Form No. 3405-280 Rev A

Koblingssamlingssæt

Traktionsenhed i Greensmaster® Flex™ 1820- eller Flex™ 2120-serien

Modelnr. 133-2315

Monteringsvejledning

⚠ ADVARSEL

CALIFORNIEN
Advarsel i henhold til erklæring nr. 65
Dette produkt indeholder et eller flere kemikalier, der ifølge staten Californien er kræftfremkaldende og giver medfødte defekter eller forplantningsskader.

Montering

1. Parker maskinen på en plan flade, sluk for motoren, aktiver parkeringsbremsen, og tag nøglen ud af tændingskontakten.
2. Fjern proppen fra udluftningsventilens adapter (Figur 1).

   Bemærk: Undgå at vippe koblingen, når proppen er blevet fjernet, for at undgå at miste transmissionsvæske.
3. Monter udluftningsventilen på udluftningsventilens adapter (Figur 1).

   Bemærk: Udluftningsventilen medfølger i sættet.
4. Tilspænd udluftningsventilen, indtil pakningen kontakter koblingens dæksel, og drej den derefter yderligere 75 til 85 grader.

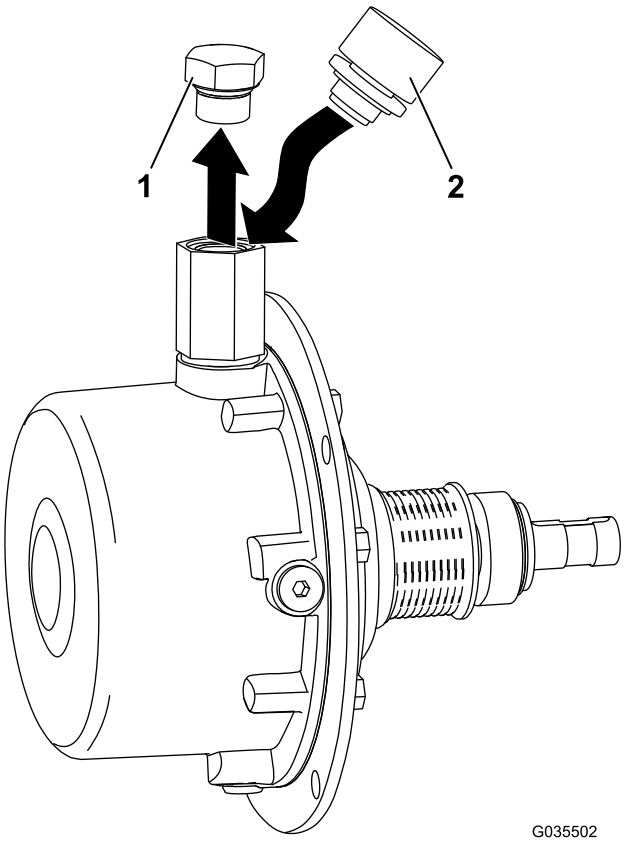

Figur 1

1. Prop
2. Udluftningsventil

© 2016—The Toro® Company
8111 Lyndale Avenue South
Bloomington, MN 55420

Registrer dit produkt på www.Toro.com.

CE

Oversættelse af original (DA)
Trykt i USA
Alle rettigheder forbeholdes

3405-280 A