Form No. 3405-281 Rev A

Sada montážního celku spojky

Hnací jednotka Greensmaster® Flex™ 1820 nebo Flex™ 2120

Číslo modelu 133-2315

Návod k instalaci

⚠ DŮLEŽITÉ UPOZORNĚNÍ

CALIFORNIA
Důležité upozornění, poučka 65

Tento výrobek obsahuje chemikálii nebo chemikálie, které jsou státu Kalifornie známy jako karcinogenní, mutagenní nebo reprotoxické.

Instalace

1. Zaparkujte stroj na rovném povrchu, vypněte motor, zatáhněte parkovací brzdu a vyjměte klíč ze spínače zapalování.
2. Demontujte zátku z adaptéru odvzdušňovače (Obrázek 1).

   Poznámka: Po demontáži zátky spojku nenaklánějte, aby nedošlo k úniku převodové kapaliny.
3. Na adaptér odvzdušňovače spojky namontujte odvzdušňovač (Obrázek 1).

   Poznámka: Odvzdušňovač je součástí sady.
4. Utáhněte odvzdušňovač tak, aby se těsnění dotýkalo krytu spojky. Poté odvzdušňovač dotáhněte o dalších 75 až 85°.

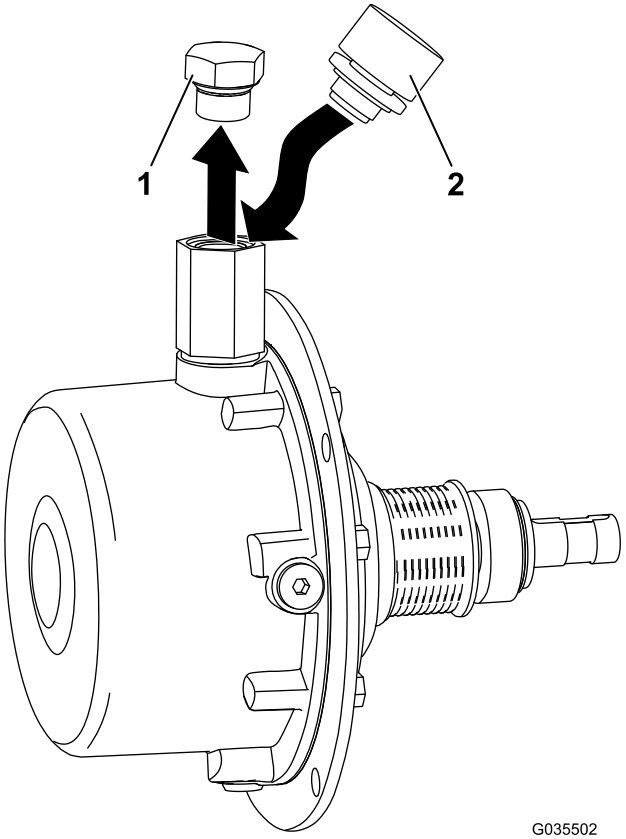

Obrázek 1

1. Zátka
2. Odvzdušňovač

© 2016—The Toro® Company
8111 Lyndale Avenue South
Bloomington, MN 55420

Zaregistrujte svůj výrobek na adrese www.Toro.com.

CE

Překlad originálu (CS)
Vytištěno v USA
Všechna práva vyhrazena

3405-281 A