Form No. 3405-363 Rev A

Powerlite™-sneslynge

Modelnr. 38274—Serienr. 400000000 og derover

Modelnr. 38284—Serienr. 400000000 og derover

Betjeningsvejledning

Indledning

Denne maskine er beregnet til brug for boligejere. Den er primært konstrueret til snerydning på brolagte overflader, f.eks. indkørsler og fortove samt andre overflader til trafik på private eller kommercielle ejendomme. Den er ikke konstrueret til at rydde andre materialer end sne, og den er heller ikke konstrueret til at rydde grusbelagte overflader.

Læs denne vejledning omhyggeligt, så du kan lære at betjene og vedligeholde produktet korrekt samt undgå person- og produktskade. Det er dit ansvar at betjene produktet korrekt og sikkert.

Du kan kontakte Toro direkte på www.Toro.com for at få oplysninger om produkter og tilbehør, hjælp til at finde en forhandler og for at registrere dit produkt.

Når du har brug for service, originale Toro-dele eller yderligere oplysninger, bedes du kontakte en autoriseret serviceforhandler eller Toros kundeservice samt have produktets model- og serienummer parat. Figur 1 viser model- og serienummerets placering på produktet. Skriv numrene, hvor der er gjort plads til dette.

Vigtigt: **Du kan scanne QR-koden på serienummermærkaten (hvis udstyret hermed) med din mobilenhed for at få adgang til garanti, reservedele og andre produktoplysninger.**

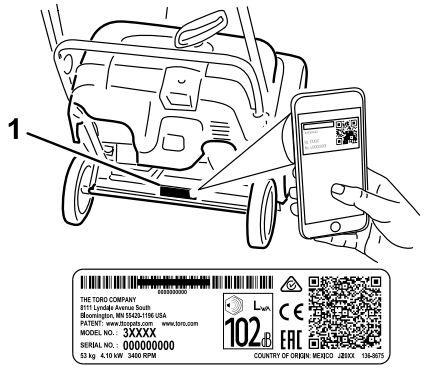

g216757

Figur 1

1. Model- og serienummerets placering

Modelnr. _____

Serienr. _____

Denne vejledning advarer dig om mulige farer og giver dig særlige sikkerhedsoplysninger ved hjælp af advarselssymbolet (Figur 2), der angiver en fare, som kan forårsage alvorlig personskade eller død, hvis du ikke følger de anbefalede forholdsregler.



g000502

Figur 2

Advarselssymbol

Denne betjeningsvejledning bruger to ord til at fremhæve oplysninger. **Vigtigt** henleder opmærksomheden på særlige mekaniske oplysninger, og **Bemærk** angiver generel information, som det er værd at lægge særligt mærke til.

Dette produkt overholder alle relevante EU-direktiver. Yderligere oplysninger fås på den separate produktspecifikke overensstemmelseserklæring.

Vigtigt: **Hvis du i en periode bruger maskinen over 1500 m, skal du sikre, at High Altitude-sættet er blevet monteret, så motoren overholder CARB/EPA-emissionsbestemmelserne. High Altitude-sættet øger motorens ydeevne, mens forurening af tændrøret, startvanskeligheder og øgede emissioner forhindres. Når du har monteret sættet, skal du påsætte High Altitude-mærkaten ved siden af seriemærkaten på maskinen. Kontakt en autoriseret Toro-serviceforhandler for at opnå det korrekte High Altitude-sæt og -mærkat til din maskine. Du kan finde en forhandler på vores websted www.Toro.com eller kontakte vores Toro Customer Care Department på de telefonnumre, der er anført i garantierklæringen om motoremissionskontrol. Fjern sættet fra motoren, og gendan motorens oprindelige fabrikskonfiguration, når motoren kører under 1500 m. Betjen ikke en motor, der har været omstillet til brug i højder, i lavere højder, da motoren kan overophede og blive beskadiget.**

© 2018—The Toro® Company
8111 Lyndale Avenue South
Bloomington, MN 55420

Registrer dit produkt på www.Toro.com.

Oversættelse af original (DA)
Trykt i Mexico
Alle rettigheder forbeholdes
3405-363 A

Hvis du er i tvivl om, hvorvidt maskinen har været omstillet til brug i højder, kan du kigge efter følgende mærkat (Figur 3).

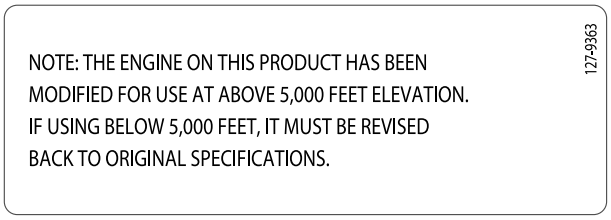

Figur 3

Indhold

Indledning 1
Sikkerhed 2
Generelt om sikkerhed 2
Sikkerheds- og instruktionsmærkater 3
Opsætning 4
1 Montering af håndtaget 4
2 Montering af udblæsningsslisken 4
3 Montering af tilbageslagsstarthåndtaget 4
4 Påfyldning af olie på motoren 6
5 Justering af styrekablet 6
Produktoversigt 7
Specifikationer 7
Redskaber/tilbehør 7
Betjening 8
Før betjening 8
Sikkerhedshensyn før drift 8
Påfyldning af brændstoftanken 8
Kontrol af motoroliestanden 8
Under betjening 9
Sikkerhed under drift 9
Start af motoren 10
Indkobling af rotorbladene 11
Udkobling af rotorbladene 11
Slukning af motoren 12
Justering af udblæsningsslisken og sliskedeflektoren 12
Rengøring af stoppet udblæsningsslisken 12
Selvkørende sneslynge 12
Tip vedrørende betjening 13
Efter betjening 13
Sikkerhed efter drift 13
Forhindring af fastfrysning efter brug 13
Vedligeholdelse 14
Skema over anbefalet vedligeholdelse 14
Vedligeholdelsessikkerhed 14
Kontrol og justering af kontrolkablet 14
Eftersyn af rotorbladene 15
Skift af motorolien 15
Serviceeftersyn af tændrøret 16
Udskiftning af drivremmen 17
Opbevaring 18
Opbevaring af sneslyngen 18

Sikkerhed

Denne sneslynge er i stand til at kvæste hænder og fødder samt udslynge genstande. Hvis følgende sikkerhedsanvisninger ikke følges, kan det medføre alvorlig personskade.

Generelt om sikkerhed

Denne maskine overholder ISO 8437-specifikationerne.

- Læs og forstå indholdet i denne *betjeningsvejledning*, før du starter motoren. Sørg for, at alle brugere er fortrolige med betjeningen af produktet, ved, hvordan der hurtigt slukkes for motoren, og forstår advarslerne.
- Sluk for motoren, når du forlader betjeningspositionen uanset årsagen.
- Anbring ikke hænder og fødder i nærheden af bevægelige dele på maskinen.
- Betjen ikke maskinen, medmindre alle værn og øvrige sikkerhedsanordninger er monteret og fungerer korrekt.
- Hold afstand til udkaståbninger. Hold omkringstående, især små børn, væk fra arbejdsområdet.
- Lad aldrig børn betjene sneslyngen.

Sikkerheds- og instruktionsmærkater

Sikkerheds- og instruktionsmærkaterne kan nemt ses af operatøren og er placeret tæt på potentielle risikoområder. Beskadigede eller bortkomne mærkater skal udskiftes.

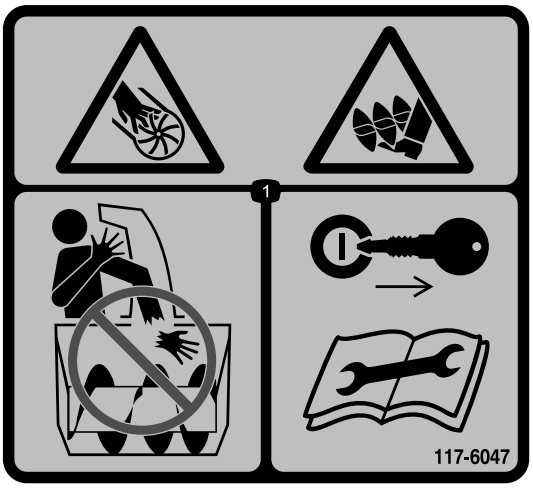

decal117-6047

117-6047

1. Fare for skæring/amputering af hånd eller fod, rotor og snegl – før ikke hånden ind i slisken. Tag tændingsnøglen ud, og læs anvisningerne, før der foretages eftersyn eller vedligeholdelsesarbejde.

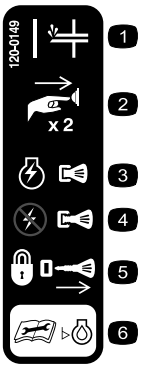

decal120-0149

120-0149

1. Spædepumpe
2. Tryk på spædepumpen 2 gange for at spæde motoren.
3. Tryk nøglen ind for at tænde for motoren.
4. Træk ud i nøglen for at slukke for motoren.
5. Tag nøglen ud for at låse maskinen.
6. Læs *betjeningsvejledningen*, før motoroliestanden kontrolleres.



decal117-7713

117-7713

1. Advarsel – læs *betjeningsvejledningen.*
2. Fare for skæring/amputation, rotor – sluk for motoren, og vent, til sneglen standser, inden du forlader maskinen.
3. Fare for udslyngede genstande – hold omkringstående på sikker afstand af maskinen.
4. Fare for spildt brændstof – maskinen må ikke vippes bagover eller forover.
5. Klem styrebøjlen for at aktivere sneglen.
6. Slip styrebøjlen for at deaktivere sneglen.

Opsætning

1

Montering af håndtaget

Kræver ingen dele

Fremgangsmåde

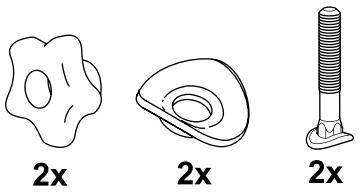

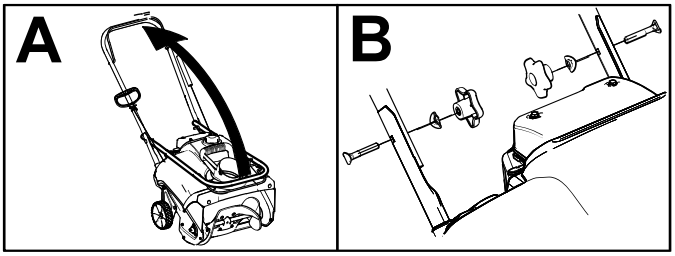

g253607

2

Montering af udblæsningsslisken

Kræver ingen dele

Fremgangsmåde

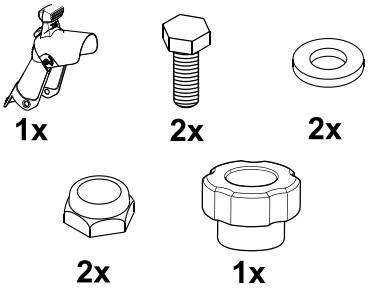

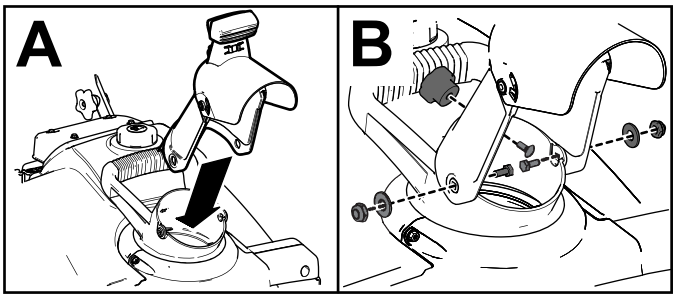

g255436

3

Montering af tilbageslagsstarthåndtaget

Kræver ingen dele

Fremgangsmåde

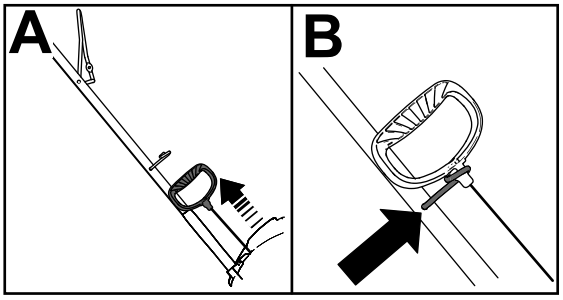

g253609

4

Påfyldning af olie på motoren

Kræver ingen dele

Fremgangsmåde

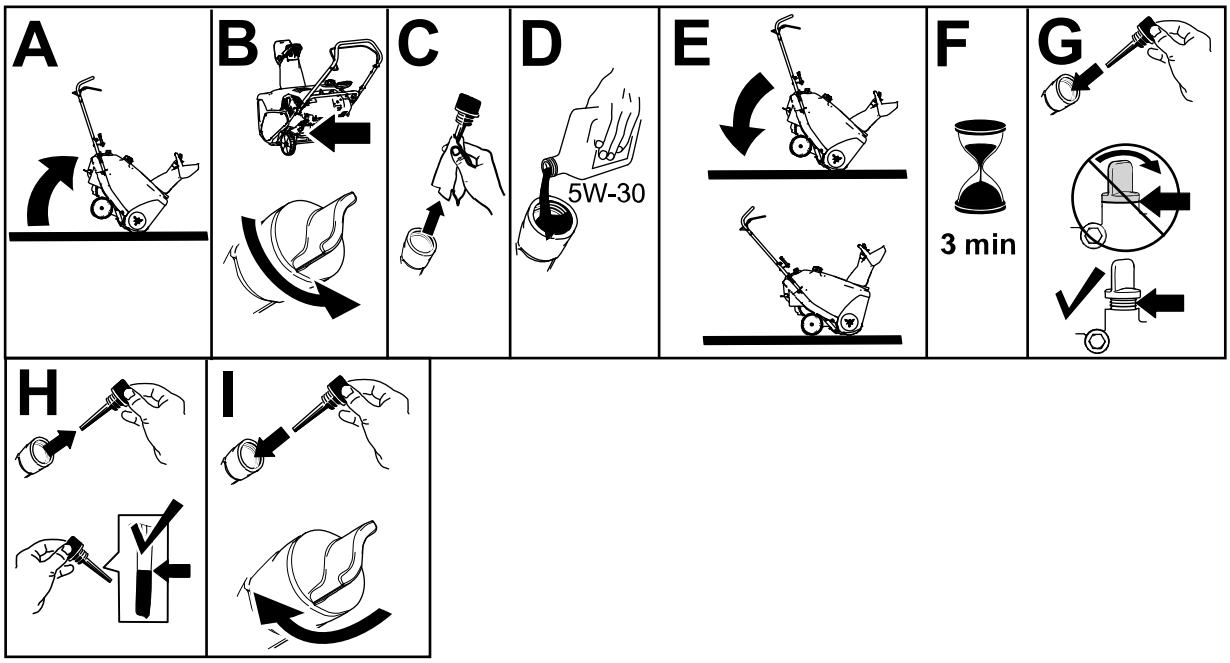

g253610

5

Justering af styrekablet

Kræver ingen dele

Fremgangsmåde

Se Kontrol og justering af kontrolkablet (side 14).

Produktoversigt

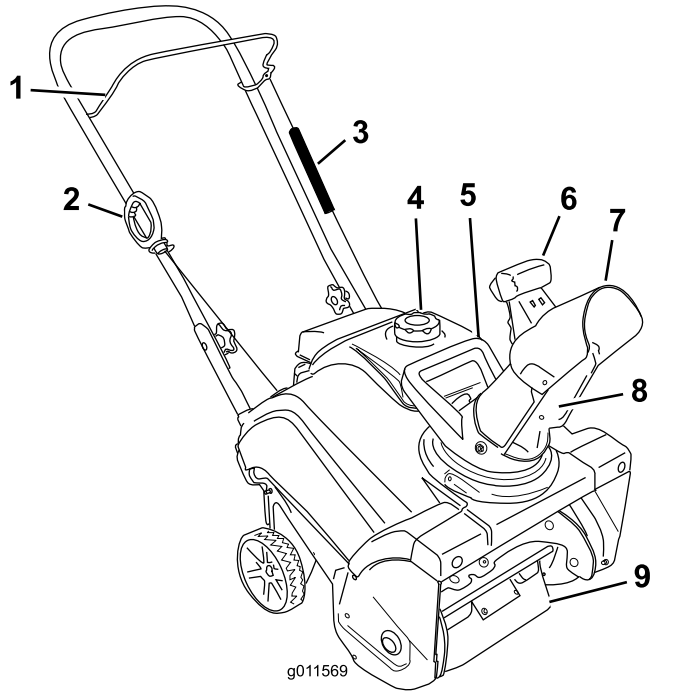

g011569

Figur 8

1. Styrebøjle
2. Tilbageslagsstarthåndtag
3. Fjederdæksel
4. Brændstofdæksel
5. Sliskehåndtag
6. Sliskedeflektorudløser
7. Sliskedeflektor
8. Udblæsningsrør
9. Rotorblade

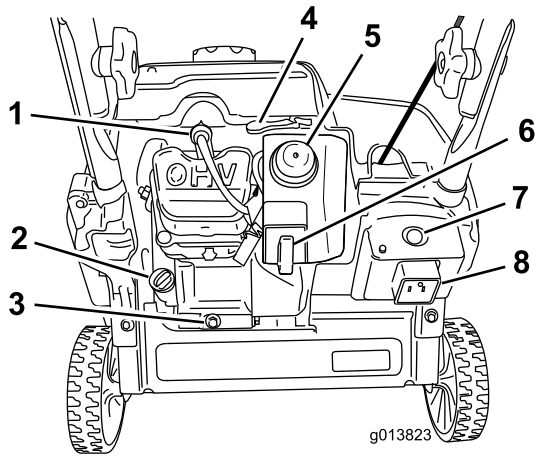

g013823

Figur 9

1. Tændrør
2. Oliepåfyldningsdæksel
3. Olieaftapningsprop
4. Choker
5. Spædepumpe
6. Tændingsnøgle
7. Elektrisk startknap (kun model med elektrisk starter)
8. Stik til elektrisk start (kun model med elektrisk starter)

Specifikationer

Model	Vægt	Længde	Bredde	Højde
38274	24,5 kg (54 pund)	94 cm (37")	48 cm (19")	114 cm (45")
38284	26,3 kg (58 pund)			

Redskaber/tilbehør

Der kan fås en række forskelligt Toro-godkendt udstyr og tilbehør til brug sammen med maskinen, der forbedrer og udvider dens kapabiliteter. Kontakt en autoriseret serviceforhandler eller autoriseret Toro-forhandler, eller gå ind på www.Toro.com for at få en fortegnelse over alle godkendte redskaber og alt godkendt tilbehør.

Brug kun originale Toro-reserve- og tilbehørsdele for at sikre optimal ydelse og fortsat overensstemmelse med sikkerhedscertificeringen. Reserve- og tilbehørsdele, der er fremstillet af andre producenter, kan være farlige, og brug heraf kan ugyldiggøre garantien.

Betjening

Bemærk: Maskinens venstre og højre side er set fra den normale betjeningsposition.

Før betjening

Sikkerhedshensyn før drift

Generelt om sikkerhed

- **Kun modeller med elektrisk starter:** Brug forlængerledninger og beholdere som angivet i vejledningen. Efterse ledningen, før du slutter den til en strømkilde. Udskift ledningen, hvis den er beskadiget. Tag netledningen ud, når du ikke er i gang med at starte sneslyngen.
- Bær korrekt beklædning, herunder beskyttelsesbriller, lange bukser, skridsikkert, kraftigt fodtøj og høreværn. Sæt langt hår op, fastgør løstsiddende tøj, og bær ikke løsthængende smykker.
- Undersøg omhyggeligt det område, hvor maskinen skal bruges, og fjern alle dørmåtter, slæder, brædder, ledninger og andre fremmedlegemer.
- Hvis en afskærmning, sikkerhedsanordning eller mærkat er beskadiget, ulæselig eller mangler, skal den repareres eller udskiftes, før maskinen tages i brug. Stram også løse fastgørelsesbolte/skruer osv.
- **Kun totrinsmodeller:** Indstil opsamlerhusets højde for at rydde en grus- eller skærvebelagt overflade.

Brændstofsikkerhed

Brændstof er meget brandfarligt og eksplosivt. En brand forårsaget af brændstof kan medføre forbrændinger på dig selv og andre.

- For at undgå, at en statisk ladning antænder brændstoffet, skal beholderen og/eller sneslyngen placeres direkte på jorden, før de fyldes. De må ikke stå i et køretøj eller på andre genstande.
- Fyld brændstoftanken udendørs, når motoren er kold. Sæt brændstofdækslet forsvarligt på plads igen, og tør eventuelt spildt brændstof op.
- Håndter ikke brændstof, mens du ryger eller i nærheden af åben ild eller gnister.
- Opbevar brændstof i en godkendt brændstofbeholder, som er utilgængelig for børn.
- Når der er brændstof i tanken, må maskinen kun vippes som beskrevet i instruktionerne.
- Hvis der kommer brændstof på dit tøj, skal du øjeblikkeligt skifte det.

Påfyldning af brændstoftanken

- Du opnår de bedste resultater ved kun at bruge ren og frisk (højst 30 dage gammel) blyfri benzin med et oktantal på 87 eller højere ((R+M)/2-ratingmetode).
- Oxideret brændstof med op til 10 % ethanol eller 15 % MTBE (methyl-tertiær-butylether) pr. volumen accepteres.
- **Anvend ikke** benzin iblandet ethanol (som f.eks. E15 eller E85) med mere end 10 % ethanol pr. volumen. Det kan medføre ydelsesproblemer og/eller beskadigelse af motoren, som muligvis ikke er dækket af garantien.
- **Anvend ikke** benzin, der indeholder metanol.
- **Opbevar ikke** brændstof i hverken brændstoftanken eller brændstofdunke hen over vinteren, medmindre du anvender en brændstofstabilisator.
- **Fyld ikke** olie i benzinen.

Må ikke fyldes til over bunden af brændstofstankstudsen (Figur 10).

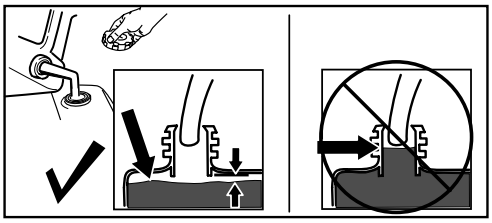

g216203

Figur 10

Vigtigt: **Køb kun den mængde brændstof, du regner med at skulle bruge på 30 dage, for at opnå de bedste resultater. Du kan også bruge brændstofstabilisator i maskinen for at holde brændstoffet friskt i længere tid, når det anvendes efter brændstofstabilisatorproducentens anvisning.**

Kontrol af motoroliestanden

Eftersynsinterval: Hver anvendelse eller dagligt

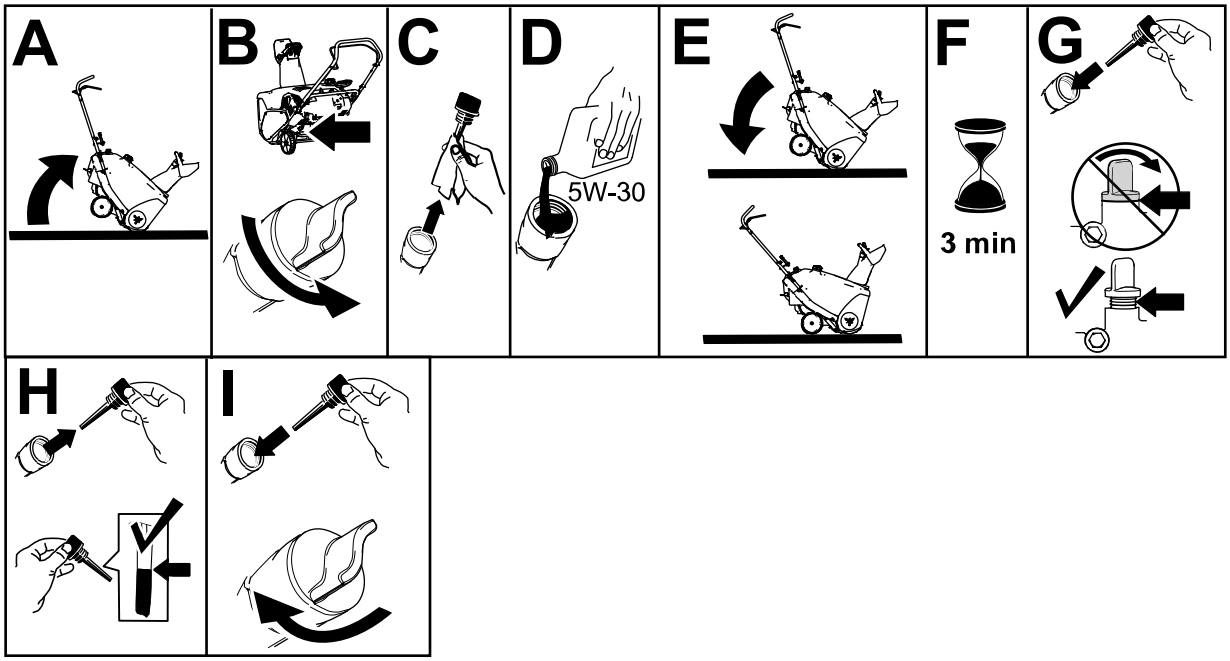

g253610

Figur 11

Under betjening

Sikkerhed under drift

- **Sluk motoren inden rensning af maskinen, og brug altid en pind eller snerenseværktøjet (hvis monteret).**
- Stå bag håndtagene og væk fra udblæsningsåbningen, mens maskinen betjenes. **Hold ansigt, hænder, fødder og andre kropsdele samt tøj væk fra bevægelige eller roterende dele.**
- Blæs aldrig sne mod personer eller områder, hvor der kan opstå skader på ejendom.
- Betjening af maskinen kræver din fulde opmærksomhed. Betjen ikke maskinen samtidig med andre distraherende aktiviteter, da dette kan medføre person- eller tingsskade.
- Vær yderst forsigtig for at undgå, at maskinen glider eller vælter, især når du bakker.
- Sørg altid for at have ordentligt fodfæste, og hold godt fast i håndtagene. Gå; løb aldrig.
- Udvis stor forsigtighed, når du betjener maskinen på skråninger.
- Maskinen må ikke betjenes uden god sigtbarhed eller lys.
- Se bagud, og udvis forsigtighed, når du bakker med maskinen.
- Når der ikke ryddes sne aktivt, skal sneglen udkobles.
- Udvis stor forsigtighed, når du betjener maskinen på eller krydser grusindkørsler (kun 2-trinsmodeller), -gangstier eller veje. Vær opmærksom på skjulte farer eller trafik.
- Forsøg aldrig at foretage justeringer, mens motoren kører, udover hvad der er beskrevet i instruktionerne.
- Hvis du rammer en genstand, skal du slukke for motoren, tage tændingsnøglen ud (kun modeller med elektrisk start), og efterse maskinen for skader. Reparer eventuelle skader, før du starter maskinen.
- Hvis maskinen begynder at ryste unormalt, skal du slukke for motoren og omgående undersøge årsagen.
- Lad ikke motoren køre indendørs, da udstødningsgasser er farlige.
- Du må ikke overbelaste maskinens kapacitet ved at forsøge at rydde sne ved en for høj hastighed.
- Udkobl koblingerne, og skift til frigear, før motoren startes.
- Sluk for motoren, når du forlader betjeningspositionen, før du rydder eller renser opsamleren, rotoren eller udblæsningsslisken samt når du foretager reparationer, justeringer eller eftersyn.
- Betjen aldrig maskinen ved høje transporthastigheder på glatte overflader.

Start af motoren

Model med elektrisk start

Bemærk: Tag handsken af, når du skubber spædepumpen ind, så luften ikke kan slippe ud af spædepumpehullet.

Vigtigt: **Brug ikke spædepumpen eller chokeren, hvis motoren har kørt og er varm. Overdreven brug af spædepumpen kan drukne motoren og forhindre, at den starter.**

For at bruge den elektriske starter (kun modeller med elektrisk starter) skal du først sætte nedledningen i stikket til elektrisk start og derefter til et fejlstrømsafbryderstik. Brug kun en godkendt netledning med et ledertværsnit på 16 AWG, der er anbefalet til udendørs brug, og som ikke er længere end 15 m.

⚠ ADVARSEL

Den elektriske ledning kan blive beskadiget, hvilket kan medføre elektrisk stød eller brand.

Efterse ledningen grundigt, før du slutter den til en strømkilde. Hvis ledningen er beskadiget, må den ikke anvendes. Udskift eller reparer den beskadigede ledning med det samme. Kontakt en autoriseret serviceforhandler for at få assistance.

Vigtigt: **Kør ikke den elektriske startmotor mere end 10 gange med intervaller på 5 sekunder tændt og 5 sekunder slukket. Overdreven brug af den elektriske starter kan overophede og beskadige den. Hvis motoren ikke starter efter denne række af forsøg, skal du vente mindst 40 minutter for at lade starteren køle ned, før du forsøger at starte igen. Hvis motoren ikke starter efter den anden række forsøg, skal du indlevere maskinen til en autoriseret serviceforhandler, så den kan blive repareret.**

Fungerer tilbageslagshåndtaget ikke korrekt, kan det være frosset. Optø starteren, før du prøver at starte maskinen.

⚠ FORSIGTIG

Hvis du lader maskinen være sluttet til en strømkilde, er der risiko for, at maskinen startes ved et uheld, hvilket kan medføre personskade eller tingsskade (kun modeller med elektrisk starter).

Tag netledningen ud, når du ikke er i gang med at starte sneslyngen.

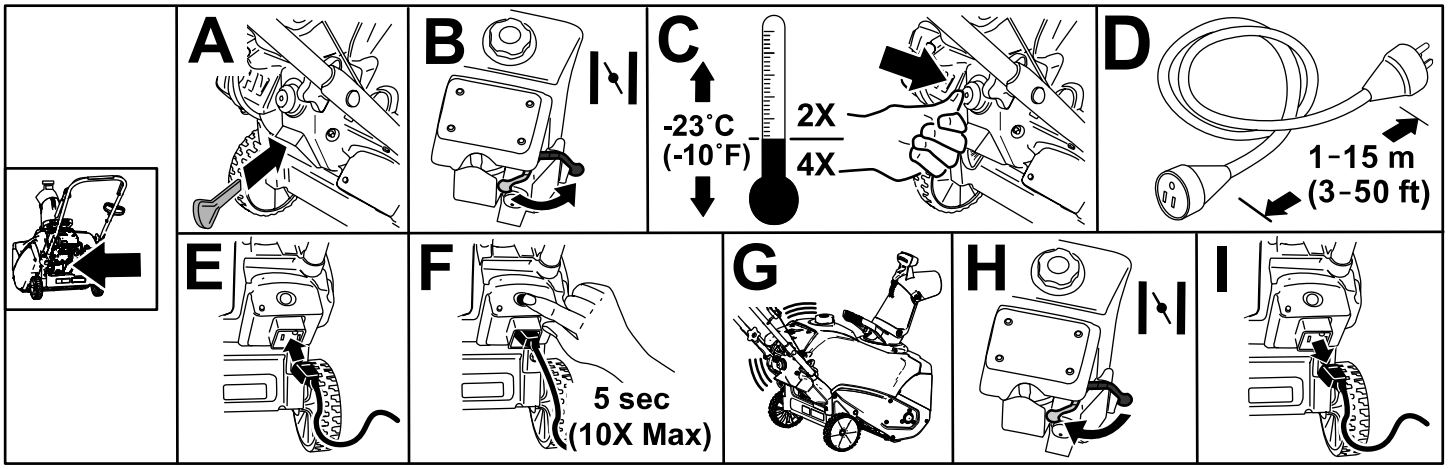

Figur 12

Standardmodel

Bemærk: Tag handsken af, når du skubber spædepumpen ind, så luften ikke kan slippe ud af spædepumpehullet.

Vigtigt: **Brug ikke spædepumpen eller chokeren, hvis motoren har kørt og er varm. Overdreven brug af spædepumpen kan drukne motoren og forhindre, at den starter.**

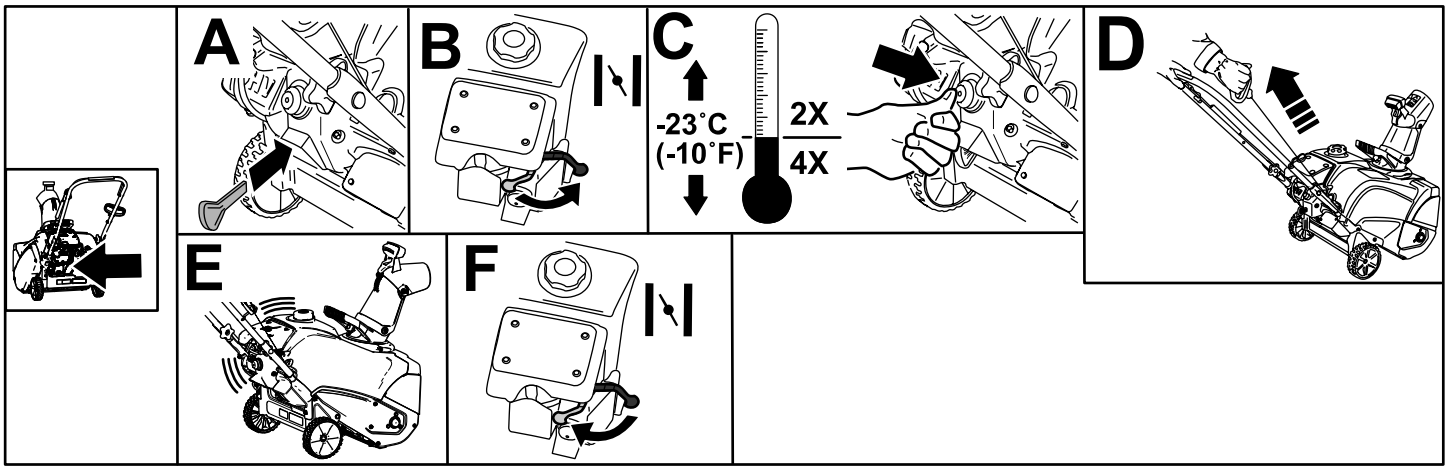

g253666

Figur 13

Indkobling af rotorbladene

Rotorbladene indkobles ved at holde styrebøjlen mod håndtaget (Figur 14).

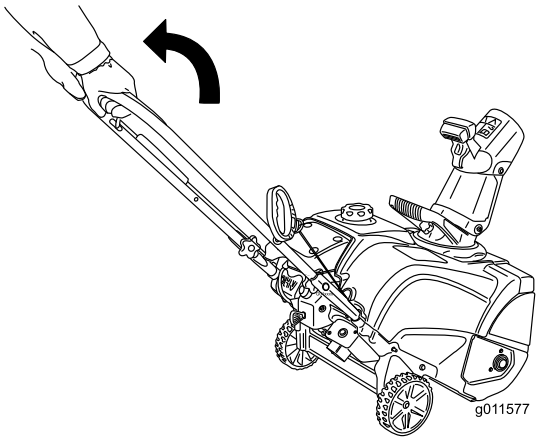

g011577

Figur 14

Udkobling af rotorbladene

Slip styrebøjlen for at stoppe rotorbladene (Figur 15).

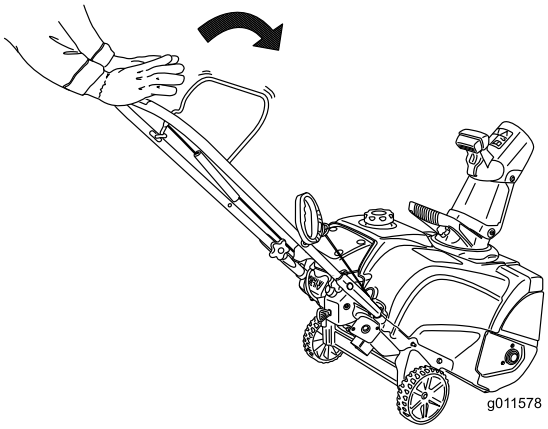

g011578

Figur 15

Slukning af motoren

For at slukke for motoren skal du trække tændingsnøglen ud, indtil den står i positionen OFF (fra) (Figur 16), eller flytte chokerhåndtaget helt til højre (B af Figur 13).

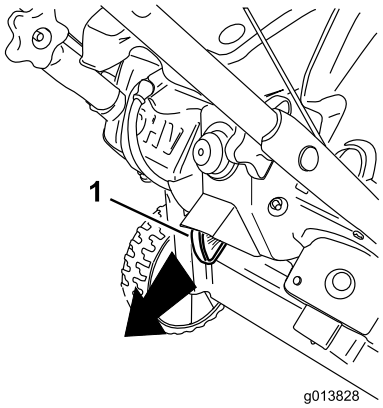

g013828

Figur 16

1. Tændingsnøgle

Justering af udblæsnings-slisken og sliskedeflekto-ren

Udblæsningsrøret indstilles ved at flytte håndtaget til røret som vist i Figur 17.

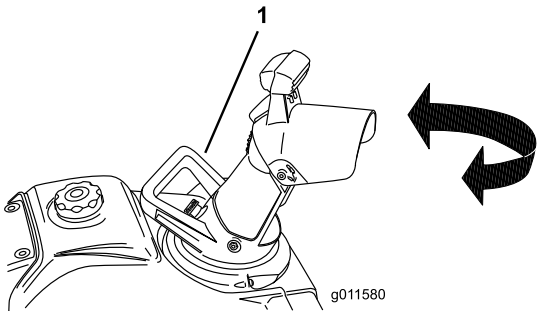

g011580

Figur 17

1. Sliskehåndtag

Hvis du vil hæve eller sænke vinklen på sliskedeflektoren, skal du trykke aftrækkeren på sliskedeflektoren og flytte sliskedeflektoren op eller ned (Figur 18). Slip aftrækkeren for at låse sliskedeflektoren på plads.

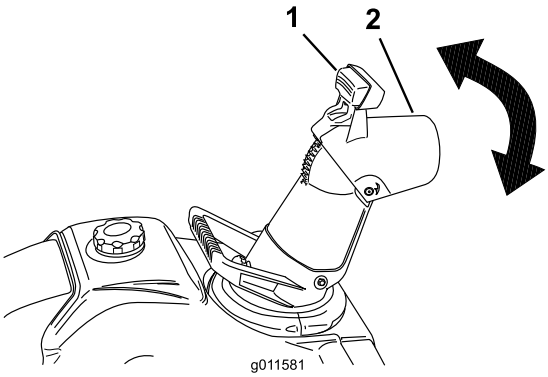

g011581

Figur 18

1. Aftrækker
2. Sliskedeflektor

Rengøring af stoppet udblæsningssliske

Sådan rengøres slisken:

- **Sluk for motoren.**
- Vent 10 sekunder for at være sikker på, at rotorbladene står stille.
- Brug altid renseværktøj og aldrig dine hænder.

Selvkørende sneslynge

Løft maskinhåndtaget, indtil hjulene lige nøjagtigt hæves fra jorden, og skraberen og rotorbladene berører jorden. Maskinen bevæges fremad (Figur 19).

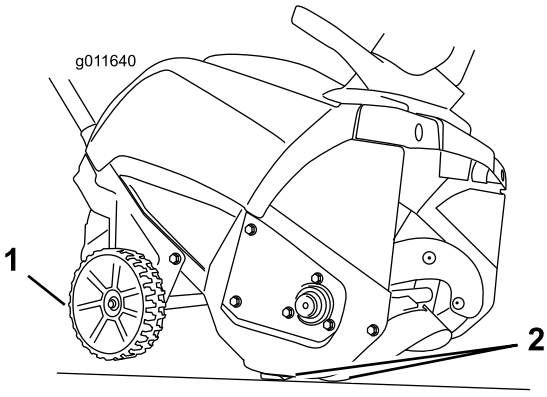

g011640

Figur 19

1. Hjulene løftes fra jorden
2. Skraber og rotorblade i kontakt med jorden

Bemærk: Ved forsigtigt at justere hvor meget kraft, der bruges på håndtaget, kan du kontrollere maskinens hastighed. I tung sne kan du trykke fremad på håndtaget, hvis det er nødvendigt, men lad maskinen arbejde i sit eget tempo. Løft ikke håndtaget mere end nødvendigt, da skraberen i så fald løftes

fra jorden, hvilket betyder, at maskinen efterlader sne bag sig.

Tip vedrørende betjening

⚠ ADVARSEL

Rotorbladene kan kaste sten, legetøj og andre fremmedlegemer og forårsage alvorlig personskade på dig eller omkringstående personer.

- **Sørg for at fjerne alle genstande, som rotorbladene kan opsamle og udslynge, fra arbejdsområdet.**
- **Hold alle børn og kæledyr væk fra arbejdsområdet.**
- Fjern sne, lige efter at sneen er faldet.
- Overlap hver bane for at sikre fuldstændig snerydning.
- Slyng sneen ud i medvind, når det er muligt.
- Hvis sneslyngen ikke driver sig selv fremad på glatte overflader eller i tung sne, skal håndtaget skubbes fremad, men lad sneslyngen arbejde i sit eget tempo.
- Maskinen kan efterlade gummimærker på nyt børstet eller lystfarvet beton. Prøvekør på et upåfaldende sted inden brug. Disse mærker ikke er permanente.

Efter betjening

Sikkerhed efter drift

- Opbevar aldrig maskinen med benzin i tanken i en bygning, hvor der er antændingskilder, f.eks. varmtvandsbeholdere, rumopvarmere eller tørretumblere. Lad motoren køle af, før du opbevarer maskinen på et lukket sted.
- Se vigtige oplysninger vedrørende opbevaring af maskinen i mere end 30 dage under Opbevaring (side 18).
- Lad maskinen køre et par minutter efter snerydningen for at undgå, at opsamleren eller rotoren fryser fast.

Forhindring af fastfrysning efter brug

- Lad motoren køre i nogle minutter for at undgå, at bevægelige dele fryser fast. Sluk motoren, vent på, at alle bevægelige dele standser, og fjern is og sne fra maskinen.
- Fjern sne og is fra nederst på slisken.
- Roter udblæsningsslisken til venstre og højre for at fjerne ophobning af is.
- Tag tændingsnøglen ud, træk i håndtaget til tilbageslagsstarteren flere gange, eller tilslut den elektriske ledning til en strømkilde, og tryk én gang på den elektriske startknap for at forhindre tilbageslagsstarteren og/eller den elektriske starter i at fryse til (kun modeller med elektrisk starter).
- Når det sner eller er koldt, er der risiko for, at betjeningsanordningerne og bevægelige dele fryser fast. Sørg for ikke at påføre maskinen for stor belastning ved forsøg på at betjene de fastfrosne betjeningsanordninger. Hvis du har problemer med at få betjeningsanordninger eller dele til at fungere, skal du starte motoren og lade den køre i nogle minutter.

Vedligeholdelse

Skema over anbefalet vedligeholdelse

Vedligeholdelsesin-tervaller	Vedligeholdelsesprocedure
Efter den første time	• Kontroller styrekablet, og juster det om nødvendigt. • Kontroller, om der er løse fastgørelsesanordninger, og stram dem om nødvendigt.
Efter de første 2 timer	• Skift motorolien.
Hver anvendelse eller dagligt	• Kontroller oliestanden, og påfyld om nødvendigt olie.
Årlig	• Kontroller styrekablet, og juster det om nødvendigt. • Efterse rotorbladene, og få om nødvendigt en autoriseret serviceforhandler til at udskifte rotorbladene og skraber. • Skift motorolien. • Efterse tændrøret, og udskift det om nødvendigt. • Kontroller, om der er løse fastgørelsesanordninger, og stram dem om nødvendigt. • Få en autoriseret serviceforhandler til at efterse drivremmen, og udskift den om nødvendigt.
Årlig eller før opbevaring	• Klargør sneslyngen til opbevaring.

Vedligeholdelsessikkerhed

Læs følgende sikkerhedsforanstaltninger, før der udføres vedligeholdelse på maskinen:

- Sluk for motoren, og tag nøglen ud, før du efterser, justerer eller rengør maskinen. Kontakt en autoriseret serviceforhandler, når det er nødvendigt at foretage større reparationer.
- Brug altid beskyttelsesbriller under justering eller reparation for at beskytte øjnene mod fremmedlegemer, der kan blive slynget ud fra maskinen.
- Kontroller med jævne mellemrum, at alle fastgørelsesbolte/skruer osv. er tilspændte for at sikre, at maskinen er i sikker driftsmæssig stand.
- Lav ikke om på regulatorindstillingerne på motoren.

  Køb kun originale Toro-reservedele og tilbehør.

Kontrol og justering af kontrolkablet

Kontrol af styrekablet

Eftersynsinterval: Efter den første time—Kontroller styrekablet, og juster det om nødvendigt.

Årlig—Kontroller styrekablet, og juster det om nødvendigt.

Vigtigt: **Du skal kontrollere og muligvis justere kontrolkablet, før du bruger maskinen for første gang.**

Flyt styrebøjlen tilbage mod håndtaget for at fjerne slækket i styrekablet (Figur 20).

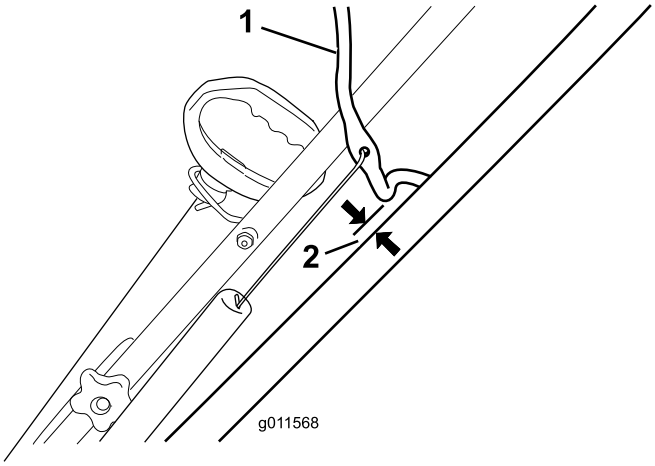

g011568

Figur 20

1. Styrebøjle
2. 2 til 3 mm

Bemærk: Sørg for, at der er en afstand på 2 til 3 mm mellem styrebøjlen og håndtaget (Figur 20).

Vigtigt: **Styrekablet skal have noget slæk, når du udkobler styrebøjlen, så rotorbladene stopper helt.**

Justering af styrekablet

1. Skub fjederdækslet op, og tag fjederen af justeringsleddet (Figur 21).

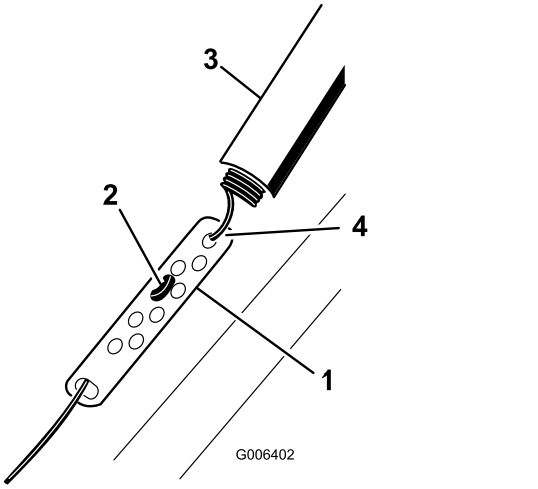

g006402

Figur 21

1. Justeringsled
2. Z-beslag
3. Fjederdæksel
4. Tag fjederen af her.

Bemærk: Du kan trække justeringsleddet og kablet op for at gøre det nemmere at tage fjederen af.

2. Flyt efter behov Z-beslaget til et højere eller lavere hul på justeringsleddet for at opnå en afstand på 2 til 3 mm mellem styrebøjlen og håndtaget (Figur 21).

   Bemærk: Ved at flytte Z-beslaget højere mindskes afstanden mellem styrebøjlen og håndtaget og ved at flytte det længere ned øges afstanden.

3. Sæt fjederen på justeringsleddet, og sæt fjederdækslet over justeringsleddet.
4. Kontroller justeringen. Se Kontrol af styrekablet (side 14).

   Bemærk: Remmen kan glide (hvine) under våde forhold. Drivsystemet tørres ved at starte rotoren og lade den køre uden belastning i 30 sekunder.

Eftersyn af rotorbladene

Eftersynsinterval: Årlig—Efterse rotorbladene, og få om nødvendigt en autoriseret serviceforhandler til at udskifte rotorbladene og skraber.

Før hvert brug skal rotorbladene efterses for slitage. Når rotorbladets æg er slidt ned til slidindikatorhullet, skal rotorbladene og skraberen udskiftes af en autoriseret serviceforhandler (Figur 22).

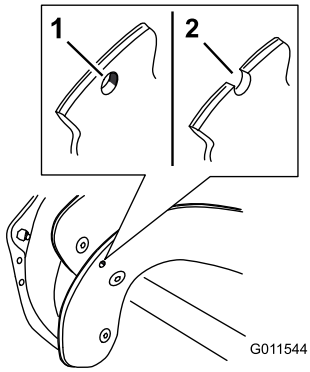

g011544

Figur 22

1. Slidindikatorhullet er intakt – du behøver ikke at udskifte rotorbladene.
2. Slidindikatorhullet er blotlagt – udskift rotorbladene og skraberen.

Skift af motorolien

Eftersynsinterval: Efter de første 2 timer

Årlig

Lad om muligt motoren køre i nogle få minutter for at varme olien op, før du skifter den. Varm olie flyder lettere og fører flere forureningsstoffer med sig ud.

Motoroliespecifikationer

Motoroliekapacitet	0,35 l
Olieviskositet	Se Figur 24.
API-serviceklassifikation	SJ eller højere

1. Sørg for, at brændstoftanken ikke er overfyldt (se Figur 7), og at brændstofdækslet sidder korrekt.
2. Flyt sneslyngen til en plan overflade.
3. Sæt en olieaftapningsbakke under aftapningsproppen (Figur 9), fjern aftapningsproppen, og vip maskinen bagover halvvejs ned til jorden (med håndtaget nedad), så olien aftappes ned i olieaftapningsbakken.

   Vigtigt: **Vip ikke maskinen helt ned mod jorden, da den i så fald kan lække brændstof.**
4. Efter aftapning af den brugte olie skal sneslyngen sættes tilbage i brugsposition.
5. Monter olieaftapningsproppen, og spænd den godt fast.
6. Rengør omkring oliepåfyldningsdækslet (Figur 9).
7. Skru oliepåfyldningsdækslet løs, og tag det af.
8. Hæld **langsomt** olie i oliepåfyldningshullet. Vent 3 minutter, og kontroller derefter oliestanden på målepinden ved at tørre målepinden af og

derefter sætte oliepåfyldningsdækslet i hullet **uden at skrue det i**.

Bemærk: Se Figur 23 for at bestemme den korrekte oliestand på målepinden.

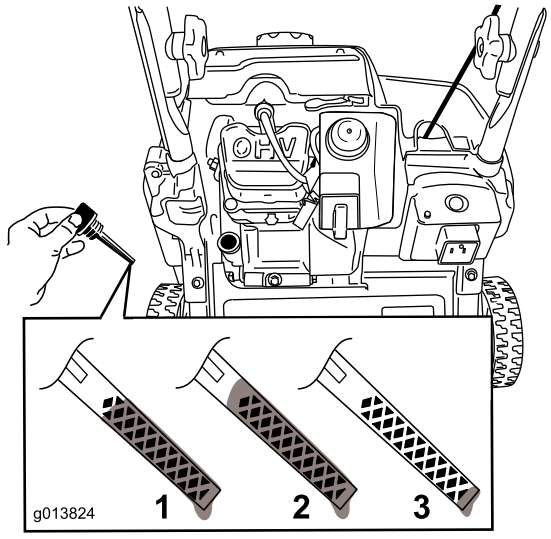

g013824

Figur 23

1. Oliestanden er maksimal.
2. Oliestanden er for høj – fjern olie fra krumtaphuset.
3. Oliestanden er for lav – fyld olie på krumtaphuset.

Bemærk: Du kan vippe maskinen lidt fremad (håndtaget op) for at gøre det nemmere at fylde olie på. Husk, at maskinen skal stå i normal driftsstilling, når du kontrollerer oliestanden.

Vigtigt: **Vip ikke maskinen så meget, at den vælter, da maskinen så kan lække brændstof.**

Brug Figur 24 til at vælge den bedste olieviskositet til det forventede udendørs temperaturområde:

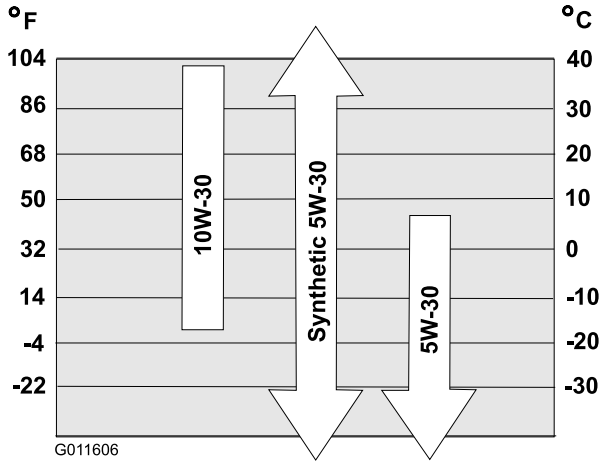

g011606

Figur 24

Bemærk: Fyld krumtaphuset med olie, indtil målepinden angiver, at motoroliestanden er korrekt som vist i Figur 23. Hvis du fylder for meget olie på motoren, skal du fjerne overskydende olie fra aftapningsproppen med en olieaftapningsbakke.

9. Skru oliepåfyldningsdækslet på oliepåfyldningshullet, og stram det forsvarligt til med hånden.
10. Tør eventuelt spildt olie op.
11. Bortskaf den brugte olie på et lokalt genbrugsanlæg.

Serviceeftersyn af tændrøret

Eftersynsinterval: Årlig—Efterse tændrøret, og udskift det om nødvendigt.

Brug et Toro tændrør (delnr. 119-1961).

1. Sluk for motoren, og vent, til alle bevægelige dele er standset.
2. Kobl tændrørskablet fra tændrøret (Figur 9).
3. Rengør omkring tændrøret.
4. Fjern tændrøret fra topstykke.

   Vigtigt: **Udskift tændrøret, hvis det er revnet, beskadiget eller snavset. Rengør ikke elektroderne, da partikler, der kommer ind i cylinderen, kan forårsage motorskade.**
5. Indstil afstanden til tændrøret til 0,76 mm som vist i Figur 25.

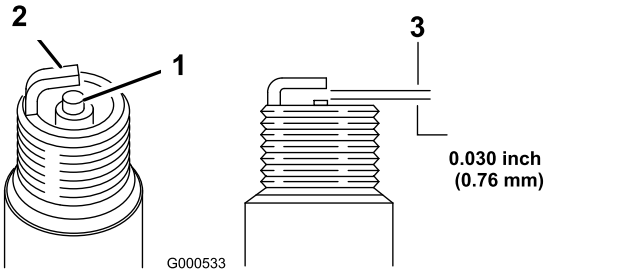

g000533

Figur 25

1. Midterelektrodens isolator
2. Sideelektrode
3. Gnistgab (ikke i korrekt målestoksforhold)

6. Monter tændrøret, og tilspænd det med et moment på 27-30 Nm.
7. Slut kablet til tændrøret.

Udskiftning af drivremmen

Hvis drivremmen bliver slidt, indsmurt i olie, får mange revner, bliver flosset eller beskadiget på anden måde, skal remmen udskiftes.

1. Fjern de 4 bolte, der holder drivremmens skærm (Figur 26) på plads.

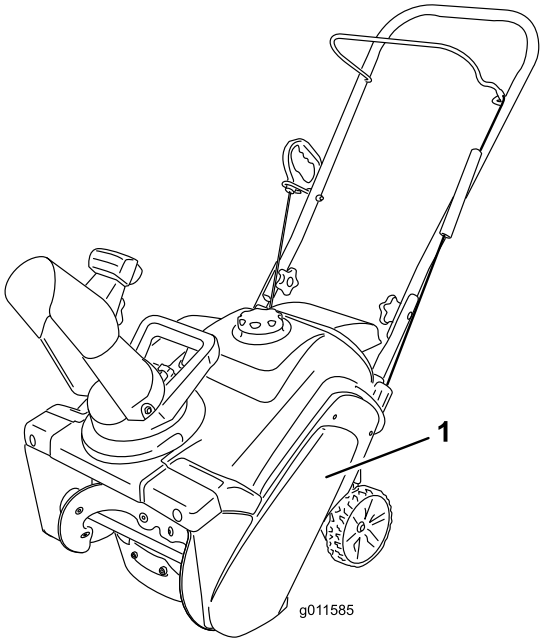

g011585

Figur 26

1. Drivremmens skærm

Bemærk: Det forreste nederste hjørne af drivremmens skærm er monteret med en mindre bolt, en spændeskive og en låsemøtrik.

2. Fjern remmen fra rotorremskiven.
3. Tryk ned på styrearmen, og fjern remmen mellem tappen på styrearmens bremse og rotorremskiven.

   Bemærk: Remstyret til motorremskiven befinder sig meget tæt på remskiven, og remmen passer muligvis ikke ind i hullet.
4. Drej remmen ud foran remstyret, så remmen er fastspændt mellem remstyret og motorremskiven.
5. Sæt en skruetrækker ind i hullet i remstyret som vist i Figur 27, og bøj remstyret tilstrækkeligt mod rotorremskiven til at trække båndet igennem hullet.

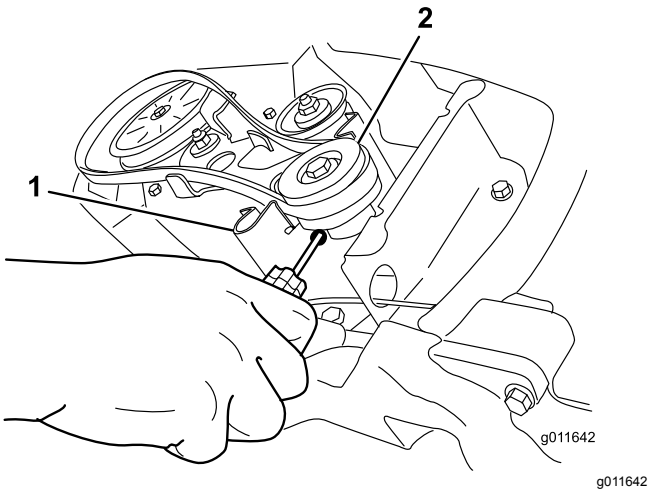

g011642

Figur 27

1. Remstyr
2. Motorremskive

Bemærk: Undlad at forvride eller beskadige remstyret.

6. En ny drivrem monteres ved at gennemføre ovenstående trin i omvendt rækkefølge.

   Vigtigt: **Sørg for at montere drivremmen, så den sidder over de 2 tapper på styrearmen og under styrearmens bremse (Figur 28).**

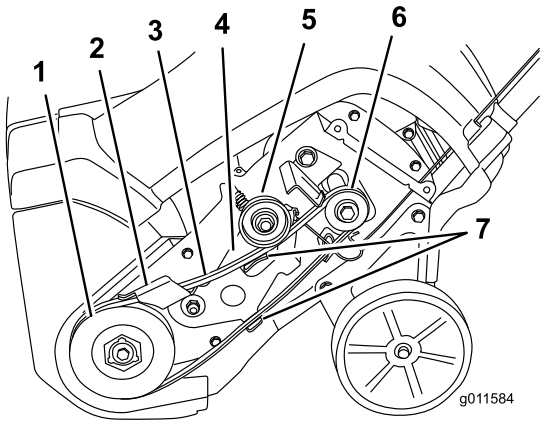

g011584

Figur 28

1. Rotorremskive
2. Styrearmens bremse
3. Drivrem
4. Styrearm
5. Styreremskive
6. Motorremskive
7. Tapper på styrearmen

7. Monter drivremmens skærm med de fastgørelsesanordninger, du fjernede i trin 1.

Opbevaring

Opbevaring af sneslyngen

⚠ ADVARSEL

Brændstofdampe er meget brandfarlige, eksplosive og farlige, hvis de indåndes. Hvis du opbevarer produktet et sted med åben ild, kan brændstofdampe antændes og forårsage en eksplosion.

- **Opbevar ikke sneslyngen i et hjem (beboelsesområde), kælder eller andre områder, hvor der kan være antændelseskilder, f.eks. varmtvands- og rumopvarmere, tørretumblere og andre apparater.**
- **Maskinen må ikke vippes forover eller bagover med brændstof i brændstoftanken, da der kan løbe brændstof ud af maskinen.**
- **Opbevar ikke maskinen med håndtaget tippet ned mod jorden, da olien ellers lækker ind i motorcylinderen og ned på jorden, så motoren ikke kan starte eller køre.**

1. Tilsæt brændstofstabilisator for at holde brændstoffet frisk som foreskrevet af brændstofstabilisatorproducenten ved sæsonens sidste påfyldning.

   Vigtigt: **Opbevar ikke brændstof længere tid end anbefalet af brændstofstabilisatorens producent.**
2. Lad motoren køre i 10 minutter for at fordele brændstoffet, der er tilsat stabilisator, i brændstofsystemet.
3. Sluk for motoren, lad den køle ned, og tøm brændstoftanken, eller lad motoren køre, indtil den slår fra.
4. Start motoren, og lad den køre, indtil den slår fra.
5. Brug choker eller spædepumpe på motoren, start den en tredje gang, og lad motoren køre, indtil den ikke starter.
6. Tap benzinen af brændstoftanken og karburatoren ved at følge disse trin:
   A. Løsn brændstofdækslet.
   B. Løsn den lille skrue på siden af beholderen til karburatorbrændstof (Figur 29), indtil brændstoffet begynder at tappes fra karburatoren.

      Vigtigt: **Fjern ikke beholderbolten fra bunden af karburatoren.**

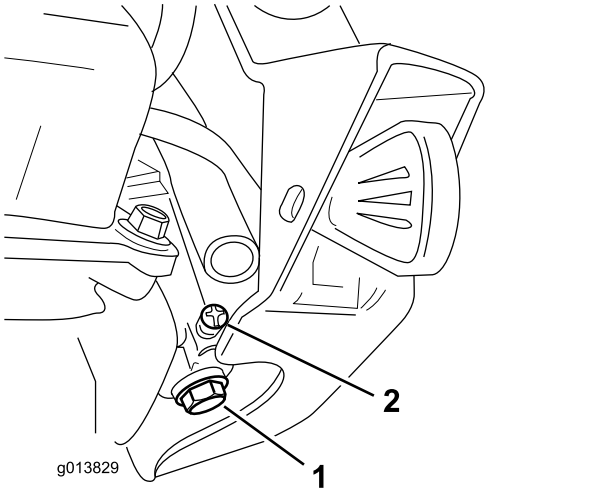

g013829

Figur 29

1. Karburatorens beholderbolt – må ikke fjernes
2. Lille skrue på karburatoren

   C. Vent et par minutter, indtil brændstoffet er løbet ud, og sæt derefter brændstofdækslet på plads og stram den lille skrue på karburatoren.

      Bemærk: Brug en håndholdt stjerneskruetrækker til at stramme karburatorskruen. For kraftig tilspænding af skruen forårsage overskruning og medføre lækage.
7. Bortskaf ubrugte brændstof korrekt. Genbrug det i henhold til de lokale forskrifter, eller brug det i din bil.
8. Mens motoren stadig er varm, skal motorolien skiftes. Se Skift af motorolien (side 15).
9. Fjern tændrøret.
10. Sprøjt 10 ml (2 tsk.) olie i tændrørshullet.
11. Monter tændrøret, og spænd det herefter til 27 til 30 N·m.
12. Tag tændingsnøglen ud, og træk langsomt i håndtaget til tilbageslagsstarteren for at fordele olien inden i cylinderen.
13. Rengør sneslyngen.
14. Pletmal ridsede overflader med maling, der kan købes hos en autoriseret serviceforhandler. Slib de berørte områder med sandpapir, før de males, og brug et rustforebyggende middel for at forhindre, at metaldele ruster.
15. Stram løse fastgørelsesanordninger. Reparer eller udskift alle beskadigede dele.
16. Tildæk sneslyngen, og opbevar den på et rent, tørt sted, der er utilgængeligt for børn. Lad motoren køle af, før du opbevarer maskinen på et lukket sted.

Bemærkninger:



Count on it.