Form No. 3405-370 Rev A

Freză de zăpadă Powerlite™

Nr. model38274—Nr. serie400000000şi Sus

Nr. model38284—Nr. serie400000000şi Sus

Manualul utilizatorului

Introducere

Această mainăeste proiectată pentru a fi utilizată de proprietarii de reedine. În primul rând, este proiectată pentru îndepărtarea zăpezii de pe suprafeţele pavate, precum şosele şi trotuare şi alte suprafeţe destinate traficului din zonele rezidenţiale sau comerciale. Nu este proiectată pentru îndepărtarea altor materiale în afară de zăpadă sau pentru curăţarea suprafeţelor cu pietriş.

Citiţi cu atenţie aceste informaţii pentru a învăţa modul corespunzător de utilizare şi întreţinere a produsului şi pentru a evita rănirea şi deteriorarea acestuia. Aveţi responsabilitatea de a utiliza produsul în mod corespunzător şi sigur.

Puteţi contacta Toro direct la www.Toro.com pentru informaţii despre produs şi accesorii, pentru ajutor privind căutarea unui distribuitor sau pentru înregistrarea produsului.

De fiecare dată când aveţi nevoie de service, piese originale Toro sau informaţii suplimentare, contactaţi un furnizor de servicii autorizat sau departamentul Servicii Clienţi Toro şi pregătiţi numerele de model sau de serie ale produsului. Figura1 identifică locaţia numerelor de model sau de serie pe produs. Scrieţi numerele în spaţiul furnizat.

Important: **Putei scana codul QR de pe autocolantul cu numărul de serie (dacă este disponibil) cu ajutorul unui dispozitiv mobil pentru a accesa date despre garanie, piese i alte informaii despre produs.**

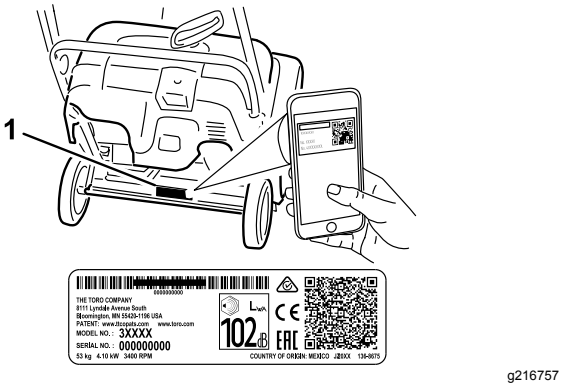

g216757

Figura1

1. Locaţia numerelor de model şi de serie

Nr. model_____

Nr. serie_____

Acest manual identifică potenialele pericole i conine mesaje de siguranăidentificate prin simbolul de alertă de sigurană (Figura2), semnalizând un pericol care poate cauza rănirea gravă sau moartea dacă nu respectai următoarele măsuri de precauie recomandate.



g000502

Figura2

Simbolul de alertă de sigurană

Acest manual utilizează 2 cuvinte pentru a evidenţia informaţiile. **Important** atrage atenţia asupra informaţiilor mecanice speciale şi **Notă** accentuează informaţiile generale care necesită atenţie specială.

Produsul respectă toate directivele europene relevante; pentru detalii, consultaţi Declaraţia de conformitate (DC) separată specifică produsului.

Important: **Dacă utilizai această mainăla peste 1500 m pentru o perioadă continuă, asigurai-vă că a fost instalat setul de mare altitudine astfel încât motorul să respecte reglementarea Consiliului statului California privind resursele aeriene (CARB)/Ageniei pentru protecia mediului din SUA (EPA) referitoare la emisie. Setul de mare altitudine creste performana motorului, prevenind ancrasarea bujiei, pornirea greoaie i creterea emisiilor. După instalarea setului, pe mainăse va ataa eticheta pentru mare altitudine alături de autocolantul cu numărul de serie. Contactai orice furnizor de service autorizat Toro pentru a obine setul i eticheta pentru mare altitudine potrivite mainii dumneavoastră. Pentru a localiza un furnizor convenabil pentru dumneavoastră, accesai site-ul web la www.Toro.com sau contactai departamentul Servicii Clieni Toro la numărul/numerele listate în declaraia dumneavoastră de garanie pentru controlul emisiilor. Îndepărtai setul de la motor i restabilii motorul la configuraia originală din fabrică atunci**

© 2018—The Toro® Company
8111 Lyndale Avenue South
Bloomington, MN 55420

Înregistraţi-vă la www.Toro.com.

CE

Instrucţiuni originale (RO)
Tipărit în Mexic
Toate drepturile rezervate

3405-370 A

când utilizai motorul la o altitudine mai mică de 1500 m. Nu utilizai la altitudini mici un motor care a fost modificat pentru altitudine mare, deoarece acest lucru poate duce la supraîncălzirea i defectarea motorului.

În cazul în care nu suntei siguri dacă motorul a fost modificat pentru altitudini mari, căutai următoarea etichetă (Figura3).

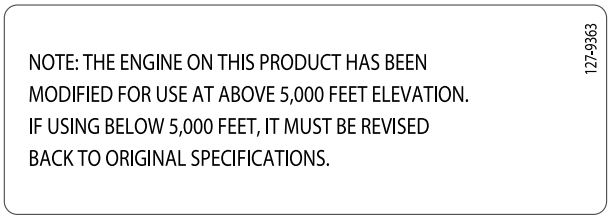

Figura3

Cuprins

Introducere 1
Siguranţă în funcţionare 2
Sigurana generală 2
Decal-uri instrucţionale şi de siguranţă 3
Reglare 4
1 Montarea mânerului 4
2 Montarea jgheabului de evacuare 4
3 Montarea mânerului demarorului cu recul 4
4 Umplerea motorului cu ulei 6
5 Reglarea cablului de comandă 6
Rezumat al produsului 7
Specificaţii 7
Echipamente / Accesorii 7
Operare 7
Înainte de utilizare 8
Sigurana înainte de utilizare 8
Umplerea rezervorului de combustibil 8
Verificarea nivelului uleiului de motor 8
În timpul utilizării 9
Sigurana în timpul utilizării 9
Pornirea motorului 10
Cuplarea lamelor rotorului 11
Decuplarea lamelor rotorului 11
Oprirea motorului 12
Reglarea jgheabului de evacuare şi deflectorului jgheabului 12
Curăţarea unui jgheab de evacuare înfundat 12
Freză de zăpadă cu autopropulsie 12
Indicaţii de exploatare 13
După utilizare 13
Sigurana după utilizare 13
Prevenirea îngheului după utilizare 13
Întreţinere 14
Program(e) de întreţinere recomandat(e) 14
Siguranţă în timpul întreinerii 14
Verificarea şi reglarea cablului de comandă 14
Inspectarea lamelor rotorului 15
Schimbarea uleiului de motor 15
Service-ul bujiei 17
Înlocuirea curelei de transmisie 17
Depozitare 18
Depozitarea maşinii 18

Siguranţă în funcţionare

Această freză de zăpadă poate provoca răni la nivelul mâinilor sau picioarelor i poate arunca obiecte. Nerespectarea următoarelor instruciuni de siguranţă poate provoca răniri grave.

Sigurana generală

Această mainăă respectă specificaiile ISO 8437.

- Trebuie să citii i să înelegei coninutul acestui *Manual al operatorului* înainte de a porni motorul. Asigurai-vă că toate persoanele care utilizează acest produs cunosc modul de utilizare, tiu să oprească rapid motorul i înleg avertizările.
- Oprii motorul ori de câte ori părăsii poziia de utilizare, indiferent de motiv.
- Nu vă sprijinii mâinile sau picioarele în apropierea pieselor aflate în micare.
- Nu punei în funciune maina fără ca toate apărătorile i celelalte dispozitive de protecie să fie montate i funcionale.
- Staţi la distanţă de orice gură de descărcare. inei alte persoane, în special copii, departe de aria de funcionare a mainii.
- Nu lăsaţi niciodată copii să utilizeze maşina.

Decal-uri instrucţionale şi de siguranţă

Instrucţiunile şi autocolantele cu informaţii privind siguranţa sunt uşor vizibile pentru operator şi sunt amplasate lângă orice zonă cu potenţial risc. Înlocuiţi orice autocolant care este deteriorat sau lipseşte.

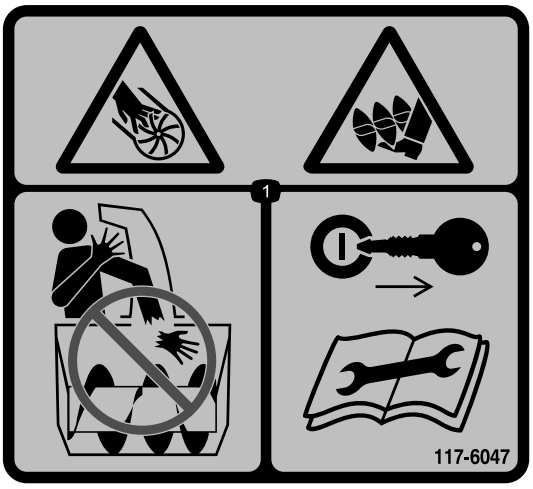

decal117-6047

117-6047

1. Pericole de tăiere/desprindere a mâinilor sau picioarelor, rotor şi angrenaj melcat – nu introduceţi mâna în jgheab; scoateţi cheia din contact şi citiţi instrucţiunile înainte de efectuarea lucrărilor de service sau de întreţinere.

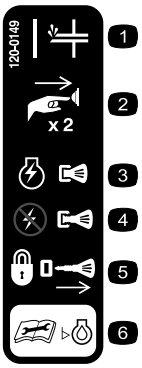

decal120-0149

120-0149

1. Piston
2. Împingeţi pistonul de 2 ori pentru a amorsa motorul.
3. Apăsai cheia în contact pentru a porni motorul.
4. Tragei cheia din contact pentru a opri motorul.
5. Scoateţi cheia pentru a bloca maşina.
6. Citiţi *manualul operatorului* înainte de a verifica nivelul de ulei.



decal117-7713

117-7713

1. Avertisment – citiţi *Manualul operatorului.*
2. Pericol de tăiere/dezmembrare, rotor – oprii motorul i ateptai ca angrenajul melcat să se oprească înainte de pleca de lângă mainã.
3. Pericol de aruncare a obiectelor – inei alte persoane la o distană sigură faă de mainã.
4. Pericol de vărsare a combustibilului – nu înclinaţi maşina în faţă sau în spate.
5. Pentru a activa angrenajul melcat, strângeţi bara de comanda.
6. Eliberaţi bara de comandă pentru a decupla angrenajul melcat.

Reglare

1

Montarea mânerului

Nu s-au solicitat piese

Procedură

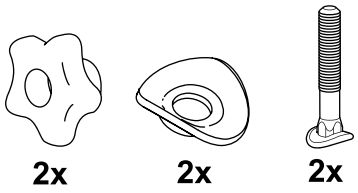

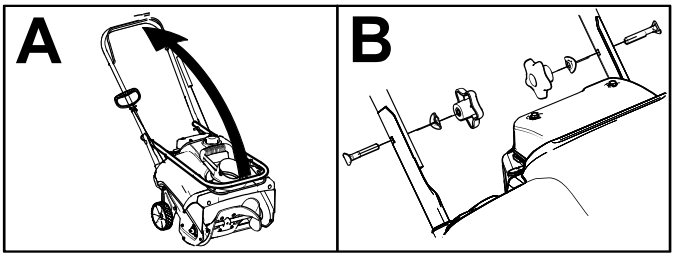

g253607

2

Montarea jgheabului de evacuare

Nu s-au solicitat piese

Procedură

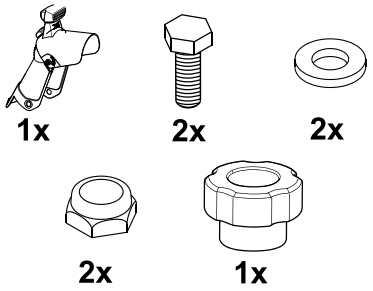

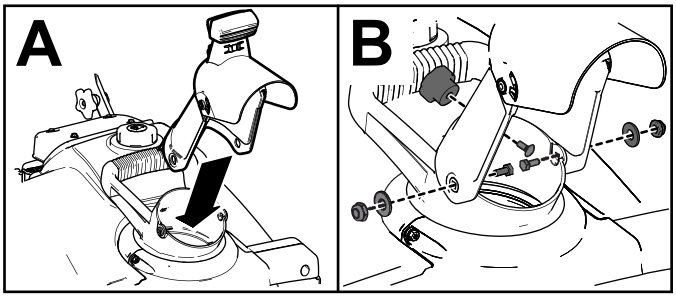

g255436

3

Montarea mânerului demarorului cu recul

Nu s-au solicitat piese

Procedură

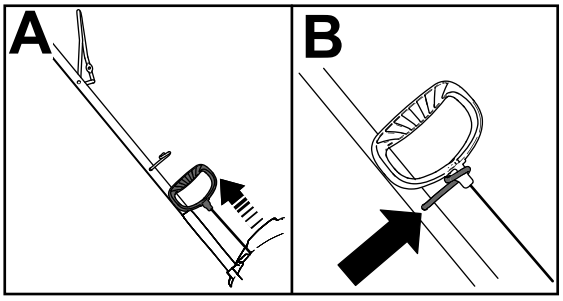

g253609

4

Umplerea motorului cu ulei

Nu s-au solicitat piese

Procedură

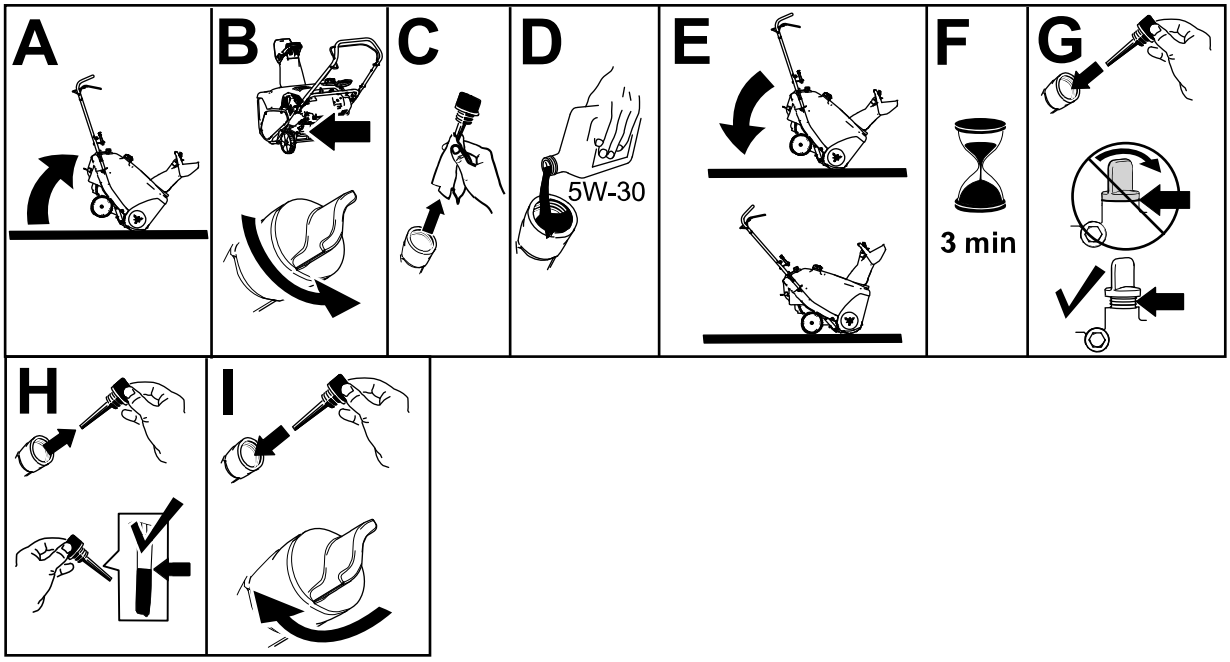

g253610

5

Reglarea cablului de comandă

Nu s-au solicitat piese

Procedură

Consultai Verificarea şi reglarea cablului de comandă (Pagină 14).

Rezumat al produsului

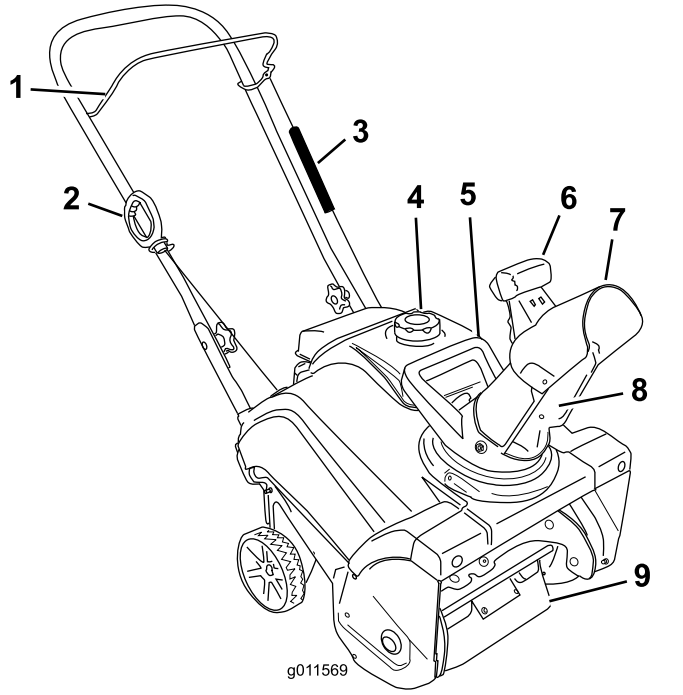

g011569

Figura8

1. Bară de comandă
2. Mâner demaror cu recul
3. Capac pentru arc
4. Capac rezervor de combustibil
5. Mâner jgheab
6. Manetă deflector jgheab
7. Deflector jgheab
8. Jgheab de evacuare
9. Lame rotor

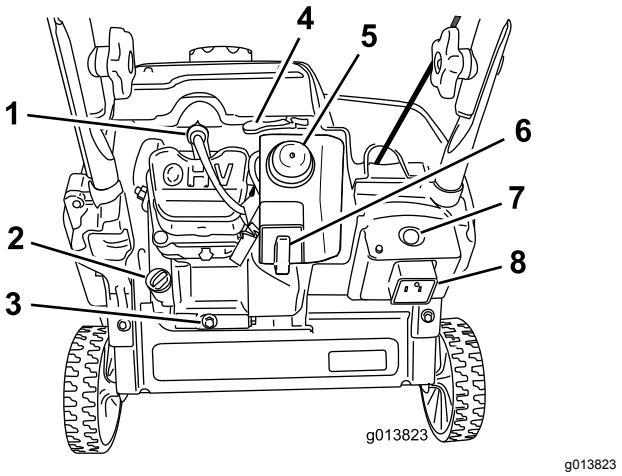

g013823

Figura9

1. Bujie
2. Buon rezervor ulei
3. Buon de golire a uleiului
4. Manetă de şoc
5. Piston
6. Cheie de contact
7. Buton de pornire electrică (doar modelul cu pornire electrică)
8. Fişă pentru pornire electrică (doar modelul cu pornire electrică)

Specificaţii

Model	Greutate	Lungime	Lăime	Înălime
38274	24,5 kg	94 cm	48 cm	114 cm
38284	26,3 kg			

Echipamente / Accesorii

Pentru extinderea i îmbunătăirea performanelor mainii este disponibilă o gamă de accesorii aprobate de Toro. Pentru lista accesoriilor aprobate, contactai centrul de service local sau un distribuitor Toro autorizat sau accesai www.Toro.com.

Pentru performane optime i utilizarea în sigurană a mainii, utilizai exclusiv piese i accesorii originale Toro. Piesele de schimb i accesoriile altor producători pot fi periculoase i pot anula garania produsului.

Operare

Notă: Determinaţi partea stângă şi dreaptă a maşinii din poziţia de operare normală.

Înainte de utilizare

Sigurana înainte de utilizare

Sigurana generală

- **Doar pentru modele cu pornire electrică:** Utilizai cabluri prelungitoare i prize conforme specificaiilor din manual. Verificai cablul electric înainte de a-l introduce într-o sursă de alimentare. Înlocuii cablul dacă este deteriorat. Deconectaţi cablul de alimentare de fiecare dată când nu porniţi maşina.
- Purtai îmbrăcăminte adecvată, inclusiv ochelari de protecie, pantaloni lungi, încălăminte solidă, antiderapantă i căti pentru protecia auzului. Strângei la spate părul lung i nu purtai îmbrăcăminte largă sau bijuterii.
- Inspectai cu atenie zona în care vei utiliza maina i îndepărtai toate preurile de ters picioarele, cărucioarele, plăcile, firele i alte obiecte străine.
- Dacă un scut, dispozitiv de sigurană sau autocolant este deteriorat, ilizibil sau pierdut, reparai-l sau înlocuii-l înainte de o nouă utilizare. De asemenea, strângeţi orice dispozitive de fixare desprinse.
- **Numai pentru modelele cu două trepte:** Reglai înălimea carcasei colectorului pentru a curăa o suprafaă cu pietri sau piatră spartă.

Măsuri de sigurană pentru combustibil

Combustibilul este extrem de inflamabil şi exploziv. Un incendiu sau o explozie cauzată de combustibil vă poate arde pe dumneavoastră şi pe cei din jur.

- Pentru a preveni o încărcare statică din cauza aprinderii combustibilului, plasaţi recipientul şi/sau maşina pe sol înainte de umplere, nu pe un vehicul sau obiect.
- Umplei rezervorul de combustibil într-un spaiu deschis, cu motorul rece. Fixai bine buonul rezervorului i tergei scurgerile.
- Nu manipulaţi combustibilul când fumaţi sau în apropierea unei flăcări deschise sau a scânteilor.
- Depozitaţi combustibilul într-un rezervor de combustibil corespunzător şi nu o lăsaţi la îndemâna copiilor.
- Când în rezervor există combustibil, înclinai maina numai conform instruciunilor.
- Dacă vărsai combustibil pe haine, schimbai-le imediat.

Umplerea rezervorului de combustibil

- Pentru rezultate optime utilizai numai benzină curată, proaspătă (să nu fie mai veche de 30 de zile), fără plumb cu o cifră octanică de 87 sau mai mare (metodă de clasificare (R+M)/2).
- Este acceptabil combustibilul oxigenat cu până la 10% etanol sau 15% MTBE în funcţie de volum.
- **Nu** utilizaţi amestecuri cu etanol ale benzinei (precum E15 sau E85) cu mai mult de 10% etanol în funcţie de volum. Pot apărea probleme de performanţă şi/sau deteriorări ale motorului care este posibil să nu fie acoperite de garanţie.
- **Nu** utilizaţi benzină cu conţinut de metanol.
- **Nu** depozitai combustibil în rezervorul de combustibil sau în recipientele de combustibil de-a lungul iernii decât dacă este utilizat un stabilizator de combustibil.
- **Nu** adăugai ulei în benzină.

Nu umplei peste partea inferioară a gâtului rezervorului de combustibil (Figura10).

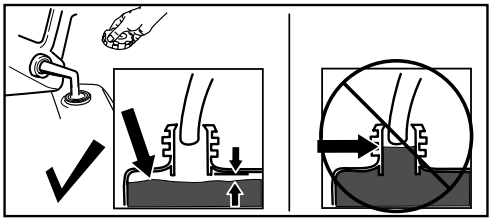

g216203

Figura10

Important: **Pentru rezultate optime, achiziionai numai cantitatea de combustibil pe care estimai că o vei utiliza în următoarele 30 de zile. În caz contrar, putei utiliza în orice moment un stabilizator/aditiv de combustibil pentru a menine prospeimea combustibilului pentru mai mult timp, conform specificaiilor producătorului stabilizatorului.**

Verificarea nivelului uleiului de motor

Interval de service: Înainte de fiecare folosinţă sau zilnic

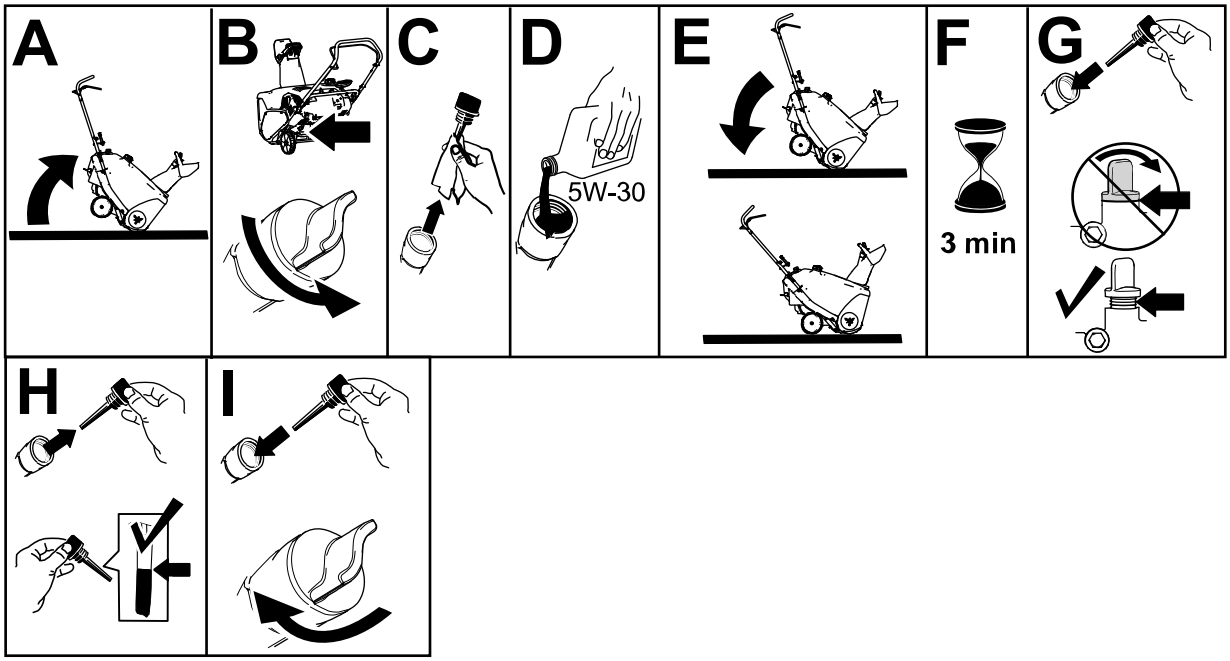

g253610

Figura11

În timpul utilizării

Sigurana în timpul utilizării

- **Oprii motorul înainte de desfundarea mainii i utilizai întotdeauna o tijă sau unealta pentru curăarea zăpezii (dacă a fost furnizată).**
- Staţi în spatele mânerelor şi la distanţă de gura de descărcare în timp ce utilizaţi maşina. **inei faa, mâinile, picioarele i alte pări ale corpului, precum i hainele, la distană de piesele mobile sau rotative.**
- Nu orientai niciodată evacuarea către persoane sau zone în care se pot înregistra daune ale proprietăii.
- Utilizai maina cu foarte mare atenie. Nu vă angrenai în nicio activitate care vă poate distrage atenia; în caz contrar, se pot înregistra daune ale proprietăii sau vătămări corporale.
- Fii precaut pentru a evita alunecarea sau căderea, mai ales când utilizai maina în mararier.
- Avei întotdeauna grijă când păii i inei ferm de ambele mânere. Mergei; nu alergai niciodată.
- Fii extrem de precaut când utilizai maina pe o pantă.
- Nu utilizai maina în condiii de vizibilitate sau lumină precară.
- Uitai-vă în spate i fii atent când deplasai maina în mararier.
- Atunci când nu curăai activ zăpada, întrerupei alimentarea angrenajului melcat.
- Fii extrem de precaut când utilizai maina pe sau când traversai alei (numai modelele cu 2 trepte), trotuare sau drumuri acoperite cu pietri. Acordai atenie pericolelor ascunse sau traficului.
- Nu încercai niciodată să efectuai reglaje cu motorul pornit, cu excepia celor prevăzute în instruciuni.
- În cazul în care ai lovit un obiect, oprii motorul, scoatei cheia de contact (numai în cazul modelelor cu pornire electrică) i verificai maina pentru a detecta eventualele avarii. Reparai orice avarie înainte de a porni maina.
- Dacă maina are vibraii anormale, oprii motorul i verificai imediat care este cauza acestora.
- Nu pornii motorul în spaii închise; gazele de eapament sunt periculoase.
- Nu supraîncărcai maina încercând să curăai zăpada prea repede.
- Decuplaţi toate ambreiajele şi comutaţi în treapta neutră înainte de a porni motorul.
- Oprii motorul de fiecare dată când părăsii poziia de utilizare, înainte de curăarea sau desfundarea colectorului, rotorului sau jgheabului de evacuare i când efectuai reparaii, reglaje sau verificări.
- Nu utilizaţi niciodată maşina la viteze de transport ridicate pe suprafeţe alunecoase.

Pornirea motorului

Model cu pornire electrică

Notă: Scoateţi mănuşa când împingeţi pistonul, astfel încât aerul să nu iasă din orificiul pistonului.

Important: **Nu utilizaţi pistonul sau maneta de şoc dacă motorul a fost pornit şi este fierbinte. Amorsarea excesivă poate inunda motorul şi poate preveni pornirea acestuia.**

Pentru a utiliza demarorul electric (doar pentru modele cu pornire electrică), conectai mai întâi un cablu de alimentare la fia pentru pornire electrică i apoi la o priză de alimentare cu întrerupător automat diferenial (GFCI). Utilizaţi numai un cablu prelungitor cu diametrul de 1,29 mm, certificat UL, recomandat pentru utilizarea în exterior şi care nu este mai lung de 15 m.

⚠ ATENŢIE

Cablul electric se poate deteriora, cauzând şoc sau incendiu.

Inspectaţi cu atenţie cablul electric înainte de a îl introduce într-o sursă de alimentare. În cazul în care cablul este deteriorat, nu îl utilizai. Înlocuiţi sau reparaţi cablul deteriorat imediat. Pentru asistenţă, contactaţi un centru de service autorizat.

Important: **Turaţi demarorul electric de maximum 10 ori la intervale de 5 secunde, după care opriţi-l 5 secunde. Utilizarea extinsă a demarorului electric poate duce la supraîncălzirea şi deteriorarea acestuia. Dacă motorul nu porneşte după o serie de încercări, aşteptaţi cel puţin 40 de minute pentru a permite demarorului să se răcească înainte de a încerca să îl porniţi din nou. Dacă motorul nu porneşte după a doua serie de încercări, transportaţi maşina la un centru de service autorizat pentru reparaii.**

În cazul în care demarorul cu recul nu funcţionează corespunzător, poate fi îngheţat. Dezgheţaţi demarorul înainte de a încerca să porniţi maşina.

⚠ AVERTISMENT

Dacă lăsaţi maşina conectată la o sursă de alimentare, cineva poate o porni accidental şi poate răni persoane sau poate provoca pagube materiale (doar modelele cu pornire electrică).

Deconectai cablul de alimentare de fiecare dată când nu pornii maina.

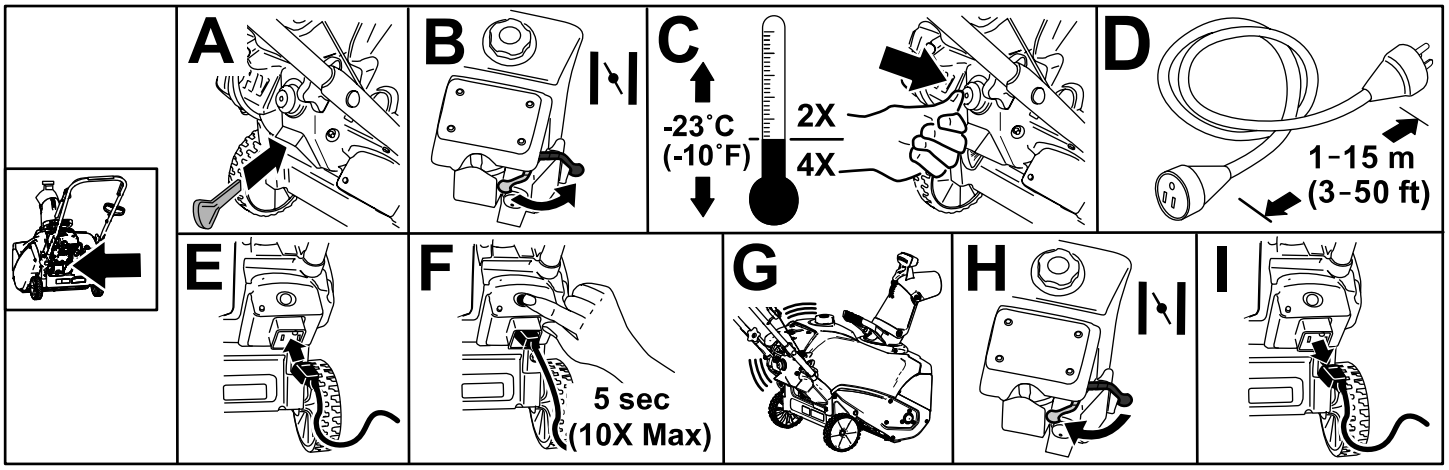

Figura12

Model standard

Notă: Scoateţi mănuşa când împingeţi pistonul, astfel încât aerul să nu iasă din orificiul pistonului.

Important: **Nu utilizaţi pistonul sau maneta de şoc dacă motorul a fost pornit şi este fierbinte. Amorsarea excesivă poate inunda motorul şi poate preveni pornirea acestuia.**

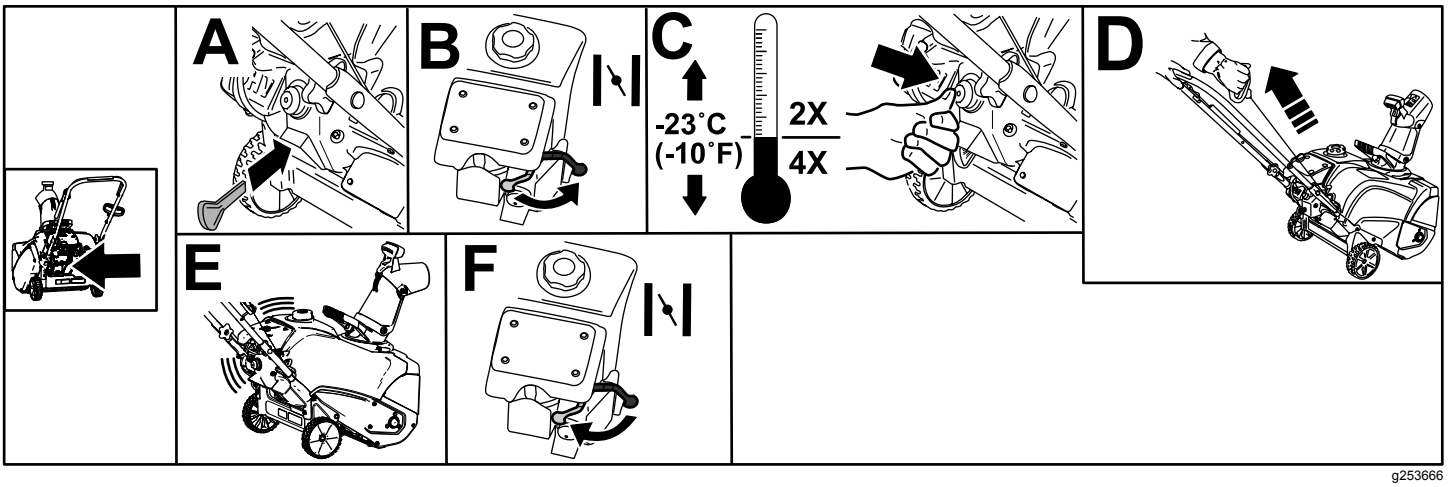

Figura13

Cuplarea lamelor rotorului

Pentru a cupla lamele rotorului, împingeţi bara de comandă spre mâner (Figura14).

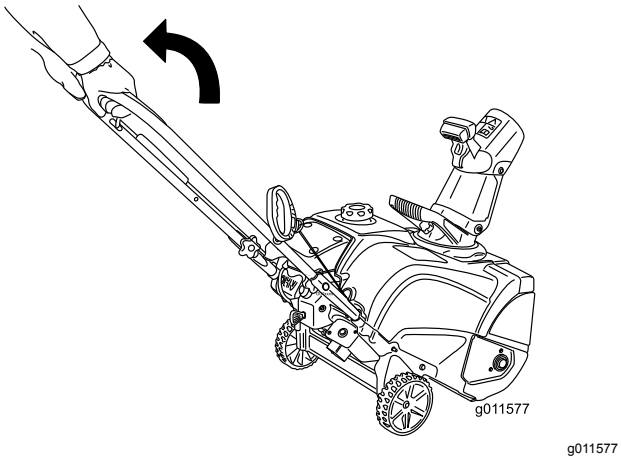

Figura14

Decuplarea lamelor rotorului

Pentru a decupla lamele rotorului, eliberaţi bara de comandă (Figura15).

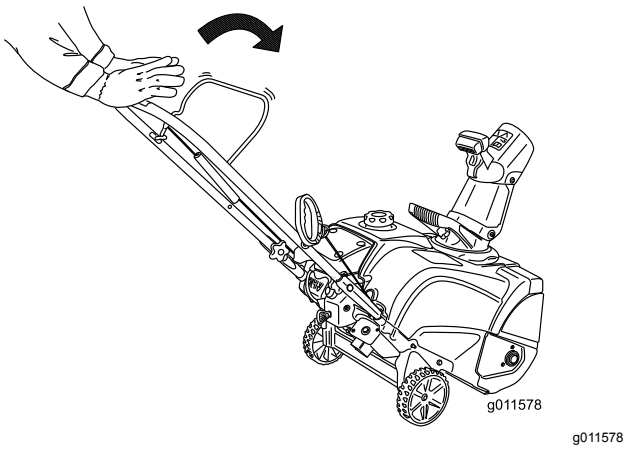

Figura15

Oprirea motorului

Pentru a opri motorul, trageţi cheia de contact până când se aude un clic indicând POZIŢIA DE OPRIRE (Figura16) sau deplasaţi maneta de şoc complet spre dreapta (B din Figura13).

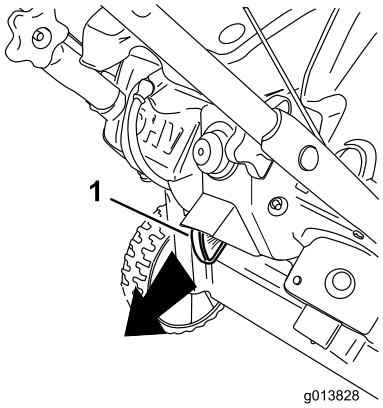

g013828

Figura16

1. Cheie de contact

Reglarea jgheabului de evacuare şi deflectorului jgheabului

Pentru a regla jgheabul de evacuare, deplasaţi mânerul jgheabului conform indicaţiilor din Figura17.

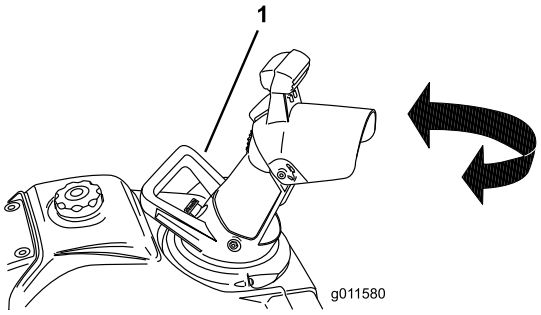

g011580

Figura17

1. Mâner jgheab

Pentru a ridica sau coborî unghiul deflectorului jgheabului, apăsaţi declanşatorul de pe deflectorul jgheabului şi deplasaţi deflectorul jgheabului în sus sau în jos (Figura18). Eliberaţi declanşatorul pentru a bloca deflectorul jgheabului.

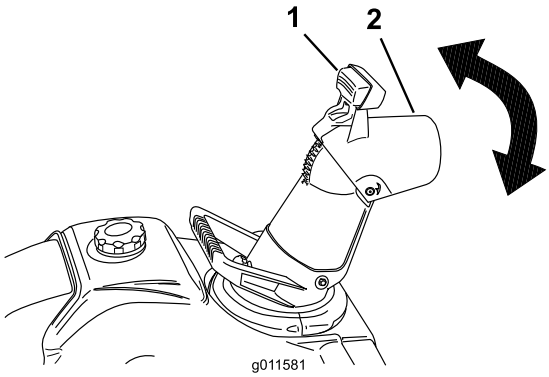

g011581

Figura18

1. Declanşator
2. Deflector jgheab

Curăţarea unui jgheab de evacuare înfundat

Pentru a curăţa jgheabul:

- **Oprii motorul.**
- Aşteptaţi 10 secunde pentru a vă asigura că lamele rotorului nu se mai rotesc.
- Utilizaţi întotdeauna un instrument de curăţare, nu mâinile.

Freză de zăpadă cu autopropulsie

Ridicaţi mânerul până când roţile de desprind de sol, iar screperul şi lamele rotorului ating solul. Maina va fi înclinată în faă (Figura19).

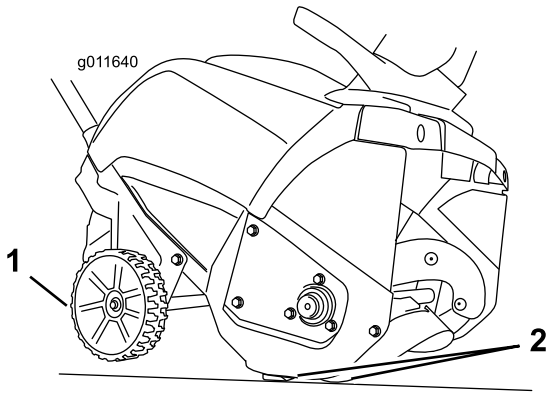

g011640

Figura19

1. Roţile desprinse de pe sol
2. Screperul şi lamele rotorului în contact cu solul

Notă: Variind uşor forţa de ridicare a mânerului, puteţi controla viteza de deplasare înainte a maşinii. Pe zăpadă mare, împingeţi în faţă mânerul, dacă este necesar, dar lăsaţi maşina să lucreze în propriul ritm.

Nu ridicaţi mânerul mai mult decât este necesar, deoarece screperul se va ridica de pe sol şi zăpada va ieşi prin partea din spate a maşinii.

Indicaţii de exploatare

⚠ ATENŢIE

Lamele rotorului pot arunca pietre, jucării sau alte obiecte străine şi pot cauza rănirea gravă a operatorului sau trecătorilor.

- **Meninei obiectele pe care lamele rotorului le pot prinde i proiecta la distană de zona care va fi curăată.**
- **inei copiii i animalele de companie la distană de zona de utilizare.**

- După ce a nins, îndepărtaţi zăpada cât mai repede posibil.
- Treceţi de mai multe ori pe fiecare brazdă pentru a asigura îndepărtarea completă a zăpezii.
- Descărcai zăpada în direcia opusă vântului, de fiecare dată când este posibil.
- Dacă maina nu se propulsează în faă pe suprafeele alunecoase sau în condiii de ninsoare abundentă, apăsai mânerul în faă, dar lăsai maina să lucreze în propriul său ritm.
- Maina poate lăsa urme de cauciuc pe beton proaspăt periat sau de culoare deschisă. Înainte de utilizare, testai maina într-o zonă ascunsă. Aceste urme nu sunt permanente.

După utilizare

Sigurana după utilizare

- Nu depozitai niciodată maina cu combustibil în rezervor într-o clădire în care sunt prezente surse de încălzire, precum boilere, radiatoare electrice cu convecie sau uscătoare electrice de rufe. Înainte de depozitarea mainii în orice spaiu, lăsai motorul să se răcească.
- Pentru informaii importante privind depozitarea mainii pentru mai mult de 30 de zile, consultai Depozitare (Pagină 18).
- Lăsai motorul să funcioneze timp de câteva minute după utilizare, pentru a preveni înghearea colectorului i a rotorului.

Prevenirea înghеului după utilizare

- Lăsai motorul să funcioneze timp de câteva minute pentru a preveni înghearea pieselor mobile. Oprii motorul, ateptai ca toate piesele mobile să se oprească i scoatei gheaa i zăpada din maină.
- Curăai orice urmă de zăpadă i gheaă de la baza jgheabului.
- Rotii jgheabul de evacuare la stânga i la dreapta pentru a-l curăa de orice acumulare de gheaă.
- Când cheia este scoasă din contact, trageţi de câteva ori de mânerul demarorului cu recul sau conectaţi cablul electric la o sursă de alimentare şi la maşină şi apăsaţi butonul de pornire electrică o dată pentru a preveni îngheţarea demarorului cu recul şi/sau a demarorului electric (doar pentru modelele cu pornire electrică).
- Pe condiii de zăpadă i vreme rece, anumite comenzi i piese mobile pot înghea. Nu utilizai foră excesivă când încercai să acionai comenzile îngheate. Dacă întâmpinai dificultate la utilizarea oricăror comenzi sau piese, pornii motorul i lăsai-l să funcioneze timp de câteva minute.

Întreţinere

Program(e) de întreţinere recomandat(e)

Interval de întreţinere şi service	Procedură de întreţinere
După prima oră	• Verificaţi cablul de comandă şi reglaţi, dacă este necesar. • Verificai dispozitivele de fixare desprinse i strângei-le, dacă este necesar.
După primele 2 ore	• Schimbai uleiul de motor.
Înainte de fiecare folosinţă sau zilnic	• Verificai nivelul de ulei de motor i adăugai ulei, dacă este necesar.
Anual	• Verificaţi cablul de comandă şi reglaţi, dacă este necesar. • Inspectaţi lamele rotorului şi solicitaţi unui furnizor de servicii autorizat să înlocuiască lamele rotorului şi screperul, dacă este necesar. • Schimbai uleiul de motor. • Efectuaţi lucrări de service asupra bujiei şi înlocuiţi-o, dacă este necesar. • Verificai dispozitivele de fixare desprinse i strângei-le, dacă este necesar. • Solicitai unui furnizor de servicii autorizat să verifice cureaua de transmisie i înlocuii-o, dacă este necesar.
Anual sau înainte de depozitare	• Pregătiţi maşina pentru depozitare.

Siguranã în timpul întreinerii

Citii următoarele precauii privind sigurana înainte de a efectua operaii de întreinere pe mainã:

- Înainte de repararea, reglarea sau curãarea mainii, oprii motorul i scoatei cheia. Dacã sunt necesare reparaii majore, contactai un centru de service autorizat.
- Purtai ochelari de protecie de fiecare datã când reglai sau reparai maina pentru a vã proteja ochii împotriva obiectelor care pot fi proiectate de mainã.
- Verificai toate dispozitivele de fixare la intervale frecvente pentru a vã asigura cã sunt bine strânse, astfel încât maina sã se afle în stare sigurã de funcionare.
- Nu modificai setãrile regulatorului motorului.

  Cumpãrai doar piese de schimb i accesorii originale Toro.

Verificarea şi reglarea cablului de comandă

Verificarea cablului de comandă

Interval de service: După prima oră—Verificaţi cablul de comandă şi reglaţi, dacă este necesar.

Anual—Verificaţi cablul de comandă şi reglaţi, dacă este necesar.

Important: **Trebuie să verificaţi şi poate fi nevoie să reglaţi cablul de comandă înainte de a utiliza maşina pentru prima dată.**

Deplasaţi bara de comandă în spate către mâner pentru a elimina jocul cablului de comandă (Figura20).

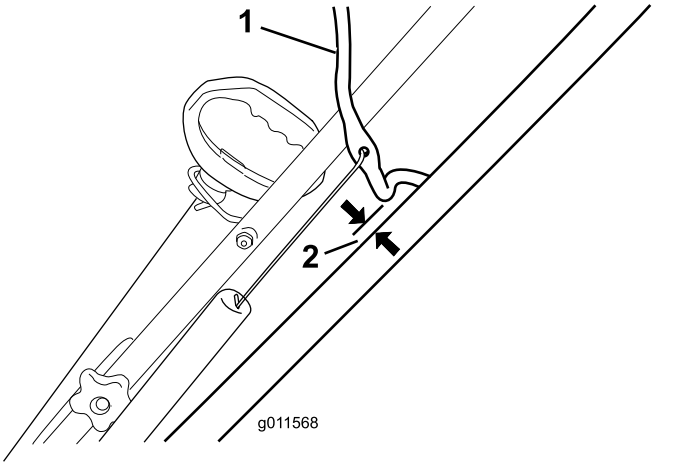

g011568

Figura20

1. Bară de comandă
2. 2 - 3 mm

Notă: Asiguraţi-vă că între bara de comandă şi mâner există un spaţiu de 2 - 3 mm (Figura20).

Important: **Cablul de comandă trebuie să aibă un anumit joc atunci când decuplaţi bara de comandă de pe lamele rotorului pentru a oprire corespunzătoare.**

Reglarea cablului de comandă

1. Glisaţi în sus capacul arcului şi desprindeţi arcul de pe tija de reglare (Figura21).

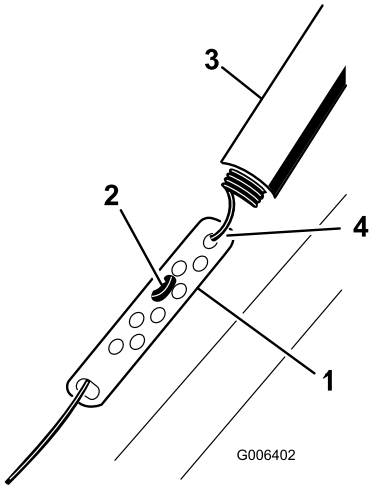

g006402

Figura21

1. Tijă de reglare
2. Garnitură în Z
3. Capac pentru arc
4. Desprindeţi arcul aici.

Notă: Puteţi trage în sus de tija de reglare şi de cablu pentru a simplifica desprinderea arcului.

2. Dacă este necesar, deplasaţi garnitura în Z la un orificiu superior sau inferior de pe tija de reglare pentru a obţine un spaţiu de 2 - 3 mm între bara de comandă şi mâner (Figura21).

Notă: Deplasarea garniturii în Z într-o poziţie superioară reduce distanţa dintre bara de comandă şi mâner; deplasarea într-o poziţie inferioară creşte spaţiul.

3. Prindeţi arcul pe tija de reglare şi glisaţi capacul arcului peste tija de reglare.
4. Verificai reglarea; consultai Verificarea cablului de comandă (Pagină 14).

Notă: Cureaua poate aluneca (scârţâi) în condiţii de umezeală; pentru a usca sistemul de acţionare, porniţi rotorul şi turaţi-l fără sarcină timp de 30 de secunde.

Inspectarea lamelor rotorului

Interval de service: Anual—Inspectaţi lamele rotorului şi solicitaţi unui furnizor de servicii autorizat să înlocuiască lamele rotorului şi screperul, dacă este necesar.

Înainte de fiecare sesiune, verificaţi lamele rotorului în privinţa uzurii. Când marginea unei lame a rotorului s-a uzat până la orificiul care indică uzura, solicitaţi unui centru de service autorizat să înlocuiască lamele rotorului şi screperul (Figura22).

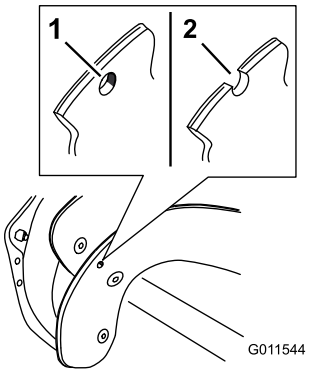

g011544

Figura22

1. Orificiul care indică uzura este intact; nu trebuie să înlocuiţi lamele rotorului.
2. Orificiul care indică uzura este expus; înlocuiţi lamele rotorului şi screperul.

Schimbarea uleiului de motor

Interval de service: După primele 2 ore

Anual

Dacă este posibil, turai motorul timp de câteva minute înainte de schimba uleiul pentru a îl încălzi. Uleiul

cald curge mai bine i transportă mai muli ageni de contaminare.

Specificaii ulei de motor

Capacitate ulei de motor	0,35 l
Vâscozitate ulei	Consultai Figura24.
Clasificare de service API	SJ sau superioară

1. Rezervorul de ulei nu trebuie umplut excesiv (consultaţi Figura7), iar capacul de combustibil trebuie să fie bine fixat.
2. Deplasaţi maşina pe o suprafaţă uniformă.
3. Plasaţi o tavă de golire a uleiului sub buşonul de golire a uleiului (Figura9), scoateţi buşonul de golire a uleiului şi înclinaţi maşina în spate (mânerul în jos) la jumătatea distanei până la sol pentru a scurge uleiul uzat în tava de golire a uleiului.

   Important: **Nu înclinaţi maşina complet în spate până când atinge solul, deoarece combustibilul se poate scurge din maşină.**
4. După scurgerea uleiului uzat, readucei maina în poziie de operare.
5. Montai buonul de golire a uleiului i strângei-l bine.
6. Curăai zona din jurul capacului de umplere cu ulei (Figura9).
7. Deşurubaţi buonul rezervorului de ulei şi scoateţi-l.
8. **Turnaţi** uşor ulei în orificiul de umplere cu ulei. Aşteptaţi 3 minute, verificaţi nivelul de ulei de pe joją ştergând joja şi apoi introduceţi-o, **fără a înşuruba,** capacul de umplere cu ulei în orificiu.

   Notă: Pentru a determina nivelul corespunzător de ulei de pe joją, consultaţi Figura23.

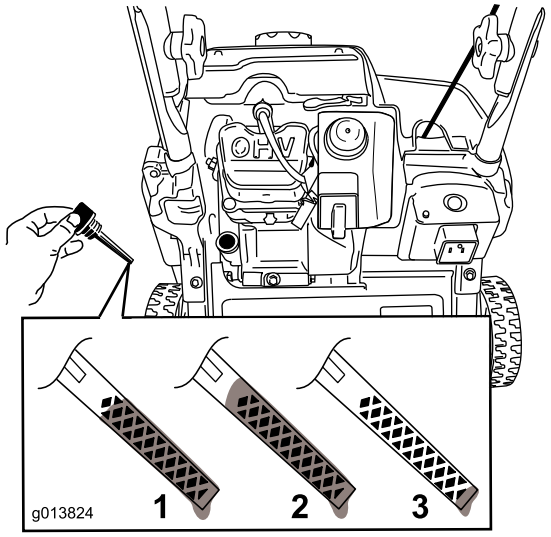

g013824

Figura23

1. Nivelul de ulei a atins punctul maxim.
2. Nivelul de ulei este prea ridicat – scoateţi uleiul din carter.
3. Nivelul de ulei este prea scăzut – adăugaţi ulei în carter.

Notă: Puteţi înclina puţin maşina în faţă (mâner în sus) pentru a simplifica operaţiunea de adăugare a uleiului. Ţineţi minte să readuceţi maşina în poziţie de operare înainte de a verifica nivelul de ulei.

Important: **Nu înclinaţi maşina complet în faţă, deoarece combustibilul se poate scurge din maşină.**

Utilizaţi Figura24 pentru a selecta cea mai bună vâscozitate a uleiului pentru domeniul de temperatură exterioară aşteptat:

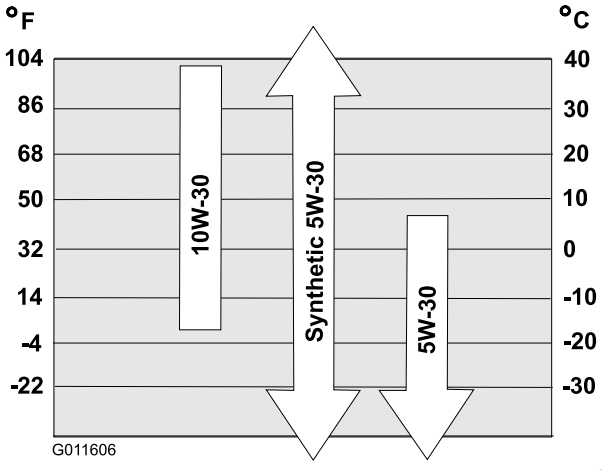

g011606

Figura24

Notă: Umpleţi carterul motorului cu ulei până când joja indică faptul că nivelul de ulei de motor este corect conform indicaţiilor din Figura23.

Dacă umpleţi cu o cantitate prea mare de ulei, scurgeţi uleiul în exces prin orificiul de golire într-o tavă de golire a uleiului.

9. Înurubai buonul rezervorului de ulei în orificiul de umplere i strângei-l manual.
10. Ştergeţi orice urmă de ulei vărsat.
11. Eliminaţi uleiul utilizat în moc corespunzător la centrul de reciclare local.

Service-ul bujiei

Interval de service: Anual—Efectuaţi lucrări de service asupra bujiei şi înlocuiţi-o, dacă este necesar.

Utilizaţi o bujie Toro (Nr. piesă 119-1961).

1. Oprii motorul i ateptai până la oprirea tuturor pieselor mobile.
2. Deconectaţi cablul bujiei (Figura9).
3. Curăţaţi zona din jurul bujiei.
4. Scoateţi bujia din chiulasa cilindrului.

   Important: **Înlocuiţi o bujie crăpată, stricată sau murdară. Nu curăţaţi electrozii, deoarece nisipul care pătrunde în cilindru poate deteriora motorul.**
5. Reglai decalajul bujiei la 0,76 mm, aa cum este indicat în (Figura25).

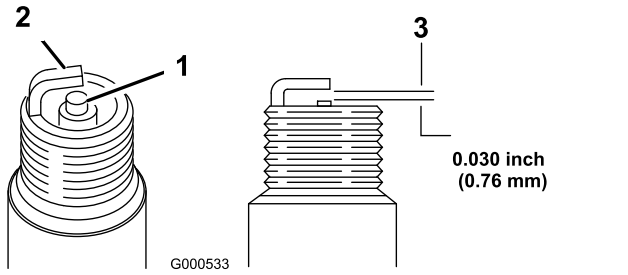

g000533

Figura25

1. Izolator electrod central
2. Electrod lateral
3. Distanţă dintre electrozi (a nu se scala)

6. Montaţi bujia şi strângei-o la un cuplu de 27 - 30 N·m
7. Conectaţi cablul la bujie.

Înlocuirea curelei de transmisie

În cazul în care cureaua de transmisie ester uzată, este îmbibată în ulei, fisurată excesiv, deteriorată sau avariată într-un alt mod, înlocuii-o.

1. Scoatei cele 4 uruburi care fixează capacul (Figura26) curelei de transmisie.

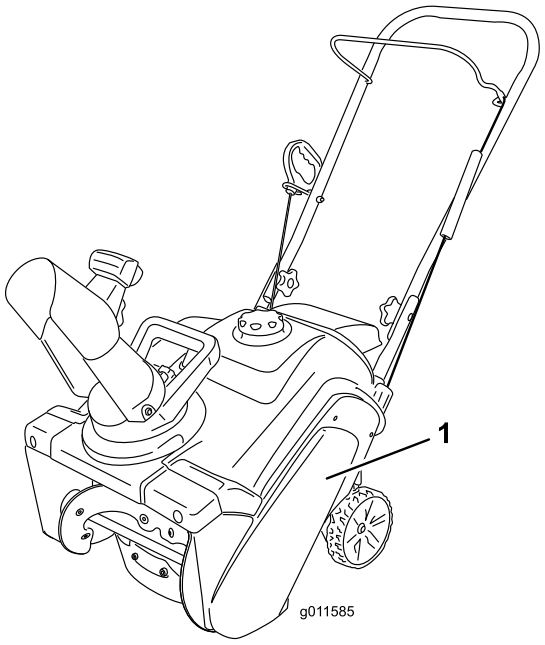

g011585

Figura26

1. Capac curea de transmisie

Notă: Colul inferior faă al capacului curelei de transmisie este fixat cu un urub mai mic, o aibă i o contrapiuliă.

2. Scoatei cureaua de pe fulia rotorului
3. Apăsai în jos pe braul rolei de ghidare i scoatei cureaua din spaiul dintre opritorul rolei de ghidare i fulia rotorului.

   Notă: Dispozitivul de ghidare a curelei pentru fulia motorului este foarte apropiată de fulie i este posibil să nu încapă cureaua în spaiul respectiv.
4. Răsucii cureaua în faa dispozitivul de ghidare a curelei, astfel încât să rămână prinsă între rola de ghidare a curelei i fulia motorului.
5. Introducei o urubelniă în orificiul din rolei de ghidare a curelei, conform Figura27 i îndepărtai dispozitivul de ghidare a curelei de fulia rotorului pentru a trage cureaua prin spaiul respectiv.

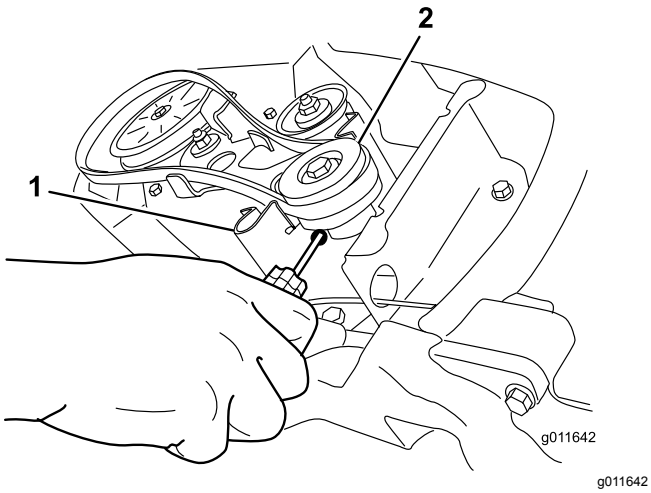

Figura27

1. Dispozitiv de ghidare a curelei
2. Fulie motor

Notă: Nu îndoii sau deteriorai dispozitivul de ghidare a curelei.

6. Pentru a monta noua curea de transmisie, inversai paii de mai sus.

   Important: **Asigurai-vă că montai cureaua de transmisie, astfel încât să fie deasupra celor 2 urechi de pe braul rolei de ghidare i sub frâna rolei de ghidare (Figura28).**

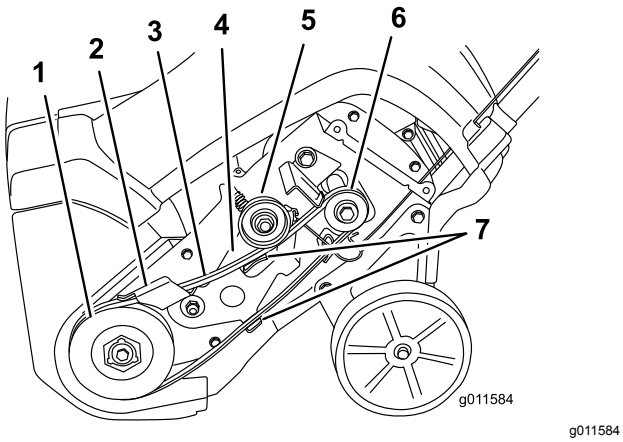

Figura28

1. Fulie rotor
2. Opritor rolă de ghidare
3. Cureaua de transmisie
4. Bra rolă de ghidare
5. Fulie rolă de ghidare
6. Fulie motor
7. Umerii de pe braul rolei de ghidare

7. Montaţi cureaua de transmisie cu ajutorul şuruburilor pe care le-aţi scos în etapa 1.

Depozitare

Depozitarea maşinii

⚠ ATENŢIE

Vaporii eliberai de combustibil sunt foarte inflamabili, explozivi i periculoi, dacă sunt inhalai. Dacă depozitai maina într-o zonă cu o flacără deschisă, vaporii eliberai de combustibil se pot aprinde i pot cauza o explozie.

- **Nu depozitai niciodată maina într-o casă (zonă de locuit), subsol sau orice altă zonă în care pot fi prezente surse de încălzire, precum boilere i radiatoare electrice cu convecie, uscătoare electrice de rufe, cuptoare i alte echipamente asemănătoare.**
- **Nu înclinaţi maşina în faţă sau în spate cu combustibil în rezervorul de combustibil, deoarece combustibilul se poate scurge din maşină.**
- **Nu depozitaţi maşina cu mânerul înclinat spre sol; în caz contrar, uleiul se va scurge în cilindrul motorului şi apoi pe sol, iar motorul nu va porni sau nu va funcţiona.**

1. La ultima realimentare a sezonului, adăugaţi stabilizator de combustibil în combustibilul proaspăt, conform instrucţiunilor producătorului stabilizatorului.

   Important: **Nu depozitai combustibilul pentru o perioadă mai lungă decât cea sugerată de producătorul stabilizatorului de combustibil.**

2. Turai motorul timp de 10 minute pentru a distribui combustibilul condiionat prin sistemul de alimentare cu combustibil.
3. Oprii motorul, lăsai-l să se răcească i scurgei combustibilul din rezervorul de combustibil sau turai motorul până se oprete.
4. Pornii motorul i turai-l până se oprete.
5. Aplicai un oc motorului sau amorsai-l, pornii-l o a treia oară i turai motorul până când nu mai pornete.
6. Goliţi combustibilul din rezervor şi carburator efectuând următoarele etape:
   A. Slăbii capacul de la rezervor.
   B. Deşurubaţi, dar nu scoateţi şuruburile mici de pe partea laterală a recipientului de combustibil al carburatorului (Figura29) decât după ce combustibilul începe să se scurgă din carburator.

Important: **Nu scoateţi şurubul recipientului carburatorului din partea de jos a carburatorului.**

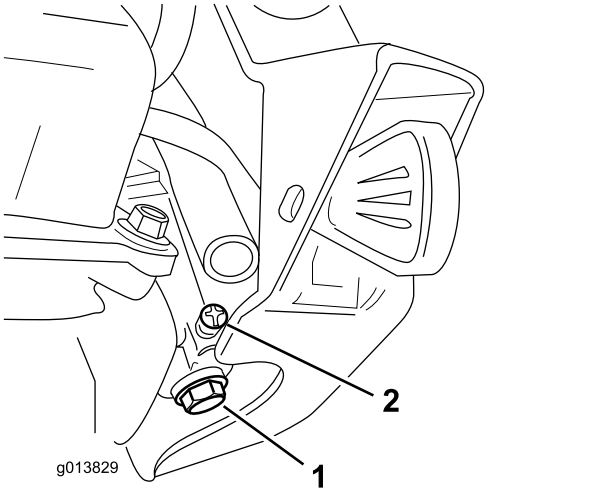

Figura29

1. Şurub vasul carburator – nu scoateţi
2. Şurub mic pe carburator

C. Aşteptaţi câteva minute până când combustibilul s-a scurs, după care montaţi capacul combustibilului şi strângeţi şurubul mic al carburatorului.

Notă: Utilizai o urubelniă în cruce manuală pentru a strânge urubul carburatorului. Strângerea excesivă a urubului poate provoca avarierea sau poate cauza scurgeri.

7. Eliminaţi în mod corespunzător combustibilul neutilizat. Reciclai-l în funcie de codurile locale sau utilizai-l în automobil.
8. Schimbai uleiul de motor cât timp motorul este cald. Consultai Schimbarea uleiului de motor (Pagină 15).
9. Demontai bujia.
10. Introducei 10 ml (2 linguri) de ulei în orificiul bujiei.
11. Montai manual bujia i apoi strângei-o la un cuplu între 27 i 30 N·m.
12. Când cheia este scoasă din contact, trageţi uşor de demarorul cu recul pentru a unge cu ulei interiorul cilindrului.
13. Curăai maina.
14. Retuai suprafeele zgâriate cu vopsea disponibilă de la un furnizor de servicii autorizat. Nisipul a afectat zonele înainte de vopsire, utilizai un agent de prevenire a formării ruginii pentru a împiedica ruginirea pieselor metalice.
15. Strângei orice dispozitive de fixare desprinse. Reparai sau înlocuii orice piese deteriorate.
16. Acoperii maina i depozitai-o într-un loc curat, uscat, la distană de copii. Înainte de depozitarea mainii în orice spaiu, lăsai motorul să se răcească.



Count on it.