Form No. 3405-371 Rev A

Снегоуборщик Powerlite®

Номер модели 38274—Заводской номер 400000000 и до

Номер модели 38284—Заводской номер 400000000 и до

Руководство оператора

Введение

Данная машина предназначена для бытового использования. Снегоуборщик рассчитан прежде всего на уборку снега с поверхностей с твердым покрытием, таких как проезды и тротуары, а также других поверхностей для передвижения по жилым или коммерческим объектам. Он предназначен исключительно для уборки снега и не должен использоваться для очистки гравийных поверхностей.

Внимательно изучите данное руководство, чтобы знать как правильно использовать и обслуживать машину, не допуская ее повреждения и травмирования персонала. Вы несете ответственность за правильное и безопасное использование машины.

Вы можете связаться с компанией Toro непосредственно через веб-сайт www.Toro.com для получения информации об изделии и принадлежностях, чтобы найти дилера или зарегистрировать изделие.

Для выполнения технического обслуживания, приобретения оригинальных запчастей Toro или получения дополнительной информации обращайтесь в сервисный центр официального дилера или в отдел технического обслуживания компании Toro. Не забудьте при этом указать модель и серийный номер изделия. На Рисунок 1 показано расположение номера модели и серийного номера. Запишите номера в предусмотренном для этого месте.

Внимание: **С помощью мобильного устройства вы можете отсканировать QR-код на табличке с серийным номером (при наличии), чтобы получить информацию по гарантии и запчастям, а также другие сведения об изделии.**

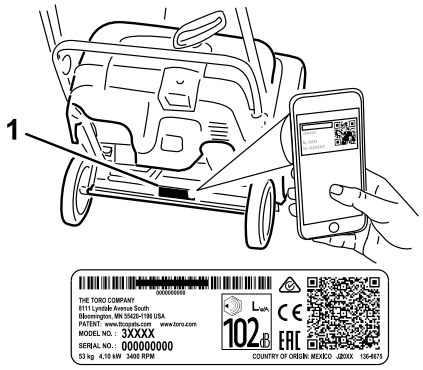

g216757

Рисунок 1

1. Место номера модели и серийного номера

Номер модели _____

Заводской номер _____

В настоящем руководстве приведены потенциальные опасности и рекомендации по их предотвращению, обозначенные символом (Рисунок 2), который предупреждает об опасности серьезного травмирования или гибели в случае несоблюдения пользователем рекомендуемых мер безопасности.



g000502

Рисунок 2

Символ предупреждения об опасности

Для выделения информации в данном руководстве используются два слова. **Внимание** — привлекает внимание к специальной информации, относящейся к механической части машины, и **Примечание** — выделяет общую информацию, требующую специального внимания.

© 2018—The Toro® Company
8111 Lyndale Avenue South
Bloomington, MN 55420

Регистрация в www.Toro.com.

Перевод исходного документа (RU)
Напечатано в Мексике
Все права защищены

3405-371 A

Данное изделие соответствует всем европейским директивам; подробные сведения содержатся в документе «Декларация соответствия» на каждое отдельное изделие.

Внимание: **При эксплуатации этой машины на высоте более 1500 м в течение длительного времени, убедитесь, что на ней установлен высотный комплект, чтобы двигатель удовлетворял требованиям директив по токсичности выхлопа CARB/EPA. Высотный комплект увеличивает производительность двигателя, предотвращает засорение свечи зажигания, трудности с запуском и повышенный выброс вредных веществ. После установки комплекта прикрепите предупреждающую наклейку о высотном комплекте рядом с наклейкой с серийным номером на машине. Для приобретения подходящего высотного комплекта и предупреждающей наклейки для машины свяжитесь с официальным дилером компании Toro по техобслуживанию. Чтобы найти ближайшего дилера, посетите веб-сайт www.Toro.com или свяжитесь с отделом обслуживания заказчиков компании Toro по телефону (телефонам), указанному в «Гарантийных обязательствах на системы контроля выхлопных газов». При работе двигателя на высоте ниже 1 500 м снимите комплект с двигателя и восстановите его исходную заводскую конфигурацию. Запрещается эксплуатация на малых высотах двигателя, переоборудованного для работы на большой высоте, так как это может вызвать перегрев и повреждение двигателя.**

В случае сомнения, переоборудована ли машина для работы на высоте, посмотрите, имеется ли такая наклейка (Рисунок 3).

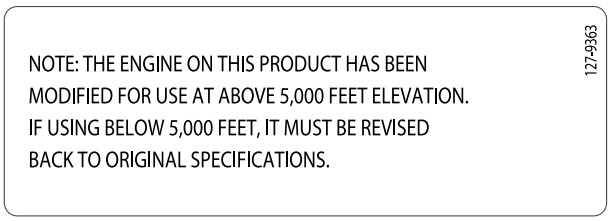

Рисунок 3

Содержание

Введение 1
Техника безопасности 2
Общие правила техники безопасности 3
Наклейки с правилами техники безопасности и инструкциями 3
Сборка 5
1 Установка рукоятки 5
2 Установка разгружающего спуска 5
3 Установка рукоятки ручного стартера 5
4 Заправка двигателя маслом 7
5 Регулировка тросика управления 7
Знакомство с изделием 8
Технические характеристики 8
Навесные орудия и приспособления 8
Эксплуатация 9
До эксплуатации 9
Правила техники безопасности при подготовке машины к работе 9
Заправка топливного бака 9
Проверка уровня масла в двигателе 10
В процессе эксплуатации 10
Правила техники безопасности во время работы 10
Пуск двигателя 11
Запуск лопастей ротора 13
Прекращение вращения лопастей ротора 13
Останов двигателя 13
Регулировка разгружающего спуска и дефлектора 13
Чистка засоренного разгружающего спуска 14
Самоходное движение Снегоуборщик 14
Советы по эксплуатации 14
После эксплуатации 14
Правила техники безопасности после работы с машиной 14
Защита от воздействия низких температур по окончании использования 15
Техническое обслуживание 16
Рекомендуемый график(и) технического обслуживания 16
Техника безопасности при обслуживании 16
Проверка и регулировка тросика управления 16
Осмотр лопастей ротора 17
Замена масла в двигателе 18
Обслуживание свечи зажигания 19
Замена приводного ремня 19
Хранение 21
Хранение машины 21

Техника безопасности

Снегоуборщик может привести к травматической ампутации конечностей, а также к травмированию отброшенными предметами. Несоблюдение

приведенных далее инструкций по безопасности может привести к получению серьезной травмы.

Общие правила техники безопасности

Данная машина соответствует техническим условиям ISO 8437.

- Перед запуском двигателя внимательно прочитайте и изучите содержание настоящего *Руководства оператора*. Убедитесь в том, что все лица, использующие данное изделие, знают, как его применять, освоили порядок быстрой остановки двигателя и понимают все предупреждения.
- Останавливайте двигатель всегда, когда покидаете рабочее место оператора по какой-либо причине.
- Не держите руки и не ставьте ноги рядом с движущимися частями машины.
- Не эксплуатируйте машину, если на своих штатных местах отсутствуют ограждения и другие защитные приспособления, которые также должны быть в рабочем состоянии.
- Держитесь на достаточном расстоянии от всех отверстий выброса. Следите, чтобы посторонние лица, особенно маленькие дети, не заходили в рабочую зону.
- Запрещается допускать детей к эксплуатации машины.

Наклейки с правилами техники безопасности и инструкциями

Предупреждающие наклейки и инструкции по технике безопасности должны быть хорошо видны оператору и установлены во всех местах потенциальной опасности. Заменяйте поврежденные или утерянные наклейки.

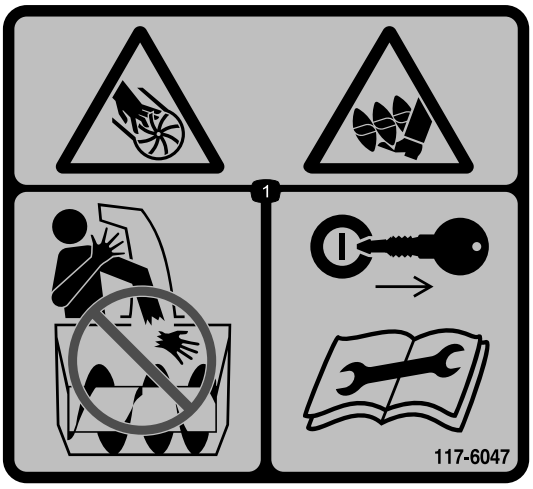

decal117-6047

117-6047

1. Опасность порезов или травматической ампутации рук или ног крыльчаткой и шнеком! Не помещайте руку в разгружающий спуск; извлеките ключ зажигания и прочтите инструкции перед выполнением ремонта или технического обслуживания.

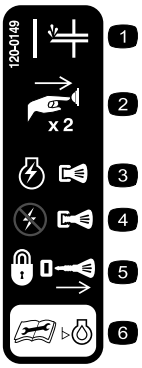

decal120-0149

120-0149

1. Заливочный насос
2. Нажмите 2 раза кнопку заливочного насоса для прокачки топливной системы двигателя.
3. Для включения двигателя нажмите на ключ.
4. Для выключения двигателя вытяните ключ.
5. Для блокирования машины извлеките ключ.
6. Прочтите *Руководство оператора* перед проверкой уровня масла в двигателе.



decal117-7713

117-7713

1. Осторожно! Прочтите *Руководство оператора.*
2. Опасность порезов или травматической ампутации крыльчаткой! Выключите двигатель и дождитесь остановки шнека, прежде чем покинуть машину.
3. Опасность травмирования отбрасываемыми предметами! Посторонние должны находиться на безопасном расстоянии от машины.
4. Опасность выплескивания топлива! Не допускайте сильного наклона снегоуборщика вперед или назад.
5. Для включения шнека выжмите штангу управления.
6. Для отключения шнека отпустите штангу управления.

Сборка

1

Установка рукоятки

Детали не требуются

Процедура

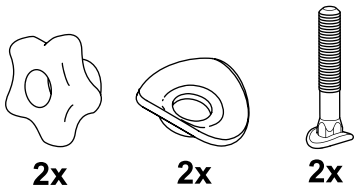

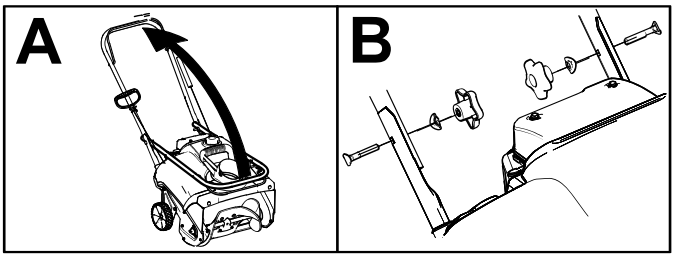

g253607

2

Установка разгружающего спуска

Детали не требуются

Процедура

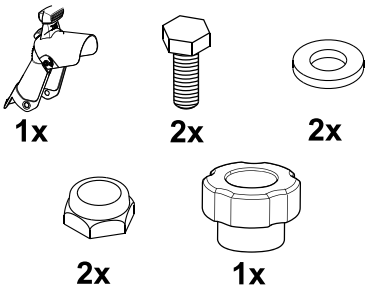

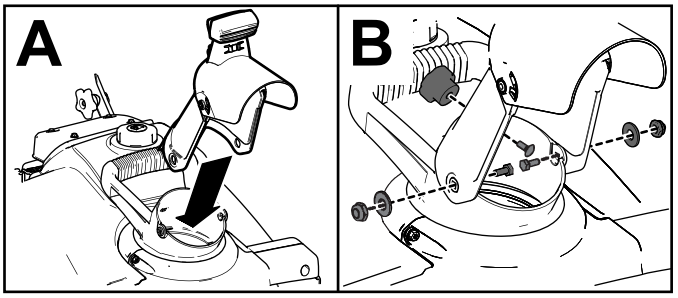

g255436

3

Установка рукоятки ручного стартера

Детали не требуются

Процедура

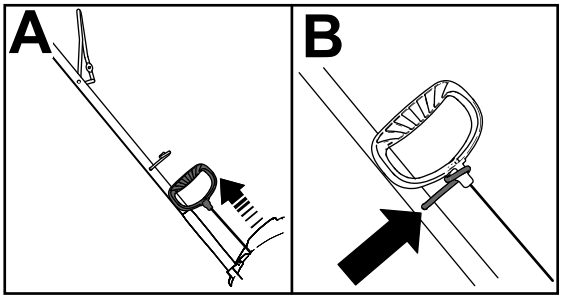

g253609

4

Заправка двигателя маслом

Детали не требуются

Процедура

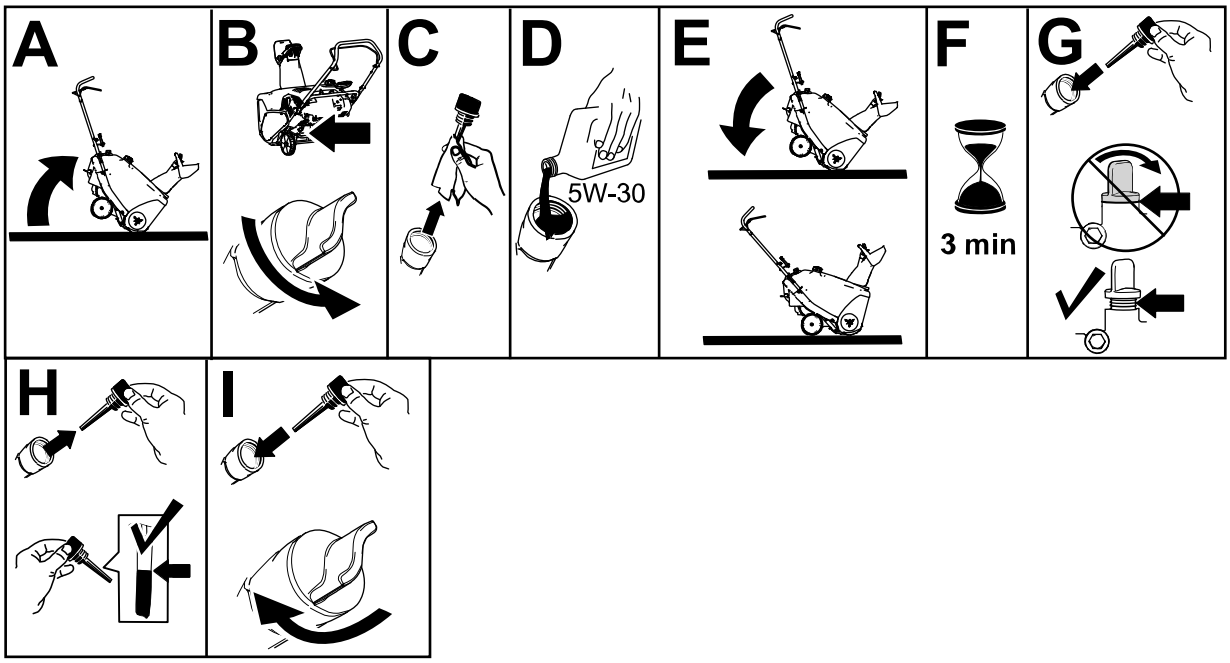

g253610

5

Регулировка тросика управления

Детали не требуются

Процедура

См. Проверка и регулировка тросика управления (страница 16).

Знакомство с изделием

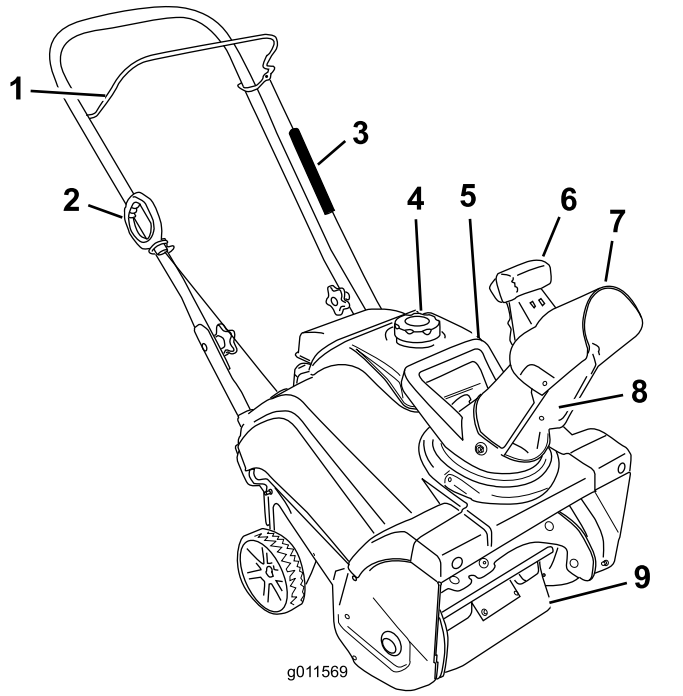

g011569

Рисунок 8

1. Штанга управления
2. Рукоятка ручного стартера
3. Крышка пружины
4. Крышка топливного бака
5. Рукоятка разгружающего спуска
6. Пусковое устройство дефлектора разгружающего спуска
7. Дефлектор разгружающего спуска
8. Разгружающий спуск
9. Лопасти ротора

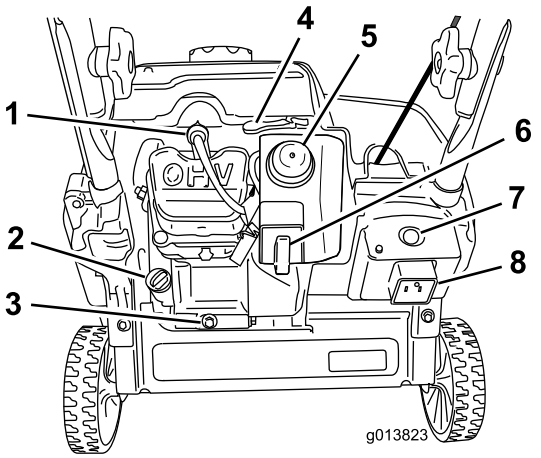

g013823

Рисунок 9

1. Свеча зажигания
2. Крышка маслозаливной горловины
3. Маслосливная пробка
4. Рычаг воздушной заслонки
5. Заливочный насос
6. Ключ зажигания
7. Кнопка электрического стартера (только для моделей с электрическим запуском)
8. Розетка для электрического запуска (только для моделей с электрическим запуском)

Технические характеристики

Model (Модель)	Масса	Длина	Ширина	Высота
38274	24,5 кг (54 фунтов)	94 см (37 дюймов)	48 мм (19 дюймов)	114 см (45 дюймов)
38284	26,3 кг (58 фунтов)			

Навесные орудия и приспособления

Для улучшения и расширения возможностей машины можно использовать ряд утвержденных компанией Toro навесных орудий и вспомогательных приспособлений. Обратитесь в сервисный центр официального дилера или дистрибьютора или посетите сайт www.Toro.com, на котором приведен список всех утвержденных навесных орудий и вспомогательных приспособлений.

Для поддержания оптимальных рабочих характеристик машины и регулярного прохождения сертификации безопасности всегда приобретайте

только оригинальные запасные части и приспособления компании Toro. Использование запасных частей и приспособлений, изготовленных другими производителями, может быть опасным и привести к аннулированию гарантии на изделие.

Эксплуатация

Примечание: Определите левую и правую стороны машины относительно места оператора.

До эксплуатации

Правила техники безопасности при подготовке машины к работе

Общие правила техники безопасности

- **Только для моделей с электрическим запуском:** используйте удлинительные кабели и розетки, как описано в данном руководстве. Проверьте шнур питания перед подключением его к источнику питания. Если шнур поврежден, замените его. Отсоединяйте шнур питания, когда не планируете запускать машину.
- Используйте подходящую одежду, включая защитные очки, длинные брюки, нескользящую прочную обувь и средства защиты органов слуха. Завязывайте длинные волосы на затылке, не носите свободно висящую одежду и ювелирные украшения.
- Тщательно осмотрите площадку, на которой будет использоваться машина, удалив с нее все коврики для ног, санки, доски, провода и другие посторонние предметы.
- Поврежденные щитки, неисправные защитные устройства и нечитаемые наклейки следует отремонтировать или заменить до начала работ. Кроме того, подтяните все ослабленные крепежные детали.
- **Только для моделей с двухступенчатой конструкцией:** отрегулируйте высоту кожуха коллектора так, чтобы обеспечить просвет над поверхностью, покрытой галькой или щебнем.

Правила техники безопасности при обращении с топливом

Топливо является легковоспламеняющейся и крайне взрывоопасной жидкостью. Пожар или взрыв топлива может вызвать ожоги у вас и других людей.

- Чтобы предотвратить воспламенение топлива разрядом статического электричества, перед заправкой устанавливайте емкость с топливом и(или) машину на землю, а не на транспортное средство или другой объект.
- Заправляйте топливный бак вне помещения и при холодном двигателе. Надежно заверните крышку топливного бака и вытрите все пролитое топливо.
- Не курите при заправке и не заправляйте машину вблизи источников огня или искрения.
- Храните топливо в утвержденной к применению емкости для топлива в месте, недоступном для детей.
- Когда в баке есть топливо, наклоняйте машину только в соответствии с указаниями.
- При попадании топлива на одежду немедленно переоденьтесь.

Заправка топливного бака

- Для наилучших результатов используйте только чистый, свежий (полученный в течение последних 30 дней), неэтилированный бензин с октановым числом 87 или выше (метод оценки (R+M)/2).
- Приемлемыми считаются кислородосодержащие виды топлива, в состав которых входит до 10% спирта или 15% метил-трет-бутилового эфира (MTBE) по объему.
- **Не используйте** смеси этанола с бензином (такие как E15 или E85) с содержанием более 10% этанола по объему. Это может привести к нарушениям эксплуатационных характеристик и/или повреждениям двигателя, которые не будут покрываться гарантией.
- **Запрещается** использовать бензин, содержащий метанол.
- **Запрещается** хранить топливо на протяжении всего зимнего периода без стабилизирующей присадки в топливных баках или емкостях.
- **Не** добавляйте масло в бензин.

Не заполняйте выше нижнего уровня заправочной горловины топливного бака (Рисунок 10).

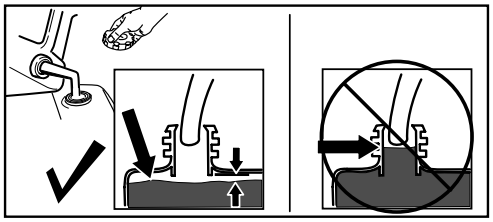

g216203

Рисунок 10

Внимание: **Для получения наилучших результатов закупайте только такое количество бензина, которое по вашим расчетам может быть использовано за 30 дней. Или же вы можете добавить стабилизирующую/кондиционирующую присадку в топливо, чтобы сохранять топливо в машине в течение более длительного времени, в соответствии с рекомендациями изготовителя стабилизирующей присадки.**

Проверка уровня масла в двигателе

Интервал обслуживания: Перед каждым использованием или ежедневно

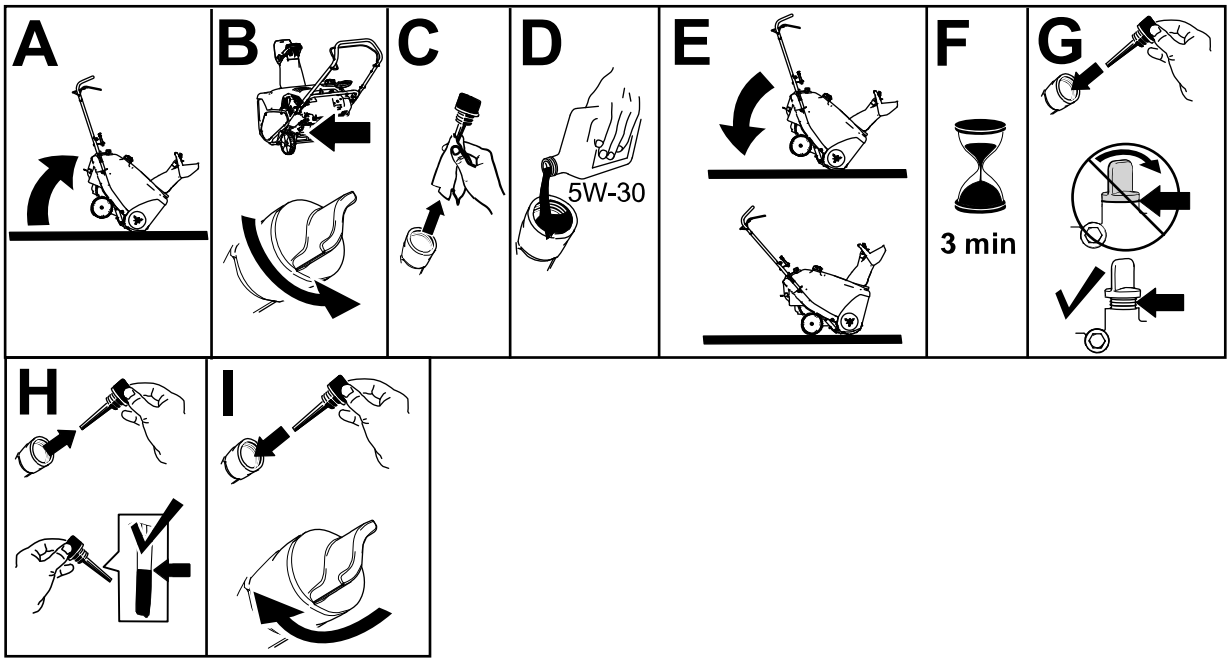

g253610

Рисунок 11

В процессе эксплуатации

Правила техники безопасности во время работы

- **Выключите двигатель перед устранением засора машины и всегда используйте палку или приспособление для очистки от снега (если оно прилагается).**
- При работе снегоуборщика находитесь за рукоятками и в стороне от отверстия разгружающего спуска. **Лицо, руки, ноги и другие части тела оператора или одежда должны находиться на безопасном расстоянии от движущихся или вращающихся частей машины.**
- Никогда не направляйте разгружающий спуск в сторону людей или предметов, которым могут быть нанесены повреждения.
- Будьте предельно внимательны при работе на машине. Не совершайте какие-либо действия, отвлекающие ваше внимание; в противном случае возможны травмы или повреждение имущества.
- Соблюдайте осторожность, чтобы не поскользнуться и не упасть, особенно при перемещении в обратном направлении.
- Обеспечьте надежную опору для ног и крепко держитесь за рукоятки. Двигайтесь шагом; бежать запрещено.

- Будьте предельно осторожны при эксплуатации машины на склонах.
- Не используйте машину в условиях плохой видимости или при низкой освещенности.
- Смотрите назад и будьте осторожны при движении машины задним ходом.
- В периоды, когда не производится активная уборка снега, отсоедините питание от шнека.
- Будьте предельно осторожны при работе на проездах, покрытых гравием (только для двухступенчатых моделей), пешеходных дорожках и дорогах, а также при их пересечении. Остерегайтесь скрытых опасностей и будьте внимательны на дорогах.
- Никогда не пытайтесь что-либо регулировать при работающем двигателе, за исключением случаев, когда это предписывается инструкциями.
- После удара о посторонний предмет выключите двигатель, извлеките ключ зажигания (только для моделей с электрическим запуском), осмотрите машину на наличие повреждений. Устраните все повреждения, прежде чем запускать машину.
- При появлении аномальных вибраций машины выключите двигатель и немедленно проверьте машину с целью выявления причины вибраций.
- Запрещается запускать двигатель в помещении; выхлопные газы являются чрезвычайно опасными.
- Не перегружайте машину, пытаясь увеличить скорость уборки снега.
- Перед пуском двигателя выведите из зацепления все муфты и установите их в нейтральное положение.
- Выключайте двигатель каждый раз, когда вы покидаете рабочее место, перед очисткой или устранением засора коллектора, крыльчатки или разгружающего спуска, а также при любом ремонте, регулировке или осмотре машины.
- Никогда не включайте высокие транспортные скорости, если машина находится на скользкой поверхности.

Пуск двигателя

Модель с электрическим запуском

Примечание: Снимайте перчатку, когда вы нажимаете кнопку заливочного насоса, для того, чтобы из отверстия насоса не мог выходить воздух.

Внимание: **Не используйте заливочный насос и воздушную заслонку, если двигатель работал и нагрет. При чрезмерной прокачке топливной системы двигатель может быть залит, и он не запустится.**

Чтобы использовать электрический стартер (только на моделях с электрическим запуском), сначала присоедините кабель питания к розетке электрического запуска, а затем к розетке электрической сети с автоматом защиты, срабатывающим при замыкании на землю (GFCI). Используйте только включенный в перечень UL шнур питания сортамента 16, рекомендованный для наружного применения и имеющий длину не более 15 м.

⚠ ПРЕДУПРЕЖДЕНИЕ

Повреждение шнура питания может привести к поражению электрическим током или возгоранию.

Тщательно проверьте шнур питания перед подключением его к источнику питания. Если шнур поврежден, не используйте его. Поврежденный шнур питания следует немедленно заменить или отремонтировать. Обратитесь в ближайший сервисный центр официального дилера для получения помощи.

Внимание: **Включайте электрический стартер не более 10 раз на 5 секунд с интервалами в 5 секунд. Более длительные включения электрического стартера могут привести к его перегреву и повреждению. Если двигатель не запустился после нескольких попыток, подождите перед повторением попыток запуска не менее 40 минут, чтобы двигатель остыл. Если двигатель не запустился и во время второй серии попыток, отправьте снегоуборщик в сервисный центр официального дилера.**

Если ручной стартер не работает должным образом, он может быть заморожен. Отогрейте стартер, прежде чем пытаться запустить двигатель.

⚠ ПРЕДОСТЕРЕЖЕНИЕ

Если вы оставите машину подключенной к электрической сети, посторонний человек может непреднамеренно запустить машину и травмировать окружающих или повредить имущество (только для моделей с электрическим запуском).

Отсоединяйте шнур питания, когда не планируете запускать машину.

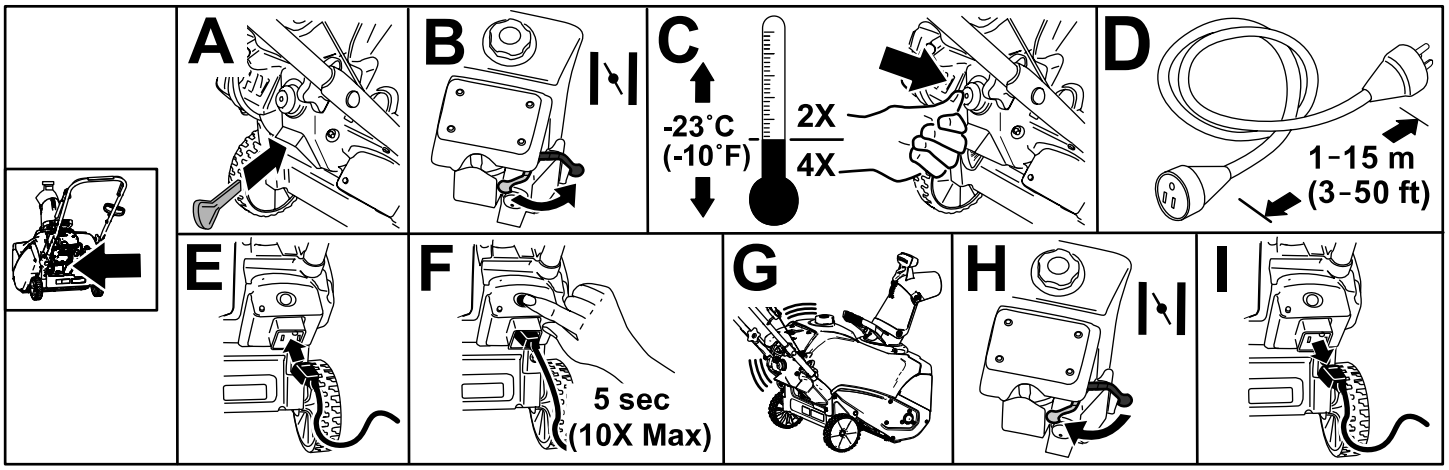

g253665

Рисунок 12

Стандартная модель

Примечание: Снимайте перчатку, когда вы нажимаете кнопку заливочного насоса, для того, чтобы из отверстия насоса не мог выходить воздух.

Внимание: **Не используйте заливочный насос и воздушную заслонку, если двигатель работал и нагрет. При чрезмерной прокачке топливной системы двигатель может быть залит, и он не запустится.**

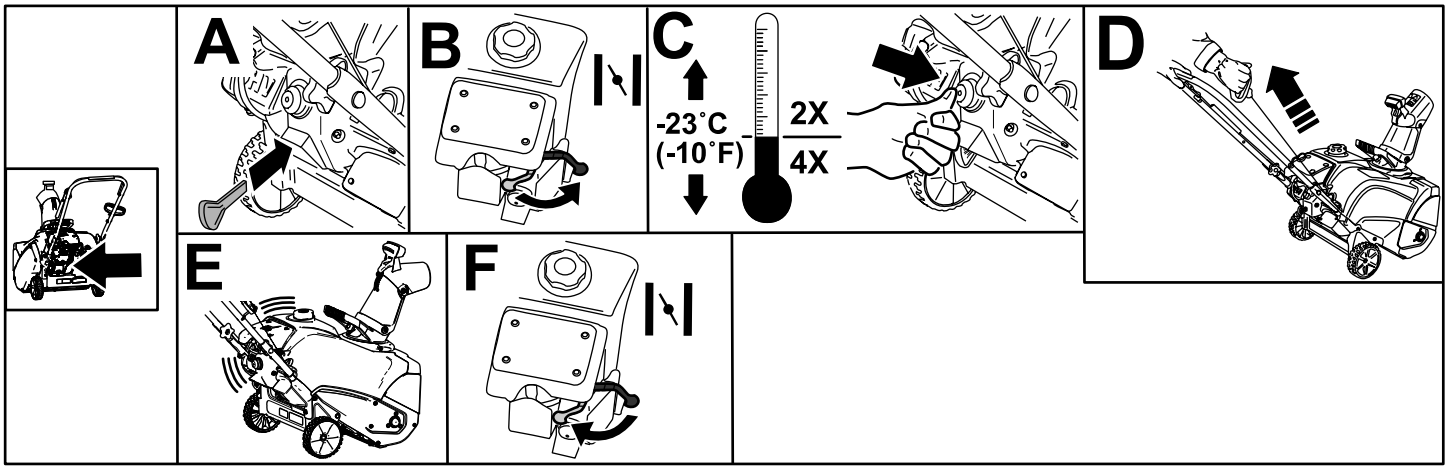

g253666

Рисунок 13

Запуск лопастей ротора

Для запуска лопастей ротора прижмите штангу управления к рукоятке (Рисунок 14).

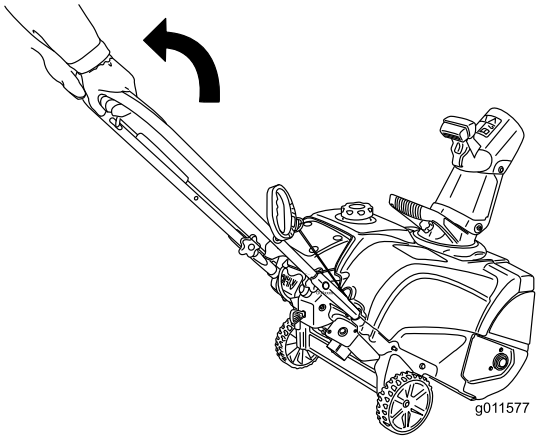

g011577

Рисунок 14

Прекращение вращения лопастей ротора

Для прекращения вращения лопастей ротора отпустите штангу управления (Рисунок 15).

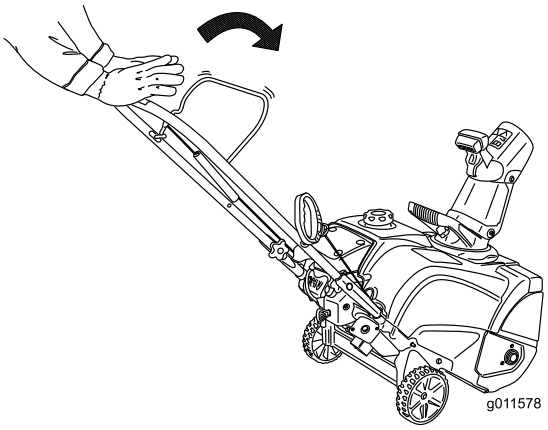

g011578

Рисунок 15

Останов двигателя

Для остановки двигателя вытяните ключ зажигания наружу до щелчка в положении Выкл. (Рисунок 16) или передвиньте рычаг воздушной заслонки до упора вправо (вид B на Рисунок 13).

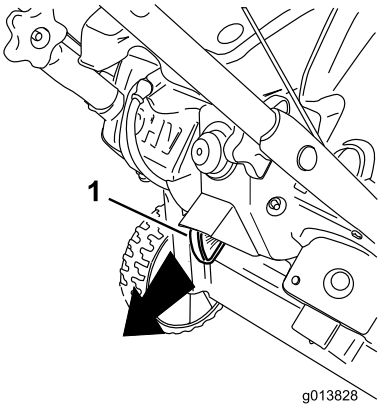

g013828

Рисунок 16

1. Ключ зажигания

Регулировка разгружающего спуска и дефлектора

Для регулировки положения разгружающего спуска установите рукоятку спуска как показано на рисунке (Рисунок 17).

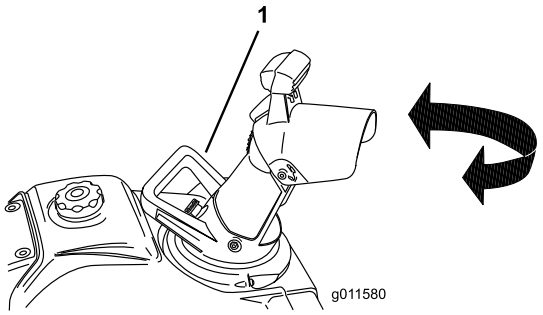

g011580

Рисунок 17

1. Рукоятка разгружающего спуска

Для увеличения или уменьшения угла наклона дефлектора разгружающего спуска нажмите пусковое устройство на дефлекторе и перемещайте дефлектор вверх или вниз (Рисунок 18). Отпустите фиксатор для блокирования дефлектора разгружающего спуска в заданном положении.

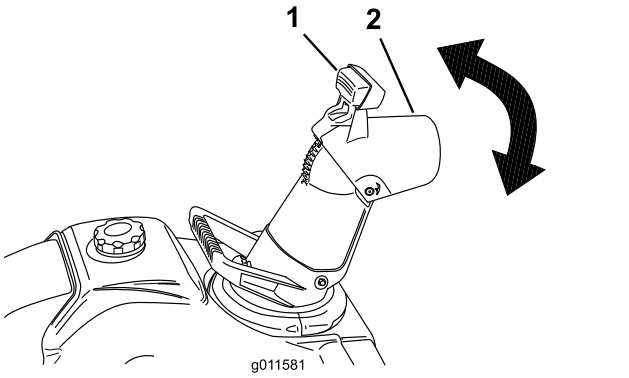

Рисунок 18

1. Пусковое устройство
2. Дефлектор разгружающего спуска

Чистка засоренного разгружающего спуска

Для чистки разгружающего спуска:

- **Заглушите двигатель.**
- Подождите 10 секунд, чтобы убедиться в том, что лопасти ротора остановились.
- Всегда используйте специальный инструмент для очистки, никогда не производите очистку руками.

Самоходное движение Снегоуборщик

Поднимите рукоятку машины только до отделения колес от грунта и касания грунта скребком и лопастями ротора. Машина начнет двигаться вперед (Рисунок 19).

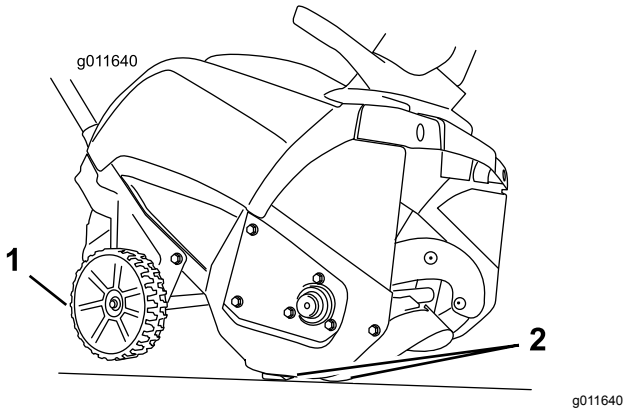

Рисунок 19

1. Колеса приподняты над грунтом
2. Скребок и лопасти ротора касаются грунта

Примечание: Слегка изменяя усилие на рукоятке, можно управлять скоростью движения снегоуборщика вперед. При работе в плотном снегу при необходимости нажимайте вперед на рукоятку, однако дайте снегоуборщику работать в собственном темпе. Не поднимайте рукоятку больше, чем необходимо, потому что скребок будет подниматься от грунта и снег останется неубранным позади машины.

Советы по эксплуатации

⚠ ПРЕДУПРЕЖДЕНИЕ

Лопасти ротора могут отбрасывать камни, игрушки и другие посторонние предметы, что может стать причиной нанесения серьезных травм оператору и находящимся рядом людям.

- **Очищайте участок, намеченный для уборки снега, от объектов, которые могут захвачены и выброшены лопастями ротора.**
- **Не допускайте детей и домашних животных в зону работы снегоуборщика.**
- По возможности, убирайте снег сразу после того, как он выпал.
- Выполняйте проходы с перекрытием для полной уборки снега.
- По возможности, производите выброс снега по ветру.
- Если снегоуборщик не может на скользкой или сильно заснеженной поверхности двигаться вперед самостоятельно, толкайте его с помощью рукоятки, но давайте ему возможность работать в собственном темпе.
- Машина может оставлять резиновые следы на новом только что покрашенном бетоне или бетоне со светлой окраской. Перед использованием проверьте работу машины на малозаметном участке. Эти следы не остаются навсегда.

После эксплуатации

Правила техники безопасности после работы с машиной

- Никогда не храните машину с заполненным топливным баком в здании, где имеются такие источники воспламенения, как

водонагреватели, электронагреватели или сушилки для одежды. Перед постановкой машины на хранение в закрытом пространстве дайте двигателю остыть.

- При размещении машины на хранение более чем на 30 дней см. важную информацию в разделе Хранение (страница 21).
- После выброса снега продолжайте работу машины в течение нескольких минут для предотвращения образования льда в коллекторе и крыльчатке.

Защита от воздействия низких температур по окончании использования

- Дайте возможность двигателю поработать в течение нескольких минут для предотвращения примерзания движущихся частей. Заглушите двигатель, дождитесь остановки всех движущихся частей и удалите лед и снег с машины.
- Очищайте от снега и льда основание разгружающего спуска.
- Поворачивайте разгружающий спуск налево и направо для предупреждения нарастания льда.
- Извлеките ключ зажигания, несколько раз потяните за рукоятку ручного стартера или подсоедините сетевой шнур к источнику питания и машине и один раз нажмите на кнопку электрического пуска для предотвращения примерзания ручного и(или) электрического (только для моделей с электрическим запуском) стартеров.
- В условиях обильного снегопада и низких температур возможно примерзание органов управления и движущихся частей. В случае примерзания органов управления не прилагайте чрезмерных усилий. Если возникают трудности при использовании некоторых органов управления или частей машины, запустите двигатель и дайте ему поработать в течение нескольких минут.

Техническое обслуживание

Рекомендуемый график(и) технического обслуживания

Периодичность технического обслуживания	Порядок технического обслуживания
Через первый час	• Осмотрите тросик управления и при необходимости отрегулируйте его. • Проверьте затяжку крепежных элементов и при необходимости, подтяните их.
Через первые 2 часа	• Замените масло в двигателе.
Перед каждым использованием или ежедневно	• Проверьте уровень масла в двигателе и при необходимости долейте масло.
Ежегодно	• Осмотрите тросик управления и при необходимости отрегулируйте его. • Осмотрите лопасти ротора и при необходимости обратитесь в сервисный центр официального дилера для замены лопастей и скребка. • Замените масло в двигателе. • Обслуживайте свечу зажигания и при необходимости заменяйте ее. • Проверьте затяжку крепежных элементов и при необходимости подтяните их. • Обратитесь в сервисный центр официального дилера для осмотра приводного ремня и, в случае необходимости, его замены.
Ежегодно, или до помещения на хранение	• Подготовка снегоуборщика к установке на хранение

Техника безопасности при обслуживании

Прочтите приведенные ниже предостережения по технике безопасности, прежде чем выполнять техническое обслуживание машины:

- Перед техническим обслуживанием, регулировками или очисткой машины выключите двигатель и извлеките ключ. При необходимости выполнения капитального ремонта обращайтесь в сервисный центр официального дилера.
- Во время работы и при выполнении регулировки или ремонта всегда используйте средства защиты глаз от попадания посторонних предметов, которые могут быть выброшены машиной.
- Для поддержания машины в безопасном рабочем состоянии как можно чаще проверяйте затяжку всех крепежных деталей.
- Не изменяйте настройки регулятора оборотов двигателя.

  Приобретайте только оригинальные запасные детали и принадлежности Toro.

Проверка и регулировка тросика управления

Проверка тросика управления

Интервал обслуживания: Через первый час—Осмотрите тросик управления и при необходимости отрегулируйте его.

Ежегодно—Осмотрите тросик управления и при необходимости отрегулируйте его.

Внимание: **Перед первым запуском снегоуборщика необходимо проверить тросик управления и при необходимости отрегулировать его.**

Переместите штангу управления назад к рукоятке для устранения провисания тросика управления (Рисунок 20).

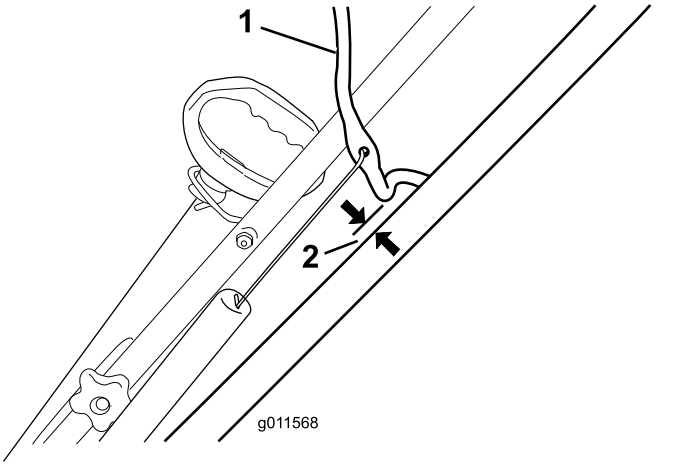

g011568

Рисунок 20

1. Штанга управления
2. От 2 до 3 мм

Примечание: Следите, чтобы между штангой управления и рукояткой был зазор от 2 до 3 мм (Рисунок 20).

Внимание: **Когда вы отпускаете штангу управления для прекращения вращения лопастей ротора, тросик управления должен немного провисать.**

Регулировка тросика управления

1. Сдвиньте вверх крышку пружины и отсоедините пружину от регулировочного звена (Рисунок 21).

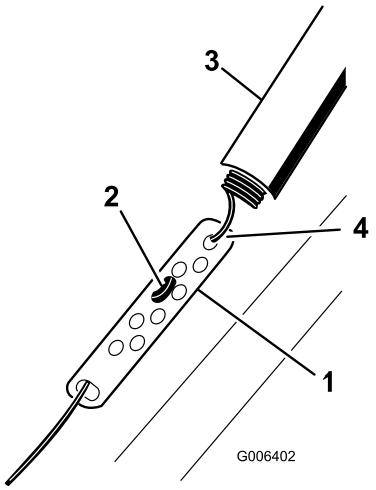

g006402

Рисунок 21

1. Регулировочное звено
2. Z-образный фитинг
3. Крышка пружины
4. Отсоедините здесь пружину.

Примечание: Чтобы облегчить отсоединение пружины, вы можете вынуть регулировочное звено и тросик.

2. При необходимости передвиньте Z-образный фитинг к верхнему или нижнему отверстию в регулировочном звене, чтобы получить зазор от 2 до 3 мм между штангой управления и рукояткой (Рисунок 21).

   Примечание: Передвижение Z-образного фитинга вверх уменьшает зазор между штангой управления и рукояткой, перемещение фитинга вниз – увеличивает этот зазор.

3. Соедините пружину с регулировочным звеном и надвиньте крышку пружины на регулировочное звено.
4. Проверьте регулировку; см. Проверка тросика управления (страница 16).

   Примечание: В условиях повышенной влажности возможно проскальзывание ремня с характерным резким звуком. Для просушивания системы приведите ротор в движение и дайте ему поработать без рабочей нагрузки в течение 30 секунд.

Осмотр лопастей ротора

Интервал обслуживания: Ежегодно—Осмотрите лопасти ротора и при необходимости обратитесь в сервисный центр официального дилера для замены лопастей и скребка.

Каждый раз перед работой проверяйте лопасти ротора на отсутствие износа. Если кромки лопастей ротора изношены до уровня отверстия индикации износа, обратитесь в сервисный центр официального дилера для замены лопастей ротора и скребка (Рисунок 22).

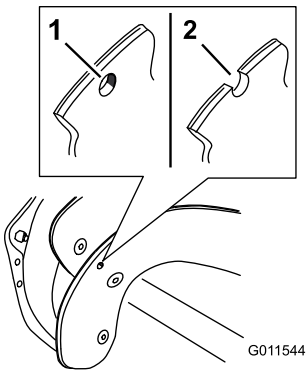

g011544

Рисунок 22

1. Отверстие индикации износа не повреждено; заменять лопасти ротора не требуется.
2. Отверстие индикации износа открыто; замените лопасти ротора и скребок.

Замена масла в двигателе

Интервал обслуживания: Через первые 2 часа

Ежегодно

По возможности перед заменой масла включите двигатель на несколько минут для прогрева. Разогретое масло, обладая повышенной текучестью, более эффективно удаляет загрязнения.

Характеристики моторного масла

Объем моторного масла	0,35 л
Вязкость масла	См. Рисунок 24.
Эксплуатационная характеристика по классификации API	SJ или выше.

1. Убедитесь, что топливный бак не переполнен (см. Рисунок 7) и что крышка топливного бака надежно закреплена на своем месте.
2. Установите машину на ровную поверхность.
3. Поместите сливной поддон для масла под пробку для слива масла (Рисунок 9), выверните пробку, наполовину наклоните машину назад (рукояткой вниз) и слейте использованное масло в сливной поддон для масла.

   Внимание: **Не наклоняйте снегоуборщик назад до упора в грунт, т. к. из него может вытечь топливо.**
4. После слива использованного масла установите машину в рабочее положение.
5. Установите пробку отверстия слива масла и надежно затяните ее.
6. Очистите поверхность вокруг крышки маслозаливной горловины (Рисунок 9).
7. Отверните крышку маслозаливной горловины и снимите ее.
8. **Медленно** залейте масло в маслозаливную горловину. Подождите 3 минуты, после чего проверьте уровень масла с помощью масломерного щупа; дочиста протрите масломерный щуп, а затем вставьте крышку с щупом **(не заворачивая)** в маслозаливную горловину.

   Примечание: Для того, чтобы правильно определить уровень масла на масломерном щупе, см. Рисунок 23.

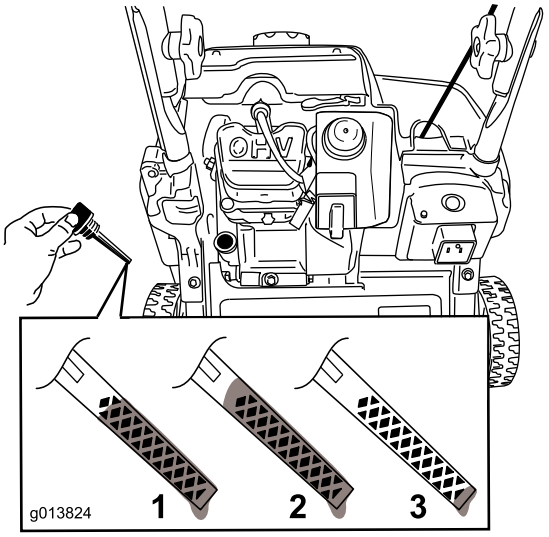

g013824

Рисунок 23

1. Уровень масла на максимальной отметке.
2. Слишком высокий уровень масла – слейте масло из картера двигателя.
3. Слишком низкий уровень масла – добавьте масло в картер двигателя.

Примечание: Для облегчения долива масла снегоуборщик можно немного наклонить вперед (рукояткой вверх). Перед проверкой уровня масла не забудьте вернуть снегоуборщик в рабочее положение.

Внимание: **Не наклоняйте снегоуборщик вперед полностью до упора на носовую часть, т. к. при этом из нее может вытечь топливо.**

Используйте Рисунок 24 приведенный ниже для выбора оптимальной вязкости масла для ожидаемого диапазона наружных температур:

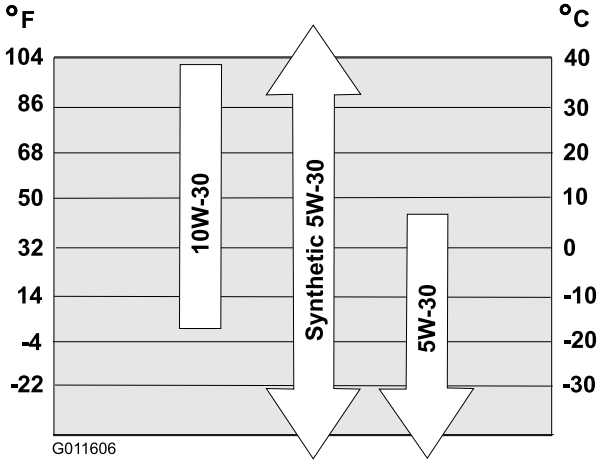

g011606

Рисунок 24

Примечание: Заливайте масло в картер двигателя до достижения требуемого уровня по масломерному щупу, как показано на Рисунок 23. В случае перелива масла слейте его избыток, отвернув пробку сливного отверстия, в сливной поддон для масла.

9. Заверните крышку маслозаливной горловины и надежно затяните ее от руки.
10. Вытрите пролитое масло.
11. Удаляйте в отходы использованное масло согласно установленным нормам и правилам в местный пункт по утилизации.

Обслуживание свечи зажигания

Интервал обслуживания: Ежегодно—Обслуживайте свечу зажигания и при необходимости заменяйте ее.

Используйте свечу зажигания Toro (№ по кат. 119-1961).

1. Выключите двигатель и дождитесь остановки всех движущихся частей.
2. Отсоедините провод свечи зажигания (Рисунок 9).
3. Очистите поверхность вокруг свечи зажигания.
4. Выверните свечу зажигания из головки цилиндра.

   Внимание: **Замените свечу зажигания, имеющую трещины, повреждения или следы загрязнения. Не очищайте электроды, поскольку частицы окалины могут попасть в цилиндр и повредить двигатель.**
5. Установите в свече зазор, равный 0,76 мм, как показано на Рисунок 25.

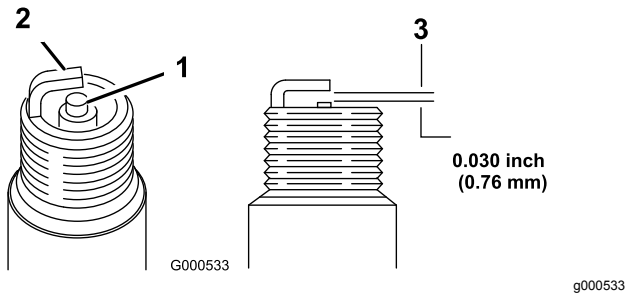

Рисунок 25

1. Изолятор центрального электрода
2. Боковой электрод
3. Зазор (не в масштабе)

6. Установите свечу зажигания и затяните ее с моментом 27-30 Н·м.
7. Присоедините провод к свече зажигания.

Замена приводного ремня

Если приводной ремень изношен, пропитан маслом, имеет трещины или другие повреждения, замените его.

1. Отверните 4 болта, которые крепят крышку приводного ремня (Рисунок 26).

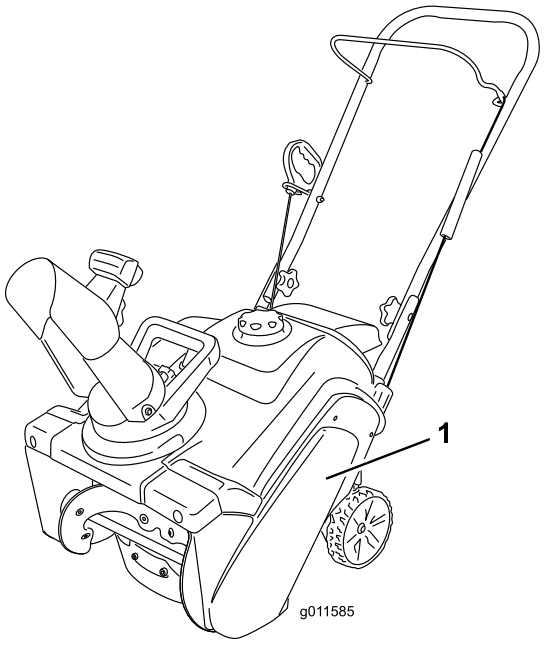

g011585

Рисунок 26

1. Крышка приводного ремня

Примечание: Нижний передний угол крышки приводного ремня прикреплен с помощью малого болта с шайбой и контргайки.

2. Снимите ремень со шкива ротора.
3. Нажмите на рычаг натяжного ролика и снимите ремень в промежутке между выступом тормоза рычага натяжного ролика и шкивом ротора.

   Примечание: Направляющая ремня шкива двигателя находится очень близко к шкиву, и ремень может не пройти через зазор.
4. Выверните ремень наружу напротив направляющей ремня так, чтобы ремень заклинил между направляющей ремня и шкивом двигателя.
5. Вставьте отвертку в отверстие в направляющей ремня, как показано на Рисунок 27, и отогните направляющую ремня

в сторону шкива ротора настолько, чтобы можно было вытянуть ремень через зазор.

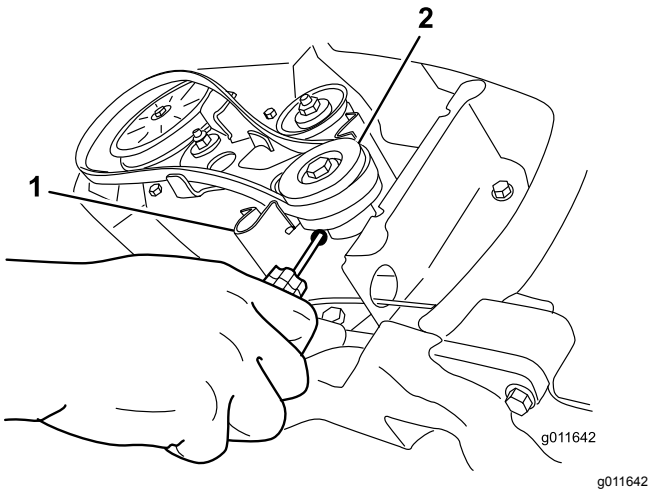

Рисунок 27

1. Направляющая ремня
2. Шкив двигателя

Примечание: Не допускайте деформации или повреждения направляющей ремня.

6. Чтобы установить новый приводной ремень, выполните указанные выше действия в обратном порядке.

   Внимание: **Проследите, чтобы новый ремень привода был установлен так, чтобы он находился над 2 выступами на рычаге натяжного ролика и под тормозом рычага натяжного ролика (Рисунок 28).**

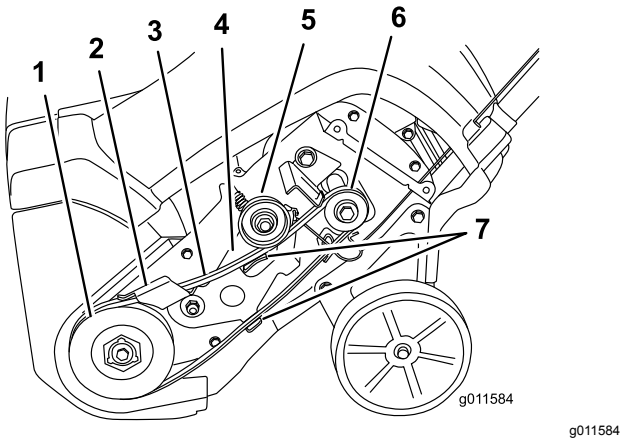

Рисунок 28

1. Шкив ротора
2. Тормоз рычага натяжного ролика
3. Ремень привода
4. Рычаг натяжного ролика
5. Натяжной ролик
6. Шкив двигателя
7. Выступы на рычаге натяжного ролика

7. Установите крышку приводного ремня и закрепите ее крепежными деталями, снятыми при выполнении пункта 1.

Хранение

Хранение машины

⚠ ПРЕДУПРЕЖДЕНИЕ

Пары топлива легко воспламеняются, взрывоопасны и опасны для здоровья при их вдыхании. Если вы храните снегоуборщик в месте, где имеются источники открытого пламени, пары топлива могут воспламениться и стать причиной взрыва.

- **Запрещается хранить машину в доме (жилом помещении), подвале или в каком-либо другом месте, где могут находиться такие источники воспламенения, как водонагреватели, комнатные электрообогреватели, сушилки для одежды, печи и другие подобные устройства.**
- **Не допускайте наклона снегоуборщика вперед или назад при наличии топлива в топливном баке, т. к. в этом случае топливо может вытечь из снегоуборщика.**
- **Запрещается хранить машину с рукояткой, опущенной на землю, так как в этом случае масло будет вытекать в цилиндр двигателя и на землю, и двигатель не заведется или не будет работать.**

1. Перед последней в сезоне дозаправкой двигателя добавьте в свежее топливо стабилизатор топлива согласно рекомендации изготовителя стабилизатора топлива.

   Внимание: **Запрещается хранить топливо дольше, чем это рекомендовано производителем стабилизатора топлива.**

2. Дайте двигателю поработать в течение 10 минут для того, чтобы обработанное топливо могло распространиться по топливной системе.
3. Выключите двигатель, подождите, пока он остынет и откачайте топливо из бака ручным насосом или дайте двигателю поработать, пока он не заглохнет.
4. Запустите двигатель и дайте ему поработать до тех пор, пока он не заглохнет.
5. Закрыв воздушную заслонку или прокачав пусковым топливным насосом двигатель, запустите его в третий раз, а затем повторяйте запуск до тех пор, пока он не перестанет запускаться.
6. Слейте топливо из бака и карбюратора, выполнив следующие действия:

   A. Ослабьте крышку топливного бака.

   B. Вывинчивайте, не вынимая полностью, маленький винт на боковой стороне топливного стакана карбюратора (Рисунок 29) до тех пор, пока топливо не начнет вытекать из карбюратора.

   Внимание: **Не снимайте болт стакана карбюратора на днище карбюратора.**

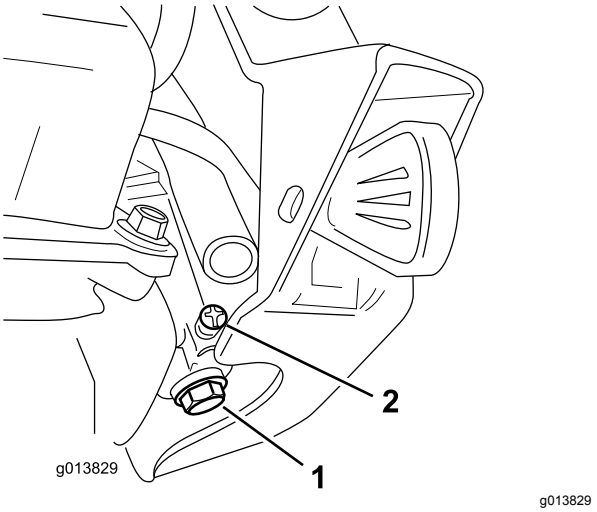

Рисунок 29

1. Болт стакана карбюратора — не снимать.
2. Маленький винт на карбюраторе

   C. Подождите несколько минут до полного слива топлива, после чего установите крышку топливного бака и затяните маленький винт на карбюраторе.

   Примечание: Затяните винт карбюратора с помощью ручной крестообразной отвертки. При чрезмерной затяжке винта можно срезать шлиц в головке, что приведет к утечке.

7. Утилизируйте надлежащим образом все неиспользованное топливо. Утилизируйте его в соответствии с местными правилами или используйте в своем автомобиле.
8. Смените масло в двигателе, пока двигатель еще не остыл. См. Замена масла в двигателе (страница 18).
9. Снимите свечу зажигания.
10. Введите шприцем 10 мл (2 столовых ложки) масла в отверстие для свечи зажигания.

11. Установите свечу зажигания вручную, затем затяните ее с моментом 27–30 Н·м.
12. Вынув ключ зажигания, медленно потяните рукоятку ручного стартера для распределения масла внутри цилиндра.
13. Очистите машину.
14. Подкрасьте поврежденные поверхности краской, приобретенной у официального дилера. Перед покраской зачистите наждачной бумагой поврежденные участки, а также используйте антикоррозийные средства для защиты металлических частей от коррозии.
15. Затяните все ослабленные крепежные детали. Отремонтируйте или замените все поврежденные части.
16. Закройте снегоуборщик чехлом и храните его в чистом сухом месте, недоступном для детей. Перед постановкой машины на хранение в закрытом пространстве дайте двигателю остыть.

Примечания:



Count on it.