Form No. 3405-488 Rev A

TORO®

Count on it.

Betjeningsvejledning

Groundsmaster® 3280-D traktionsenhed

Modelnr. 30344—Serienr. 316000001 og derover
Modelnr. 30345—Serienr. 316000001 og derover

Registrer dit produkt på www.Toro.com.
Oversættelse af original (DA)

CE

3405-488 A

Dette produkt overholder alle relevante EU-direktiver. Yderligere oplysninger fås på den separate produktspecifikke overensstemmelseserklæring.

⚠ ADVARSEL

CALIFORNIEN
Advarsel i henhold til erklæring nr. 65

Dette produkt indeholder et eller flere kemikalier, der ifølge staten Californien er kræftfremkaldende og giver medfødte defekter eller forplantningsskader.

Dieselmotorens udstødningsgas og nogle af dens bestanddele er ifølge staten Californien kræftfremkaldende og kan medføre fødselsskader eller andre forplantningsskader.

Originale Toro-gnistfangere er godkendt af USDA Forestry Service (USDA-skovbrugstjeneste).

Det er en overtrædelse af California Public Resource Code Section 4442 eller 4443 at bruge eller betjene denne motor på et skovbegroet, buskbegroet eller græsbegroet område, medmindre motoren er forsynet med en gnistskærm som defineret i Section 4442, som vedligeholdes og er i god driftsmæssig stand, eller medmindre motoren er bygget, udstyret og vedligeholdt til brandforebyggelse.

Indledning

Dette er en plænetraktor med roterende skæreknive, der er beregnet til brug af professionelle, ansatte operatører i kommercielle anvendelsesområder. Den er primært beregnet til klipning af græs på velholdte plæner i parker, på sportsbaner og kommercielle områder. Den er ikke beregnet til at klippe krat, slå græs eller anden bevoksning langs motorveje eller til landbrugsformål.

Læs denne vejledning omhyggeligt, så du kan lære at betjene og vedligeholde produktet korrekt samt undgå person- og produktskade. Det er dit ansvar at betjene produktet korrekt og sikkert.

Du kan kontakte Toro direkte på www.Toro.com for at få materialer om produktsikkerhed og oplæring i betjening, oplysninger om tilbehør, hjælp til at finde en forhandler eller for at registrere dit produkt.

Når du har brug for service, originale Toro-dele eller yderligere oplysninger, bedes du kontakte en autoriseret serviceforhandler eller Toros kundeservice samt have produktets model- og serienummer parat. Figur 1 angiver, hvor model- og serienummeret er placeret på produktet. Skriv numrene, hvor der er gjort plads til dette.

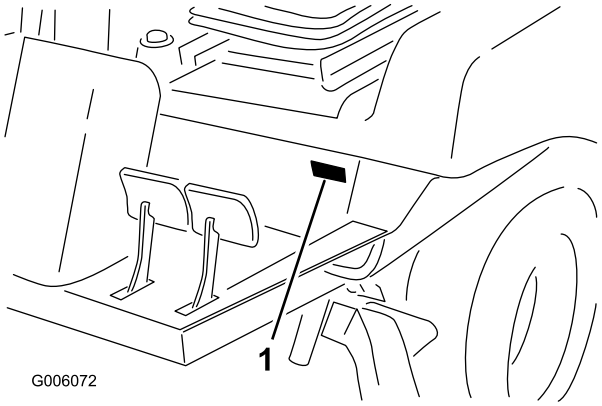

Figur 1

1. Model- og serienummerets placering

Modelnr. _____

Serienr. _____

Denne vejledning advarer dig om mulige farer og giver dig særlige sikkerhedsoplysninger ved hjælp af advarselssymbolet (Figur 2), der angiver en fare, som kan forårsage alvorlig personskade eller død, hvis du ikke følger de anbefalede forholdsregler.

Figur 2

1. Advarselssymbol

Denne betjeningsvejledning bruger to ord til at fremhæve oplysninger. **Vigtigt** henleder opmærksomheden på særlige mekaniske oplysninger, og **Bemærk** angiver generel information, som det er værd at lægge særligt mærke til.

© 2016—The Toro® Company
8111 Lyndale Avenue South
Bloomington, MN 55420

Kontakt os på www.Toro.com.
Trykt i USA
Alle rettigheder forbeholdes

Indhold

Sikkerhed 4
Generelt om sikkerhed 4
Lydeffektniveau 4
Lydtrykniveau 4
Vibrationsniveau 4
Sikkerheds- og instruktionsmærkater 5
Opsætning 10
1 Montering af rattet 12
2 Montering af motorhjelmens håndtag 12
3 Montering af sædet 12
4 Montering af sikkerhedsselen 13
5 Montering af røret til betjeningsvejledningen 13
6 Justering af styrtbøjlen 14
7 Aktivering og opladning af batteriet 14
8 Kontrol af olie- og væskestande 16
9 Kontrol af lufttrykket i dækkene 16
10 Montering af løftegrebslåsen 17
11 Justering af plæneklipperskjoldets vægtoverførsel 17
12 Montering af bagvægtene 19
13 Læsning af vejledningerne og gennemgang af uddannelsesmaterialet 20
Produktoversigt 21
Betjeningsanordninger 21
Bremser 21
Specifikationer 24
Redskaber/tilbehør 24
Før betjening 24
Sikkerhedshensyn før drift 24
Adgang til maskinen 25
Daglig kontrol af maskinen 27
Kontrol af lufttrykket i dækkene 27
Kontrol af sikkerhedslåsesystemet 27
Påfyldning af brændstof på maskinen 28
Justering af styrtbøjlen (ROPS) 28
Justering af ratindstillingsgrebet 29
Under betjening 30
Generelt om sikkerhed 30
Styrtbøjlesystem (ROPS) – Sikkerhed 30
Sikkerhed på skråninger 31
Start og sluk af motoren 31
Nulstilling af kraftudtagets funktion 31
Udluftning af brændstofindsprøjtningspumpen 32
Tip vedrørende betjening 32
Efter betjening 33
Sikkerhed efter drift 33
Skubning eller trækning af maskinen 33
Bugsering af maskinen 33
Vedligeholdelse 35
Skema over anbefalet vedligeholdelse 35
Kontrolliste for daglig vedligeholdelse 36
Tiltag forud for vedligeholdelse 37
Sikkerhed før vedligeholdelse 37
Adgang til hydraulikpumpen 38
Smøring 39
Smøring af lejerne og bøsningerne 39
Motorvedligeholdelse 41
Eftersyn af luftfilteret 41
Serviceeftersyn af motorolien 42
Vedligeholdelse af brændstofsystem 43
Serviceeftersyn af vandudskilleren 43
Rengøring af brændstoftanken 44
Eftersyn af brændstofslanger og -forbindelser 44
Udluftning af brændstofindsprøjtningens rør 44
Vedligeholdelse af elektrisk system 45
Elektrisk system – Sikkerhed 45
Serviceeftersyn af batteriet 45
Tilgang til sikringsblokken og standardkontrolmodulet 46
Adgang til sikringerne 47
Standardkontrolmodul (SCM) 47
Serviceeftersyn af ledningsnettet 48
Vedligeholdelse af drivsystem 49
Tilspænding af hjullåsemøtrikkerne 49
Vedligeholdelse af bagakslen (kun model 30345) 49
Vedligeholdelse af tovejskoblingen 50
Opretholdelse af justering af baghjulet 51
Spænding af boltene til styretøjscylinderens montering (kun model 30345) 52
Justering af traktionsdrevet til neutral 52
Justering af styretøjsstoppene (kun model 30345) 54
Vedligeholdelse af kølesystem 54
Kølesystem – Sikkerhed 54
Kølevæskespecifikation 54
Kontrol af kølesystemet og kølevæskestanden 55
Kontrol af hjelmskærmen og køleren for snavs 55
Rengøring af hjelmskærmen og køleren 55
Vedligeholdelse af bremser 56
Justering af driftsbremserne 56
Justering af parkeringsbremsens sikkerhedskontakt 56
Vedligeholdelse af remme 57
Kontrol af generatorremmens tilstand 57
Stramning af generatorremmen 57
Eftersyn af kraftudtagsremmen 58
Vedligeholdelse af betjeningsanordningssystem 58
Justering af kraftudtagskoblingens mellemrum 58
Justering af traktionspedalen 59
Vedligeholdelse af hydrauliksystem 60
Hydrauliksystem – Sikkerhed 60
Hydraulikvæskespecifikation 60
Serviceeftersyn af hydrauliksystemet 61
Opbevaring 63
Opbevaring af batteriet 63
Klargøring af maskinen 63
Klargøring af motoren 63

Sikkerhed

Denne maskine er designet i overensstemmelse med EN ISO 5395:2013, når den er udstyret med det korrekte CE-sæt (se overensstemmelseserklæringen) og bagvægt. Se 12 Montering af bagvægtene (side 19).

Denne maskine er designet i overensstemmelse med ANSI B71.4-2012, når den er udstyret med den korrekte bagvægt. Se 12 Montering af bagvægtene (side 19).

Hvis operatøren eller ejeren anvender eller vedligeholder maskinen forkert, kan det medføre personskade. For at nedsætte risikoen for potentiel personskade skal operatøren overholde disse sikkerhedsforskrifter og altid være opmærksom på advarselssymbolerne, der betyder Forsigtig, Advarsel eller Fare – personlige sikkerhedsanvisninger. Hvis forskrifterne ikke overholdes, kan det medføre personskade eller død.

Generelt om sikkerhed

Dette produkt kan afskære hænder og fødder samt udslynge genstande. Følg altid sikkerhedsforskrifterne for at undgå alvorlig personskade.

Brug af dette produkt til andre end det tiltænkte formål kan udsætte dig selv og omkringstående for fare.

- Læs og forstå indholdet i denne *betjeningsvejledning*, før du starter motoren. Sørg for, at alle produktets brugere er fortrolige med betjeningen af det og forstår advarslerne.
- Hold hænder og fødder væk fra bevægelige maskinkomponenter.
- Betjen ikke maskinen, uden at alle værn og øvrige sikkerhedsanordninger sidder korrekt på plads og virker på maskinen.
- Hold afstand til udblæsningsåbninger. Hold omkringstående på sikker afstand af maskinen.
- Hold børn væk fra arbejdsområdet. Lad aldrig børn betjene maskinen.
- Stop maskinen, aktiver parkeringsbremsen og sluk motoren, før den efterses, fyldes med brændstof eller ryddes for tilstopninger.

Ukorrekt brug eller vedligeholdelse af maskinen kan medføre personskade. Operatøren skal altid følge sikkerhedsforskrifterne og være opmærksom på advarselssymbolet, der betyder Forsigtig, Advarsel eller Fare – ”personlig sikkerhedsanvisning” for at nedsætte risikoen for personskade. Hvis disse forskrifter ikke følges, kan det medføre personskade eller død.

Du kan finde yderligere sikkerhedsoplysninger i de relevante sektioner i denne manual.

Lydeffektniveau

Maskinen har et garanteret lydstyrkeniveau på 105 dBA, hvori der er medtaget en usikkerhedsværdi (K) på 1 dBA.

Lydeffektniveauet er fastlagt i overensstemmelse med procedurerne beskrevet i ISO 11094.

Lydtrykniveau

Maskinen har et lydtryksniveau ved brugerens øre på 90 dBA, hvori der er medtaget en usikkerhedsværdi (K) på 1 dBA.

Lydtryksniveauet er fastlagt i overensstemmelse med procedurerne beskrevet i EN ISO 5395:2013.

Vibrationsniveau

Hånd-Arm

Målt vibrationsniveau for højre hånd = 0,70 m/s^2

Målt vibrationsniveau for venstre hånd = 0,60 m/s^2

Usikkerhedsværdi (K) = 0,5 m/s^2

De målte værdier er fastlagt i overensstemmelse med procedurerne beskrevet i EN ISO 5395:2013.

Hele kroppen

Målt vibrationsniveau = 0,33 m/s^2

Usikkerhedsværdi (K) = 0,17 m/s^2

De målte værdier er fastlagt i overensstemmelse med procedurerne beskrevet i EN ISO 5395:2013.

Sikkerheds- og instruktionsmærkater

Sikkerheds- og instruktionsmærkaterne kan nemt ses af operatøren og er placeret tæt på potentielle risikoområder. Beskadigede eller bortkomne mærkater skal udskiftes.

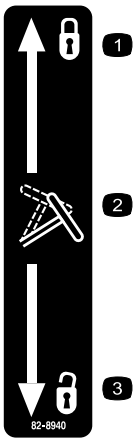

82-8940

1. Låst
2. Vipperat
3. Ulåst

Batterisymboler

Nogle af eller alle disse symboler findes på batteriet.

1. Eksplosionsfare
2. Ingen ild, flammer eller rygning
3. Kaustisk væske/fare for kemisk forbrænding
4. Bær beskyttelsesbriller.
5. Læs *betjeningsvejledningen.*
6. Hold omkringstående på sikker afstand af batteriet.
7. Bær beskyttelsesbriller; eksplosive gasser kan forårsage blindhed og andre personskader.
8. Batterisyre kan forårsage blindhed og alvorlige forbrændinger.
9. Skyl omgående øjnene med vand, og søg hurtigt læge.
10. Indeholder bly; må ikke kasseres.

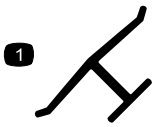

Producentens mærke

1. Indikerer, at skærekniven er identificeret som en reservedel fra producenten af originalmaskinen.

92-1582

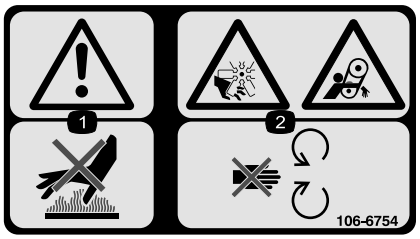

106-6754

1. Advarsel – rør ikke ved den varme overflade.
2. Risiko for skæring/amputation på ventilatoren og fare for at blive viklet ind i remmen – hold afstand til bevægelige dele.

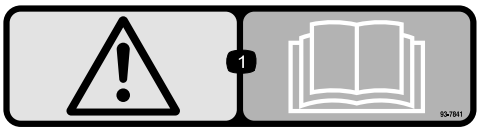

93-7841

1. Advarsel – læs *betjeningsvejledningen*.

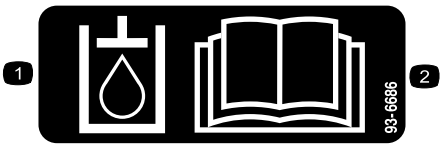

93-6686

1. Hydraulikvæske
2. Læs *Betjeningsvejledningen.*

93-6697
(Model 30345)

1. Læs *betjeningsvejledningen*.
2. Tilsæt SAE 80w-90 (API GL-5)-olie for hver 50. time.

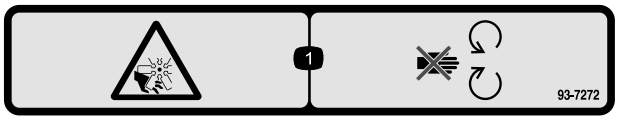

93-7272

1. Risiko for skæring/amputation, ventilator – hold afstand til bevægelige dele.

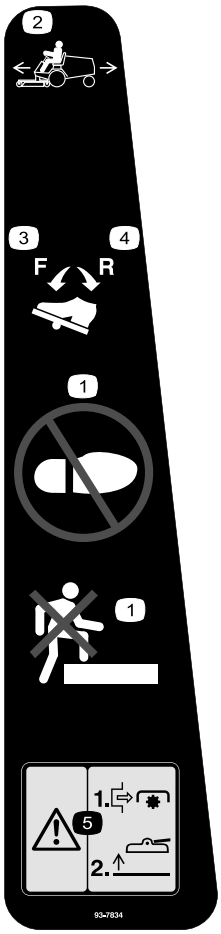

93-7834

1. Intet trin
2. Traktionspedal
3. Traktion – ved kørsel fremad
4. Traktion – ved bakning
5. Fare – udkobl kraftudtaget, før skjoldene hæves. Betjen ikke skjoldene, når de er i hævet position.

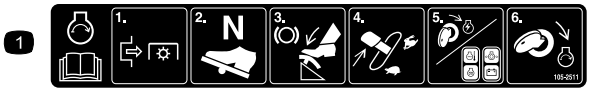

105-2511

1. Læs *Betjeningsvejledningen* for at få startanvisninger.

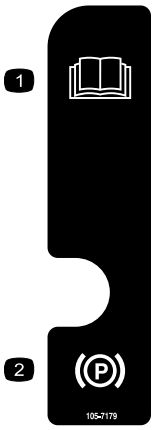

105-7179

1. Læs *betjeningsvejledningen*.
2. Parkeringsbremse

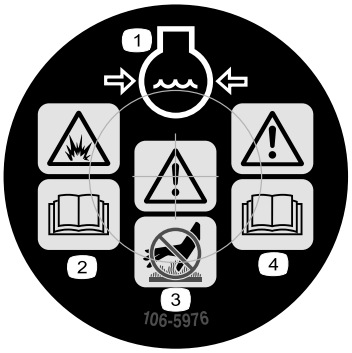

106-5976

1. Motorkølevæske under tryk
2. Eksplosionsfare – læs *Betjeningsvejledningen*.
3. Advarsel – rør ikke ved den varme overflade.
4. Advarsel – læs *Betjeningsvejledningen*.

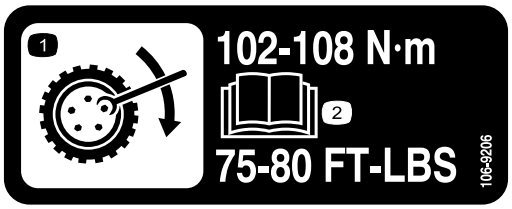

106-9206

1. Foreskrevne hjultilspændingsmomenter
2. Læs *Betjeningsvejledningen*.

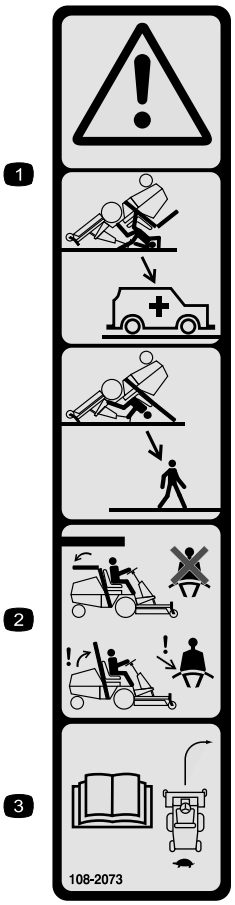

108-2073

1. Advarsel – styrtbøjlen beskytter dig ikke, når den er slået ned.
2. For at undgå personskade eller dødsfald som følge af en vælteulykke skal styrtbøjlen holdes i hævet og låst position, og sikkerhedsselen skal være spændt. Sænk kun styrtbøjlen, når det er absolut nødvendigt, og spænd ikke sikkerhedsselen, når styrtbøjlen er nede.
3. Læs *betjeningsvejledningen*, og kør langsomt og forsigtigt.

117-2718

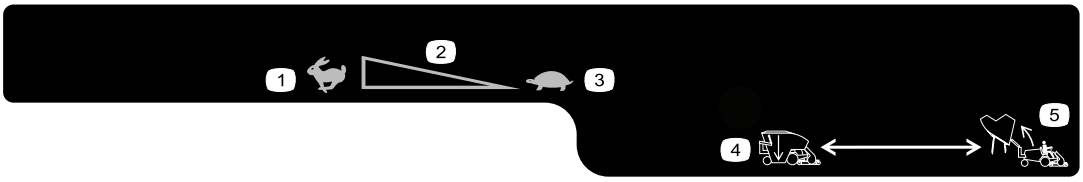

119-4832

1. Hurtig
2. Kontinuerlig, variabel indstilling
3. Langsom
4. Sænk tragten
5. Hæv tragten

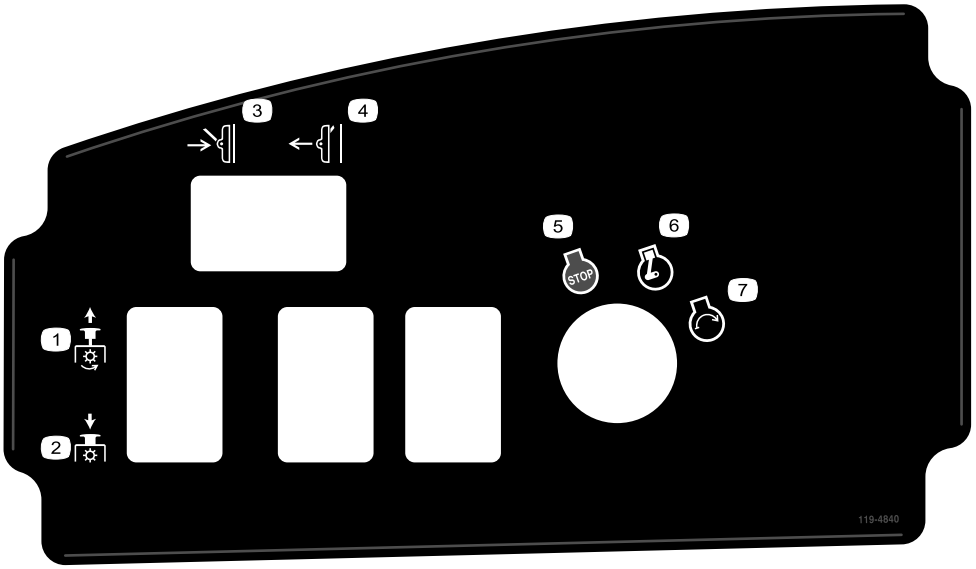

119-4840

1. Kraftudtag indkoblet
2. Kraftudtag udkoblet
3. Sænk skjold
4. Hæv skjold
5. Motorstandsning
6. Motorkørsel
7. Motorstart

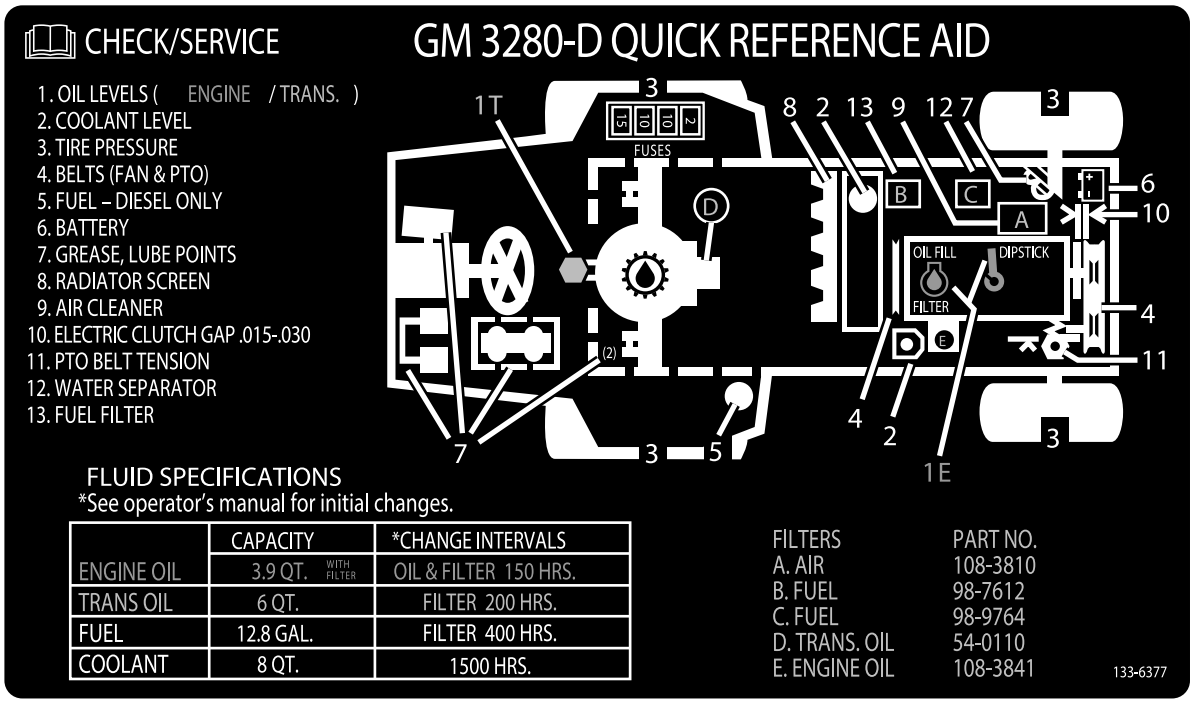

133-6377

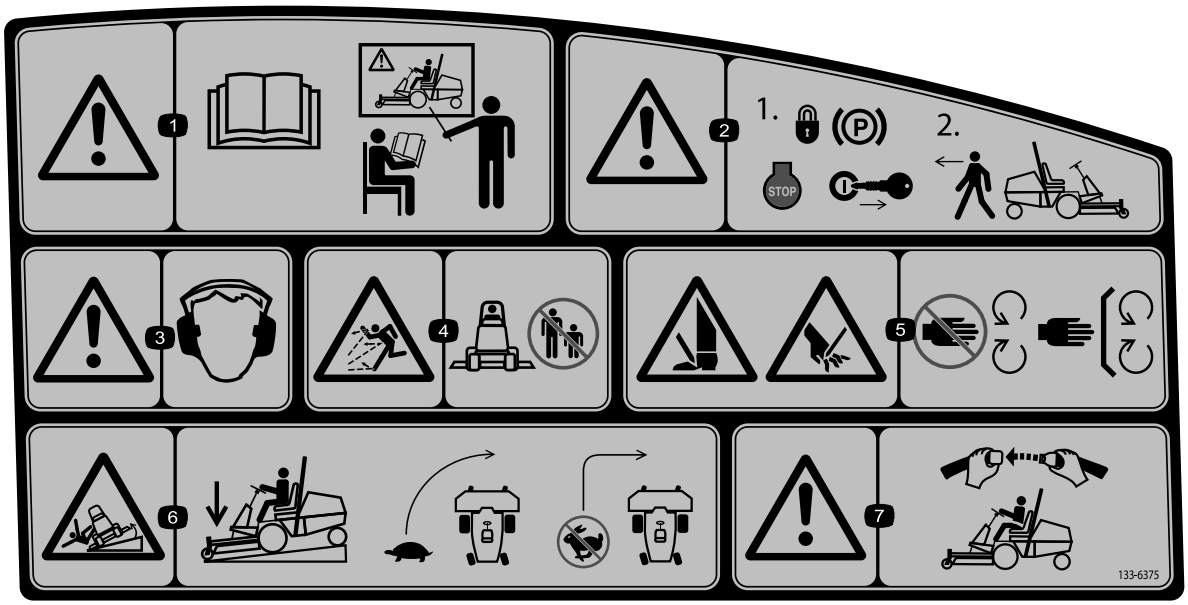

133-6375

1. Advarsel – læs *Betjeningsvejledningen*. Alle operatører skal uddannes inden brug af maskinen.
2. Advarsel – aktiver parkeringsbremsen, og tag tændingsnøglen ud, før maskinen forlades.
3. Advarsel – der skal bæres høreværn.
4. Fare for udslyngede genstande – hold omkringstående på sikker afstand af maskinen, og hold deflektoren på plads.
5. Fare for at skære sig/amputation af hænder eller fødder med plæneklipperens kniv – hold afstand til bevægelige dele.
6. Tippefare – sænk klippeenheden, når du kører ned ad skråninger, sænk maskinens fart, før du drejer og drej ikke ved høj hastighed.
7. Advarsel – anvend sikkerhedssele, hvis styrtbøjlen er monteret.

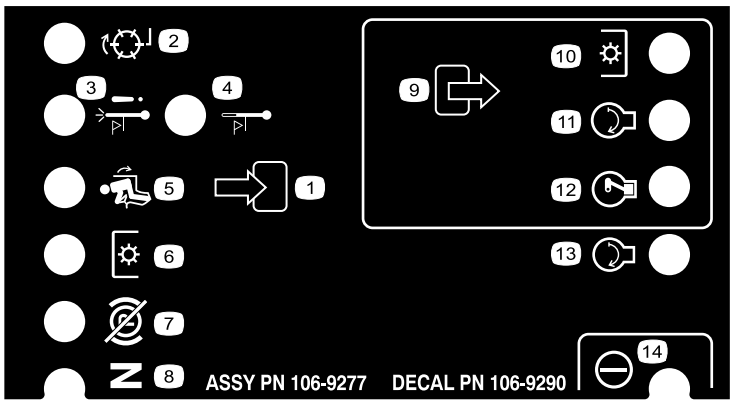

106-9290

1. Indgange
2. Ikke aktiv
3. Temperaturslukningskontakt
4. Advarsel om høj temperatur
5. I sædet
6. Kraftudtag
7. Parkeringsbremse deaktiveret
8. Neutral
9. Udgange
10. Kraftudtag
11. Start
12. ETR (startstrøm)
13. Start
14. Servo

Opsætning

Løsdele

Brug skemaet herunder til at kontrollere, at alle dele er blevet leveret.

Fremgangsmåde	Beskrivelse	Antal	Anvendelse
1	Rat Dæksel	1 1	Montering af rattet.
2	Håndtag Skruer	1 2	Montering af motorhjelmens håndtag.
3	Sæde – modelnr. 30398 (ekstraudstyr) Mekanisk sædeaffjedringssæt – modelnr. 30312 (ekstraudstyr) eller pneumatisk sædeaffjedringssæt – modelnr. 30313 (ekstraudstyr)	1 1	Monter sædet.
4	Sikkerhedssele Bolte (7/16 x 1 tomme Låseskive (7/16 tomme Flad spændeskive (7/16 tomme	1 2 2 2	Montering af sikkerhedsselen.
5	Rør til betjeningsvejledning R-klemme	1 2	Montering af røret til betjeningsvejledningen.
6	Kræver ingen dele	–	Justering af styrtbøjlen.
7	Kræver ingen dele	–	Aktiver og oplad batteriet.
8	Kræver ingen dele	–	Kontroller væskestand.
9	Kræver ingen dele	–	Kontroller lufttrykket i dækkene.
10	Løftegrebslås Flad skive Fjederskive Afstandsklods Skrue (¼ x 1 tomme) Flangelåsemøtrik (¼ tomme)	1 1 1 1 1 1	Monter løftegrebslåsen.
11	Kræver ingen dele	–	Juster vægtoverførslens tryk.
12	Bagvægtssæt – efter behov	-	Monter bagvægtene.

Fremgangsmåde	Beskrivelse	Antal	Anvendelse
13	Betjeningsvejledning Betjeningsvejledning til motor Reservedelskatalog Uddannelsesmateriale til operatøren Skema til kontrol før levering Overensstemmelsescertifikat Kvalitetscertifikat Valsetap Bolt (5/16 x 1¾ tomme) Låsemøtrik (5/16 tomme) Cylindertap Split (3/16 x 1-1/2 tomme) Bremsereturfjedre	2 1 1 1 1 1 1 1 2 2 2 4 2	Læs vejledningerne, og se uddannelsesmaterialerne, før maskinen betjenes. Brug de angivne bolte og møtrikker til montering af redskaber.

Medier og øvrige dele

Beskrivelse	Antal	Anvendelse
Betjeningsvejledning	1	Læs før betjening af maskinen
Betjeningsvejledning til motor	1	Benyt som reference til motoroplysninger
Reservedelskatalog	1	Brug som reference til delnumre
Uddannelsesmaterialer til operatører	1	Læs før betjening af maskinen
Overensstemmelseserklæring	1	-

⚠ ADVARSEL

Kraftudtagskardanakslen er monteret på maskinens ramme. Du må ikke betjene kraftudtaget uden først at fjerne kardanakslen eller koble den til et passende redskab.

Bemærk: Maskinens venstre og højre side er som set fra den normale betjeningsposition.

1

Montering af rattet

Dele, der skal bruges til dette trin:

1	Rat
1	Dæksel

Fremgangsmåde

1. Tag rattet ud af det understøttende forsendelsesmateriale (Figur 3).

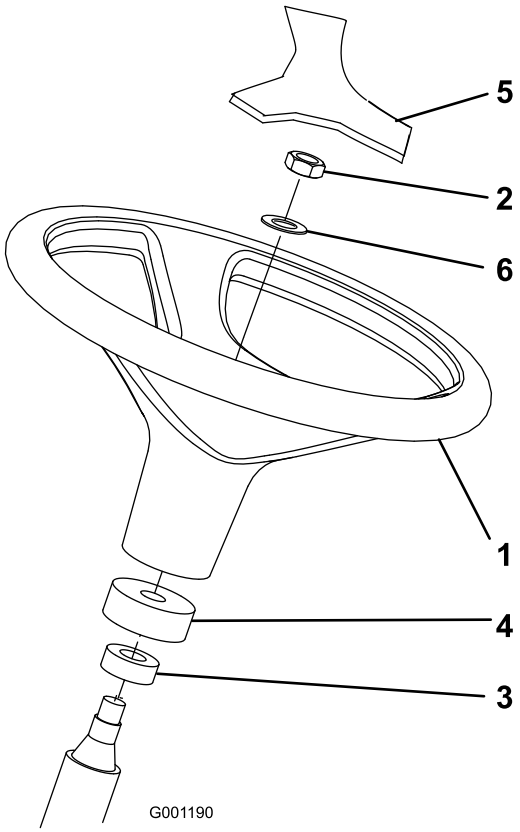

Figur 3

1. Rat
2. Kontramøtrik
3. Støvring
4. Skumkrave
5. Dæksel
6. Skive

2. Fjern kontramøtrikken og skiven fra ratakslen.

   Bemærk: Kontroller, at skumkraven og støvringen forbliver på ratakslen (Figur 3).

3. Skub rattet og skiven på ratakslen (Figur 3).
4. Fastgør rattet på akslen vha. kontramøtrikken. Tilspænd kontramøtrikken med et moment på 27-35 Nm.
5. Monter dækslet på rattet (Figur 3).

2

Montering af motorhjelmens håndtag

Dele, der skal bruges til dette trin:

1	Håndtag
2	Skruer

Fremgangsmåde

1. Fjern og kasser de to skruer og møtrikker, der holder hjelmens kabelbeslag fast på motorhjelmens underside (Figur 4).

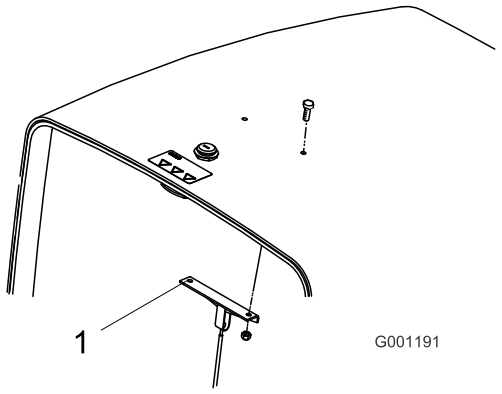

Figur 4

1. Motorhjelmens kabelbeslag

2. Monter håndtaget og kabelbeslaget på motorhjelmen med to skruer (Figur 5).

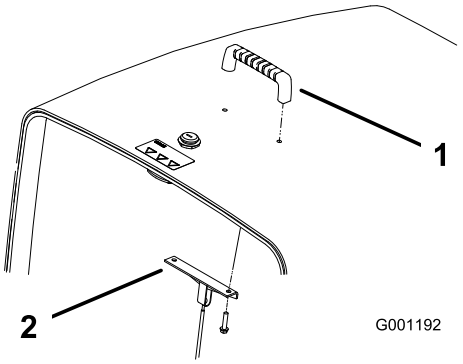

Figur 5

1. Håndtag
2. Beslag til hættekabel

3

Montering af sædet

Dele, der skal bruges til dette trin:

1	Sæde – modelnr. 30398 (ekstraudstyr)
1	Mekanisk sædeaffjedringssæt – modelnr. 30312 (ekstraudstyr) eller pneumatisk sædeaffjedringssæt – modelnr. 30313 (ekstraudstyr)

Fremgangsmåde

Modellen Groundsmaster 3280-D leveres uden sæde monteret. Det valgfri sæde (model 30398) og det mekaniske sædeaffjedringssæt (model 30312) eller det pneumatiske sædeaffjedringssæt (model 30313) skal anskaffes og monteres. Se sædesættet for at få monteringsvejledning.

Bemærk: Et hjælpemotorsæt (model 30382) skal anskaffes og monteres før montering af et pneumatisk sædeaffjedringssæt på maskinen.

Bemærk: Se 5 Montering af røret til betjeningsvejledningen (side 13) før montering af sædet på sædeaffjedringen.

4

Montering af sikkerhedsselen

Dele, der skal bruges til dette trin:

1	Sikkerhedssele
2	Bolte (7/16 x 1 tomme
2	Låseskive (7/16 tomme
2	Flad spændeskive (7/16 tomme

Fremgangsmåde

Vigtigt: Monter selens låseside til højre for sædet.

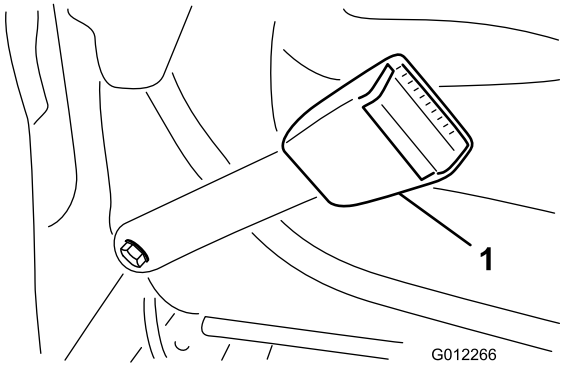

Figur 6

1. Sikkerhedsselelås

1. Saml hver ende af sikkerhedsselens halvdele i hullerne i sædets ryg med to bolte (7/16 x 1 tommer), flade skiver (7/16 tommer) og låseskiver (7/16 tommer) (Figur 6).
2. Tilspænd boltene til et moment på 61 til 75 N·m.

5

Montering af røret til betjeningsvejledningen

Dele, der skal bruges til dette trin:

1	Rør til betjeningsvejledning
2	R-klemme

Fremgangsmåde

1. Fjern røret til betjeningsvejledningen og R-klemmerne, der sidder fast på sædepladen.

   Bemærk: Kasser de to monteringsbolte og flade skiver.

2. Fjern de to møtrikker og vinylmuffer (hvis de er monteret), der fastholder det øvre sædebeslag til sædeaffjedringens venstre side (Figur 7).
3. Sæt R-klemmerne løst på sædebeslagets tapper med de to møtrikker, der blev fjernet før (Figur 7).

   Bemærk: Placer R-klemmen under sædeaffjedringens tapper.

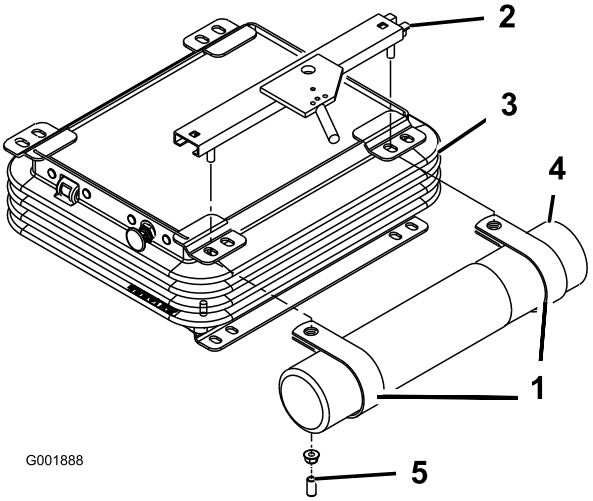

Figur 7

1. R-klemmer
2. Øvre sædebeslag
3. Sædeaffjedring
4. Rør til betjeningsvejledning
5. Vinylmuffe

4. Sæt røret til betjeningsvejledningen på R-klemmerne, og stram møtrikkerne (Figur 7).
5. Sæt vinylmufferne på sædebeslagets tapper.

6

Justering af styrtbøjlen

Kræver ingen dele

Fremgangsmåde

1. Fjern splitterne og de to pinde fra styrtbøjlen (Figur 8).

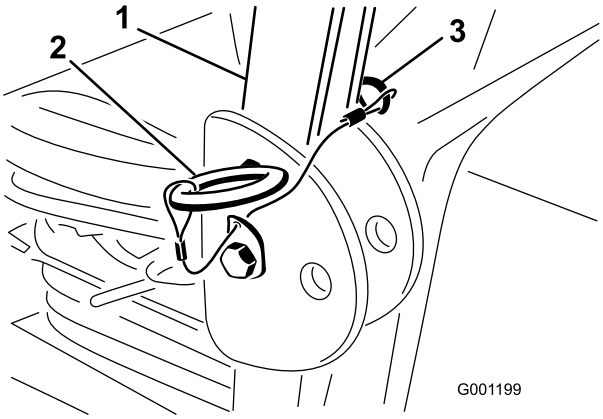

Figur 8

1. Styrtbøjle
2. Pind
3. Låseclips

2. Hæv styrtbøjlen til oprejst position, monter de to pinde, og fastgør dem med låseclipsene (Figur 8).

Bemærk: Styrtbøjlen er en integreret og effektiv sikkerhedsanordning. Behold styrtbøjlen i den hævede og låste position. Sænk kun styrtbøjlen midlertidigt, og når det er absolut nødvendigt.

Vigtigt: Spænd ikke sikkerhedsselen, når styrtbøjlen er i sænket position.

7

Aktivering og opladning af batteriet

Kræver ingen dele

Påfyldning af elektrolyt på batteriet

⚠ ADVARSEL

Batterielektrolyt indeholder svovlsyre, som er en dødelig gift, der forårsager alvorlige forbrændinger.

- **Drik ikke elektrolyt, og undgå kontakt med hud, øjne og tøj. Brug sikkerhedsbriller for at beskytte øjnene og gummihandsker for at beskytte hænderne.**
- **Fyld batteriet op på et sted, hvor der altid er rent vand i nærheden til at skylle huden med.**

Vigtigt: Benyt kun elektrolyt med en vægtfylde på 1,265 til at fylde batteriet med første gang.

1. Fjern batteriet fra maskinen.

   Vigtigt: Påfyld ikke elektrolyt, mens batteriet sidder i maskinen. Du kan risikere at spilde og dermed forårsage korrosion.

2. Rengør batteriet ovenpå, og fjern ventilationshætterne (Figur 9).

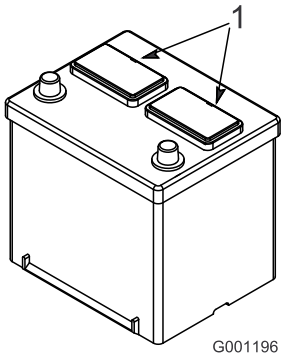

Figur 9

1. Ventilationshætter

3. Fyld forsigtigt hver celle med elektrolyt, indtil pladerne er dækket med ca. 6 mm væske (Figur 10).

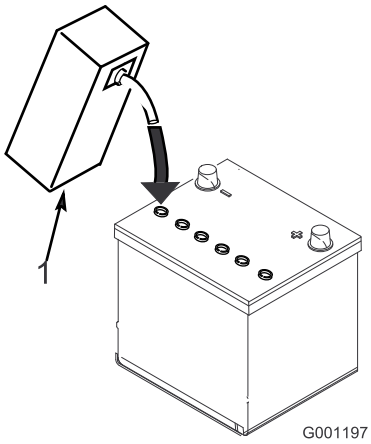

Figur 10

1. Elektrolyt

4. Vent ca. 20 til 30 minutter, mens elektrolytten trænger ind i pladerne.

   Bemærk: Fyld efter behov for at bringe elektrolytstanden op til ca. 6 mm fra bunden af påfyldningshullet (Figur 10).

⚠ ADVARSEL

Opladning af batteriet producerer gasser, der kan eksplodere.

Der må aldrig ryges i nærheden af batteriet, og gnister og åben ild skal holdes væk fra batteriet.

Opladning af batteriet

1. Tilslut en 3-4 ampere batterioplader til batteripolerne. Oplad batteriet med tre til fire ampere, indtil vægtfylden er 1,250 eller højere, og batteriets temperatur er mindst 10 °C, og lad gasserne fra alle celler spredes frit.
2. Når batteriet er opladet, tages opladeren ud af stikkontakten. Kobl derefter opladeren fra batteripolerne.

   Bemærk: Manglende opladning kan resultere i, at batteriet udsender gasser, og batterisyre løber over og påfører maskinen ætseskader.

ADVARSEL

CALIFORNIEN
Advarsel i henhold til erklæring nr. 65

Batteripoler, -klemmer og tilbehør indeholder bly og blysammensætninger: kemikalier, som ifølge staten Californien er kræftfremkaldende og forårsager forplantningsskader. Vask hænder efter håndtering.

Montering af batteriet på maskinen

⚠ ADVARSEL

Batteripoler eller metalværktøj kan kortslutte mod traktorens metaldele og forårsage gnister. Gnister kan få batterigasserne til at eksplodere og medføre personskade.

- **Når batteriet skal fjernes eller monteres, må batteriets poler ikke berøre nogen metaldele på traktoren.**
- **Metalværktøj må ikke kortslutte mellem batteripolerne og traktorens metaldele.**

1. Sæt batteriet i maskinen.
2. Monter batteriets pluskabel (rødt) på pluspolen (+), og skyd gummikappen over pluspolen (Figur 11).

⚠ ADVARSEL

Forkert batterikabelføring kan danne gnister og beskadige maskinen og kablerne. Gnister kan få batterigasserne til at eksplodere og medføre personskade.

- **Frakobl altid batteriets (sorte) minuskabel, før du frakobler det røde pluskabel.**
- **Tilslut altid batteriets røde pluskabel, før du tilslutter det sorte minuskabel.**

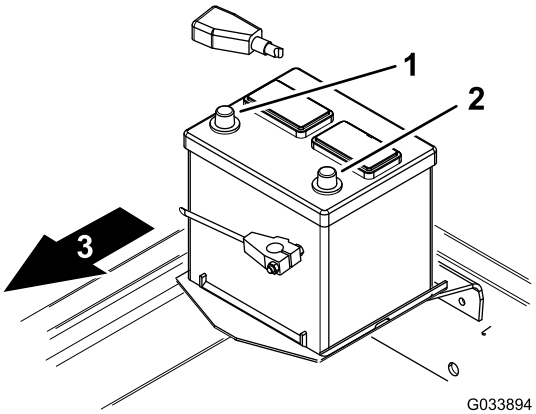

Figur 11

1. Pluspol (+)
2. Minuspol (-)
3. Maskinens forende

⚠ ADVARSEL

Tilslutning af kabler til den forkerte pol kan medføre skader på det elektriske system og personskade.

Bemærk: Sørg for, at batterikablerne føres uden om skarpe kanter eller bevægelige dele.

3. Monter batteriets minuskabel (sort) på batteriets minuspol (-) (Figur 11).

8

Kontrol af olie- og væskestande

Kræver ingen dele

Fremgangsmåde

- Kontroller motoroliestanden, før og efter motoren startes første gang. Se Kontrol af motoroliestanden (side 42).
- Kontroller oliestanden i bagakslen (kun model 30345), før motoren startes første gang. Se Kontrol af oliestand i bagakslen (kun model 30345) (side 49).
- Kontroller oliestanden i tovejskoblingen (kun model 30345), før motoren startes første gang. Se Kontrol af tovejskoblingsolien (kun model 30345) (side 50).
- Kontroller kølevæskestanden, før motoren startes første gang. Se Kontrol af kølesystemet og kølevæskestanden (side 55).
- Kontroller hydraulikvæskestanden, før motoren startes første gang. Se Kontrol af hydrauliksystemet og væskestanden (side 61).

9

Kontrol af lufttrykket i dækkene

Kræver ingen dele

Fremgangsmåde

Lufttryk i dækkene – specifikation (forreste og bageste dæk): 138 kPa.

Kontrollér lufttrykket i for- og bagdækkene, før motoren startes første gang.

Bemærk: Dækkene er for hårdt oppumpede med henblik på forsendelse; du skal derfor reducere lufttrykket i dækkene.

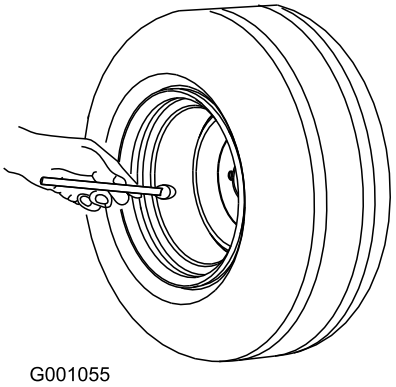

Figur 12

10

Montering af løftegrebslåsen

Dele, der skal bruges til dette trin:

1	Løftegrebslås
1	Flad skive
1	Fjederskive
1	Afstandsklods
1	Skrue (¼ x 1 tomme)
1	Flangelåsemøtrik (¼ tomme)

Fremgangsmåde

Kun CE-modeller

1. Find omhyggeligt kontrolpanelets mærkat, og gennembryd den foran løftekontakten for at blotlægge monteringshullet til løftelåsgrebet (Figur 13).

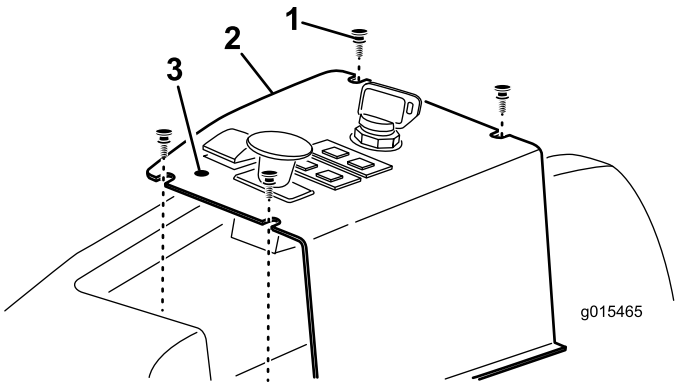

Figur 13

1. Monteringsskrue (4)
2. Kontrolpanel
3. Monteringshul

2. Fjern de 4 skruer, der fastgør kontrolpanelet til maskinen (Figur 13).
3. Indfør løftelåsgrebet, afstandsbøsningen og den flade spændeskive på den ¼ x 1 tommes rundhovedskrue, som vist i Figur 14.

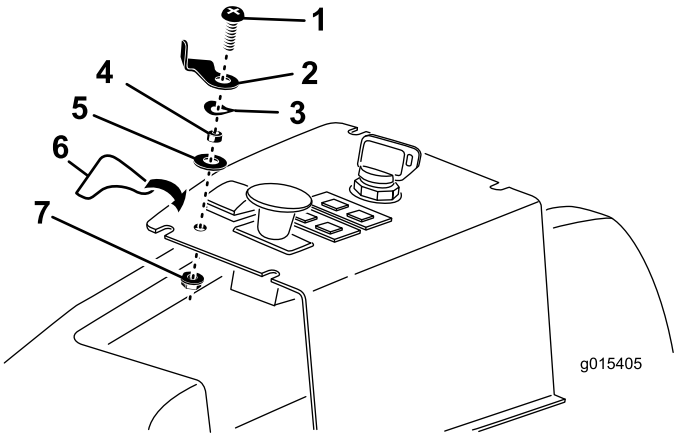

Figur 14

1. Skrue
2. LØFTEGREBSLÅS
3. Fjederskive
4. Afstandsklods
5. Flad skive
6. Mærkat
7. Låsemøtrik

4. Indfør løftelåsgrebets samleskrue ind i hullet i kontrolpanelet, og fastgør den med en låsemøtrik. Placer løftelåsegrebet som vist i Figur 14.
5. Påsæt løftelåsgrebets mærkat på kontrolpanelet som vist i Figur 14.
6. Fastgør kontrolpanelet på maskinen med de fastgørelsesanordninger, der blev fjernet tidligere.
7. Løftelåsgrebet betjenes ved at dreje det under løftekontaktens forreste kant for at hindre, at kontakten aktiveres.

11

Justering af plæneklipper-skjoldets vægtoverførsel

Kræver ingen dele

Fremgangsmåde

Du kan ændre det hydrauliske tryk, der bruges til at overføre plæneklipperskjoldets vægt til traktionsenheden ved at justere vægtoverførselsventilen på løftemanifolden. Den bedste klippeydelse opnås ved at justere vægtoverførselsventilen, så plæneklipperskjoldet hopper minimalt på ujævn plæne, men vægtoverførselsventilen skal desuden justeres, så plæneklipperskjoldet ikke kører tungt hen over fladt terræn.

- For at forbedre klippeskjoldets kontursporingsydelse under betjening af maskinen over ujævn plæne, skal du **mindske** vægtoverførslens (hydrauliske) tryk på løftemanifolden.

Bemærk: Hvis styrehjulene på plæneklipperskjoldet svæver over jorden, er hydrauliktrykket på vægtoverførselsventilen sat for højt.

- Når du klipper flad plæne, når klippeskjoldet skalperer græsset, eller hvis klippekvaliteten er ujævnt fra side til side, skal du **øge** vægtoverførselstrykket på løftemanifolden.

  Bemærk: Når vægtoverførselstrykket øges, overføres vægten også fra styrehjulene på klippeskjoldet til hjulene på traktionsenheden, hvorved traktionen forbedres på traktionsenheden.

Juster vægtoverførselstrykket på følgende vis:

1. Aktiver parkeringsbremsen, sæt kraftudtaget i positionen OFF (fra), og sænk klippeskjoldet.
2. Find løftemanifolden nedenunder maskinen, indvendigt ved den højre stelkanal, bag forakslen (Figur 15).

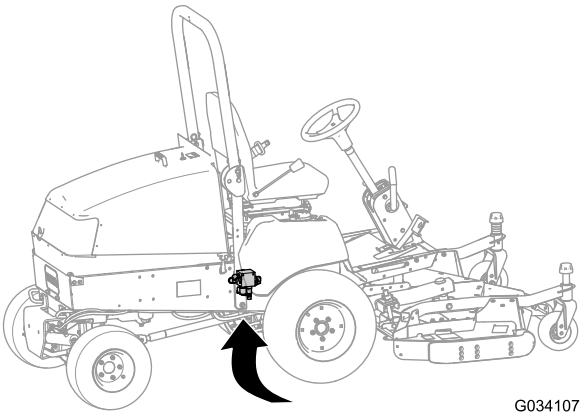

Figur 15

3. Slut en trykmåler til testporten bag løftemanifolden (Figur 16).

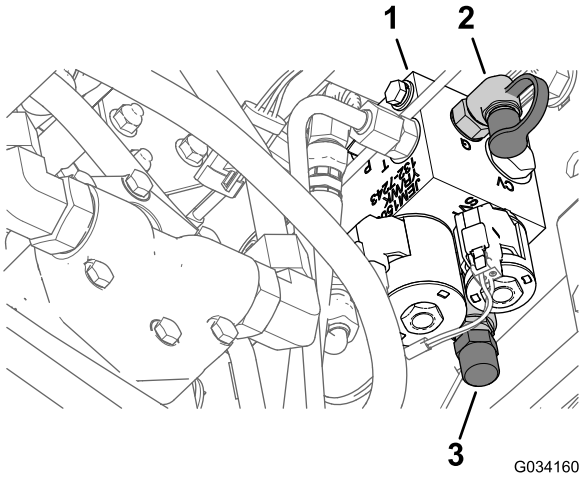

Figur 16

1. Løftemanifold
2. Testport
3. Fjern dækslet fra vægtoverførselsspolen

4. Fjern dækslet fra vægtoverførselspolen fra forsiden af løftemanifolden (Figur 16).
5. Løsn kontramøtrikken nederst på vægtoverførselspolen (Figur 16).
6. Start motoren, og stil gashåndtaget i HØJ TOMGANG.
7. Brug en momentnøgle med unbrakokærv til at justere vægtoverførselsspolen, indtil det ønskede tryk er målt på måleren. Se oversigten nedenfor for den anbefalede trykindstilling for klippeskjoldet.
   - Drej justeringsskruen med uret for at øge trykket.
   - Drej justeringsskruen mod uret for at mindske trykket.

Klippeskjold	Vægtoverførselstryk
132 cm skjold med sideudkast (model 30555)	8,27 bar
152,4 cm sideudkastskjold (Model 30366) eller 157,48 cm grundskjold (Model 30403) eller 157,48 cm sideudkastskjold (Model 30551)	16,2 bar
182,88 cm skjold med sideudkast (model 31336) eller 182,88 cm grundskjold (model 30404) eller 182,88 cm Guardian Recycler-skjold (model 31335)	19,3 bar

8. Sluk derefter motoren.
9. Spænd kontramøtrikken nederst på vægtoverførsels-spolen, og spænd møtrikken til 13-16 Nm.
10. Fjern trykmåleren fra testporten.

12

Montering af bagvægtene

Dele, der skal bruges til dette trin:

-	Bagvægtssæt – efter behov

Fremgangsmåde

Denne maskine overholder standarderne EN ISO 5395:2013 og ANSI B71.4-2012, når den er udstyret med bagvægte (der er allerede monteret 98 kg bagvægt ved levering). Brug den følgende tabel til at bestemme kombinationerne af yderligere påkrævet vægt. Du kan bestille dele hos din autoriserede Toro-forhandler.

Bemærk: Kontakt din autoriserede Toro-forhandler, før du monterer sæt fra tredjeparter.

Vægttabel (maskiner udstyret med 98 kg fabriksmonteret bagvægt, og maskiner udstyret med 23 kg fabriksmonteret bagvægt)

Oversigt over 2-hjulstræk	Påkrævet ekstra bagvægt	Påkrævet vægt i venstre side	Delnr. for vægt	Vægtbeskrivelse	Antal
Skjold med sideudkast (132 cm)	0 kg	0 kg	-	-	-
132 cm skjold med sideudkast med tragtbeholder på 425 l	0 kg	66 kg*	*77-6700 92-9670 24-5780	34 kg hjulvægt Beslagsæt Baghjulsvægtsæt	1 1 1
152 cm skjold med sideudkast eller 157 cm grundskjold (model 30403 med sæt til bagudkast eller Guardian-sæt	16 kg**	0 kg	24-5790 60-9870 3253-7 3217-9	Bagvægt, 16 kg Bolt (1/2 x 4-1/2 tomme) Låseskive (½ tomme) Møtrik (1/2 tomme)	1 2 2 2
152 cm skjold med sideudkast med tragtbeholder på 425 l	16 kg	34 kg*	*77-6700 24-5790 60-9870 3253-7 3217-9	34 kg hjulvægt Bagvægt, 16 kg Bolt (1/2 x 4-1/2 tomme) Låseskive (½ tomme) Møtrik (1/2 tomme)	1 1 2 2 2
Skjold med sideudkast (157 cm)	0 kg	0 kg	-	-	-
158 cm skjold med sideudkast med tragt på 425 l	0 kg	39 kg	132-8149 325–18 92–9670 24–5790 60-9870 3253-7 3217-9	23 kg hjulvægt (sæt begge vægte på venstre forhjul) Bolt (til hjulvægte) Beslagsæt Bagvægt, 16 kg Bolt (1/2 x 2-1/4 tomme) Låseskive (1/2 tomme) Møtrik (1/2 tomme)	1 4 1 1 2 2 2
183 cm skjold med sideudkast eller 183 cm grundskjold med sæt til bagudkast eller Guardian-sæt eller 183 cm Guardian Recycler-skjold	32 kg	0 kg	24-5780	Baghjulsvægtsæt	1

*Kræver en hjulvægt på 34 kg på venstre hjul – følger med 0,4 m^3tragtbeholder

**Kræver hjulbagvægt på 16 kg, når den universelle solskærm er monteret på maskinen

13

Læsning af vejledningerne og gennemgang af uddannelsesmaterialet

Dele, der skal bruges til dette trin:

2	*Betjeningsvejledning*
1	*Betjeningsvejledning til motor*
1	*Reservedelskatalog*
1	Uddannelsesmateriale til operatøren
1	Skema til kontrol før levering
1	Overensstemmelsescertifikat
1	Kvalitetscertifikat
1	Valsetap
2	Bolt (5/16 x 1¾ tomme)
2	Låsemøtrik (5/16 tomme)
2	Cylindertap
4	Split (3/16 x 1-1/2 tomme)
2	Bremsereturfjedre

Fremgangsmåde

1. Læs vejledningerne.
2. Se uddannelsesmaterialet til operatøren.
3. Gem valsetappen, boltene (5/16 x 1¾ tomme) og låsemøtrikkerne (5/16 tomme) til fastgøring af kardanakslen til et redskab.
4. Gem cylindertappen og låseclipsen (3/16 x 1½ tommer) til fastgøring af skjoldløftearmene til løftecylinderen.
5. Gem bremsens returfjedre til montering af skjoldløftearmene.

Produktoversigt

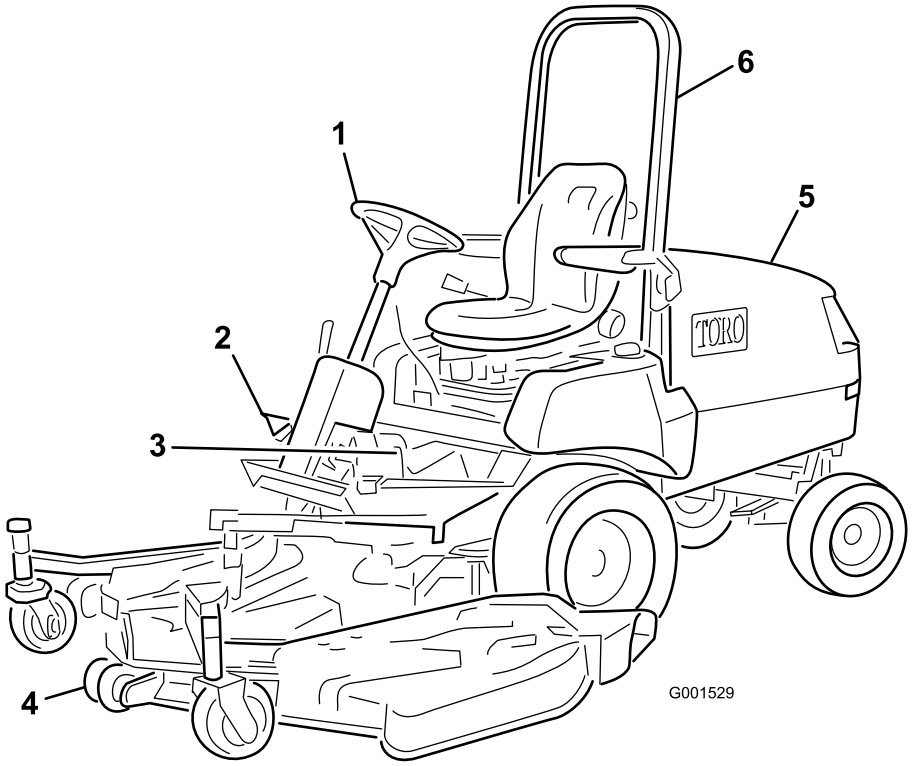

Figur 17

1. Rat
2. Traktionspedal
3. Bremser
4. Klippeenhed
5. Motorhjelm/motorrum
6. Styrtbøjlesystem

Betjeningsanordninger

Bremser

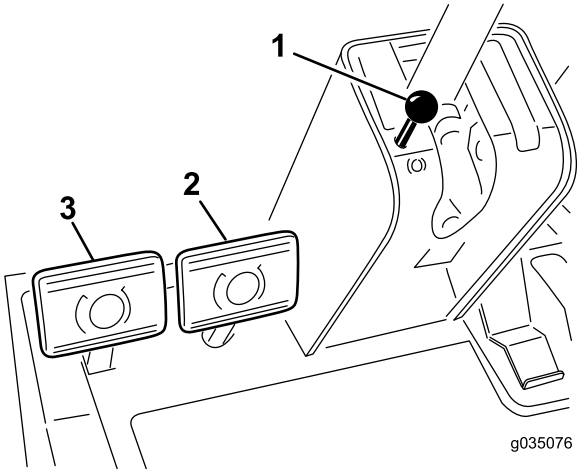

Figur 18

1. Parkeringsbremseknap
2. Højre bremsepedal
3. Venstre bremsepedal

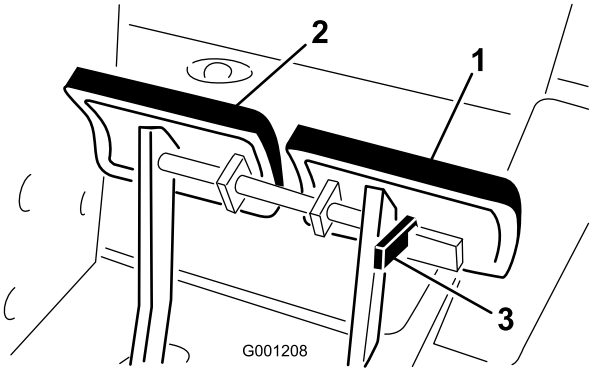

Figur 19

1. Venstre bremsepedal
2. Højre bremsepedal
3. Låsearm

Driftsbremser

Venstre og højre bremsepedal (Figur 18) er forbundet med venstre og højre forhjul. Da begge bremser fungerer uafhængigt af hinanden, kan de bruges til at dreje maskinen skarpere eller til at øge traktionen, hvis et af hjulene skrider under slåning i bakket terræn. Vådt græs eller bløde plæner kan dog blive beskadiget, når bremserne bruges til at dreje skarpt med. Tryk begge pedaler ned samtidigt for at stoppe

maskinen hurtigt. Lås altid bremserne sammen under transport af maskinen (Figur 19).

Parkeringsbremse

Når du stopper motoren, skal du aktivere parkeringsbremsen for at forhindre, at maskinen bevæger sig ved et uheld. Aktiver parkeringsbremsen ved at trykke på låsearmen (Figur 19) på venstre bremsepedal, så den låses sammen med den højre pedal. Tryk derefter begge pedaler helt ned, og træk parkeringsbremsens knap ud (Figur 18). Slip derefter pedalerne. Deaktiver parkeringsbremsen ved at træde på begge pedaler, indtil parkeringsbremseknappen trækkes tilbage. Før motoren startes, skal du frigøre låsearmen fra den venstre bremsepedal, så begge pedaler virker uafhængigt af hinanden med hvert forhjul.

Traktionspedal

Traktionspedalen (Figur 20) har 2 funktioner: at få maskinen til at køre fremad og bakke. Brug højre fods hæl og tå, og træd på øverste del af pedalen for at køre fremad og på nederste del af pedalen for at køre baglæns. Kørselshastigheden er proportional med, hvor langt du træder pedalen ned. Hvis der skal køres med maksimal hastighed, skal du trykke traktionspedalen helt ned, mens gashåndtaget står i positionen FAST (hurtig). Den maksimale fremadgående hastighed er ca. 16 km/t. For at opnå maksimal kraft med stor belastning eller ved kørsel op ad en bakke, skal gashåndtaget være i positionen FAST (hurtig), mens traktionspedalen trædes lidt ned for at holde et højt motoromdrejningstal. Når motorhastigheden begynder at falde, skal du slippe traktionspedalen lidt for at lade motorhastigheden stige.

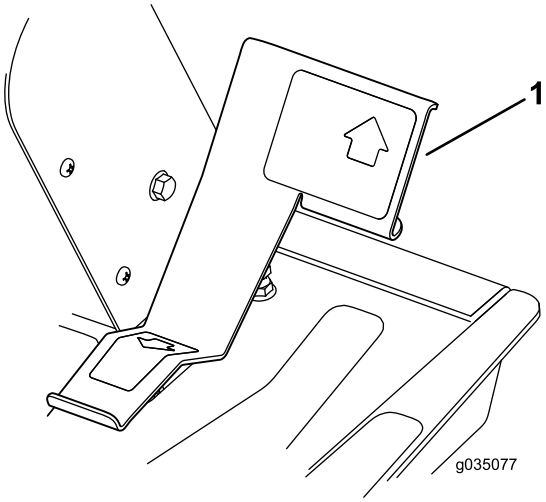

Figur 20

1. Traktionspedal

Ratindstillingsgreb

Ratindstillingsgrebet er et håndtag på højre side af ratstammen (Figur 21). Træk håndtaget tilbage for at indstille rattet i den ønskede position (frem og tilbage), og skub håndtaget frem for at fastlåse positionen.

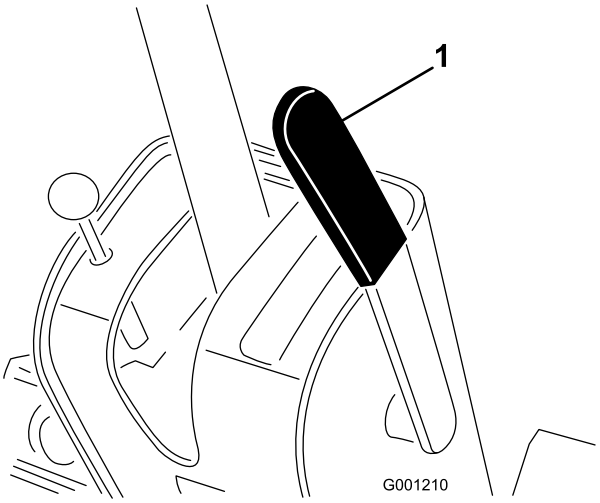

Figur 21

1. Ratindstillingsgreb

⚠ FORSIGTIG

Ved at hæve skjoldet udsættes du for roterende skæreknive, og kontakt med roterende skæreknive kan forårsage alvorlig personskade.

Hæv aldrig skjoldet, mens knivene roterer.

Løftekontakt

Løftekontakten (Figur 22) hæver og sænker skjoldet. Ved fremadrettet tryk på kontakten til LÅST position sænkes skjoldet, så det kan flyde. Ved bagudrettet tryk hæves skjoldet. Hæv skjoldet, når du transporterer maskinen mellem placeringer. Sænk skjoldet, når du ikke bruger maskinen.

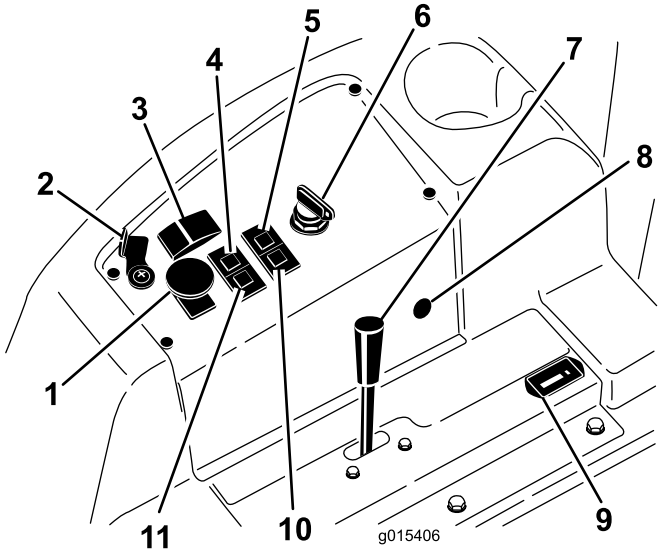

Figur 22

1. Kraftudtagskontakt
2. Løftegrebslås (ekstraudstyr)
3. Løftekontakt
4. Kølevæsketemperaturmåler
5. Olietryksmåler
6. Tændingskontakt
7. Gashåndtag
8. 12 V-stikkontakt
9. Timetæller
10. Gløderørskontrollampe
11. Ladekontrollampe

Kraftudtagskontakt

Træk op i knappen til kraftudtagskontakten til positionen ON (til) for at idriftsætte den elektriske kraftudtagskobling (Figur 22). Tryk knappen ned til positionen OFF (fra) for at slukke den elektriske kraftudtagskobling. Du skal kun sætte kraftudtagskontakten i positionen ON (til), når kraftudtagets redskab er i betjeningspositionen (ned), og du er parat til at begynde arbejdet.

Bemærk: Hvis du forlader førersædet, mens kraftudtaget er i positionen ON (til), vil maskinen automatisk slukke motoren. Se Nulstilling af kraftudtagets funktion (side 31).

Brændstofmåler

Brændstofmåleren (Figur 23) viser, hvor meget brændstof der er i tanken.

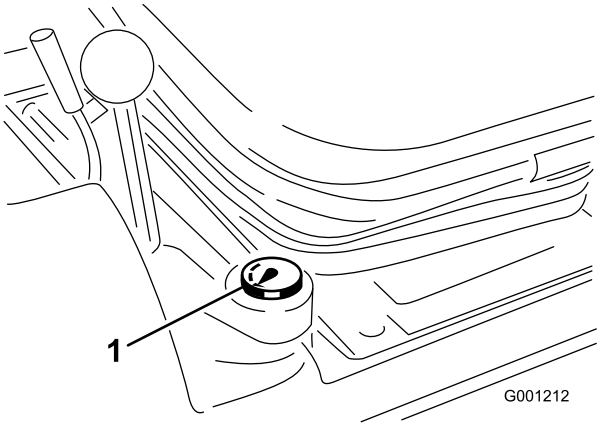

Figur 23

1. Brændstofmåler

Tændingskontakt

Tændingskontakten har tre positioner: FRA, TÆNDT/FORVARM og START. (Figur 22).

Gashåndtag

Brug gashåndtaget (Figur 22) til at styre motorens hastighed. Når gashåndtaget flyttes frem til HURTIG position, øges motorens hastighed. Når gashåndtaget flyttes baglæns mod positionen LANGSOM, sænkes motorens hastighed. Gashåndtaget styrer skæreknivenes hastighed og styrer sammen med traktionspedalen maskinens kørehastighed. Den låste position er placeret i positionen for HØJ TOMGANG.

Timetæller

Timetælleren (Figur 22) registrerer og viser motorens akkumulerede driftstimer.

Advarselslampe for motorkølevæskens temperatur

Hvis kølevæsketemperaturen stiger over den normale driftsgrænse, tændes advarselslampen for motorkølevæskens temperatur (Figur 22), og maskinen stopper driften af redskabet. Hvis kølevæsketemperaturen stiger yderligere 7 °C, når temperaturadvarselslampen er blevet tændt, slukker motoren. Idriftsæt motoren ved lav tomgangshastighed for at få kølevæsken ned på det normale driftsområde igen. Hvis advarselslampen fortsat lyser, skal motoren slukkes, og årsagen til den høje kølevæsketemperatur skal findes.

Gløderørskontrollampe

Når gløderørskontrollampen lyser, angiver det, at gløderørene er aktiveret (Figur 22).

Ladekontrollampe

Ladekontrollampen tænder, hvis det elektriske opladningssystem fungerer over eller under det normal

driftsområde (Figur 22). Kontrollér og/eller reparer det elektriske opladningssystem.

Kontrollampe for olietryk

Kontrollampen for olietryk (Figur 22) lyser, når olietrykket i motoren falder til under et sikkert driftsniveau. Hvis kontrollampen for olietryk tændes, skal du altid slukke motoren og finde årsagen til det lave olietryk. Reparer motorens oliesystem, før du starter motoren igen.

Løftegrebslås

Brug løftegrebslåsen til at fastgøre løftekontakten (Figur 22), til positionen HÆV SKJOLD, når der udføres vedligeholdelsesarbejde på skjoldet, eller under transport mellem klippeområder.

Specifikationer

Bemærk: Specifikationer og design kan ændres uden forudgående varsel.

Længde	208 cm
Bredde (baghjul)	119 cm
Højde uden styrtbøjle	127 cm
Højde med styrtbøjle	196 cm
Nettovægt (model 30344)	635 kg
Nettovægt (model 30345)	794 kg

Redskaber/tilbehør

Der kan fås en række forskellige Toro-godkendte redskaber og tilbehør til brug sammen med maskinen, som gør den bedre og mere alsidig. Kontakt en autoriseret serviceforhandler eller gå ind på www.Toro.com for at få en liste over alt godkendt udstyr og tilbehør.

Betjening

Før betjening

Sikkerhedshensyn før drift

⚠ FORSIGTIG

Denne maskine afgiver støj på mere end 85 dBA ved førerens ører og kan give nedsat hørelse ved længere tids anvendelse.

Brug høreværn, når du betjener denne maskine.

⚠ FORSIGTIG

Hvis maskinen ikke har tilstrækkelig bagvægt, kan baghjulene løfte sig fra jorden, så du mister kontrol over maskinen.

- **Tilføj passende bagvægt for at forhindre baghjulene i at løfte sig fra jorden.**
- **Stands ikke pludseligt, mens du løfter skjold eller redskab.**
- **Kør ikke ned ad bakke, mens skjold eller redskab er løftet.**

Vigtigt: **Se de to vægttabeller i .12 Montering af bagvægtene (side 19) for flere oplysninger om yderligere vægtkrav til din maskine.**

Generelt om sikkerhed

- Maskinen må aldrig betjenes eller vedligeholdes af børn eller utrænet personale. Vær opmærksom på, at lokale forskrifter kan angive en mindstealder for operatøren. Ejeren er ansvarlig for at træne alle operatører og mekanikere.
- Bliv fortrolig med anvisningerne for sikker betjening af udstyret samt med betjeningsanordningerne og sikkerhedssymbolerne. Du skal vide, hvordan man standser maskinen og motoren hurtigt.
- Kontroller, at alle sikkerhedsanordninger er korrekt monteret og fungerer korrekt. Dette omfatter, men er ikke begrænset til, dødemandsgreb, sikkerhedskontakter og afskærmninger, styrtbøjlesystemet (ROPS), redskaber og bremser. Betjen ikke maskinen, medmindre alle sikkerhedsanordninger er på plads og fungerer som angivet af producenten.
- Efterse altid maskinen for at sikre, at skæreknivene, skæreknivsboltene og skæreknivsenheden ikke er slidte eller beskadigede. Udskift slidte eller beskadigede skæreknive og bolte sætvis for at bevare afbalanceringen.

- Efterse området, hvor maskinen skal bruges, og fjern alle objekter, som maskinen kan risikere at udslynge.
- Vurder terrænet for at fastsætte det mest passende udstyr og relevante redskaber eller tilbehør, der kræves for at betjene maskinen korrekt og sikkert.

Brændstofsikkerhed

⚠ FARE

Under visse forhold er brændstof meget brandfarligt og yderst eksplosivt. En brand eller eksplosion forårsaget af brændstof kan give dig eller andre forbrændinger samt medføre tingsskade.

- **Fyld tanken udendørs i et åbent område, når motoren er kold. Tør eventuelt spildt brændstof op.**
- **Fyld aldrig brændstoftanken op i en lukket anhænger.**
- **Ryg aldrig under håndtering af brændstof, og hold afstand til åben ild eller steder, hvor brændstofdampe kan antændes af en gnist.**
- **Opbevar brændstof i en godkendt beholder og utilgængeligt for børn. Køb aldrig benzin til mere end 180 dages forbrug.**
- **Betjen ikke maskinen, medmindre hele udstødningssystemet er på plads og i god driftsmæssig stand.**

⚠ ADVARSEL

Brændstof er farligt eller dødbringende, hvis det indtages. Længere tids udsættelse for dampe kan forårsage alvorlige skader og sygdomme.

- **Undgå længere tids indånding af dampe.**
- **Hold hænder og ansigt væk fra dysen og brændstoftankens åbning.**
- **Undgå at få brændstof i øjnene eller på huden.**

- Brug kun en godkendt brændstofbeholder.
- Fjern aldrig brændstofdækslet eller fyld brændstof på brændstoftanken, mens motoren kører.
- Fyld aldrig beholdere inde i et køretøj eller på en lastbil eller anhænger med plastikforing. Anbring altid beholdere på jorden og et stykke væk fra køretøjet før påfyldning.
- Tag maskinen af lastbilen eller anhængeren, og fyld brændstof på, mens den er på jorden. Hvis dette ikke er muligt, skal påfyldningen foregå vha. en bærbar beholder i stedet for direkte fra brændstofstanderen.
- Påfyldningsdysen skal altid være i kontakt med kanten af åbningen i brændstoftanken eller -beholderen, indtil påfyldningen er afsluttet. Brug ikke låseenhed for slangespidsen.
- Hvis du spilder brændstof på dit tøj, skal du straks skifte tøj.
- Fyld brændstoftanken, indtil brændstofstanden står 25 mm under bunden af påfyldningsstudsen. Fyld ikke for meget på brændstoftanken. Sæt brændstoftankens dæksel på igen, og stram det forsvarligt.

Adgang til maskinen

Åbning af motorhjelmen

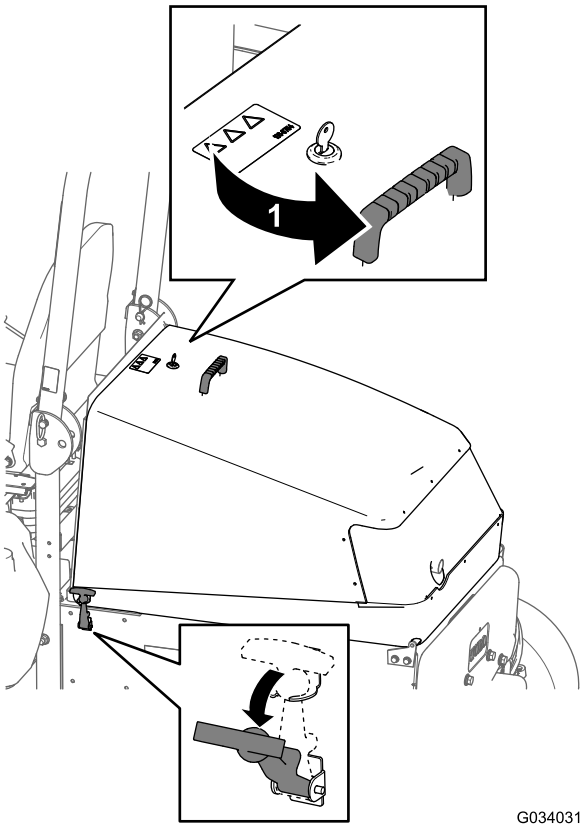

Figur 24

1. Låst op

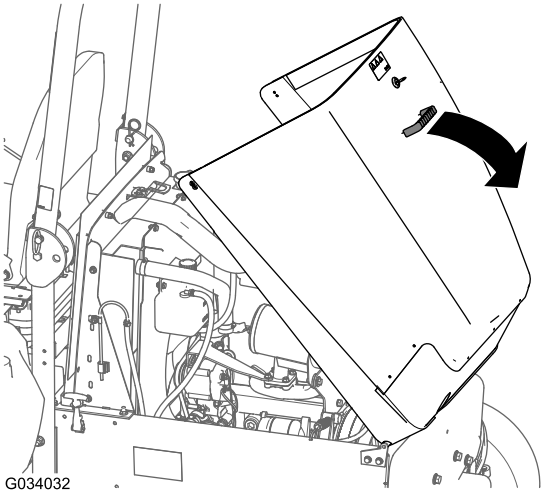

Figur 25

Lukning af motorhjelmen

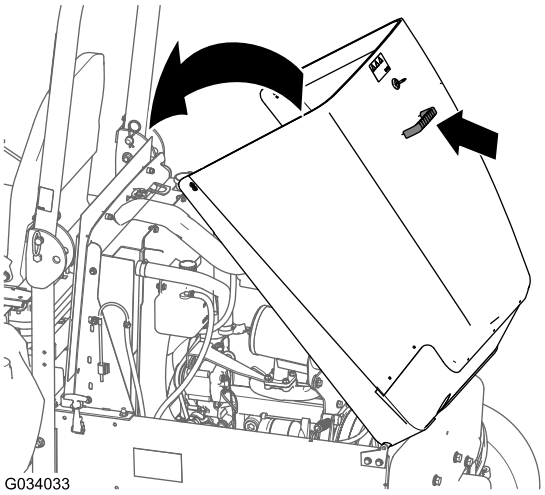

Figur 26

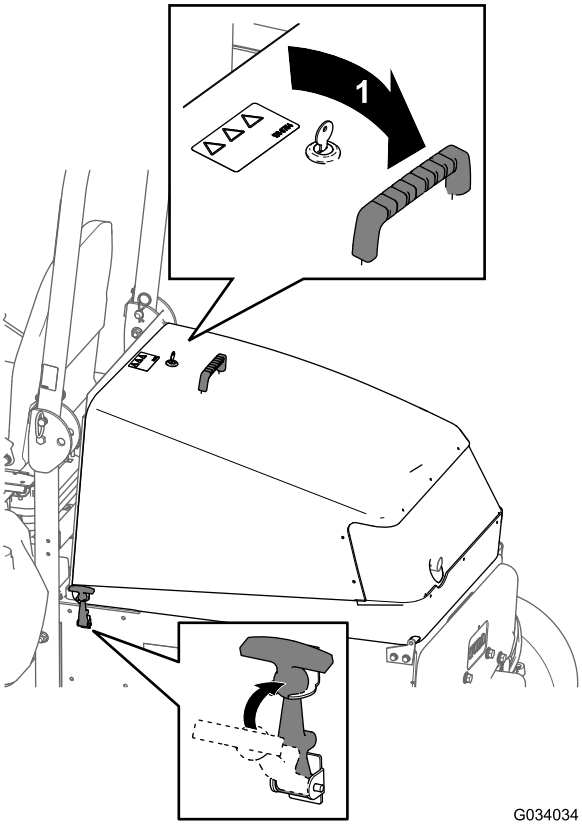

Figur 27

1. Låst

Daglig kontrol af maskinen

Kontroller følgende maskinsystemer hver dag, inden maskinen betjenes:

- **Advarselslampe for luftfilter**. Se Kontrol af advarselslampen for luftfilteret (side 41)
- **Motorolie**. Se Kontrol af motoroliestanden (side 42)
- **Kølesystem**. Se Kontrol af kølesystemet og kølevæskestanden (side 55)
- **Hjelmskærm og køler**; Kontrol af hjelmskærmen og køleren for snavs (side 55)
- **Hjelmskærm og køler** . Se Kontrol af hjelmskærmen og køleren for snavs (side 55)
- **Hydrauliksystem**. Se Kontrol af hydrauliksystemet og væskestanden (side 61)

Kontrol af lufttrykket i dækkene

Eftersynsinterval: Hver anvendelse eller dagligt

Lufttryk i dækkene – specifikation (forreste og bageste dæk): 138 kPa.

⚠ FARE

Lavt dæktryk forringer maskinens stabilitet på bakkeskråninger. Dette kan forårsage væltning, der kan medføre personskade eller død.

Pump ikke for lidt luft i dækkene.

Kontrollér lufttrykket i for- og bagdækkene. Tilføj eller fjern luft efter behov for at indstille lufttrykket i dækkene til dæktrykkets specifikation.

Vigtigt: Oprethold trykket i alle dæk for at sikre en klipning af god kvalitet og korrekt maskinydeevne.

Kontroller dæktrykket i alle dækkene, før maskinen betjenes.

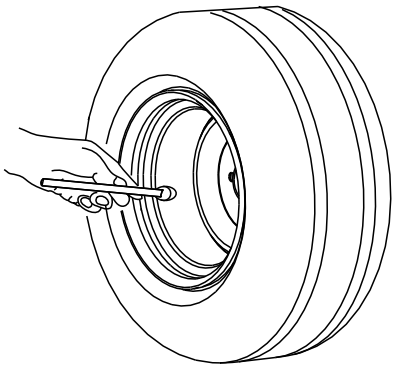

G001055

Figur 28

Kontrol af sikkerhedslåsesystemet

Eftersynsinterval: Hver anvendelse eller dagligt

Sikkerhedslåsesystemet har til formål at forhindre motoren i at tørne eller starte, medmindre traktionspedalen er i neutral position, og kontakten til kraftudtaget er UDKOBLET. Derudover bør motoren stoppe, når

- kraftudtagskontakten er indstillet til positionen ON (til), og operatøren har forladt sædet;
- traktionspedalen trykkes ned, og føreren ikke befinder sig i sædet.
- traktionspedalen trykkes ned med parkeringsbremsen aktiveret.

⚠ FORSIGTIG

Hvis kontakterne til sikkerhedslåsesystemet frakobles eller bliver beskadigede, kan maskinen fungere uventet og forårsage personskade.

- **Pil ikke ved sikkerhedskontakterne.**
- **Kontroller dagligt, at sikkerhedskontakterne fungerer, og udskift eventuelle beskadigede kontakter, før du betjener maskinen.**

1. Flyt kontakten til KRAFTUDTAGET til UDKOBLET position, og løft foden fra traktionspedalen, så den slippes helt.
2. Drej tændingskontakten hen til positionen START. Fortsæt til trin 3, hvis motoren tørner.

   Bemærk: Hvis motoren ikke tørner, kan det skyldes en fejl i sikkerhedslåsesystemet.
3. Rejs dig fra sædet og sæt kraftudtagskontakten i positionen ON (til), mens motoren kører. Motoren bør stoppe i løbet af to sekunder. Fortsæt til trin 4, hvis motoren slukker.

   Vigtigt: Hvis motoren ikke stopper, kan det skyldes en fejl i sikkerhedslåsesystemet.
4. Rejs dig fra sædet, og træd traktionspedalen ned, mens motoren kører, og kraftudtagskontakten er slået FRA. Motoren bør slukke inden for to sekunder. Fortsæt til trin 5, hvis motoren slukker

   Vigtigt: Hvis motoren ikke slukker, skyldes det en fejl i sikkerhedslåsesystemet.
5. Aktiver parkeringsbremsen. Tryk på traktionspedalen, mens motoren kører, og kraftudtagskontakten er sat i positionen ON (til). Motoren bør stoppe i løbet af to sekunder. Hvis motoren slukker, fungerer kontakten korrekt, og sikkerhedslåsesystemet er klar til maskindrift.

   Vigtigt: Hvis motoren ikke stopper, kan det skyldes en fejl i sikkerhedslåsesystemet.

Påfyldning af brændstof på maskinen

Brændstoftankens kapacitet: 72 l

Brænstofspecifikation:

Brug kun ren, frisk dieselolie eller biodieselbrændstoffer med lavt (<500 ppm) eller ekstra lavt (<15 ppm) svovlindhold. Det minimale cetantal bør være 40. Køb brændstof i mængder, der kan bruges inden for 180 dage for at sikre, at brændstoffet er friskt.

Brug sommerdieselolie (nr. 2-D) ved temperaturer over -7 °C og vinterdieselolie (nr. 1-D eller en blanding af nr. 1-D/2-D) ved temperaturer under -7 °C. Brug af vinterdieselolie ved lavere temperaturer giver et lavere flammepunkt og en kold flowkarakteristik, som letter start og minimerer tilstopning af brændstoffilteret.

Vigtigt: Brug ikke petroleum eller benzin i stedet for dieselolie. Hvis denne advarsel ikke overholdes, kan motoren blive beskadiget.

Bemærk: Brug af sommerbrændstof ved over -7 °C bidrager til at forlænge brændstofpumpens levetid og giver øget kraft sammenlignet med vinterbrændstof.

Forberedt til biodiesel

Denne maskine kan også bruge et blandet biodieselbrændstof på op til B20 (20% biodiesel, 80% petrodiesel). Andelen af petrodiesel bør være lav eller have et ekstra lavt svovlindhold. Træf følgende forholdsregler:

- Andelen af biodiesel skal opfylde specifikationen anført i ASTM D6751 eller EN 14214.
- Brændstofsammensætningen skal opfylde ASTM D975 eller EN 590.
- Malede overflader kan beskadiges af biodieselblandinger.
- Brug B5 (biodieselindhold på 5%) eller blandinger med et lavere biodieselindhold under kolde vejrforhold.
- Efterse tætninger, slanger og pakninger, der kommer i berøring med brændstoffet, da de kan forringes over tid.
- Tilstopning af brændstoffilteret kan forventes i tiden efter, at du er gået over til at bruge biodieselblandinger.
- Kontakt din forhandler for at få flere oplysninger om biodiesel.

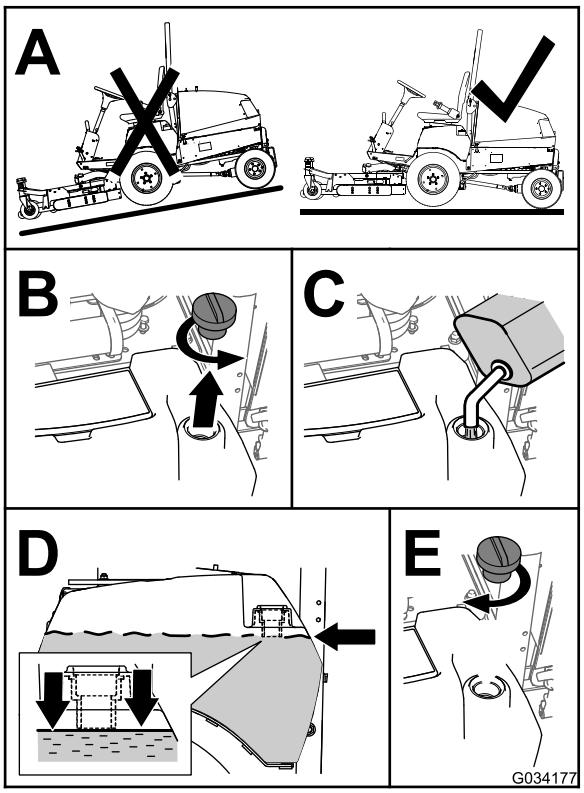

Figur 29

Bemærk: Fyld om muligt brændstoftanken helt op efter hver anvendelse. Dette minimerer muligheden for akkumulering af kondens i brændstoftanken.

Justering af styrtbøjlen (ROPS)

Sænkning af styrtbøjlen

Vigtigt: Sænk kun styrtbøjlen, når det er absolut nødvendigt.

Vigtigt: Sørg for at fastgøre sædet med sædelåsen.

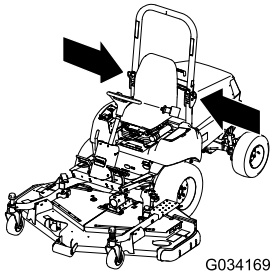

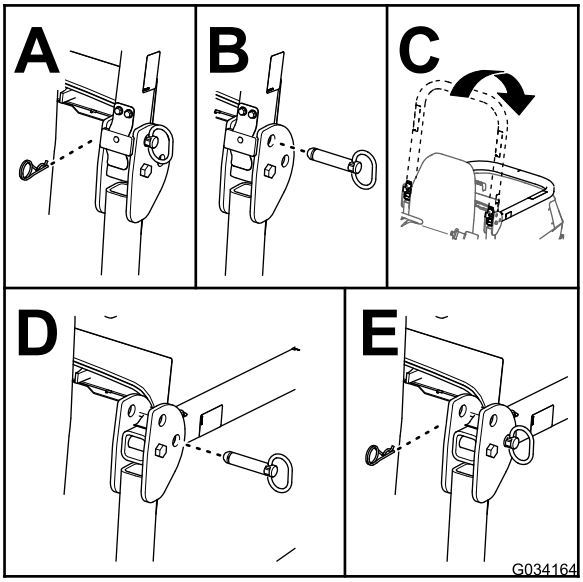

Figur 30

Hævning af styrtbøjlen

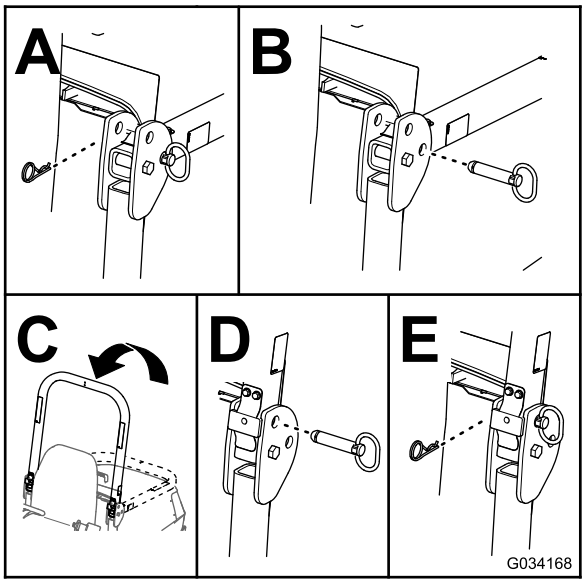

Figur 31

Justering af ratindstillingsgrebet

1. Fjern knappen fra parkeringsbremsen og skruerne fra ratstammekappen (Figur 32).

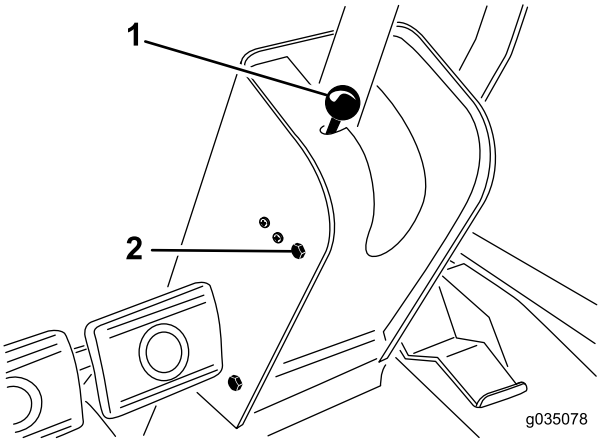

Figur 32

1. Parkeringsbremseknap
2. Monteringsskrue (4)

2. Skub kappen op ad ratakslen for at blotlægge drejebeslaget (Figur 33).

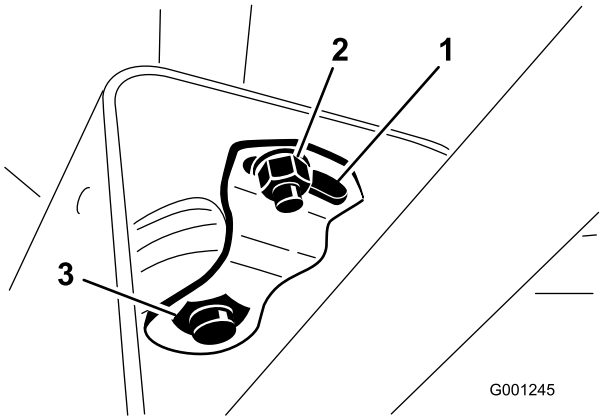

Figur 33

1. Drejeplade
2. Lille møtrik
3. Stor møtrik

3. Løsn den lille møtrik, og drej drejebeslaget, indtil det spænder den store møtrik nedenunder (Figur 33).
4. Spænd den lille møtrik.
5. Monter ratstammekappen og parkeringsbremseknappen.

Under betjening

Generelt om sikkerhed

- Ejeren/brugeren kan forhindre og er ansvarlig for ulykker, der kan påføre skader på ham/hende selv og andre, samt for skader på ejendom.
- Bær korrekt beklædning, herunder beskyttelsesbriller, skridsikkert, kraftigt fodtøj og høreværn. Brug af sikkerhedsfodtøj og lange bukser anbefales og kræves i henhold til visse lokale forskrifter og forsikringsbestemmelser. Sæt langt hår op, fastgør løstsiddende tøj, og bær ikke smykker.
- Sørg for, at alle drev er i positionen NEUTRAL, at parkeringsbremsen er aktiveret, og du sidder i driftspositionen, inden motoren startes.
- Hold alle legemsdele, herunder hænder og fødder, væk fra alle bevægelige dele.
- Betjen ikke maskinen, hvis du er syg, træt eller påvirket af alkohol eller medicin.
- Hold personer og kæledyr på afstand af plæneklipperens udblæsning.
- Slå ikke græs i bakgear, medmindre det er absolut nødvendigt. Hvis det er nødvendigt at slå græs i bakgear, skal du kigge bagud og ned efter mindre børn, før og mens maskinen kører baglæns. Vær opmærksom, og stop maskinen, hvis et barn kommer ind i området.
- Vær ekstremt forsigtig, når du nærmer dig blinde hjørner, buske, træer eller andre genstande, der kan blokere dit udsyn.
- Klip ikke i nærheden af bratte afsatser, grøfter eller volde. Maskinen kan pludselig vælte, hvis et hjul kører over kanten, eller hvis en kant giver efter.
- Kør aldrig med passagerer på maskinen.
- Betjen kun maskinen i god sigtbarhed og gode vejrforhold. Betjen ikke maskinen, når der er risiko for lynnedslag.
- Klip ikke vådt græs. Nedsat traktion kan få maskinen til at skride ud.
- Hæv aldrig plæneklipperskjoldet, mens skæreknivene kører.
- Stop maskinen, og efterse skæreknivene, når du har ramt en genstand, eller hvis der opstår en unormal vibration i maskinen. Foretag alle nødvendige reparationer, inden driften genoptages.
- Stop skæreknivene, når du ikke klipper, især når du kører i løst terræn som f.eks. grus.
- Sænk farten, og vær forsigtig, når du vender og krydser veje og fortove med maskinen. Hold altid tilbage for andre.
- Når det valgfrie vejlygtesæt er monteret, skal du tænde advarselsblinkene på maskinen, når du kører på offentlig vej, undtagen hvis en sådan anvendelse er forbudt ifølge loven.
- Udkobl redskabets drev, og sluk motoren inden påfyldning af brændstof og justering af klippehøjden.
- Reducer motorens omdrejningstal, inden du slukker motoren, og hvis motoren har en brændstofsafbryderventil, skal du lukke for brændstoftilførslen, når du er færdig med at bruge maskinen.
- Lad aldrig motoren køre i et område, hvor udstødningsgasser indespærres.
- Efterlad aldrig en idriftsat motor uden opsyn.
- Før du forlader betjeningspositionen, skal du gøre følgende:
  - Stop maskinen på plant terræn.
  - Udkobl kraftudtaget, og sænk redskaberne;
  - Aktiver parkeringsbremsen.
  - Sluk motoren, og tag nøglen ud.
  - Vent, til alle bevægelige dele standser.
- Lav ikke om på motorens regulatorindstillinger, og kør ikke motoren ved for høj hastighed. Hvis motoren betjenes ved for høj hastighed, kan det øge risikoen for personskade.
- Anvend ikke maskinen som et bugseringskøretøj.
- Brug kun tilbehør og redskaber, der er godkendt af Toro® Company.

Styrtbøjlesystem (ROPS) – Sikkerhed

⚠ ADVARSEL

Du er ikke beskyttet af styrtbøjlen, når styrtbøjlen er i sænket position.

- **Betjen ikke maskinen i ujævnt terræn eller på en bakke, mens styrtbøjlen er nede.**
- **Spænd altid sikkerhedsselen, når styrtbøjlen er i den hævede og låste position.**
- **Spænd ikke sikkerhedsselen, når styrtbøjlen er i sænket position.**
- **Kontroller omhyggeligt, om der er fri højde over dit hoved, dvs. om der er fri for grene, døråbninger, elektriske ledninger, før du kører under nogen genstand, og kom ikke i berøring med sådanne.**
- **Sænk kun styrtbøjlen, når det er absolut nødvendigt.**
- **Hæv styrtbøjlen, lige så snart der er plads til, at den kan hæves.**
- **Kør langsomt og forsigtigt.**

- Du må **ikke** fjerne styrtbøjlesystemet fra maskinen.
- Sørg for, at sikkerhedsselen er spændt, og at du kan frigøre den hurtigt i nødstilfælde.
- Hold styrtbøjlesystemet i sikker driftsmæssig stand ved at udføre grundige periodiske skadeseftersyn og tilspænde alle fastspændingsanordninger.
- Udskift et beskadiget styrtbøjlesystem. Du må ikke reparere eller ændre det.
- Enhver ændring af styrtbøjlesystemet skal godkendes af The Toro® Company.

Sikkerhed på skråninger

- Sænk maskinens hastighed, og udvis ekstra forsigtighed på skråninger. Kør i den anbefalede retning på skråninger. Plæneforholdene kan påvirke maskinens stabilitet.
- Undlad at starte, standse eller vende maskinen på en skråning. Hvis dækkene mister traktion, skal du udkoble skærekniven(e) og køre langsomt lige ned ad skråningen.
- Undlad at foretage skarpe sving med maskinen. Vær forsigtig, når maskinen bakkes.
- Sørg altid for, at klippeenhederne er sænket, når du betjener maskinen på en skråning.
- Undlad at dreje maskinen på skråninger. Hvis dette ikke kan undgås, skal du dreje langsomt og gradvist ned ad bakke, hvis det er muligt.
- Udvis ekstra forsigtighed, når du betjener maskinen med redskaber, da de kan påvirke maskinens stabilitet.

Start og sluk af motoren

Vigtigt: Du skal måske udlufte brændstofsystemet i følgende tilfælde: ved første start af en ny maskine, når motoren er stoppet på grund af manglende brændstof, eller når komponenter i brændstofsystemet er blevet udskiftet eller efterset.

1. Løft styrtbøjlen op, og lås den på plads.
2. Sæt dig i sædet, og spænd sikkerhedsselen.
3. Aktiver parkeringsbremsen, og sæt kontakten til kraftudtaget i UDKOBLET position.
4. Fjern foden fra traktionspedalen, og sørg for, at pedalen står i neutral.
5. Flyt gashåndtaget til positionen HURTIG.
6. Drej tændingskontakten hen til positionen TÆNDT/FORVARM.

   Bemærk: En automatisk timer styrer derefter forvarmningen i cirka 6 sekunder.

7. Drej tændingskontakten hen til positionen Start efter forvarmningen.**Tørn motoren i højst 15 sekunder**, og slip nøglen, når motoren starter.

   Bemærk: Hvis yderligere forvarmning er nødvendig, skal nøglen drejes om til positionen FRA og derefter drejes om til positionen TÆNDT/FORVARM. Gentag dette efter behov.

8. Flyt gashåndtaget til tomgangshastighed, eller gas delvist op, og lad motoren køre, til den er varmet op.

   Vigtigt: Når motoren startes første gang eller efter udskiftning af motorolie eller en hovedreparation af motoren, transmissionen eller akslen, skal maskinen betjenes i fremadgående og baglæns retning i 1–2 minutter. Betjen også løftearmen og håndtaget til kraftudtaget for at sikre, at alle dele fungerer korrekt. Drej servostyringsrattet til venstre og højre for at kontrollere styretøjet. Sluk dernæst motoren, og kontroller, om der er væskelækager, løse dele og andre fejlfunktioner.

   ⚠ FORSIGTIG

   Sluk motoren, og vent på, at alle bevægelige dele stopper, før du kontrollerer, om der er olielækager, løse dele eller andre fejl.

9. Du kan slukke motoren ved at flytte gashåndtaget bagud til positionen LANGSOM, flytte kontakten til kraftudtaget til UDKOBLET position og dreje tændingskontakten hen til positionen FRA. Fjern nøglen fra tændingen for at forhindre utilsigtet start.

Nulstilling af kraftudtagets funktion

Bemærk: Hvis du forlader førersædet, mens kraftudtaget er i positionen ON (til), vil maskinen automatisk slukke motoren.

Gør følgende for at nulstille kraftudtagets funktion:

1. Tryk kraftudtagskontakten ned. Se Figur 22 og Kraftudtagskontakt (side 23).
2. Start motoren. Se Start og sluk af motoren (side 31).
3. Træk kraftudtagskontakten op. Se Figur 22 og Kraftudtagskontakt (side 23).

Udluftning af brændstofind-sprøjtningspumpen

1. Parker maskinen på en plan flade.
2. Aktiver parkeringsbremsen.
3. Sørg for, at brændstoftanken er mindst halvt fuld.
4. Åbn motorhjelmen, og løft den op.
5. Åbn udluftningsskruen på brændstofindsprøjtnings-pumpen (Figur 34).

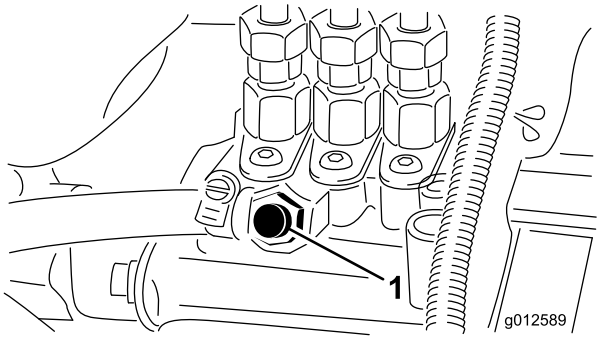

Figur 34

1. Udluftningsskrue

6. Drej tændingskontakten hen til positionen ON (til).

   Den elektriske brændstofpumpe begynder at køre og tvinger derved luften ud omkring udluftningsskruen.
7. Lad tændingskontakten sidde i positionen ON (til), indtil en konstant strøm af brændstof strømmer ud omkring skruen.
8. Spænd skruen, og drej nøglen til positionen OFF (fra).

   Bemærk: Motoren bør starte, når brændstofsystemet er blevet udluftet. Men hvis motoren alligevel ikke starter, kan der sidde luft tilbage mellem indsprøjtningspumpen og indsprøjtningsdyserne. Se Udluftning af brændstofindsprøjtningens rør (side 44).
9. Fjern evt. brændstof med en klud, der har ophobet sig omkring indsprøjtningspumpen.

Tip vedrørende betjening

- Øv dig i at køre maskinen før betjening, da den er udstyret med en hydrostatisk transmission, og dens egenskaber er anderledes end mange andre plænevedligeholdelsesmaskiner. Når maskinen og skjoldet betjenes, skal transmissionen, motorhastigheden, belastningen på skæreknivene samt bremsernes betydning tages i betragtning.
- Reguler traktionspedalen, så motorens omdrejning forbliver høj og konstant, for at opretholde tilstrækkelig drivkraft til maskinen og skjoldet under græsslåning. En god regel at følge er at sænke kørselshastigheden, når belastningen på skæreknivene øges, og øge kørselshastigheden, når belastningen mindskes på knivene. På denne måde kan motoren, når den arbejder med transmissionen, fornemme den korrekte kørselshastighed, mens den opretholder den skæreknivshastighed, der er nødvendig for at opnå en god klippekvalitet. Lad derfor traktionspedalen bevæge sig op, idet motorhastigheden mindskes, og træd langsomt pedalen ned, når hastigheden øges. Når du kører fra et arbejdsområde til et andet (uden belastning og med skjoldet hævet), skal du have gashåndtaget i positionen HURTIG og træde traktionspedalen langsomt, men helt i bund for at opnå den maksimale kørselshastighed.
- Lås bremsepedalerne sammen, inden maskinen transporteres.
- En anden ting, der bør overvejes, er, hvordan bremserne fungerer. Bremserne kan bruges i forbindelse med drejning af maskinen. Brug dem forsigtigt, specielt hvis du kører på blødt eller vådt græs, da plænen kan blive revet op ved en fejl. Bremserne kan også bruges til at styre skjoldets retning, når du trimmer langs hegn eller lignende. Den anden fordel ved bremserne er, at de fastholder traktionen. For eksempel kan det hjul, der er øverst på bakken, skride ud og miste trækkraft i bakket terræn. Hvis denne situation opstår, skal den pågældende bremsepedal gradvist og rykvist trædes ned, indtil det hjul, der er øverst på bakken, holder op med at glide for derved at øge trækkraften på det hjul, der er nederst på bakken. Hvis du ikke vil bruge bremserne hver for sig, skal du sætte grebet på den venstre bremsepedal med den højre pedal. På denne måde kan du bremse med begge hjul samtidig.
- Før motoren slukkes, skal alle betjeningsanordninger flyttes til positionen NEUTRAL. Flyt desuden gashåndtaget til positionen LANGSOM. Drej tændingskontakten til positionen OFF (slukket) for at standse motoren.
- Motoren kan ikke idriftsættes, når motorens kølevæske er i overtemperaturtilstand. Lad motoren og kølesystemet køle af, og kontroller kølesystemet. Se Kontrol af kølesystemet og kølevæskestanden (side 55).

Efter betjening

Sikkerhed efter drift

Generelt om sikkerhed

- Fjern græs og andet affald fra plæneklipperskjoldet, drevene, lydpotterne og motoren for at forhindre brand. Tør spildt olie eller brændstof op.
- Luk for brændstoftilførslen, når maskinen opbevares eller transporteres (hvis relevant).
- Udkobl drevet til redskabet, når du transporterer eller ikke bruger maskinen.
- Lad motoren køle af, før du opbevarer maskinen på et lukket sted.
- Opbevar aldrig maskinen eller brændstofbeholderen, hvor der er åben ild, gnister eller vågeblus som f.eks på en vandvarmer eller på andre apparater.

Skubning eller trækning af maskinen

I nødstilfælde kan maskinen skubbes eller trækkes over en kort afstand. Toro anbefaler imidlertid ikke dette som standardprocedure.

Vigtigt: Bugsering eller trækning af maskinen hurtigere end ved 3-5 km/t kan beskadige transmissionen. Hvis maskinen skal flyttes over en betydelig afstand, skal den transporteres på en lastbil eller anhænger. Når du bugserer eller trækker maskinen, skal omløbsventilen være åben.

Åbning af hydraulikpumpens omløbsventil for at skubbe eller bugsere maskinen

1. Fjern sædet og sædepladen. Se Afmontering af sædet og sædepladen (side 38).
2. Find reguleringsgrebet til omløbsventilen på venstre side af hydraulikpumpen (Figur 35).

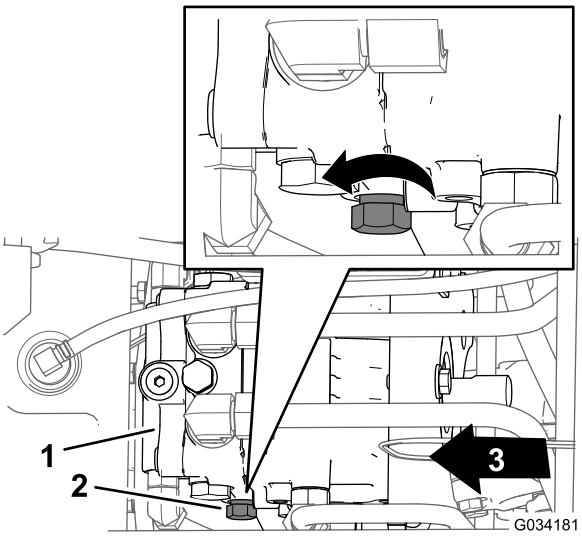

Figur 35

1. Hydraulikpumpe
2. Reguleringsgreb (omløbsventil)
3. Maskinens forende

3. Drej reguleringsgrebet tre omgange mod uret (Figur 35).

   Vigtigt: Drej ikke reguleringsgrebet mere end tre omgange.

Lukning af hydraulikpumpens omløbsventil for at betjene maskinen

1. Find reguleringsgrebet til omløbsventilen på venstre side af hydraulikpumpen (Figur 35).
2. Drej reguleringsgrebet (Figur 35) med uret, indtil du mærker modstand (omløbsventilen er lukket).
3. Montering af sædet og sædepladen. Se Montering af sædet og sædepladen (side 38).

Bugsering af maskinen

- Vær forsigtig, når du læsser maskinen på eller af en anhænger eller lastbil.
- Brug ramper i fuld bredde, når maskinen læsses på en anhænger eller lastbil.
- Fastgør maskinen med stropper, kæder, kabler eller reb. Både de forreste og bageste stropper bør føres ned og udad fra maskinen.

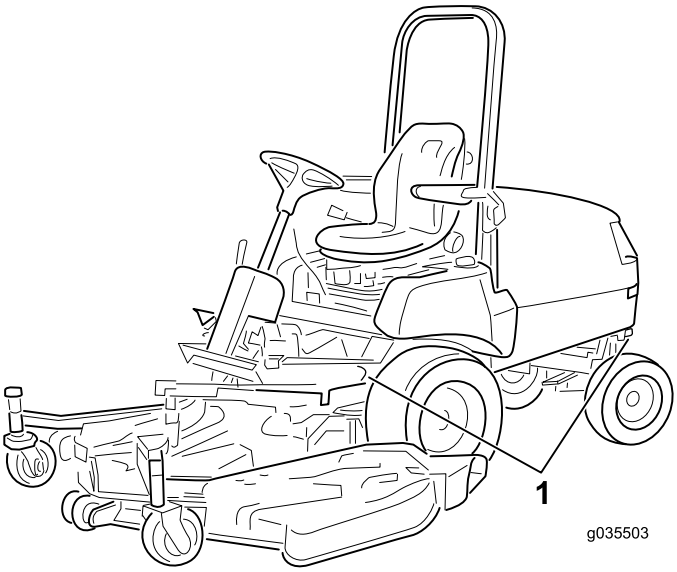

Figur 36

1. Bindepunkter

Vedligeholdelse

Bemærk: Leder du efter et *Ledningsdiagram* eller *Hydraulikdiagram* til din maskine? Hent en gratis kopi af skemaet ved at besøge www.Toro.com og søge efter din maskine via vejledningslinket på hjemmesiden.

Skema over anbefalet vedligeholdelse

Vedligeholdelsesintervaller	Vedligeholdelsesprocedure
Efter den første time	• Tilspænd hjullåsemøtrikkerne.
Efter de første 10 timer	• Tilspænd hjullåsemøtrikkerne. • Kontroller og juster driftsbremserne. • Kontroller spændingen på drivremmene. • Kontroller spændingen på kraftudtagsremmen. • Skift hydraulikvæskefilteret.
Efter de første 50 timer	• Udskiftning af motorolie og filter. • Kontroller og juster driftsbremserne. • Kontroller spændingen på kraftudtagsremmen.
Hver anvendelse eller dagligt	• Kontroller lufttrykket i dækkene. • Kontroller sikkerhedslåsesystemet. • Kontroller advarselslampen for luftfilteret. • Kontrollér motoroliestanden. • Kontrollér kølesystemet og kølevæskestanden. • Kontrollér hjelmskærmen og køleren for snavs. • Kontrollér hydrauliksystemet og væskestanden.
For hver 50 timer	• Smør lejerne og bøsningerne. • Efterse luftfilterindsatserne. • Kontrollér batterikabelforbindelserne. • Kontrollér batteriets elektrolytstand under driften. • Smøring af bremsekablerne.
For hver 150 timer	• Udskiftning af motorolie og filter.
For hver 200 timer	• Tilspænd hjullåsemøtrikkerne. • Kontroller olien i bagakslen (kun model 30345). • Kontrollér olien i tovejskoblingen (kun model 30345). • Kontroller justering af baghjul • Spænd boltene til styretøjscylinderens montering (kun model 30345) • Undersøg kølesystemslangerne. • Kontrollér generatorremmens tilstand. • Kontroller spændingen på drivremmene. • Kontroller tilstanden af spændingen på kraftudtagsremmen. • Juster kraftudtagskoblingens mellemrum. • Skift hydraulikvæskefilteret.
For hver 400 timer	• Smør bagaksellejerne. • Efterse de(n) primære luftfilterindsats(er) (tidligere, hvis advarselslampen for luftfilter lyser rødt, og oftere under ekstremt snavsede eller støvede forhold). Udskift sikkerhedsfilteret efter hver tredje udskiftning af den primære luftfilterindsats. • Udskift brændstoffilterskålen. • Tøm og rengør brændstoftanken • Efterse brændstofslanger og -forbindelser. • Skift olien i bagakslen (kun model 30345). • Skift olien i tovejskoblingen (kun model 30345).
For hver 1500 timer	• Udskift bevægende slanger. • Gennemskyl kølesystemet, og udskift væsken. • Skift hydraulikvæsken.
En gang om måneden	• Kontrollér batteriets elektrolytstand under opbevaring.

Kontrolliste for daglig vedligeholdelse

Kopier denne side til daglig brug.

Vedligeholdelsespunkter	I ugen:						
	Man.	Tirs.	Ons.	Tors.	Fre.	Lør.	Søn.
Kontroller sikkerhedskontakternes funktion							
Sørg for, at styrtbøjlen er helt hævet og låst i position							
Kontroller græsdeflektoren i sænket position							
Kontroller bremsefunktionen							
Kontroller brændstofstanden							
Kontroller motoroliestanden							
Kontroller væskestanden i kølesystemet							
Kontroller/tøm vand/brændstofudskilleren							
Kontroller tilstopningslampen for lufffilteret3							
Kontroller køler og gitter for urenheder							
Kontroller for usædvanlige driftslyde1							
Kontroller, om der er usædvanlige driftslyde							
Kontroller oliestanden i transmissionen							
Kontroller hydraulikslanger for beskadigelse							
Kontroller væskelækager							
Kontroller dæktrykket							
Kontroller instrumenternes funktion							
Kontroller skæreknivenes tilstand							
Smør alle fedtfittings2							
Pletreparationsmaling							

1. Kontroller gløderør og indsprøjtningsdyser, hvis motoren er svær at starte, eller hvis der observeres for meget røg eller svær kørsel.
2. Umiddelbart efter hver vask, uanset det angivne interval.
3. Hvis lampen lyser rødt.

Vigtigt: **Se betjeningsvejledningen til motoren for at få oplysninger om yderligere vedligeholdelsesprocedurer.**

Bemærkninger om problemområder		
Eftersyn foretaget af:		
Punkt	Dato	Oplysninger

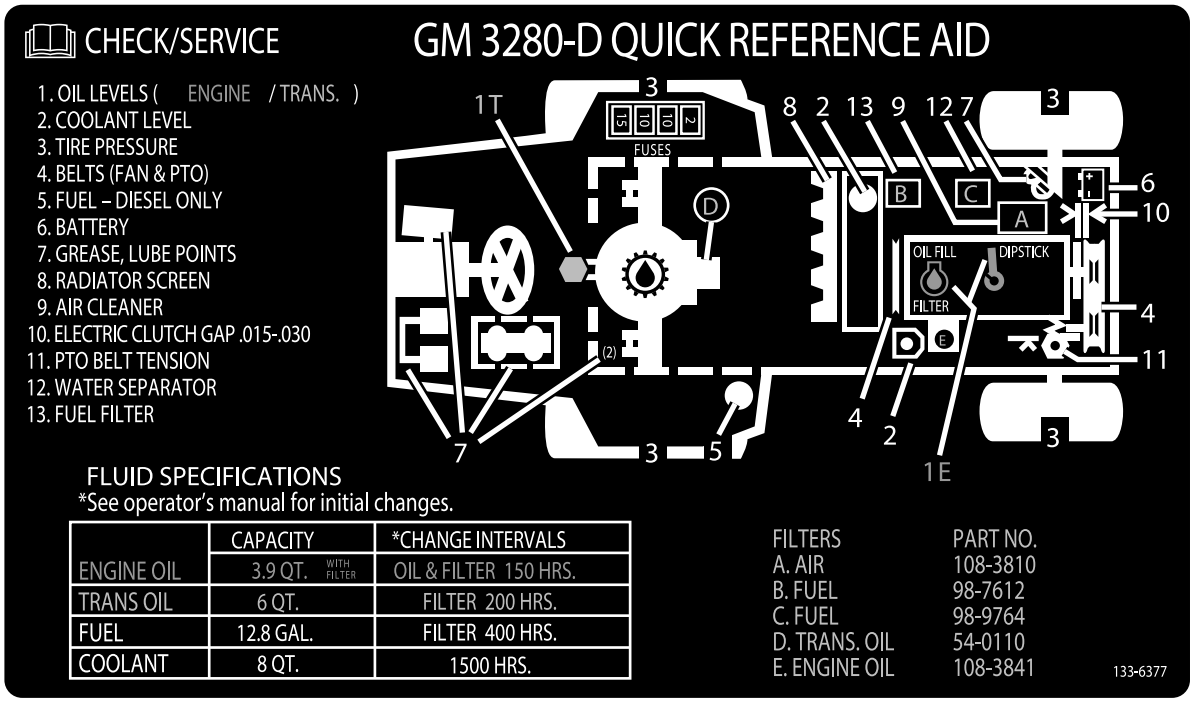

Figur 37

Oversigt over eftersynsintervaller

Tiltag forud for vedligeholdelse

Sikkerhed før vedligeholdelse

⚠ FORSIGTIG

Hvis du lader nøglen sidde i tændingskontakten, kan andre personer utilsigtet komme til at starte motoren og forårsage alvorlig personskade på dig eller andre omkringstående.

Fjern nøglen fra tændingskontakten, før vedligeholdelsesarbejde påbegyndes.

- Hold alle dele af maskinen i god driftsmæssig stand og alle beslag tilspændt, især beslag til fastspænding af skæreknive. Udskift alle slidte eller beskadigede mærkater.
- Lad aldrig ikke-uddannet personale servicere maskinen.
- Før justering, rengøring eller reparation af maskinen gøres følgende:
  1. Flyt maskinen hen på en plan flade.
  2. Sæt traktionspedalen i NEUTRAL position.
  3. Sørg for, at kraftudtagskontakten er i positionen OFF (slukket).
  4. Aktiver parkeringsbremsen.
  5. Indstil gasreguleringskontakten til den LAVE TOMGANGSHASTIGHED.
  6. Sænk plæneklipperskjoldet.
  7. Sluk motoren, og tag nøglen ud.
  8. Vent, til alle bevægelige dele standser.
  9. Vent, til maskinens komponenter er kølet ned, før du udfører vedligeholdelse.
- Når du parkerer maskinen, stiller den til opbevaring eller efterlader den uden opsyn, skal du sænke klippeenhederne, medmindre du bruger en mekanisk sikkerhedslås.
- Udfør så vidt muligt ikke vedligeholdelse på maskinen, mens motoren kører. Hvis det er nødvendigt at idriftsætte motoren for at udføre vedligeholdelse på maskinen, skal du holde hænder, fødder, andre kropsdele og tøj væk fra bevægelige dele, plæneklipperens udblæsningsområde samt plæneklipperens underside.
- Rør ikke ved driftsvarme dele på maskinen eller et redskab. Lad delene køle af, før du begynder at vedligeholde, justere eller efterse dem.
- Brug donkrafte til at understøtte maskinen og/eller dens komponenter efter behov.
- Tag forsigtigt trykket af komponenter, hvori der er oplagret energi.
- Hvis maskinen kræver større reparationer, eller hvis du ønsker hjælp, bedes du kontakte en autoriseret Toro-forhandler.
- Brug kun originale Toro-reservedele og tilbehør. Reservedele og tilbehør, der er fremstillet af andre producenter, kan være farlige, og brug heraf kan gøre garantien ugyldig.

Adgang til hydraulikpumpen

Afmontering af sædet og sædepladen

1. Fjern de to flangehovedbolte (3/8 x 3/4 tomme), der fastgør sædepladens forside til maskinens chassis (Figur 38).

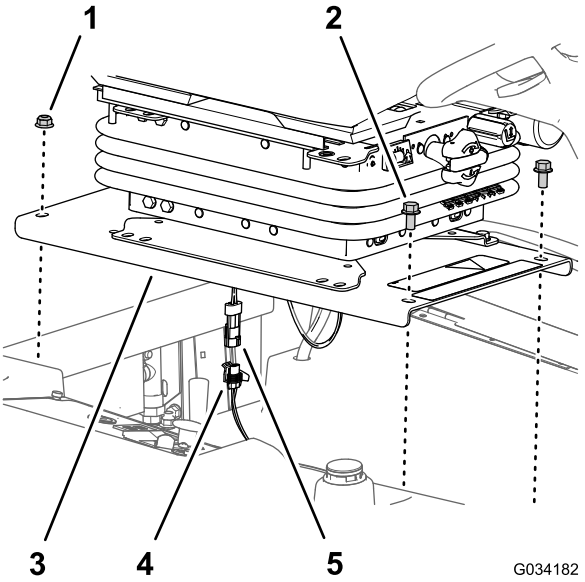

Figur 38

1. Flangelåsemøtrikker (3/8 tomme)
2. Flangehovedbolte (3/8 x 3/4 tomme)
3. Sædeplade
4. 2-sokkelkonnektor (ledningsnet til maskinen
5. 2-bens konnektor (dødemandskontaktens ledningsnet)

2. Fjern de to flangelåsemøtrikker (3/8 tomme), der fastgør sædepladens bagside til maskinens chassis (Figur 38).
3. Løft sædesamlingen halvt op.
4. Frakobl 2-bens konnektoren på dødemandskontaktens ledningsnet fra 2-sokkelkonnektoren på maskinens ledningsnet (Figur 38).
5. Tag sædesamlingen af maskinen.

Montering af sædet og sædepladen

Monter sædet, når du har repareret maskinen og lukket omløbsventilen til hydraulikpumpen.

1. Tilret sædesamlingen efter åbningen i brændstoftanken.
2. Tilkobl 2-bens konnektoren på dødemandskontaktens ledningsnet til 2-sokkelkonnektoren på maskinens ledningsnet. Se Afmontering af sædet og sædepladen (side 38) i Figur 38.
3. Ret de bageste huller i sædepladen (Figur 38 i Afmontering af sædet og sædepladen (side 38)) ind efter de to bræddebolte (3/8 x 1 tomme) i kølerens kanal.
4. Monter sædepladen (Figur 38) på bræddeboltene med de to flangelåsemøtrikker (3/8 tomme), du fjernede i trin 2 i Afmontering af sædet og sædepladen (side 38).
5. Tilret de forreste huller i sædepladen (Figur 38) efter gevindet på tankens stænger.
6. Monter sædepladen (Figur 38) på tankens stænger med de to flangehovedbolte (3/8 x 3/4 tomme), du fjernede i trin 1 i Afmontering af sædet og sædepladen (side 38).
7. Spænd flangelåsemøtrikkerne og flangehovedboltene med et moment på 37 til 45 Nm.
8. Kontrol af sikkerhedslåsesystemet. Se Kontrol af sikkerhedslåsesystemet (side 27).

Smøring

Smøring af lejerne og bøsningerne

Eftersynsinterval: For hver 50 timer—Smør lejerne og bøsningerne. Når maskinen anvendes under meget støvede og snavsede forhold, skal lejer og bøsninger smøres dagligt.

For hver 400 timer/Årlig (alt efter hvad der indtræffer først)—Smør bagaksellejerne.

Fedtspecifikation: Nr. 2 lithiumbaseret fedt.

Vigtigt: Støvede og snavsede arbejdsforhold kan medføre, at der trænger snavs ind i lejer og bøsninger, hvilket medfører hurtigere nedslidning.

Bemærk: Smør smøreniplerne med det samme efter hver vask, uanset det anførte interval.

1. Tør maskinens smørenipler rene, så der ikke kan komme fremmedlegemer ind i lejet eller bøsningen.
2. Pump fedt ind i lejer eller bøsninger.
3. Tør overskydende fedt af.

Smørepunkterne for lejer og bøsninger er som følger:

- Kraftudtagets kardanaksel (Figur 39)

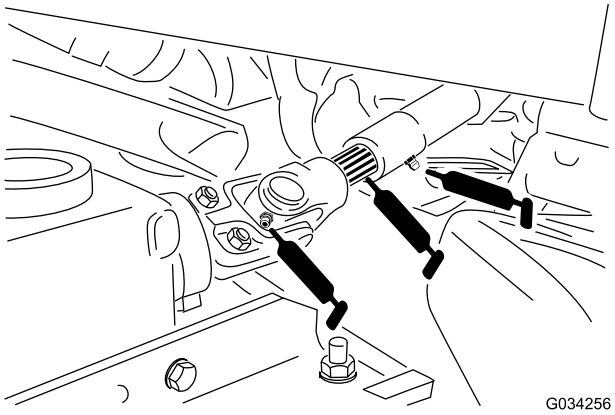

Figur 39

- Løftearmens drejebøsninger (Figur 40)

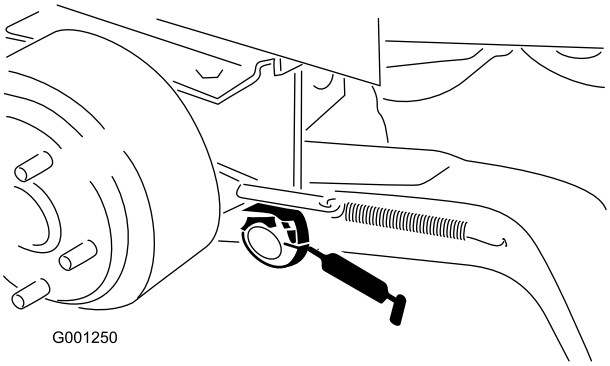

Figur 40

- Bremsedrejebøsninger (Figur 41)

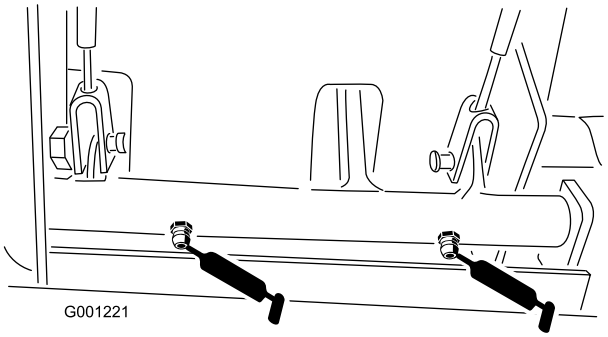

Figur 41

- Bremsekabler (kørselshjul og bremsepedaler) (Figur 41)
- Spændingsdrejetap til kraftudtag (Figur 42)

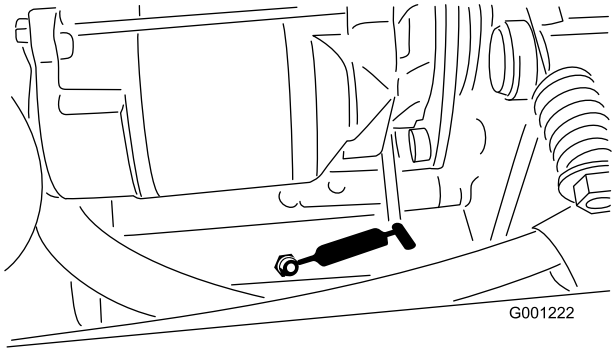

Figur 42

- Bageste kraftudtagsleje (Figur 42)
- Baghjulenes spindelbøsninger (Figur 43)

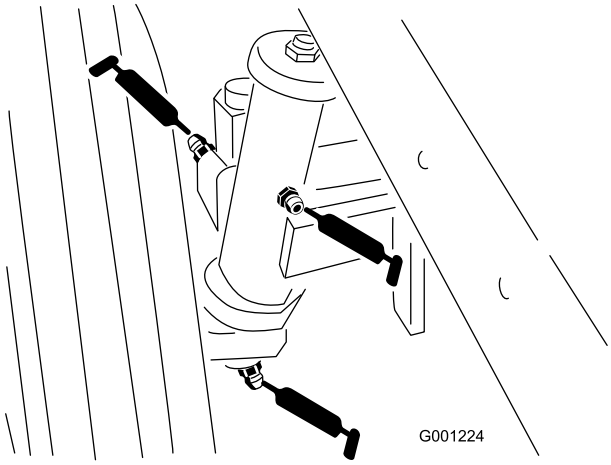

Figur 43

- Styrepladebøsninger (Figur 44)

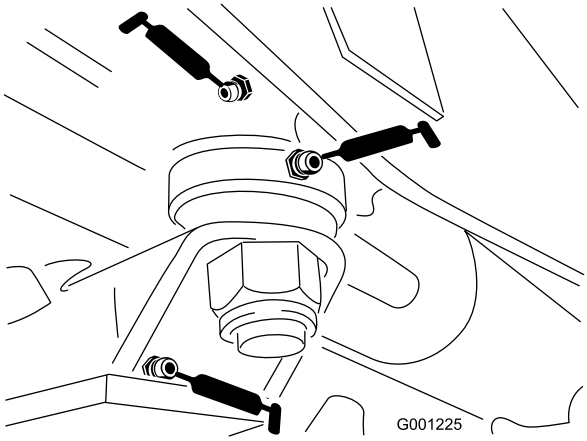

Figur 44

- Akselstiftsbøsning (Figur 44)
- Drivaksel (3) (Figur 45)

Bemærk: Kun modeller med firhjulstræk

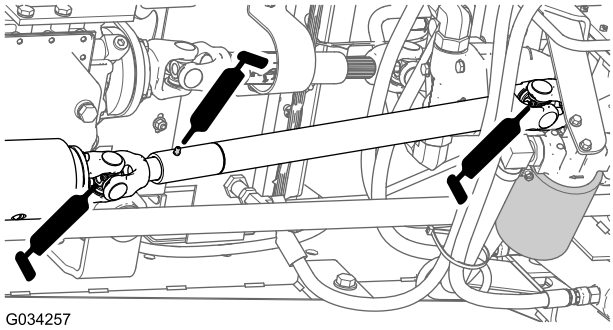

Figur 45

- Forbindelsesstangens ender (2) (Figur 46)

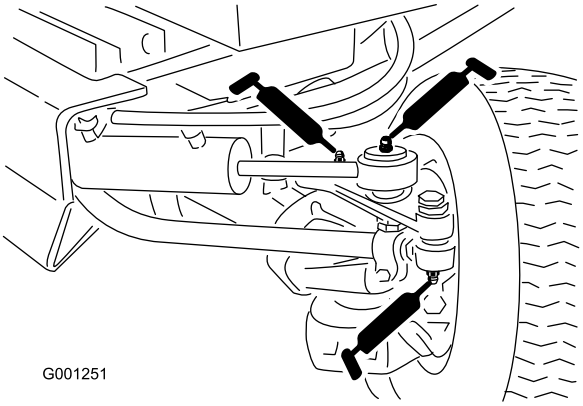

Figur 46

- Cylinderstangens ender (2) (Figur 46)
- Styretapper (2) (Figur 46)
- Akseldrejetap (Figur 46)

Bemærk: Lejernes levetid kan påvirkes negativt af uhensigtsmæssige vaskeprocedurer. Vask ikke maskinen, mens den stadig er varm, og undgå at sprøjte direkte på lejerne med højtryk eller store vandmængder.

Motorvedligeholdelse

Bemærk: Maskinens venstre og højre side er som set fra den normale betjeningsposition.

Eftersyn af luftfilteret

Kontrol af advarselslampen for luftfilteret

Eftersynsinterval: Hver anvendelse eller dagligt

- Kontroller luftfilterhuset for skader, som kan medføre en luftlækage. Udskift et beskadiget luftfilterhus. Kontroller hele indsugningssystemet for lækager, beskadigelse eller løse slangeklemmer.
- Udskift luftfilterindsatsen, når advarselslampen for luftfilter (Figur 47) lyser rødt. Undgå overdreven rensning af luftfilterindsatsen.

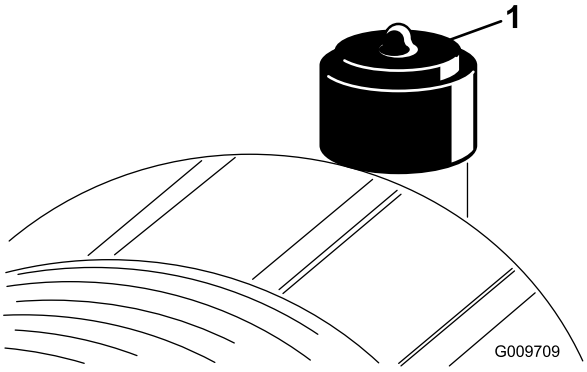

Figur 47

1. Serviceindikator for luftfilter

- Sørg for, at dækslet sidder korrekt og slutter tæt sammen med luftfilterelementet.

Udskiftning af luftfilterindsatserne

Eftersynsinterval: For hver 50 timer—Efterse luftfilterindsatserne.

For hver 400 timer—Efterse de(n) primære luftfilterindsats(er) (tidligere, hvis advarselslampen for luftfilter lyser rødt, og oftere under ekstremt snavsede eller støvede forhold). Udskift sikkerhedsfilteret efter hver tredje udskiftning af den primære luftfilterindsats.

Vigtigt: Undgå at bruge højtryksluft, der evt. kan presse snavs igennem filteret og ind i indsugningsrøret og derved forårsage skade. Denne rengøringsmetode forhindrer, at der kommer snavs ind i indsugningen, når primærfilteret afmonteres.

Vigtigt: Undlad at rengøre det brugte element, da der er risiko for at beskadige filtermediet. Efterse det nye filter for forsendelsesskader, og kontroller filterets forseglingsende og selve filterelementet. Benyt ikke et beskadiget filter.

Vigtigt: Sørg for, at dækslet sidder korrekt og slutter tæt sammen med luftfilterelementet.

1. Udskift den primære luftfilterindsats (Figur 48).

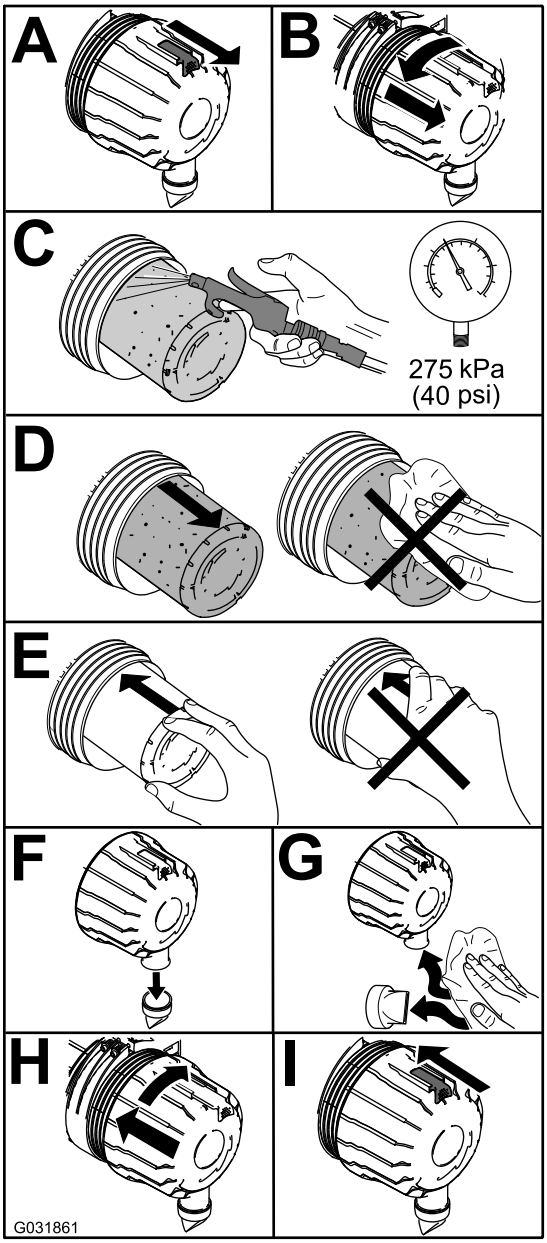

Figur 48

2. Kontroller luftfilterets sikkerhedsfilter for støv og snavs (Figur 49).

Vigtigt: Forsøg aldrig at rense sikkerhedsfilteret (Figur 49). Udskift sikkerhedsfilteret efter hvert tredje primærfiltereftersyn.

Bemærk: Udskift luftfilterets sikkerhedsfilter, hvis det er snavset.

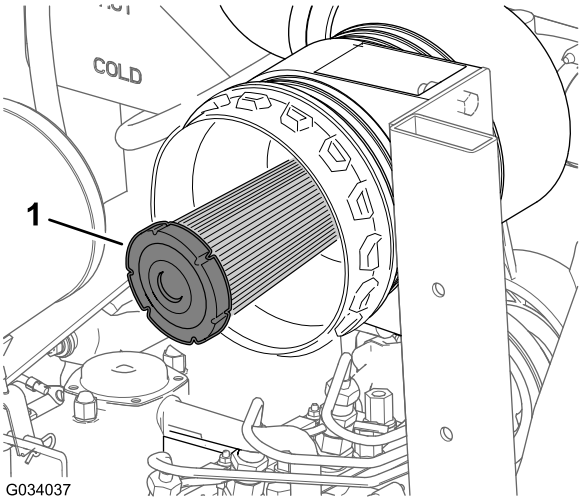

Figur 49

1. Luftfilterets sikkerhedsfilter

3. Nulstil advarselslampen for luftfilteret, hvis den er rød. Se Figur 47 i Kontrol af advarselslampen for luftfilteret (side 41).

Serviceeftersyn af motorolien

Motoren leveres med olie i krumtaphuset.

Krumtaphusets kapacitet: ca. 3,8 l med filteret.

Motoroliespecifikation:

- **Motorolietype –**Krævet API-klassifikationsniveau: CH-4, CI-4 eller højere.
- **Motoroliens viskositet**
  - Foretrukken olie: SAE 15W-40 (over -18 °C)
  - Alternativ olie: SAE 10W-30 eller 5W-30 (alle temperaturer)

Bemærk: Toro Premium-motorolie kan købes hos forhandleren med en viskositet på enten 15W-40 eller 10W-30. Reservedelsnumrene kan findes i reservedelskataloget.

Kontrol af motoroliestanden

Eftersynsinterval: Hver anvendelse eller dagligt Kontrollér motoroliestanden, før motoren startes første gang, og dagligt derefter.

Bemærk: Det bedste tidspunkt at kontrollere motorolien på er, når motoren er kold, og inden den startes første gang på en dag. Hvis motoren allerede har kørt, skal olien drænes tilbage i sumpen mindst 10 minutter før, der udføres kontrol. Hvis oliestanden er på eller under mærket ADD (påfyld) på målepinden, skal du tilsætte olie for at bringe oliestanden op på mærket FULL (fuld). Fyld ikke for meget på. Hvis oliestanden er mellem mærkerne FULD og PÅFYLD, skal der ikke fyldes olie på.

1. Parker maskinen på en plan flade, aktiver parkeringsbremsen, sænk klippeenheden, sluk for motoren, og tag nøglen ud af tændingskontakten.
2. Åbn motorhjelmen.
3. Kontroller motoroliestanden som vist i Figur 50.

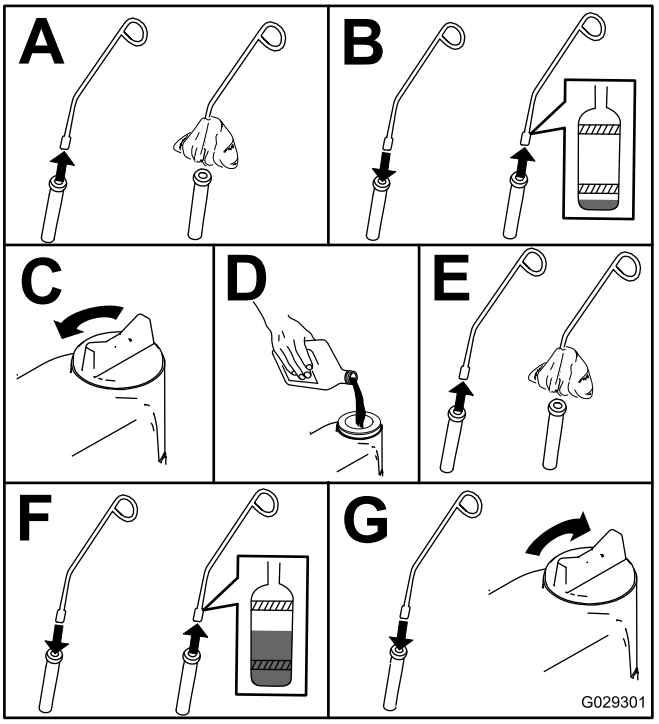

Figur 50

4. Hvis olieniveauet er under FULL-mærket, skal du fjerne påfyldningsdækslet (Figur 51) og fylde olie på, indtil niveauet når FULL-mærket. **Fyld ikke for meget på.**.

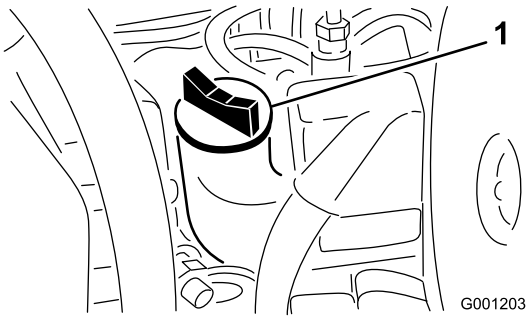

Figur 51

1. Oliepåfyldning

5. Sæt oliepåfyldningsdækslet på, og luk motorhjelmen.

Skift af motorolien og filteret

Eftersynsinterval: Efter de første 50 timer

For hver 150 timer

Hvis det er muligt, bør motoren køres, før der skiftes olie, da varm olie flyder lettere og bærer flere kontaminanter end kold olie.

1. Parker maskinen på en plan flade.
2. Åbn motorhjelmen.
3. Stil en dræningsbakke under oliesumpen og på linje med aftapningsproppen (Figur 52).

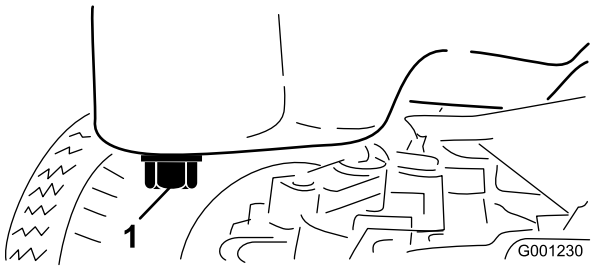

Figur 52

1. Aftapningsskrue

4. Gør området omkring aftapningsproppen rent.
5. Fjern aftapningsproppen, og lad olien løbe ned i drænbakken.
6. Afmonter og udskift oliefilteret (Figur 53).

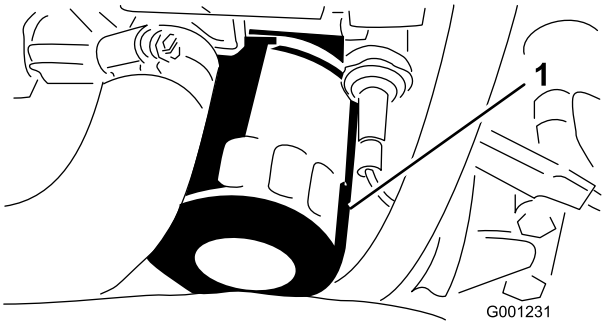

Figur 53

1. Oliefilter

7. Monter aftapningsproppen, og tør al spildt olie op.
8. Fyld krumtaphuset med den angivne olie. Se Serviceeftersyn af motorolien (side 42).

Vedligeholdelse af brændstofsystem

Bemærk: Se Påfyldning af brændstof på maskinen (side 28) for at få anbefalinger vedr. brændstof.

⚠ FARE

Under visse forhold er dieselbrændstof og brændstofdampe meget brandfarlige og eksplosive. En brand eller eksplosion forårsaget af brændstof kan give forbrændinger samt forårsage tingsskade.

Ryg aldrig under håndtering af brændstof, og hold afstand til åben ild eller steder, hvor brændstofdampe kan antændes af en gnist.

Serviceeftersyn af vandudskilleren

Eftersynsinterval: For hver 400 timer

Tøm vandudskilleren for vand og andre urenheder (Figur 54) dagligt. Udskift filterdåsen efter hver 400 driftstimer.

1. Sæt en ren beholder under brændstoffilteret.
2. Løsn aftapningsproppen i bunden af filterdåsen (Figur 54).

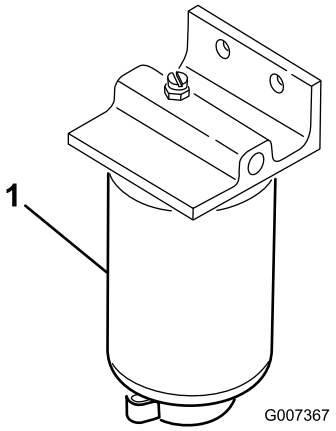

Figur 54

1. Filterdåse

3. Rengør området, hvor filterdåsen monteres.
4. Afmonter filterdåsen, og rengør monteringsfladen.
5. Smør pakningen på filterdåsen med ren olie.
6. Monter filterdåsen med hånden, indtil pakningen berører monteringsoverfladen. Drej dernæst endnu 1/2 omgang.
7. Stram aftapningsproppen i bunden af filterdåsen.

Rengøring af brændstoftanken

Eftersynsinterval: For hver 400 timer/Årlig (alt efter hvad der indtræffer først)—Tøm og rengør brændstoftanken

Tøm og rengør brændstoftanken, hvis brændstofsystemet forurenes, eller hvis du planlægger at opbevare maskinen i en længere periode. Brug ren diesel til at skylle tanken ud med.

Eftersyn af brændstofslanger og -forbindelser

Eftersynsinterval: For hver 400 timer/Årlig (alt efter hvad der indtræffer først)

Efterse brændstofslangerne for slitage, skader eller løse forbindelser.

Udluftning af brændstofind-sprøjtningens rør

Bemærk: Benyt kun denne procedure, hvis brændstofsystemet er helt tømt for luft via normale spædningsprocedurer, og motoren ikke vil starte. Se Udluftning af brændstofindsprøjtningspumpen (side 32).

1. Løsn rørmøtrikken til den første indsprøjtningsdyse og holdersamlingen ved indsprøjtningspumpen (Figur 55).

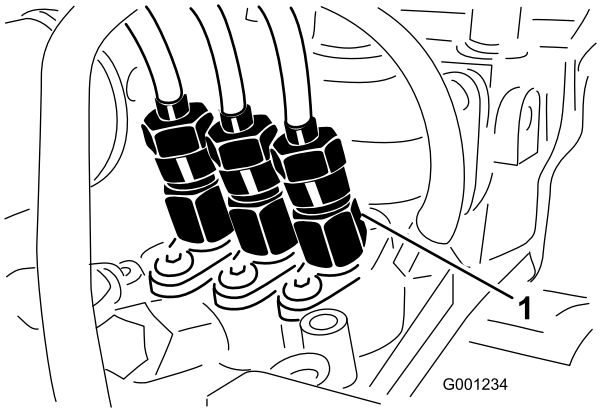

Figur 55

1. Den første indsprøjtningsdyse

2. Sæt gashåndtaget i positionen HURTIG.
3. Drej tændingskontakten hen til positionen START, og hold øje med brændstoftilstrømningen rundt om rørmøtrikken.
4. Drej tændingskontakten hen til positionen FRA, når du opnår en konstant brændstoftilstrømning fra røret.
5. Stram rørmøtrikken grundigt.
6. Tør brændstof af, der har ophobet omkring indsprøjtningsdysen og indsprøjtningspumpen.
7. Gentag trinene 1 til 6 på de øvrige indsprøjtningsdyser.

Vedligeholdelse af elektrisk system

Elektrisk system – Sikkerhed

- Frakobl batteriet, før maskinen repareres. Frakobl minuspolen først og pluspolen sidst. Tilslut pluspolen først og minuspolen sidst.
- Batterisyre er giftig og kan give forbrændinger. Undgå kontakt med hud, øjne og tøj. Beskyt ansigt, øjne og tøj, når du arbejder med et batteri.
- Batterigasserne kan eksplodere. Hold cigaretter, gnister og flammer væk fra batteriet.
- Oplad batterierne på et åbent sted med god ventilation, væk fra gnister og åben ild. Træk stikket til opladeren ud af stikkontakten, før du slutter den til eller kobler den fra batteriet. Brug beskyttelsesdragt og isoleret værktøj.
- Brug ikke en højtryksrenser i nærheden af elektroniske komponenter.

ADVARSEL

CALIFORNIEN
Advarsel i henhold til erklæring nr. 65

Batteripoler, -klemmer og tilbehør indeholder bly og blysammensætninger: kemikalier, som ifølge staten Californien er kræftfremkaldende og forårsager forplantningsskader. Vask hænder efter håndtering.

Serviceeftersyn af batteriet

Kontrol af batterikabelforbindelserne

Eftersynsinterval: For hver 50 timer—Kontrollér batterikabelforbindelserne.

⚠ ADVARSEL

Batteripoler eller metalværktøj kan kortslutte mod maskinens metaldele og forårsage gnister. Gnister kan få batterigasserne til at eksplodere og medføre personskade.

- **Når batteriet skal fjernes eller monteres, må batteriets poler ikke berøre nogen metaldele på traktoren.**
- **Metalværktøj må ikke kortslutte mellem batteripolerne og maskinens metaldele.**

- Batterikablerne skal være strammet til på polerne for at sikre god elektrisk kontakt.
- Hvis der opstår korrosion, skal følgende udføres:

⚠ ADVARSEL

Forkert batterikabelføring kan danne gnister og beskadige maskinen og kablerne. Gnister kan få batterigasserne til at eksplodere og medføre personskade.

- **Frakobl altid batteriets (sorte) minuskabel, før du frakobler det røde pluskabel.**
- **Tilslut altid batteriets røde pluskabel, før du tilslutter det sorte minuskabel.**

1. Åbn motorhjelmen. Se Åbning af motorhjelmen (side 25).
2. Tag batteriets minuskabel (-) af batteripolen (Figur 56).

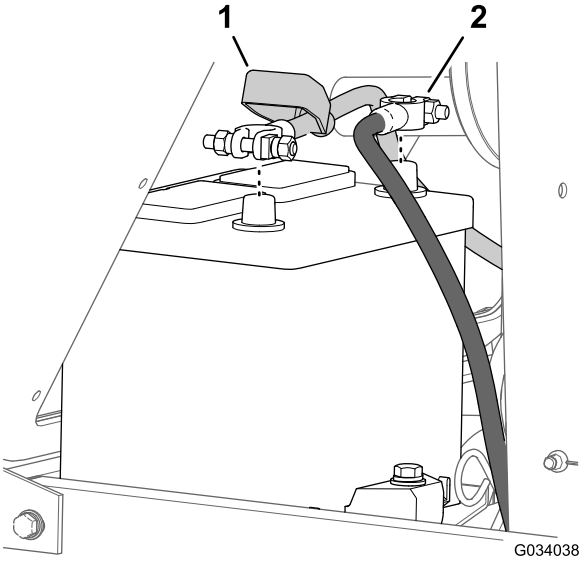

Figur 56

1. Isolatordæksel (batteriets pluskabel)
2. Negativt batterikabel

3. Skyd isolatordækslet væk fra batterikablets klemme (Figur 56).
4. Tag pluskablet (+) af batteriets pol (Figur 56).
5. Skrab klemmerne og polerne rene separat.
6. Smør batterikablernes poler med vaseline.
7. Tilslut kablerne, pluskablet (+) til batteriets pluspol (Figur 56).
8. Slut minuskablet (-) til batteriets minuspol (Figur 56).

Kontrol af batteriets elektrolyt

Eftersynsinterval: For hver 50 timer

En gang om måneden

⚠ FARE

Batterielektrolyt indeholder svovlsyre, som er en dødelig gift, der forårsager alvorlige forbrændinger.

- **Drik ikke elektrolyt, og undgå kontakt med hud, øjne og tøj. Brug sikkerhedsbriller for at beskytte øjnene og gummihandsker for at beskytte hænderne.**
- **Fyld batteriet op på et sted, hvor der altid er rent vand i nærheden til at skylle huden med.**

Bemærk: Hvis maskinen opbevares på et sted med meget høje temperaturer, løber batteriet hurtigere tør for strøm, end hvis maskinen opbevares på et sted med kølige temperaturer.

1. Oprethold en batterielektrolytkoncentration ved en specifik vægtfylde på mellem 1,265-1,299.
2. Vedligehold celleniveauet med destilleret eller demineraliseret vand.

   Bemærk: Fyld ikke cellerne op til over bunden af splitringen i hver celle.
3. Rengør batteriets top regelmæssigt ved at udføre følgende:

   Vigtigt: Fjern ikke påfyldningsdækslerne under rengøring af batteriet.

   A. Vask af batteriets top med en børste dyppet i ammoniak eller en opløsning af tvekulsurt natron.

   B. Skyl overfladen på toppen med rent vand.

Tilgang til sikringsblokken og standardkontrolmodulet

Afmontering af kontrolpanelets plade

1. Fjern de fire fingerskruer, der fastgør kontrolpanelets plade til brændstoftanken (Figur 57).

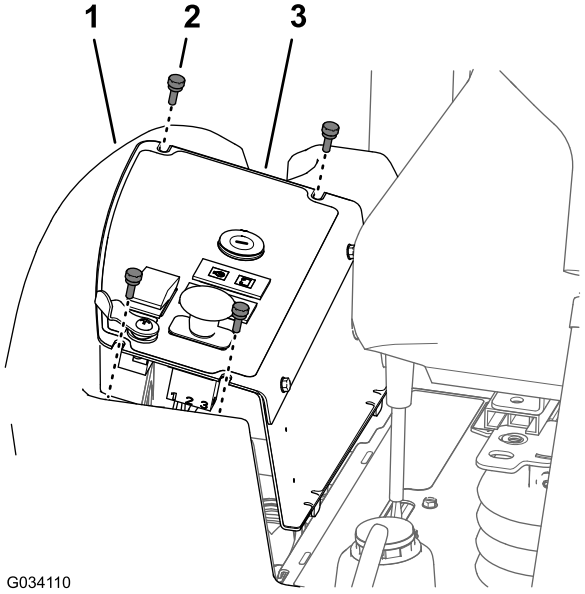

Figur 57

1. Brændstoftank
2. Fingerskrue
3. Kontrolpanelets plade

2. Løft kontrolpanelets plade op (Figur 57).
3. Frakobl de elektriske stik fra kontakterne og advarselslamperne efter behov for at få adgang til sikringsblokken eller standardkontrolmodulet.

Montering af kontrolpanelets plade

1. Tilslut de elektriske stik til kontakterne og advarselslamperne, som du frakoblede i trin 3 i Afmontering af kontrolpanelets plade (side 46).
2. Tilret de to tapper nederst på sidepanelet med de to riller i stellet til konsollen (Figur 58).

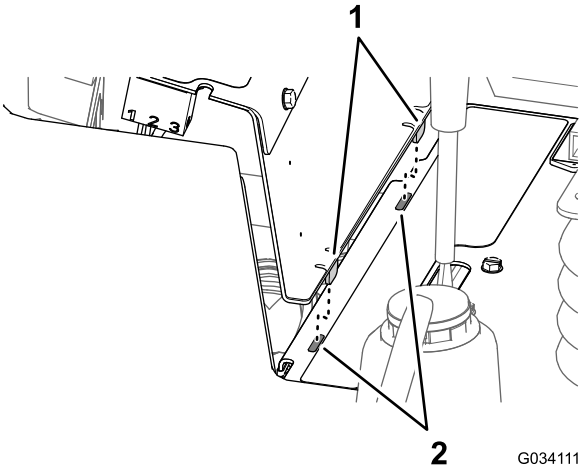

Figur 58

1. Tapper (sidepanel)
2. Riller (stel – konsol)

3. Tilret hullerne i toppen af kontrolpanelets plade med hullerne i flangen på brændstoftanken (Figur 57).
4. Monter kontrolpanelets plade på flangen på brændstoftanken med de fire fingerskruer (Figur 57), du fjernede i trin 1 i Afmontering af kontrolpanelets plade (side 46).

Adgang til sikringerne

Sikringsblokken og sikringerne er placeret under kontrolpanelet (Figur 59).

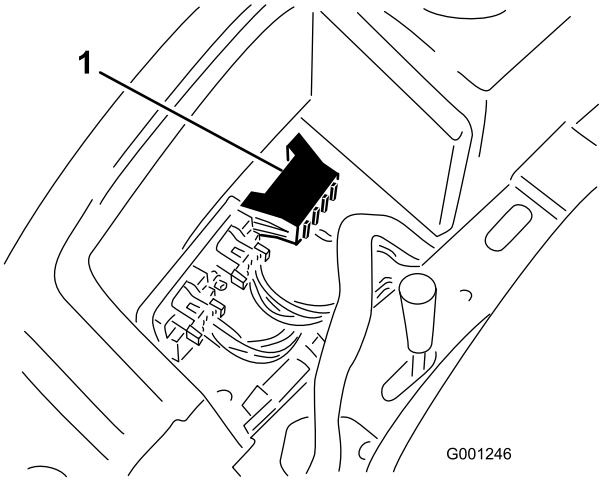

Figur 59

1. Sikringsblok

Standardkontrolmodul (SCM)

Vigtigt: Oplysningerne, der er vist nedenfor, er en oversigt over standardkontrolmodulet. Se *Servicevejledningen* til maskinen for fejlfindingsprocedurer ved brug af standardkontrolmodulet.

Standardkontrolmodulet (SCM) bruges til at overvåge og styre normale elektriske funktioner på maskinen.

Indgange og udgange identificeres af gule lysdioder, der er monteret på printpladen.

SCM-enheden overvåger følgende indgang:

- Betjeningsanordninger i neutral position
- Parkeringsbremseposition
- Kraftudtagets drift
- Motorens startfunktion
- Høj temperatur tilstand

SCM-enheden styrer udgangsfunktioner, der omfatter følgende:

- SCM-enheden aktiverer udgangene til kraftudtaget, starteren og ETR (driftsaktivering) solenoiderne.
- Udgangssignallysdioderne overvåger relætilstand og angiver tilstedeværelsen af spænding ved en af tre specifikke udgangsterminaler.

Bemærk: SCM kan ikke sluttes til en ekstern computer eller håndholdt udstyr, kan ikke omprogrammeres og registrerer ikke fejlfindingsdata for uregelmæssigt forekommende fejl.

Der er udelukkende symboler på mærkaten på SCM'en. Der er vist tre lysdiodesymboler i udgangsboksen. Alle andre lysdioder er indgange. Skemaet nedenfor identificerer symbolerne.

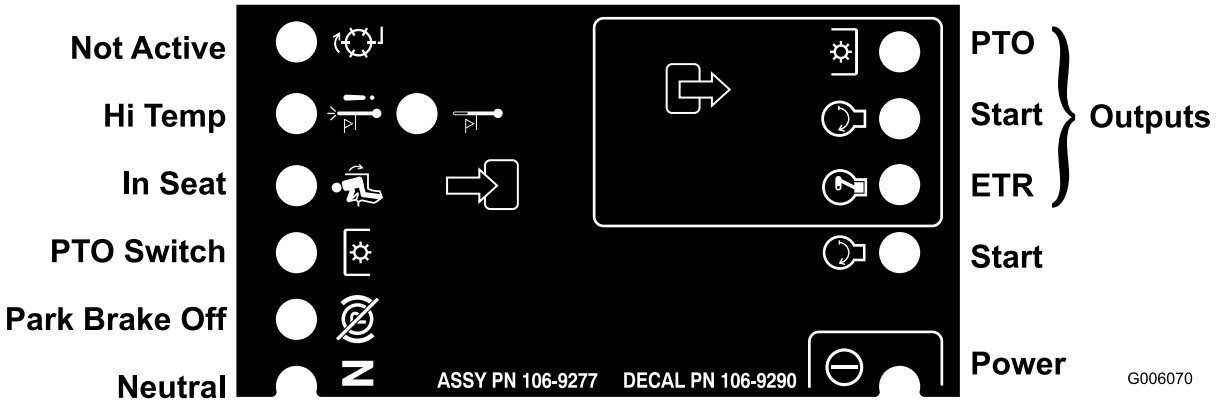

Figur 60

Hver række (på tværs) i oversigten herunder angiver indgangs- og udgangskravene for hver enkelt produktfunktion. Produktfunktionerne er anført i den venstre kolonne. Symbolerne angiver bestemte kredsløbstilstande, herunder: tilsluttet spænding, jordforbundet og ikke jordforbundet.

Symbolskema for standardkontrolmodulet

		Indgange							Udgange		
Funktion	Strøm til	I neutral	Start til	Bremse til	Kraftud-tag ind-koblet	I sædet	Slukning ved høj temp.	Advarsel ved høj temp.	Start	ETR	Kraftud-tag
Start	—	—	+	⊗	⊗	—	⊗	⊗	+	+	⊗
Kør (enhed fra)	—	—	⊗	⊗	⊗	⊗	⊗	⊗	⊗	+	⊗
Kør (enhed til)	—	⊗	⊗	—	⊗	—	⊗	⊗	⊗	+	⊗
Ved klipning	—	⊗	⊗	—	—	—	⊗	⊗	⊗	+	+
Advarsel ved høj temp.	—		⊗				⊗	— (A)	+	+	⊗
Slukning ved høj temp.	—		⊗				—		⊗	⊗	⊗

(-) Angiver, at kredsløbet er jordforbundet. (lysdioden er tændt)

(⊗) Angiver, at kredsløbet ikke er jordforbundet eller ikke strømforsynet – lysdioden er slukket

(+) Angiver, at kredsløbet er strømforsynet (koblingsspole, magnetventil eller startindgang) – lysdioden er tændt.

Et tomt felt angiver, at kredsløbet ikke har nogen relevans for oversigten.

(A) Indgangen til kraftudtaget skal genstartes, når motoren er kølet ned (drej nøgle til/fra)

Serviceeftersyn af ledningsnettet

Undgå rust på ledningsterminalerne ved at påføre Grafo 112X-fedt (Toro delnr. 505-47) på indersiden af alle ledningsnettets stik, når ledningsnettet udskiftes.

Vigtigt: Frakobl altid batterikablerne – minuskablet (-) først – for at forbygge evt. ledningsbeskadigelse på grund af kortslutninger, når du arbejder med det elektriske system.

Vedligeholdelse af drivsystem

Tilspænding af hjullåsemøtrikkerne

Eftersynsinterval: Efter den første time

Efter de første 10 timer

For hver 200 timer

Hjullåsemøtrikkernes tilspændingsspecifikation: 102-108 Nm

Tilspænd hjulmøtrikkerne på for- og baghjulene i et krydsmønster som vist i Figur 61 til det angivne tilspændingsmoment.

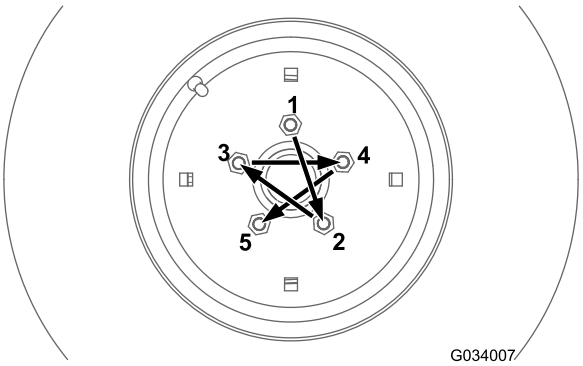

Figur 61

Vedligeholdelse af bagakslen (kun model 30345)

Bagakslens smøremiddelspecifikation: SAE 80W-90 gearolie

Kontrol af oliestand i bagakslen (kun model 30345)

Eftersynsinterval: For hver 200 timer Kontroller olien i bagakslen inden maskinen betjenes første gang, og derefter hver 200 timer.

Bagakslen er udstyret med tre særskilte beholdere til gearolie SAE 80W-90. Selvom akslen leveres med smøreolie fra fabrikken, skal oliestanden kontrolleres, før maskinen betjenes første gang.

1. Parker maskinen på en plan flade.
2. Fjern kontrolproppen fra centerakselhuset og akslen, og fyld/kontrolpropperne ved hvert udvendige akselhus (Figur 62 og Figur 63).

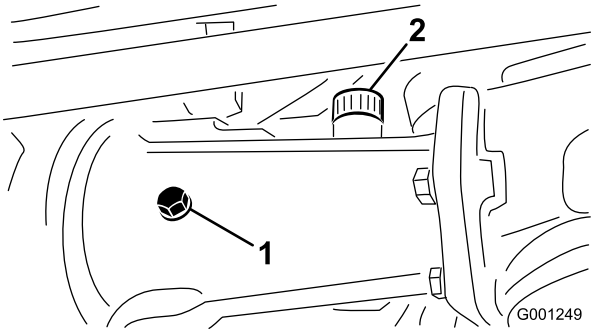

Figur 62

1. Kontrolprop
2. Påfyldningsprop

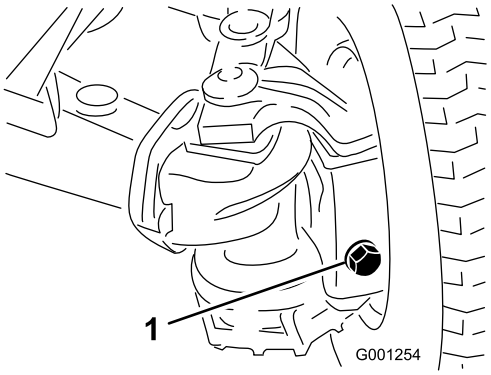

Figur 63

1. Påfyldnings-/kontrolprop (udvendigt akselhus – én i hver ende af akslen)

3. Kontrollér, at smøreolien når op til gevindene i bunden af hvert aftapningshul (Figur 62 og Figur 63).
4. Hvis oliestanden er lav, skal du gøre følgende: og
   A. Hvis du fylder centerakselhuset, skal du fjerne påfyldningsproppen (Figur 62).
   B. Fyld den angivne bagakselolie i akslens beholder(-e), indtil oliestanden når op til bunden af kontrolprophullerne (Figur 62 og Figur 63).
   C. Hvis den er fjernet fra centerakselhuset, skal du påføre PTFE-gevindforsegling på gevindene på påfyldningsproppen og montere den i huset (Figur 62).
5. Sæt PTFE-gevindforsegling på gevindene på kontrolproppen fra centerakselhuset og påfyldnings-/kontrolpropperne fra de to udvendige akselhuse (Figur 62).
6. Monter kontrolproppen i centerakselhuset og påfyldnings-/kontrolpropperne i de to udvendige akselhuse (Figur 62 og Figur 63).

Skift af olien i bagakslen (kun model 30345)

Eftersynsinterval: For hver 400 timer

1. Parker maskinen på en plan flade.
2. Rengør områderne omkring de tre drænpropper (Figur 64).

   Bemærk: Én prop ved hvert udvendige akselhus, og én prop ved centerakselhuset.

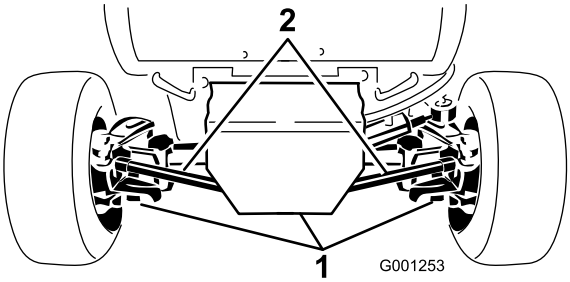

Figur 64

1. Drænprop (3)

3. Placer en drænbakke under drænproppen, fjern proppen, og lad al olien løbe ud.
4. Sæt PTFE-gevindforsegling på gevindene på aftapningsproppen, og monter den i akslen.
5. Gentag trin.3 og 4 på de to øvrige drænpropper.
6. Fjern kontrolproppen fra centerakselhuset og påfyldnings-/kontrolpropperne ved hvert udvendige akselhus
7. Fyld den angivne bagakselolie i akslens beholder(-e), indtil oliestanden når op til bunden af gevindet ved kontrolprophullet. Se smøringsspecifikationen i Vedligeholdelse af bagakslen (kun model 30345) (side 49).
8. Sæt PTFE-gevindforsegling på gevindene på kontrolproppen fra centerakselhuset og påfyldnings-/kontrolpropperne fra de to udvendige akselhuse. Se Kontrol af oliestand i bagakslen (kun model 30345) (side 49) og Figur 62 i Figur 63.
9. Monter kontrolproppen i centerakselhuset og påfyldnings-/kontrolpropperne i de to udvendige akselhuse. Se Figur 62 og Figur 63 i Kontrol af oliestand i bagakslen (kun model 30345) (side 49).

Vedligeholdelse af tovejskoblingen

Koblingens oliespecifikation: Mobilfluid 424™

Vigtigt: Brug ikke motorolie (f.eks. 10W30) i tovejskoblingen. Slidbeskyttende tilsætningsstoffer og tilsætningsstoffer til ekstremt højt tryk forårsager uønsket koblingsydeevne.

Bemærk: Maskinens venstre og højre side er som set fra den normale betjeningsposition.

Kontrol af tovejskoblingsolien (kun model 30345)

Eftersynsinterval: For hver 200 timer Kontrollér olien i tovejskoblingen inden maskinen betjenes første gang, og derefter hver 200 timer.

1. Parker maskinen på en plan flade.
2. Drej koblingen (Figur 65), så kontrolproppen står i kl. 4-position.

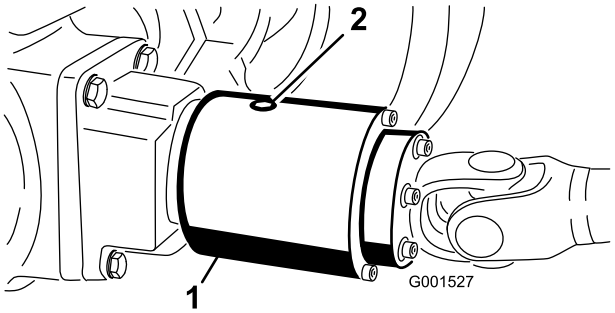

Figur 65

Kontrolproppen er vist i kl. 12-positionen.

1. Tovejskobling
2. Kontrolprop

3. Fjern kontrolproppen.

   Bemærk: Væskestanden skal nå op til hullet i koblingen.
4. Hvis væskestanden er lav, hældes den angivne væske i huset på tovejskoblingen, indtil den er ca. 1/3 fuld.
5. Påfør PTFE-gevindforsegling på kontrolproppens gevind.
6. Monter kontrolproppen i koblingshuset.

Skift af olien i tovejskoblingen (kun model 30345)

Eftersynsinterval: For hver 400 timer

1. Parker maskinen på en plan flade.
2. Gør området omkring kontrolproppen på tovejskoblingen rent.
3. Drej koblingen, så kontrolproppen vender nedad (Figur 66).

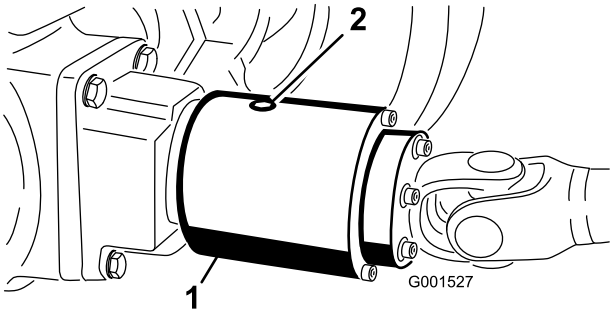

Figur 66

1. Tovejskobling
2. Kontrolprop

4. Fjern kontrolproppen, og lad al olien løbe ned i en dræningsbakke.
5. Drej koblingen, så kontrolproppen står i kl. 4-position.
6. Påfyld med den specificerede olie, indtil oliestanden når op til koblingshusets gevindhul.

   Bemærk: Koblingen skal være ca. 1/3 fuld.
7. Påfør PTFE-gevindforsegling på kontrolproppens gevind.
8. Monter kontrolproppen i koblingshuset.

Opretholdelse af justering af baghjulet

Kontrol af justering af baghjul

Eftersynsinterval: For hver 200 timer

1. Parker maskinen på en plan flade, aktiver parkeringsbremsen, og tag nøglen ud af tændingskontakten.
2. Drej rattet, således at baghjulene vender lige frem.
3. Mål afstanden fra midten til midten i hjulnavshøjde, foran og bag bagdækkene.

   Bemærk: Baghjulene må ikke have spidsning eller spredning, når de er tilrettet korrekt.
4. Hvis hjulene har spidsning eller spredning, skal hjulene tilrettes på følgende måde:
   - Justering af baghjulsspidsning (model 30344) (side 51).
   - Justering af baghjulsspidsning (model 30345) (side 51).

Justering af baghjulsspidsning (model 30344)

1. Løsn kontramøtrikkerne i begge ender af venstre og højre forbindelsesstænger.
2. Juster begge styreforbindelsesstænger, indtil afstanden fra midten til midten foran og bag baghjulene er den samme (Figur 67).
3. Spænd kontramøtrikkerne mod styreforbindelsesstængerne, når baghjulene er justeret korrekt.

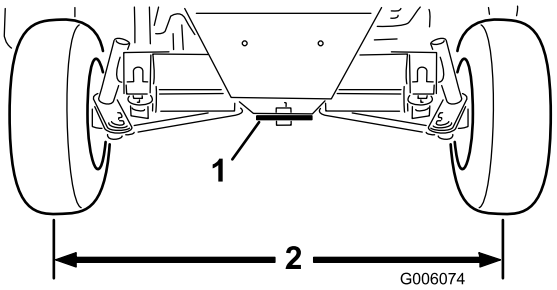

Figur 67

1. Styreplade
2. Samme mål på for- og baghjul

Justering af baghjulsspidsning (model 30345)

1. Fjern splitten og kronemøtrikken, der fastgør en af forbindelsesstangens kugleled til monteringsbeslaget på akslen, og skil kugleleddet fra akslen (Figur 68).

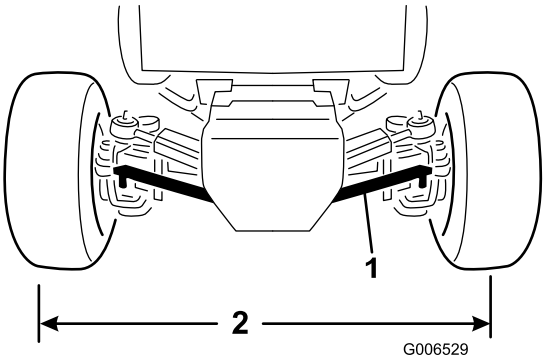

Figur 68

1. Forbindelsesstang
2. Samme mål på for- og baghjul

2. Løsn låsemøtrikken og bolten på forbindelsesstangens klemme.
3. Drej forbindelsesstangens kugleled indad eller udad, indtil afstanden fra midten til midten foran og bag på baghjulene er den samme (Figur 68).
4. Monter kugleleddet på monteringsbeslaget igen, og kontroller hjulets spidsning.
5. Når den ønskede tilretning af hjulene er opnået, skal kugleleddet samles på monteringsbeslaget med kronemøtrikken og splitten.
6. Tilspænd låsemøtrikken og bolten på forbindelsesstangens klemme.

Spænding af boltene til styretøjscylinderens montering (kun model 30345)

Eftersynsinterval: For hver 200 timer

1. Parker maskinen på en plan flade, sluk motoren, og tag nøglen ud af tændingskontakten.
2. Tilspænd de fire bolte til styretøjscylinderens montering (Figur 69) med et moment på 65 til 81 Nm.

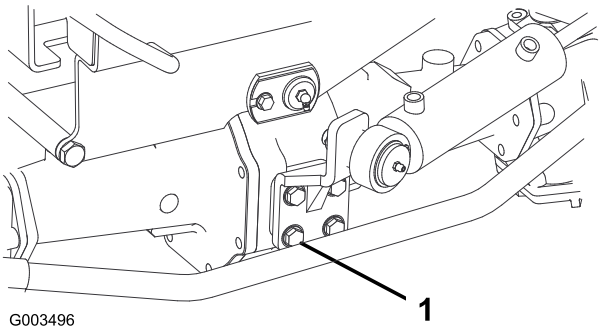

Figur 69

1. Bolt – fire hver (styretøjscylinders montering)

Justering af traktionsdrevet til neutral

Hvis maskinen bevæger sig, når traktionspedalen er i neutral position, skal traktionsknasten justeres.

Forberedelse til justering af traktionsdrevet

Løfteudstyr og støttebukskapacitet: 1900 kg (2 ton) eller mere

1. Parker maskinen på en plan overflade, sluk for motoren, og aktiver parkeringsbremsen.

⚠ ADVARSEL

Hvis maskinen ikke er understøttet tilstrækkeligt, kan den falde ned ved et uheld og medføre personskade på nogen under maskinen.

Hæv alle fire hjul fra jorden, ellers kan maskinen bevæge sig, mens du justerer traktionsdrevet til neutral.

2. Hæv maskinen, og understøt den med fire støttebukke med den angivne kapacitet under stellet.
3. Fjern sædet og sædepladen. Se Afmontering af sædet og sædepladen (side 38).

Justering af traktionsdrevet til neutral

1. Find den excentriske sekskantskrue til højre på hydraulikpumpen og under kontrolkonsollen (Figur 70).

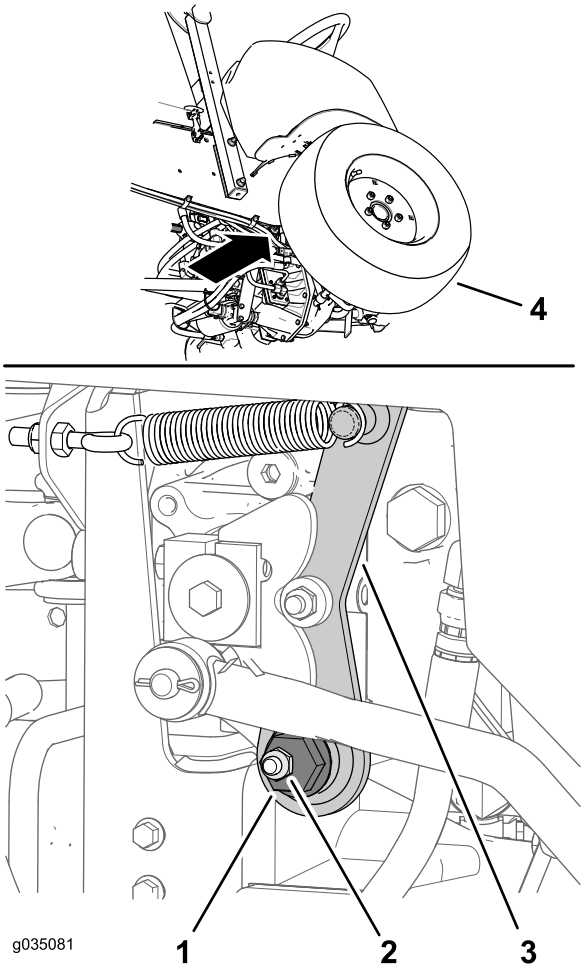

Figur 70

1. Excentrisk sekskantskrue
2. Låsemøtrik
3. Neutral arm
4. Højre fordæk

2. Løsn låsemøtrikken, indtil du kan bevæge den excentriske sekskantskrue (Figur 70).

   Bemærk: Sørg for, at låsemøtrikken producerer nok spænding til, at den excentriske sekskantskrue holdes løst siddende i den neutrale arm.

3. Start motoren. Hvis motoren ikke starter, skal følgende udføres:
   A. Find nærhedssensoren på den højre, øverste hydraulikpumpe (Figur 71).
   B. Kontroller, at nærhedssensorens beslag ikke er bøjet, og at lampen på bagsiden af sensoren er tændt (Figur 71).
   C. Hvis lampen ved nærhedssensoren ikke er tændt, skal du justere sensorens position. Se Justering af nærhedssensoren (side 53).

4. Drej den excentriske sekskantskrue mod uret, indtil forhjulet begynder at dreje fremad. Drej derefter den excentriske sekskantskrue med uret, indtil forhjulet begynder at dreje bagud (Figur 70).

⚠ ADVARSEL

Du skal idriftsætte motoren, så du kan udføre den endelige traktionsjustering. Berøring af varme eller bevægelige dele kan medføre personskader.

Hold hænder, fødder, ansigt og andre kropsdele væk fra lydpotten, andre varme motordele og andre roterende dele.

5. Find neutralområdets midterposition, og stram låsemøtrikken.

   Bemærk: Udfør denne neutraljustering af traktionsdrevet ved lav tomgangshastighed og kontroller, at den neutrale justeringen er korrekt ved høj motorhastighed.

6. Stram møtrikken, der fastgør justeringen.
7. Sluk derefter motoren.

Justering af nærhedssensoren

1. Find nærhedssensoren på den højre, øverste hydraulikpumpe (Figur 71).

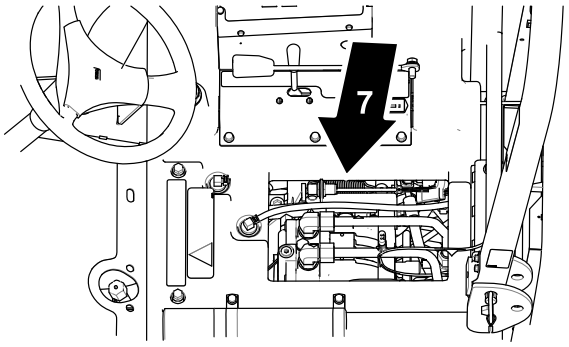

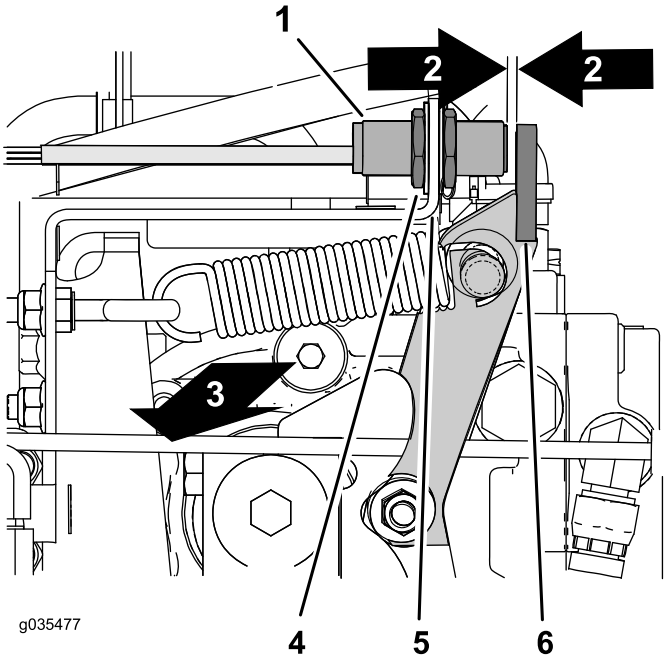

Figur 71

1. Nærhedssensor
2. Mellemrum – 2,5 til 3,6 mm
3. Højre side af maskinen
4. Kontramøtrik
5. Sensorbeslag
6. Flange (neutral arm)
7. Under sædet

2. Løsn kontramøtrikkerne på hver side af sensorbeslaget (Figur 71).
3. Juster kontramøtrikkerne, indtil der er en afstand på 2,5 til 3,6 mm mellem enden af nærhedssensoren og flangen på den neutrale arm (Figur 71).
4. Spænd kontramøtrikkerne (Figur 71).

Færdiggørelse af traktionsdrevets justering

1. Fjern støttebukkene, og sænk maskinen ned på jorden.
2. Monter sædet og sædepladen. Se Montering af sædet og sædepladen (side 38).
3. Prøvekør maskinen for at sikre, at den ikke bevæger sig, når traktionspedalen er i neutral.

Justering af styretøjsstoppene (kun model 30345)

Bagakslens styretøjsstop er med til at forhindre, at styretøjscylinderen bevæger sig for langt i tilfælde af påvirkning af baghjulene. Stoppene skal justeres, så der er en frigang på 2,3 mm mellem bolthovedet og spindelen på akslen, når rattet er drejet hele vejen mod venstre eller højre.

1. Skru boltene ind eller ud, indtil frigangen på 2,3 mm opnås (Figur 72).

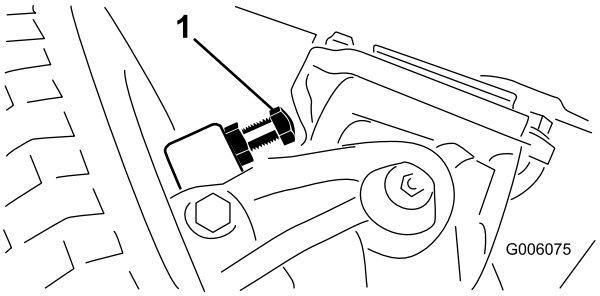

Figur 72

1. Styretøjsstop (højre side vist)

2. Løsn skruen på forbindelsesstangklemmen.
3. Drej kugleleddet ind eller ud for at justere forbindelsesstangens længde.
4. Monter kugleleddet på monteringsbeslaget igen, og kontroller hjulets spidsning.
5. Når den ønskede justering er opnået, skal skruen på forbindelsesstangen tilspændes, og kugleleddet fastgøres til monteringsbeslaget.

Vedligeholdelse af kølesystem

Kølesystem – Sikkerhed

⚠ FORSIGTIG

Udslip af varm kølervæske under tryk eller berøring af den varme køler og de omgivende dele kan forårsage alvorlige forbrændinger.

- **Tag ikke kølerdækslet af, når motoren er varm. Lad altid motoren køle af i mindst 15 minutter, eller indtil kølerdækslet er koldt nok til at røre ved, uden at du brænder dine hænder, før kølerdækslet afmonteres.**
- **Rør ikke ved køleren og de omgivende dele, som er varme.**

⚠ FARE

Indtagelse af motorkølervæske kan forårsage forgiftning.

- **Indtag ikke motorkølervæske.**
- **Opbevares utilgængeligt for børn og kæledyr.**

Kølevæskespecifikation

Kølesystemets kapacitet: 7,5 l

Kølevæsketype – specifikation:

Anbefalet kølevæske

Bemærk: Kølevæsken skal opfylde eller overgå ASTM standard D6210

Fortyndet glykol-baseret kølevæske (50/50 blanding)

eller

Glykol-baseret kølevæske blandet med **destilleret** vand (50/50 blanding)

eller

Glykolbaseret kølevæske blandet med vand af god kvalitet (50/50 blanding)

$CaCO_3$ + $MgCO_3$ <170 ppm

Klorid <40 ppm (Cl)

Svovl <100 ppm (SO_4)

Kontrol af kølesystemet og kølevæskestanden

Eftersynsinterval: Hver anvendelse eller dagligt Kontrollér kølevæskestanden, før motoren startes første gang, og derefter dagligt.

⚠ ADVARSEL

Hvis motoren lige har kørt, vil køleren være under tryk og kølevæsken være varm. Hvis du fjerner dækslet, kan kølevæske sprøjte ud og medføre alvorlig forbrænding.

- **Fjern ikke genoprettelsestankens dæksel for at kontrollere kølevæskestanden.**
- **Fjern ikke genoprettelsestankens dæksel, når motoren er varm. Lad motoren køle af i mindst 15 minutter, eller indtil kølerdækslet er koldt nok til, at du kan røre ved det uden at brænde hænderne.**

1. Kontroller kølevæskestanden i ekspansionsbeholderen (Figur 73).

   Bemærk: Væskestanden skal ligge mellem mærkerne på siden af beholderen.

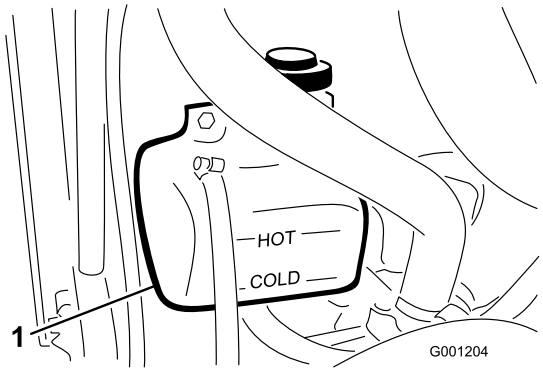

Figur 73

1. Ekspansionsbeholder

2. Påfyld den anbefalede erstatningskølevæske som nødvendigt, hvis kølevæskestanden er lav. **Brug ikke alkoholbaserede kølevæsker eller vand alene. Fyld ikke for meget på**.
3. Monter dækslet til ekspansionsbeholderen.

Kontrol af hjelmskærmen og køleren for snavs

Eftersynsinterval: Hver anvendelse eller dagligt Kontrollér hjelmskærmen og køleren hyppigere under ekstremt støvede og snavsede forhold.

Hold hjelmskærm og køler rene for at forhindre motoren i at overophede. Kontrollér skærmen og køleren for ophobning af græs, støv og snavs, og om nødvendig, fjern snavs fra disse dele. Se Kontrol af hjelmskærmen og køleren for snavs (side 55).

Rengøring af hjelmskærmen og køleren

Eftersynsinterval: For hver 200 timer—Undersøg kølesystemslangerne.

For hver 1500 timer—Udskift bevægende slanger.

For hver 1500 timer—Gennemskyl kølesystemet, og udskift væsken.

Bemærk: Hvis kraftudtaget slukker pga. høj motortemperatur, skal du først kontrollere, om der er for mange smudsaflejringer på hjelmskærmen og køleren. Rengør systemet, før betjening af maskinen. Sluk ikke øjeblikkeligt for motoren, men lad den køle af ved at køre den uden belastning.

Rengør køleren som følger:

1. Afmonter motorhjelmen.
2. Arbejd fra kølerens ventilatorside, og blæs smudset ud med trykluft ved lavt tryk 1,72 bar **(brug ikke vand)**. Gentag denne trin stående foran køleren og igen fra ventilatorsiden.
3. Når køleren er gjort grundigt ren, skal du fjerne alt snavs, som kan have samlet sig i kanalen ved kølerens bund.
4. Rengør skærmen, og monter motorhjelmen på maskinen.

Vedligeholdelse af bremser

Justering af driftsbremserne

Eftersynsinterval: Efter de første 10 timer

Efter de første 50 timer

For hver 50 timer

Juster driftsbremserne, hvis bremsepedalerne har mere end 25 mm ”fri vandring”, eller når bremserne ikke virker effektivt. Fri vandring angiver den afstand, som bremsepedalen kan flyttes, før du mærker bremsemodstand.

Efter de første 10 timers drift bør justering af bremserne derefter kun være nødvendig efter lang tids brug. Disse regelmæssige justeringer kan udføres, der hvor bremsekablerne er forbundet med bremsepedalernes bund. Når kablet ikke længere kan justeres, skal stjernemøtrikken på indersiden af bremsetromlen justeres for at flytte bremseskoene udad. Bremsekablerne skal dog justeres igen for at kompensere for denne justering.

1. Løsn låsearmen fra højre bremsepedal så begge pedaler fungerer uafhængigt af hinanden.
2. For at reducere bremsepedalernes frie vandring skal du løsne de forreste kontramøtrikker på bremsekablets gevindende (Figur 74).

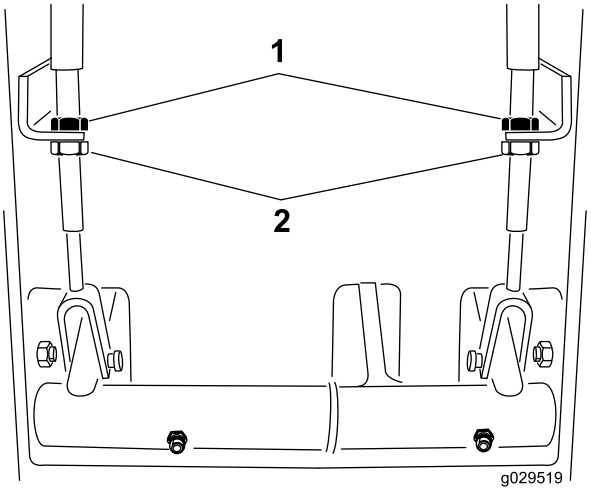

Figur 74

1. Bageste kontramøtrikker
2. Forreste kontramøtrikker

3. Drej de bageste kontramøtrikker for at flytte kablet bagud, indtil bremsepedalerne har 13 til 25 mm fri vandring.
4. Tilspænd de forreste kontramøtrikker, når bremsepedalernes frie vandring er justeret korrekt.

Justering af parkeringsbremsens sikkerhedskontakt

1. Sluk motoren, og tag nøglen ud af tændingskontakten.

   Bemærk: Aktiver ikke parkeringsbremsen.

2. Fjern knappen fra stangen til parkeringsbremsen og skruerne fra ratstammekappen (Figur 75).

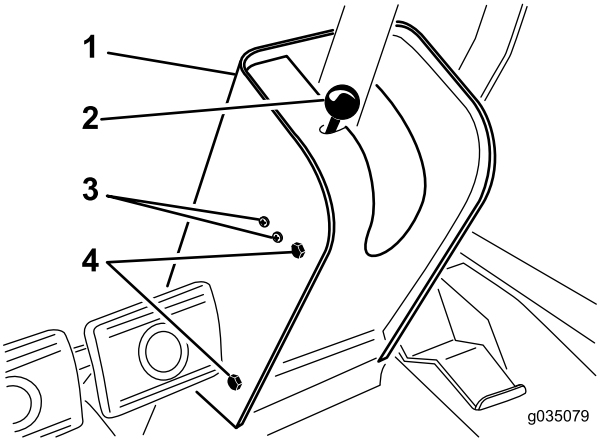

Figur 75

1. Ratstammekap
2. Parkeringsbremseknap/-stang
3. Kontaktmonteringsskruer
4. Kappemonteringsskruer

3. Skub kappen op ad rataksien for at blotlægge kontakten til parkeringsbremsen (Figur 76).
4. Løsn de skruer og møtrikker, der fastgør kontakten til parkeringsbremsen i venstre side af ratstammen (Figur 75).
5. Tilret pladen til parkeringsbremsestangen med kontaktstemplet (Figur 76)

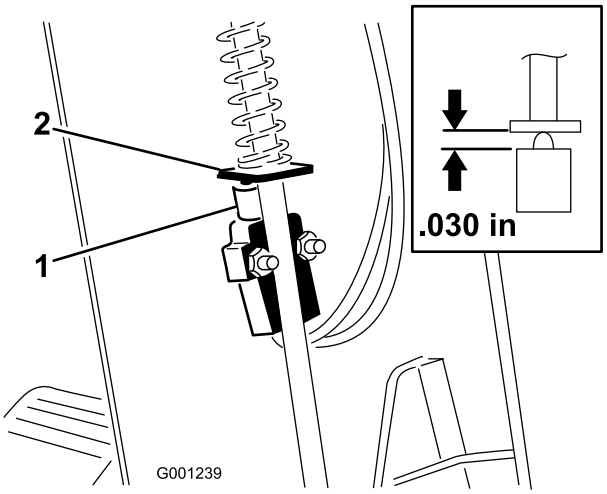

Figur 76

1. Parkeringsbremsens sikkerhedskontakt
2. Plade (parkeringsbremse-stang)

6. Tryk parkeringsbremsestangen ned, og tryk op på kontakten, indtil den komprimerede længde af kontaktstemplet er 0,76 mm (Figur 76, indsat billede).

   Bemærk: Dette er afstanden mellem pladen til parkeringsbremsestangen og kontaktstempelhuset.

7. Stram maskinskruerne og møtrikkerne.
8. Når parkeringsbremsen er aktiveret, skal du bruge et multimeter til at måle kontinuitet igennem kontakten – når kontaktens position er korrekt, skal du måle kontinuitet igennem kontaktens kredsløb.

   Bemærk: Hvis der ikke er kontinuitet, skal kontakten flyttes en anelse ned, indtil der er kontinuitet.

9. Kontroller parkeringsbremsens sikkerhedskontaktfunktion som følger:
   A. Aktiver parkeringsbremsen.
   B. Tryk på traktionspedalen, mens motoren kører, og kraftudtagskontakten er i positionen FRA. Parkeringsbremsens sikkerhedskontakt fungerer korrekt, hvis motoren slukker inden for to sekunder.

   Vigtigt: Hvis motoren ikke stopper, fungerer sikkerhedslåsesystemet ikke korrekt. Du skal reparere sikkerhedslåsesystemet, inden maskinen betjenes.

10. Monter ratstammekappen og bremsestangsknappen.

Vedligeholdelse af remme

Kontrol af generatorremmens tilstand

Eftersynsinterval: For hver 200 timer

Kontrollér generatorremmen for slitage eller skader.

Bemærk: Udskift generatorremmen hvis den er slidt eller beskadiget.

Stramning af generatorremmen

Eftersynsinterval: Efter de første 10 timer

For hver 200 timer

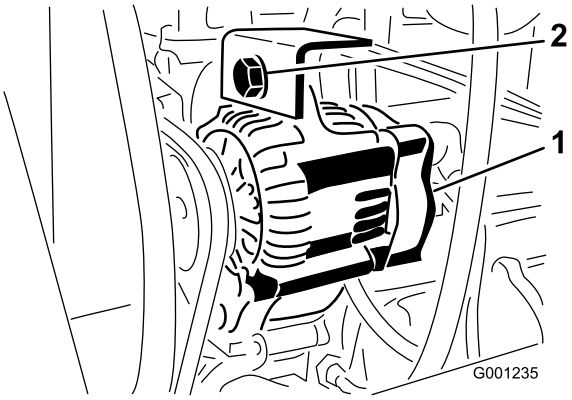

Figur 77

1. Generator
2. Monteringsbolt

1. Påfør 4,5 kg af kraft mod remmen ved en position midtvejs mellem remskiverne.
   - Hvis remmen afbøjer 10 mm, er remmen strammet ordentligt.
   - Hvis remmen afbøjer mere end 10 mm eller mindre end 10 mm, skal du gå videre til trin 2.
2. Løsn monteringsbolten til generatoren (Figur 77)
3. Øg eller mindsk generatorremmens stramhed, og spænd monteringsbolten (Figur 77).
4. Gentag trin 1 til 3, indtil remspændingen er korrekt.

Eftersyn af kraftudtagsremmen

Kontrol af kraftudtagsremmens stramning

Eftersynsinterval: Efter de første 10 timer

Efter de første 50 timer

For hver 200 timer

1. Sluk for motoren, aktiver parkeringsbremsen, og tag nøglen ud af nøglekontakten.
2. Løft motorhjelmen, og lad motoren køle af.
3. Løsn spændstangens kontramøtrik (Figur 78).

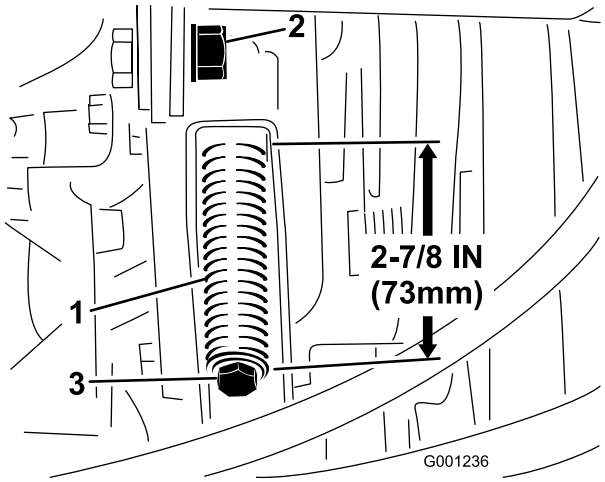

Figur 78

1. Remmens tilspændingsfjeder
2. Tilspændingskontramøtrik
3. Tilspændingsjusteringsbolt

4. Brug en 1/2-tommes nøgle til at stramme eller løsne tilspændingsfjederen (Figur 78). Juster fjederlængden til 273 mm.
5. Stram kontramøtrikken.

Udskiftning af kraftudtagsremmen

1. Sluk for motoren, aktiver parkeringsbremsen, og tag nøglen ud af nøglekontakten.
2. Løft motorhjelmen, og lad motoren køle af.
3. Løsn spændstangens kontramøtrik (Figur 78).
4. Brug en ½"-nøgle til at løsne tilspændingsfjederen (Figur 78) helt.
5. Drej kraftudtagets remskive mod motoren, og tag remmen af.
6. Monter kraftudtagets nye rem, og spænd remskivens fjeder til 73 mm (Figur 78).
7. Spænd kontramøtrikken (Figur 78), og luk motorhjelmen.

Vedligeholdelse af betjeningsanordningssystem

Justering af kraftudtagskoblingens mellemrum

Eftersynsinterval: For hver 200 timer

1. Sluk for motoren, aktiver parkeringsbremsen, og tag nøglen ud af nøglekontakten.
2. Løft motorhjelmen, og lad motoren køle af.
3. Juster mellemrummet, så en søgelære på 0,38 mm kan glide ind mellem koblingsbelægningen og friktionspladen med et let tryk (Figur 79).

   Bemærk: Mellemrummet kan reduceres ved at dreje justermøtrikken med uret (Figur 79). Det maksimale mellemrum er 0,76 mm. Juster alle tre mellemrum.

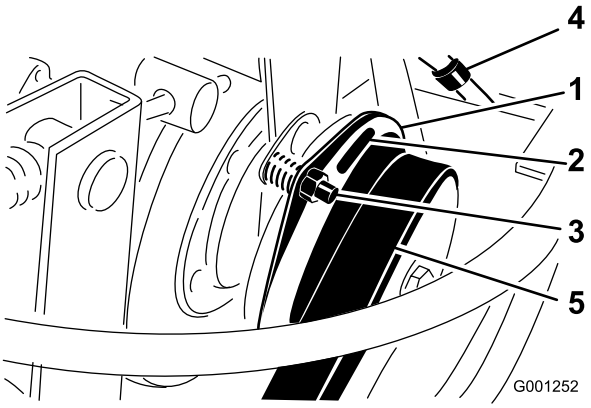

Figur 79

1. Kobling
2. 0,38 mm mellemrum (3)
3. Justeringsmøtrik (3)
4. Elstik
5. Kraftudtagsrem

4. Når alle 3 mellemrum er indstillet, skal de kontrolleres igen.

   Bemærk: Justering af et mellemrum kan ændre de andre mellemrum.

Justering af traktionspedalen

Justering af traktionspedalstoppet

Traktionspedalen kan justeres, så føreren får den bedst mulige komfort, eller for at begrænse maskinens maksimale fremadgående hastighed.

1. Flyt traktionspedalen helt fremad (Figur 80).

   Bemærk: Traktionspedalen skal berøre traktionspedalstoppet, inden pumpen når sin fulde vandringslængde.

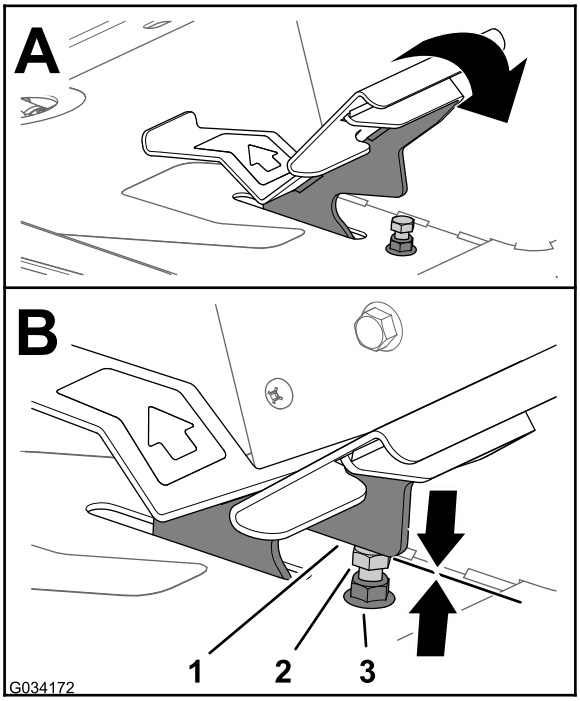

Figur 80

1. Traktionspedal
2. Traktionspedalstop
3. Kontramøtrik (øverst på fodstøttepladen)

2. Hvis traktionspedalen ikke berører traktionspedal-stoppet, eller hvis du ønsker at mindske maskinens fremadgående hastighed, skal du gøre følgende:

   A. Hold traktionspedalstoppet (Figur 80) med en nøgle.

   B. Løsn kontramøtrikken nederst på fodstøttepladen (Figur 81).

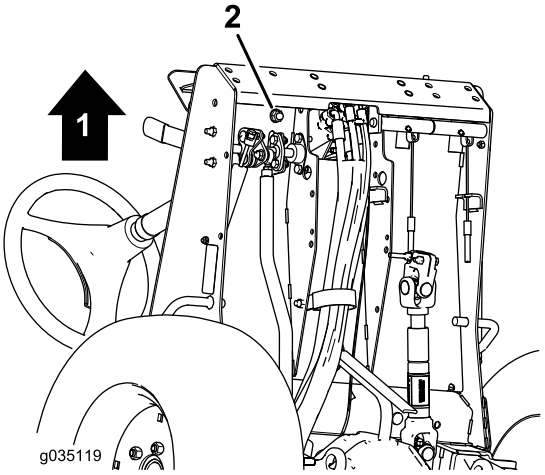

Figur 81

1. Maskinens forende
2. Kontramøtrik (bunden af fodstøttepladen)

   C. Sæt traktionspedalen i den fulde fremadgående position (Figur 80).

   D. Mens du holder traktionspedalstoppet, skal du justere kontramøtrikken, der sidder ovenover fodstøttepladen (Figur 80), indtil traktionspedalen kommer i kontakt med stoppet.

   E. Forlæng traktionspedalstoppets position ved at dreje stoppet én hel omdrejning mod uret væk fra kontramøtrikken over fodstøttepladen.

   Bemærk: Afkortning af traktionspedalstoppets position vil øge maskinens fremadgående hastighed.

   F. Mens du holder traktionspedalstoppet, skal du tilspænde kontramøtrikken nederst på fodstøttepladen (Figur 80 og Figur 81) til 37 til 45 Nm.

   G. Kontroller, at traktionspedalen berører traktionspedalstoppet, inden pumpen når sin fulde vandringslængde.

   Bemærk: Hvis traktionspedalen ikke berører traktionspedalstoppet, gentages trin A til G, eller se Justering af traktionsstangen (side 60).

Justering af traktionsstangen

Hvis der ønskes yderligere justering, skal traktionsstangen (Figur 82) indstilles som følger:

1. Fjern bolten og møtrikken, der holder traktionsstangenden fast på pedalen.
2. Løsn kontramøtrikken, der holder stangenden fast på traktionsstangen (Figur 82).
3. Drej stangen, indtil den ønskede længde er opnået.
4. Stram kontramøtrikken (Figur 82), og fastgør stangenden til traktionspedalen med den bolt og møtrik, du fjernede, for at låse fodpedalens vinkel.

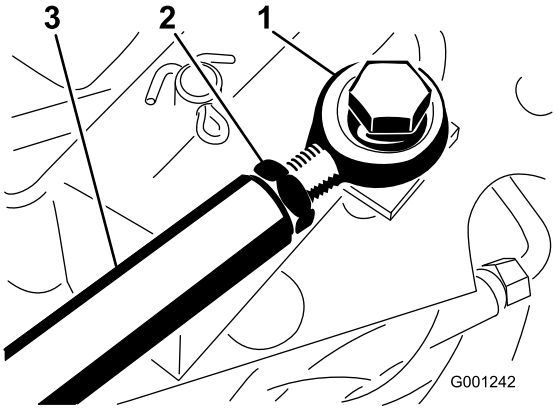

Figur 82

1. Stangende
2. Kontramøtrik
3. Traktionsstang

Vedligeholdelse af hydrauliksystem

Hydrauliksystem – Sikkerhed

⚠ ADVARSEL

Hydraulikvæske, der slipper ud under tryk, kan trænge ind i huden og dermed forårsage personskader.

- **Sørg for, at alle slanger og rør til hydraulikvæske er i god stand, og at alle hydrauliske forbindelser og fittings slutter tæt, før der sættes tryk på det hydrauliske system.**
- **Hold din krop og hænder væk fra splithulslækager eller dyser, der sprøjter højtrykshydraulikvæske ud.**
- **Brug pap eller papir til at finde eventuelle hydrauliklækager.**
- **Tag hele trykket af det hydrauliske system, før der udføres arbejde på det.**
- **Søg straks lægehjælp, hvis der sprøjtes væske ind under huden.**

Hydraulikvæskespecifikation

Maskinens beholder fyldes på fabrikken med hydraulikvæske af høj kvalitet.

Hydrauliksystemets kapacitet: 5,6 l

Hydraulikvæsketype – specifikation:

> **Toro Premium Transmission/Hydraulic Tractor Fluid**
> (fås i spande med 19 liter eller tromler med 208 liter. Reservedelsnumrene kan findes i reservedelskataloget, eller spørg din Toro-forhandler).

Alternative væsker: Såfremt Toro-væsken ikke kan fås, kan du anvende andre mineraloliebaserede universaltraktorhydraulikvæsker, forudsat at deres specifikationer overholder alle angivne materialeegenskaber og industristandarderne. Vi anbefaler ikke brug af syntetisk væske. Spørg din smøremiddelforhandler til råds for at finde frem til et tilfredsstillende produkt.

Bemærk: Toro påtager sig intet ansvar for skader forårsaget af forkerte erstatningsprodukter. Brug derfor kun produkter fra producenter med et godt omdømme, som står bag deres anbefaling.

Materialeegenskaber:

Viskositet, ASTM D445	cSt ved 40°C 55 til 62 cSt ved 100°C 9.1 til 9.8
Viskositetsindeks ASTM D2270	140:152
Flydepunkt, ASTM D97	-37 °C til -43 °C

Branchespecifikationer:

API GL-4, AGCO Powerfluid 821 XL, Ford New Holland FNHA-2-C-201.00, Kubota UDT, John Deere J20C, Vickers 35VQ25 og Volvo WB-101/BM

Bemærk: Mange hydraulikvæsker er næsten farveløse, og det kan derfor være svært at få øje på lækager. Der fås et rødt farvetilsætningsstof til hydraulikvæsken i 20 ml flasker. En flaske er nok til 15 til 22 l hydraulikvæske. Bestil delnr. 44-2500 fra en autoriseret Toro-forhandler.

Serviceeftersyn af hydrauliksystemet

Klargøring til serviceeftersyn af hydrauliksystemet

1. Flyt maskinen hen på et plant underlag, og aktiver parkeringsbremsen.
2. Indstil maskinens betjeningsanordninger i NEUTRAL position, og start motoren.
3. Kør motoren ved den lavest mulige motorhastighed, så systemet tømmes for luft.

   Vigtigt: Aktiver ikke kraftudtaget.
4. Drej flere gange rattet helt til venstre og højre, og juster hjulene, så de peger lige fremad.

Kontrol af hydrauliksystemet og væskestanden

Eftersynsinterval: Hver anvendelse eller dagligt Kontroller hydraulikvæskestanden, før motoren startes første gang, og derefter dagligt.

Bemærk: Transakselhuset fungerer som beholder for hydrauliksystemet.

1. Hæv skjoldet for at strække skjoldløftecylindrene ud, sluk motoren, og tag nøglen ud af tændingskontakten.
2. Løsn målepindsdækslet (Figur 83), fjern målepinden fra transakslens påfyldningsrør og tør målepinden af med en ren klud.

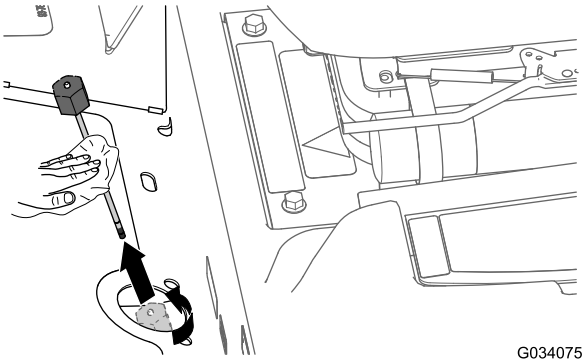

Figur 83

3. Sæt målepinden i påfyldningsrøret og skru målepindens dæksel på røret.
4. Fjern målepindens dæksel, og kontroller væskestanden (Figur 84).

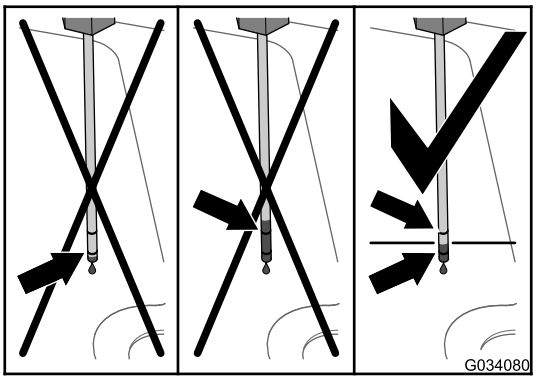

Figur 84

5. Hvis væskestanden er under det nederste Full-mærke på målepinden, skal den angivne hydraulikvæske fyldes i påfyldningsrøret (Figur 85), indtil væskestanden stiger mellem de øvre og nedre mærker, når den kontrolleres med målepinden (Figur 84). Se Hydraulikvæskespecifikation (side 60).

   Vigtigt: Fyld ikke transakselhuset med hydraulikvæske over det øvre mærke på målepinden.

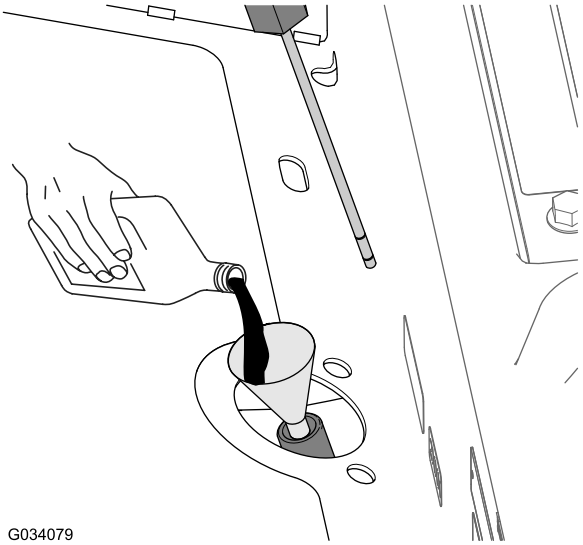

Figur 85

6. Skru målepindens påfyldningsdæksel på påfyldningsrøret.

   Bemærk: Tilspænd ikke dækslet med en skruenøgle.

7. Kontroller, om der er lækager på slanger og fittings.

Udskiftning af hydraulikvæsken og -filteret

Eftersynsinterval: Efter de første 10 timer—Skift hydraulikvæskefilteret. Der må ikke gå mere end 10 timer, da hydrauliksystemet ellers bliver beskadiget.

For hver 200 timer—Skift hydraulikvæskefilteret.

For hver 1500 timer—Skift hydraulikvæsken.

Hydraulikvæskekapacitet: ca. 5,6 l

1. Sænk skjoldet ned på gulvet, sluk for motoren, og tag nøglen ud af tændingskontakten.
2. Bloker de to baghjul.
3. Løft begge sider af forakslen med en donkraft, og understøt maskinen med støttebukke.
4. Udskift hydraulikfilteret (Figur 86).

   Bemærk: **Drænbakkekapacitet:** en 5,6 l kapacitet eller større

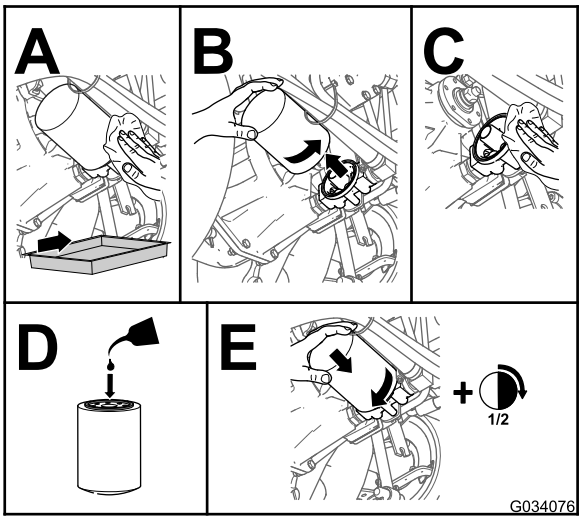

Figur 86

5. Fjern støttebukkene, og sænk maskinen.
6. Hæld den angivne hydraulikvæske i påfyldningsrøret (Figur 85 i Kontrol af hydrauliksystemet og væskestanden (side 61)), indtil væskestanden i transakselhuset (beholderen) er midtvejs mellem de øvre og nedre mærker på målepinden (Figur 84 i Kontrol af hydrauliksystemet og væskestanden (side 61)). Se Hydraulikvæskespecifikation (side 60).

   Vigtigt: **Fyld ikke transakselhuset med hydraulikvæske over det øvre mærke på målepinden.**

7. Start motoren, drej rattet og aktiver skjoldløftecylinderne. Kontrollér, om der er olielækager. Lad motoren køre i ca. fem minutter, og sluk den derefter.
8. Kontroller hydraulikvæskestanden efter to minutter. Se Kontrol af hydrauliksystemet og væskestanden (side 61).

Opbevaring

Opbevaring af batteriet

- Udfør service på batteriet og kablerne som beskrevet herunder:
  1. Fjern batteriklemmerne fra batteripolerne.
  2. Rengør batteriet, klemmerne og polerne med en stålbørste og en opløsning med tvekulsurt natron.
  3. For at forebygge korrosion skal batteriets poler og kabelforbindelserne smøres med Grafo 112X-fedt (Toro delnr. 505-47) eller vaseline.
  4. Hvis maskinen skal tages ud af drift i mere end 30 dage, skal du fjerne batteriet og oplade det helt.

     Bemærk: Genoplad langsomt batteriet efter hver 60 dage i 24 timer for at forhindre blysulfatering af batteriet.
- Opbevar batteriet på hylden på maskinen.
- Lad kablerne være frakoblede, hvis batteriet opbevares i maskinen.
- Opbevar batteriet et køligt sted for at undgå hurtig afladning af batteriet.
- Sørg for, at batteriet er helt opladet, så det ikke fryser til. Elektrolyttens specifikke vægtfylde i et fuldt opladet batteri er mellem 1,265 til 1,299.

Klargøring af maskinen

1. Rengør maskinen, skjoldet og motoren grundigt, og vær specielt opmærksom på følgende områder:
   - Køler og kølergitter
   - Under skjoldet
   - Under skjoldets remskærme
   - Kraftudtagsakslen
   - Alle fedtfittings og drejepunkter
   - Fjern kontrolpanelet, og rengør indersiden af kontrolkassen
   - Under sædepladen og den øverste del af transmissionen
2. Kontroller og juster luftrykket i dækkene. Se Kontrol af lufttrykket i dækkene (side 27)
3. Afmonter, slib og afbalancer plæneklipperens skæreknive. Se *betjeningsvejledningen* til plæneklipperskjoldet.
4. Kontroller, om der er løse fastgørelsesanordninger, og stram dem om nødvendigt.
5. Smør alle smørenipler og påfør olie på drejepunkter og transmissionens omløbsventilpinde. Tør overskydende smøremiddel af.
6. Slib let med sandpapir, og benyt pletreparationslak på lakerede områder, som er blevet ridsede, har været udsat for stenslag eller har rustpletter. Reparer eventuelle buler i metalkarrosseriet.

Klargøring af motoren

1. Skift motorolie og oliefilter. Se Skift af motorolien og filteret (side 43).
2. Start motoren, og lad den gå i tomgang i 2 minutter.
3. Sluk derefter motoren.
4. Tap alt brændstof af brændstoftanken, slangerne, pumpen, filteret og vandudskilleren.
5. Skyl brændstoftanken med rent dieselbrændstof, og tilslut alle slanger.
6. Rengør og efterse luftfilterenheden grundigt. Se Eftersyn af luftfilteret (side 41).
7. Forsegl luftfilterindtaget og udstødningsåbningen med vejrbestandig tape.
8. Fastgør alle brændstofsystemets fittinger.
9. Kontroller frostvæskens beskyttelsesniveau af kølesystemet og juster koncentrationen af kølevæsken efter behov til den forventede minimumstemperatur i dit område.
10. Kontroller oliepåfyldningsdækslet og brændstoftankdækslet for at sikre, at de sidder godt fast.

Bemærkninger:

Bemærkninger:

Bemærkninger:

International forhandlerliste

Forhandler:	Land:	Tlf.:	Forhandler:	Land:	Tlf.:
Agrolanc Kft	Ungarn	36 27 539 640	Maquiver S.A.	Colombia	57 1 236 4079
Asian American Industrial (AAI)	Hongkong	852 2497 7804	Maruyama Mfg. Co. Inc.	Japan	81 3 3252 2285
B-Ray Corporation	Korea	82 32 551 2076	Mountfield a.s.	Tjekkiet	420 255 704 220
Brisa Goods LLC	Mexico	1 210 495 2417	Mountfield a.s.	Slovakiet	420 255 704 220
Casco Sales Company	Puerto Rico	787 788 8383	Munditol S.A.	Argentina	54 11 4 821 9999
Ceres S.A.	Costa Rica	506 239 1138	Norma Garden	Rusland	7 495 411 61 20
CSSC Turf Equipment (pvt) Ltd.	Sri Lanka	94 11 2746100	Oslinger Turf Equipment SA	Ecuador	593 4 239 6970
Cyril Johnston & Co.	Nordirland	44 2890 813 121	Oy Hako Ground and Garden Ab	Finland	358 987 00733
Cyril Johnston & Co.	Republikken Irland	44 2890 813 121	Parkland Products Ltd.	New Zealand	64 3 34 93760
Fat Dragon	Kina	886 10 80841322	Perfetto	Polen	48 61 8 208 416
Femco S.A.	Guatemala	502 442 3277	Pratoverde SRL.	Italien	39 049 9128 128
FIVEMANS New-Tech Co., Ltd	Kina	86-10-6381 6136	Prochaska & Cie	Østrig	43 1 278 5100
ForGarder OU	Estland	372 384 6060	RT Cohen 2004 Ltd.	Israel	972 986 17979
G.Y.K. Company Ltd.	Japan	81 726 325 861	Riversa	Spanien	34 9 52 83 7500
Geomechaniki of Athens	Grækenland	30 10 935 0054	Lely Turfcare	Danmark	45 66 109 200
Golf international Turizm	Tyrkiet	90 216 336 5993	Lely (U.K.) Limited	Storbritannien	44 1480 226 800
Hako Ground and Garden	Sverige	46 35 10 0000	Solvert S.A.S	Frankrig	33 1 30 81 77 00
Hako Ground and Garden	Norge	47 22 90 7760	Spypros Stavrinides Limited	Cypern	357 22 434131
Hayter Limited (U.K.)	Storbritannien	44 1279 723 444	Surge Systems India Limited	Indien	91 1 292299901
Hydroturf Int. Co Dubai	Forenede Arabiske Emirater	97 14 347 9479	T-Markt Logistics Ltd.	Ungarn	36 26 525 500
Hydroturf Egypt LLC	Ægypten	202 519 4308	Toro Australia	Australien	61 3 9580 7355
Irrimac	Portugal	351 21 238 8260	Toro Europe NV	Belgien	32 14 562 960
Irrigation Products Int'l Pvt Ltd.	Indien	0091 44 2449 4387	Valtech	Marocco	212 5 3766 3636
Jean Heybroek b.v.	Holland	31 30 639 4611	Victus Emak	Polen	48 61 823 8369

Europæisk erklæring om beskyttelse af privatlivets fred

De oplysninger, som Toro indsamler
Toro Warranty Company (Toro) respekterer dit privatliv. For at vi kan behandle dit garantikrav og kontakte dig i tilfælde af en produkttilbagekaldelse, beder vi dig dele visse oplysninger med os, enten direkte eller gennem din lokale Toro-virksomhed eller -forhandler.

Toros garantisystem hostes på servere i USA, hvor love om beskyttelse af privatlivets fred muligvis ikke yder samme beskyttelse, som gælder i dit land.

VED AT DELE DINE PERSONLIGE OPLYSNINGER MED OS GIVER DU DIT SAMTYKKE TIL BEHANDLING AF DINE PERSONLIGE OPLYSNINGER SOM BESKREVET I DENNE ERKLÆRING OM BESKYTTELSE AF PRIVATLIVETS FRED.

Toros brug af oplysninger
Toro kan bruge dine personlige oplysninger til at behandle garantikrav og kontakte dig i tilfælde af en produkttilbagekaldelse og til ethvert andet formål, som vi informerer dig om. Toro kan dele dine oplysninger med Toros søsterselskaber, forhandlere eller andre forretningspartnere i forbindelse med enhver af disse aktiviteter. Vi sælger ikke dine personlige oplysninger til andre virksomheder. Vi forbeholder os retten til at offentliggøre personlige oplysninger for at kunne overholde gældende lovgivning og efter anmodning fra relevante myndigheder med henblik på at kunne betjene vores systemer korrekt eller af hensyn til vores egen eller brugerens beskyttelse.

Opbevaring af dine personlige oplysninger
Vi opbevarer dine personlige oplysninger, så længe vi har behov for dem, til de formål, som de oprindeligt blev indsamlet til, eller til andre legitime formål (som f.eks. overholdelse af regler) eller som påkrævet af gældende lovgivning.

Toros forpligtelse i forbindelse med sikkerheden af dine personlige oplysninger
Vi tager rimelige forholdsregler for at beskytte sikkerheden af dine personlige oplysninger. Vi tager også forholdsregler for at opretholde nøjagtigheden og aktualiteten af personlige oplysninger.

Adgang til og korrigering af dine personlige oplysninger
Hvis du gerne vil gennemse eller ændre dine personlige oplysninger, kan du kontakte os pr. e-mail på legal@toro.com.

Forbrugerlovgivning i Australien

Forbrugere i Australien kan finde nærmere oplysninger om forbrugerlovgivningen i Australien i kassen eller hos den lokale Toro-forhandler.

Toros garanti

To års begrænset garanti

Fejl og produkter, der er dækket

The Toro Company og dets søsterselskab, Toro Warranty Company, garanterer i fællesskab i henhold til en aftale mellem dem, at dit Toro-produkt (”produktet”) er frit for materialefejl og fejl i den håndværksmæssige udførelse i to år eller 1500 driftstimer*, hvad end der måtte indtræde først. Denne garanti gælder for alle produkter med undtagelse af dybdeluftere (se de separate garantierklæringer for disse produkter). Hvis der forekommer en fejl, som er dækket af garantien, vil vi reparere produktet uden omkostninger for dig. Dette inkluderer fejldiagnose, arbejdsløn, reservedele og transport. Denne garanti træder i kraft på den dato, produktet leveres til den person, som oprindeligt køber det i detailleddet.
* Produkt udstyret med timetæller.

Sådan får du udført service, der er dækket af garantien

Det påhviler dig at underrette produktforhandleren eller den autoriserede produktforhandler, som du har købt produktet hos, så snart du tror, der er opstået en fejl, som er dækket af garantien. Hvis du har brug for hjælp til at finde frem til en produktforhandler eller en autoriseret forhandler, eller hvis du har spørgsmål vedrørende dine rettigheder eller ansvar i henhold til garantien, kan du kontakte os her:

Toro Commercial Products Service Department
Toro Warranty Company
8111 Lyndale Avenue South
Bloomington, MN 55420-1196, USA

+1–952–888–8801 eller +1–800–952–2740
E-mail: commercial.warranty@toro.com

Ejerens ansvar

Du er som ejer af produktet ansvarlig for at udføre den vedligeholdelse og de justeringer, som er nødvendige i henhold til din *betjeningsvejledning*. Hvis du ikke udfører den nødvendige vedligeholdelse og de nødvendige justeringer, kan dette danne grundlag for at afvise en reklamation i henhold til garantien.

Genstande og fejl, der ikke er dækket

Det er ikke alle produktfejl eller funktionsfejl, der måtte opstå i garantiperioden, som udgør materialefejl eller fejl i den håndværksmæssige udførelse. Denne garanti dækker ikke følgende:

- Produktfejl, som er en følge af brug af ikke-originale Toro-reservedele eller af installation og brug af ekstra eller modificeret eller ikke-originalt Toro-tilbehør og -produkter. Der kan medfølge en separat garantierklæring fra producenten af sådanne enheder.
- Produktfejl, som er en følge af manglende udførelse af anbefalet vedligeholdelse og/eller justeringer. Undladelse af at udføre korrekt vedligeholdelse af Toro-produkterne i henhold til skemaet over anbefalet vedligeholdelse i *betjeningsvejledningen* kan danne grundlag for afvisning af et garantikrav.
- Produktfejl, der stammer fra brug af produktet på ødelæggende, uagtsom eller hensynsløs vis.
- Reservedele, som forbruges ved brug, medmindre de skønnes at være defekte. Eksempler på reservedele, som forbruges eller opbruges under normal betjening af produktet omfatter, men er ikke begrænset til, bremseklodser og -belægninger, koblingsbelægninger, skæreknive, knivcylindre, ruller og lejer (forseglede eller smørbare), bundknive, tændrør, styrehjul, lejer, dæk, filtre, remme samt visse sprøjtekomponenter såsom membraner, dyser og kontraventiler osv.
- Fejl, der forårsages af eksterne forhold. Forhold, der anses for at være eksterne forhold, omfatter, men er ikke begrænset til, vejrlig, opbevaringsforhold, forurening, brug af ikke-godkendte brændstoffer, kølevæsker, smøremidler, tilsætningsstoffer, gødningsmidler, vand eller kemikalier osv.
- Funktions- eller driftsfejl forårsaget af brændstoffer (f.eks. benzin, diesel eller biodiesel), der ikke overholder deres respektive branchestandarder.
- Normal støj, vibration, slid og ælde samt forringelse.
- Normalt slid omfatter, men er ikke begrænset til, beskadigelse af sæder som følge af slitage eller afslidning, slid på malede overflader, ridsede mærkater eller vinduer osv.

Reservedele

Reservedele, der planmæssigt skal udskiftes i forbindelse med nødvendig vedligeholdelse, er kun dækket af garantien i tidsrummet frem til det planmæssige tidspunkt for udskiftning af den pågældende reservedel. Reservedele, der udskiftes i henhold til denne garanti, er dækket af garantien i den originale produktgarantis løbetid og bliver Toros ejendom. Toro træffer endelig beslutning om, hvorvidt en reservedel eller en samlet enhed skal repareres eller udskiftes. Toro har ret til at bruge fabriksrenoverede reservedele til reparationer, der er dækket af garantien.

Garanti på dybdeafladnings- og litium-ion-batterier:

Dybdeafladnings- og litium-ion-batterier kan levere et samlet, specificeret antal kilowatttimer i løbet af deres levetid. Brugs-, opladnings- og vedligeholdelsesteknikker kan forlænge eller forkorte den samlede batterilevetid. I takt med at batterierne i dette produkt forbruges, vil mængden af nyttig arbejdstid mellem opladningsintervaller langsomt formindskes, indtil batteriet er helt faldt. Udskiftning af slidte batterier som følge af normalt forbrug påhviler ejeren af produktet. Det kan være nødvendigt at udskifte batterier under produktets normale garantiperiode for ejerens regning. Bemærk: (kun litium-ion-batteri): Et litium-ion-batteri har en garanti, der kun dækker delen og dækker forholdsmæssigt, med start i år 3 til år 5 baseret på driftstiden og de brugte kilowatttimer. Der findes flere oplysninger i *betjeningsvejledningen*.

Omkostninger til vedligeholdelse afholdes af ejeren

Motorjustering, smøring, rengøring og polering, udskiftning af filtre, kølevæske og udførelse af anbefalet vedligeholdelse er eksempler på normal service, som Toro-produkter kræver, og omkostninger i forbindelse hermed afholdes af ejeren.

Generelle betingelser

Det eneste retsmiddel, du har til rådighed i henhold til nærværende garanti, er reparation hos en autoriseret Toro-forhandler.

Hverken The Toro Company eller Toro Warranty Company er ansvarlig for følgeskader eller indirekte eller hændelige skader i forbindelse med brugen af de Toro-produkter, der er dækket af nærværende garanti, herunder omkostninger eller udgifter til at fremskaffe erstatningsudstyr eller service i de perioder, der med rimelighed medgår i forbindelse med funktionsfejl eller manglende rådighed over produktet, mens der udføres reparationer i henhold til garantien. Bortset fra den emissionsgaranti, der er nævnt nedenfor, og kun såfremt denne måtte finde anvendelse, gives ingen anden udtrykkelig garanti. Alle underforståede garantier om salgbarhed og brugsegnethed er begrænset til denne udtrykkelige garantis varighed.

I visse stater er det ikke tilladt at fragå ansvar for hændelige og følgeskader eller at begrænse tidsrummet for en underforstået garantis varighed, så ovenstående ansvarsfragåelser og begrænsninger gælder muligvis ikke for dig. Denne garanti giver dig bestemte juridiske rettigheder, men derudover kan du også have andre rettigheder, som varierer fra stat til stat.

Bemærk vedrørende motorgaranti:

Emissionskontrolsystemet på dit produkt kan være dækket at en separat garanti, som overholder de krav, der er fastsat af det amerikanske miljøbeskyttelsesagentur (Environmental Protection Agency, EPA) og/eller rådet for luftressourcer i Californien (California Air Resources Board, CARB). De timemæssige begrænsninger, der er anført ovenfor, gælder ikke for garantien på emissionskontrolsystemet. Der henvises til garantierklæringen om motoremissionsgaranti, som er vedlagt dit produkt eller er indeholdt i motorfabrikantens dokumentation, for yderligere oplysninger.

Andre lande end USA og Canada

Kunder, som har købt Toro-produkter, der er eksporteret fra USA eller Canada, skal kontakte deres Toro-forhandler for at få en garantipolice, som gælder for deres land, provins eller stat. Såfremt du af en eller anden grund er utilfreds med din forhandlers service eller har problemer med at få oplysninger om garantien, bedes du kontakte Toro-importøren.

374-0253 Rev D