Form No. 3405-495 Rev A

TORO

Count on it.

Gebruikershandleiding

Groundsmaster® 3280-D tractie-eenheid

Modelnr.: 30344—Serienr.: 316000001 en hoger
Modelnr.: 30345—Serienr.: 316000001 en hoger

Registreer uw product op www.Toro.com.
Vertaling van de oorspronkelijke tekst (NL)

CE

3405-495 A

Dit product voldoet aan alle relevante Europese richtlijnen; zie voor details de aparte productspecifieke conformiteitsverklaring.

⚠ WAARSCHUWING

CALIFORNIË
Proposition 65 Waarschuwing

Dit product bevat een chemische stof of chemische stoffen waarvan de Staat Californië weet dat ze kanker, geboorteafwijkingen en schade aan het voortplantingssysteem veroorzaken.
De uitlaatgassen van de dieselmotor van dit product bevatten bestanddelen waarvan bekend is dat ze kanker, geboorteafwijkingen of andere schade aan de voortplantingsorganen kunnen veroorzaken.

De originele vonkenvangers van Toro zijn goedgekeurd door de Forestry Service van de USDA (United States Department of Agriculture).

Als de machine zonder goed werkende vonkenvanger of goed onderhouden brandveilige motor wordt gebruikt in een bosgebied of op een met dicht struikgewas of gras begroeid terrein, handelt de bestuurder in strijd met de bepalingen van sectie 4442 of 4443 van de Wet op de Openbare Hulpbronnen (Public Resources Code) van de Staat Californië.

Inleiding

Deze machine is een zitmaaier met draaiende messen bedoeld voor gebruik door professionele bestuurders in commerciële toepassingen. De machine is voornamelijk ontworpen voor het maaien van gras van goed onderhouden gazons in parken, sportvelden en golfbanen. De machine is niet ontworpen voor het maaien van borstelig gras en andere begroeiing langs de snelweg of voor gebruik in de landbouw.

Lees deze informatie zorgvuldig door, zodat u weet hoe u de machine op de juiste wijze moet gebruiken en onderhouden en om schade aan de machine en letsel te voorkomen. U bent verantwoordelijk voor het juiste en veilige gebruik van de machine.

Neem rechtstreeks contact op met Toro via www.toro.com voor trainingsmaterialen over productveiligheid en -bediening, informatie over accessoires, om een verdeler te zoeken of om uw product rechtstreeks te registreren.

Als u service, originele Toro-onderdelen of aanvullende informatie nodig hebt, kunt u contact opnemen met een erkende servicedealer of met de klantenservice van Toro. U dient hierbij altijd het modelnummer en het serienummer van het product te vermelden. De locatie van het plaatje met het modelnummer en het serienummer van het product is aangegeven op Figuur 1. U kunt de nummers noteren in de ruimte hieronder.

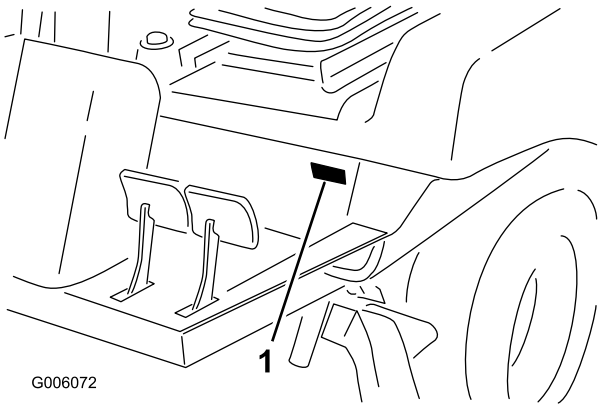

Figuur 1

1. Plaats van modelnummer en serienummer

Modelnr.: _____

Serienr.: _____

Deze handleiding wijst u op mogelijke gevaren en bevat veiligheidswaarschuwingen die u kunt herkennen aan het waarschuwingspictogram (Figuur 2), dat wijst op een gevaar dat ernstig letsel of de dood kan veroorzaken indien u nalaat de voorgeschreven maatregelen te treffen.

Figuur 2

1. Waarschuwingspictogram

Er worden in deze handleiding twee woorden gebruikt om uw aandacht op bijzondere informatie te vestigen. **Belangrijk** attendeert u op bijzondere technische informatie en **Opmerking** duidt algemene informatie aan die bijzondere aandacht verdient.

© 2016—The Toro® Company
8111 Lyndale Avenue South
Bloomington, MN 55420

U kunt contact met ons opnemen op www.Toro.com.
Gedrukt in de VS
Alle rechten voorbehouden

Inhoud

Veiligheid 4
Algemene veiligheid..... 4
Geluidsniveau 5
Geluidsdruk 5
Trillingsniveau..... 5
Veiligheids- en instructiestickers 6
Montage 11
1 Het stuurwiel monteren 13
2 De handgreep van de motorkap monteren 13
3 De stoel monteren 13
4 De veiligheidsgordel monteren 14
5 Montage van koker voor de Gebruikershandleiding 14
6 De rolbeugel afstellen 15
7 Accu in gebruik nemen en opladen 15
8 Vloeistofniveaus controleren 17
9 De bandenspanning controleren 17
10 De hefvergrendelingshendel monteren 18
11 Instellen van de gewichtsoverdracht van het maaidek 18
12 De achterste contragewichten monteren 20
13 Handleidingen lezen en instructiemateriaal bekijken.....21
Algemeen overzicht van de machine 22
Bedieningsorganen 22
Remmen.....22
Specificaties 25
Werktuigen/accessoires.....25
Voor gebruik 25
Veiligheidsinstructies voorafgaand aan het werk.....25
Toegang tot de machine.....26
Dagelijkse controle van de machine.....28
Controleer de bandenspanning.....28
Het veiligheidssysteem controleren 28
Brandstof bijvullen 29
De omkantelbeveiliging (rolbeugel) afstellen.....29
Het stuurwiel verstellen 30
Tijdens gebruik 30
Algemene veiligheid.....30
Bescherming van de rolbeugel.....31
De machine veilig gebruiken op hellingen.....32
De motor starten en uitschakelen.....32
Resetten van de aftakas-aandrijving 32
Ontluchten van de brandstofinjectiepomp 32
Tips voor bediening en gebruik 33
Na gebruik 33
Veiligheid na het werk 33
De machine duwen of slepen.....33
De machine transporteren 34
Onderhoud 35
Aanbevolen onderhoudsschema 35
Controlelijst voor dagelijks onderhoud 36
Procedures voorafgaande aan onderhoud 37
Veiligheidmaatregelen voor onderhoudswerkzaamheden.....37
Toegang tot de hydraulische pomp 38
Smering 39
Lagers en lagerbussen smeren 39
Onderhoud motor 41
Onderhoud van het luchtfilter 41
Motorolie verversen.....42
Onderhoud brandstofsysteem 44
Onderhoud van de waterafscheider 44
Brandstoftank reinigen.....44
Brandstofleidingen en -verbindingen controleren 44
Ontluchten van de brandstofinjectie-leidingen 44
Onderhoud elektrisch systeem 45
Veiligheid van het elektrisch systeem 45
Onderhoud van de accu.....45
Toegang tot de zekeringhouder en Standard Control Module 46
Toegang tot de zekeringen 47
Standard Control Module (SCM) 47
Onderhoud van de kabelboom 48
Onderhoud aandrijfsysteem 49
Wielmoeren aandraaien 49
Onderhoud van de achteras (alleen Model 30345) 49
Onderhoud van de tweerichtingskoppeling 50
Uitlijning van de achterwielen 51
Aantrekken van de bouten van de stuurcilinderbevestiging (alleen Model 30345) 52
De tractie-aandrijving afstellen voor de neutraalstand.....52
Instellen van de stuurstops (alleen Model 30345) 54
Onderhoud koelsysteem 54
Veiligheid van het koelsysteem.....54
Koelvloeistof 54
Controleren van het koelsysteem en peil van de koelvloeistof 55
Controleer het motorkapscherm en de radiateur op vervuiling 55
Reinigen van het motorkapscherm en de radiateur 55
Onderhouden remmen 56
De bedrijfsremmen afstellen 56
Interlockschakelaar van de parkeerrem afstellen.....56
Onderhoud riemen 57
Controleren van de riem van de wisselstroomdynamo 57
Riem van wisselstroomdynamo spannen 57
Onderhoud van de aftakasriem.....58
Onderhoud bedieningsysteem 58
Instellen van de tussenruimte van de aftakaskoppeling.....58
Het tractiepedaal afstellen.....59

Onderhoud hydraulisch systeem 60
Veiligheid van het hydraulische systeem 60
Hydraulische vloeistof.....60
Het hydraulische systeem een onderhoudsbeurt geven 61
Stalling 63
Opslag van de accu 63
De machine gebruiksklaar maken.....63
De motor gebruiksklaar maken.....63

Veiligheid

Deze machine is ontworpen in overeenstemming met EN ISO 5395:2013 indien deze is uitgerust met de geschikte CE-set (zie de conformiteitsverklaring) en contragewicht achter, zie 12 De achterste contragewichten monteren (bladz. 20).

Deze machine is ontworpen in overeenstemming met ANSI B71.4-2012 indien deze is uitgerust met het geschikte contragewicht achter; zie 12 De achterste contragewichten monteren (bladz. 20).

Onjuist gebruik of onderhoud door de gebruiker of eigenaar kan letsel veroorzaken. Om het risico van letsel te vermijden, dient u zich aan de volgende veiligheidsinstructies te houden en altijd op het veiligheidssymbool te letten, dat betekent Voorzichtig, Waarschuwing of Gevaar – 'instructie voor persoonlijke veiligheid'. Niet-naleving van de instructie kan leiden tot lichamelijk of dodelijk letsel.

Algemene veiligheid

Dit product kan handen of voeten afsnijden en voorwerpen uitwerpen. Volg altijd alle veiligheidsinstructies op om ernstig letsel te voorkomen.

Dit product gebruiken voor andere doeleinden dan het bedoelde gebruik kan gevaarlijk zijn voor u of voor omstanders.

- Lees deze *Gebruikershandleiding* en zorg ervoor dat u deze begrijpt voordat u de motor start. Zorg ervoor dat alle gebruikers van dit product weten hoe het te gebruiken en dat ze de waarschuwingen begrijpen.
- Houd handen en voeten uit de buurt van de bewegende onderdelen van de machine.
- Gebruik de machine enkel als de nodige schermen en andere beveiligingsmiddelen aanwezig zijn en naar behoren werken.
- Blijf uit de buurt van afvoeropeningen. Houd omstanders op een veilige afstand van de machine.
- Laat geen kinderen het werkgebied betreden. Laat kinderen nooit de machine bedienen.
- Stop de machine, stel de parkeerrem in werking, en schakel de motor uit voor dat u onderhoud uitvoert aan de machine, brandstof bijvult of verstoppingen opheft.

Onjuist gebruik of onderhoud van de machine kan letsel tot gevolg hebben. Om het risico op letsel te vermijden, dient u zich aan de volgende veiligheidsinstructies te houden en altijd op het veiligheidssymbool te letten, dat betekent Voorzichtig, Waarschuwing of Gevaar – instructie voor persoonlijke veiligheid. Niet-naleving van deze instructies kan leiden tot lichamelijk of dodelijk letsel.

In de relevante onderdelen in deze handleiding vindt u bijkomende veiligheidsinformatie.

Geluidsniveau

Deze machine heeft een geluidsniveau van 105 dBA met een onzekerheidswaarde (K) van 1 dBA.

Het geluidsniveau werd bepaald volgens de procedures in ISO 11094.

Geluidsdruk

Deze machine oefent een geluidsdruk van 90 dBA uit op het gehoor van de bestuurder (met een onzekerheidswaarde (K) van 1 dBA).

De geluidsdruk is vastgesteld volgens de procedures in EN ISO 5395:2013.

Trillingsniveau

Hand-arm

Gemeten trillingsniveau voor de rechterhand = 0,70 m/s^2

Gemeten trillingsniveau voor de linkerhand = 0,60 m/s^2

Onzekerheidswaarde (K) = 0,5 m/s^2

De gemeten waarden zijn bepaald volgens de procedures in EN ISO 5395:2013.

Gehele lichaam

Gemeten trillingsniveau = 0,33 m/s^2

Onzekerheidswaarde (K) = 0,17 m/s^2

De gemeten waarden zijn bepaald volgens de procedures in EN ISO 5395:2013.

Veiligheids- en instructiestickers

Veiligheidsstickers en veiligheidsinstructies zijn gemakkelijk zichtbaar voor de bestuurder en bevinden zich bij plaatsen waar gevaar kan ontstaan. Vervang alle beschadigde of verdwenen stickers.

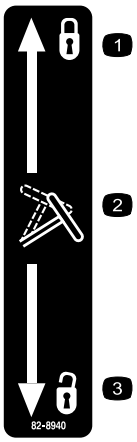

82-8940

1. Vergrendeld
2. Stuurverstelling
3. Ontgrendeld

Symbolen op accu

Sommige of alle symbolen staan op de accu.

1. Risico van explosie
2. Geen vonken of vuur en niet roken.
3. Risico van bijtende vloeistof/chemische brandwonden
4. Draag oogbescherming.
5. Lees de *Gebruikershandleiding*.
6. Houd omstanders op veilige afstand van de accu.
7. Draag oogbescherming; explosieve gassen kunnen blindheid en ander letsel veroorzaken.
8. Accuzuur kan blindheid of ernstige brandwonden veroorzaken.
9. Ogen direct met water spoelen en snel arts raadplegen.
10. Bevat lood; niet weggooien.

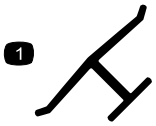

Merkteken van fabrikant

1. Geeft aan dat het mes onderdeel van een originele Toro-maaimachine is.

92-1582

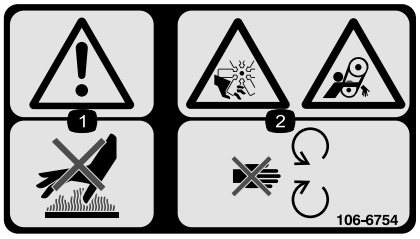

106-6754

1. Waarschuwing – Raak het hete oppervlak niet aan.
2. Ledematen kunnen worden gesneden/geamputeerd en worden gegrepen, ventilator, riem – Blijf uit de buurt van bewegende onderdelen.

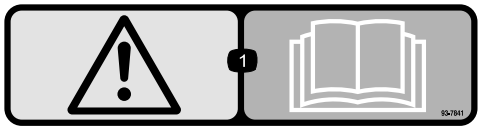

93-7841

1. Waarschuwing – Lees de *Gebruikershandleiding*.

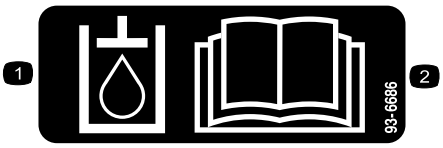

93-6686

1. Hydraulische vloeistof
2. Lees de *Gebruikershandleiding*.

93-6697

(Model 30345)

1. Lees de *Gebruikershandleiding*.
2. Vul om de 50 bedrijfsuren bij met SAE 80w-90 (API GL-5) olie.

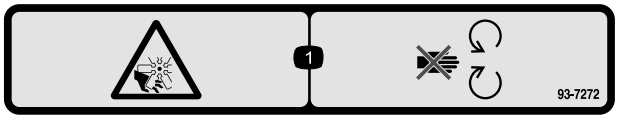

93-7272

1. Ledematen kunnen worden gesneden/geamputeerd; ventilator – Blijf uit de buurt van bewegende onderdelen.

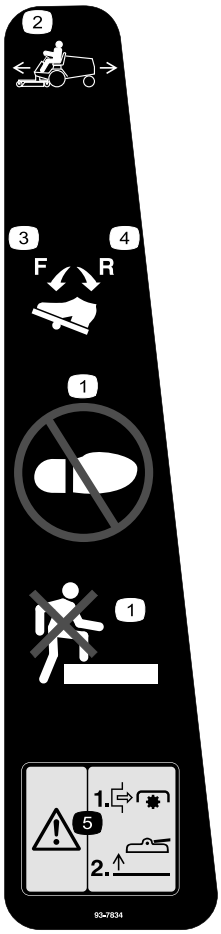

93-7834

1. Geen opstap
2. Tractiepedaal
3. Tractie-vooruit
4. Tractie-achteruit
5. Waarschuwing – Schakel de aftakas uit alvorens de maaidekken op te heffen; stel de maaidekken niet in werking als deze zijn opgeheven.

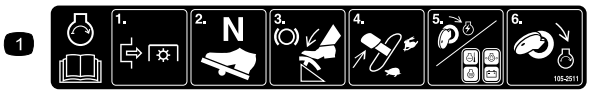

105-2511

1. Lees de *Gebruikershandleiding* voor de startinstructies.

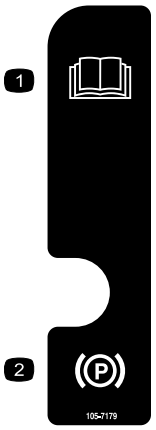

105-7179

1. Lees de *Gebruikershandleiding*.
2. Parkeerrem

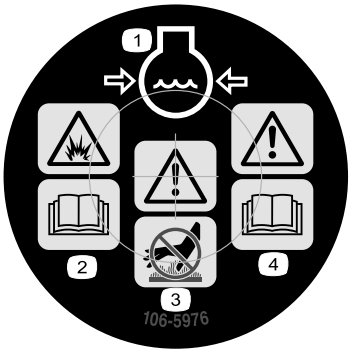

106-5976

1. Motorkoelvloeistof onder druk
2. Risico van explosie – Lees de *Gebruikershandleiding*.
3. Waarschuwing – Raak het hete oppervlak niet aan.
4. Waarschuwing – Lees de *Gebruikershandleiding*.

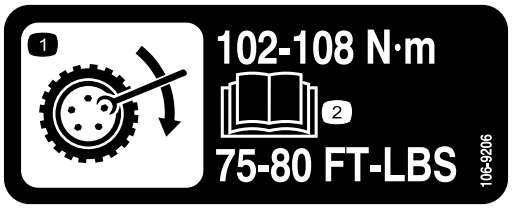

106-9206

1. Specificatie torsie van wielen
2. Lees de *Gebruikershandleiding*.

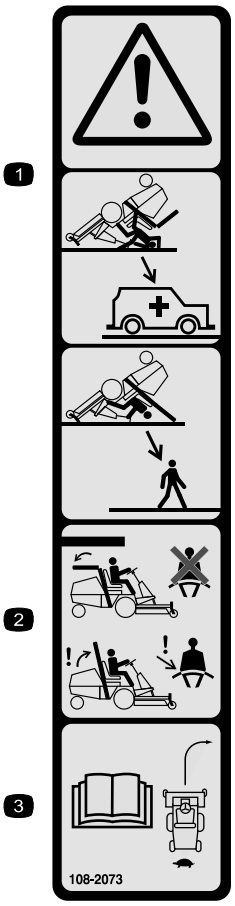

108-2073

1. Waarschuwing – Er is geen omkantelbeveiliging als de rolbeugel omlaag is geklapt.
2. Om lichamelijk of dodelijk letsel te voorkomen als de machine omkantelt, moet u de rolbeugel in de omhoog geklapte en vergrendelde positie houden en de veiligheidsgordel omdoen. Klap de rolbeugel uitsluitend omlaag als dit absoluut noodzakelijk is; als de rolbeugel omlaag is geklapt, mag u de veiligheidsgordel niet omdoen.
3. Lees de *Gebruikershandleiding*; rij langzaam en voorzichtig.

117-2718

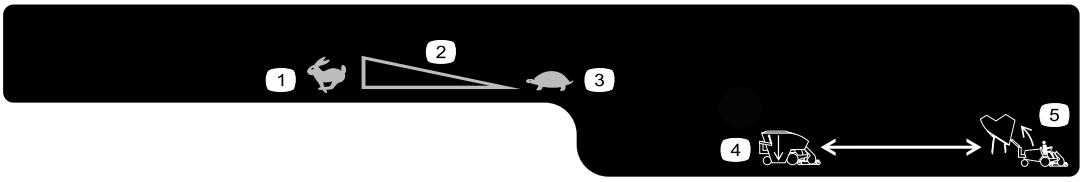

119-4832

1. Snel
2. Continu snelheidsregeling
3. Langzaam
4. Laat de hopper neer
5. Hef de hopper op

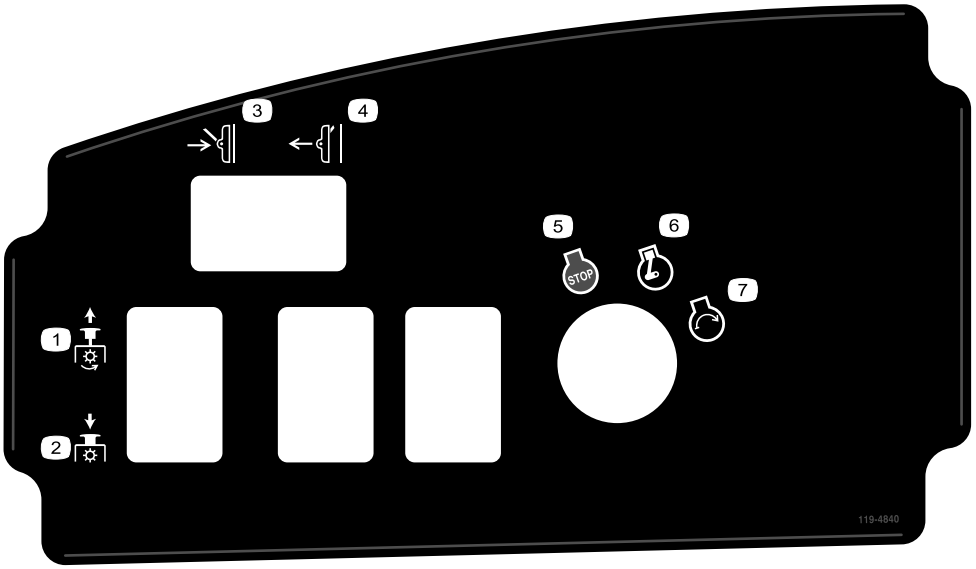

119-4840

1. Aftakas – Ingeschakeld
2. Aftakas – Uitgeschakeld
3. Onderste maaidek
4. Dek omhoog
5. Motor – Afzetten
6. Motor – Lopen
7. Motor – Starten

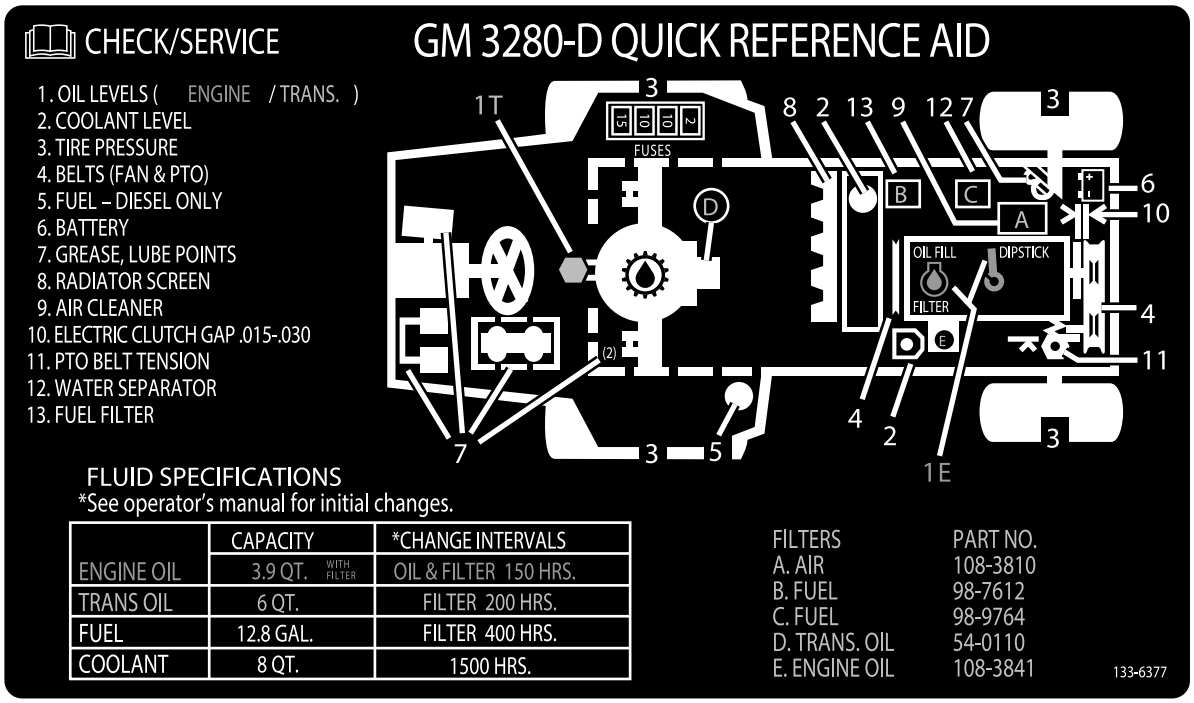

133-6377

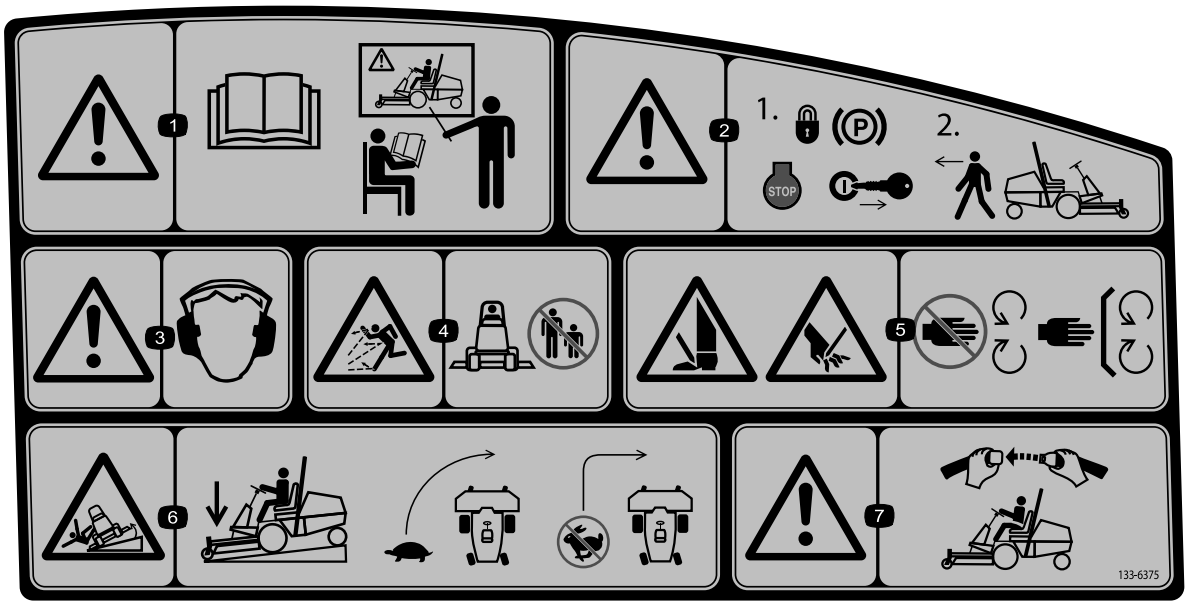

133-6375

1. Waarschuwing – Lees de *Gebruikershandleiding*; alle bestuurders moeten instructie hebben ontvangen voordat zij de machine bedienen.
2. Waarschuwing – Stel de parkeerrem in werking en verwijder het contactsleuteltje voordat u de machine achterlaat.
3. Waarschuwing – Draag gehoorbescherming.
4. De machine kan voorwerpen uitwerpen – Houd omstanders op een veilige afstand van de machine en zorg ervoor dat de grasgeleider is gemonteerd.
5. Handen of voeten kunnen worden gesneden/geamputeerd, maaimes – Blijf uit de buurt van bewegende onderdelen.
6. Kantelgevaar – Bij het naar beneden rijden op hellingen: laat het maaidek neer, verminder de snelheid van de machine alvorens een bocht te maken, en maak geen bochten op hoge snelheid.
7. Waarschuwing – Indien de rolbeugel gemonteerd is, draag dan de veiligheidsgordel.

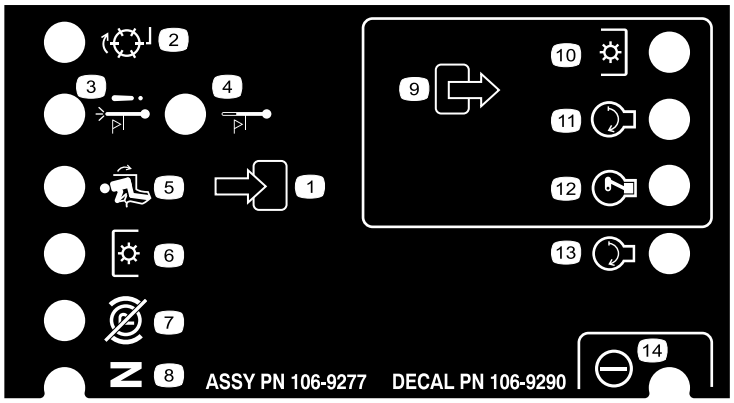

106-9290

1. Inputs
2. Niet geactiveerd
3. Uitschakeling bij te hoge temperatuur
4. Waarschuwingslampje te hoge temperatuur
5. In stoel
6. Aftakasschakelaar
7. Parkeerrem buiten werking
8. Neutraalstand
9. Outputs
10. Aftakasschakelaar
11. Start
12. ETR (Activeren om te lopen)
13. Start
14. Hydraulisch bekrachtigd

Montage

Losse onderdelen

Gebruik onderstaande lijst om te controleren of alle onderdelen zijn geleverd.

Procedure	Omschrijving	Hoeveel-heid	Gebruik
1	Stuurwiel Kap	1 1	Het stuurwiel monteren.
2	Handgreep Schroeven	1 2	De handgreep van de motorkap monteren.
3	Stoel – modelnummer 30398 (optionele uitrusting) Stoel met mechanische ophanging – modelnummer 30312 (optionele uitrusting) of luchtgeveerde stoelophanging – modelnummer 30313 (optionele uitrusting)	1 1	De stoel monteren.
4	Veiligheidsgordel Bouten (7/16 x 1 inch) Borgring (7/16 inch) Platte ring (7/16 inch)	1 2 2 2	De veiligheidsgordel monteren.
5	Koker voor de Gebruikershandleiding R-klem	1 2	Montage van koker voor de Gebruikershandleiding.
6	Geen onderdelen vereist	–	De rolbeugel afstellen.
7	Geen onderdelen vereist	–	Accu in gebruik nemen en opladen.
8	Geen onderdelen vereist	–	Vloeistofniveaus controleren.
9	Geen onderdelen vereist	–	De bandenspanning controleren.
10	Hefvergrendelingshendel Platte ring Veerring Afstandsstuk Schroef (1/4 x 1 inch) Flensborgmoer (1/4 inch)	1 1 1 1 1 1	De hefvergrendelingshendel monteren.
11	Geen onderdelen vereist	–	Instellen van de gewichtsoverdrachts-druk.
12	Contragewichten-achter – naar behoefte	-	De achterste contragewichten monteren.

Procedure	Omschrijving	Hoeveel-heid	Gebruik
13	Gebruikershandleiding Gebruikershandleiding van de motor Onderdelencatalogus Instructiemateriaal voor gebruiker Controlelijst voor levering Certificaat van Integriteit en Naleving Kwaliteitscertificaat Rolpen Bout (5/16 x 1-3/4 inch) Borgmoer (5/16 inch) Cilinderpen Borgpen (3/16 x 1-1/2 inch) Contraveren van rem	2 1 1 1 1 1 1 1 2 2 2 4 2	Lees de handleidingen en bekijk het instructiemateriaal voordat u de machine in gebruik neemt. Gebruik de aangegeven bevestigingsmiddelen voor de montage van de hulpstukken.

Instructiemateriaal en aanvullende onderdelen

Omschrijving	Hoeveel-heid	Gebruik
Gebruikershandleiding	1	Bekijken voordat de machine in gebruik wordt genomen
Gebruikershandleiding van de motor	1	Gebruiken om motorgegevens op te zoeken
Onderdelencatalogus	1	Gebruiken om onderdeelnummers op te zoeken
Instructiemateriaal voor gebruiker	1	Bekijken voordat de machine in gebruik wordt genomen
Conformiteitsverklaring	1	-

⚠ WAARSCHUWING

De universele aftakas wordt bevestigd aan het frame van de machine. Stel de aftakas alleen in werking als de universele as verwijderd is of als er een geschikt werktuig aangekoppeld is.

Opmerking: Bepaal vanuit de normale bedieningspositie de linker- en rechterzijde van de machine.

1

Het stuurwiel monteren

Benodigde onderdelen voor deze stap:

1	Stuurwiel
1	Kap

Procedure

1. Verwijder het stuurwiel van de transportsteun (Figuur 3).

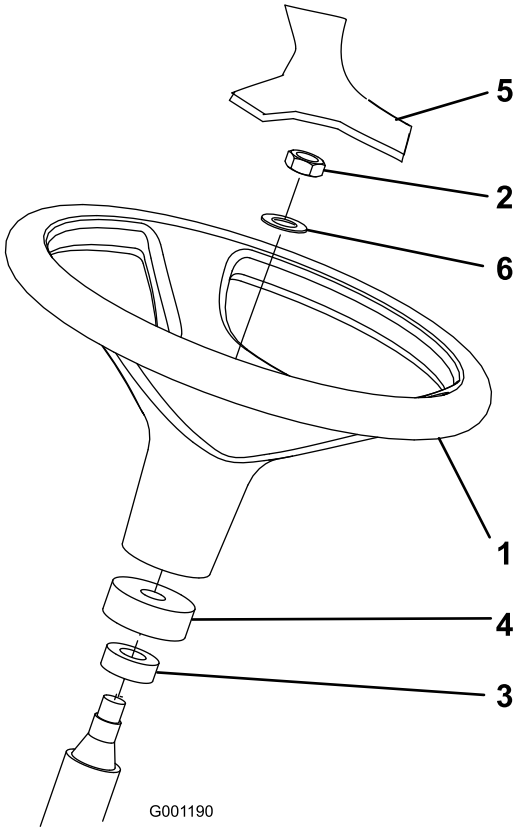

Figuur 3

1. Stuurwiel
2. Contramoer
3. Stofkap
4. Schuimrubberen kraag
5. Kap
6. Ring

2. Verwijder de contramoer en de ring van de stuuras.

   Opmerking: Controleer of de schuimrubberen kraag en de stofkap op de stuuras zitten (Figuur 3).

3. Schuif het stuurwiel en de ring op de stuuras (Figuur 3).
4. Zet het stuurwiel vast aan de stuuras met de contramoer. Trek de contramoer aan tot 27-35 N·m.
5. Plaats de kap op het stuurwiel (Figuur 3).

2

De handgreep van de motorkap monteren

Benodigde onderdelen voor deze stap:

1	Handgreep
2	Schroeven

Procedure

1. Verwijder de (2) schroeven en moeren waarmee de kabelbeugel van de motorkap is bevestigd aan de onderkant van de motorkap (Figuur 4). Gooi de schroeven en moeren weg.

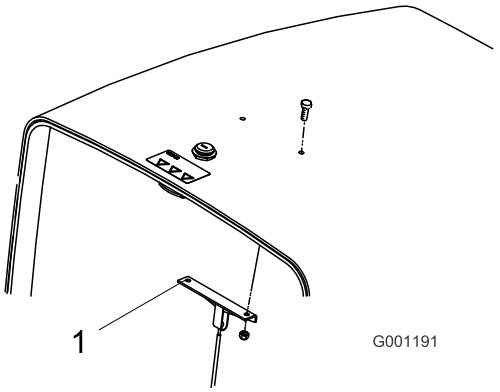

Figuur 4

1. Kabelbeugel van motorkap

2. Monteer de handgreep en de kabelbeugel aan de kap met (2) schroeven (Figuur 5).

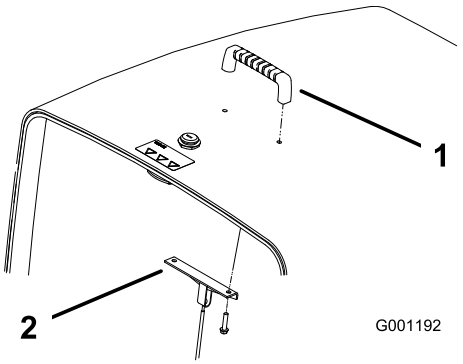

Figuur 5

1. Handgreep
2. Kabelbeugel van motorkap

3

De stoel monteren

Benodigde onderdelen voor deze stap:

1	Stoel – modelnummer 30398 (optionele uitrusting)
1	Stoel met mechanische ophanging – modelnummer 30312 (optionele uitrusting) of luchtgeveerde stoelophanging – modelnummer 30313 (optionele uitrusting)

Procedure

De Groundsmaster 3280-D wordt geleverd zonder dat de stoel is gemonteerd. Koop en monteer de optionele stoel (modelnr. 30398) en de ophanging voor de mechanisch geveerde stoel (modelnr. 30312) of de ophanging voor de luchtgeveerde stoel (modelnr. 30313). Zie bij stoel geleverde montage-instructies.

Opmerking: Alvorens de ophanging voor de luchtgeveerde stoel te installeren op de machine, moet een noodstroomaggregaat (modelnr. 30382) worden aangeschaft en gemonteerd.

Opmerking: Zie 5 Montage van koker voor de Gebruikershandleiding (bladz. 14) alvorens de stoel aan de stoelophanging te monteren.

4

De veiligheidsgordel monteren

Benodigde onderdelen voor deze stap:

1	Veiligheidsgordel
2	Bouten (7/16 x 1 inch)
2	Borgring (7/16 inch)
2	Platte ring (7/16 inch)

Procedure

Belangrijk: De sluitingszijde van de gordel moet worden gemonteerd aan de rechterkant van de stoel.

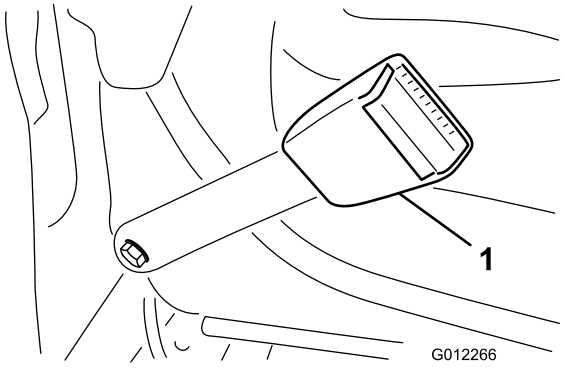

Figuur 6

1. Sluiting van veiligheidsgordel

1. Monteer het uiteinde van elk deel van de veiligheidsgordel aan de gaten in de achterkant van de stoel, met 2 bouten (7/16 x 1 inch), onderlegringen (7/16 inch), en veerringen (7/16 inch) (Figuur 6).
2. Draai de bouten vast met een torsie van 61 tot 75 N·m.

5

Montage van koker voor de Gebruikershandleiding

Benodigde onderdelen voor deze stap:

1	Koker voor de Gebruikershandleiding
2	R-klem

Procedure

1. Verwijder de koker voor de Gebruikershandleiding en de R-klemmen, die zijn bevestigd aan de stoelplaat.

   Opmerking: Gooi de 2 bevestigingsbouten en de platte ringen weg.

2. Verwijder de 2 moeren en de vinyldoppen (indien gemonteerd), waarmee de bovenste stoelbeugel is bevestigd aan de linkerkant van de stoelophanging (Figuur 7).
3. Monteer de R-klemmen losjes op de draadeinden op de stoelbeugel met de 2 moeren die u eerder verwijderde (Figuur 7).

   Opmerking: Breng de R-klemmen aan onder de lipjes van de stoelophanging.

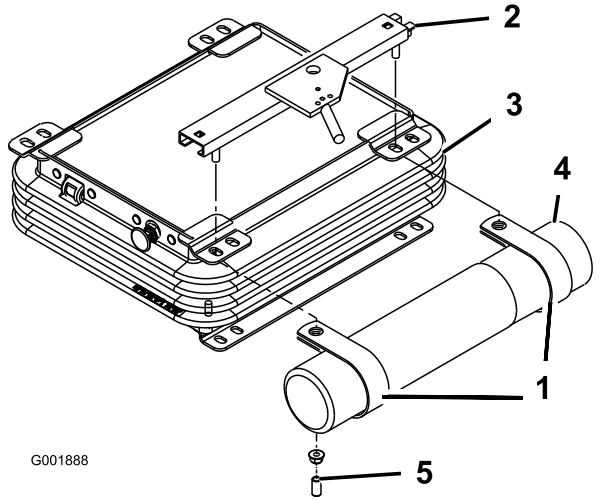

Figuur 7

1. R-klemmen
2. Bovenste stoelbeugel
3. Stoelophanging
4. Koker voor de Gebruikershandleiding
5. Vinyldop

4. Plaats de koker in de R-klemmen en draai de moeren vast (Figuur 7).
5. Plaats de vinyldoppen op de bouten van de stoelbeugel.

6

De rolbeugel afstellen

Geen onderdelen vereist

Procedure

1. Maak de R-pennen los en verwijder de 2 pennen van de rolbeugel (Figuur 8).

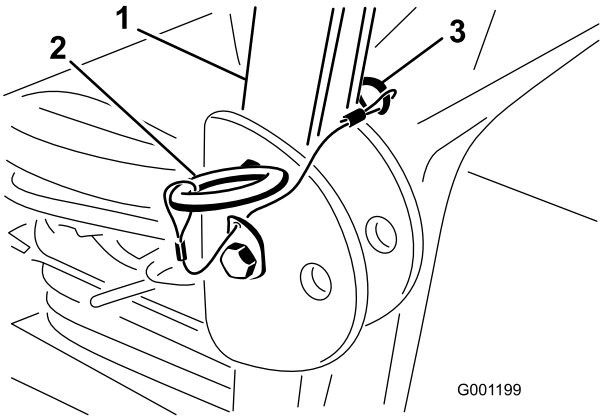

Figuur 8

1. Rolbeugel
2. Pen
3. R-pen

2. Klap de rolbeugel omhoog, plaats de 2 pennen en zet deze vast met de R-pennen (Figuur 8).

Opmerking: De rolbeugel is een volledig en doeltreffend veiligheidsapparaat. Houd de rolbeugel in de omhooggeklapte en geborgde stand. Klap de rolbeugel uitsluitend tijdelijk omlaag als dit absoluut noodzakelijk is.

Belangrijk: Doe de veiligheidsgordel niet om als de rolbeugel omlaag is geklapt.

7

Accu in gebruik nemen en opladen

Geen onderdelen vereist

Accu bijvullen met accuzuur

⚠ WAARSCHUWING

Accuzuur bevat zwavelzuur; dit is een dodelijk gif dat ernstige brandwonden veroorzaakt.

- **U mag accuzuur nooit inslikken en moet elk contact met huid, ogen of kleding vermijden. Draag een veiligheidsbril en rubberhandschoenen om uw ogen en handen te beschermen.**
- **Vul de accu alleen bij op plaatsen waar schoon water aanwezig is om indien nodig uw huid af te spoelen.**

Belangrijk: Gebruik uitsluitend accuzuur met een soortelijk gewicht van 1,265 om de accu de eerste keer te vullen.

1. Verwijder de accu uit de machine.

   Belangrijk: Giet geen accuzuur in de accu als deze in de machine zit. Er zou dan accuzuur op machine kunnen komen, waardoor corrosie kan ontstaan.

2. Maak de bovenkant van de accu schoon en verwijder de vuldoppen (Figuur 9).

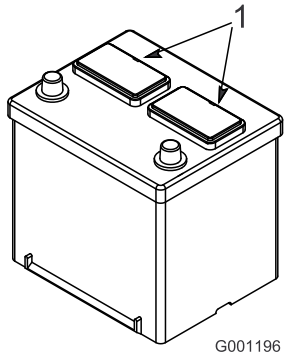

Figuur 9

1. Vuldoppen

3. Giet voorzichtig accuzuur in elke cel totdat de vloeistof ongeveer 6 mm boven de platen staat (Figuur 10).

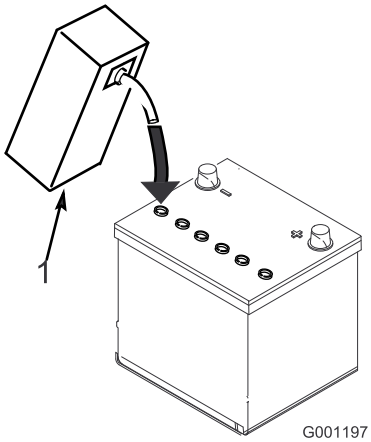

Figuur 10

1. Accuzuur

4. Laat de platen ongeveer 20 tot 30 minuten weken in het accuzuur.

   Opmerking: Vul indien nodig bij totdat het accuzuur ongeveer 6 mm van de onderkant van de vulbuis staat (Figuur 10).

⚠ WAARSCHUWING

Bij het opladen produceert de accu gassen die tot ontploffing kunnen komen.

Rook nooit in de buurt van de accu en zorg ervoor dat er geen vonken of vlammen vlakbij de accu komen.

Accu opladen

1. Sluit een acculader van 3 tot 4 A aan op de accupolen. Laad de accu op met 3 tot 4 A totdat het soortelijk gewicht van het accuzuur 1,250 of hoger is en de temperatuur van de accu minstens 16 °C en alle cellen vrij gas afgeven.
2. Zodra de accu volledig is opgeladen, haalt u de acculader uit het stopcontact en maakt u vervolgens de oplaadkabels los van de accuklemmen.

   Opmerking: Onvolledig opladen kan resulteren in het afgeven van gas door de accu en het overvloeien van accuzuur dat bijtende schade aan de machine zal veroorzaken.

WAARSCHUWING

CALIFORNIË
Proposition 65 Waarschuwing

Accuklemmen, accupolen en dergelijke onderdelen bevatten lood en loodverbindingen. Van deze stoffen is bekend dat ze kanker en schade aan de voortplantingsorganen veroorzaken. Was altijd uw handen nadat u met deze onderdelen in aanraking bent geweest.

Accu plaatsen op de machine

⚠ WAARSCHUWING

Accupolen of metalen gereedschappen kunnen kortsluiting maken met metalen onderdelen van de machine, waardoor vonken kunnen ontstaan. Hierdoor kunnen accugassen tot ontploffing komen, waardoor lichamelijk letsel kan ontstaan.

- **Zorg ervoor dat bij het verwijderen of monteren van de accu de accupolen niet in aanraking komen met metalen onderdelen van de machine.**
- **Voorkom dat metalen gereedschappen kortsluiting veroorzaken tussen de accupolen en metalen onderdelen van de machine.**

1. Plaats de accu in de machine.
2. Sluit de positieve accukabel (rood) aan op de positieve (+) accupool en schuif het rubberen kapje over de positieve accupool (Figuur 11).

   ⚠ WAARSCHUWING

   Als accukabels verkeerd worden verbonden, kan dit schade aan de machine en de kabels tot gevolg hebben en vonken veroorzaken. Hierdoor kunnen accugassen tot ontploffing komen, waardoor lichamelijk letsel kan ontstaan.

   - **Maak altijd de minkabel (zwart) van de accu los voordat u de pluskabel (rood) losmaakt.**
   - **Sluit altijd de pluskabel (rood) van de accu aan voordat u de minkabel (zwart) aansluit.**

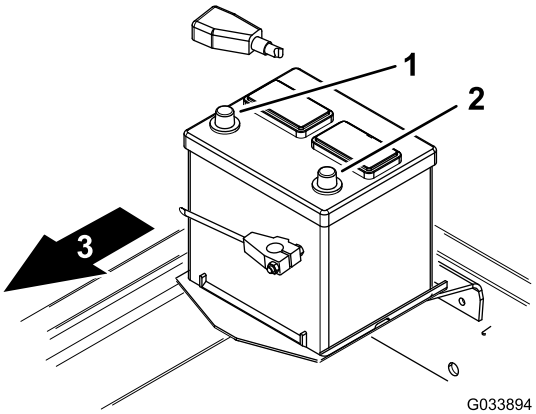

Figuur 11

1. Pluspool (+)
2. Minpool (-)
3. Voorzijde van de machine

⚠ WAARSCHUWING

Als u kabels aansluit op de verkeerde accupool, kan dit leiden tot beschadiging van het elektrische systeem en lichamelijk letsel.

Opmerking: Zorg ervoor dat de accukabels niet langs scherpe randen of bewegende delen lopen.

3. Sluit de negatieve accukabel (zwart) aan op de negatieve (-) accupool (Figuur 11).

8

Vloeistofniveaus controleren

Geen onderdelen vereist

Procedure

- Controleer het motoroliepeil voordat en nadat de motor voor de eerste keer is gestart, zie Het motoroliepeil controleren (bladz. 42).
- Controleer het peil van het smeermiddel van de achteras (alleen bij model 30345) voordat u de motor voor het eerst start, zie Controleren van het smeermiddel van de achteras (alleen Model 30345) (bladz. 49).
- Controleer het peil van het smeermiddel van de tweerichtingskoppeling (alleen bij model 30345) voordat u de motor voor het eerst start, zie Controleren van het smeermiddel van de tweerichtingskoppeling (alleen Model 30345) (bladz. 50).
- Controleer het peil van de koelvloeistof voordat u de motor voor het eerst start; zie Controleren van het koelsysteem en peil van de koelvloeistof (bladz. 55).
- Controleer het peil van de hydraulische vloeistof voordat u de motor voor het eerst start; zie Controleren van het hydraulische systeem en vloeistofpeil (bladz. 61).

9

De bandenspanning controleren

Geen onderdelen vereist

Procedure

Vereiste bandenspanning (voor- en achterbanden): 1,38 bar.

Controleer de bandenspanning voor en achter voordat u de motor voor het eerst start.

Opmerking: Voor de verzending zijn de banden op een te hoge spanning gebracht. U moet de bandenspanning dan ook verlagen.

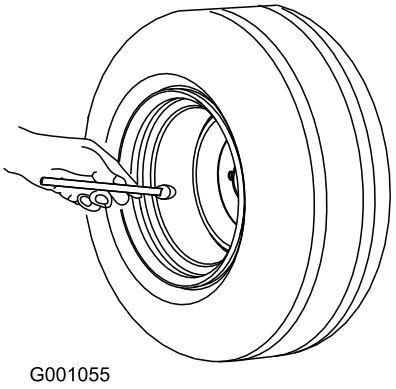

Figuur 12

10

De hefvergrendelingshendel monteren

Benodigde onderdelen voor deze stap:

1	Hefvergrendelingshendel
1	Platte ring
1	Veerring
1	Afstandsstuk
1	Schroef (1/4 x 1 inch)
1	Flensborgmoer (1/4 inch)

Procedure

Alleen voor CE-modellen

1. Maak voorzichtig een gat in het label van het bedieningspaneel, vlakbij de hefschakelaar, om het gat voor de montage van de hefvergrendelingshendel bereikbaar te maken (Figuur 13).

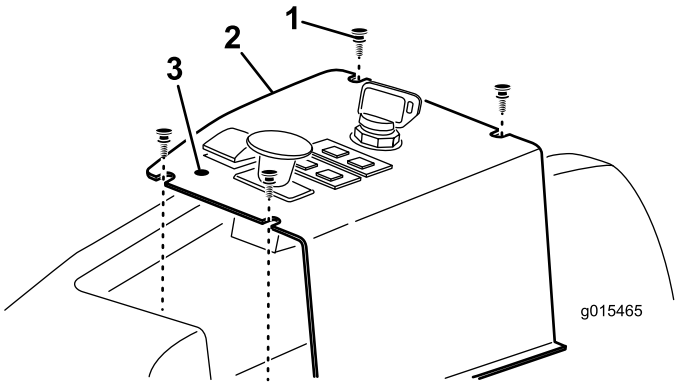

Figuur 13

1. Montageschroef (4)
2. Bedieningspaneel
3. Montage-opening

2. Verwijder de (4) schroeven waarmee het bedieningspaneel is bevestigd (Figuur 13).
3. Monteer de hefvergrendelingshendel (lift-lock), het afstandsstuk, de golfring en platte ring op de cilinderkopschroef van 1/4 x 1 inch. Volg hierbij Figuur 14.

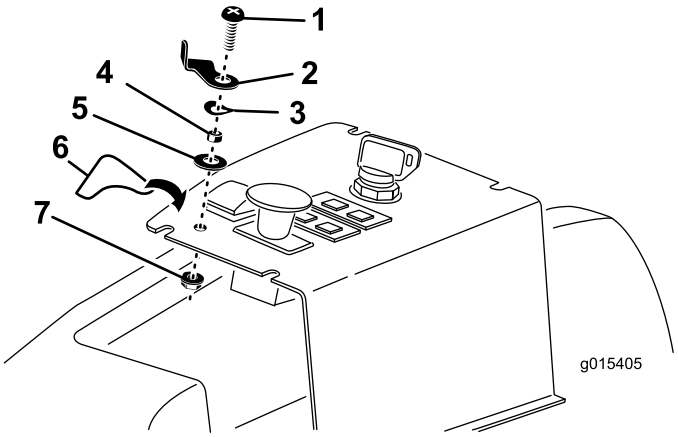

Figuur 14

1. Schroef
2. Hefvergrendelingshendel (LIFT-LOCK)
3. Veerring
4. Afstandsstuk
5. Platte ring
6. Sticker
7. Borgmoer

4. Breng de schroef van de hefvergrendelingshendel (lift-lock) aan op het gat in het bedieningspaneel en zet vast met een borgmoer. Plaats de hefvergrendelingshendel (lift-lock) zoals op Figuur 14.
5. Plak de sticker van de hefvergrendelingshendel (lift-lock) op het bedieningspaneel, zoals wordt getoond in Figuur 14.
6. Zet het bedieningspaneel vast op de machine met de schroeven die u eerder hebt verwijderd.
7. Om de hefvergrendelingshendel (lift-lock) te bedienen, draait u hem onder de voorrand van de hefschakelaar om te voorkomen dat de schakelaar in werking wordt gesteld.

11

Instellen van de gewichtsoverdracht van het maaidek

Geen onderdelen vereist

Procedure

U kunt de hydraulische druk voor het overdragen van het gewicht van het maaidek naar de tractie-eenheid wijzigen door het instellen van de gewichtsoverdrachtsklep van het hefverdeelstuk. Voor de beste maaiprestaties moet de gewichtsoverdrachtsklep zo worden ingesteld dat het eventueel op en neer springen van het maaidek minimaal is op ongelijk gras, maar tevens moet de klep zo worden ingesteld dat het maaidek niet te zwaar drukt op vlak terrein.

- Om het volgen van het oppervlak door het maaidek te verbeteren bij het werken op ongelijk gras moet u de hydraulische gewichtsoverdrachtsdruk **verlagen** met het hefverdeelstuk.

  Opmerking: Als de zwenkwielen van het maaidek boven de grond zweven is hydraulische druk van de gewichtsoverdrachtsklep te hoog ingesteld.

- Als bij het maaien van vlak gras het maaidek het gras scalpeert of als de maaikwaliteit over de breedte verschilt, **verhoog** dan de gewichtsoverdrachtsdruk dan met het hefverdeelstuk.

  Opmerking: Het verhogen van de gewichtsoverdrachtsdruk draagt ook gewicht over van de zwenkwielen van het maaidek naar de wielen van de tractie-eenheid, waardoor de tractie-eenheid meer grip krijgt op de grond.

Instellen van de gewichtsoverdrachtsdruk:

1. Stel de parkeerrem in werking, zet de aftakas-schakelaar in de UIT-stand, laat het maaidek zakken.
2. Vind het hefverdeelstuk onder de machine, aan de binnenkant van het rechter frameprofiel, achter de vooras (Figuur 15).

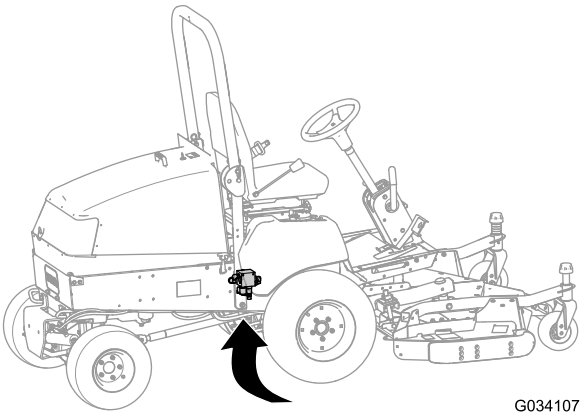

Figuur 15

3. Sluit een drukmeter aan op de testpoort achteraan de verdeelinrichting van het liftmechanisme (Figuur 16).

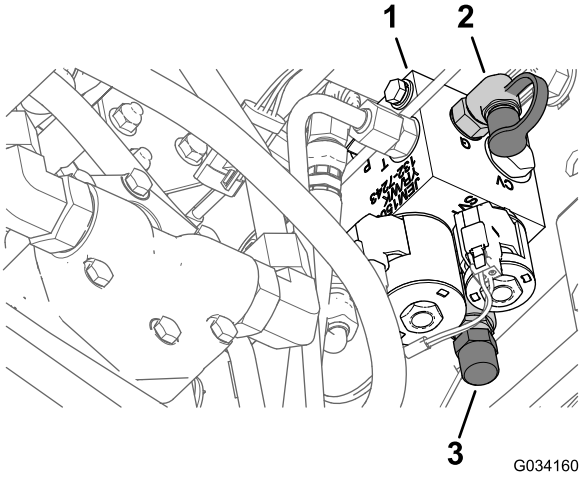

Figuur 16

1. Hefverdeelstuk
2. Testpoort
3. Verwijder het kapje van het gewichtsoverdrachts-element

4. Aan de voorkant van het hefverdeelstuk: verwijder het kapje van het gewichtsoverdrachts-element (Figuur 16).
5. Draai de contramoer aan de onderkant van het gewichtsoverdrachts-element los (Figuur 16).
6. Start de motor en zet de gashendel op STATIONAIR - HOOG.
7. Stel de klep van het gewichtsoverdrachts-element in met een dopsleutel totdat de drukmeter de gewenste druk aangeeft; zie onderstaande tabel voor de aanbevolen drukinstelling van het maaidek.
   - Draai de instelschroef rechtsom om de druk te verhogen.
   - Draai de instelschroef linksom om de druk te verlagen.

Maaidek	Gewichtsoverdrachtsdruk
132 cm maaidek met zijuitworp (Model 30555)	8,27 bar
152 cm maaidek met zijuitworp (Model 30366) of 157 cm basisdek (Model 30403) of 157 cm maaidek met zijuitworp (Model 30551)	16,2 bar
183 cm maaidek met zijuitworp (Model 31336) of 183 cm basisdek (Model 30404) of 183 cm Guardian Recycler maaidek (Model 31335)	19,3 bar

8. Zet de motor af.
9. Zet de contramoer aan de onderkant van het gewichtsoverdrachts-element vast en trek de moer aan tot 13-16 N·m.
10. Verwijder de drukmeter van de testpoort.

12

De achterste contragewichten monteren

Benodigde onderdelen voor deze stap:

-	Contragewichten-achter – naar behoefte

Procedure

Deze machine voldoet aan de EN ISO 5395:2013 en ANSI B71.4-2012 normen indien deze fabrieksmatig is voorzien van 98 kg contragewichten-achter. Gebruik de onderstaande tabel om de vereiste combinaties van aanvullende gewichten te bepalen. U kunt onderdelen bestellen bij een erkende Toro-dealer.

Opmerking: Neem contact op met uw erkende plaatselijke Toro-dealer voordat u sets van andere fabrikanten monteert.

Contragewicht-tabel (voor machines fabrieksmatig voorzien van 98 of 23 kg contragewichten-achter)

Tabel voor tweewielaan-drijving	Vereiste extra achtergewicht	Vereiste achtergewicht, links	Onderdeelnum-mer Gewicht	Beschrijving gewicht	Aantal
132 cm maaidek met zijuitworp	0 kg	0 kg	-	-	-
132 cm maaidek met zijuitworp met 425 l hopper	0 kg	66 kg*	*77-6700 92-9670 24-5780	34 kg wielgewicht Beugel-set Achtergewichten, set	1 1 1
152 cm maaidek met zijuitworp of 157 cm basisdek (Model 30403 met achteruitworpset of Guardian set	16 kg**	0 kg	24-5790 60-9870 3253-7 3217-9	Contragewicht achter, 16 kg Bout (1/2 x 4-1/2 inch) Borgring (1/2 inch) Moer (1/2 inch)	1 2 2 2
152 cm maaidek met zijuitworp met 425 l hopper	16 kg	34 kg*	*77-6700 24-5790 60-9870 3253-7 3217-9	34 kg wielgewicht Contragewicht achter, 16 kg Bout (1/2 x 4-1/2 inch) Borgring (1/2 inch) Moer (1/2 inch)	1 1 2 2 2
157 cm maaidek met zijuitworp	0 kg	0 kg	-	-	-
157 cm maaidek met zijuitworp met 425 l hopper	0 kg	39 kg	132-8149 325-18 92-9670 24-5790 60-9870 3253-7 3217-9	23 kg wielgewicht (monteer beide gewichten op het linker voorwiel) Bout (voor wielgewichten) Beugel-set Achtergewicht, 16 kg Bout (1/2 x 2-1/4 inch) Borgring (1/2 inch) Moer (1/2 inch)	1 4 1 1 2 2 2
183 cm maaidek met zijuitworp of 183 cm basisdek met achteruitworp of Guardian set of 183 cm Guardian Recy-cler maaidek	32 kg	0 kg	24-5780	Achtergewichten, set	1

*Vereist een 34 kg wielgewicht op het linkerwiel - meegeleverd met de 0,4 m[33]) hopper

**Vereist een 16 kg contragewicht achter indien de machine voorzien is van het universele zonnescherm

13

Handleidingen lezen en instructiemateriaal bekijken

Benodigde onderdelen voor deze stap:

2	*Gebruikershandleiding*
1	*Gebruikershandleiding van de motor*
1	*Onderdelencatalogus*
1	Instructiemateriaal voor gebruiker
1	Controlelijst voor levering
1	Certificaat van Integriteit en Naleving
1	Kwaliteitscertificaat
1	Rolpen
2	Bout (5/16 x 1-3/4 inch)
2	Borgmoer (5/16 inch)
2	Cilinderpen
4	Borgpen (3/16 x 1-1/2 inch)
2	Contraveren van rem

Procedure

1. Gelieve deze handleidingen te lezen.
2. Bekijk het instructiemateriaal voor de gebruiker.
3. Bewaar de rolpen, de bouten (5/16 x 1-3/4 inch) en de borgmoeren (5/16 inch) om de universele as aan een werktuig te bevestigen.
4. Bewaar de cilinderpen en de borgpen (3/16 x 1-1/2 inch) om de hefarmen van het maaidek aan de hefcilinder te bevestigen.
5. Bewaar de contraveren van de rem voor de montage van de hefarmen van het maaidek.

Algemeen overzicht van de machine

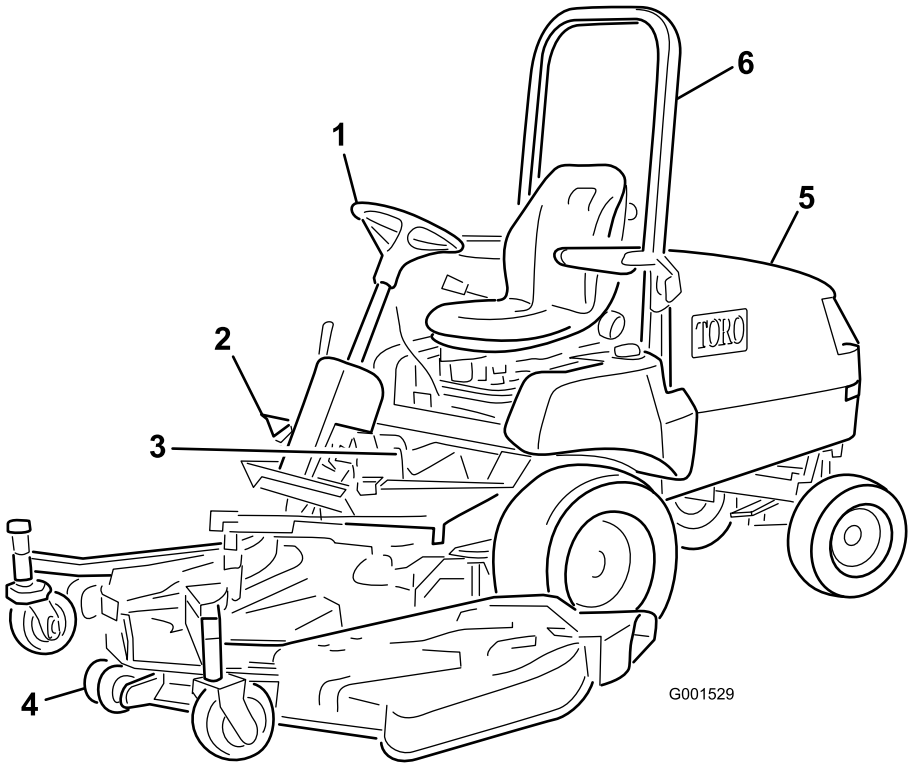

Figuur 17

1. Stuurwiel
2. Tractiepedaal
3. Remmen
4. Maaidek
5. Kap/motorcompartiment
6. Rolbeugel

Bedieningsorganen

Remmen

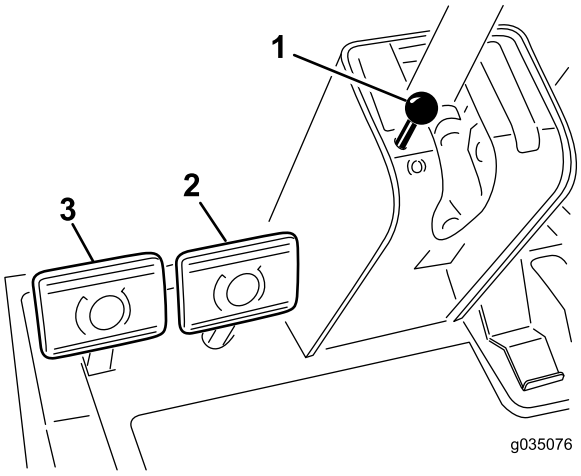

Figuur 18

1. Parkeerremknop
2. Rechter rempedaal
3. Linker rempedaal

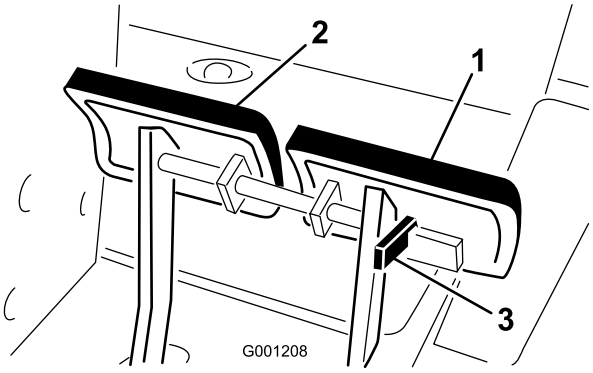

Figuur 19

1. Linker rempedaal
2. Rechter rempedaal
3. Borgarm

Bedrijfsremmen

Het linker- en rechterrempedaal (Figuur 18) zijn verbonden met het linker- en het rechtervoorwiel. Omdat beide remmen onafhankelijk van elkaar werken, kunt u de remmen gebruiken om de machine een scherpe bocht te laten maken of meer grip te laten houden als een wiel slipt wanneer u de machine op heuvelachtig terrein gebruikt. Het kan echter dat u nat

of zacht gras beschadigt wanneer u de remmen gebruikt om scherpe bochten te maken. Om de machine snel te stoppen drukt u beide rempedalen tegelijk in. Zet de remmen altijd aan elkaar vast als u de machine vervoert (Figuur 19).

Parkeerrem

Als u de motor uitschakelt moet u de parkeerrem altijd in werking stellen om onbedoelde beweging van de machine te voorkomen. Om de parkeerrem in werking te stellen duwt u op de borgarm (Figuur 19) van het linkerrempedaal zodat dit aan het rechterrempedaal wordt gekoppeld. Daarna trapt u beide pedalen helemaal in en trekt u de parkeerremknop uit (Figuur 18). Vervolgens laat u de pedalen opkomen. Om de parkeerrem uit te schakelen, trapt u beide pedalen in totdat de knop van de parkeerrem wordt ingetrokken. Voordat u de motor start ontkoppelt u de borgarm van het linkerrempedaal zodat beide pedalen onafhankelijk van elkaar werken op de beide voorwielen.

Tractiepedaal

Het tractiepedaal (Figuur 20) heeft 2 functies: de machine vooruit laten rijden en de machine achteruit laten rijden. Om vooruit te rijden, moet u de bovenkant van het pedaal intrappen en om achteruit te rijden de onderkant van het pedaal. Gebruik hierbij de hiel en tenen van uw rechtervoet. De rijsnelheid hangt af van hoever het pedaal wordt ingetrapt. Voor de maximale rijsnelheid trapt u het tractiepedaal geheel in terwijl de gashendel op SNEL staat. De maximumsnelheid vooruit is ongeveer 16 km per uur. Voor maximaal vermogen bij een zware last of het oprijden van een heuvel zet u de gashendel op SNEL terwijl u het tractiepedaal licht indrukt om de motorsnelheid (tpm) hoog te houden. Als de motorsnelheid terugvalt laat u het tractiepedaal iets los zodat de motorsnelheid weer kan toenemen.

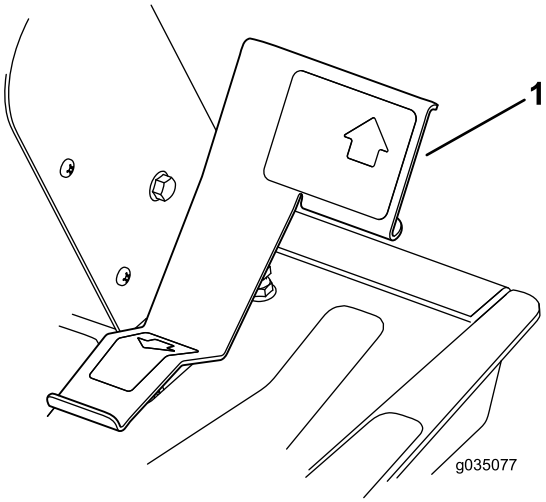

Figuur 20

1. Tractiepedaal

Hendel om stuurwiel te verstellen

U kunt het stuur verstellen met een hendel op de rechterzijde van de stuurkolom (Figuur 21). Trek de hendel naar achteren om het stuurwiel in de gewenste axiale werkstand te zetten en duw de hendel naar voren om de stand te vergrendelen.

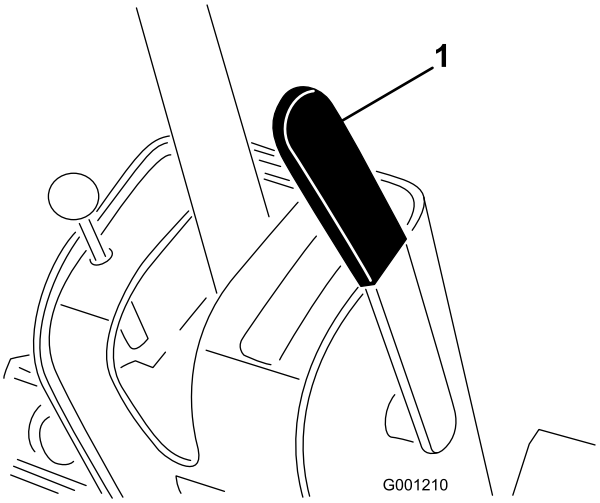

Figuur 21

1. Hendel om stuurwiel te verstellen

⚠ VOORZICHTIG

Als u het maaidek optilt, kan u draaiende messen raken; dit kan ernstig letsel veroorzaken.

U mag het maaidek nooit opheffen als de maaimessen draaien.

Hefschakelaar

Met de hefschakelaar (Figuur 22) kunt u het maaidek omhoog en omlaag brengen. Als u de schakelaar vooruit duwt in de geborgde stand (DETENT), gaat het maaidek naar beneden in de zweefstand. Breng de schakelaar terug om het dek omhoog te laten komen. Breng het maaidek omhoog wanneer u van het ene werkgebied naar het andere rijdt. Laat het maaidek zakken wanneer u de machine niet gebruikt.

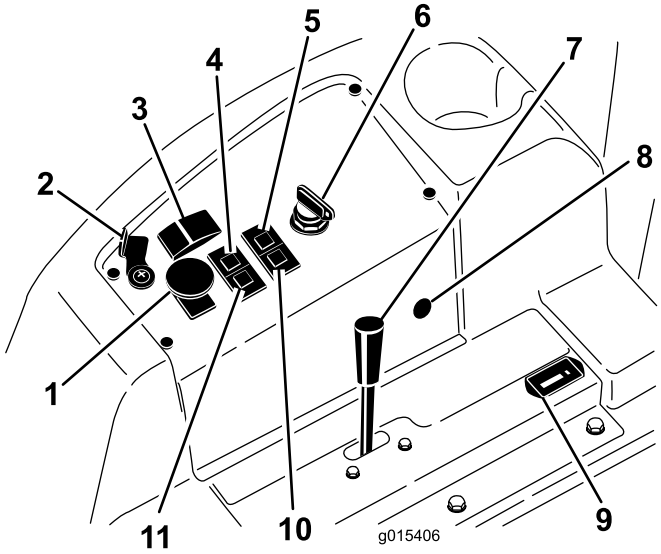

Figuur 22

1. Aftakasschakelaar
2. Liftvergrendelingshendel (optioneel)
3. Hefschakelaar
4. Indicatielampje koelvloeistof
5. Oliedruklampje
6. Contactschakelaar
7. Gashendel
8. 12 V aansluitpunt
9. Urenteller
10. Indicatielampje gloeibougies
11. Laadindicator

Aftakasschakelaar

Trek de knop van de aftakasschakelaar naar boven om deze AAN te zetten en de elektrische aftakaskoppeling (Figuur 22) in te schakelen. Duw de knop naar beneden om deze UIT te zetten om de elektrische aftakaskoppeling uit te schakelen. U mag de aftakasschakelaar alleen op AAN zetten als het werktuig dat aan de aftakas gekoppeld is zich in de werkpositie (naar beneden) bevindt en u klaar ben om aan het werk te gaan.

Opmerking: Als u de bestuurdersstoel verlaat terwijl de aftakasschakelaar nog op AAN staat zal de motor automatisch worden uitgeschakeld, zie Resetten van de aftakas-aandrijving (bladz. 32).

Brandstofmeter

De brandstofmeter (Figuur 23) geeft de resterende hoeveelheid brandstof in de brandstoftank aan.

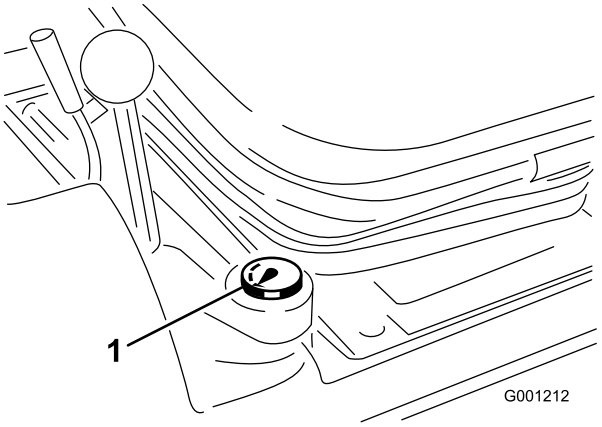

Figuur 23

1. Brandstofmeter

Contactschakelaar

De contactschakelaar heeft 3 standen: UIT, AAN/VOORGLOEIEN en START (Figuur 22).

Gashendel

Met de gashendel (Figuur 22) regelt u de snelheid van de motor. U verhoogt het motortoerental door de gashendel vooruit te zetten naar de stand SNEL. Als u de gashendel naar achteren zet in de stand LANGZAAM valt de motorsnelheid terug. De gashendel regelt de snelheid van de maaimessen en, samen met het tractiepedaal, de rijsnelheid van de machine. Het inklikpunt is voor deSTATIONAIR - HOOG stand.

Urenteller

De urenteller (Figuur 22) geeft het totaal aantal draaiuren van de motor aan.

Waarschuwingslampje koelvloeistof-temperatuur

Als de koelvloeistoftemperatuur boven de normale grens komt zal het waarschuwingslampje koelvloeistoftemperatuur (Figuur 22) oplichten en de machine stopt de aandrijving van het werktuig. Als koelvloeistoftemperatuur nog eens 7°C toeneemt na het oplichten van het waarschuwingslampje dan slaat de motor af. Laat de motor op stationair – laag draaien tot de temperatuur van de koelvloeistof weer binnen het normale bereik is. Als het waarschuwingslampje blijft oplichten, schakel de motor dan uit en onderzoek de oorzaak van de hoge koelvloeistoftemperatuur.

Indicatielampje gloeibougie

Als het indicatielampje gloeibougie oplicht betekent dit dat de gloeibougies zijn ingeschakeld (Figuur 22).

Laadindicator

De laadindicator licht op als het elektrische laadsysteem een spanning heeft die hoger of lager is dan het normale bereik (Figuur 22). Controleer en/of repareer het elektrische laadsysteem.

Oliedruklampje

Het oliedruklampje (Figuur 22) licht op als de oliedruk in de motor beneden het veilige niveau valt. Als het oliedruklampje oplicht moet u de motor uitschakelen en de oorzaak van de lage oliedruk bepalen. Repareer het oliesysteem voordat u de motor weer start.

Hefvergrendelingshendel

Met de hefvergrendelingshendel zet u de hefschakelaar (Figuur 22) vast in de GEHEVEN MAAIDEK-positie, bij het uitvoeren van onderhoud aan het maaidek of bij het rijden tussen werklocaties.

Specificaties

Opmerking: Specificaties en ontwerp kunnen zonder voorafgaande kennisgeving worden gewijzigd.

Lengte	208 cm
Breedte (achterwielen)	119 cm
Hoogte zonder rolbeugel	127 cm
Hoogte met rolbeugel	196 cm
Nettogewicht (Model 30344)	635 kg
Nettogewicht (Model 30345)	794 kg

Werktuigen/accessoires

Een selectie van door Toro goedgekeurde werktuigen en accessoires is verkrijgbaar voor gebruik met de machine om de mogelijkheden daarvan te verbeteren en uit te breiden. Neem contact op met een erkende servicedealer of distributeur of bezoek www.Toro.com voor een lijst van alle goedgekeurde werktuigen en accessoires.

Gebruiksaanwijzing

Voor gebruik

Veiligheidsinstructies voorafgaand aan het werk

⚠ VOORZICHTIG

Deze machine stelt de bestuurder bloot aan geluidsniveaus van meer dan 85 dBA. Bij langdurige blootstelling kan dit leiden tot gehoorbeschadiging.

Draag gehoorbescherming als u deze machine gebruikt.

⚠ VOORZICHTIG

Als de machine niet over het juiste achtergewicht beschikt, kunnen de achterwielen van de grond komen en ervoor zorgen dat u de controle over de machine verliest.

- **De machine moet zijn voorzien van het juiste achtergewicht om te voorkomen dat de achterwielen loskomen van de grond.**
- **U mag nooit plotseling stoppen terwijl u het maaidek of werktuig omhoog brengt.**
- **Rij niet hellingafwaarts als het maaidek of werktuig is opgeheven.**

Belangrijk: Zie de twee contragewicht-tabellen in 12 De achterste contragewichten monteren (bladz. 20) voor informatie over extra gewichten die voor uw machine noodzakelijk zijn.

Algemene veiligheid

- Laat kinderen of personen die geen instructie hebben ontvangen, de machine nooit gebruiken of onderhoudswerkzaamheden daaraan verrichten. Plaatselijke voorschriften kunnen nadere eisen stellen aan de leeftijd van degene die met de machine werkt. De eigenaar is verantwoordelijk voor de instructie van alle bestuurders en technici.
- Zorg ervoor dat u vertrouwd raakt met de bedieningsorganen en de veiligheidssymbolen, en weet hoe u de machine veilig kunt gebruiken. Zorg ervoor dat u weet hoe u de machine en de motor snel kunt stoppen.
- Controleer of alle veiligheidsvoorzieningen zijn bevestigd en naar behoren werken. Deze omvatten, maar zijn niet beperkt tot: dodemansknoppen, veiligheidsschakelaars en -schermen, de rolbeugel, werktuigen en remmen. Gebruik de machine enkel als alle veiligheidsvoorzieningen aanwezig zijn en volgens de instructies van de fabrikant werken.

- Controleer altijd de machine om zeker te zijn dat de messen, de mesbouten en het maaimechanisme vrij zijn van slijtage of beschadiging. Vervang versleten of beschadigde messen en bouten altijd als complete set om een goede balans te behouden.
- Inspecteer het terrein waarop u de machine gaat gebruiken en verwijder voorwerpen die de machine kan uitwerpen.
- Inspecteer het terrein om na te gaan welke accessoires en werktuigen nodig zijn om de machine veilig en goed te gebruiken.

Brandstofveiligheid

⚠ GEVAAR

In bepaalde omstandigheden is brandstof uiterst ontvlambaar en zeer explosief. Brand of explosie van brandstof kan brandwonden bij u of anderen en materiële schade veroorzaken.

- **Vul de brandstoftank in de open lucht wanneer de motor koud is. Eventueel gemorste brandstof opnemen.**
- **Vul de brandstoftank nooit als de machine op een aanhanger in een afgesloten ruimte staat.**
- **Rook nooit wanneer u met brandstof bezig bent en houd de brandstof weg van open vlammen of vonken.**
- **Brandstof in een goedgekeurd vat of blik en buiten bereik van kinderen bewaren. Koop nooit meer benzine dan u in 180 dagen kunt opmaken.**
- **Gebruik de machine uitsluitend als het complete uitlaatsysteem is gemonteerd en naar behoren werkt.**

⚠ WAARSCHUWING

Brandstof is schadelijk of dodelijk bij inname. Langdurige blootstelling aan dampen kan leiden tot ernstig letsel en ziekte.

- **Voorkom dat u dampen lange tijd inademt.**
- **Houd uw handen en gezicht uit de buurt van het vulpistool en de opening van de brandstoftank.**
- **Houd brandstof uit de buurt van ogen en huid.**

- Gebruik uitsluitend een goedgekeurd vat of blik voor de brandstof.
- Nooit de brandstofdop verwijderen of brandstof toevoegen terwijl de motor loopt.
- Vul brandstofvaten niet in een voertuig, vrachtwagen of op een aanhanger met kunststof beplating. Zet brandstofvaten altijd op de grond en uit de buurt van het voertuig voordat u de tank bijvult.
- Laad de machine uit de vrachtwagen of aanhanger en vul deze bij met brandstof wanneer ze op de grond staat. Als dit niet mogelijk is, vul uw machine dan met een draagbaar vat in plaats van met een vulpistool.
- Houd het vulpistool in contact met de rand van de benzinetank of het vat tot het tanken voltooid is. Gebruik geen vergrendeling voor het vulpistool.
- Als u brandstof morst op uw kleding dient u zich onmiddellijk om te kleden.
- Vul de brandstoftank tot de brandstof tot 25 mm vanaf de onderkant van de vulbuis reikt. Giet de brandstoftank niet te vol. Plaats de brandstofdop terug en maak hem stevig vast.

Toegang tot de machine

Openen van de motorkap

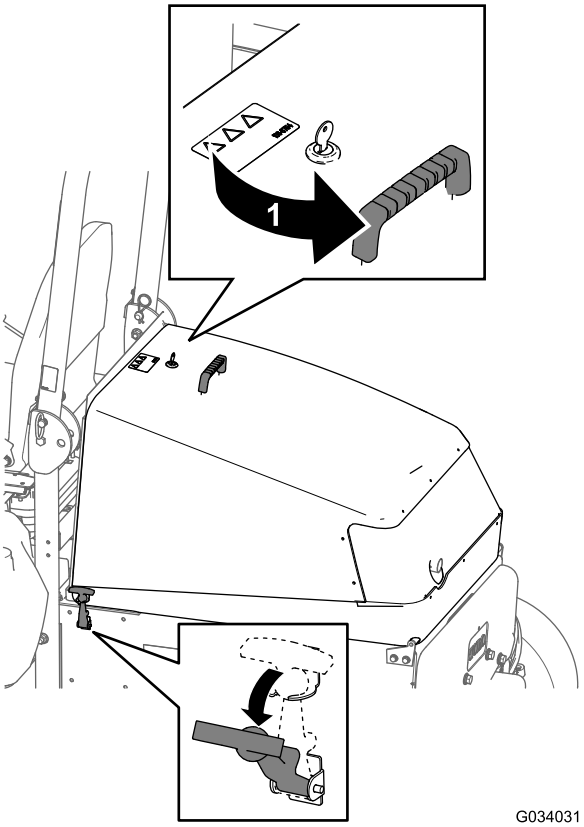

Figuur 24

1. Ontgrendelen

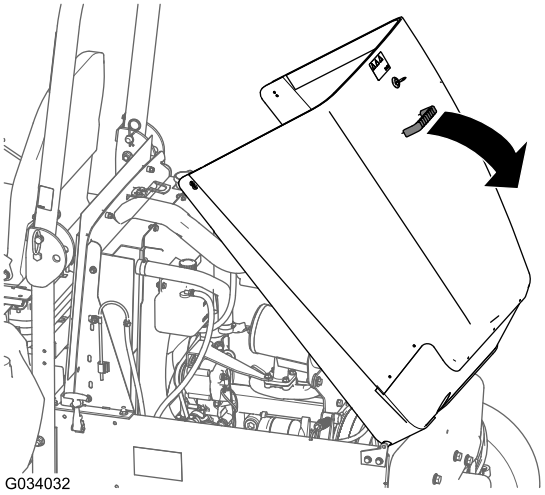

Figuur 25

Sluiten van de motorkap

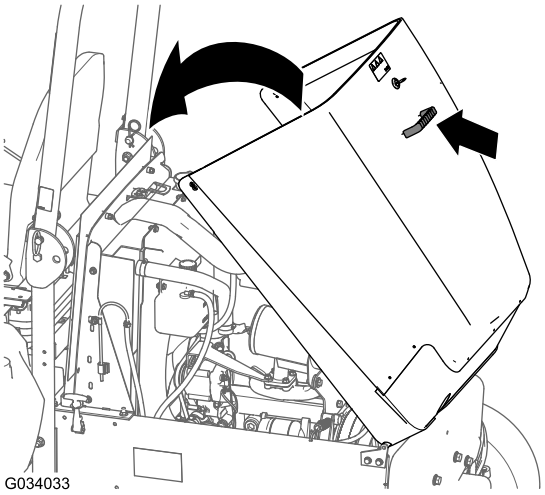

Figuur 26

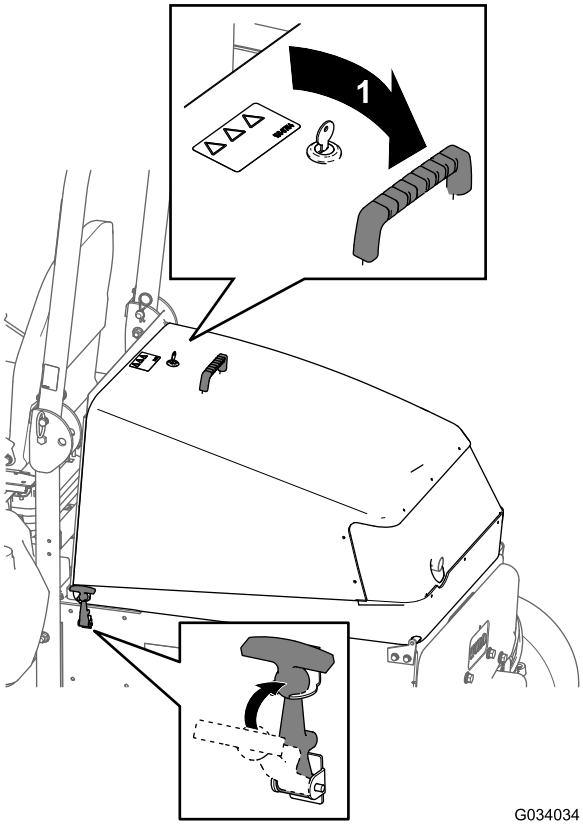

Figuur 27

1. Vergrendelen

Dagelijkse controle van de machine

Controleer de volgende aspecten dagelijks, voordat u de machine gebruikt:

- **Indicator van het luchtfilter**; zie Controleer de luchtfilter-indicator (bladz. 41)
- **Motorolie**; zie Het motoroliepeil controleren (bladz. 42)
- **Koelsysteem**; zie Controleren van het koelsysteem en peil van de koelvloeistof (bladz. 55)
- **Motorkapscherm en radiateur**; Controleer het motorkapscherm en de radiateur op vervuiling (bladz. 55)
- **Motorkapscherm en radiateur**; zie Controleer het motorkapscherm en de radiateur op vervuiling (bladz. 55)
- **Hydraulischsysteem**; zie Controleren van het hydraulische systeem en vloeistofpeil (bladz. 61)

Controleer de bandenspanning

Onderhoudsinterval: Bij elk gebruik of dagelijks

Vereiste bandenspanning (voor- en achterbanden): 1,38 bar.

⚠ GEVAAR

Een te lage bandenspanning vermindert de zijdelingse stabiliteit van de machine op hellingen. Hierdoor kan de machine omkantelen, waardoor lichamelijk of dodelijk letsel kan ontstaan.

Pomp de banden niet te zacht op.

Controleer de spanning van de voor- en achterbanden. Pomp de banden op of laat lucht ontsnappen totdat de banden de juiste spanning hebben.

Belangrijk: Zorg ervoor dat alle banden steeds voldoende bandenspanning hebben; hierdoor kan de machine optimale maaiprestaties leveren en goed functioneren.

Controleer de luchtdruk in alle banden voordat u de machine gebruikt.

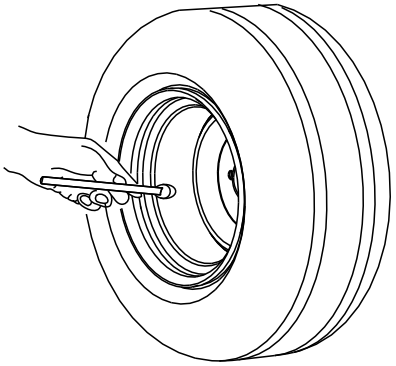

Figuur 28

Het veiligheidssysteem controleren

Onderhoudsinterval: Bij elk gebruik of dagelijks

Het veiligheidssysteem is bedoeld om aanslaan of starten van de motor alleen mogelijk te maken als het tractiepedaal in de neutraalstand staat en de aftakas in de UIT-stand staat. Daarnaast zal de motor afslaan als

- de aftakasschakelaar op AAN staat terwijl de bestuurder niet op de stoel zit;
- het tractiepedaal wordt ingetrapt terwijl de bestuurder niet op de stoel zit;
- het tractiepedaal wordt ingedrukt als de parkeerrem in werking is.

⚠ VOORZICHTIG

Niet-aangesloten of beschadigde interlockschakelaars kunnen onverwachte gevolgen hebben op de werking van de machine. Dit kan lichamelijk letsel veroorzaken.

- **Laat de interlockschakelaars ongemoeid.**
- **Controleer elke dag de werking van de interlockschakelaars en vervang beschadigde schakelaars voordat u de machine weer in gebruik neemt.**

1. Schakel de AFTAKAS UIT en haal uw voet van het tractiepedaal zodat dit volledig omhoog komt.
2. Draai de contactschakelaar naar de START-stand. Als de motor niet ronddraait/aanslaat ga dan naar stap 3.

   Opmerking: Als de motor niet aanslaat, is er misschien een defect in het veiligheidssysteem.
3. Neem uw gewicht van de stoel en zet de aftakasschakelaar op AAN terwijl de motor loopt. De motor moet binnen 2 seconden afslaan. Als de motor afslaat ga dan naar stap 4.

   Belangrijk: Als de motor niet afslaat, is er een defect in het veiligheidssysteem.

4. Neem uw gewicht van de stoel en druk op het tractiepedaal terwijl de motor loopt en de aftakasschakelaar op UIT staat. De motor moet binnen 2 seconden afslaan. Als de motor afslaat ga dan naar stap 5

   Belangrijk: Als de motor niet afslaat, is er een defect in het veiligheidssysteem.

5. Stel de parkeerrem in werking. Druk op het tractiepedaal terwijl de motor loopt en de aftakasschakelaar op AAN -staat. De motor moet binnen 2 seconden afslaan. Als de motor afslaat dan werkt de schakelaar correct; het veiligheidssysteem is klaar voor gebruik van de machine.

   Belangrijk: Als de motor niet afslaat, is er een defect in het veiligheidssysteem.

Brandstof bijvullen

Inhoud van de brandstoftank: 72 l

Brandstof:

Gebruik uitsluitend schone, verse dieselbrandstof of biodiesel met een laag (<500 ppm) of ultralaag (<15 ppm) zwavelgehalte. Het cetaangetal moet minimaal 40 zijn. Koop brandstof in hoeveelheden die binnen 180 dagen kunnen worden gebruikt zodat u altijd verse brandstof heeft.

Gebruik zomerdieselbrandstof (nr. 2-D) bij temperaturen boven -7 °C en winterdieselbrandstof (nr. 1-D of nr. 1-D/2-D-mengsel) bij temperaturen beneden -7 °C. Gebruik van winterdieselbrandstof bij lage temperaturen biedt een lager vlampunt en een lager stolpunt. Dit vergemakkelijkt het starten en vermindert de kans dat de filters verstopt raken.

Belangrijk: Gebruik geen kerosine of benzine in plaats van dieselbrandstof. Als u deze waarschuwing niet in acht neemt, kan dit leiden tot beschadiging van de motor.

Opmerking: Als u bij temperaturen boven -7 °C zomerbrandstof gebruikt, zal de pomp langer meegaan en meer vermogen leveren dan bij gebruik van winterbrandstof.

Geschikt voor biodiesel

Deze machine kan ook gebruik maken van een dieselmengsel tot maximaal B20 (20% biodiesel, 80% petrodiesel). Het deel petrodiesel moet een laag of ultralaag zwavelgehalte hebben. Neem de volgende voorzorgsmaatregelen in acht:

- Het deel biodiesel van de brandstof moet voldoen aan de specificatie ASTM D6751 of EN 14214.
- Het dieselmengsel moet beantwoorden aan ASTM D975 of EN 590.
- Gelakte oppervlakken kunnen worden beschadigd door biodiesel.
- Gebruik bij koud weer B5 (biodieselinhoud 5%) of mengsels met een lager percentage.
- Controleer afdichtingen, slangen en pakkingen, die in contact met brandstof komen, omdat zij in de loop der tijd hierdoor kunnen worden aangetast.
- De kans bestaat dat een brandstoffilter na verloop van tijd verstopt raakt, nadat u bent overgestapt op een biodieselmengel.
- Neem contact op met uw leverancier als u informatie over biodiesel wenst.

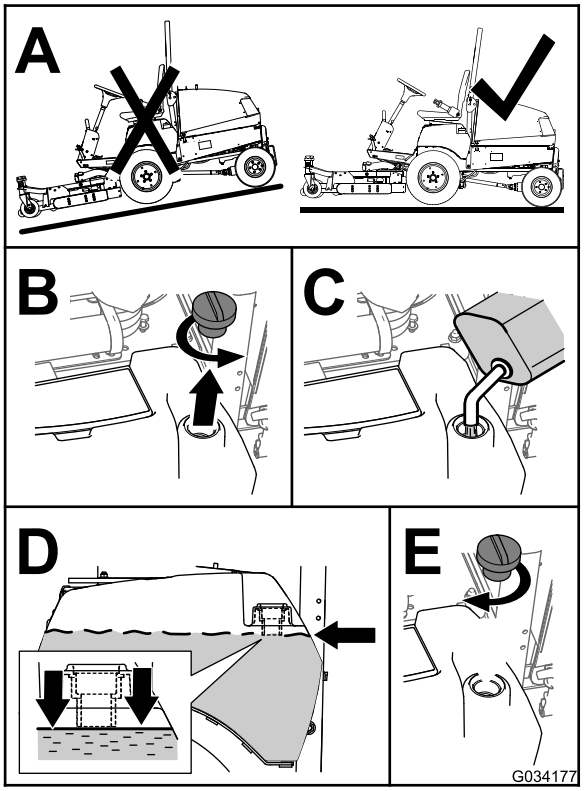

Figuur 29

Opmerking: Vul indien mogelijk de brandstoftank telkens na gebruik; zo beperkt u de mogelijkheid op opstapeling van condensatie in de brandstoftank tot een minimum.

De omkantelbeveiliging (rolbeugel) afstellen

De rolbeugel laten zakken

Belangrijk: Klap de rolbeugel uitsluitend omlaag als dit absoluut noodzakelijk is.

Belangrijk: Zorg ervoor dat de stoel bevestigd is met de stoelvergrendeling.

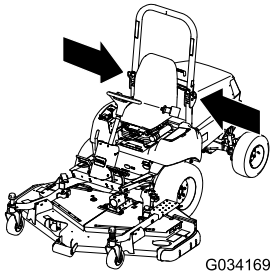

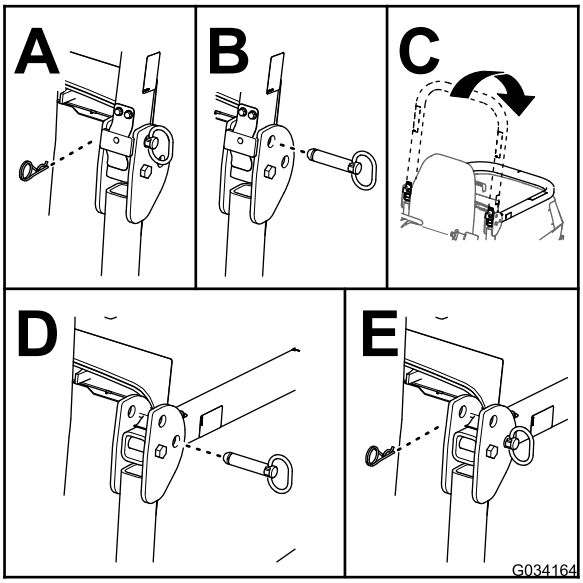

Figuur 30

De rolbeugel omhoog zetten

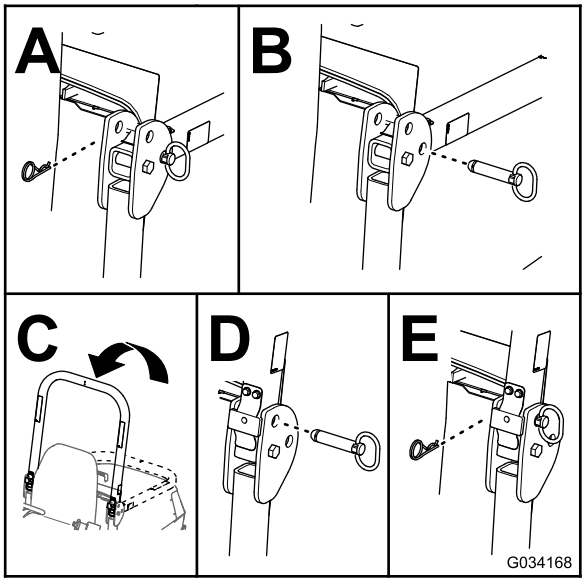

Figuur 31

Het stuurwiel verstellen

1. Verwijder de knop van de parkeerremstang en de schroeven van de kap van de stuurkolom (Figuur 32).

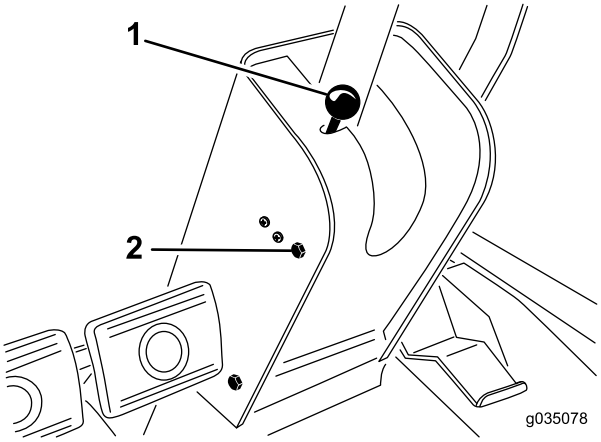

Figuur 32

1. Parkeerremknop
2. Montageschroef (4)

2. Schuif de kap omhoog langs de stuuras zodat de draaibeugel zichtbaar wordt (Figuur 33).

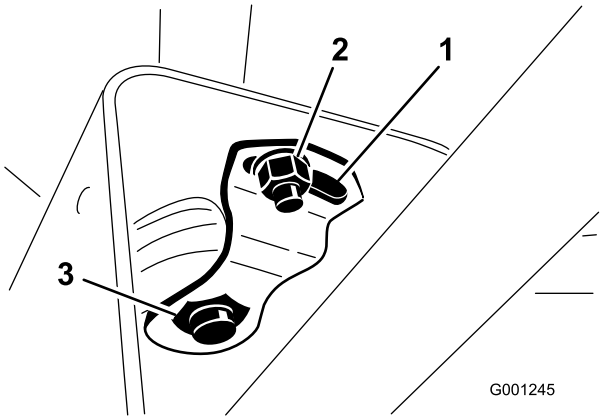

Figuur 33

1. Draaiplaat
2. Kleine moer
3. Grote moer

3. Zet de kleine moer los en draai aan de draaibeugel totdat deze de grote moer eronder vastklemt (Figuur 33).
4. Draai de kleine moer vast.
5. Monteer de kap van de stuurkolom en de knop van de parkeerrem.

Tijdens gebruik

Algemene veiligheid

- De eigenaar/gebruiker is verantwoordelijk voor ongelukken die hem/haar letsel kunnen toebrengen of materiële schade kunnen veroorzaken, en hij kan zulke ongelukken en beschadigingen voorkomen.
- Draag geschikte kleding, zoals een veiligheidsbril, gripvaste, stevige schoenen en gehoorbescherming.

Het verdient aanbeveling veiligheidsschoenen en een lange broek te dragen. Dit is verplicht op grond van diverse plaatselijke veiligheidsvoorschriften en verzekeringsbepalingen. Draag lang haar en loszittende kleding niet los, en draag geen juwelen.

- Controleer of alle aandrijvingen in de NEUTRAALSTAND zijn, de parkeerrem in werking is gesteld en u zich in de bestuurderspositie bevindt voordat u de motor start.
- Houd lichaamsdelen, in het bijzonder uw handen en voeten, uit de buurt van alle bewegende onderdelen.
- Gebruik de machine niet als u ziek, moe of onder de invloed van alcohol of drugs bent.
- Richt de uitworp van de maaier niet op mensen of huisdieren.
- Maai uitsluitend in de achteruitstand, als dat strikt noodzakelijk is. Als u dient te maaien in achteruitstand, kijk dan vóór en tijdens het achteruitrijden achter u en naar beneden om te voorkomen dat u kleine kinderen aanrijdt. Blijf waakzaam en zet de machine af als een kind het werkgebied betreedt.
- Wees uiterst voorzichtig bij het naderen van blinde hoeken, struiken, bomen en andere objecten die het zicht kunnen belemmeren.
- Maai niet in de buurt van steile hellingen, greppels of dijken. De machine kan plotseling omslaan als een wiel over de rand komt, of als de rand afbrokkelt.
- Vervoer nooit passagiers op deze machine.
- Gebruik de machine uitsluitend als het zicht goed is en bij geschikte weersomstandigheden. Gebruik de machine niet als het kan bliksemen.
- Maai niet op nat gras. Als de wielen hun grip verliezen, kan de machine gaan glijden.
- U mag het maaidek nooit omhoogbrengen als de maaimessen draaien.
- Stop de machine en controleer de maaimessen als u een vreemd voorwerp heeft geraakt of als de machine abnormaal begint te trillen. Voer alle noodzakelijke reparaties uit voordat u de machine weer in gebruik neemt.
- Stop de maaimessen wanneer u niet maait, vooral wanneer u over los terrein zoals grind rijdt.
- Verminder uw snelheid en wees voorzichtig als u een bocht maakt of wegen en voetpaden oversteekt met de machine. Verleen altijd voorrang.
- Als de optionele set met wegverlichting gemonteerd is, schakel de waarschuwingsknipperlichten op de machine dan in bij het rijden op de openbare weg, tenzij dit volgens de plaatselijke wetgeving verboden is.
- Schakel de aandrijving van het werktuig uit en stop de motor voordat u bijtankt of de maaihoogte wijzigt.
- Zet de gashendel terug voordat u de motor afzet. Als de machine een brandstofkraan heeft, sluit deze dan als u klaar bent met het gebruik van de machine.
- Laat de motor nooit lopen in een ruimte waar uitlaatgassen zich kunnen verzamelen.
- Laat nooit een draaiende motor onbeheerd achter.
- Doe het volgende voordat u de bestuurdersstoel verlaat:
  - Parkeer de machine op een horizontaal oppervlak.
  - Schakel de aftakas uit en laat de werktuigen zakken.
  - Stel de parkeerrem in werking.
  - Zet de motor af en haal het sleuteltje uit het contact.
  - Wacht totdat alle bewegende onderdelen tot stilstand zijn gekomen.
- Verander de instellingen van de motor niet en laat hem het maximale toerental niet overschrijden. De motor met te hoog toerental laten draaien kan de kans op lichamelijk letsel vergroten.
- De machine niet gebruiken als sleepvoertuig.
- Gebruik alleen door The Toro® Company goedgekeurde accessoires en werktuigen.

Bescherming van de rolbeugel

⚠ WAARSCHUWING

Er is geen omkantelbeveiliging als de rolbeugel omlaag is geklapt.

- **Gebruik de machine niet op oneffen terrein of op een heuvel met een omlaag geklapte rolbeugel.**
- **Doe altijd de veiligheidsgordel om als de rolbeugel omhoog is geklapt en is vergrendeld.**
- **Doe de veiligheidsgordel niet om als de rolbeugel omlaag is geklapt.**
- **Let goed op dat er voldoende ruimte boven de machine is (denk aan takken, deuropeningen, elektrische kabels) voordat u onder een object rijdt en zorg ervoor dat u dit niet raakt.**
- **Klap de rolbeugel uitsluitend omlaag als dit absoluut noodzakelijk is.**
- **Klap de rolbeugel omhoog zodra de ruimte dit toelaat.**
- **Rij langzaam en voorzichtig.**

- Verwijder de rolbeugel **niet** van de machine.
- Zorg dat u de veiligheidsgordel draagt en deze in een noodgeval snel kunt losmaken.
- Houd de rolbeugel in deugdelijke staat door deze regelmatig grondig te controleren op beschadiging, en zorg dat alle bevestigingsmateriaal stevig is vastgedraaid.
- Een beschadigde rolbeugel dient vervangen te worden. Repareer of wijzig de rolbeugel nooit.
- Eventuele veranderingen aan een rolbeugel moeten worden goedgekeurd door The Toro® Company.

De machine veilig gebruiken op hellingen

- Verminder uw snelheid en wees extra voorzichtig op hellingen. Rij op hellingen in de aanbevolen richting. De toestand van het gras kan van invloed zijn op de stabiliteit van de machine.
- Vermijd starten, stoppen of bochten maken op een helling. Als de wielen grip verliezen, moet u de maaimessen uitschakelen en de heuvel langzaam in een rechte lijn afrijden.
- Maak geen scherpe bochten met de machine. Wees voorzichtig als u de machine achteruitrijdt.
- Als u de machine op een helling gebruikt, moeten de maaidekken te allen tijde neergelaten zijn.
- Vermijd bochten maken op hellingen. Als u toch een bocht moet maken, doe dit indien mogelijk langzaam en voorzichtig hellingafwaarts.
- Wees extra voorzichtig als u de machine gebruikt met werktuigen; deze kunnen de stabiliteit van de machine beïnvloeden.

De motor starten en uitschakelen

Belangrijk: Mogelijk moet u het brandstofsysteem ontluchten in de volgende situaties: eerste keer starten van een nieuwe machine, de motor is afgeslagen omdat de brandstof op was, er is onderhoud uitgevoerd aan onderdelen van het brandstofsysteem of deze zijn vervangen.

1. Klap de rolbeugel omhoog en vergrendel hem.
2. Ga zitten op de stoel en maak de veiligheidsgordel vast.
3. Stel de parkeerrem in werking en schakel de aftakas UIT.
4. Haal uw voet van het tractiepedaal en let erop dat het pedaal in de neutraalstand staat.
5. Zet de gashendel op SNEL.
6. Draai de contactschakelaar naar de AAN/VOORGLOEIEN-stand.

   Opmerking: Een automatische tijdschakelaar zorgt ervoor dat de motor 6 seconden wordt voorgegloeid.
7. Na het voorgloeien: draai de contactschakelaar naar de Start-stand, **laat de startmotor maximaal 15 seconden draaien**, laat het contact los als de motor start.

   Opmerking: Als de motor nogmaals moet worden voorgegloeid, draait u het sleuteltje eerst op de UIT-STAND en vervolgens op AAN/VOORGLOEIEN. Herhaal dit indien nodig.
8. Laat de motor stationair of halfgas lopen tot deze opgewarmd is.

   Belangrijk: Als de motor voor de eerste keer wordt gestart, de motorolie is ververst, de motor, transmissie of as een revisiebeurt heeft gehad, moet u de machine 1 tot 2 minuten in de vooruit- en de achteruit-stand laten werken. Controleer ook de werking van de hefhendel en de aftakasschakelaar om er zeker van te zijn dat alle onderdelen naar behoren functioneren. Stuurwiel (bekrachtigd) naar links en naar rechts draaien om de stuurreacties te controleren. Zet vervolgens de motor af, controleer het peil van de vloeistoffen en controleer op olielekken, losse onderdelen en andere defecten.

   ⚠ VOORZICHTIG

   Zet de motor af en wacht totdat alle bewegende delen tot stilstand gekomen zijn voordat u controleert op olielekken, losse onderdelen of andere waarneembare defecten.
9. Uitschakelen van motor: zet de gashendel naar achteren op LANGZAAM, zet de aftakasschakelaar op UIT en draai de contactschakelaar naar UIT. Verwijder het sleuteltje uit het contact om te voorkomen dat de motor per ongeluk start.

Resetten van de aftakas-aandrijving

Opmerking: Als u de bestuurderstoel verlaat terwijl de aftakasschakelaar op AAN staat zal de motor automatisch worden uitgeschakeld.

Resetten van de aftakas-aandrijving:

1. Druk de aftakasschakelaar naar beneden; zie Figuur 22 en Aftakasschakelaar (bladz. 24).
2. Start de motor; zie De motor starten en uitschakelen (bladz. 32).
3. Trek de aftakasschakelaar naar boven; zie Figuur 22 en Aftakasschakelaar (bladz. 24).

Ontluchten van de brandstofinjectiepomp

1. Parkeer de machine op een horizontaal oppervlak.
2. Stel de parkeerrem in werking.
3. Zorg ervoor dat de brandstoftank minstens half vol is.
4. Ontgrendel en open de motorkap.
5. Draai de ontluchtschroef op de brandstofinjectiepomp open (Figuur 34).

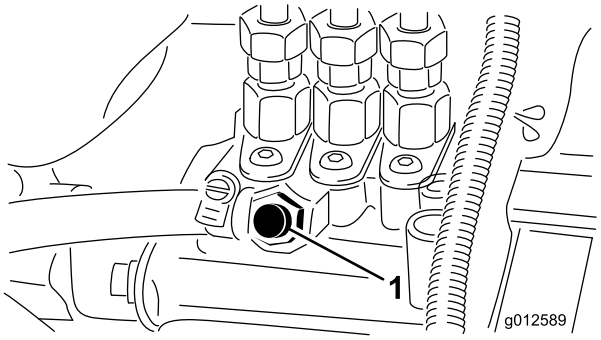

Figuur 34

1. Ontluchtschroef

6. Draai de contactschakelaar naar AAN.

   De elektrische brandstofpomp begint te werken. Hierbij komt er lucht bij de ontluchtschroef naar buiten.

7. Laat de contactschakelaar op AAN totdat er een ononderbroken stroom brandstof bij de ontluchtschroef uitstroomt.

8. Draai de schroef dicht en zet de contactschakelaar op UIT.

   Opmerking: De motor zou moeten starten wanneer u deze procedure uitgevoerd hebt. Indien de motor echter niet start, kan er lucht tussen de injectiepomp en de injectors zitten; zie Ontluchten van de brandstofinjectie-leidingen (bladz. 44).

9. Verwijder brandstof die mogelijk rond de pomp is opgebouwd.

Tips voor bediening en gebruik

- Oefen u in het rijden met de machine voordat u ermee gaat werken, omdat deze machine een hydrostatische transmissie heeft en de eigenschappen ervan anders zijn dan die van sommige gazonmachines. Bij het gebruik van de machine en het maaidek moet u letten op de transmissie, het motortoerental, de belasting van de maaimessen en het belang van de remmen.
- Om ervoor te zorgen dat er tijdens het gebruik steeds voldoende vermogen voor de machine en het maaidek is, moet u met behulp van het tractiepedaal het motortoerental hoog en constant houden. Een goede leidraad is: verlaag de rijsnelheid als de belasting van de maaimessen verhoogt; verhoog de rijsnelheid als de belasting van de messen verlaagt. Hierdoor kan de motor – met behulp van de transmissie – bepalen wat de juiste rijsnelheid is en de snelheid van het mes op het hoge niveau houden dat noodzakelijk is voor een goede maaikwaliteit. Daarom moet u het tractiepedaal laten opkomen als het motortoerental afneemt, en het pedaal langzaam intrappen als het toerental stijgt. Bij het rijden tussen werkplekken, onbelast en met geheven maaidek, zet u de gashendel op SNEL en drukt u het tractiepedaal langzaam volledig in om de hoogste rijsnelheid te verkrijgen.
- Koppel de twee rempedalen aan elkaar voordat u de machine op deze manier verplaatst.
- Een andere eigenschap waarop u moet letten, is het gebruik van de remmen. Met behulp van de remmen kunt u de machine een bocht laten maken; ga echter voorzichtig te werk indien u ze gebruikt, in het bijzonder op zacht of nat gras, omdat het gazon per ongeluk kan scheuren. Met de remmen kunt u ook de richting van het maaidek regelen als u maait langs hekken of soortgelijke objecten. De remmen kunnen ook worden gebruikt om de machine grip te laten houden. In sommige heuvelachtige omstandigheden kan bijvoorbeeld het hoogste wiel slippen en grip verliezen. Als dit gebeurt, trapt u het rempedaal voor het hoogste wiel geleidelijk en met tussenpozen in totdat dit wiel niet meer slipt, waarmee de tractie op het laagste wiel wordt vergroot. Als onafhankelijk remmen ongewenst is activeer dan de vergrendeling tussen het linker- en rechterrempedaal. Hierdoor kunt u gelijktijdig remmen op beide wielen.
- Voordat u de motor uitschakelt: zet alle bedieningsorganen in de VRIJSTAND en zet de gashendel op LANGZAAM. Draai de schakelaar naar UIT om de motor te stoppen.
- De motor zal niet draaien als de koelvloeistof te heet is. Laat de motor en het koelsysteem dan afkoelen en controleer het koelsysteem, zie Controleren van het koelsysteem en peil van de koelvloeistof (bladz. 55).

Na gebruik

Veiligheid na het werk

Algemene veiligheid

- Verwijder gras en vervuiling van het maaidek, de aandrijvingen, de knaldempers en de motor om het brandgevaar te verlagen. Veeg gemorste olie en brandstof op.
- Zorg ervoor dat de brandstofafsluitklep is gesloten als u de machine stalt of transporteert.
- Schakel de aandrijving van het werktuig uit als u de machine transporteert of niet gebruikt.
- Laat de motor afkoelen voordat u de machine in een afgesloten ruimte stalt.
- Stal de machine of het brandstofvat nooit in de buurt van een open vuur, vonken of een waakvlam zoals die van een boiler of een ander apparaat.

De machine duwen of slepen

In een noodgeval kan de machine worden geduwd of gesleept over een zeer korte afstand. Toro raadt echter aan hiervan geen standaardprocedure te maken.

Belangrijk: U mag de machine niet sneller dan met 3 tot 5 km per uur duwen of slepen omdat anders het aandrijfsysteem beschadigd kan raken. Als de machine

over een grote afstand moet worden verplaatst, moet u deze vervoeren op een vrachtwagen of een aanhanger. Als u de machine duwt of sleept, moet de omloopklep geopend zijn.

Open de omloopklep van de hydraulische pomp om de machine te duwen of slepen.

1. Verwijder de stoel en stoelplaat, zie Verwijderen van de stoel en stoelplaat (bladz. 38).
2. De knop van de omloopklep bevindt zich aan de linkerkant van de hydraulische pomp (Figuur 35).

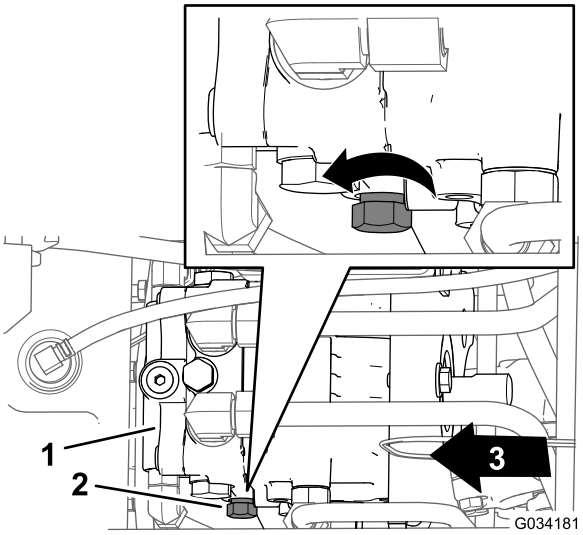

Figuur 35

1. Hydraulische pomp
2. Knop (omloopklep)
3. Voorzijde van de machine

3. Draai de knop 3 omwentelingen linksom (Figuur 35).

   Belangrijk: Draai de knop niet meer dan 3 omwentelingen.

Sluit de omloopklep van de hydraulische pomp om de machine te gebruiken.

1. De knop van de omloopklep bevindt zich aan de linkerkant van de hydraulische pomp (Figuur 35).
2. Draai de knop rechtsom (Figuur 35) tot u weerstand voelt, de omloopklep is dan gesloten.
3. Plaats de stoel en stoelplaat, zie Plaatsen van de stoel en stoelplaat (bladz. 38).

De machine transporteren

- Wees voorzichtig als u de machine inlaadt op een aanhanger of een vrachtwagen of uitlaadt.
- Gebruik een oprijplaat van volledige breedte bij het laden van de machine op een aanhanger of vrachtwagen.
- Zet de machine goed vast met spanbanden, kettingen, kabels of touwen. Zowel de voorste als de achterste spanband moet naar beneden en naar de buitenkant van de machine lopen.

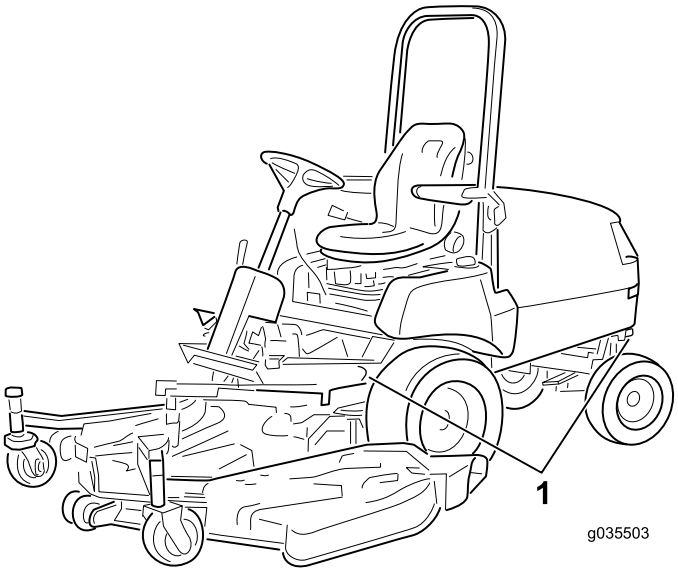

Figuur 36

1. Bindogen

Onderhoud

Opmerking: Op zoek naar een *elektrisch schema* of *hydraulisch schema* van uw machine? Download het schema gratis op www.Toro.com u kunt uw machine zoeken via de link Handleidingen op de hoofdpagina.

Aanbevolen onderhoudsschema

Onderhoudsinterval	Onderhoudsprocedure
Na het eerste bedrijfsuur	• Wielmoeren aandraaien.
Na de eerste 10 bedrijfsuren	• Wielmoeren aandraaien. • De serviceremmen controleren en afstellen. • Controleer de spanning van de riem van de wisselstroomdynamo. • De spanning van de riem van de aftakas controleren. • Vervang het hydraulische vloeistof filter.
Na de eerste 50 bedrijfsuren	• Motorolie verversen en filter vervangen. • De serviceremmen controleren en afstellen. • De spanning van de riem van de aftakas controleren.
Bij elk gebruik of dagelijks	• Controleer de bandenspanning. • Het veiligheidssysteem controleren. • Controleer de luchtfilter-indicator. • Oliepeil controleren. • Controleren van het koelsysteem en peil van de koelvloeistof. • Controleer het motorkapscherm en de radiateur op vervuiling. • Controleren van het hydraulische systeem en vloeistofpeil.
Om de 50 bedrijfsuren	• Lagers en lagerbussen smeren. • Controleer het luchtfilter. • Controleer de aansluitingen van de accukabels. • Controleer het peil van het accuzuur tijdens gebruik. • Remkabels smeren
Om de 150 bedrijfsuren	• Ververs de motorolie verversen en vervang het filter.
Om de 200 bedrijfsuren	• Wielmoeren aandraaien. • Controleren van het smeermiddel van de achteras (alleen Model 30345). • Controleren van het smeermiddel van de tweerichtingskoppeling (alleen Model 30345). • Uitlijning van de achterwielen controleren. • Aantrekken van de bouten van de stuurcilinderbevestiging (alleen Model 30345). • De slangen van het koelsysteem controleren. • Controleren van de riem van de wisselstroomdynamo. • Controleer de spanning van de riem van de wisselstroomdynamo. • De conditie en de spanning van de riem van de aftakas controleren. • Instellen van de tussenruimte van de aftakaskoppeling. • Vervang het hydraulische vloeistof filter.
Om de 400 bedrijfsuren	• De lagers van de achteras smeren • Vervang het voorfilter of de voorfilters (vroeger als de luchtfilter-indicator rood is, en vaker bij het werken in bijzonder vuile of stoffige omstandigheden). Vervang het nafilter elke drie keer dat het voorfilter vervangen wordt. • Vervang de brandstoffilterbus. • Brandstoftank aftappen en reinigen • Brandstofleidingen en -verbindingen controleren. • Verversen van het smeermiddel van de achteras (alleen Model 30345). • Smeerolie van de tweerichtingskoppeling verversen (uitsluitend Model 30345)
Om de 1500 bedrijfsuren	• Vervang loszittende slangen. • Koelsysteem schoonspoelen en koelvloeistof vervangen. • Vervang de hydraulische vloeistof.
Maandelijks	• Controleer het peil van het accuzuur tijdens stalling.

Controlelijst voor dagelijks onderhoud

Gelieve deze pagina te kopiëren ten behoeve van gebruik bij routinecontroles.

Gecontroleerd item	Voor week van:						
	Ma.	Di.	Wo.	Do.	Vr.	Za.	Zo.
Werking van Interlocksysteem controleren							
Zorg ervoor dat de rolbeugel volledig omhooggeklapt en geborgd is.							
Controleren of de grasgeleider omlaag staat							
Werking van de remmen controleren							
Brandstofpeil controleren							
Motoroliepeil controleren							
Koelvloeistofpeil controleren							
Brandstoffilter/Waterafscheider controleren							
Indicator voor verstopping in luchtfilter controleren3							
Radiator en scherm op rommel controleren							
Controleren of motor ongewone geluiden maakt1							
Controleren op ongewone geluiden tijdens gebruik							
Peil van transmissieolie controleren							
Hydraulische slangen controleren op beschadigingen							
Controleren op lekkages							
Bandenspanning controleren							
Werking van instrumenten controleren							
De conditie van maaimessen controleren							
Alle smeerpunten gesmeerd2							
Beschadigde lak bijwerken							

1. Controleer de gloeibougie en de verstuivers, als de motor moeilijk start, buitensporig veel rook afgeeft of ongelijkmatig loopt.
2. Onmiddellijk na elke wasbeurt, ongeacht de voorgeschreven interval.
3. Als de indicator rood is.

Belangrijk: **Zie de gebruikershandleiding van de motor voor verdere onderhoudsprocedures.**

Aantekening voor speciale aandachtsgebieden:		
Controle uitgevoerd door:		
Item	Datum	Informatie

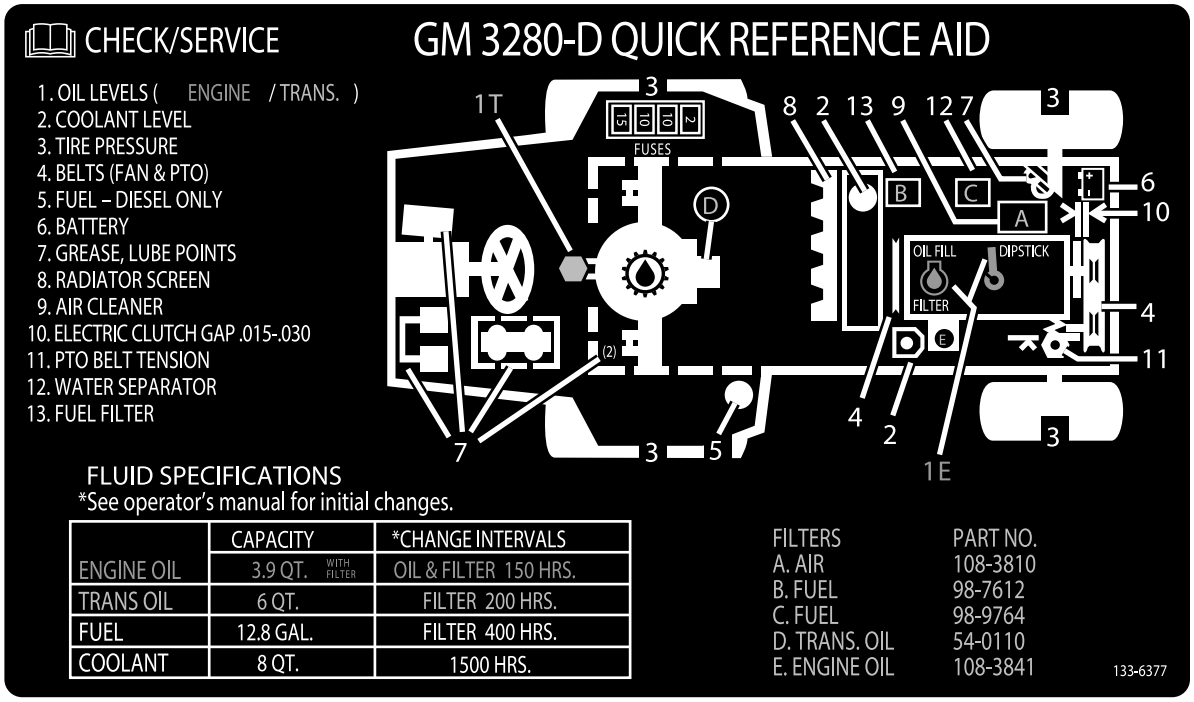

Figuur 37

Onderhoudsschema

Procedures voorafgaande aan onderhoud

Veiligheidmaatregelen voor onderhoudswerkzaamheden

⚠ VOORZICHTIG

Als u het sleuteltje in het contact laat, bestaat de kans dat iemand de motor per ongeluk start waardoor u of andere omstanders ernstig letsel kunnen oplopen.

Verwijder het contactsleuteltje uit het contact voordat u onderhoud uitvoert.

- Zorg ervoor dat alle onderdelen van de machine in goede staat verkeren en alle bevestigingselementen stevig vastzitten, in het bijzonder de bevestigingen van maaimessen. Vervang versleten of beschadigde stickers.
- Laat personeel dat niet bekend is met de instructies, nooit onderhoudswerkzaamheden aan de machine uitvoeren.
- Doe het volgende voordat u de machine gaat afstellen, schoonmaken of repareren:
  1. Plaats de machine op een horizontaal oppervlak.
  2. Zet het tractiepedaal in de stand NEUTRAAL.
  3. Verzeker dat de aftakasschakelaar op UIT staat.
  4. Stel de parkeerrem in werking.
  5. Zet de gashendel op STATIONAIR – LAAG.
  6. Laat het maaidek zakken.
  7. Zet de motor af en haal het sleuteltje uit het contact.
  8. Wacht totdat alle bewegende onderdelen tot stilstand zijn gekomen.
  9. Laat de onderdelen van de machine afkoelen voordat u onderhoudswerkzaamheden uitvoert.

- Als u de machine parkeert, stalt of onbewaakt achterlaat, moet u de maaidekken neerlaten, tenzij u een betrouwbare mechanische vergrendeling gebruikt.
- Voer indien mogelijk geen onderhoudswerkzaamheden uit aan de machine als de motor draait. Als u de motor moet laten draaien terwijl u onderhoudswerkzaamheden aan de machine uitvoert, dient u uw handen, voeten en andere lichaamsdelen, alsook uw kleding uit de buurt te houden van bewegende onderdelen, het uitwerpgebied van de maaier, en de onderkant van de maaidekken.
- Raak geen onderdelen van de machine of werktuigen aan die tijdens het gebruik heet kunnen zijn geworden. Laat deze onderdelen eerst afkoelen voordat u ze afstelt of er onderhouds- of reparatiewerkzaamheden op uitvoert.
- Plaats de machine en/of onderdelen ervan op kriksteunen indien dit nodig is.
- Haal voorzichtig de druk van onderdelen met opgeslagen energie.
- Neem contact op met een erkende Toro-verdeler als er grote reparatiewerkzaamheden moeten worden uitgevoerd aan uw machine of als u hulp nodig hebt.
- Gebruik ter vervanging uitsluitend originele onderdelen en accessoires van Toro. Gebruik ter vervanging nooit onderdelen en accessoires van andere fabrikanten, omdat dit gevaarlijk kan zijn. Dit kan ertoe leiden dat de garantie op het product komt te vervallen.

Toegang tot de hydraulische pomp

Verwijderen van de stoel en stoelplaat

1. Verwijder de 2 flenskopbouten (3/8 x 3/4 inch) waarmee de voorkant van de stoelplaat op het chassis van de machine gemonteerd is (Figuur 38).

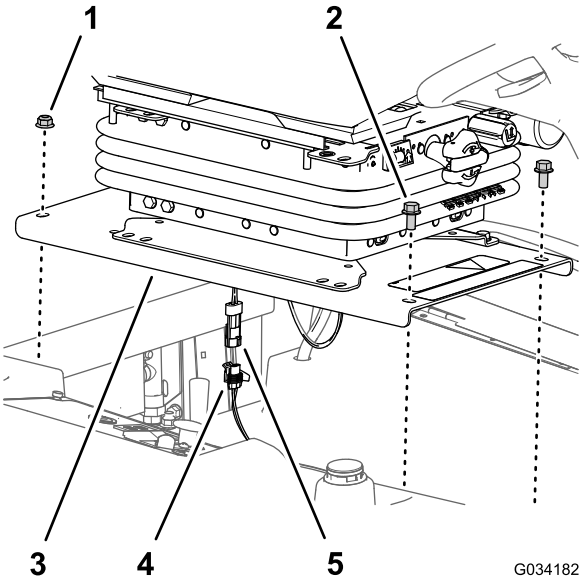

Figuur 38

1. Flensborgmoeren (3/8 inch)
2. Flenskopbouten (3/8 x 3/4 inch)
3. Stoelplaat
4. Connector met 2 buscontacten (kabelboom van de machine)
5. Connector met 2 pencontacten (kabelboom van de stoelschakelaar)

2. Verwijder de 2 flenskop-borgmoeren (3/8 inch) waarmee de achterkant van de stoelplaat op het chassis van de machine gemonteerd is (Figuur 38)
3. Til de stoel gedeeltelijk op.
4. Neem de connector met 2 pencontacten van de stoelschakelaar-kabelboom uit de connector met 2 bussen van de machine-kabelboom (Figuur 38).
5. Plaats de stoel weer op de machine.

Plaatsen van de stoel en stoelplaat

Monteer de stoel na het repareren van de machine en sluiten van de omloopklep van de hydraulische pomp.

1. Lijn de stoel uit met de opening in de brandstoftank.
2. Sluit de connector met 2 pencontacten van de stoelschakelaar-kabelboom aan op de connector met 2 bussen van de machine-kabelboom, zie Figuur 38 van Verwijderen van de stoel en stoelplaat (bladz. 38).
3. Lijn de achterste gaten in de stoelplaat (Figuur 38 in Verwijderen van de stoel en stoelplaat (bladz. 38)) uit met de 2 slotbouten (3/8 x 1 inch) het radiateurprofiel.
4. Monteer de stoelplaat (Figuur 38) op de slotbouten met de 2 flensborgmoeren (3/8 inch) die u heeft verwijderd in stap 2 van Verwijderen van de stoel en stoelplaat (bladz. 38).
5. Lijn de voorste gaten in de stoelplaat (Figuur 38) uit met de draad van de tankstangen.

6. Monteer de stoelplaat (Figuur 38) op de tankstangen met de 2 flenskopbouten (3/8 x 3/4 inch) die u heeft verwijderd in stap 1 van Verwijderen van de stoel en stoelplaat (bladz. 38).
7. Draai de flenskop-borgmoeren en flenskopbouten aan tot 37-45 N·m.
8. Controleer de werking van het veiligheidssysteem; zie Het veiligheidssysteem controleren (bladz. 28).

Smering

Lagers en lagerbussen smeren

Onderhoudsinterval: Om de 50 bedrijfsuren—Lagers en lagerbussen smeren. Bij het gebruik van de machine onder bijzonder stoffige en vuile omstandigheden moeten de lagers en lagerbussen dagelijks worden gesmeerd.

Om de 400 bedrijfsuren/Jaarlijks (houd hierbij de kortste periode aan)—De lagers van de achteras smeren

Te gebruiken vet: lithiumvet nr. 2.

Belangrijk: Bij gebruik in deze omstandigheden kan er vuil terechtkomen in de lagers en lagerbussen, hetgeen tot snellere slijtage kan leiden.

Opmerking: Pomp vet in de smeernippel onmiddellijk na elke wasbeurt, ongeacht de voorgeschreven interval.

1. Veeg de smeernippel schoon zodat er geen ongerechtigheden kunnen binnendringen in het lager of de lagerbus.
2. Pomp vet in het lager of de lagerbus.
3. Veeg overtollig vet af.

De smeerpunten van de lagers en lagerbussen zijn:

- Universele aftakas (Figuur 39)

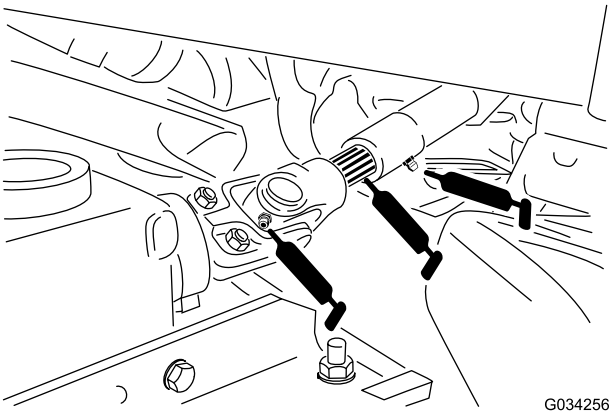

Figuur 39

- Lagerbussen van draaipunt van hefarm (Figuur 40)

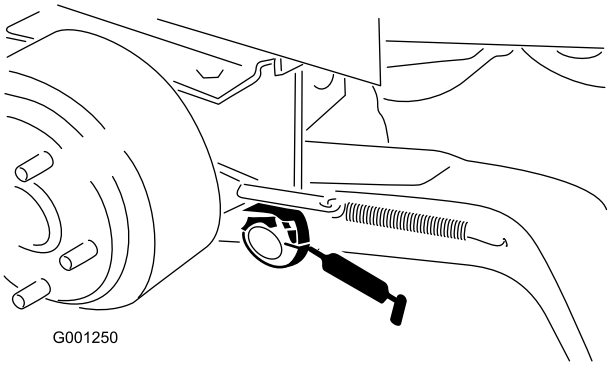

Figuur 40

- Lagerbussen van draaipunt van rem (Figuur 41)

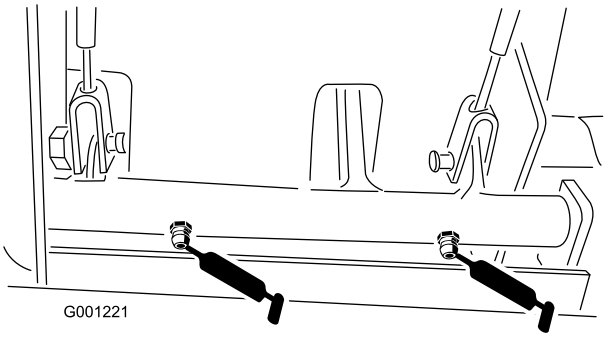

Figuur 41

- Remkabels (aandrijfwiel en uiteinden van rempedalen) (Figuur 41)
- Draaipunt van verlengstuk van aftakas (Figuur 42)

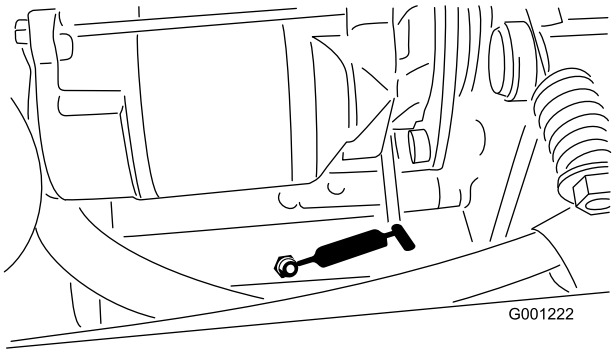

Figuur 42

- Lager van aftakas, achter (Figuur 42)
- Lagerbussen van achterwielas (Figuur 43)

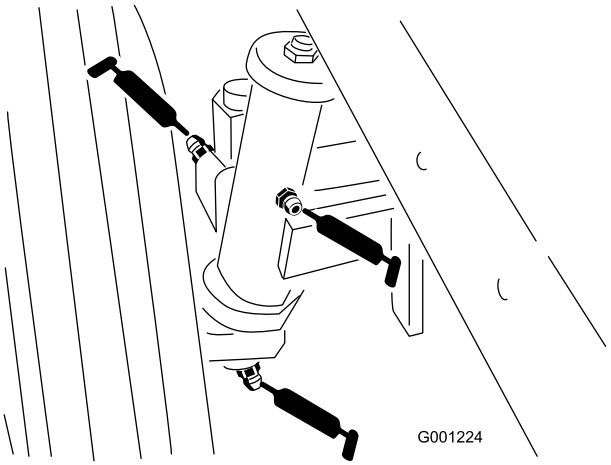

Figuur 43

- Lagerbussen van stuurplaat (Figuur 44)

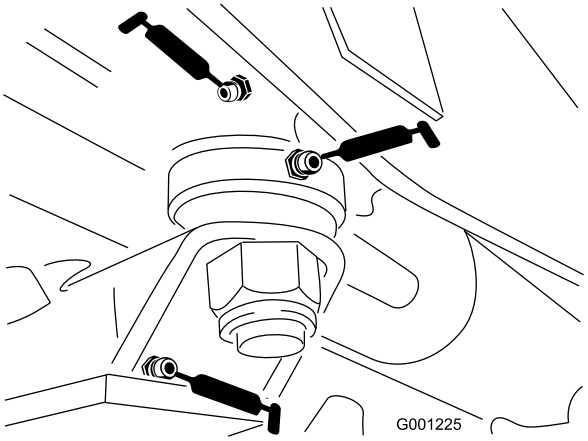

Figuur 44

- Lagerbus van aspen (Figuur 44)
- Aandrijfas (3) (Figuur 45)

Opmerking: Alleen modellen met vierwielaandrijving

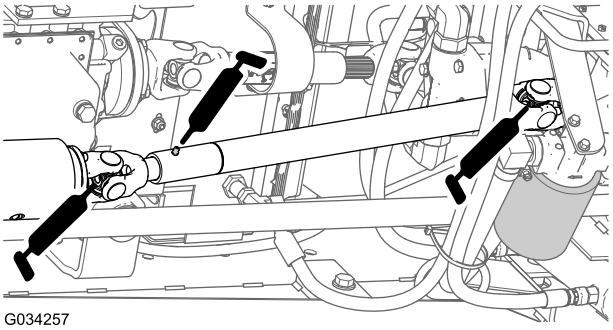

Figuur 45

- Uiteinden van spoorstang (2) (Figuur 46)

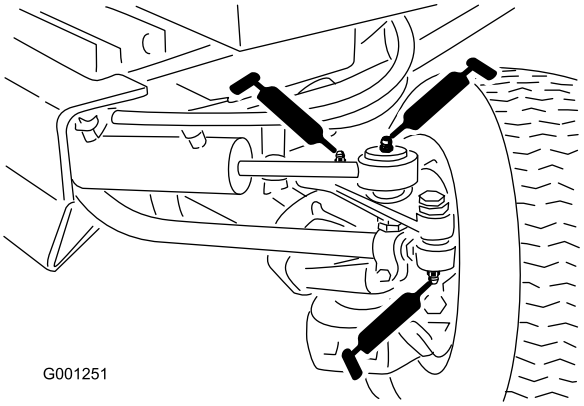

Figuur 46

- Uiteinden van cilinderstang (2) (Figuur 46)
- Draaipunten van besturing (2) (Figuur 46)
- Draaipen van as (Figuur 46)

Opmerking: De levensduur van lagers kan worden bekort door verkeerde wasmethoden. Was de machine niet als deze nog heet is en richt een hogedruk- of hogevolumespuit nooit op de lagers.

Onderhoud motor

Opmerking: Bepaal vanuit de normale bedieningspositie de linker- en rechterzijde van de machine.

Onderhoud van het luchtfilter

Controleer de luchtfilter-indicator

Onderhoudsinterval: Bij elk gebruik of dagelijks

- Controleer de luchtfilterbehuizing op schade die een luchtlek kan veroorzaken. Vervang een beschadigd luchtfilterhuis. Controleer het gehele luchtinlaatsysteem op lekken, beschadiging of losse slangklemmen.
- Vervang het luchtfilter als de luchtfilter-indicator (Figuur 47) rood is. Maak het luchtfilter niet overbodig schoon.

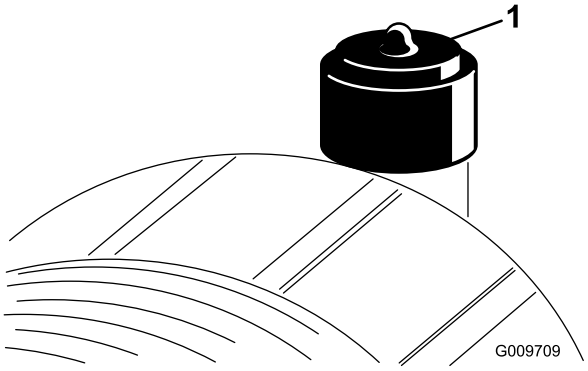

Figuur 47

1. Luchtfilter-indicator

- Zorg ervoor dat het deksel goed vastzit en de luchtfilterbehuizing helemaal afsluit.

Het luchtfilter vervangen

Onderhoudsinterval: Om de 50 bedrijfsuren—Controleer het luchtfilter.

Om de 400 bedrijfsuren—Vervang het voorfilter of de voorfilters (vroeger als de luchtfilter-indicator rood is, en vaker bij het werken in bijzonder vuile of stoffige omstandigheden). Vervang het nafilter elke drie keer dat het voorfilter vervangen wordt.

Belangrijk: Gebruik geen perslucht onder hoge druk, omdat hierdoor vuil via het filter in het inlaatkanaal kan worden geblazen, hetgeen schade kan veroorzaken. Deze reiniging voorkomt dat er vuil in de inlaat terechtkomt als het voorfilter wordt verwijderd.

Belangrijk: Reinig nooit een gebruikt element omdat dit de filtermedia kan beschadigen. Inspecteer het nieuwe filter op transportschade en controleer het uiteinde van het filter, dat goed moet aansluiten, en het filterhuis. Een beschadigd element mag niet worden gebruikt.

Belangrijk: Zorg ervoor dat het deksel goed vastzit en de luchtfilterbehuizing helemaal afsluit.

1. Vervangen van het voorfilter (Figuur 48).

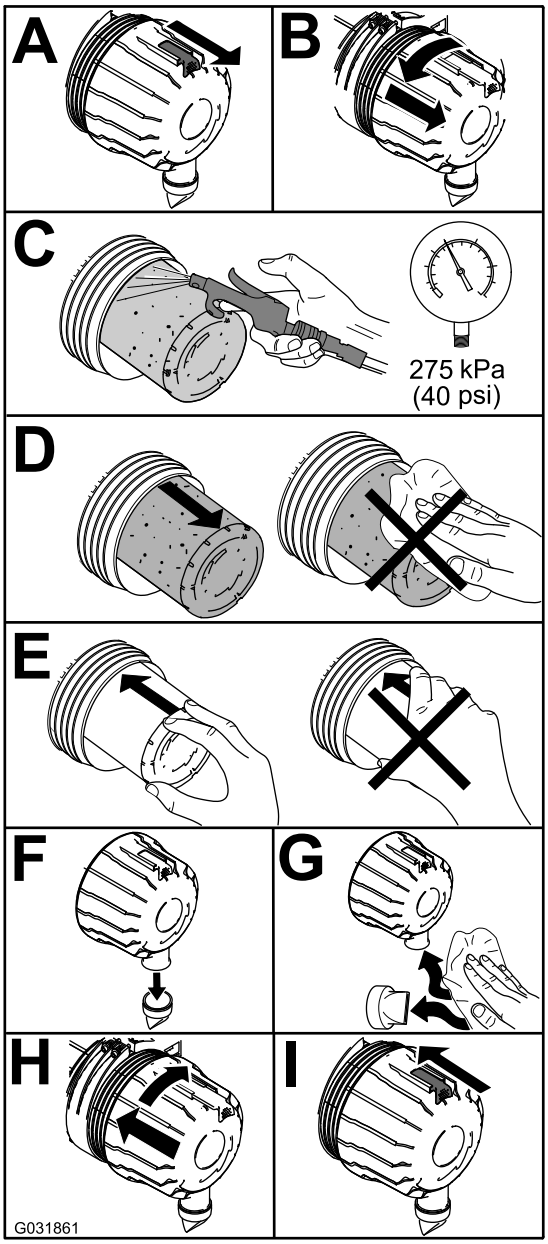

Figuur 48

2. Controleer het nafilter op de aanwezigheid van stof en vervuiling (Figuur 49).

   Belangrijk: Probeer nooit een nafilter te reinigen (Figuur 49). Plaats steeds een nieuw nafilter als het voorfilter 3 onderhoudsbeurten heeft gehad.

   Opmerking: Vervang het nafilter als het vuil is.

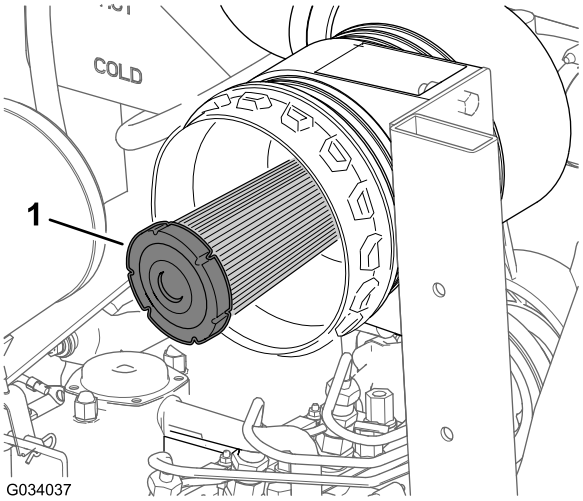

Figuur 49

1. Nafilter

3. Reset de luchtfilter-indicator als deze rood aangeeft; zie Figuur 47 in Controleer de luchtfilter-indicator (bladz. 41).

Motorolie verversen

De motor wordt verzonden met olie in het carter.

Carterinhoud: ongeveer 3,8 l met het filter.

Motorolie:

- **Motorolie-type –** API klasse CH-4, CI-4 of hoger.
- **Motorolie-viscositeit**
  - Aanbevolen olie: SAE 15W-40 (boven -18 °C)
  - Alternatieve olie: SAE 10W-30 of 5W-30 (voor alle temperaturen)

Opmerking: Toro Premium motorolie is verkrijgbaar bij uw dealer met een viscositeit van 15W-40 of 10W-30. Zie de onderdelencatalogus voor de onderdeelnummers.

Het motoroliepeil controleren

Onderhoudsinterval: Bij elk gebruik of dagelijks Controleer het motoroliepeil voordat u de motor voor het eerst start en daarna dagelijks.

Opmerking: De beste tijd om de motorolie te controleren is wanneer de motor koud is voordat deze is gestart voor de dag. Als hij al heeft gedraaid, moet u de olie eerst terug laten lopen gedurende tenminste 10 minuten voordat u controleert. Als het olieniveau op of onder de bijvulmarkering ADD op de peilstok staat, vul dan olie bij om het olieniveau bij de volmarkering FULL te brengen. Niet te vol vullen. Als het oliepeil zich tussen de twee markeringen FULL en ADD bevindt, hoeft u geen olie bij te vullen.

1. Zet de machine op een vlakke ondergrond, stel de parkeerrem in werking, laat het maaidek zakken, schakel de motor uit, en verwijder het contactsleuteltje uit het contact.

2. Open de motorkap.
3. Controleer het oliepeil zoals wordt getoond in Figuur 50.

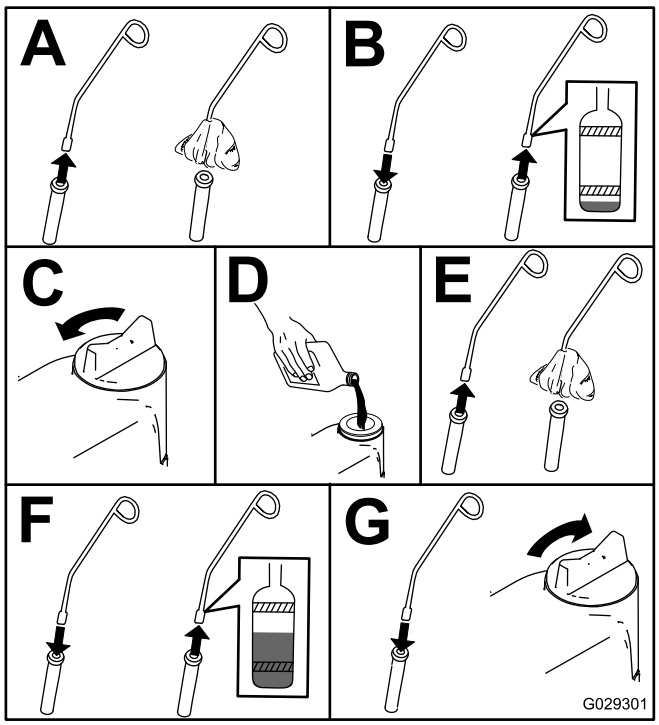

Figuur 50

4. Als het oliepeil beneden de Vol-markering staat, verwijdert u de vuldop (Figuur 51) en vult u bij met olie totdat het oliepeil de Vol-markering op de peilstok bereikt. **Niet te vol vullen.**.

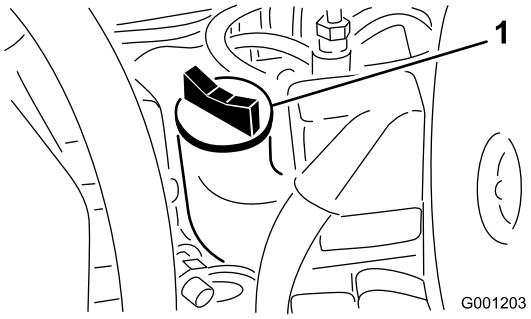

Figuur 51

1. Vulbuis

5. Plaats de vuldop en sluit de motorkap.

Motorolie verversen en filter vervangen

Onderhoudsinterval: Na de eerste 50 bedrijfsuren

Om de 150 bedrijfsuren

Laat indien mogelijk de motor lopen vlak voordat u de olie ververst. Warme olie stroomt gemakkelijker en voert verontreinigingen beter mee.

1. Plaats de machine op een horizontaal oppervlak.
2. Open de motorkap.
3. Plaats een opvangbak onder het carter en recht onder de aftapplug (Figuur 52).

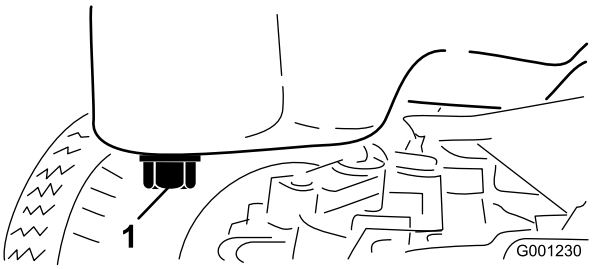

Figuur 52

1. Aftapplug

4. Reinig de omgeving van de aftapplug.
5. Verwijder de aftapplug en laat de olie in de opvangbak lopen.
6. Verwijder en vervang het oliefilter (Figuur 53).

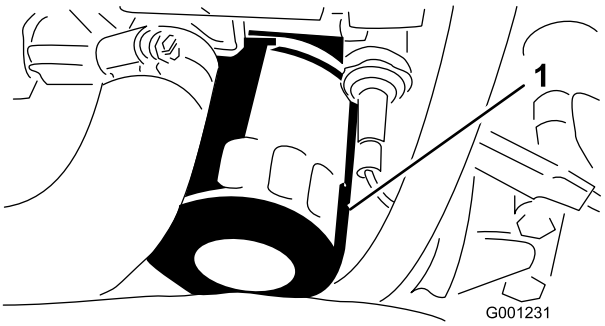

Figuur 53

1. Oliefilter

7. Plaats de aftapplug en veeg eventueel gemorste olie weg.
8. Vul het carter met geschikte olie; zie Motorolie verversen (bladz. 42).

Onderhoud brandstofsysteem

Opmerking: Zie Brandstof bijvullen (bladz. 29) voor de aanbevolen brandstof.

⚠ GEVAAR

In bepaalde omstandigheden zijn dieselbrandstof en brandstofdampen uiterst ontvlambaar en explosief. Brand of explosie van brandstof kan brandwonden of materiële schade veroorzaken.

Rook nooit wanneer u met brandstof bezig bent en houd de brandstof weg van open vlammen of vonken.

Onderhoud van de waterafscheider

Onderhoudsinterval: Om de 400 bedrijfsuren

Verwijder dagelijks het water of ander vuil uit de waterafscheider (Figuur 54). Vervang de filterbus om de 400 bedrijfsuren.

1. Plaats een schone opvangbak onder het brandstoffilter.
2. Draai de aftapplug onder de filterbus los (Figuur 54).

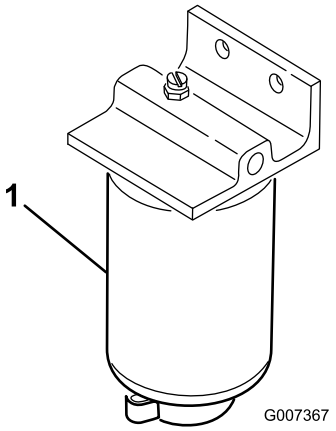

Figuur 54

1. Filterbus

3. Reinig de omgeving van de plaats waar de filterbus wordt gemonteerd.
4. Verwijder de filterbus en reinig de plaats waar deze wordt gemonteerd.
5. Smeer schone olie op de pakking van de filterbus.
6. Monteer de filterbus met de hand totdat de pakking contact maakt en draai deze vervolgens nog een halve slag verder.
7. Draai de aftapplug onder de filterbus vast.

Brandstoftank reinigen

Onderhoudsinterval: Om de 400 bedrijfsuren/Jaarlijks (houd hierbij de kortste periode aan)—Brandstoftank aftappen en reinigen

De tank moet worden afgetapt en gereinigd als het brandstofsysteem vervuild raakt of wanneer u de machine voor langere tijd gaat stallen. Gebruik schone dieselbrandstof om de tank uit te spoelen.

Brandstofleidingen en -verbindingen controleren

Onderhoudsinterval: Om de 400 bedrijfsuren/Jaarlijks (houd hierbij de kortste periode aan)

Inspecteer de brandstofleidingen op slijtage, beschadigingen of loszittende verbindingen.

Ontluchten van de brandstofinjectie-leidingen

Opmerking: Voer deze procedure alleen uit als het brandstofsysteem is ontlucht met behulp van de normale ontluchtingsprocedures en de motor niet start; zie Ontluchten van de brandstofinjectiepomp (bladz. 32).

1. Maak de leidingmoer van verstuiver nr. 1 los op de injectiepomp (Figuur 55).

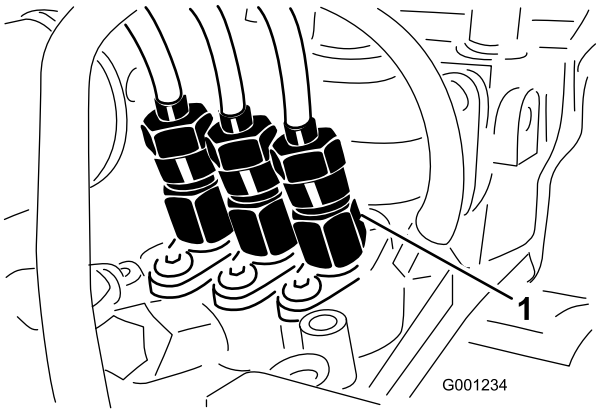

Figuur 55

1. Verstuiver nr. 1

2. Zet de gashendel op SNEL.
3. Draai de contactschakelaar naar START en kijk naar de brandstof die bij de leidingmoer uitstroomt.
4. Als er een ononderbroken stroom brandstof is zet u het contact op UIT.
5. Zet de leidingmoer weer vast.
6. Verwijder brandstof rond de verstuiver en injectiepomp.
7. Herhaal stappen 1 tot en met 6 voor de andere verstuivers.

Onderhoud elektrisch systeem

Veiligheid van het elektrisch systeem

- Koppel de accu af voordat u reparaties aan de machine verricht. Maak eerst de minpool van de accu los en daarna de pluspool. Bevestig eerst de pluspool van de accu en daarna de minpool.
- Accuzuur is giftig en kan brandwonden veroorzaken. Voorkom contact met uw huid, ogen en kleding. Bescherm uw gezicht, ogen en kleding als u werkzaamheden verricht aan de accu.
- Accugassen kunnen ontploffen. Houd sigaretten, vonken en open vuur uit de buurt van de accu.
- Laad de accu's op in een open, goed geventileerde ruimte, uit de buurt van vonken en open vuur. Haal de oplader uit het stopcontact voordat u de accu aan- of loskoppelt. Draag beschermende kleding en gebruik geïsoleerd gereedschap.
- Gebruik geen hogedrukreiniger in de buurt van elektronische onderdelen.

WAARSCHUWING

CALIFORNIË
Proposition 65 Waarschuwing

Accuklemmen, accupolen en dergelijke onderdelen bevatten lood en loodverbindingen. Van deze stoffen is bekend dat ze kanker en schade aan de voortplantingsorganen veroorzaken. Was altijd uw handen nadat u met deze onderdelen in aanraking bent geweest.

Onderhoud van de accu

Controleer de aansluitingen van de accukabels

Onderhoudsinterval: Om de 50 bedrijfsuren—Controleer de aansluitingen van de accukabels.

⚠ WAARSCHUWING

Accupolen of metalen gereedschappen kunnen kortsluiting maken met metalen onderdelen van de machine, waardoor vonken kunnen ontstaan. Hierdoor kunnen accugassen tot ontploffing komen en lichamelijk letsel veroorzaken.

- **Zorg ervoor dat bij het verwijderen of monteren van de accu de accupolen niet in aanraking komen met metalen onderdelen van de machine.**
- **Voorkom dat metalen gereedschappen kortsluiting veroorzaken tussen de accupolen en metalen onderdelen van de machine.**

- De accukabels moeten stevig op de accupolen zitten zodat ze goed contact maken.
- Bij corrosie moet u de volgende handelingen uitvoeren:

⚠ WAARSCHUWING

Als accukabels verkeerd worden verbonden, kan dit schade aan de machine en de kabels tot gevolg hebben en vonken veroorzaken. Hierdoor kunnen accugassen tot ontploffing komen en lichamelijk letsel veroorzaken.

- **Maak altijd de minkabel (zwart) van de accu los voordat u de pluskabel (rood) losmaakt.**
- **Sluit altijd de pluskabel (rood) van de accu aan voordat u de minkabel (zwart) aansluit.**

1. Open de motorkap; zie Openen van de motorkap (bladz. 26).
2. Maak de minkabel (-) los van de accupool (Figuur 56).

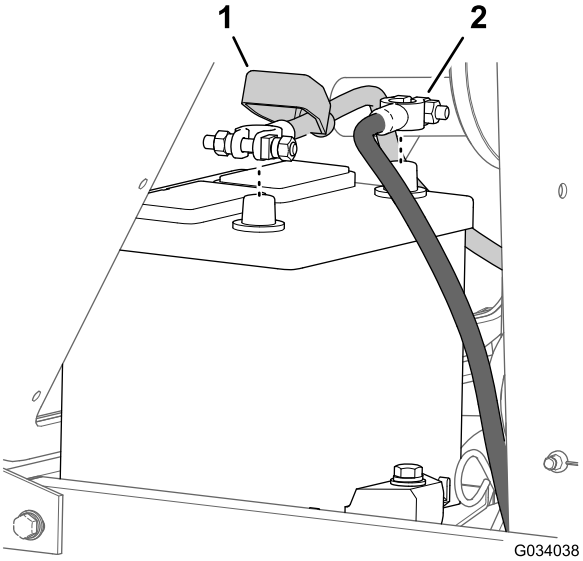

Figuur 56

1. Isolerende kap (pluskabel van de accu)
2. Minkabel van de accu

3. Schuif de isolerende kap weg van de kabelklem (Figuur 56).
4. Maak de pluskabel (+) los van de accupool (Figuur 56).
5. Schraap de polen en klemmen afzonderlijk schoon.
6. Breng wat vaseline aan op de kabelklemmen.
7. Sluit de kabels aan, de pluskabel (+) op de pluspool van de accu (Figuur 56).
8. Sluit de minkabel aan op de minpool van de accu (Figuur 56).

Controleren van het accuzuur

Onderhoudsinterval: Om de 50 bedrijfsuren

Maandelijks

⚠ GEVAAR

Accuzuur bevat zwavelzuur; dit is een dodelijk gif dat ernstige brandwonden veroorzaakt.

- **U mag accuzuur nooit inslikken en moet elk contact met huid, ogen of kleding vermijden. Draag een veiligheidsbril en rubberhandschoenen om uw ogen en handen te beschermen.**
- **Vul de accu alleen bij op plaatsen waar schoon water aanwezig is om indien nodig uw huid af te spoelen.**

Opmerking: Indien de machine wordt opgeslagen in een zeer hete omgeving, zal de accu sneller ontladen dan wanneer de machine in een koele omgeving wordt opgeslagen.

1. Zorg dat het accuzuur een soortelijk gewicht heeft tussen 1,265 en 1,299.
2. U kunt het peil in de cellen bijhouden met gedestilleerd of gedemineraliseerd water.

   Opmerking: Vul de cellen niet hoger dan de onderkant van de sleufring in elke cel.
3. Reinig de bovenkant van de accu af ten toe, als volgt:

   Belangrijk: Verwijder nooit de vuldoppen als u de accu reinigt.

   A. Reinig de bovenkant van de accu met een borstel gedoopt in een oplossing van ammonia of natriumbicarbonaat.

   B. Spoel de bovenkant met schoon water.

Toegang tot de zekeringhouder en Standard Control Module

Verwijderen van het bedieningspaneel

1. Verwijder de 4 schroeven waarmee bedieningspaneel op de brandstoftank bevestigd is (Figuur 57).

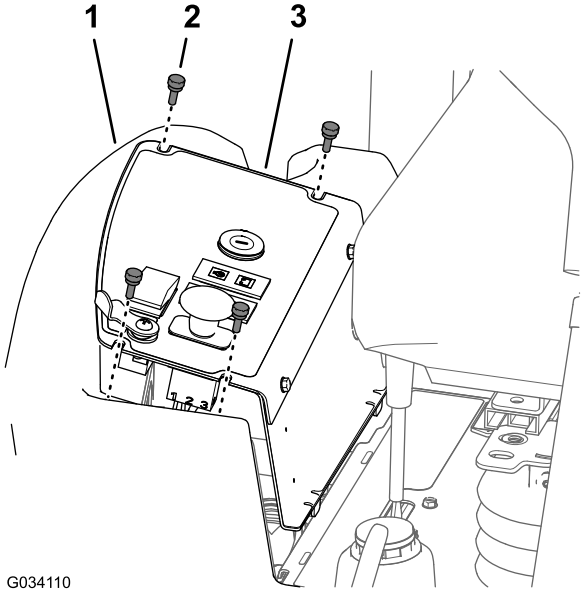

Figuur 57

1. Brandstoftank
2. Duimschroef
3. Bedieningspaneel

2. Til het bedieningspaneel op (Figuur 57).
3. Indien nodig: maak de connectors los van de schakelaars en waarschuwingslampjes om toegang te krijgen tot de zekeringhouder en de Standard Control Module.

Monteren van het bedieningspaneel

1. Sluit de connectors die in u stap 3 van Verwijderen van het bedieningspaneel (bladz. 46) heeft losgemaakt weer aan op de schakelaars en waarschuwingslampjes.
2. Lijn de 2 nokken aan de onderkant van het zijpaneel uit met de 2 sleuven in het frame voor het bedieningspaneel (Figuur 58).

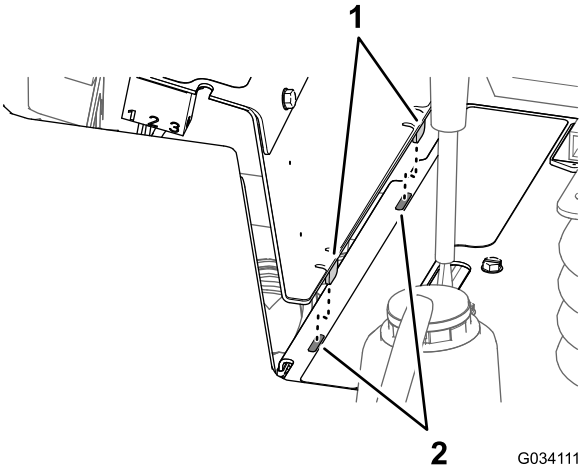

Figuur 58

1. Nokken (zijpaneel)
2. Sleuven (frame – bedieningspaneel)

3. Lijn de sleuven aan de bovenkant van het bedieningspaneel uit met de gaten in de flens van de brandstoftank (Figuur 57).
4. Bevestig het bedieningspaneel op de flens van de brandstoftank met de 4 duimschroeven (Figuur 57) die u in stap 1 van Verwijderen van het bedieningspaneel (bladz. 46) verwijderd hebt.

Toegang tot de zekeringen

De zekeringhouder en zekeringen bevinden zich onder het bedieningspaneel (Figuur 59).

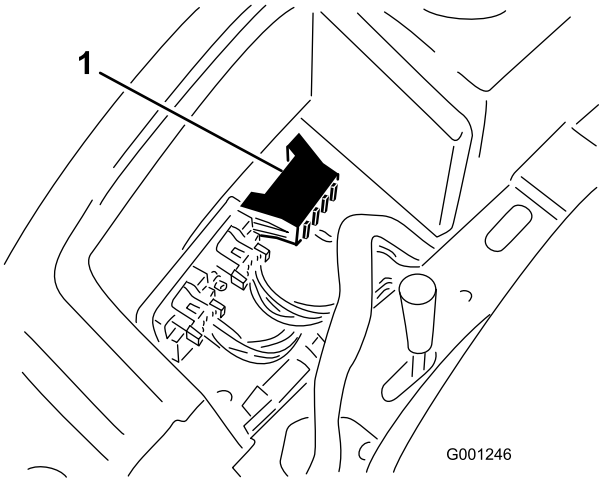

Figuur 59

1. Zekeringhouder

Standard Control Module (SCM)

Belangrijk: Hieronder volgt een korte beschrijving van de Standard Control Module. Voor het foutzoeken met betrekking tot de module wordt u verwezen naar de *Onderhoudshandleiding* van de machine.

De Standard Control Module (SCM) controleert en regelt de normale elektrische functies van de machine.

Ingangen en uitgangen worden aangegeven door gele LED-controlelampjes die zijn aangebracht op de printplaat.

De SCM controleert de toestand van de volgende ingangen (inputs):

- Bedieningsorganen in de neutraal-stand
- Stand van de parkeerrem
- Bediening van de aftakas
- Starten van de motor
- Hoge temperatuur

De SCM uitgangen (outputs) besturen onder andere:

- De aftakas, startmotor en de ETR-spoelen (ETR = energize to run = bekrachtigd voor het bedrijf)
- De output-LEDs controleren de conditie van de relais en geven aan dat er elektrische spanning op een van de drie contactpunten voor de output is.

Opmerking: De SCM is niet aangesloten op een externe computer of een handtoestel, kan niet opnieuw worden geprogrammeerd en registreert geen periodieke gegevens over storingen en problemen.

Des sticker op de SCM bevat uitsluitend symbolen. Het output-vak bevat symbolen voor de LED's van de drie outputs. Alle andere LEDs zijn inputs. Op de onderstaande tabel staan de symbolen.

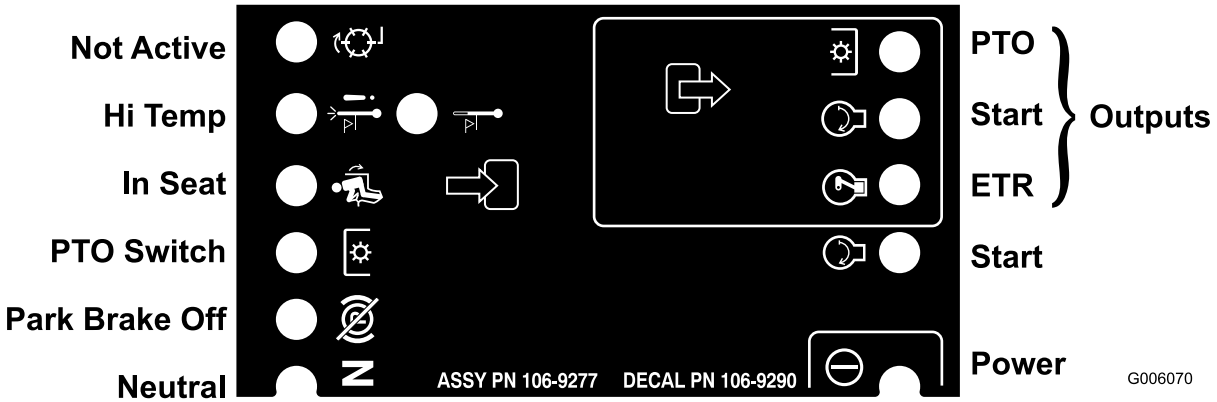

Figuur 60

Elke rij op de onderstaande tabel geeft de input- en output-vereisten voor elke specifieke functie van het product aan. De functies van het product worden vermeld in de linkerkolom. De symbolen geven de conditie van een specifiek circuit aan zoals: geactiveerd voor spanning, gesloten om massa te maken en geopend om massa te maken.

Symbolen op de Standard Control Module

		Ingangen							Uitgangen		
Functie	Voeding ingeschakeld	In neutraalstand	Start Aan	Rem Aan	Aftakas Aan	In Stoel	Uitschakeling hoge temperatuur	Waarschuwing hoge temperatuur	Start	ETR	Aftakas
Start	—	—	+	⊗	⊗	—	⊗	⊗	+	+	⊗
Lopen (machine Uit)	—	—	⊗	⊗	⊗	⊗	⊗	⊗	⊗	+	⊗
Lopen (machine Aan)	—	⊗	⊗	—	⊗	—	⊗	⊗	⊗	+	⊗
Maaien	—	⊗	⊗	—	—	—	⊗	⊗	⊗	+	+
Waarschuwing hoge temperatuur	—		⊗				⊗	— (A)	+	+	⊗
Uitschakeling hoge temperatuur	—		⊗				—		⊗	⊗	⊗

(-) Geeft aan dat een circuit is gesloten om massa te maken. (LED AAN)

(⊗) Geeft aan dat een circuit is geopend om massa te maken of is gedeactiveerd (LED UIT)

(+) Geeft aan dat een circuit is geactiveerd (koppelingspoel, solenoïde of input voor starten (LED AAN)

Een leeg vakje geeft aan dat de tabel niet van de toepassing is op een circuit.

(A) Input voor aftakas moet worden opgestart nadat de motor is afgekoeld (cyclus sleuteltjes op Aan-Uit)

Onderhoud van de kabelboom

Om corrosie van de kabelklemmen te voorkomen, moet u een laagje Grafo 112X-vet (Toro-onderdeelnr. 505-47) op de binnenkant van alle kabelboomstekkers smeren wanneer u de kabelboom vervangt.

Belangrijk: Als u werkzaamheden aan het elektrische systeem verricht, moet u altijd de accukabels, de min (-) kabel eerst, loskoppelen om mogelijk beschadiging van de bedrading tengevolge van kortsluiting te voorkomen.

Onderhoud aandrijfsysteem

Wielmoeren aandraaien

Onderhoudsinterval: Na het eerste bedrijfsuur

Na de eerste 10 bedrijfsuren

Om de 200 bedrijfsuren

Aantrekkoppel van de wielmoeren: 102-108 N·m

Trek de wielmoeren van de voor- en achterwielen kruiselings aan tot het aangegeven koppel, zoals in Figuur 61.

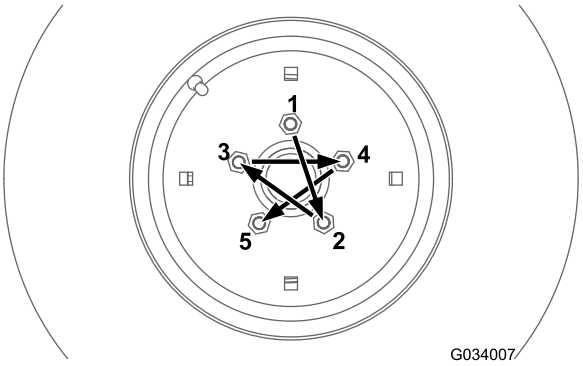

Figuur 61

Onderhoud van de achteras (alleen Model 30345)

Smeermiddel voor de achteras: SAE 80W-90 tandwielolie

Controleren van het smeermiddel van de achteras (alleen Model 30345)

Onderhoudsinterval: Om de 200 bedrijfsuren Controleer het smeermiddel van de achteras voordat de machine voor het eerst wordt gebruikt, en daarna elke 200 uur.

De achteras heeft 3 afzonderlijke reservoirs die gebruikmaken van SAE 80W-90 tandwielolie. Hoewel deze in de fabriek zijn gevuld dient het peil te worden gecontroleerd voordat de machine voor het eerst wordt gebruikt.

1. Plaats de machine op een horizontaal oppervlak.
2. Verwijder de controleplug uit de behuizing in het midden van de as en de vul/controlepluggen van de twee buitenste behuizingen (Figuur 62 en Figuur 63).

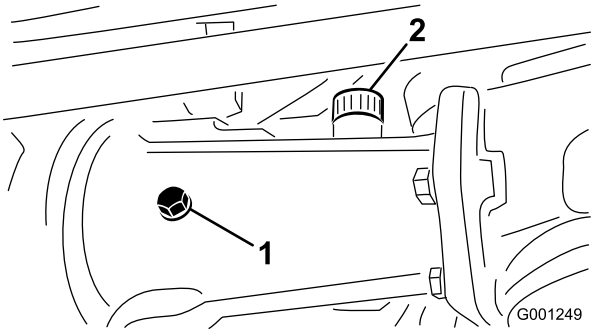

Figuur 62

1. Controleplug
2. Vulplug

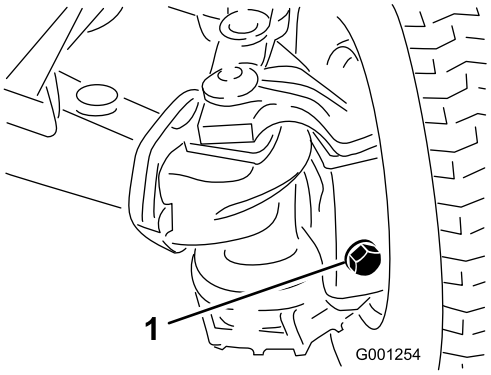

Figuur 63

1. Vul/controleplug (buitenste behuizingen – 1 aan elk uiteinde van de as)

3. Controleer dat het smeermidel de schroefdraad onderaan elk pluggat bereikt (Figuur 62 en Figuur 63).
4. Als het peil van het smeermidel te laag is, handel dan als volgt: en
   A. Voor het vullen van de behuizing in het midden van de as: verwijder de plug (Figuur 62).
   B. Voeg het voorgeschreven smeermidel toe aan het asreservoir(s) totdat het smeermidel de onderkant van de controlegaten bereikt (Figuur 62 en Figuur 63).
   C. Indien de plug van de behuizing in het midden van de as verwijderd is: breng PTFE afdichtingsmiddel aan op de draad van de vulplug en monteer deze in de behuizing (Figuur 62).
5. Breng PTFE afdichtingsmiddel aan op de draad van de controleplug van de behuizing in het midden van de as en de vul/controlepluggen van de 2 behuizingen aan het einde van de as (Figuur 62).
6. Plaats de controleplug terug in de behuizing in het midden van de as en de vul/controlepluggen in de 2 behuizingen aan het einde van de as (Figuur 62 en Figuur 63).

Verversen van het smeermiddel van de achteras (alleen Model 30345)

Onderhoudsinterval: Om de 400 bedrijfsuren

1. Plaats de machine op een horizontaal oppervlak.
2. Maak het gebied rond de 3 aftappluggen (Figuur 64) schoon.

   Opmerking: Er is 1 plug in elke behuizing aan het einde van de as en 1 plug in behuizing in het midden van de as.

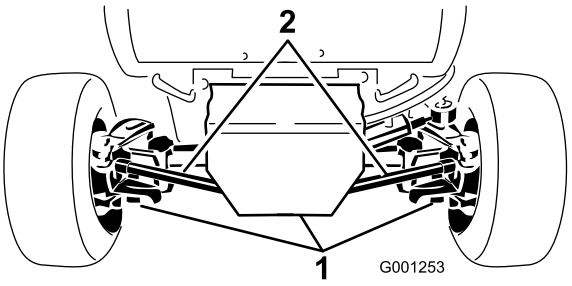

Figuur 64

1. Aftapplug (3)

3. Plaats een opvangvat onder de aftapplug, verwijder de plug, en laat de olie er volledig uitlopen.
4. Breng PTFE afdichtingsmiddel aan op de schroefdraad van de aftapplug en monteer deze op de as.
5. Herhaal stap 3 en 4 voor de overige 2 aftappluggen.
6. Verwijder de controleplug uit de behuizing in het midden van de as en de vul/controlepluggen van de 2 behuizingen aan het einde van de as.
7. Voeg het voorgeschreven smeermiddel toe aan de reservoirs van de as totdat het smeermidel de onderkant van de schroefdraad van de controlepluggen bereikt. Voor de specificaties van het smeermidel zie Onderhoud van de achteras (alleen Model 30345) (bladz. 49).
8. Breng PTFE afdichtingsmiddel aan de draad van de controleplug van de behuizing in het midden van de as en de vul/controlepluggen van de 2 behuizingen aan het einde van de as, zie Figuur 62 en Figuur 63 in Controleren van het smeermiddel van de achteras (alleen Model 30345) (bladz. 49).
9. Plaats de controleplug terug in de behuizing in het midden van de as en de vul/controlepluggen in de 2 behuizingen aan het einde van de as, zie Figuur 62 en Figuur 63 in Controleren van het smeermiddel van de achteras (alleen Model 30345) (bladz. 49).

Onderhoud van de tweerichtingskoppeling

Smeermidel van de koppeling: Mobilfluid 424™

Belangrijk: Gebruik geen motorolie (zoals 10W30) in de tweerichtingskoppeling. Slijtwerende en EP-toevoegingen hebben een negatieve invloed op de werking van de koppeling.

Opmerking: Bepaal vanuit de normale bedieningspositie de linker- en rechterzijde van de machine.

Controleren van het smeermiddel van de tweerichtingskoppeling (alleen Model 30345)

Onderhoudsinterval: Om de 200 bedrijfsuren
Controleer het smeermiddel van de tweerichtingskoppeling voordat de machine voor het eerst wordt gebruikt, en daarna elke 200 uur.

1. Plaats de machine op een horizontaal oppervlak.
2. Draai de koppeling (Figuur 65) zodanig dat de controleplug op 4 uur staat.

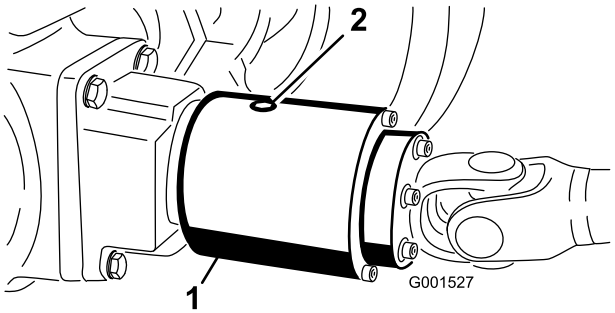

Figuur 65
De controleplug is afgebeeld in de 12-uurstand.

1. Tweerichtingskoppeling 2. Controleplug

3. Verwijder de controleplug.

   Opmerking: Het vloeistofpeil moet de opening in de koppeling bereiken.
4. Als het vloeistofpeil laag is, voeg dan de voorgeschreven vloeistof toe aan de behuizing van de tweerichtingskoppeling, tot deze ongeveer 1/3 vol is.
5. Breng PTFE afdichtingsmiddel aan op de schroefdraad van de controleplug.
6. Plaats de controleplug terug in de behuizing.

Controleren van het smeermiddel van de tweerichtingskoppeling (alleen Model 30345)

Onderhoudsinterval: Om de 400 bedrijfsuren

1. Plaats de machine op een horizontaal oppervlak.
2. Reinig de omgeving van de controleplug op de tweerichtingskoppeling.

3. Draai de koppeling zodanig dat de controleplug naar beneden wijst (Figuur 66).

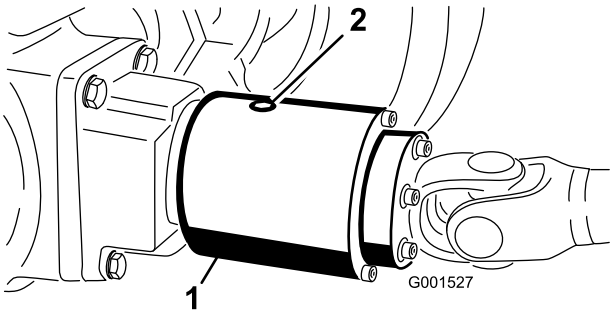

Figuur 66

1. Tweerichtingskoppeling
2. Controleplug

4. Verwijder de controleplug, zodat alle smeerolie kan wegvloeien in een opvangbak.
5. Draai de koppeling zodanig dat de controleplug op vier uur staat.
6. Voeg de voorgeschreven vloeistof toe totdat deze het gat met schroefdraad in behuizing bereikt.

   Opmerking: De koppeling moet voor ongeveer 1/3 gevuld zijn.
7. Breng PTFE afdichtingsmiddel aan op de schroefdraad van de controleplug.
8. Plaats de controleplug terug in de behuizing.

Uitlijning van de achterwielen

Uitlijning van de achterwielen controleren

Onderhoudsinterval: Om de 200 bedrijfsuren

1. Plaats de machine op een horizontaal oppervlak, stel de parkeerrem in werking, en verwijder het contactsleuteltje uit het contact.
2. Draai het stuurwiel zodanig dat de achterwielen recht naar voren wijzen.
3. Meet de hart-op-hart afstanden ter hoogte van de wielnaaf, aan de voor- en achterkant van de achterwielen.

   Opmerking: Als de achterwielen goed uitgelijnd zijn dan steken ze niet naar buiten of naar binnen.
4. Als ze dat wel doen, lijn de wielen dan als volgt uit:
   - Uitlijning van de achterwielen (Model 30344) (bladz. 51).
   - Uitlijning van de achterwielen (Model 30345) (bladz. 51).

Uitlijning van de achterwielen (Model 30344)

1. Maak de contramoeren aan beide uiteinden van de linker- en rechter-spoorstangen los.
2. Stel beide spoorstangen af totdat de afstand hart-op-hart aan de voorzijde en achterzijde van de achterwielen gelijk is (Figuur 67).
3. Als de achterwielen correct zijn afgesteld, draait u de contramoeren vast tegen de spoorstangen.

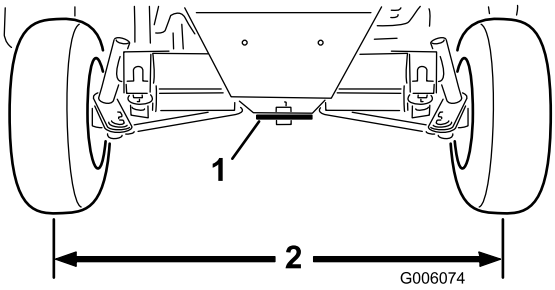

Figuur 67

1. Stuurplaat
2. Gelijke afstand aan voor- en achterkant van de wielen

Uitlijning van de achterwielen (Model 30345)

1. Verwijder de borgpen en kasteelmoer waarmee een kogelkoppeling van de stuurstang is verbonden met de bevestigingsbeugel op de as en maak de kogelkoppeling los van de as (Figuur 68).

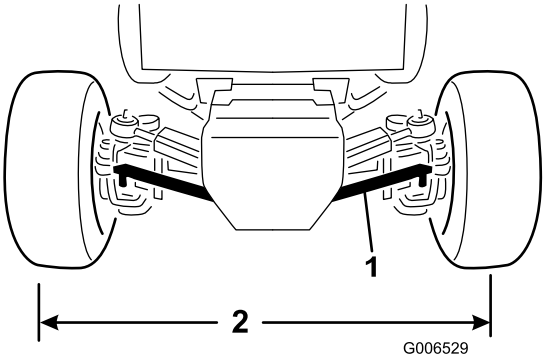

Figuur 68

1. Spoorstang
2. Gelijke afstand aan voor- en achterkant van de wielen

2. Maak de borgmoer en bout los bij de klem van de spoorstang.
3. Draai de kogelverbinding verder of terug totdat de afstand hart-op-hart aan de voorzijde en achterzijde van de achterwielen gelijk is (Figuur 68).
4. Plaats de kogelverbinding op de bevestigingsbeugel en controleer het wiel op spoorafwijking (inspoor).

5. Na het instellen van de uitlijning monteert u de kogelverbinding op de bevestigingsbeugel met de kasteelmoer en borgpen.
6. Zet de borgmoer en bout van de klem van de spoorstang vast.

Aantrekken van de bouten van de stuurcilinderbevestiging (alleen Model 30345)

Onderhoudsinterval: Om de 200 bedrijfsuren

1. Plaats de machine op een horizontaal oppervlak, schakel de motor uit, en verwijder het contactsleuteltje uit het contact.
2. Trek de 4 bouten van de stuurcilinderbevestiging (Figuur 69) aan tot 65-81 N·m.

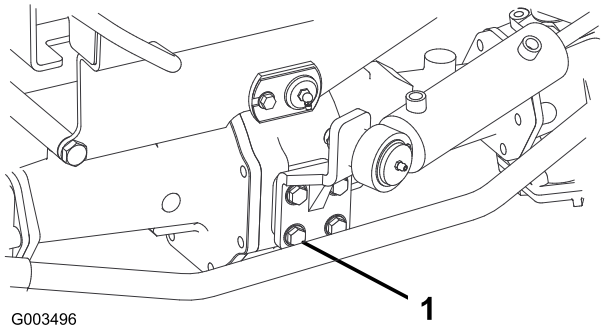

Figuur 69

1. Bout – 4 stuks (stuurcilinderbevestiging)

De tractie-aandrijving afstellen voor de neutraalstand

Als de machine beweegt wanneer het tractiepedaal in de neutraalstand staat, moet de afstelnok van de tractie worden afgesteld.

Voorbereiden van de afstelling van de tractie-aandrijving

Hefwerktuig en sterkte van de assteunen: 1900 kg of meer

1. Plaats de machine op een horizontaal oppervlak, schakel de motor uit, en stel de parkeerrem in werking.

⚠ WAARSCHUWING

Als de machine niet goed is ondersteund, kan deze per ongeluk naar beneden vallen, waardoor iemand die zich eronder bevindt, letsel kan oplopen.

Til alle 4 wielen van de grond, anders kan de machine in beweging komen tijdens het instellen van de tractie-aandrijving.

2. Til de machine op en ondersteun deze met 4 kriksteunen van de juiste capaciteit onder het chassis.
3. Verwijder de stoel en stoelplaat, zie Verwijderen van de stoel en stoelplaat (bladz. 38).

De tractie-aandrijving afstellen voor de neutraalstand

1. Zoek de excentrische zeskant, rechts van de hydraulische pomp en onder het bedieningspaneel (Figuur 70).

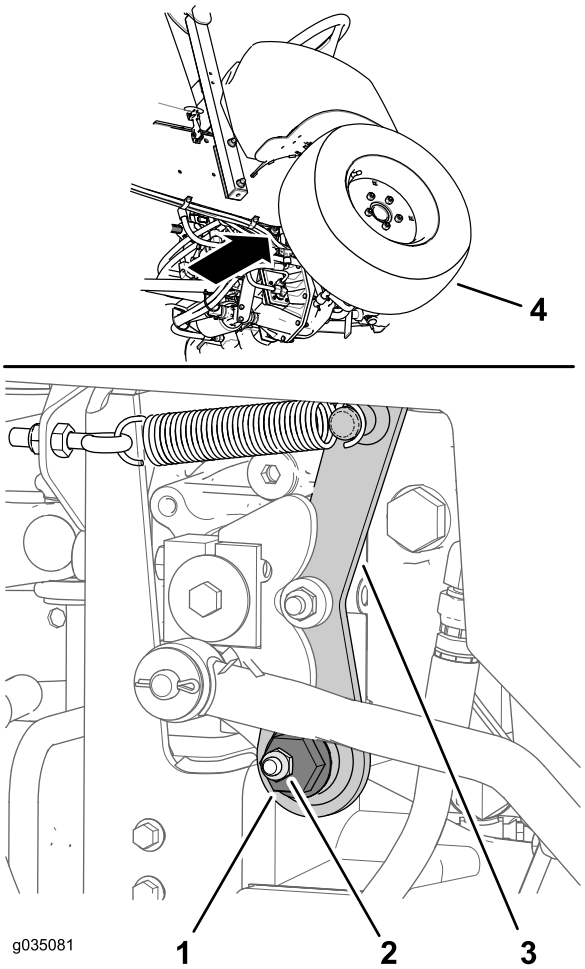

Figuur 70

1. Excentrische zeskant
2. Bevestigingsmoer
3. Neutrale arm
4. Rechtervoorband

2. Maak de bevestigingsmoer tot u de excentrische zeskant (Figuur 70) kunt bewegen.

   Opmerking: Verzeker dat de bevestigingsmoer onder voldoende spanning blijft staan zodat de excentrische zeskant losje zit in de neutrale arm.

3. Start de motor. Als de motor niet start handel dan als volgt:
   A. Zoek de naderingssensor, rechts, bovenaan bij de hydraulische pomp (Figuur 71).

B. Controleer of de beugel van de naderingssensor niet verbogen is en dat de indicator achterop de sensor oplicht (Figuur 71).

C. Als de indicator van de naderingssensor niet oplicht pas dan de stand van de sensor aan; zie Instellen van de naderingssensor (bladz. 53).

4. Draai de excentrische zeskant linksom totdat het voorwiel naar voren begint te draaien, draai de excentrische zeskant dan rechtsom totdat het voorwiel naar achteren begint te draaien (Figuur 70).

⚠ WAARSCHUWING

Hierbij moet de motor lopen zodat u de tractie goed kunt instellen. Contact met hete of bewegende onderdelen kan lichamelijk letsel veroorzaken.

Houd uw handen, voeten, gezicht en andere lichaamsdelen uit de buurt van de knaldemper, andere hete motoronderdelen en andere draaiende delen.

5. Bepaal het midden van het neutrale bereik en draai de bevestigingsmoer aan.

   Opmerking: Voer deze instelling van de tractie-aandrijving uit bij stationair-laag toerental en controleer dat de neutraalstand-afstelling juist is bij een hoge motorsnelheid.

6. Draai de moer om de instelling vast te zetten.

7. Zet de motor af.

Instellen van de naderingssensor

1. Zoek de naderingssensor, rechts, bovenaan bij de hydraulische pomp (Figuur 71).

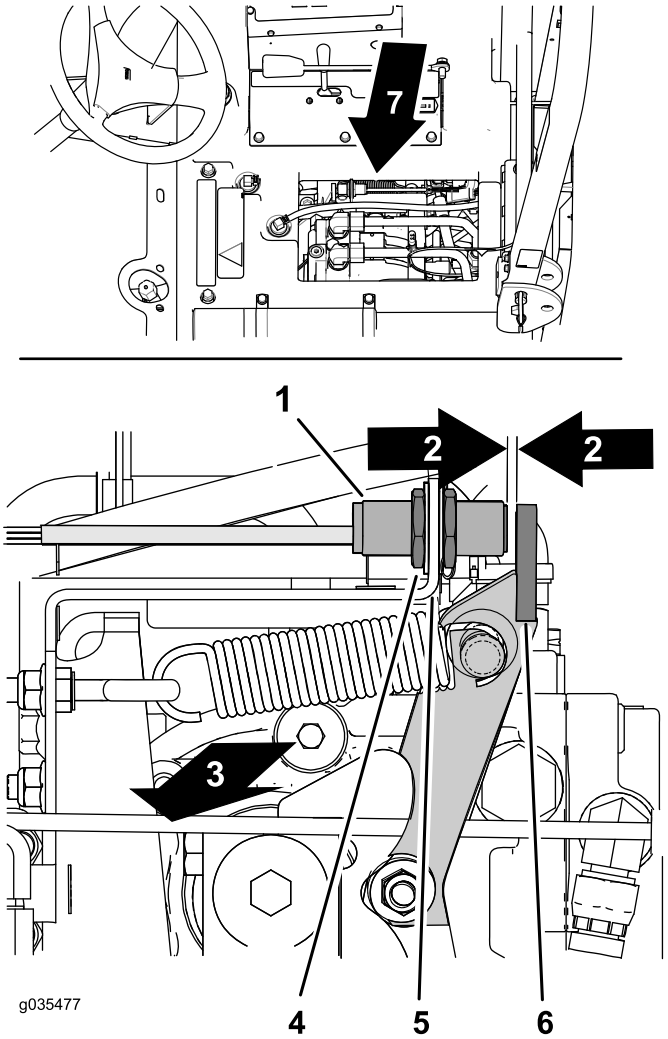

Figuur 71

1. Naderingssensor
2. Tussenruimte – 2,5-3,6 mm
3. Rechterkant van de machine
4. Contramoer
5. Sensorbeugel
6. Flens (neutrale arm)
7. Onder de stoel

2. Maak de contramoeren aan beide kanten van de sensorbeugel los (Figuur 71).

3. Stel de contramoeren in totdat er een tussenruimte is van 2,5-3,6 mm tussen het uiteinde van de naderingssensor en de flens van de neutrale arm (Figuur 71).

4. Draai de contramoeren vast (Figuur 71).

Afronden van de instelling van de tractie-aandrijving

1. Verwijder de steunen en laat de machine op de grond zakken.

2. Plaats de stoel en stoelplaat, zie Plaatsen van de stoel en stoelplaat (bladz. 38).

3. Maak een proefrit met de machine om er zeker van te zijn dat deze niet beweegt als het tractiepedaal in de neutraalstand staat.

Instellen van de stuurstops (alleen Model 30345)

De stops van de besturing op de achteras voorkomen mede dat de stuurcilinder te ver uitslaat als de achterwiel worden geraakt. Stel de stops zodanig af dat de afstand tussen de boutkop en het scharnierpunt op de as 2,3 mm bedraagt als het stuurwiel geheel naar links of naar rechts wordt gedraaid.

1. Draai de bouten in of uit totdat de afstand 2,3 mm bedraagt (Figuur 72).

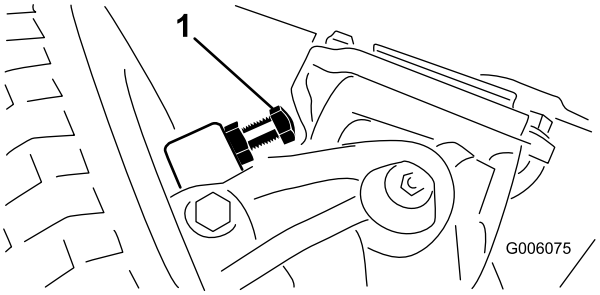

Figuur 72

1. Aanslag van besturing (rechterkant getoond)

2. Draai de schroef op de klem van de trekstang los.
3. Draai de kogelverbinding verder of terug om de lengte van de spoorstang aan te passen.
4. Plaats de kogelverbinding op de bevestigingsbeugel en controleer het wiel op spoorafwijking (inspoor).
5. Als de juiste afstelling is bereikt, de schroef op de stangklem aandraaien en de kogelverbinding vastzetten op de bevestigingsbeugel.

Onderhoud koelsysteem

Veiligheid van het koelsysteem

⚠ VOORZICHTIG

Als u hete, onder druk staande koelvloeistof over u heen krijgt of in aanraking komt met een hete radiateur of omliggende delen, kunt u ernstige brandwonden oplopen.

- **Verwijder de radiateurdop nooit als de motor heet is. Laat de motor minstens 15 minuten afkoelen of wacht totdat de radiateurdop zover is afgekoeld dat u deze kunt aanraken zonder uw hand te branden.**
- **Raak nooit de radiateur en omliggende delen aan als deze heet zijn.**

⚠ GEVAAR

Voorkom inslikken van motorkoelvloeistof; dit kan vergiftiging veroorzaken.

- **Slik geen motorkoelvloeistof in.**
- **Buiten bereik van kinderen en huisdieren houden.**

Koelvloeistof

Inhoud van de koelsysteem: 7,5 l

Koelvloeistof:

Aanbevolen Koelvloeistof

Opmerking: Koelvloeistof moet minstens voldoen aan ASTM standaard D3306

Glycolgebaseerde voorgemengde koelvloeistof (mengsel 50/50)

of

Glycolgebaseerde koelvloeistof gemengd met **gedistilleerd** water (50/50 mengsel)

of

Glycolgebaseerde koelvloeistof gemengd met water van goede kwaliteit (50/50 mengsel)

$CaCO_3$ + $MgCO_3$ <170 ppm

Chloride <40 ppm (Cl)

Sulfer <100 ppm (SO_4)

Controleren van het koelsysteem en peil van de koelvloeistof

Onderhoudsinterval: Bij elk gebruik of dagelijks Controleer het peil van de koelvloeistof voordat u de motor voor het eerst start en daarna dagelijks.

⚠ WAARSCHUWING

Als de motor heeft gelopen, staat de radiateur onder druk en is de koelvloeistof heet. Als u de dop verwijdert, kan koelvloeistof ontsnappen, waarbij u ernstige brandwonden kunt oplopen.

- **Verwijder nooit de dop van het drukexpansievat om het peil van de koelvloeistof te controleren.**
- **Verwijder de dop van het drukexpansievat nooit als de motor heet is. Laat de motor minstens 15 minuten afkoelen of totdat de radiateurdop zover is afgekoeld dat u deze kunt aanraken zonder uw hand te branden.**

1. Controleer het koelvloeistofpeil in de expansietank (Figuur 73).

   Opmerking: Het koelvloeistofpeil behoort tussen de markeringen op de zijkant van de tank te staan.

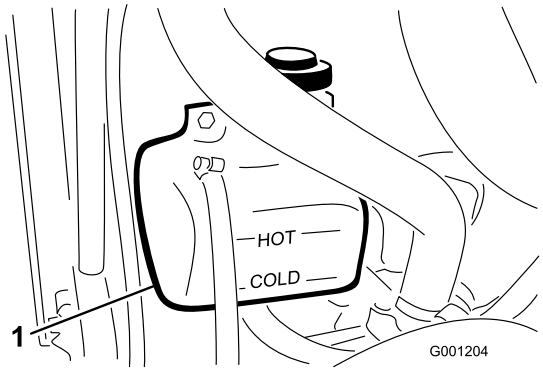

Figuur 73

1. Expansietank

2. Als het koelvloeistofpeil laag is, vul dan bij met aanbevolen koelvloeistof. **Gebruik geen koelvloeistoffen op basis van alcohol of alleen water. Niet te vol vullen**.
3. Plaats de dop van de expansietank terug.

Controleer het motorkap-scherm en de radiateur op vervuiling

Onderhoudsinterval: Bij elk gebruik of dagelijks Controleer het motorkapscherm en de radiateur vaker bij het werken onder bijzonder stoffige en vuile omstandigheden.

Om oververhitting te voorkomen moeten het motorkapscherm en radiateur schoon worden gehouden. Controleer het scherm en de radiateur op de opbouw van gras, stof en vervuiling, verwijder deze indien nodig; zie Controleer het motorkapscherm en de radiateur op vervuiling (bladz. 55).

Reinigen van het motorkapscherm en de radiateur

Onderhoudsinterval: Om de 200 bedrijfsuren—De slangen van het koelsysteem controleren.

Om de 1500 bedrijfsuren—Vervang loszittende slangen.

Om de 1500 bedrijfsuren—Koelsysteem schoonspoelen en koelvloeistof vervangen.

Opmerking: Als de aftakas wordt uitgeschakeld vanwege een hoge motortemperatuur controleer dan eerst of er teveel vervuiling is opgebouwd bij het motorkapscherm of de radiateur. Maak het systeem schoon voordat u de machine gebruikt. Schakel de motor niet meteen uit; laat de motor afkoelen door deze onbelast te laten draaien.

Reinig de radiator als volgt:

1. Verwijder de motorkap.
2. Reinig de radiateur vanaf de zijde van de ventilator met perslucht met lage druk (1,72 bar) **(geen water gebruiken)**. Reinig vervolgens op dezelfde manier vanaf de voorkant van de radiateur en opnieuw vanaf de ventilatorzijde.
3. Nadat de radiateur grondig is gereinigd, moet u het vuil verwijderen dat zich eventueel heeft verzameld in het kanaal op het onderste deel van de radiateur.
4. Maak het scherm schoon en plaats de motorkap op de machine.

Onderhouden remmen

De bedrijfsremmen afstellen

Onderhoudsinterval: Na de eerste 10 bedrijfsuren

Na de eerste 50 bedrijfsuren

Om de 50 bedrijfsuren

Stel de serviceremmen af als de rempedalen meer dan 25 mm "speling" hebben of als de remmen niet naar behoren functioneren. Met speling wordt de afstand bedoeld die het rempedaal wordt ingetrapt voordat er remweerstand wordt gevoeld.

Na de eerste 10 bedrijfsuren zou het pas nodig mogen zijn om de remmen af te stellen na uitvoerig gebruik. Deze periodieke afstellingen kunt u uitvoeren op de plaats waar de remkabel is bevestigd aan de onderkant van de rempedalen. Als de kabel niet meer kan worden afgesteld, moet u de stervormige moer aan de binnenzijde van de remtrommel afstellen om de remschoenen naar buiten te bewegen. Dan moet u de remkabels echter weer afstellen om deze afstelling te compenseren.

1. Ontkoppel de borgarm van het rechter-rempedaal zodat de rempedalen onafhankelijk van elkaar kunnen worden bediend.
2. Verminderen van de speling van de rempedalen: maak de voorste contramoeren los, bij het uiteinde van de remkabel dat van een schroefdraad voorzien is (Figuur 74).

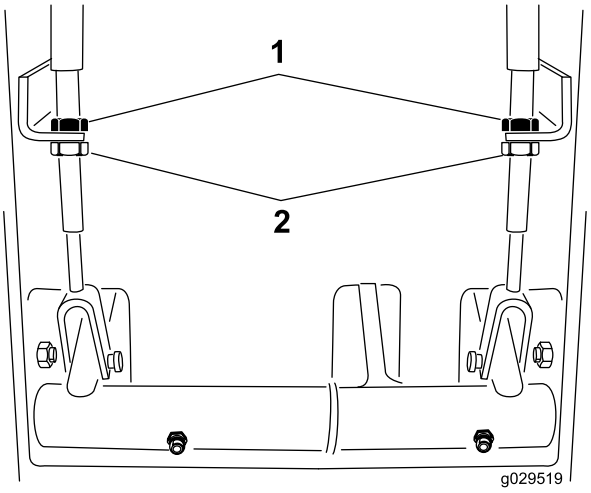

Figuur 74

1. Achterste contramoeren
2. Voorste contramoeren

3. Draai de achterste contramoeren om de kabel naar achteren te trekken, totdat de rempedalen 13-25 mm speling hebben.
4. Zet de voorste contramoeren vast na het afstellen van de speling van de rempedalen.

Interlockschakelaar van de parkeerrem afstellen

1. Schakel de motor uit en verwijder het contactsleuteltje uit het contact.

   Opmerking: Stel de parkeerrem NIET in werking.

2. Verwijder de knop van de stand van de parkeerrem, en de schroeven van de kap van de stuurkolom (Figuur 75).

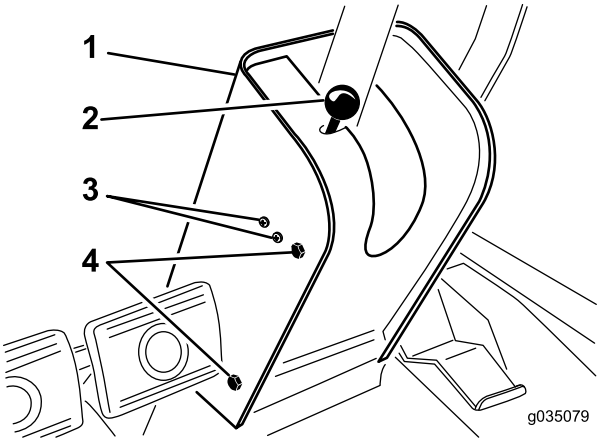

Figuur 75

1. Kap van de stuurkolom
2. Parkeerremknop/-stang
3. Bevestigingsschroeven van schakelaar
4. Bevestigingsschroeven van kap

3. Schuif de kap naar boven langs de stuurkolom zodat de schakelaar van de parkeerrem bereikbaar wordt (Figuur 76).
4. Maak de schroeven en moeren los waarmee schakelaar is gemonteerd aan de linkerkant van de stuurkolom (Figuur 75).
5. Lijn de plaat op de stang van de parkeerrem uit met de plunjer van de schakelaar (Figuur 76).

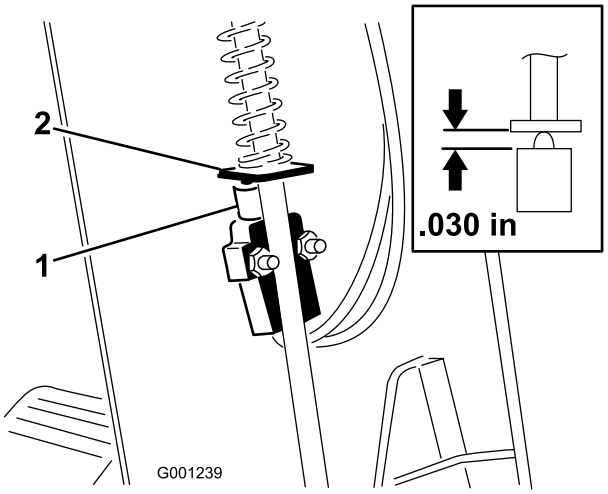

Figuur 76

1. Interlockschakelaar van de parkeerrem
2. Plaat (parkeerrem-stang)

6. Duw de parkeerrem-stang omlaag en zet de schakelaar omhoog totdat de lengte van de samengedrukte plunjer van de schakelaar 0,7 mm is (Figuur 76, inzet).

   Opmerking: Dit is de afstand tussen de peddel van de parkeerremstang en de behuizing van de plunjer van de schakelaar.

7. Draai de montageschroeven en moeren van de schakelaar vast.
8. Stel de parkeerrem in werking en meet de schakelaar door met een multimeter; als de schakelaar goed is ingesteld moet u een gesloten circuit meten.

   Opmerking: Als dit niet het geval is, zet u de schakelaar iets omhoog totdat er gesloten circuit is.

9. Controleer de werking van de parkeerremschakelaar:
   A. Stel de parkeerrem in werking.
   B. Druk op het tractiepedaal met draaiende motor en de aftakasschakelaar UIT; de parkeerremschakelaar functioneert juist indien de motor binnen 2 seconden stopt.

   Belangrijk: Als de motor niet stopt, functioneert het veiligheidssysteem niet juist. In dat geval moet u het veiligheidssysteem repareren voor gebruik van de machine.

10. Monteer de kap van de stuurkolom en de knop van de parkeerremstang.

Onderhoud riemen

Controleren van de riem van de wisselstroomdynamo

Onderhoudsinterval: Om de 200 bedrijfsuren

Controleer de riem van de wisselstroomdynamo op schade.

Opmerking: Vervang de riem van de wisselstroomdynamo indien deze versleten of beschadigd is.

Riem van wisselstroomdynamo spannen

Onderhoudsinterval: Na de eerste 10 bedrijfsuren

Om de 200 bedrijfsuren

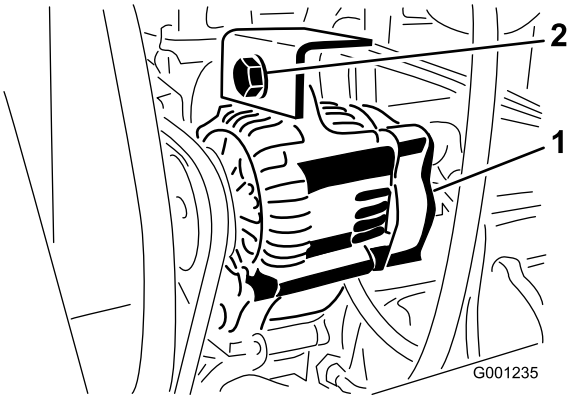

Figuur 77

1. Wisselstroomdynamo
2. Bevestigingsbout

1. Oefen een kracht van 4,5 kg uit op de riem, in het midden tussen de poelies.
   - Als de riem 10 mm beweegt is de spanning goed.
   - Als de riem meer of minder beweegt dan 10 mm, ga dan naar stap 2.
2. Maak de bout van de wisselstroomdynamo los (Figuur 77).
3. Verhoog of verlaag de spanning op de riem van de wisselstroomdynamo en zet de bout weer vast (Figuur 77).
4. Herhaal stap 1 tot 3 totdat de riem de goede spanning heeft.

Onderhoud van de aftakasriem

Spanning van aftakasriem controleren

Onderhoudsinterval: Na de eerste 10 bedrijfsuren

Na de eerste 50 bedrijfsuren

Om de 200 bedrijfsuren

1. Stop de motor, stel de parkeerrem in werking, en verwijder het contactsleuteltje uit het contact.
2. Open de motorkap en laat de motor afkoelen.
3. Draai de contramoer van de spanstang los (Figuur 78).

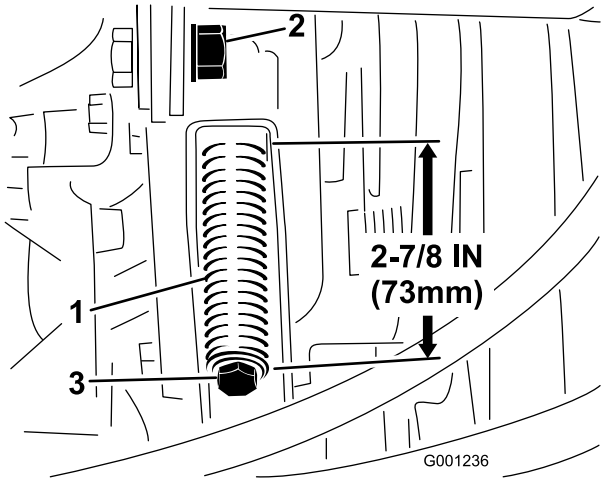

Figuur 78

1. Spanveer van riem
2. Contramoer van spanstang
3. Spanbout

4. Gebruik een ½ inch sleutel om de spanveer van de riem strakker of losser te zetten (Figuur 78). Stel de veer in op een lengte van 73 mm.
5. Draai de contramoer vast.

Aftakasriem vervangen

1. Stop de motor, stel de parkeerrem in werking, en verwijder het contactsleuteltje uit het contact.
2. Open de motorkap en laat de motor afkoelen.
3. Draai de contramoer van de spanstang los (Figuur 78).
4. Zet de spanveer van de riem (Figuur 78) met behulp van een 1/2 inch sleutel helemaal los.
5. Draai de poelie van de aftakas in de richting van de motor en verwijder de riem.
6. Plaats de nieuwe aftakasriem en stel de poelieveer weer in op een lengte van 73 mm (Figuur 78).
7. Draai de contramoer vast (Figuur 78) en sluit de motorkap.

Onderhoud bedieningsysteem

Instellen van de tussenruimte van de aftakaskoppeling

Onderhoudsinterval: Om de 200 bedrijfsuren

1. Stop de motor, stel de parkeerrem in werking, en verwijder het contactsleuteltje uit het contact.
2. Open de motorkap en laat de motor afkoelen.
3. Stel de elektrodenafstand zodanig in dat u een lichte druk voelt als u een voelermaat van 0,4 mm tussen de koppelingsvoering en de frictieplaat schuift (Figuur 79).

   Opmerking: U kunt de afstand verkleinen door de stelmoer rechtsom te draaien (Figuur 79). De maximale elektrodenafstand is 0,76 mm. Stel alle 3 elektrodenafstanden af.

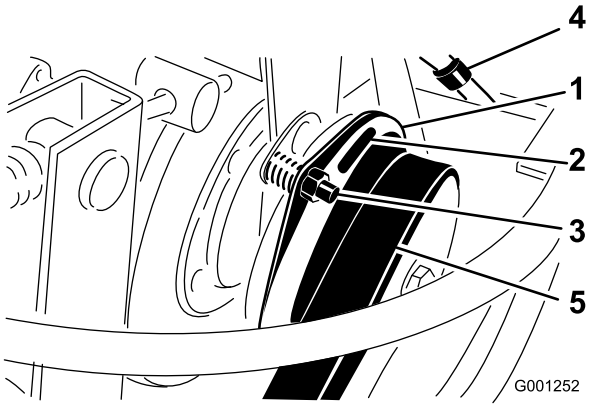

Figuur 79

1. Koppeling
2. Elektrodenafstand van 0,4 mm (3)
3. Stelmoer (3)
4. Elektrische aansluiting
5. Riem vermogenaftakking

4. Nadat u alle 3 elektrodenafstanden heeft afgesteld, moet u ze alle 3 nogmaals controleren.

   Opmerking: Bij de afstelling van 1 afstand kunnen de andere afstanden worden veranderd.

Het tractiepedaal afstellen

De aanslag van het tractiepedaal afstellen

U kunt het tractiepedaal instellen voor meer gemak voor de gebruiker of om de maximale rijsnelheid vooruit van de machine te beperken.

1. Beweeg het tractiepedaal geheel naar voren (Figuur 80) .

   Opmerking: Het tractiepedaal moet de aanslag raken voordat het eind van de beweging wordt bereikt.

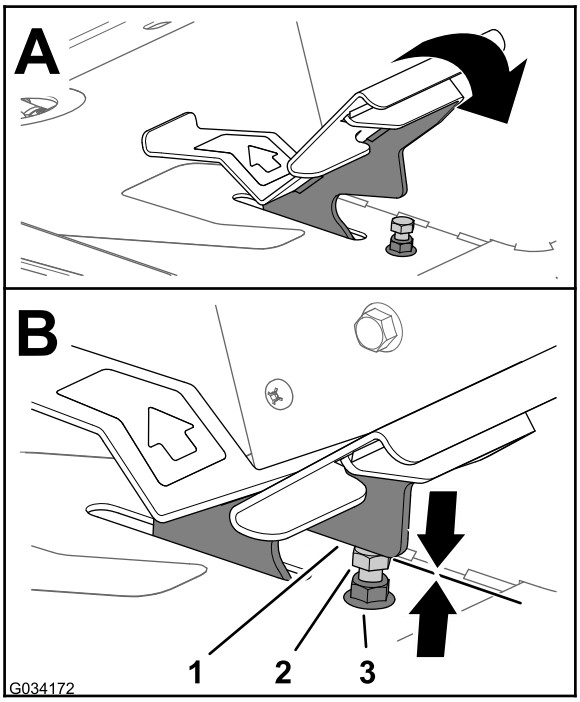

Figuur 80

1. Tractiepedaal
2. Aanslag van tractiepedaal
3. Contramoer (bovenkant van de plaat van de voetsteun)

2. Als het tractiepedaal de aanslag niet raakt of als u de maximale rijsnelheid vooruit van de machine wil beperken, handel dan als volgt:

   A. Hou de aanslag van het pedaal (Figuur 80) vast met een sleutel.

   B. Draai de contramoer aan de onderkant van de voetsteunplaat los (Figuur 81).

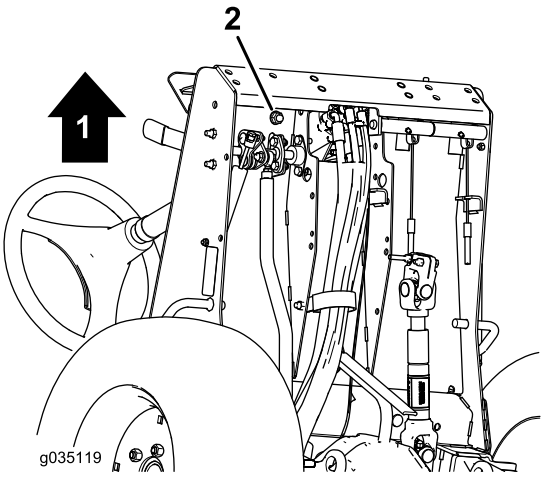

Figuur 81

1. Voorzijde van de machine
2. Contramoer (onderkant van de voetsteunplaat)

   C. Beweeg het tractiepedaal naar de Vol vooruit stand (Figuur 80).

   D. Hou de aanslag van het pedaal vast, stel de contramoer boven de voetsteunplaat (Figuur 80) in totdat het pedaal de aanslag raakt.

   E. Verleng de stand van de aanslag van het pedaal door de aanslag 1 volle slag naar links te draaien van de contramoer boven de voetsteunplaat.

   Opmerking: Bij het inkorten van de aanslag wordt de rijsnelheid vooruit van de machine hoger.

   F. Hou de aanslag van het pedaal vast, trek de contramoer onderaan de voetsteunplaat (Figuur 80 en Figuur 81) aan met 37-45 N·m.

   G. Controleer of het tractiepedaal de aanslag raakt voordat het eind van de beweging wordt bereikt.

   Opmerking: Als het tractiepedaal de aanslag niet bereikt, herhaal dan stap A tot G of zie Tractiestang instellen (bladz. 60).

Tractiestang instellen

Als verdere afstelling nodig is, moet u de tractiestang (Figuur 82) als volgt afstellen:

1. Verwijder de bout en de moer waarmee het uiteinde van de tractiestang is bevestigd aan het pedaal.
2. Draai de contramoer los waarmee het uiteinde van de stang is bevestigd aan de tractiestang (Figuur 82).
3. Draai aan de stang tot u de gewenste lengte hebt verkregen.
4. Zet de contramoer (Figuur 82) vast en bevestig het uiteinde van de stang aan het tractiepedaal met de bout en moer die verwijderd heeft om de hoek van het voetpedaal te fixeren.

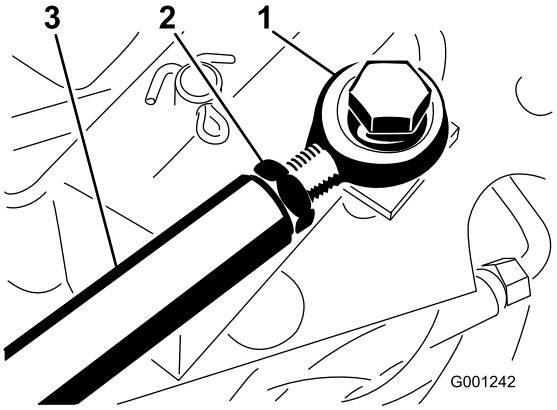

Figuur 82

1. Uiteinde van stang
2. Contramoer
3. Tractiestang

Onderhoud hydraulisch systeem

Veiligheid van het hydraulische systeem

⚠ WAARSCHUWING

Hydraulische vloeistof die onder druk ontsnapt, kan door de huid heen dringen en letsel veroorzaken.

- **Controleer of alle hydraulische slangen en leidingen in goede staat verkeren en alle hydraulische aansluitingen en fittings stevig vastzitten voordat u druk zet op het hydraulische systeem.**
- **Houd lichaam en handen uit de buurt van kleine lekgaten of spuitmonden waaruit onder hoge druk hydraulische vloeistof ontsnapt.**
- **U kunt lekken in het hydraulische systeem opsporen met behulp van karton of papier.**
- **Hef alle druk in het hydraulische systeem op veilige wijze op, voordat u werkzaamheden gaat verrichten aan het hydraulische systeem.**
- **Waarschuw onmiddellijk een arts als er hydraulische vloeistof is geïnjecteerd in de huid.**

Hydraulische vloeistof

Het reservoir van de machine is in de fabriek gevuld met hydraulische vloeistof van hoge kwaliteit.

Inhoud van het hydraulische systeem: 5,6 l

Hydraulische vloeistof:

> **Toro Premium Transmission/hydraulische tractorvloeistof (verkrijgbaar in emmers van 19 liter of vaten van 208 liter.** (Zie de onderdelencatalogus van de Toro-dealer voor de onderdeelnummers).

Andere vloeistoffen: Als er geen Toro-vloeistof beschikbaar is, kunt u andere petroleumgebaseerde hydraulische tractorvloeistoffen gebruiken op voorwaarde dat deze aan de volgende materiaaleigenschappen en de industrienormen voldoen. We raden af een synthetische vloeistof te gebruiken. Vraag uw smeermiddelenleverancier naar een geschikt product.

Opmerking: Toro aanvaardt geen enkele aansprakelijkheid voor schade die wordt veroorzaakt door gebruik van verkeerde vervangende vloeistoffen. Gebruik daarom uitsluitend producten van gerenommeerde fabrikanten die garant staan voor de door hen aanbevolen vloeistoffen.

Eigenschappen:

Viscositeit, ASTM D445	cSt @ 40 °C 55 tot 62 cSt @ 100 °C 9,1 tot 9,8
Viscositeitsindex ASTM D2270	140 tot 152
Stolpunt, ASTM D97	-37 °C tot -43 °C

Industriespecificaties:

API GL-4, AGCO Powerfluid 821 XL, Ford New Holland FNHA-2-C-201.00, Kubota UDT, John Deere J20C, Vickers 35VQ25 en Volvo WB-101/BM.

Opmerking: Veel hydraulische vloeistoffen zijn bijna kleurloos, zodat het moeilijk is lekkages op te sporen. Er is een rode kleurstof leverbaar voor de hydraulische vloeistof, in flesjes van 20 ml. Een flesje is voldoende voor 15 tot 22 liter hydraulische vloeistof. U kunt deze kleurstof bestellen bij een erkende Toro-dealer, onderdeelnr. 44-2500.

Het hydraulische systeem een onderhoudsbeurt geven

Voorbereiden van de onderhoudsbeurt van het hydraulische systeem

1. Zet de machine op een vlakke ondergrond en stel de parkeerrem in werking.
2. Zet alle bedieningsorganen in de NEUTRAALSTAND en start de motor.
3. Laat de motor op de laagst mogelijke snelheid draaien om het systeem te ontluchten.

   Belangrijk: Stel de aftakas niet in werking.

4. Draai het stuur meerdere malen geheel naar rechts en links, zet de wielen dan recht naar voren.

Controleren van het hydraulische systeem en vloeistofpeil

Onderhoudsinterval: Bij elk gebruik of dagelijks Controleer het peil van de hydraulische vloeistof voordat de motor voor het eerst wordt gestart, en vervolgens dagelijks.

Opmerking: De transmissiebehuizing dient als reservoir voor het hydraulische systeem.

1. Til het maaidek op om de maaidekcilinders uit te schuiven, schakel de motor uit, en verwijder het contactsleuteltje uit het contact.
2. Maak de dop van de peilstok (Figuur 83) los, neem de peilstok uit het reservoir, veeg de peilstok af met een schone doek.

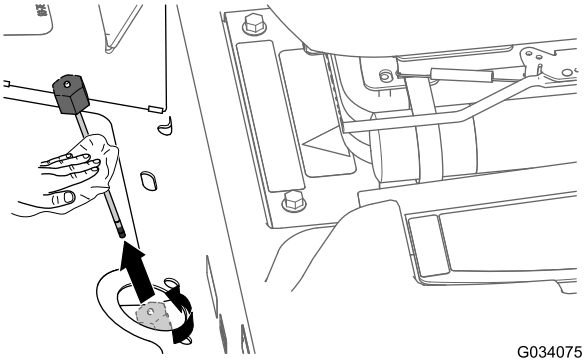

Figuur 83

3. Plaats peilstok in de vulbuis en schroef de peilstokkap op de buis.
4. Verwijder de peilstok en controleer het peil (Figuur 84).

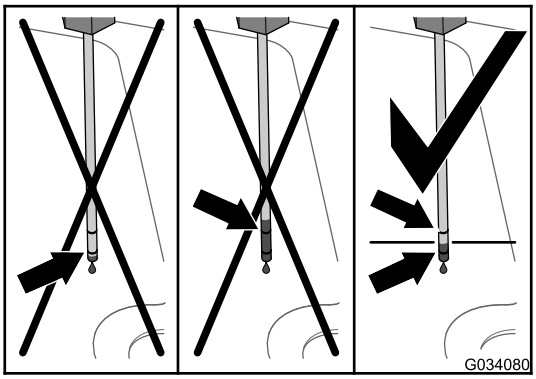

Figuur 84

5. Als het vloeistofpeil lager is dan het laagste merkteken op de peilstok, voeg dan de voorgeschreven vloeistof toe via de vulbuis (Figuur 85) totdat het vloeistofpeil tussen de bovenste en onderste merktekens op de peilstok staat (Figuur 84), zie Hydraulische vloeistof (bladz. 60).

   Belangrijk: Vul het reservoir niet met hydraulische vloeistof tot boven het bovenste merkteken op de peilstok.

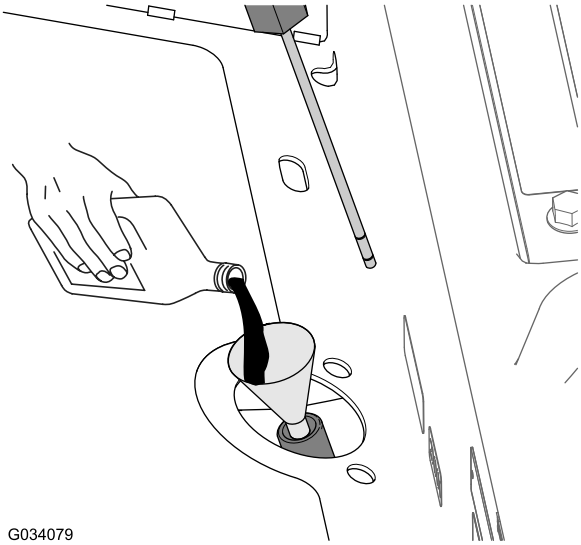

Figuur 85

6. Schroef de peilstokkap op de vulbuis.

   Opmerking: Draai de dop niet vast met een sleutel.

7. Controleer alle slangen en aansluitingen op lekkages.

Hydraulische vloeistof verversen en de filter vervangen

Onderhoudsinterval: Na de eerste 10 bedrijfsuren—Vervang het hydraulische vloeistof filter. Overschrijd deze 10 uur niet, anders wordt het hydraulische systeem beschadigd.

Om de 200 bedrijfsuren—Vervang het hydraulische vloeistof filter.

Om de 1500 bedrijfsuren—Vervang de hydraulische vloeistof.

Hoeveelheid ydraulische vloeistof: ongeveer 5,6 l

1. Laat het maaidek neer op de vloer van de werkplaats, schakel de motor uit, en verwijder het contactsleuteltje uit het contact.
2. Blokkeer de 2 achterwielen.
3. Krik beide zijden van de vooras omhoog en plaats deze op kriksteunen.
4. Vervang het hydraulische filter (Figuur 86).

   Opmerking: **Capaciteit van het opvangvat:** 5,6 l of meer

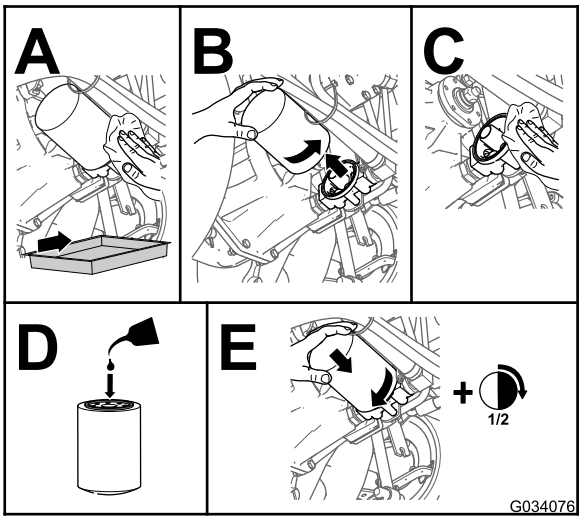

Figuur 86

5. Verwijder de kriksteunen en laat de machine zakken.
6. Voeg de voorgeschreven hydraulische vloeistof toe via de vulbuis (Figuur 85 in Controleren van het hydraulische systeem en vloeistofpeil (bladz. 61)) tot het vloeistofpeil in de transmissiebehuizing (reservoir) midden tussen het hoogste en laagste merkteken op de peilstok staat (Figuur 84 in Controleren van het hydraulische systeem en vloeistofpeil (bladz. 61)), zie Hydraulische vloeistof (bladz. 60).

   Belangrijk: **Vul het reservoir niet met hydraulische vloeistof tot boven het bovenste merkteken op de peilstok.**

7. Start de motor, beweeg het stuur en de maaidekcilinders op en neer, controleer de machine op vloeistoflekken. Laat de motor ongeveer 5 minuten lopen en zet deze daarna af.
8. Controleer na 2 minuten het peil van de hydraulische vloeistof; zie Controleren van het hydraulische systeem en vloeistofpeil (bladz. 61).

Stalling

Opslag van de accu

- Verricht de volgende onderhoudswerkzaamheden aan de accu en de kabels:
  1. Haal de accuklemmen los van de accupolen.
  2. Reinig de accu, de klemmen en de polen met behulp van een staalborstel en een oplossing van zuiveringszout (natriumbicarbonaat).
  3. Smeer een dun laagje Grafo 112X-vet (Toro onderdeelnr. 505-47) of petrolatum op de kabelklemmen en de accupolen om corrosie te voorkomen.
  4. Als u van plan bent de machine langer dan 30 dagen te stallen, moet u de accu verwijderen en volledig opladen.

     Opmerking: Laad de accu om de 60 dagen gedurende 24 uur langzaam op om loodsulfatie van de accu te voorkomen.
- Sla de accu op zijn ondersteuning op de machine op.
- Sluit de kabels niet aan indien de accu op de machine wordt opgeslagen.
- Sla de accu op in een koele omgeving om te voorkomen dat de accu snel ontlaadt.
- Om te voorkomen dat de accu bevriest, moet deze volledig zijn opgeladen. Het soortelijk gewicht van het accuzuur van een volledig geladen accu is 1,265 - 1,299.

De machine gebruiksklaar maken

1. Reinig de machine, het maaidek en de motor grondig en let daarbij speciaal op de volgende punten:
   - Radiateur en radiateurscherm
   - Onderkant van het maaidek
   - De ruimte onder de drijfriemkappen van het maaidek
   - Aftakas
   - Alle smeernippels en draaipunten
   - Bedieningspaneel verwijderen en de binnenkant van de bedieningskast reinigen
   - Ruimte onder de stoelplaat en de bovenkant van de transmissie
2. Controleer de bandenspanning, stel deze indien nodig bij, zie Controleer de bandenspanning (bladz. 28)
3. Verwijder de maaimessen, slijp en balanceer de messen; zie de *Gebruikershandleiding* voor uw maaidek.
4. Controleer of alle bevestigingen vastzitten; zet deze vast indien nodig.
5. Smeer alle smeernippels en breng olie aan op scharnierpunten en de pennen van de omloopklep van de transmissie. Veeg overtollig smeermidel weg.
6. Plaatsen waar de lak is bekrast, beschadigd of geroest, moeten licht geschuurd en bijgewerkt worden. Eventuele deuken in de metalen carrosserie uitdeuken.

De motor gebruiksklaar maken

1. Ververs de motorolie en het filter; zie Motorolie verversen en filter vervangen (bladz. 43).
2. Start de motor en laat deze 2 minuten stationair lopen.
3. Zet de motor af.
4. Tap de dieselbrandstof af uit de brandstoftank, de brandstofleidingen, de pomp, het filter en de waterafscheider.
5. Spoel de brandstoftank om met schone dieselbrandstof en sluit alle brandstofleidingen aan.
6. Maak de luchtfilter-eenheid grondig schoon en voer het benodigde onderhoud uit, zie Onderhoud van het luchtfilter (bladz. 41).
7. Plak de luchtfilterinlaat en de uitlaat af met weerbestendig afplakband.
8. Zet alle onderdelen van het brandstofsysteem goed vast.
9. Controleer de bescherming van de antivries in het koelsysteem en pas indien nodig de concentratie aan voor bescherming tegen de verwachte laagste temperatuur in uw regio.
10. Controleer de olievuldop en de dop van brandstoftank om te verzekeren dat deze goed op hun plaats zitten.

Opmerkingen:

Opmerkingen:

Opmerkingen:

Lijst met internationale distributeurs

Distributeur:	Land:	Telefoonnummer:	Distributeur:	Land:	Telefoonnummer:
Agrolanc Kft	Hongarije	36 27 539 640	Maquiver S.A.	Colombia	57 1 236 4079
Asian American Industrial (AAI)	Hongkong	852 2497 7804	Maruyama Mfg. Co. Inc.	Japan	81 3 3252 2285
B-Ray Corporation	Korea	82 32 551 2076	Mountfield a.s.	Tsjechië	420 255 704 220
Brisa Goods LLC	Mexico	1 210 495 2417	Mountfield a.s.	Slowakije	420 255 704 220
Casco Sales Company	Puerto Rico	787 788 8383	Munditol S.A.	Argentinië	54 11 4 821 9999
Ceres S.A.	Costa Rica	506 239 1138	Norma Garden	Rusland	7 495 411 61 20
CSSC Turf Equipment (pvt) Ltd.	Sri Lanka	94 11 2746100	Oslinger Turf Equipment S.A.	Ecuador	593 4 239 6970
Cyril Johnston & Co.	Noord-Ierland	44 2890 813 121	Oy Hako Ground and Garden Ab	Finland	358 987 00733
Cyril Johnston & Co.	Ierland	44 2890 813 121	Parkland Products Ltd.	Nieuw-Zeeland	64 3 34 93760
Fat Dragon	China	886 10 80841322	Perfetto	Polen	48 61 8 208 416
Femco S.A.	Guatemala	502 442 3277	Pratoverde SRL.	Italië	39 049 9128 128
FIVEMANS New-Tech Co., Ltd	China	86-10-6381 6136	Prochaska & Cie	Oostenrijk	43 1 278 5100
ForGarder OU	Estland	372 384 6060	RT Cohen 2004 Ltd.	Israël	972 986 17979
G.Y.K. Company Ltd.	Japan	81 726 325 861	Riversa	Spanje	34 9 52 83 7500
Geomechaniki of Athens	Griekenland	30 10 935 0054	Lely Turfcare	Denemarken	45 66 109 200
Golf international Turizm	Turkije	90 216 336 5993	Lely (U.K.) Limited	Verenigd Koninkrijk	44 1480 226 800
Hako Ground and Garden	Zweden	46 35 10 0000	Solvert S.A.S.	Frankrijk	33 1 30 81 77 00
Hako Ground and Garden	Noorwegen	47 22 90 7760	Spypros Stavrinides Limited	Cyprus	357 22 434131
Hayter Limited (U.K.)	Verenigd Koninkrijk	44 1279 723 444	Surge Systems India Limited	India	91 1 292299901
Hydroturf Int. Co Dubai	Verenigde Arabische Emiraten	97 14 347 9479	T-Markt Logistics Ltd.	Hongarije	36 26 525 500
Hydroturf Egypt LLC	Egypte	202 519 4308	Toro Australia	Australië	61 3 9580 7355
Irrimac	Portugal	351 21 238 8260	Toro Europe NV	België	32 14 562 960
Irrigation Products Int'l Pvt Ltd.	India	0091 44 2449 4387	Valtech	Marokko	212 5 3766 3636
Jean Heybroek BV	Nederland	31 30 639 4611	Victus Emak	Polen	48 61 823 8369

Privacyverklaring voor Europa

De informatie die Toro verzamelt
Toro Warranty Company (Toro) respecteert uw privacy. Om uw aanspraak op garantie te behandelen en contact met u op te nemen in het geval van een terugroepactie vragen wij om bepaalde persoonlijke informatie, hetzij direct of via uw lokale Toro-dealer.

Het Toro garantiesysteem wordt gehost op servers in de Verenigde Staten, waar de privacywet mogelijk niet dezelfde bescherming biedt als in uw land.

DOOR UW PERSOONLIJKE GEGEVENS MET ONS TE DELEN STEMT U IN MET DE VERWERKING VAN UW PERSOONLIJKE GEGEVENS ZOALS BESCHREVEN IN DEZE PRIVACYVERKLARING.

Hoe Toro informatie gebruikt
Toro kan uw persoonsgegevens gebruiken om uw aanspraak op garantie te behandelen, contact met u op te nemen in het geval van een terugroepactie, of voor een ander doeleinde waarvan we u op de hoogte brengen. Toro kan uw informatie delen met zijn afdelingen, verdelers of andere zakenpartners in verband met deze activiteiten. We verkopen uw persoonsgegevens niet aan andere bedrijven. We behouden ons het recht voor om persoonsgegevens te delen teneinde te voldoen aan geldende wetten en verzoeken van de aangewezen autoriteiten, opdat wij onze systemen naar behoren kunnen gebruiken of met het oog op onze eigen bescherming of die van andere gebruikers.

Behoud van uw persoonlijke gegevens
Wij bewaren uw persoonlijke gegevens zo lang als dat nodig is voor de doeleinden waarvoor ze oorspronkelijk werden verzameld of voor andere legitieme doeleinden (zoals naleving van voorschriften), of zo lang als vereist is door de van toepassing zijnde wet.

Toro streeft ernaar om uw persoonlijke gegevens te beschermen.
We nemen redelijke voorzorgen om uw persoonlijke gegevens te beschermen. We proberen bovendien de nauwkeurigheid en geldigheid van persoonlijke gegevens te waarborgen.

Toegang tot en aanpassing van uw persoonlijke gegevens
Als u toegang wenst tot uw persoonlijke gegevens of deze wilt aanpassen, gelieve dan een e-mail te sturen naar legal@toro.com.

Australische consumentenwet

Australische klanten kunnen voor informatie over de Australische consumentenwet (Australian Consumer Law) terecht bij de lokale Toro-dealer of ze kunnen deze informatie in de doos vinden.

Toro Garantie

Beperkte garantie van twee jaar

Voorwaarden en producten waarvoor de garantie geldt

De Toro Company en de hieraan gelieerde onderneming, Toro Warranty Company, bieden krachtens een overeenkomst tussen beide ondernemingen gezamenlijk de garantie dat uw Toro-product (hierna: het 'product') gedurende twee jaar of 1500 bedrijfsuren* vrij van materiaalgebreken of fabricagefouten is, met dien verstande dat hierbij de kortste periode moet worden aangehouden. Deze garantie geldt voor alle producten met uitzondering van beluchters (zie de afzonderlijke garantieverklaringen voor deze producten). In een geval waarin de garantie van toepassing is, zullen wij het product kosteloos repareren en ook niet de kosten van diagnose, arbeid, onderdelen en transport in rekening brengen. De garantie gaat in op de datum waarop het product is geleverd aan de oorspronkelijke koper.
* Producten uitgerust met een urenteller.

Aanwijzingen voor aanvraag van garantieservice

U dient contact op te nemen met de distributeur van commerciële producten of erkende dealer bij wie u het product heeft gekocht, zodra u denkt dat er sprake is van een geval waarop de garantie van toepassing is. Als het u moeite kost een distributeur of erkende dealer te vinden of vragen over rechten of plichten uit hoofde van de garantie heeft, kunt u contact met ons opnemen op:

Toro Commercial Products Service Department
Toro Warranty Company
8111 Lyndale Avenue South
Bloomington, MN 55420-1196, VS

+1–952–888–8801 of +1–800–952–2740
E-mail: commercial.warranty@toro.com

Plichten van de eigenaar

Als eigenaar van het Product bent u verantwoordelijk voor de vereiste onderhouds- en afstelwerkzaamheden die worden vermeld in de *Gebruikershandleiding*. Indien u nalaat de vereiste onderhouds- en afstelwerkzaamheden uit te voeren, kan dit aanleiding zijn een aanspraak op garantie af te wijzen.

Zaken en gevallen die niet onder de garantie vallen

Niet alle storingen of defecten van het product die plaatsvinden tijdens de garantieperiode zijn materiaalgebreken of fabricagefouten. Buiten deze garantie vallen:

- Defecten als gevolg van het gebruik van andere dan originele Toro-onderdelen, of als gevolg van de montage en gebruik van additionele, gewijzigde of niet van Toro afkomstige accessoires en producten. De fabrikant van deze artikelen kan een afzonderlijke garantie verstrekken.
- Defecten als gevolg van nalatigheid om aanbevolen onderhouds- en/of afstelwerkzaamheden te verrichten. Als u uw Toro-product niet goed onderhoudt volgens lijst met aanbevolen onderhoudswerkzaamheden in de *Gebruikershandleiding* kan ertoe leiden dat garantieclaims worden afgewezen.
- Defecten als gevolg van verkeerd, achteloos of roekeloos gebruik van het Product.
- Onderdelen die onderhevig zijn aan slijtage door gebruik, tenzij deze gebreken vertonen. Voorbeelden van onderdelen die slijten of worden verbruikt tijdens een normaal gebruik van het product zijn onder meer, maar niet uitsluitend: remblokken en remvoeringen, koppelingsvoeringen, maaimessen, messenkooien, rollen en lagers (verzegeld of smeerbaar), snijplaten, bougies, zwenkwielen en zwenkwiellagers, banden, filters, drijfriemen en sommige onderdelen van spuitmachines zoals membranen, spuitdoppen, afsluitkleppen en dergelijke.
- Defecten veroorzaakt door externe invloeden. Externe invloeden zijn onder meer, maar niet uitsluitend: weersomstandigheden, wijze van opslag, verontreiniging, gebruik van niet-goedgekeurde brandstoffen, koelvloeistoffen, smeermiddelen, additieven, meststoffen, water, chemicaliën en dergelijke.
- Storingen of gebrekkige prestaties die het gevolg zijn van het gebruik van brandstoffen (bv. benzine, diesel of biodiesel) die niet voldoen aan hun respectievelijke industriestandaarden.
- Normale geluidssterkte, trillingen, slijtage en achteruitgang.
- Normale slijtage omvat, maar niet uitsluitend, schade aan stoelen als gevolg van slijtage of afschuring, afgebladderde verfoppervlakken, beschadigde stickers, krassen op ruiten, enz.

Onderdelen

Garantie wordt verleend op onderdelen die moeten worden vervangen in het kader van het vereiste onderhoud, gedurende de garantieperiode tot hun geplande vervanging. Een onderdeel dat uit hoofde van de garantie is vervangen, komt voor de duur van de oorspronkelijke productgarantie in aanmerking voor de garantie en wordt eigendom van Toro. Toro beslist in laatste instantie of een onderdeel of een groep van onderdelen wordt gerepareerd of vervangen. Toro mag voor garantiereparaties in de fabriek gereviseerde onderdelen gebruiken.

Garantie semitractieaccu en lithiumionaccu:

Semitractieaccu's en lithiumionaccu's hebben een specifiek totaal aantal kilowatturen die zij tijdens hun levensduur kunnen leveren. De gebruikte technieken voor het bedienen, opladen en onderhouden van de accu kan leiden tot een langere of kortere levensduur van de accu. Als de accu's in dit product worden gebruikt, zal hun bruikbaarheid tussen de oplaadintervallen langzaam verminderen totdat zij volledig uitgeput zijn. Vervanging van een accu die is uitgeput als gevolg van normaal gebruik, is de verantwoordelijkheid van de eigenaar van het product. Een accu moet soms tijdens de normale garantieperiode op kosten van de eigenaar worden vervangen. Opmerking: (Alleen lithiumionaccu): Een lithiumionaccu heeft een gedeeltelijke proratagarantie die loopt van jaar 3 tot jaar 5 en gebaseerd is op de tijd die de accu al dienst heeft gedaan en de gebruikte kilowatturen. Raadpleeg de *Gebruikershandleiding* voor meer informatie.

Onderhoud is ten koste van de eigenaar

Opvoeren van de motor, smeren, reinigen en waxen, het vervangen van filters, koelvloeistof en het uitvoeren van aanbevolen onderhoudswerkzaamheden behoren tot de gebruikelijke werkzaamheden die nodig zijn voor Toro-producten en die voor rekening van de eigenaar zijn.

Algemene voorwaarden

Op grond van deze garanties mogen reparaties uitsluitend worden uitgevoerd door een Erkende Toro-distributeur of -dealer.

The Toro Company en de Toro Warranty Company zijn niet aansprakelijk voor indirecte of bijkomende schade of gevolgschade in samenhang met het gebruik van de Toro-producten die onder deze garantie vallen, inclusief de kosten of uitgaven voor de levering van vervangen materiaal of diensten gedurende een redelijke periode van onbruikbaarheid of buitengebruikstelling tijdens de uitvoering van reparatiewerkzaamheden op grond van deze garantie. Met uitzondering van de emissiegarantie waarnaar hieronder, indien van toepassing, wordt verwezen, bestaat er geen andere expliciete garantie. Alle impliciete garanties van verkoopbaarheid of geschiktheid voor gebruik zijn beperkt tot de duur van deze expliciete garantie.

Sommige staten laten geen uitsluiting van incidentele of voortvloeiende schade toe, noch beperkingen van de duur van geïmpliceerde garanties. De bovenstaande uitsluitingen en beperkingen zijn daarom mogelijk niet op u van toepassing. Deze garantie geeft u specifieke juridische rechten; daarnaast kunt u beschikken over andere rechten die per land kunnen verschillen.

Opmerking met betrekking tot de garantie op de motor:

Het emissiecontrolesysteem op uw product kan vallen onder de dekking van een afzonderlijke garantie die tegemoetkomt aan de eisen van de Amerikaanse Environmental Protection Agency (EPA) en/of de California Air Resources Board (CARB). De beperkingen van de bedrijfsuren die hierboven zijn genoemd, gelden niet voor de garantie op het emissiecontrolesysteem. Zie de garantieverklaring voor het controlesysteem van de emissie van de motor in de Gebruikershandleiding van uw product of in het documentatiemateriaal van de fabrikant van de motor voor nadere bijzonderheden

Andere landen dan de Verenigde Staten en Canada

Kopers van Toro-producten die zijn geëxporteerd uit de Verenigde Staten of Canada moeten contact opnemen met hun Toro-distributeur (-dealer) voor de garantiebepalingen die in hun land, provincie of staat van toepassing zijn. Als u om een of andere reden ontevreden bent over de service van uw distributeur of moeilijk informatie over de garantie kunt krijgen, verzoeken wij u contact op te nemen met de Toro-importeur.