Form No. 3405-839 Rev A

TORO®

Count on it.

Manuel de l'utilisateur

Tondeuse autoportée Z Master® 8000 Series

avec plateau de coupe à ramassage direct (Direct-Collect) de 122 cm

N° de modèle 74311TE—N° de série 316000001 et suivants

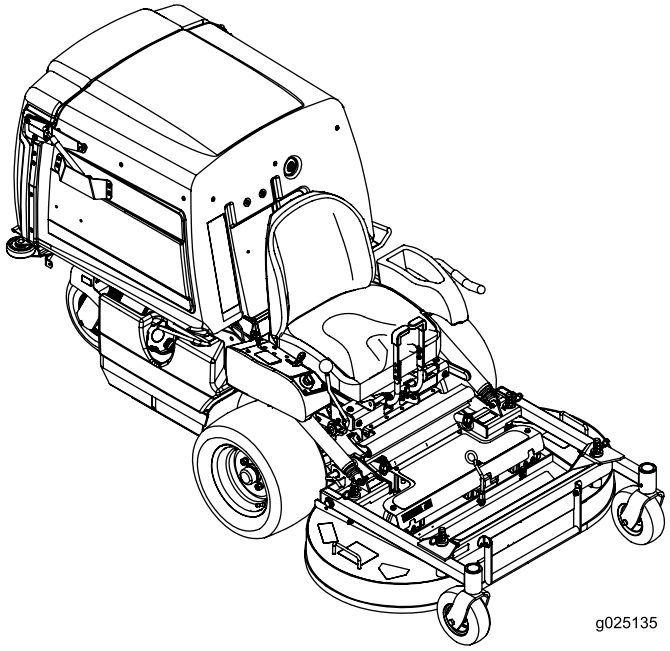

g025135

Enregistrez votre produit à www.Toro.com.
Traduction du texte d'origine (FR)

CE

3405-839 A

Ce produit est conforme à toutes les directives européennes pertinentes. Pour plus de renseignements, reportez-vous à la Déclaration de conformité spécifique du produit fournie séparément.

Ce système d'allumage par étincelle est conforme à la norme canadienne ICES-002.

⚠ ATTENTION

Le retrait de pièces et accessoires standard d'origine peut modifier la garantie, la motricité et la sécurité de la machine. L'utilisation de pièces autres que des pièces Toro d'origine peut causer des blessures graves ou mortelles. Toute modification non autorisée du moteur, du système d'alimentation ou de dégazage, peut contrevenir à la réglementation.

Remplacez toutes les pièces, y compris mais non exclusivement, les pneus, courroies, lames et composants du système d'alimentation, par des pièces Toro d'origine.

Introduction

Cette tondeuse autoportée à lame rotative est destinée au grand public, aux professionnels et aux utilisateurs temporaires. Elle est principalement conçue pour tondre les pelouses régulièrement entretenues des terrains privés et commerciaux. Elle n'est pas conçue pour couper les broussailles ni pour un usage agricole.

Lisez attentivement cette notice pour apprendre comment utiliser et entretenir correctement votre produit, et éviter de l'endommager ou de vous blesser. Vous êtes responsable de l'utilisation sûre et correcte du produit.

Vous pouvez contacter Toro directement sur www.Toro.com pour tout renseignement concernant un produit ou un accessoire, pour obtenir l'adresse des concessionnaires ou pour enregistrer votre produit.

Pour obtenir des prestations de service, des pièces Toro d'origine ou des renseignements complémentaires, munissez-vous des numéros de modèle et de série du produit et contactez un concessionnaire-réparateur ou le service client Toro agréé. La Figure Figure 1 indique l'emplacement des numéros de modèle et de série du produit. Inscrivez les numéros dans l'espace réservé à cet effet.

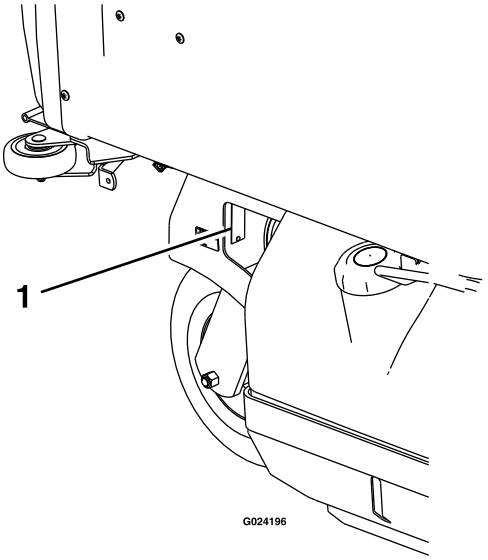

Figure 1

1. Emplacement des numéros de modèle et de série

N° de modèle _____

N° de série _____

Les mises en garde de ce manuel soulignent des dangers potentiels et sont signalées par le symbole de sécurité (Figure 2), qui indique un danger pouvant entraîner des blessures graves ou mortelles si les précautions recommandées ne sont pas respectées.



Figure 2

1. Symbole de sécurité

Ce manuel utilise deux termes pour faire passer des renseignements essentiels. **Important**, pour attirer l'attention sur des renseignements mécaniques spécifiques et **Remarque**, pour insister sur des renseignements d'ordre général méritant une attention particulière.

© 2016—The Toro® Company
8111 Lyndale Avenue South
Bloomington, MN 55420

Contactez-nous sur www.Toro.com.
Imprimé aux États-Unis
Tous droits réservés

Table des matières

Sécurité 4
Consignes de sécurité 4
Renseignements concernant la sécurité des tondeuses autoportées Toro 5
Pression acoustique 6
Puissance acoustique 6
Niveau de vibrations 6
Indicateur de pente 7
Autocollants de sécurité et d'instruction 8
Vue d'ensemble du produit 14
Commandes 14
Caractéristiques techniques 15
Utilisation 16
Ajout de carburant 16
Contrôle du niveau d'huile moteur 17
Rodage d'une machine neuve 17
Sécurité avant tout 17
Utilisation du frein de stationnement 18
Utilisation de l'accélérateur 19
Utilisation du commutateur d'allumage 19
Utilisation du levier d'engagement de la PDF 19
Démarrage et arrêt du moteur 20
Système de sécurité 21
Marche avant ou arrière 22
Arrêt de la machine 23
Déverrouillage du siège 23
Relevage du plateau de coupe en position d'entretien 23
Abaissement du plateau de coupe en position d'utilisation 24
Réglage des déflecteurs du système de réduction de remplissage (FRS) 25
Réglage de la hauteur de coupe 26
Vidage de la trémie 26
Nettoyage du filtre de la trémie 26
Utilisation des valves de déblocage des roues motrices 26
Transport de la machine 27
Chargement de la machine 27
Conseils d'utilisation 28
Entretien 29
Programme d'entretien recommandé 29
Lubrification 30
Graissage de la machine 30
Entretien du moteur 34
Entretien du filtre à air 34
Vidange de l'huile moteur 35
Entretien des bougies 37
Entretien du système d'alimentation 38
Remplacement du filtre à carburant 38
Entretien du réservoir de carburant 39
Entretien du système électrique 39
Entretien de la batterie 39
Entretien des fusibles 40
Réglage des contacteurs de sécurité 40
Démarrage de la machine avec une batterie d'appoint 41
Entretien du système d'entraînement 42
Réglage de l'alignement des roues 42
Contrôle de la pression des pneus 42
Contrôle des écrous de roues 42
Contrôle des écrous de moyeux de roues 42
Réglage des roulements de pivot des roues pivotantes 42
Entretien du système de refroidissement 43
Nettoyage de la protection du moteur et du refroidisseur d'huile 43
Vidange de l'huile moteur et remplacement du refroidisseur d'huile 43
Nettoyage des ailettes de refroidissement et des carénages du moteur 43
Contrôle et nettoyage des pompes hydrauliques 44
Entretien des freins 44
Réglage du frein de stationnement 44
Entretien des courroies 46
Contrôle des courroies 46
Remplacement des courroies de PDF 46
Remplacement de la courroie d'entraînement des pompes 46
Réglage des guides de courroie 47
Entretien des commandes 48
Réglage de la tige de butée de marche arrière 48
Réglage de la tension du levier de commande de vitesse 48
Réglage de la tringlerie de commande de vitesse 49
Alignement de la poulie d'entraînement de PDF 49
Alignement de la poulie d'entraînement de pompe 50
Réglage du ressort de frein de PDF 50
Réglage du couvercle de la trémie 51
Entretien du système hydraulique 51
Entretien du système hydraulique 51
Entretien du plateau de coupe 53
Mise à niveau du plateau de coupe 53
Entretien des lames 53
Dépose du plateau de coupe 55
Montage du plateau de coupe 57
Réglage de la butée des goupilles de verrouillage du plateau de coupe 57
Nettoyage 58
Nettoyage du dessous du plateau de coupe 58
Nettoyage des débris sur la machine 58
Élimination des déchets 58
Remisage 58
Nettoyage et remisage 58
Dépistage des défauts 60
Schémas 63

Sécurité

Cette machine est conçue en conformité avec la norme EN ISO 5395:2013.

Cette machine peut occasionner des accidents si elle n'est pas utilisée ou entretenue correctement. Pour réduire les risques d'accidents et de blessures, respectez les consignes de sécurité qui suivent. Tenez toujours compte des mises en garde signalées par le symbole de sécurité et la mention **Prudence, Attention** ou **Danger**. Ne pas respecter ces instructions, c'est risquer de vous blesser, parfois mortellement.

Consignes de sécurité

Ce produit peut sectionner les mains ou les pieds et projeter des objets. Respectez toujours toutes les consignes de sécurité pour éviter des blessures graves ou mortelles.

Apprendre à se servir de la machine

- Lisez attentivement les instructions. Familiarisez-vous avec les commandes et l'utilisation de la machine.
- N'autorisez jamais des enfants, ou des adultes n'ayant pas pris connaissance de ces instructions, à utiliser la tondeuse. Certaines législations imposent un âge minimum pour l'utilisation de ce type de machine.
- Ne tondez jamais lorsque des personnes, et surtout des enfants ou des animaux familiers, se trouvent à proximité.
- N'oubliez jamais que l'utilisateur est responsable des accidents ou dommages causés à d'autres personnes et à leurs possessions.
- Ne transportez pas de passagers.
- Tout utilisateur est tenu de suivre une formation professionnelle et pratique. La formation doit insister sur les points suivants :
  - La nécessité de consacrer toute son attention à la conduite lors de l'utilisation d'une machine autoportée.
  - L'application des leviers de commande ne permet pas de regagner le contrôle d'une tondeuse autoportée en cas de problème sur une pente. La perte de contrôle est due le plus souvent :
    - ◊ au manque d'adhérence des roues, surtout sur herbe humide
    - ◊ à une conduite trop rapide
    - ◊ à un freinage inadéquat
    - ◊ à un type de machine non adapté à la tâche
    - ◊ à l'ignorance de l'importance de la nature du terrain, surtout sur pente
    - ◊ à un attelage incorrect ou à une mauvaise répartition de la charge

Avant d'utiliser la machine

- Portez toujours un pantalon et des chaussures solides à semelle antidérapante pour travailler. Attachez les cheveux longs. Ne portez pas de bijoux.
- Inspectez soigneusement la zone de travail et enlevez tout objet pouvant être rejeté par la machine.
- **Attention** – Le carburant est extrêmement inflammable.
  - Conservez le carburant dans un récipient spécialement conçu à cet effet.
  - Faites toujours le plein de carburant à l'extérieur, et ne fumez jamais pendant cette opération.
  - Faites le plein de carburant avant de mettre le moteur en marche. N'enlevez jamais le bouchon du réservoir de carburant et n'ajoutez jamais de carburant lorsque le moteur tourne ou qu'il est chaud.
  - Si vous renversez du carburant, ne mettez pas le moteur en marche. Éloignez la machine et évitez toute source possible d'inflammation jusqu'à dissipation complète des vapeurs de carburant.
  - Refermez soigneusement les réservoirs et les bidons d'essence.
- Remplacez les silencieux défectueux.
- Avant d'utiliser la machine, vérifiez toujours si les lames, boulons de lames et ensembles de coupe ne sont pas usés ou endommagés. Remplacez les boulons et les lames usés ou endommagés par paires pour ne pas modifier l'équilibre.
- Attention, sur les machines à plusieurs lames, la rotation d'une lame peut entraîner le déplacement des autres lames.

Utilisation

- La foudre peut causer des blessures graves ou mortelles. Si vous voyez des éclairs ou que vous entendez le tonnerre à proximité, n'utilisez pas la machine et mettez-vous à l'abri.
- Restez vigilant, ralentissez et changez de direction avec prudence. Regardez derrière vous et de chaque côté avant de changer de direction.
- Ne faites pas tourner le moteur dans un espace clos où le monoxyde de carbone dangereux dégagé par l'échappement risque de s'accumuler.
- Tondez uniquement à la lumière du jour ou avec un bon éclairage artificiel.
- Avant de mettre le moteur en marche, débrayez l'entraînement des lames et sélectionnez le point mort.
- N'utilisez pas la machine sur des pentes de plus de 15 degrés.
- N'oubliez pas qu'aucune pente n'est absolument sans danger. Le déplacement sur une pente herbeuse demande une attention particulière. Pour éviter le retournement de la machine :
  - Ne démarrez pas et ne vous arrêtez pas brusquement sur une pente.

  - Réduisez votre vitesse sur pente et lorsque vous prenez des virages serrés.
  - Méfiez-vous des irrégularités de terrain, des obstacles, des ornières et autres dangers cachés.
- Faites preuve de prudence lorsque vous remorquez des charges ou que vous utilisez un équipement lourd.
  - Utilisez uniquement les points d'attelage agréés de la barre de remorquage.
  - Ne transportez que des charges pouvant être contrôlées facilement.
  - Ne prenez pas de virages serrés. Faites toujours marche arrière avec prudence.
- Méfiez-vous de la circulation près des routes et pour les traverser.
- Arrêtez la rotation des lames avant de traverser une surface non herbeuse.
- Lorsque vous utilisez des accessoires, ne dirigez jamais l'éjection vers qui que ce soit et ne laissez personne s'approcher de la machine en marche.
- N'utilisez jamais une machine dont les capots sont défectueux ou dont les protections de sécurité ne sont pas en place.
- Ne modifiez pas le réglage du régulateur et ne faites pas tourner le moteur en surrégime. Un régime moteur excessif peut augmenter les risques d'accidents et de blessures.
- Avant de quitter la position d'utilisation :
  - Désengagez la prise de force et abaissez les accessoires.
  - Sélectionnez le point mort et serrez le frein de stationnement.
  - Coupez le moteur et enlevez la clé de contact.
- Débrayez les accessoires, coupez le moteur et débranchez le fil de la ou des bougies ou enlevez la clé de contact :
  - avant de dégager ou de déboucher la goulotte d'éjection
  - avant tout contrôle, tout nettoyage ou toute intervention sur la tondeuse
  - après avoir heurté un obstacle Recherchez et réparez les dommages éventuels avant de remettre la tondeuse en marche et de l'utiliser ; si elle se met à vibrer de manière anormale (vérifiez immédiatement).
- Débrayez les accessoires lors du transport et quand ils ne servent pas.
- Coupez le moteur et débrayez les accessoires :
  - avant de faire le plein de carburant
  - avant de retirer le bac à herbe
  - avant de régler la hauteur de coupe, sauf si ce réglage peut se faire depuis la position d'utilisation
- Réduisez l'ouverture du papillon pendant la mise à l'arrêt du moteur et coupez l'arrivée de carburant après la tonte si le moteur est équipé d'un robinet de carburant.

Entretien et remisage

- Gardez tous les écrous, boulons et vis toujours bien serrés pour garantir l'utilisation sûre de la machine.
- S'il reste du carburant dans le réservoir, ne remisez pas la machine dans un bâtiment où les vapeurs risquent de rencontrer une flamme nue ou une étincelle.
- Laissez refroidir le moteur avant de ranger la machine dans un local fermé.
- Pour réduire les risques d'incendie, débarrassez le moteur, le silencieux, le bac à batterie et le lieu de stockage du carburant de tout excès de graisse, débris d'herbe et feuilles.
- Vérifiez fréquemment l'état et l'usure du bac à herbe.
- Remplacez les pièces usées ou endommagées pour éviter les accidents.
- Si vous devez vidanger le réservoir de carburant, faites-le toujours à l'extérieur.
- Si vous devez garer la machine, la remiser ou la laisser sans surveillance, abaissez le plateau de coupe sauf si vous utilisez un système de blocage mécanique positif.

Renseignements concernant la sécurité des tondeuses autoportées Toro

La liste suivante contient des renseignements de sécurité spécifiques aux produits Toro, ou d'autres renseignements relatifs à la sécurité qu'il est important de connaître et qui n'apparaissent pas dans les spécifications de la norme CEN.

- Les gaz d'échappement contiennent du monoxyde de carbone, un gaz inodore mortel. Ne faites pas tourner le moteur à l'intérieur d'un local fermé.
- Gardez mains, pieds, cheveux et vêtements amples à l'écart de la zone d'éjection de l'accessoire, du dessous de la machine et des pièces mobiles quand le moteur est en marche.
- Ne touchez aucune partie de la machine ou des accessoires juste après leur arrêt, car elles peuvent être très chaudes. Laissez-les refroidir avant d'entreprendre toute réparation, tout réglage ou tout entretien.
- L'acide de la batterie est toxique et peut causer des brûlures. Évitez tout contact avec la peau, les yeux et les vêtements. Protégez-vous le visage, les yeux et les vêtements quand vous manipulez la batterie.
- Les gaz de la batterie sont explosifs. Gardez la batterie éloignée des cigarettes, des flammes ou sources d'étincelles.
- Pour préserver les normes d'origine, utilisez exclusivement des pièces de rechange Toro d'origine.
- Utilisez uniquement des accessoires agréés par Toro. L'utilisation d'accessoires non agréés risque d'annuler la garantie.

Un système ROPS (système de protection antiretournement) repliable à 2 montants est disponible pour cette machine. L'utilisation d'un système ROPS est recommandée lorsque vous tondez près de dénivellations, d'étendues d'eau ou de berges escarpées, en cas de retournement de la tondeuse. Pour plus de renseignements, contactez un dépositaire-réparateur Toro agréé.

Utilisation sur pente

- Ne travaillez pas sur des pentes de plus de 15 degrés.
- Ne travaillez pas à proximité de dénivellations, de fossés, de berges escarpées ou d'étendues d'eau. Le dépassement des roues au-dessus d'une dénivellation peut entraîner le renversement de la machine et provoquer des blessures graves ou mortelles (noyade, etc.).
- Ne travaillez pas sur les pentes lorsque l'herbe est humide. Les surfaces glissantes réduisent la motricité, la machine peut alors déraper et vous risquez d'en perdre le contrôle.
- Ne changez pas soudainement de vitesse ou de direction.
- Utilisez une tondeuse autotractée et/ou une débroussailleuse manuelle près des dénivellations, des fossés, des berges escarpées ou des étendues d'eau.
- Ralentissez et procédez avec la plus grande prudence sur les pentes.
- Enlevez ou balisez les obstacles éventuellement présents sur la zone de travail (pierres, branches, etc.). L'herbe haute peut masquer les accidents du terrain.
- Méfiez-vous des fossés, trous, rochers, creux et bosses qui modifient l'angle de travail, car un terrain irrégulier peut provoquer le retournement de la machine.
- Évitez les démarrages brusques en montée, car la machine peut basculer en arrière.
- Tenez compte du fait qu'une perte de motricité peut se produire en descente. Le transfert du poids sur les roues avant peut entraîner le patinage des roues motrices, et donc une perte du freinage et de la direction.
- Évitez toujours de démarrer ou de vous arrêter en côte. Si les roues perdent de leur motricité, désengagez les lames et redescendez lentement jusqu'au bas de la pente.
- Suivez les recommandations du constructeur concernant l'utilisation de masses d'équilibrage ou de contrepoids pour améliorer la stabilité de la machine.
- Redoublez de prudence quand des bacs à herbe ou d'autres accessoires sont montés sur la machine. Ils peuvent modifier la stabilité et entraîner la perte du contrôle de la machine.

Pression acoustique

Cette machine produit au niveau de l'oreille de l'utilisateur une pression acoustique de 93 dBA, qui comprend une valeur d'incertitude (K) de 1 dBA.

La pression acoustique est déterminée en conformité avec les procédures énoncées dans la norme EN ISO 5395:2013.

Puissance acoustique

Cette machine a un niveau de puissance acoustique garanti de 105 dBA, qui comprend une valeur d'incertitude (K) de 1 dBA.

La puissance acoustique est déterminée en conformité avec les procédures énoncées dans la norme ISO 11094.

Niveau de vibrations

Mains-Bras

Niveau de vibrations mesuré pour la main droite = 3.0 m/s^2

Niveau de vibrations mesuré pour la main gauche = 2.6 m/s^2

Valeur d'incertitude (K) = 1,5 m/s^2

Les valeurs mesurées sont déterminées en conformité avec les procédures énoncées dans la norme EN ISO 5395:2013.

Corps de l'utilisateur

Niveau de vibrations mesuré = 0,46 m/s^2

Valeur d'incertitude (K) = 0.23 m/s^2

Les valeurs mesurées sont déterminées en conformité avec les procédures énoncées dans la norme EN ISO 5395:2013.

Indicateur de pente

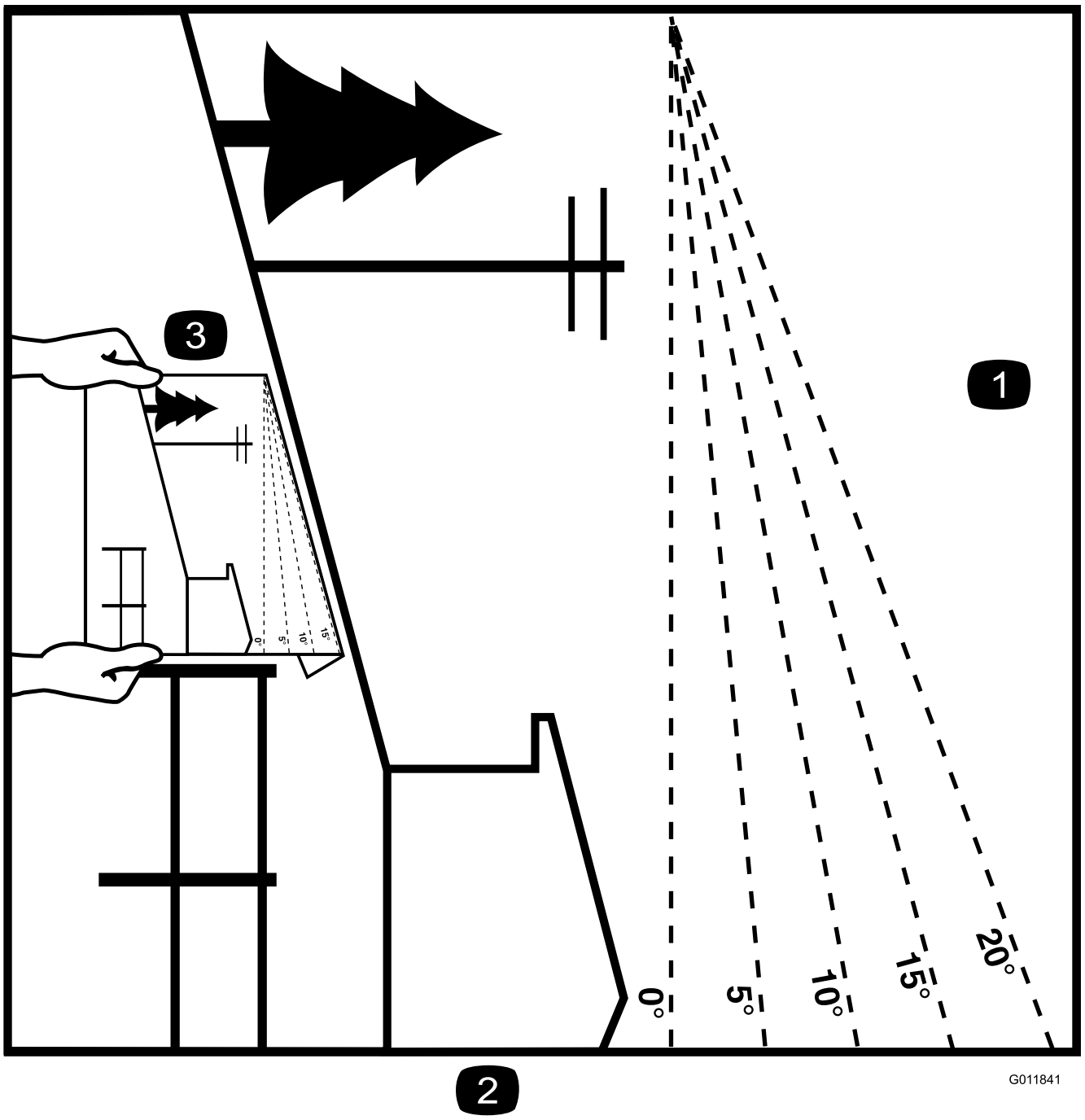

Figure 3

Vous pouvez copier cette page pour votre usage personnel.

1. Vous pouvez utiliser la machine en toute sécurité sur une pente maximale de **15 degrés**. Utilisez le graphique de mesure de la pente pour déterminer le degré d'une pente avant d'utiliser la machine. **N'utilisez pas la machine sur des pentes de plus de 15 degrés.** Pliez le long de la ligne correspondant à la pente recommandée.
2. Alignez ce bord avec une surface verticale (arbre, bâtiment, piquet de clôture, poteau, etc.).
3. Exemple de comparaison d'une pente avec le bord replié.

Autocollants de sécurité et d'instruction

Des autocollants de sécurité et des instructions bien visibles par l'opérateur sont placés près de tous les endroits potentiellement dangereux. Remplacez tout autocollant endommagé ou manquant.

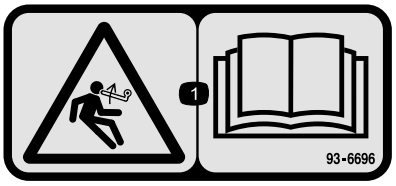

93–6696

1. Risque de détente brusque – lisez le *Manuel de l'utilisateur*.

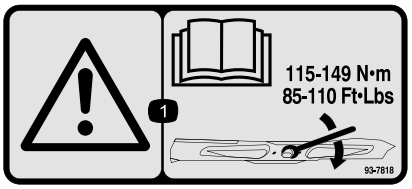

93-7818

1. Attention – consultez le *Manuel de l'utilisateur* pour serrer correctement les boulons et les écrous des lames à un couple de 115 à 149 N·m.

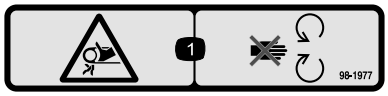

98-1977

1. Risque de coincement dans la courroie – ne vous approchez pas des pièces mobiles.



106-5517

1. Attention – ne touchez pas la surface chaude.

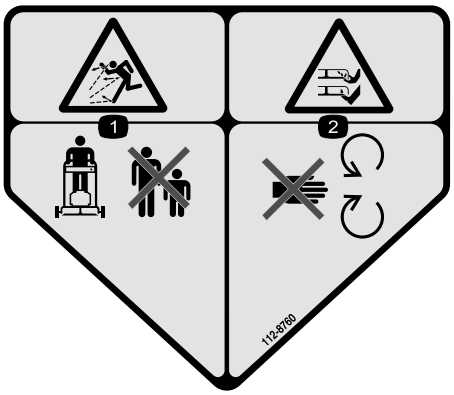

112-8760

1. Risque de projection d'objets – tenez les spectateurs à bonne distance de la machine.
2. Risque de coupure/mutilation des mains ou des pieds – ne vous approchez pas des pièces mobiles.

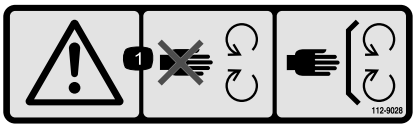

112-9028

1. Attention – ne vous approchez pas des pièces mobiles ; gardez toutes les protections en place.



115-4212

1. Niveau d'huile hydraulique
2. Lisez le *Manuel de l'utilisateur*.
3. Attention – ne touchez pas la surface chaude.

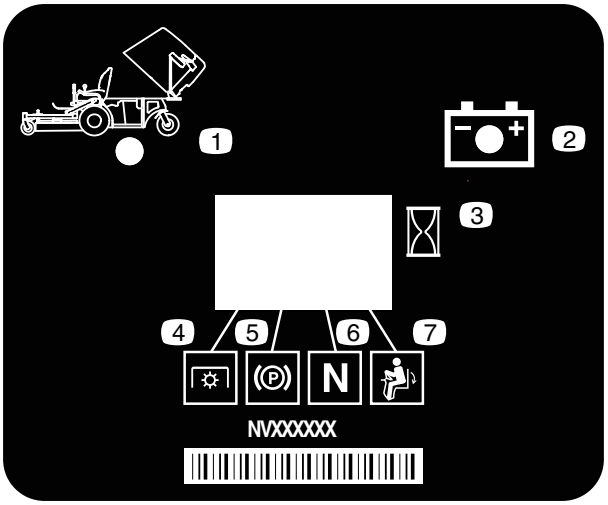

116-8813

1. Indicateur de trémie relevée
2. Batterie
3. Compteur horaire
4. PDF
5. Frein de stationnement
6. Point mort
7. Contacteur de présence de l'utilisateur

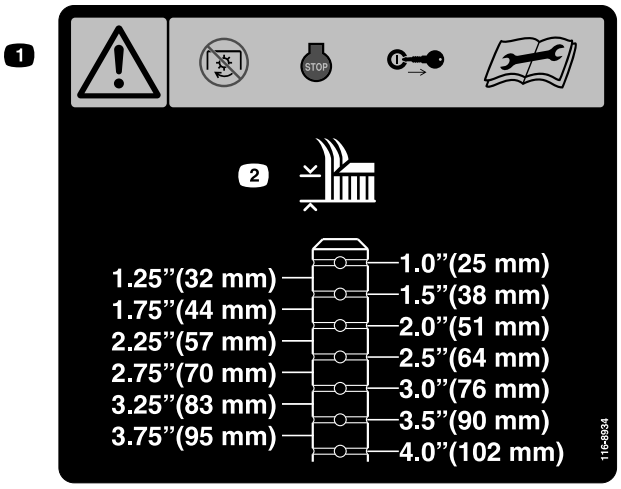

116-8934

1. Attention – désengagez le débrayage des lames, coupez le moteur et enlevez la clé avant d'effectuer de régler, de réviser ou de nettoyer le plateau.
2. Hauteur de coupe.

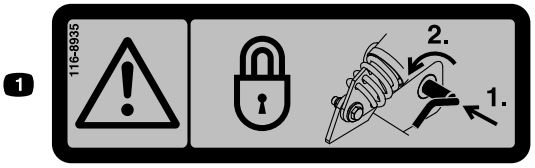

116-8935

1. Attention – Risque de repliage du plateau – bloquez le point de pivotement en poussant vers l'intérieur et en tournant vers l'avant du plateau.

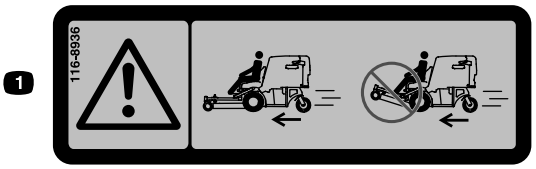

116-8936

1. Danger – n'utilisez pas le plateau en position basculée vers le haut.

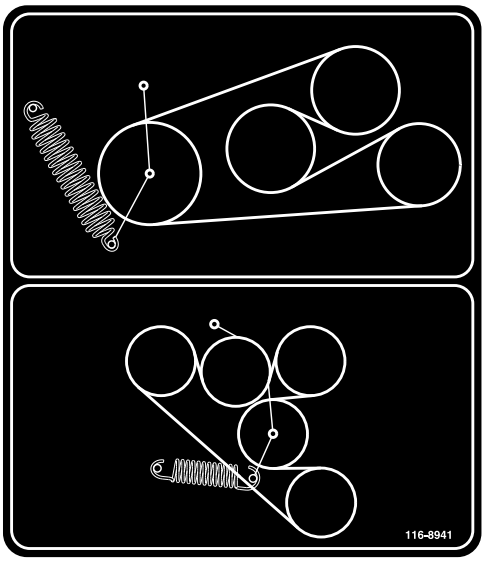

116-8941

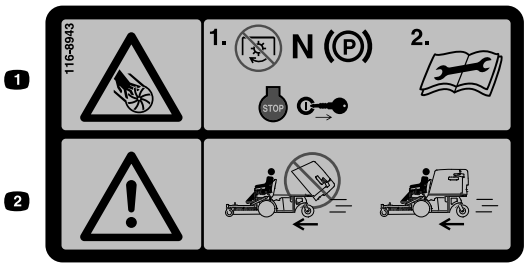

116-8943

1. Risque de blessure par les lames en rotation – Désengager la PDF, amenez le levier de commande de vitesse au point mort, serrez le frein de stationnement, coupez le moteur et enlevez la clé avant de quitter la position d'utilisation. Lisez les instructions avant de procéder à l'entretien ou à des révisions.
2. Danger – n'utilisez pas la machine en laissant la trémie du plateau de coupe en position élevée.

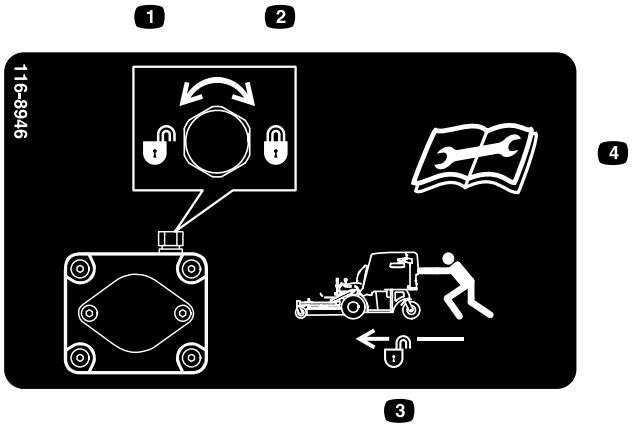

116-8946

1. Tournez dans le sens antihoraire pour déverrouiller
2. Tournez dans le sens horaire pour verrouiller
3. Déverrouillez pour pousser la machine
4. Lisez les instructions avant de procéder à l'entretien ou à des révisions.

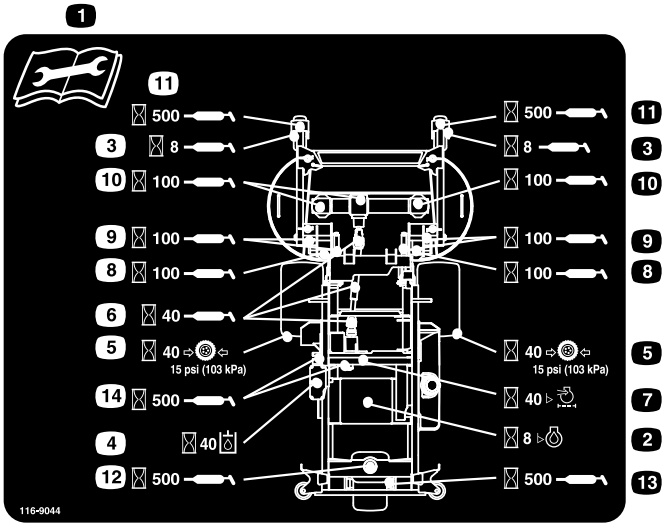

116-9044

1. Lisez le *Manuel de l'utilisateur* avant de procéder à tout entretien.
2. Contrôlez le niveau d'huile moteur toutes les 8 heures.
3. Graissez les roulements des roues pivotantes avant toutes les 8 heures.
4. Contrôlez le niveau d'huile hydraulique toutes les 40 heures (utilisez uniquement l'huile hydraulique recommandée).
5. Contrôlez la pression des pneus toutes les 40 heures.
6. Graissez la PDF d'entraînement du plateau toutes les 40 heures.
7. Contrôlez le filtre à air toutes les 40 heures.
8. Graissez le mécanisme de verrouillage du plateau toutes les 100 heures.
9. Graissez les pivots du plateau toutes les 100 heures.
10. Contrôlez l'huile du boîtier d'engrenages toutes les 100 heures (utilisez uniquement de l'huile pour engrenages Mobil 1 75W-90).
11. Graissez les pivots avant toutes les 500 heures.
12. Graissez le pivot arrière toutes les 500 heures.
13. Graissez le pivot arrière toutes les 500 heures.
14. Graissez les tendeurs de courroie toutes les 500 heures.

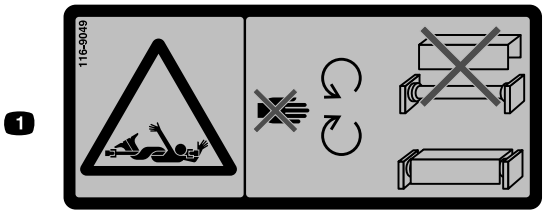

116-9049

1. Risque de blessure par la transmission en rotation - laissez toutes les protections de la transmission en place. Fixez solidement les deux extrémités de la transmission.



117–2718

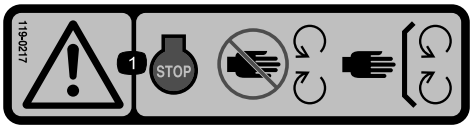

119-0217

1. Attention – coupez le moteur ; ne vous approchez pas des pièces mobiles et laissez toutes les protections et tous les capots en place.

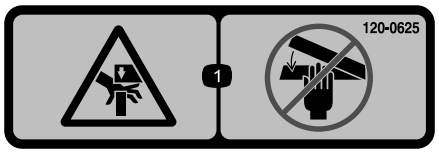

120-0625

1. Point de pincement des mains – n'approchez pas les mains.

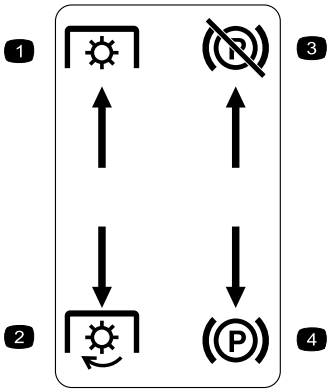

Moulé dans la console de gauche

1. PDF désengagée
2. PDF engagée
3. Frein de stationnement desserré
4. Frein de stationnement serré

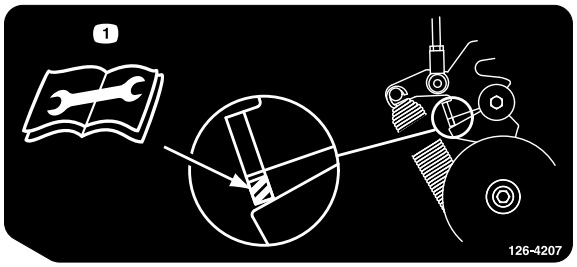

126-4207

1. Voir le *Manuel de l'utilisateur* pour connaître la procédure de réglage. Lorsque la PDF est engagée, le bras de tension doit se trouver dans la zone hachurée, sinon un réglage est requis.

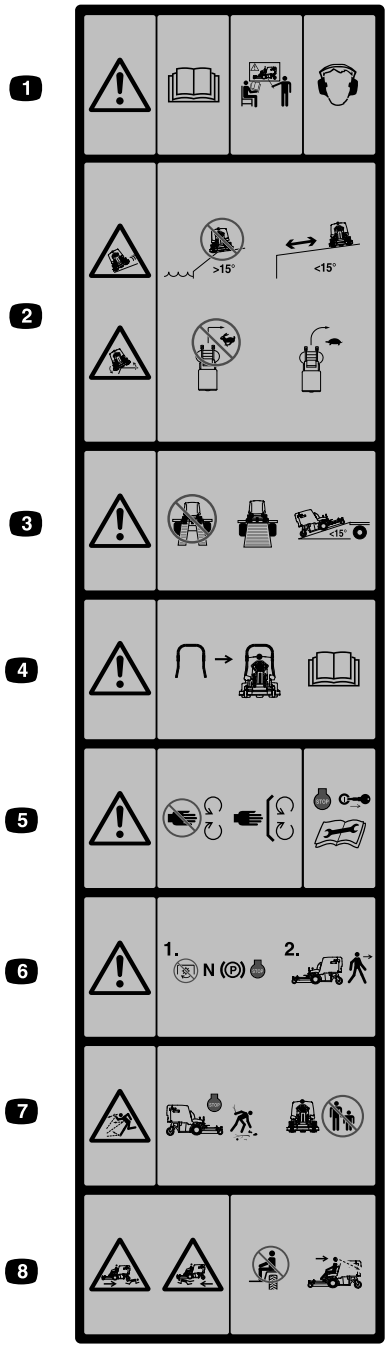

Moulé à l'avant de la trémie

1. Attention – lisez le Manuel de l'utilisateur. N'utilisez pas cette machine à moins d'avoir les compétences nécessaires. Portez des protecteurs d'oreilles.
2. Risque de dérapage ou de renversement. N'utilisez pas la machine près de dénivellations de plus de 15 degrés, restez à bonne distance des dénivellations sur les pentes de plus de 15 degrés ; ne braquez pas brutalement à grande vitesse, ralentissez pour tourner.
3. Attention – n'utilisez pas de doubles rampes ; utilisez des rampes d'une seule pièce pour transporter la machine ; n'utilisez pas de rampes sur les pentes de plus de 15 degrés.
4. Un arceau de sécurité est disponible ; son usage est recommandé sur les pentes, près de dénivellations ou d'étendues d'eau
5. Attention – ne vous approchez pas des pièces mobiles ; gardez toutes les protections en place. Coupez le moteur et enlevez la clé avant un réglage, un entretien ou un nettoyage.
6. Attention – Désengagez la PDF, amenez le levier de commande de vitesse au point mort, serrez le frein de stationnement et coupez le moteur avant de quitter la position d'utilisation.
7. Risque de projection d'objets – Ramassez les objets susceptibles d'être projetés par la tondeuse. N'utilisez pas la machine si des personnes ou des animaux se trouvent à proximité. Laissez le déflecteur en place.
8. Risque d'écrasement/mutilation de personnes – ne transportez pas de passagers et vérifiez toujours que la voie est libre devant et derrière la machine, ainsi que sur sa trajectoire avant de l'utiliser et de faire marche arrière.



Symboles utilisés sur la batterie

Certains ou tous les symboles suivants figurent sur la batterie.

1. Risque d'explosion
2. Restez à distance des flammes nues ou des étincelles, et ne fumez pas
3. Liquide caustique/risque de brûlure chimique
4. Portez une protection oculaire.
5. Lisez le *Manuel de l'utilisateur*.
6. Tenez tout le monde à une distance suffisante de la batterie.
7. Portez une protection oculaire ; les gaz explosifs peuvent causer la cécité et d'autres blessures.
8. L'acide de la batterie peut causer la cécité ou des brûlures graves.
9. Rincez immédiatement les yeux avec de l'eau et consultez un médecin rapidement.
10. Contient du plomb – ne mettez pas au rebut

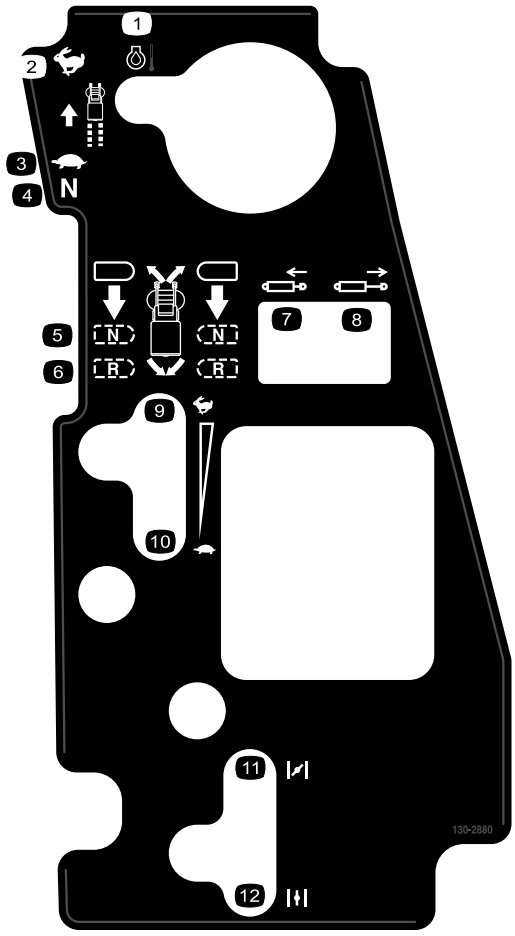

130-2880

1. Température du moteur
2. Haut régime
3. Bas régime
4. Point mort
5. Point mort
6. Marche arrière
7. Rétraction du piston
8. Déploiement du piston
9. Haut régime
10. Bas régime
11. Starter fermé/en service
12. Starter ouvert/hors service

Vue d'ensemble du produit

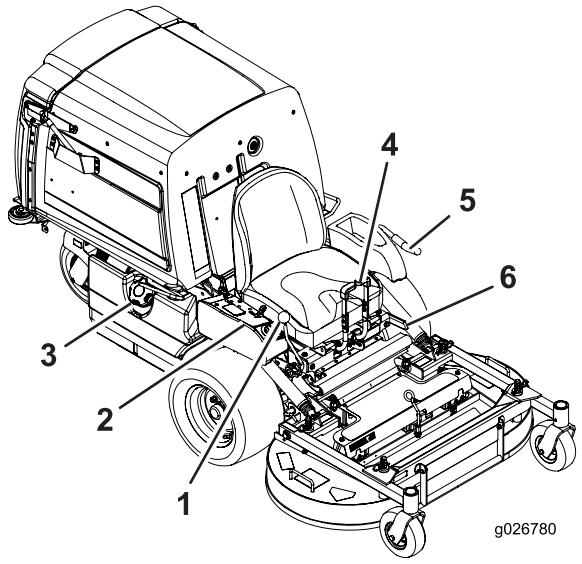

Figure 4

1. Levier de commande de régime
2. Commandes
3. Bouchon du réservoir de carburant
4. Leviers de commande de déplacement
5. Levier d'engagement de PDF
6. Levier de frein de stationnement

Commandes

Avant de mettre le moteur en marche et d'utiliser la machine, familiarisez-vous avec toutes les commandes (Figure 4 et Figure 5).

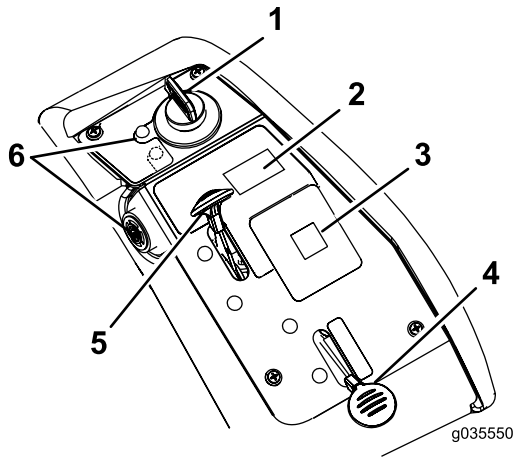

Figure 5

1. Commutateur d'allumage
2. Commande de trémie
3. Affichage des messages
4. Commande de starter
5. Commande d'accélérateur
6. Témoin et alarme sonore de température de l'huile moteur

Leviers de commande de déplacement

Les leviers de commande de déplacement permettent de conduire la machine en marche avant, en marche arrière et de tourner à droite ou à gauche (Figure 4).

Levier de commande de vitesse

Le levier de commande de vitesse règle la vitesse maximale de la machine en marche avant (Figure 4). Amenez le levier de commande de vitesse en arrière, à la position de point mort, pour bloquer la transmission au point mort.

Commande d'accélérateur

L'accélérateur sert à réguler le régime moteur. La commande d'accélérateur peut être réglée entre les positions **Haut régime** et **Bas régime**.

Commande de starter

Le starter facilite le démarrage du moteur à froid. Pour démarrer un moteur froid, amenez la commande de starter à la position fermée/en service.

Remarque: Si le moteur est chaud, ne le faites pas tourner avec le starter en position **en service**.

Levier de frein de stationnement

Le levier permet de serrer un frein de stationnement sur les roues motrices (Figure 4).

Commutateur d'allumage

Il sert à mettre le moteur en marche et a 3 positions : **Démarrage, Contact** et **Arrêt**.

Compteur horaire

Le compteur horaire totalise les heures de fonctionnement du moteur. Le compteur horaire enregistre quand le point décimal clignote dans l'affichage heures/tension. Programmez les entretiens en fonction du nombre d'heures indiqué (Figure 6).

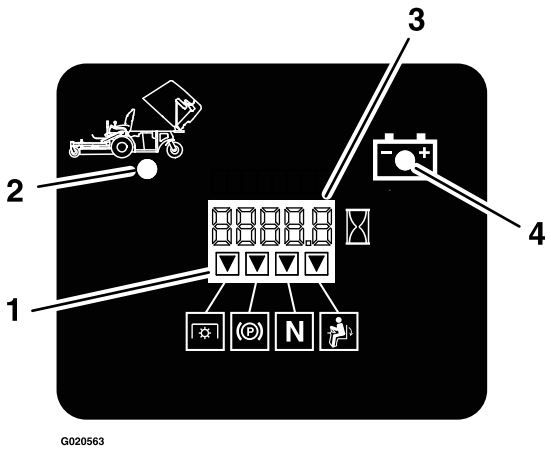

Figure 6

1. Indicateurs du système de sécurité
2. Trémie relevée
3. Affichage heures/tension
4. Témoin de basse tension

Indicateurs du système de sécurité

Des symboles sur le compteur horaire indiquent par un triangle noir que le verrou de sécurité est à la position correcte (Figure 6).

Levier d'engagement de PDF

Le levier d'engagement de PDF permet d'engager les lames et le ventilateur. Tirez sur le levier pour engager les lames et le ventilateur. Pour désengager les lames et le ventilateur, abaissez le levier d'engagement de PDF.

Témoin de charge de la batterie

Lorsque la clé de contact est tournée à la position **Contact** quelques secondes, la tension de batterie s'affiche à la place des heures.

Le témoin de charge de la batterie s'allume quand le contact est mis et que la charge est inférieure au niveau de service correct (Figure 6).

Témoin et alarme sonore de température de l'huile moteur

Le témoin de température d'huile moteur surveille la température de l'huile moteur. Il s'allume et une alarme sonore intermittente retentit en cas de surchauffe du moteur.

Outils et accessoires

Une sélection d'outils et d'accessoires agréés par Toro est disponible pour augmenter et améliorer les capacités de la machine. Contactez votre concessionnaire-réparateur ou distributeur agréé ou rendez-vous sur www.Toro.com pour obtenir une liste de tous les accessoires et outils agréés.

Caractéristiques techniques

Remarque: Les spécifications et la conception peuvent faire l'objet de modifications sans préavis.

Largeur :

	Plateau de coupe de 122 cm
Sans plateau de coupe	108,2 cm
Avec plateau de coupe	125 cm

Longueur :

	Plateau de coupe de 122 cm
Sans plateau de coupe	170,9 cm
Plateau de coupe relevé	207,6 cm
Plateau de coupe abaissé	240 cm

Hauteur :

Plateau de coupe de 122 cm
130 cm

Poids :

Plateau de coupe de 122 cm
538 kg

Utilisation

Remarque: Les côtés gauche et droit de la machine sont déterminés d'après la position d'utilisation normale.

Ajout de carburant

- Pour assurer le fonctionnement optimal de la machine, utilisez uniquement de l'essence sans plomb propre et fraîche (stockée depuis moins d'un mois) ayant un indice d'octane de 87 ou plus (méthode de calcul [R+M]/2).
- **Éthanol :** de l'essence contenant jusqu'à 10 % d'éthanol (essence-alcool) ou 15 % de MTBE (éther méthyltertiobutylique) par volume peut être utilisée à la rigueur. L'éthanol et le MTBE sont deux produits différents. L'utilisation d'essence contenant 15 % d'éthanol (E15) par volume n'est pas agréée. **N'utilisez jamais d'essence contenant plus de 10 % d'éthanol par volume**, comme E15 (qui contient 15 % d'éthanol), E20 (qui contient 20 % d'éthanol) ou E85 (qui contient jusqu'à 85 % d'éthanol). L'utilisation d'essence non agréée peut causer des problèmes de performances et/ou des dommages au moteur qui ne peuvent ne pas être couverts par la garantie.
- N'utilisez **pas** d'essence contenant du méthanol.
- Ne stockez **pas** le carburant dans le réservoir ou dans des bidons de carburant pendant l'hiver, à moins d'utiliser un stabilisateur de carburant.
- N'ajoutez **pas** d'huile à l'essence.

⚠ DANGER

Dans certaines circonstances, l'essence est extrêmement inflammable et hautement explosive. Un incendie ou une explosion causé(e) par de l'essence peut vous brûler, ainsi que d'autres personnes, et causer des dommages matériels.

- **Faites le plein du réservoir de carburant à l'extérieur, dans un endroit bien dégagé, lorsque le moteur est froid. Essuyez toute essence répandue.**
- **Ne faites jamais le plein du réservoir de carburant à l'intérieur d'une remorque fermée.**
- **Ne remplissez pas complètement le réservoir de carburant. Versez la quantité d'essence voulue dans le réservoir de carburant jusqu'à ce que le niveau se situe entre 6 et 13 mm en dessous de la base du goulot de remplissage. L'espace au-dessus doit rester vide pour permettre à l'essence de se dilater.**
- **Ne fumez jamais en manipulant de l'essence et tenez-vous à l'écart des flammes nues ou sources d'étincelles qui pourraient enflammer les vapeurs d'essence.**
- **Conservez l'essence dans un récipient homologué et hors de la portée des enfants. N'achetez et ne stockez jamais plus que la quantité d'essence consommée en un mois.**
- **N'utilisez pas la machine sans l'équiper du système d'échappement complet et en bon état de marche.**

⚠ DANGER

Dans certaines circonstances lorsque vous faites le plein, l'électricité statique peut produire une étincelle et enflammer les vapeurs d'essence. Un incendie ou une explosion causé(e) par de l'essence peut vous brûler, ainsi que d'autres personnes, et causer des dommages matériels.

- **Posez toujours les bidons d'essence sur le sol, à l'écart du véhicule, avant de les remplir.**
- **Ne remplissez pas les bidons d'essence à l'intérieur d'un véhicule ou sur le plateau d'une remorque, car la moquette intérieure ou le revêtement en matière plastique du plateau risque d'isoler le bidon et de freiner l'élimination de l'électricité statique éventuellement produite.**
- **Dans la mesure du possible, descendez la machine du véhicule ou de la remorque et posez-la à terre avant de remplir le réservoir de carburant.**
- **Si ce n'est pas possible, laissez la machine dans le véhicule ou sur la remorque, mais remplissez le réservoir à l'aide d'un bidon, et non directement à la pompe.**
- **En cas de remplissage à la pompe, maintenez tout le temps le pistolet en contact avec le bord du réservoir ou du bidon, jusqu'à ce que le remplissage soit terminé.**

⚠ ATTENTION

L'essence est toxique et même mortelle en cas d'ingestion. L'exposition prolongée aux vapeurs de carburant peut causer des blessures et des maladies graves.

- **Évitez de respirer les vapeurs de carburant de façon prolongée.**
- **N'approchez pas le visage du pistolet ni de l'ouverture du réservoir de carburant ou du bidon de conditionneur.**
- **Évitez tout contact avec la peau et lavez tout liquide renversé à l'eau et au savon.**

Utilisation d'un stabilisateur/conditionneur de carburant

Utilisez un additif stabilisateur/conditionneur dans la machine pour que le carburant reste frais pendant une période maximale de 3 mois. Si vous remisez la machine plus longtemps, vidangez le réservoir de carburant ; voir votre concessionnaire-réparateur agréé.

Important: N'utilisez pas d'additifs contenant du méthanol ou de l'éthanol.

Ajoutez la quantité appropriée de stabilisateur/conditionneur au carburant et suivez les instructions du fabricant.

Remarque: L'efficacité des stabilisateurs/conditionneurs est optimale lorsqu'ils sont ajoutés à de l'essence fraîche. Pour réduire les risques de formation de dépôts visqueux dans le circuit d'alimentation, utilisez toujours un stabilisateur dans l'essence.

Remplissage du réservoir de carburant

1. Placez la machine sur un sol plat et horizontal.
2. Coupez le moteur et serrez le frein de stationnement.
3. Nettoyez la surface autour du bouchon du réservoir de carburant et enlevez le bouchon. Ajoutez de l'essence ordinaire sans plomb jusqu'à ce que le niveau se situe entre 6 et 13 mm au-dessous de la base du goulot de remplissage. L'espace au-dessus doit rester vide pour permettre à l'essence de se dilater. Ne remplissez pas complètement le réservoir de carburant.

Contrôle du niveau d'huile moteur

Avant de mettre le moteur en marche et d'utiliser la machine, vérifiez le niveau d'huile dans le carter moteur ; voir Contrôle du niveau d'huile moteur (page 35).

Rodage d'une machine neuve

Les moteurs neufs demandent un certain temps pour développer toute leur puissance. Les plateaux de coupe et les systèmes d'entraînement neufs présentent plus de friction, ce qui augmente la charge sur le moteur. Prévoyez 40 à 50 heures de rodage pour les machines neuves afin de leur permettre de développer toute leur puissance et d'offrir des performances optimales.

Sécurité avant tout

Lisez toutes les instructions de sécurité et la signification des symboles dans le chapitre Sécurité. Tenez-en compte pour éviter de vous blesser ou de blesser des personnes à proximité.

⚠ DANGER

La machine peut déraper sur l'herbe humide ou les pentes raides, et vous risquez d'en perdre le contrôle.

Le dépassement des roues au-dessus d'une dénivellation peut entraîner le renversement de la machine et provoquer des blessures graves ou mortelles (noyade, etc.).

Pour éviter de perdre le contrôle de la machine et de vous retourner :

- **N'utilisez pas la machine à proximité de dénivellations ou d'étendues d'eau.**
- **N'utilisez pas la machine sur des pentes de plus de 15 degrés.**
- **Ralentissez et procédez avec la plus grande prudence sur les pentes.**
- **Ne changez pas soudainement de direction ou de vitesse.**

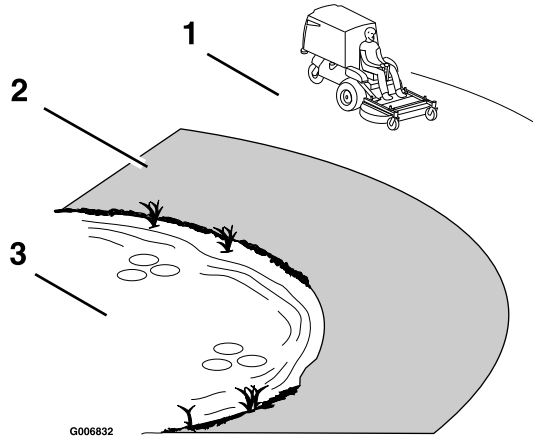

Figure 7

1. Zone de sécurité – utiliser la machine sur des pentes de moins de 15 degrés ou sur des terrains plats.
2. Zone dangereuse – utiliser une tondeuse autotractée et/ou une débroussailleuse à main sur les pentes de plus de 15 degrés ainsi que près des dénivellations et des étendues d'eau.
3. Eau

⚠ PRUDENCE

Cette machine produit au niveau de l'oreille de l'utilisateur un niveau sonore de plus de 85 dBA, susceptible d'entraîner des déficiences auditives en cas d'exposition prolongée.

Portez des protecteurs d'oreilles quand vous utilisez la machine.

L'usage d'équipements de protection est préconisé pour les yeux, les oreilles, les pieds, les mains et la tête.

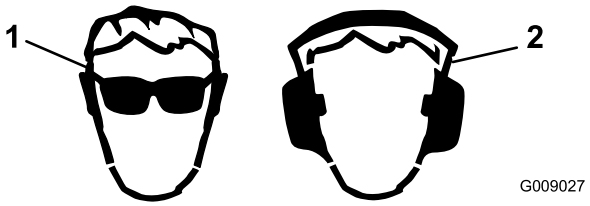

Figure 8

1. Portez une protection oculaire.
2. Portez des protecteurs d'oreilles.

Utilisation du frein de stationnement

Serrez toujours le frein de stationnement lorsque vous arrêtez la machine ou que vous la laissez sans surveillance.

Serrage du frein de stationnement

⚠ ATTENTION

Le frein de stationnement peut ne pas immobiliser parfaitement la machine si elle est garée sur une pente. La machine risque alors de causer des dommages corporels ou matériels.

Ne garez pas la machine sur une pente, à moins de caler ou de bloquer les roues.

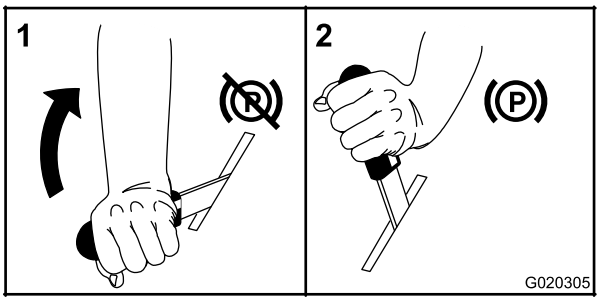

Figure 9

Desserrage du frein de stationnement

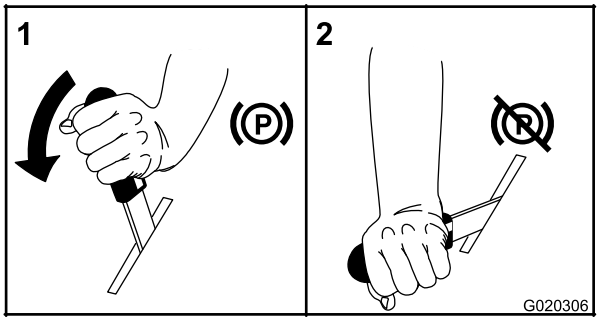

Figure 10

Utilisation de l'accélérateur

La commande d'accélérateur peut être déplacée entre les positions **Haut régime** et **Bas régime** (Figure 11).

Sélectionnez toujours la position centrale quand vous mettez le plateau de coupe et le ventilateur en marche avec le levier d'engagement de PDF.

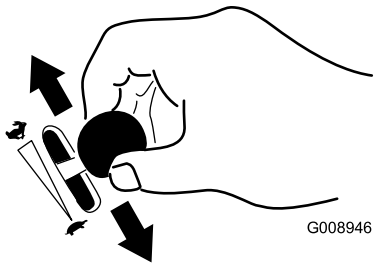

Figure 11

Utilisation du commutateur d'allumage

1. Tournez la clé de contact à la position DÉMARRAGE (Figure 12). Relâchez la clé quand le moteur démarre.

   Important: N'actionnez pas le démarreur plus de 10 secondes de suite. Si le moteur ne démarre pas, attendez 60 secondes avant de réessayer. Le démarreur risque de griller si vous ne respectez pas ces consignes.

   Remarque: Le démarrage du moteur nécessitera peut-être plusieurs tentatives après une panne sèche.

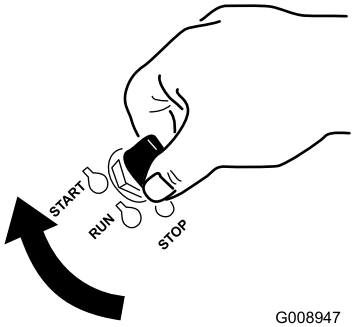

Figure 12

2. Pour couper le moteur, tournez la clé de contact à la position Arrêt.

Utilisation du levier d'engagement de la PDF

Le levier d'engagement de PDF permet de démarrer et d'arrêter les lames du plateau de coupe et le ventilateur.

⚠ ATTENTION

Si l'ouverture d'éjection n'est pas fermée, des objets peuvent être projetés dans votre direction ou celle d'autres personnes. Un contact avec les pales du ventilateur est également possible. La projection d'objets ou le contact avec une lame peut causer des blessures graves ou mortelles.

N'utilisez jamais la machine si la trémie ou le couvercle de la trémie est relevé(e), déposé(e) ou modifié(e).

Engagement du levier d'engagement de la PDF

1. Réglez la commande d'accélérateur à MI-COURSE.
2. Tirez le levier de PDF vers le haut, jusqu'à ce qu'il se bloque en position décentrée.
3. Placez la commande d'accélérateur en position HAUT RÉGIME pour commencer à tondre.

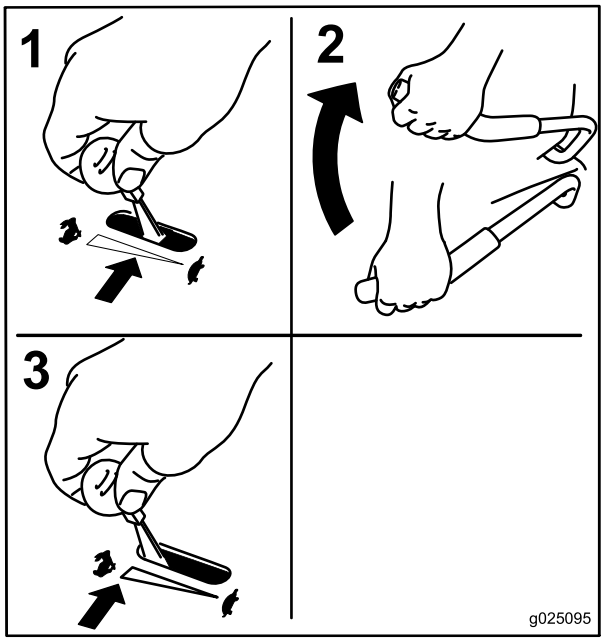

Figure 13

Désengagement du levier d'engagement de la PDF

1. Réglez la commande d'accélérateur à MI-COURSE.
2. Abaissez le levier de PDF en position ARRÊT pour arrêter les lames et le ventilateur.

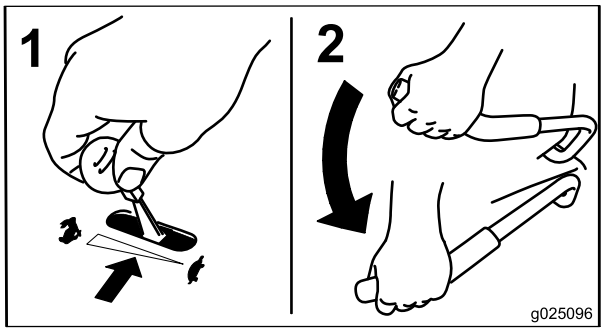

Figure 14

Démarrage et arrêt du moteur

Démarrage du moteur

1. Amenez le levier de commande de vitesse à la position de POINT MORT.
2. Serrez le frein de stationnement ; voir Serrage du frein de stationnement (page 18).
3. Placez le levier d'engagement de PDF en position ARRÊT (Figure 15).
4. Réglez la commande d'accélérateur à mi-course entre les positions BAS RÉGIME et HAUT RÉGIME.
5. Si le moteur est froid, poussez la commande de starter en avant à la position fermée/en service. Si le moteur est chaud, laissez le starter en position OUVERTE/HORS SERVICE.

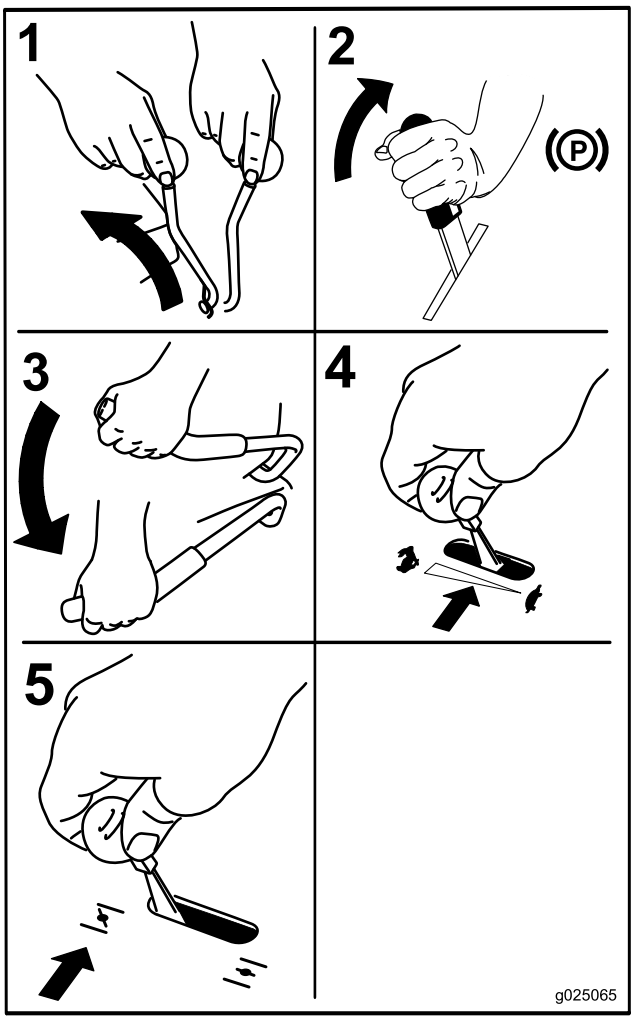

Figure 15

6. Tournez la clé de contact à la position DÉMARRAGE (Figure 12). Relâchez la clé quand le moteur démarre.

   Important: N'actionnez pas le démarreur plus de 10 secondes de suite. Si le moteur ne démarre pas, attendez 60 secondes avant de faire une nouvelle tentative. Le démarreur risque de griller si vous ne respectez pas ces consignes.

   Remarque: Le démarrage du moteur nécessitera peut-être plusieurs tentatives après une panne sèche.
7. Si le starter est en position FERMÉE/EN SERVICE, ramenez-le graduellement en position OUVERTE/HORS SERVICE à mesure que le moteur se réchauffe.

Arrêt du moteur

⚠ PRUDENCE

Les enfants ou les personnes à proximité risquent de se blesser s'ils déplacent ou essayent d'utiliser la machine, lorsque celle-ci est laissée sans surveillance.

Retirez toujours la clé de contact et serrez le frein de stationnement si vous laissez la machine sans surveillance, ne serait-ce qu'un instant.

Important: Serrez le frein de stationnement avant de transporter la machine.

1. Désengagez la PDF.
2. Amenez le levier de commande de vitesse à la position de POINT MORT.
3. Serrez le frein de stationnement.
4. Placez la commande d'accélérateur à mi-course.
5. Laissez tourner le moteur pendant au moins 15 secondes, puis tournez le commutateur d'allumage à la position ARRÊT pour couper le moteur.
6. Retirez la clé de contact pour éviter que des enfants ou d'autres personnes non autorisées ne démarrent le moteur.
7. Fermez le robinet d'arrivée de carburant lorsque la machine ne doit pas servir pendant plusieurs jours, pendant son transport ou lorsqu'elle est garée dans un local fermé.

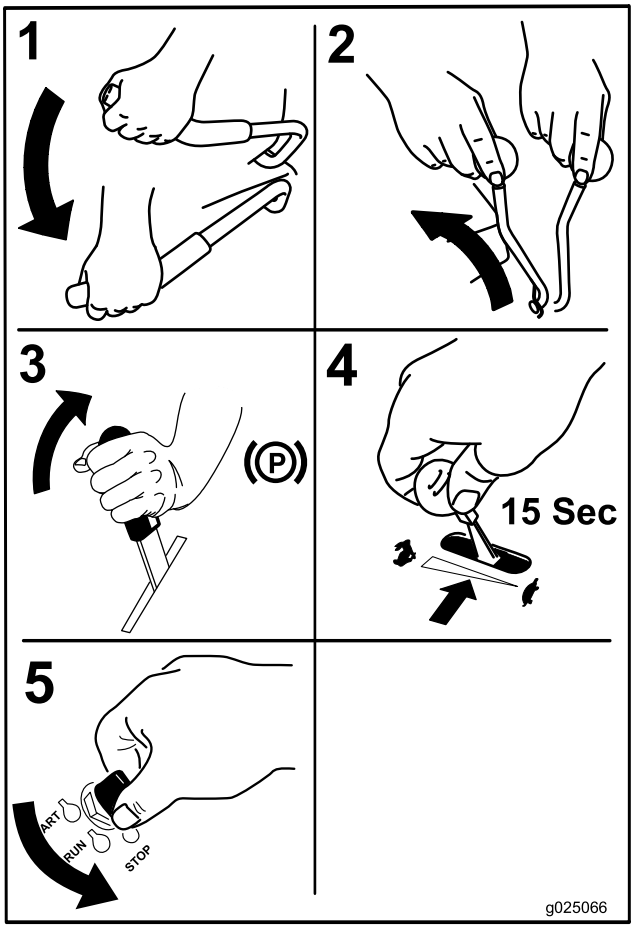

Figure 16

Système de sécurité

⚠ PRUDENCE

Si les contacteurs de sécurité sont déconnectés ou endommagés, la machine peut se mettre en marche inopinément et causer des blessures.

- **Ne modifiez pas abusivement les contacteurs de sécurité.**
- **Vérifiez chaque jour le fonctionnement des contacteurs de sécurité et remplacez ceux qui sont endommagés avant d'utiliser la machine.**

Principe du système de sécurité

Le système de sécurité est conçu pour empêcher le démarrage du moteur, sauf dans les cas suivants :

- Le frein de stationnement est serré.
- Le levier d'engagement de PDF est désengagé.
- Placez le levier de commande de vitesse en position POINT MORT.

Le système de sécurité est conçu pour couper le moteur lorsque vous vous soulevez du siège alors que la PDF est engagée.

Le compteur horaire comporte des symboles qui avertissent l'utilisateur quand le composant de sécurité est à la position correcte. Lorsque le composant est à la position correcte, un triangle s'allume dans le carré correspondant.

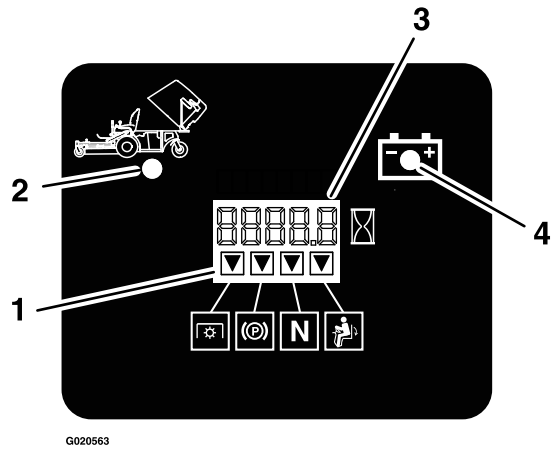

Figure 17

1. Les triangles s'allument quand les composants de sécurité sont à la position correcte
2. Trémie relevée
3. Affichage heures/tension
4. Témoin de basse tension

Contrôle du système de sécurité

Périodicité des entretiens: À chaque utilisation ou une fois par jour

Contrôlez le système de sécurité avant chaque utilisation de la machine. Si le système de sécurité ne fonctionne pas comme spécifié ci-dessous, faites-le immédiatement réviser par un concessionnaire-réparateur agréé.

1. Asseyez-vous sur le siège, serrez le frein de stationnement, serrez le levier d'engagement de PDF et amenez le levier de commande de vitesse au POINT MORT. Essayez de démarrer le moteur ; le démarreur ne doit pas fonctionner.
2. Asseyez-vous sur le siège, serrez le frein de stationnement et desserrez le levier d'engagement de PDF. Sortez le levier de commande de vitesse de la position POINT MORT. Essayez de démarrer le moteur ; le démarreur ne doit pas fonctionner.
3. Asseyez-vous sur le siège, desserrez le frein de stationnement, desserrez le levier d'engagement de PDF et amenez le levier de commande de vitesse au POINT MORT. Essayez de démarrer le moteur ; le démarreur ne doit pas fonctionner.
4. Asseyez-vous sur le siège, serrez le frein de stationnement, desserrez le levier d'engagement de PDF et amenez le levier de commande de vitesse au POINT MORT. Mettez alors le moteur en marche. Lorsque le moteur tourne, desserrez le frein de stationnement, engagez le levier d'engagement de PDF et soulevez-vous légèrement du siège ; le moteur doit s'arrêter.
5. Asseyez-vous sur le siège, serrez le frein de stationnement, desserrez le levier d'engagement de PDF et amenez le levier de commande de vitesse au POINT MORT. Démarrez le moteur. Avancez le levier de commande de vitesse ; le moteur doit s'arrêter.

Marche avant ou arrière

La commande d'accélérateur agit sur le régime moteur qui se mesure en tours/minute (tr/min). Placez la commande d'accélérateur en position HAUT RÉGIME pour obtenir des performances optimales. Travaillez toujours à plein régime.

⚠ PRUDENCE

Cette machine peut tourner très rapidement. Vous pouvez perdre le contrôle de la machine et vous blesser gravement ou endommager la machine.

- **Soyez extrêmement prudent dans les virages.**
- **Ralentissez avant de prendre des virages serrés.**

Conduite en marche avant

Remarque: Pour que la machine se déplace en marche avant ou arrière, vous devez être assis sur le siège et désengager le levier de frein afin de pouvoir actionner le levier de commande de vitesse, sinon le moteur s'arrêtera.

Pour arrêter la machine, tirez amenez le levier de commande de vitesse en position POINT MORT.

1. Mettez le moteur en marche.
2. Desserrez le frein de stationnement ; voir Desserrage du frein de stationnement (page 19).
3. Pour avancer en ligne droite, déplacez le levier de commande de vitesse vers l'avant.

   Remarque: Plus le levier de commande de vitesse est éloigné de la position point mort, plus la machine se déplace rapidement.
4. Pour tourner à gauche ou à droite, tirez l'un des leviers de direction en arrière vers la position point mort, dans la direction voulue.
5. Pour arrêter la machine, tirez les leviers de commande de vitesse en position POINT MORT.

Conduite en marche arrière

1. Pour faire marche arrière en ligne droite, tirez les deux leviers de direction en arrière de manière égale.

   Pour tourner à gauche ou à droite, relâchez le levier de direction du côté voulu.
2. Pour arrêter la machine, relâchez les leviers de direction pour les ramener au POINT MORT.

Arrêt de la machine

1. Ramenez le levier de commande de vitesse à la position POINT MORT, desserrez le levier d'engagement de PDF et tournez la clé de contact en position d'arrêt.
2. Serrez le frein de stationnement chaque fois que vous quittez la machine ; voir Serrage du frein de stationnement (page 18).
3. Enlevez la clé du commutateur d'allumage.

⚠ PRUDENCE

Les enfants ou les personnes à proximité risquent de se blesser s'ils déplacent ou essayent d'utiliser la machine, lorsque celle-ci est laissée sans surveillance.

Retirez toujours la clé de contact et serrez le frein de stationnement si vous laissez la machine sans surveillance, ne serait-ce qu'un instant.

Déverrouillage du siège

Pour déverrouiller le siège, retirez le boulon et la goupille sur le côté gauche du siège (Figure 18).

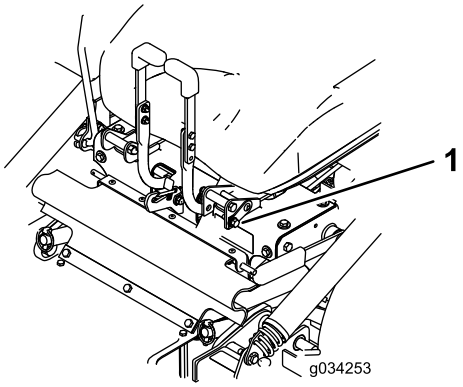

Figure 18

1. Boulon et goupille

Relevage du plateau de coupe en position d'entretien

1. Coupez le moteur, attendez l'arrêt complet de toutes les pièces mobiles et enlevez la clé de contact. Serrez le frein de stationnement.

⚠ ATTENTION

Il peut être dangereux de relever ou d'abaisser le plateau de coupe de manière incorrecte. La chute du plateau de coupe peut causer de graves dommages corporels ou matériels.

- **Relevez et abaissez toujours le plateau de coupe sur un sol plat et sec, sans aucune obstruction.**
- **Saisissez fermement la poignée de relevage du plateau de coupe et abaissez lentement ce dernier de manière contrôlée.**
- **Vérifiez toujours que le plateau de coupe est solidement verrouillé en position relevée ou abaissée.**

2. Desserrez les boulons fixés au déflecteur en caoutchouc (Figure 19).

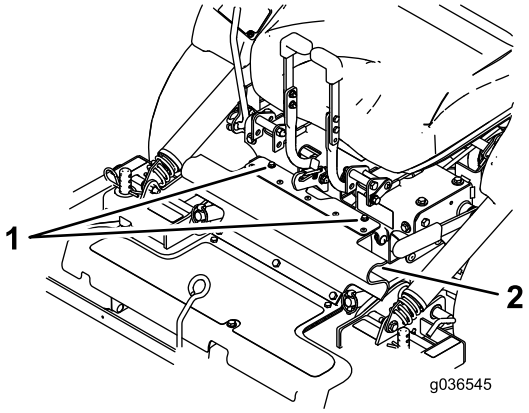

Figure 19

1. Boulons
2. Déflecteur en caoutchouc

3. Pliez le déflecteur en avant.
4. Desserrez les boulons et déposez les protections en métal illustrées à la Figure 20.

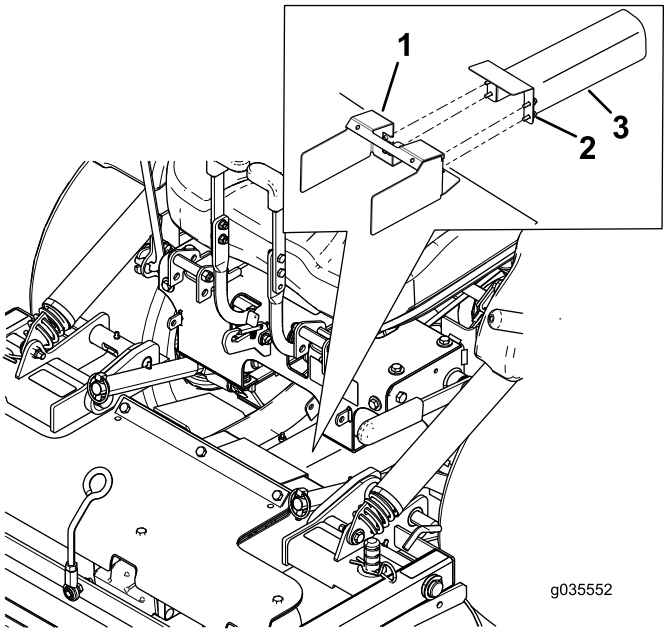

Figure 20

1. Protection fixée au plateau de coupe
2. Desserrer les boulons
3. Protections en métal

5. Dégagez les goupilles de verrouillage de chaque côté du plateau de coupe (Figure 21).

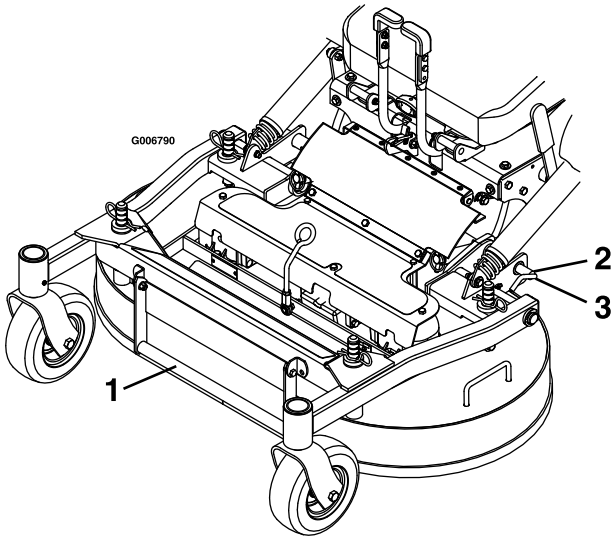

Figure 21

1. Poignée de relevage du plateau de coupe
2. Faites pivoter la goupille de verrouillage du plateau en arrière et tirez-la vers l'extérieur pour déverrouiller le plateau de coupe.
3. Repoussez la goupille de verrouillage et tournez-la vers l'avant pour verrouiller le plateau.

6. À l'aide de la poignée de relevage du plateau, soulevez le plateau et verrouillez-le en position relevée (le verrou se trouve à l'avant, au centre du siège) (Figure 22).

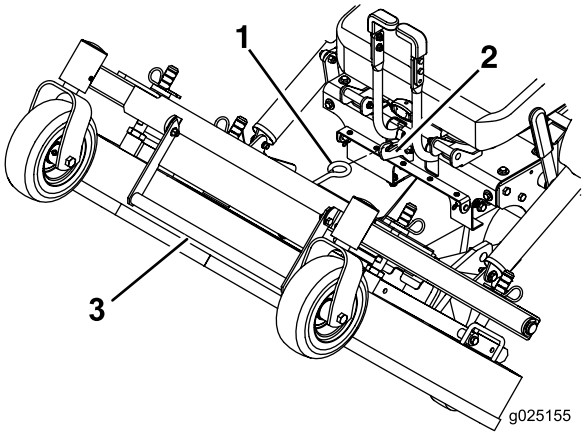

Figure 22

1. Fixez le plateau de coupe en position relevée en enclenchant le verrou sur le crochet.
2. Crochet
3. Poignée de relevage du plateau de coupe

⚠ ATTENTION

L'engagement de la PDF alors que le plateau est en position relevée peut causer de graves dommages corporels ou matériels.

Abaissez toujours le plateau de coupe en position d'utilisation avant d'engager la PDF.

Abaissement du plateau de coupe en position d'utilisation

1. Tenez fermement la poignée de verrouillage du plateau, décrochez le verrou de la machine et abaissez doucement le plateau de coupe au sol (Figure 22).
2. Posez les protections en métal et les boulons comme montré à la Figure 20.
3. Fixez la protection en caoutchouc à l'aide des boulons (Figure 19).
4. Enfoncez les goupilles de verrouillage du plateau vers l'intérieur et tournez-les vers l'avant pour verrouiller solidement le plateau en position abaissée (Figure 21).

⚠ ATTENTION

Le plateau de coupe peut se replier soudainement en cours d'utilisation si les goupilles de verrouillage ne sont pas fermement engagées. Le plateau de coupe peut causer de graves blessures en se repliant brutalement.

Engagez toujours les goupilles de verrouillage solidement en place avant d'utiliser la tondeuse.

Réglage des déflecteurs du système de réduction de remplissage (FRS)

Le système de réduction de remplissage est conçu pour vous aider à réduire plus ou moins le volume des déchets d'herbe ramassés.

Les avantages comprennent un vidage moins fréquent de la trémie et la restitution des éléments nutritifs dans le sol.

Les configurations suivantes sont possibles :

- Déflecteurs ouverts avec lames standard – ramassage maximal
- Déflecteurs fermés avec lames standard – mulching partiel
- Déflecteurs fermés avec lames de mulching – mulching intermédiaire
- Obturateur de mulching en place avec lames de mulching – mulching complet (nécessite le kit mulching)

1. Coupez le moteur, attendez l'arrêt complet de toutes les pièces mobiles et enlevez la clé de contact.
2. Serrez le frein de stationnement.
3. Desserrez les boulons fixés au déflecteur en caoutchouc (Figure 23).
4. Pliez le déflecteur en avant.

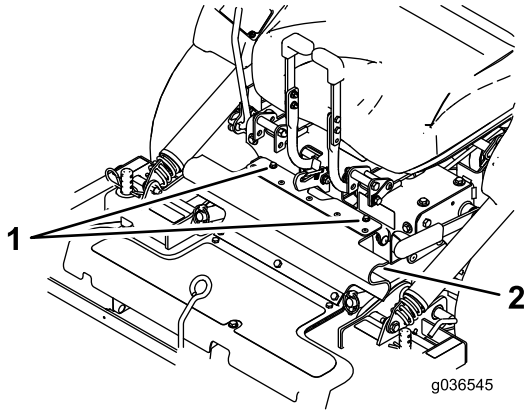

Figure 23

1. Boulons
2. Déflecteur en caoutchouc

5. Desserrez les contre-écrous sur les goujons arrière des déflecteurs FRS.

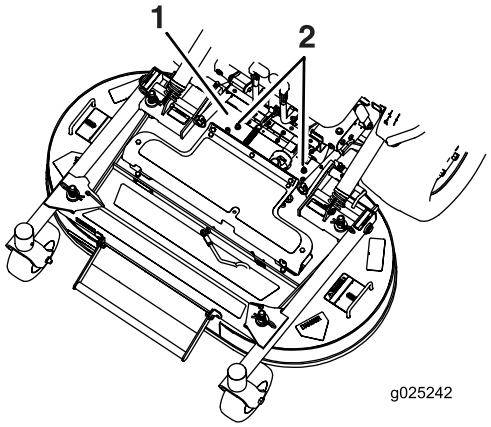

Figure 24

1. Protection de PDF déposée pour plus de clarté
2. Desserrer les contre-écrous

6. Relevez le plateau de coupe ; voir Relevage du plateau de coupe en position d'entretien (page 23).
7. Retirez le boulon et la rondelle à l'avant de chaque déflecteur FRS (Figure 25).
8. Pivotez les déflecteurs à la position souhaitée puis reposez le boulon et la rondelle.

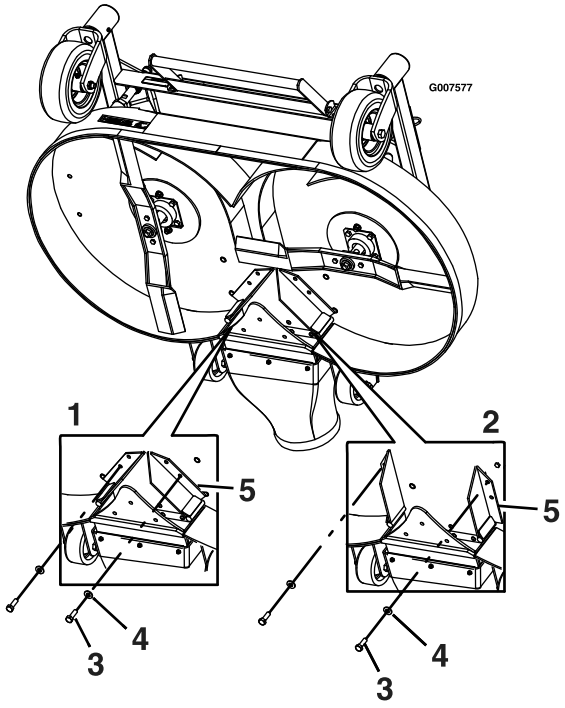

Figure 25

1. Déflecteurs montrés en position fermée
2. Déflecteurs montrés en position ouverte
3. Boulon
4. Rondelle
5. Déflecteurs

9. Abaissez le plateau de coupe ; voir Abaissement du plateau de coupe en position d'utilisation (page 24).

10. Serrez légèrement les contre-écrous sur les goujons arrière des déflecteurs FRS.

    Remarque: Les contre-écrous sur les goujons arrière peuvent rester légèrement desserrés si un réglage fréquent des déflecteurs est anticipé.

11. Fixez la protection en caoutchouc à l'aide des boulons présents.

Réglage de la hauteur de coupe

La hauteur de coupe du plateau est réglable de 2,5 à 10,2 cm par paliers de 0,63 mm.

1. Amenez le levier de commande de vitesse à la position de POINT MORT pour arrêter la machine.
2. Désengagez la PDF, serrez le frein de stationnement, coupez le moteur et attendez l'arrêt complet de toutes les pièces mobiles.
3. À l'aide de la poignée, relevez le plateau de coupe et placez les goupilles fendues à la position de hauteur de coupe souhaitée. Répétez la procédure de l'autre côté.

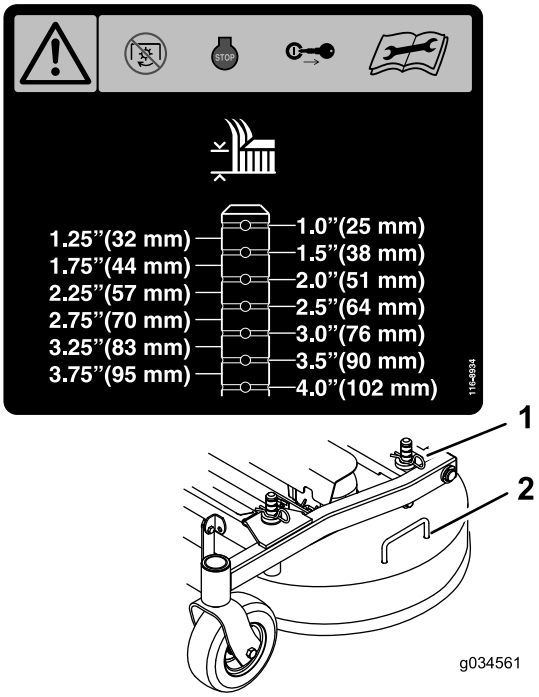

Figure 26

1. Goupille fendue
2. Poignée du plateau de coupe

Vidage de la trémie

Une alarme sonore située dans la trémie, derrière l'utilisateur, signale quand la trémie est pleine. Videz la trémie quand l'alarme retentit pour éviter de boucher le ventilateur ou le plateau de coupe.

1. Désengagez la PDF, amenez le levier de commande de vitesse au POINT MORT, serrez le frein de stationnement et descendez de la machine pour vider la trémie.
2. Garez la machine sur une surface sèche, plane et horizontale.
3. Soulevez le couvercle arrière et appuyez-le sur le haut de la trémie.
4. À l'aide des poignées situées en bas, à l'avant de la trémie, relevez la trémie pour la vider.
5. Abaissez la trémie et refermez le couvercle.

Nettoyage du filtre de la trémie

Déposez le filtre en le soulevant fermement par les poignées (Figure 27).

Tirez le filtre vers l'arrière pour le déposer. Au besoin, tapotez doucement le filtre pour faire tomber les débris.

Remarque: Une accumulation excessive de débris sur le filtre peut boucher le ventilateur.

Remarque: Si le filtre se colmate rapidement, vous pouvez retourner le panneau filtrant amovible avant et le reposer sous le préfiltre pour permettre à l'air de sortir librement de la trémie.

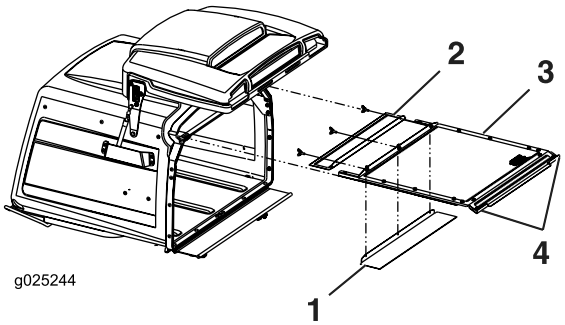

Figure 27

1. Le filtre avant amovible peut être tourné et rangé pour les conditions humides
2. Filtre avant amovible
3. Préfiltre
4. Poignées

Utilisation des valves de déblocage des roues motrices

⚠ ATTENTION

Les mains peuvent se coincer dans les composants d'entraînement en rotation situés sous le plancher moteur, et subir des blessures graves.

Coupez le moteur, enlevez la clé et attendez l'arrêt de toutes les pièces mobiles avant d'accéder aux valves de déblocage des roues motrices.

⚠ ATTENTION

Le moteur et les entraînements hydrauliques peuvent devenir très chauds. Vous pouvez vous brûler gravement si vous touchez le moteur ou les entraînements hydrauliques quand ils sont chauds.

Laissez complètement refroidir le moteur et les entraînements hydrauliques avant d'accéder aux valves de déblocage des roues motrices.

Les valves de déblocage des roues motrices sont situées dans l'angle supérieur avant gauche des pompes hydrostatiques.

1. Amenez le levier de commande de vitesse à la position de POINT MORT pour arrêter la machine.
2. Désengagez la PDF, serrez le frein de stationnement, coupez le moteur et attendez l'arrêt complet de toutes les pièces mobiles.
3. Déverrouillez et soulevez le siège pour accéder aux pompes. Voir Déverrouillage du siège (page 23).
4. Tournez les deux valves d'un tour dans le sens antihoraire pour débloquer la transmission (Figure 28). Cela permet au liquide hydraulique de contourner la pompe et aux roues de tourner.
5. Desserrez le frein de stationnement avant de pousser la machine.

   Remarque: Ne remorquez pas la machine.
6. Tournez les valves dans le sens horaire pour utiliser la machine.

   Remarque: Ne serrez pas les valves excessivement.

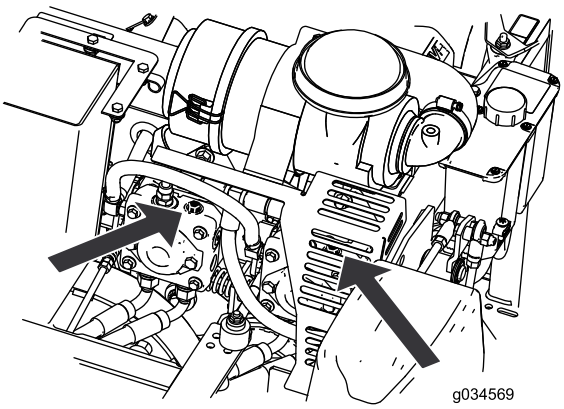

Figure 28

Transport de la machine

Transportez la machine sur une remorque de poids-lourd ou un camion. Le camion ou la remorque doit être équipé(e) des freins, des éclairages et de la signalisation exigés par la loi. Lisez attentivement toutes les consignes de sécurité. Tenez-en compte pour éviter de vous blesser et de blesser d'autres personnes ou des animaux.

⚠ ATTENTION

Il est dangereux de conduire sur la voie publique sans clignotants, éclairages, réflecteurs ou panneau « véhicule lent ». Vous risquez de provoquer un accident et de vous blesser.

Ne conduisez pas la machine sur la voie publique.

1. Si vous utilisez une remorque, fixez-la au véhicule tracteur et attachez les chaînes de sécurité.
2. Le cas échéant, raccordez les freins de la remorque.
3. Chargez la machine sur la remorque ou le véhicule.
4. Coupez le moteur, enlevez la clé, serrez le frein et fermez le robinet d'arrivée de carburant.
5. Arrimez solidement la machine sur la remorque ou le camion à l'aide de sangles, chaînes, câbles ou cordes.

Chargement de la machine

Procédez avec la plus grande prudence lorsque vous chargez la machine sur une remorque ou un camion, ainsi que lorsque vous la déchargez. Utilisez une rampe d'une seule pièce plus large que la machine pour cette procédure.

Important: Si vous ne disposez pas d'une rampe d'une seule pièce, utilisez suffisamment de rampes individuelles pour constituer une rampe continue.

Utilisez une rampe suffisamment longue pour que l'angle d'inclinaison ne dépasse pas 15 degrés. Si l'angle est supérieur, les composants de la tondeuse peuvent se coincer lors de son transfert de la rampe à la remorque ou au camion. La machine risque en outre de basculer en arrière ou vous pouvez en perdre le contrôle. Si vous chargez la machine alors qu'elle se trouve sur ou près d'une pente, placez la remorque ou le camion en aval et la rampe en amont. Cela minimise l'angle de la rampe.

Important: N'essayez pas de tourner la machine quand elle se trouve sur la rampe, car vous pourriez en perdre le contrôle et tomber de la rampe.

⚠ ATTENTION

Le chargement de la machine sur une remorque ou un camion augmente le risque de basculement, et donc de blessures graves ou mortelles.

- **Procédez avec la plus grande prudence lorsque vous manœuvrez la machine sur une rampe.**
- **Utilisez uniquement une rampe d'une seule pièce ; n'utilisez pas de rampes individuelles de chaque côté de la machine.**
- **Si vous ne disposez pas d'une rampe d'une seule pièce, utilisez suffisamment de rampes individuelles pour constituer une rampe continue.**
- **Ne dépassez pas un angle de 15 degrés entre la rampe et le sol ou entre la rampe et la remorque ou le camion.**
- **Évitez d'accélérer ou de décélérer brutalement lorsque vous conduisez la machine sur une rampe, car vous pourriez en perdre le contrôle ou la renverser.**

Conseils d'utilisation

Utilisation du réglage du haut régime

Pour obtenir une circulation d'air maximale et de meilleurs résultats, faites tourner le moteur à HAUT RÉGIME. L'air doit pouvoir circuler pour bien couper l'herbe. Pour cette raison, ne sélectionnez pas une hauteur de coupe trop basse car le plateau de coupe serait alors complètement entouré d'herbe haute. Placez-vous toujours de sorte qu'un côté de la tondeuse se trouve à l'extérieur de la zone non-coupée. L'air pourra ainsi circuler librement dans le plateau de coupe.

Tonte initiale

Coupez l'herbe légèrement plus haut que d'habitude pour éviter de scalper les inégalités du terrain. La hauteur de coupe habituelle est cependant celle qui convient le mieux en général. Si la hauteur de l'herbe dépasse 15 cm, vous devrez peut-être vous y reprendre à deux fois pour obtenir un résultat acceptable.

Tondre un tiers de la hauteur de l'herbe

L'idéal est de ne raccourcir l'herbe que du tiers de sa hauteur. Une coupe plus courte est déconseillée, à moins que l'herbe ne soit clairsemée, ou en automne lorsque la pousse commence à ralentir.

Alternance de la direction de la tonte

Alternez le sens des passages pour ne pas coucher l'herbe. L'alternance permet aussi de mieux disperser l'herbe coupée, ce qui améliore la décomposition et la fertilisation.

Fréquence de tonte

L'herbe pousse à une vitesse différente selon les saisons. Pour conserver une hauteur de coupe uniforme, tondez plus souvent au début du printemps. Réduisez la fréquence de la tonte au milieu de l'été, lorsque l'herbe pousse moins vite. Si vous n'avez pas tondu depuis un certain temps, effectuez un premier passage à une hauteur de coupe élevée, puis repassez 2 jours plus tard en abaissant la hauteur de coupe.

Utilisation de la vitesse de tonte réduite

Ralentissez pour améliorer la qualité de la coupe dans certaines conditions.

Éviter de tondre trop ras

Si la surface est irrégulière, élevez la hauteur de coupe pour éviter de scalper la pelouse.

Arrêt

Si vous devez immobiliser la machine en cours de tonte, un paquet d'herbe coupée peut tomber sur la pelouse. Pour éviter cela, rendez-vous sur une surface déjà tondue en laissant les lames embrayées ou bien désengagez le plateau de coupe tout en vous déplaçant en marche avant.

Propreté du dessous du plateau de coupe

Nettoyez le dessous du plateau de coupe après chaque utilisation. Ne laissez pas l'herbe et la terre s'accumuler à l'intérieur, car la qualité de la tonte finira par en souffrir.

Entretien des lames

Utilisez une lame bien aiguisée durant toute la saison de coupe, pour obtenir une coupe nette sans arracher ou déchiqueter les brins d'herbe. L'herbe arrachée ou déchiquetée brunit sur les bords, sa croissance ralentit et elle devient plus sensible aux maladies. Après chaque utilisation, vérifiez l'état, l'usure et l'affûtage des lames. Limez les entailles éventuelles et aiguisez les lames selon les besoins. Remplacez immédiatement les lames endommagées ou usées par des lames Toro d'origine.

Entretien

Programme d'entretien recommandé

Périodicité d'entretien	Procédure d'entretien
Après les 50 premières heures de fonctionnement	• Vidangez l'huile des 3 boîtiers d'engrenages. Ajoutez la quantité d'huile nécessaire jusqu'à ce que le niveau atteigne le bouchon de vidange.
Après les 100 premières heures de fonctionnement	• Contrôlez le serrage des écrous de roues. • Contrôlez le serrage des écrous de moyeux de roues. • Vérifiez le réglage du frein de stationnement. • Remplacez le filtre hydraulique et vidangez l'huile hydraulique quel que soit le type d'huile utilisé.
À chaque utilisation ou une fois par jour	• Vérifiez le système de sécurité. • Graissez les moyeux des roues pivotantes avant. • Contrôlez le niveau d'huile moteur. • Nettoyez la protection du moteur et le refroidisseur d'huile. • Nettoyez les pompes hydrauliques. • Vérifiez les lames. • Nettoyez le plateau de coupe. • Nettoyez les débris sur la machine.
Toutes les 40 heures	• Graissez l'arbre d'entraînement. • Contrôlez la pression des pneus. • Contrôlez l'état des courroies (usure/fissures). • Contrôlez le niveau du liquide hydraulique.
Toutes les 100 heures	• Graissez le pivot de relevage du plateau de coupe. • Graissez les tubes des bras de poussée du plateau de coupe. • Vidangez l'huile des 3 boîtiers d'engrenages. Ajoutez la quantité d'huile nécessaire jusqu'à ce que le niveau atteigne le bouchon de vidange. • Vidangez l'huile moteur (plus fréquemment si vous travaillez dans une atmosphère sale ou poussiéreuse). • Nettoyez le refroidisseur d'huile. • Vérifiez et nettoyez les ailettes et les carénages de refroidissement du moteur.
Toutes les 150 heures	• Contrôlez le préfiltre et la grille d'entrée d'air.
Toutes les 160 heures	• Graissez le pivot de levier de frein. • Graissez les bagues de tige de frein. • Graissez l'extrémité des tiges de la tringlerie de direction.
Toutes les 200 heures	• Remplacez le filtre à huile moteur. • Remplacez le filtre à carburant (plus fréquemment si vous travaillez dans une atmosphère sale ou poussiéreuse).
Toutes les 250 heures	• Remplacez le préfiltre et contrôlez l'élément de sécurité du filtre à air (plus fréquemment s'il y a beaucoup de poussière ou de sable). • Remplacez le filtre hydraulique et vidangez l'huile hydraulique si vous utilisez de l'huile Mobil® 1 (plus fréquemment si vous travaillez dans un environnement sale ou poussiéreux).
Toutes les 500 heures	• Remplacez l'élément de sécurité du filtre à air. • Contrôlez et réglez l'écartement des électrodes. • Contrôlez le serrage des écrous de roues. • Contrôlez le serrage des écrous de moyeux de roues. • Réglez le roulement de pivot des roues pivotantes. • Vérifiez le réglage du frein de stationnement. • Remplacez le filtre hydraulique et vidangez l'huile hydraulique si vous utilisez de l'huile Toro® HYPR-OIL™ 500 (plus fréquemment si vous travaillez dans un environnement sale ou poussiéreux).
Chaque mois	• Contrôlez l'état la batterie.

Périodicité d'entretien	Procédure d'entretien
Une fois par an	• Graissez les pivots des roues pivotantes avant. • Graissez le moyeu de la roue pivotante arrière. • Graissez le bras de la poulie de tension de la courroie de pompe. • Graissez le bras de la poulie de tension de la courroie de PDF (plus fréquemment si vous travaillez dans une atmosphère sale ou poussiéreuse). • Graissez le pivot de la roue pivotante arrière (plus fréquemment si vous travaillez dans une atmosphère sale ou poussiéreuse). • Graissez les moyeux des roues pivotantes.
Une fois par an ou avant le remisage	• Peignez les surfaces écaillées. • Effectuez toutes les procédures d'entretien mentionnées ci-dessus avant de remiser la machine.

Important: Reportez-vous au manuel du propriétaire du moteur pour toutes procédures d'entretien supplémentaires.

⚠ PRUDENCE

Si vous laissez la clé dans le commutateur d'allumage, quelqu'un pourrait mettre le moteur en marche accidentellement et vous blesser gravement, ainsi que toute personne à proximité.

Avant tout entretien, retirez la clé de contact.

Lubrification

Graissage de la machine

Graissage de la machine

Périodicité des entretiens: À chaque utilisation ou une fois par jour—Graissez les moyeux des roues pivotantes avant.

Toutes les 40 heures—Graissez l'arbre d'entraînement.

Toutes les 100 heures—Graissez le pivot de relevage du plateau de coupe.

Toutes les 100 heures—Graissez les tubes des bras de poussée du plateau de coupe.

Une fois par an—Graissez les pivots des roues pivotantes avant.

Une fois par an—Graissez le moyeu de la roue pivotante arrière.

Une fois par an—Graissez le bras de la poulie de tension de la courroie de pompe.

Une fois par an—Graissez le bras de la poulie de tension de la courroie de PDF (plus fréquemment si vous travaillez dans une atmosphère sale ou poussiéreuse).

Une fois par an—Graissez le pivot de la roue pivotante arrière (plus fréquemment si vous travaillez dans une atmosphère sale ou poussiéreuse).

Lubrifiez plus fréquemment si vous travaillez dans des conditions très poussiéreuses ou sableuses.

Type de graisse : graisse nº 2 au lithium ou au molybdène.

1. Avant de quitter la position d'utilisation, désengagez la PDF, arrêtez la machine, coupez le moteur, enlevez la clé et attendez l'arrêt de toutes les pièces mobiles.
2. Nettoyez les graisseurs à l'aide d'un chiffon. Grattez la peinture qui pourrait se trouver sur l'avant des graisseurs.
3. Raccordez une pompe à graisse au graisseur. Injectez de la graisse dans les graisseurs jusqu'à ce qu'elle commence à sortir des roulements.
4. Essuyez tout excès de graisse.

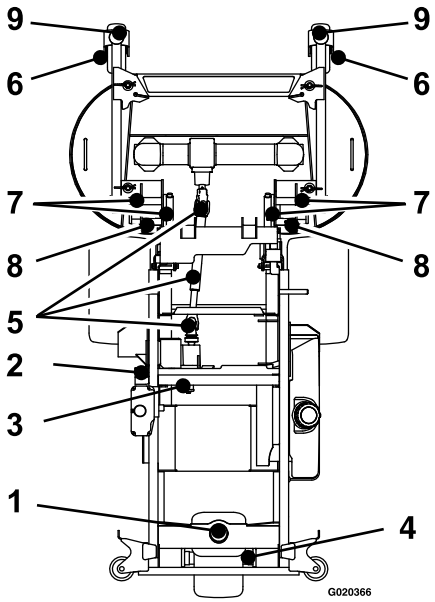

Figure 29

1. Pivot de roue pivotante arrière – graisser chaque année
2. Bras de tension de courroie de PDF – graisser chaque année
3. Bras de tension de courroie de pompe – graisser chaque année
4. Moyeu de roue pivotante arrière – graisser chaque année
5. Arbre d'entraînement – graisser toutes les 40 heures
6. Moyeu de roue pivotante avant – graisser toutes les 8 heures
7. Pivot de relevage de plateau – graisser toutes les 100 heures
8. Tubes de bras de poussée – graisser toutes les 100 heures
9. Pivots de roues pivotantes avant – graisser chaque année

Graissage du bras de tension de courroie de pompe

1. Relevez la trémie (Figure 30).

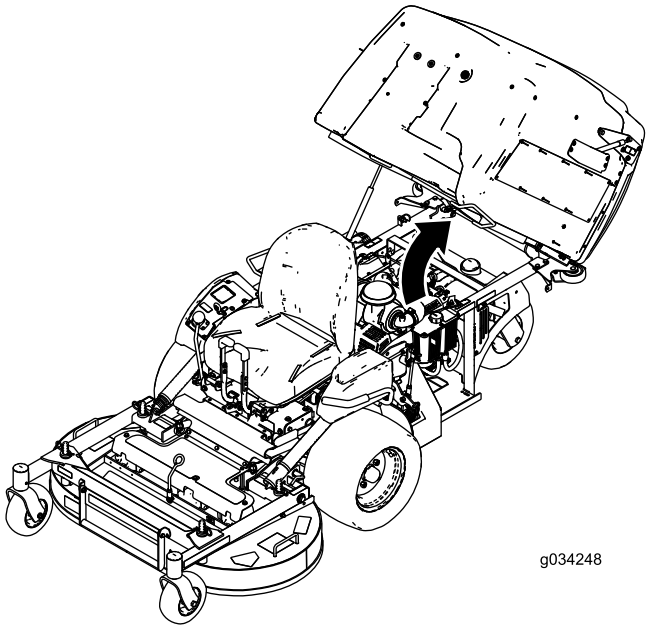

Figure 30

2. Desserrez le boulon qui fixe le filtre à air.
3. Desserrez le collier qui fixe le flexible et déposez le filtre à air (Figure 31).

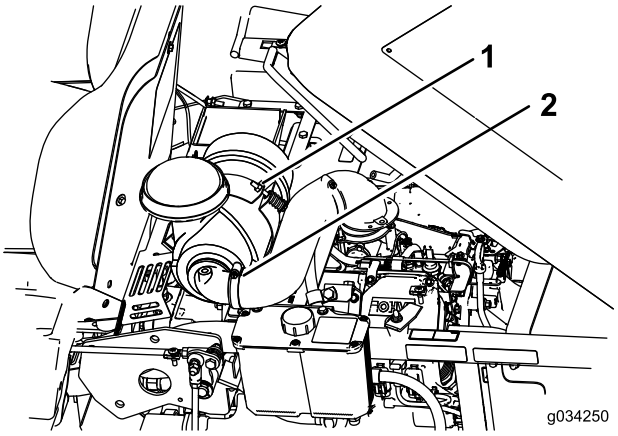

Figure 31

1. Boulon
2. Collier

4. Retirez les boulons et la plaque sous le filtre à air.

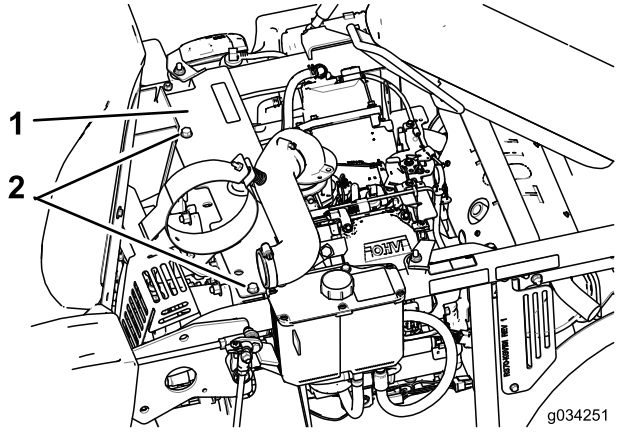

Figure 32

1. Plaque
2. Boulons

5. Graissez le bras de tension de la courroie de pompe (Figure 29).
6. Reposez la plaque et le filtre à air.

Graissage du moyeu de roue pivotante arrière

Périodicité des entretiens: Une fois par an

1. Coupez le moteur, attendez l'arrêt complet de toutes les pièces mobiles et enlevez la clé de contact. Serrez le frein de stationnement.

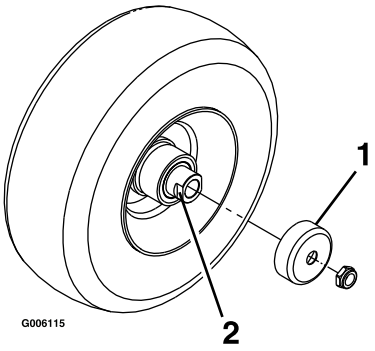

Figure 33

1. Protège-joint
2. Écrou d'écartement avec méplats

2. Soulevez l'avant de la machine sur des chandelles.
3. Déposez la roue pivotante de la fourche.
4. Déposez les protège-joints du moyeu de roue.
5. Retirez l'un des écrous d'écartement de l'arbre de la roue pivotante.

   Remarque: Notez que du frein-filet a été appliqué pour bloquer les écrous d'écartement sur l'arbre de roue. Déposez l'arbre de la roue (en laissant l'autre écrou d'écartement en place).

6. Faites levier pour déposer les joints, et vérifiez l'état et l'usure des roulements ; remplacez-les au besoin.
7. Garnissez les roulements de graisse universelle.
8. Insérez 1 roulement et 1 joint neuf, dans la roue.

   Remarque: Les joints doivent être remplacés.

9. Si les deux écrous d'écartement ont été retirés (ou se sont détachés) de l'arbre de roue, appliquez du frein-filet sur l'un d'entre eux et vissez-le sur l'arbre de roue, méplats tournés vers l'extérieur.

   Remarque: Ne vissez pas complètement l'écrou d'écartement sur le bout de l'arbre de roue. Laissez environ 3 mm entre la surface extérieure de l'écrou d'écartement et l'extrémité de l'arbre de roue dans l'écrou.

10. Montez l'ensemble écrou et arbre, assorti d'un joint neuf, dans la roue du côté roulement.
11. Le côté ouvert de la roue étant dirigé vers le haut, remplissez l'intérieur de la roue autour de l'arbre de graisse universelle.
12. Insérez le second roulement, assorti d'un joint neuf, dans la roue.
13. Appliquez du frein-filet sur le filetage du second écrou d'écartement et vissez-le sur l'arbre de roue, les méplats tournés vers l'extérieur.
14. Serrez l'écrou à un couple de 8 à 9 N·m, desserrez-le, puis resserrez-le à un couple de 2 à 3 N·m.

    Remarque: Attention à ne pas faire dépasser l'arbre de roue de l'écrou.

15. Posez les protège-joints sur le moyeu, puis insérez la roue dans la fourche. Reposez le boulon de roue et serrez l'écrou à fond.

Important: Pour ne pas endommager le joint et le roulement, vérifiez fréquemment le réglage du roulement. Faites tourner la roue pivotante. Elle ne doit pas tourner librement (plus de 1 ou 2 tours) ni présenter de jeu latéral. Si la roue tourne librement, ajustez l'écrou d'écartement jusqu'à ce que vous sentiez une légère résistance. Appliquez du frein-filet.

Graissage du pivot de levier de frein

Périodicité des entretiens: Toutes les 160 heures

1. Coupez le moteur, attendez l'arrêt complet de toutes les pièces mobiles, enlevez la clé de contact et serrez le frein de stationnement.
2. Graissez les bagues en bronze du pivot du levier de frein avec un lubrifiant à pulvériser ou une huile légère (Figure 34).

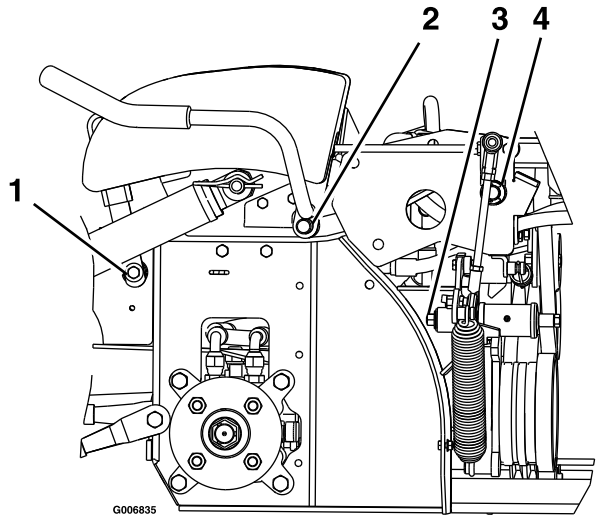

Figure 34

Côté gauche de la machine montré

1. Pivot du levier de frein
2. Pivot du levier de PDF
3. Pivot du bras de ressort
4. Pivot de bascule

Graissage des bagues de tige de frein

Périodicité des entretiens: Toutes les 160 heures

1. Coupez le moteur, attendez l'arrêt complet de toutes les pièces mobiles, enlevez la clé de contact et serrez le frein de stationnement.
2. Déverrouillez et relevez le siège. Voir Déverrouillage du siège (page 23).
3. Graissez les bagues en bronze à chaque extrémité de la tige de frein avec un lubrifiant à pulvériser ou une huile légère (les bagues sont à l'intérieur des paliers à bride).

Graissage des extrémités des tiges de la tringlerie de direction

Périodicité des entretiens: Toutes les 160 heures

1. Coupez le moteur, attendez l'arrêt complet de toutes les pièces mobiles, enlevez la clé de contact et serrez le frein de stationnement.
2. Déverrouillez et relevez le siège. Voir Déverrouillage du siège (page 23).
3. Graissez chaque extrémité des tiges de la tringlerie de direction avec un lubrifiant à pulvériser ou une huile légère.

Vidange de l'huile des boîtiers d'engrenages

Périodicité des entretiens: Après les 50 premières heures de fonctionnement—Vidangez l'huile des 3 boîtiers d'engrenages. Ajoutez la quantité d'huile nécessaire jusqu'à ce que le niveau atteigne le bouchon de vidange.

Toutes les 100 heures—Vidangez l'huile des 3 boîtiers d'engrenages. Ajoutez la quantité d'huile nécessaire jusqu'à ce que le niveau atteigne le bouchon de vidange.

1. Placez la machine sur une surface plane et horizontale.
2. Coupez le moteur, attendez l'arrêt complet de toutes les pièces mobiles, enlevez la clé de contact et serrez le frein de stationnement.
3. Déposez l'ensemble boîtier d'engrenages et arbre d'entraînement du plateau de coupe. Conservez les fixations pour utilisation ultérieure.
4. Enlevez le grand bouchon de vidange d'huile à l'avant de chacun des trois éléments du boîtier d'engrenages et vidangez l'huile (Figure 35).

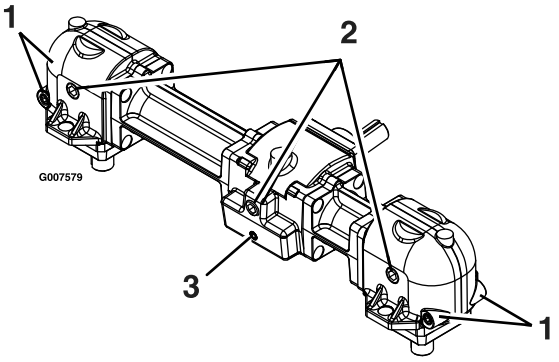

Figure 35

1. Petits bouchons magnétiques (avant et arrière)
2. Grand bouchon de vidange/remplissage d'huile
3. Petit bouchon magnétique (avant seulement)

5. Enlevez les petits bouchons magnétiques et essuyez les déchets éventuellement accumulés sur les bouchons.
6. Enduisez tous les petits bouchons magnétiques de composé de scellement au Teflon® pour tuyaux et reposez-les dans le boîtier d'engrenages.
7. Reposez l'ensemble boîtier d'engrenages et arbre d'entraînement sur le plateau de coupe.
8. Versez de l'huile synthétique pour engrenages « Mobil® SHC (synthetic) 75W-90 » dans le boîtier d'engrenages jusqu'à ce que le niveau atteigne le bouchon de vidange/remplissage.

   Remarque: Chaque élément du boîtier d'engrenages doit être rempli séparément.

Remarque: Le plateau de coupe doit rester au niveau du sol pendant le remplissage du boîtier d'engrenages. Ne remplissez pas le boîtier d'engrenages en laissant le plateau de coupe relevé en position d'entretien.

9. Enduisez les 3 grands bouchons de composé de scellement au Teflon pour tuyaux et reposez-les dans le boîtier d'engrenages.

Entretien du moteur

⚠ ATTENTION

Les pièces brûlantes peuvent causer des blessures.

Gardez les mains, les pieds, le visage et toute autre partie du corps ainsi que les vêtements à l'écart du silencieux et autres surfaces brûlantes.

Entretien du filtre à air

Périodicité des entretiens: Toutes les 150 heures

Toutes les 250 heures/Une fois par an (la première échéance prévalant)—Remplacez le préfiltre et contrôlez l'élément de sécurité du filtre à air (plus fréquemment s'il y a beaucoup de poussière ou de sable).

Toutes les 500 heures—Remplacez l'élément de sécurité du filtre à air.

Remarque: Contrôlez les éléments filtrants plus souvent s'il y a beaucoup de poussière ou de sable.

Dépose des éléments du filtre à air

1. Amenez le levier de commande de vitesse à la position de POINT MORT pour arrêter la machine.
2. Désengagez la PDF, serrez le frein de stationnement, coupez le moteur et attendez l'arrêt complet de toutes les pièces mobiles.
3. Pour accéder au verrou inférieur, retirez le boulon, ouvrez le collier et soulevez le filtre à air (Figure 36).

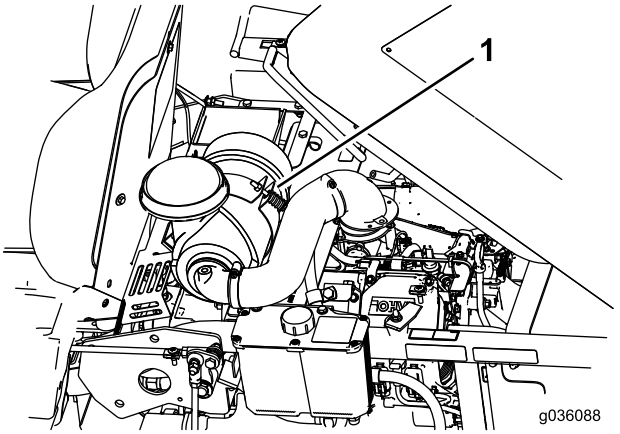

Figure 36

1. Boulon et collier

4. Déverrouillez le filtre à air et détachez le couvercle du boîtier du filtre (Figure 37).
5. Nettoyez l'intérieur du couvercle du filtre à air à l'air comprimé.
6. Sortez le préfiltre du boîtier du filtre avec précaution (Figure 37).

Remarque: Évitez de cogner l'élément à l'intérieur du boîtier.

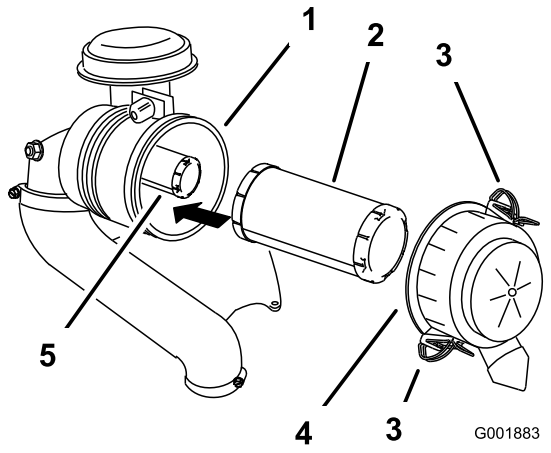

Figure 37

1. Boîtier du filtre à air
2. Préfiltre
3. Verrou
4. Couvercle du filtre à air
5. Élément de sécurité

7. Ne déposez l'élément de sécurité que si vous avez l'intention de le remplacer.

   Important: N'essayez pas de nettoyer l'élément filtrant de sécurité. Si l'élément de sécurité est encrassé, cela signifie que le préfiltre est endommagé. Remplacez alors les deux éléments.

8. Vérifiez l'état du préfiltre en le plaçant devant une lumière forte. Les trous éventuels apparaîtront sous forme de points brillants. Mettez le filtre au rebut s'il est endommagé.

Entretien du préfiltre

- Remplacez le préfiltre s'il est encrassé, plié ou endommagé.
- Ne nettoyez pas le préfiltre.

Entretien de l'élément de sécurité

Remplacez le filtre de sécurité ; ne le nettoyez jamais.

Important: N'essayez jamais de nettoyer l'élément de sécurité. Si l'élément de sécurité est encrassé, cela signifie que le préfiltre est endommagé. Remplacez alors les deux éléments.

Pose des éléments filtrants

Important: Pour ne pas endommager le moteur, ne le faites jamais tourner sans les deux éléments et sans le couvercle du filtre à air.

1. Si vous montez des éléments filtrants neufs, vérifiez qu'ils n'ont pas souffert pendant le transport. N'utilisez pas les éléments filtrants s'ils sont endommagés.
2. Si vous remplacez l'élément intérieur, insérez-le avec précaution dans le corps du filtre (Figure 37).
3. Glissez ensuite le préfiltre sur l'élément intérieur avec le même soin (Figure 37).

   Remarque: Vérifiez que le préfiltre est complètement engagé en appuyant sur son bord extérieur pendant de la pose.

   Important: N'appuyez pas sur la partie intérieure souple du filtre.

4. Remettez en place et verrouillez le couvercle du filtre à air (Figure 37).
5. Placez le filtre à air dans le collier et fixez-le à l'aide du boulon retiré précédemment (Figure 36).

Vidange de l'huile moteur

Type d'huile : huile détergente (classe de service API SJ ou supérieure)

Capacité du carter : 1,8 l avec filtre neuf ; 1,6 l avec filtre existant

Viscosité : voir le tableau ci-dessous.

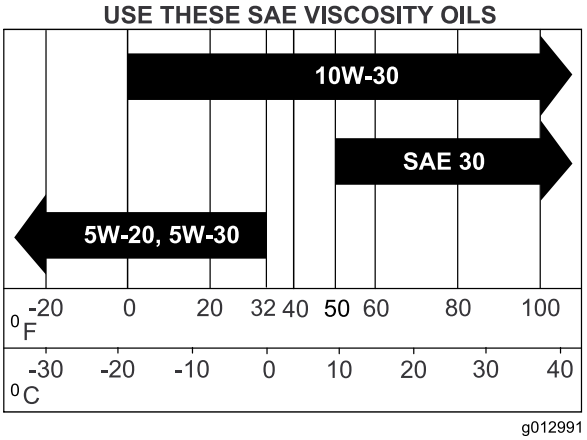

Figure 38

Contrôle du niveau d'huile moteur

Périodicité des entretiens: À chaque utilisation ou une fois par jour

Remarque: Contrôlez le niveau d'huile quand le moteur est froid.

⚠ ATTENTION

Les pièces brûlantes peuvent causer des blessures.

Gardez les mains, les pieds, le visage et toute autre partie du corps ainsi que les vêtements à l'écart du silencieux et autres surfaces brûlantes.

Important: Ne remplissez pas excessivement le carter sous peine d'endommager le moteur. Ne faites pas tourner le moteur si le niveau d'huile est en dessous du repère minimum au risque d'endommager le moteur.

1. Amenez le levier de commande de vitesse à la position de POINT MORT pour arrêter la machine.
2. Désengagez la PDF, serrez le frein de stationnement, coupez le moteur et attendez l'arrêt complet de toutes les pièces mobiles.
3. Laissez refroidir le moteur.
4. Relevez la trémie.
5. Nettoyez la surface autour de la jauge (Figure 39).
6. Sortez la jauge et essuyez-la.
7. Insérez la jauge tout au fond du tube.
8. Sortez de nouveau la jauge et vérifiez le niveau d'huile.
9. Si le niveau d'huile est trop bas, essuyez la surface autour du bouchon de remplissage, retirez le bouchon et faites l'appoint d'huile jusqu'à ce que le niveau atteigne le repère **maximum** sur la jauge (Figure 39). Ne remplissez pas excessivement.

Important: Ne faites pas tourner le moteur quand le niveau d'huile est en dessous du repère minimum sur la jauge, ou au-dessus du repère maximum.

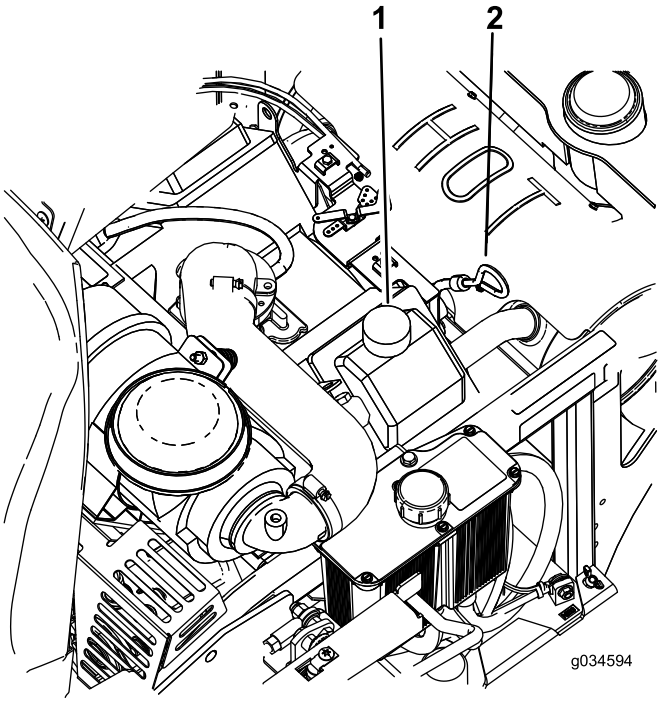

Figure 39

1. Bouchon de remplissage d'huile
2. Jauge d'huile

Vidange de l'huile moteur

Périodicité des entretiens: Toutes les 100 heures (plus fréquemment si vous travaillez dans une atmosphère sale ou poussiéreuse).

Remarque: Débarrassez-vous de l'huile usagée dans un centre de recyclage.

1. Garez la machine avec l'arrière légèrement plus bas que l'avant, pour pouvoir vidanger toute l'huile.
2. Amenez le levier de commande de vitesse à la position de POINT MORT pour arrêter la machine.
3. Désengagez la PDF, serrez le frein de stationnement, coupez le moteur et attendez l'arrêt complet de toutes les pièces mobiles.

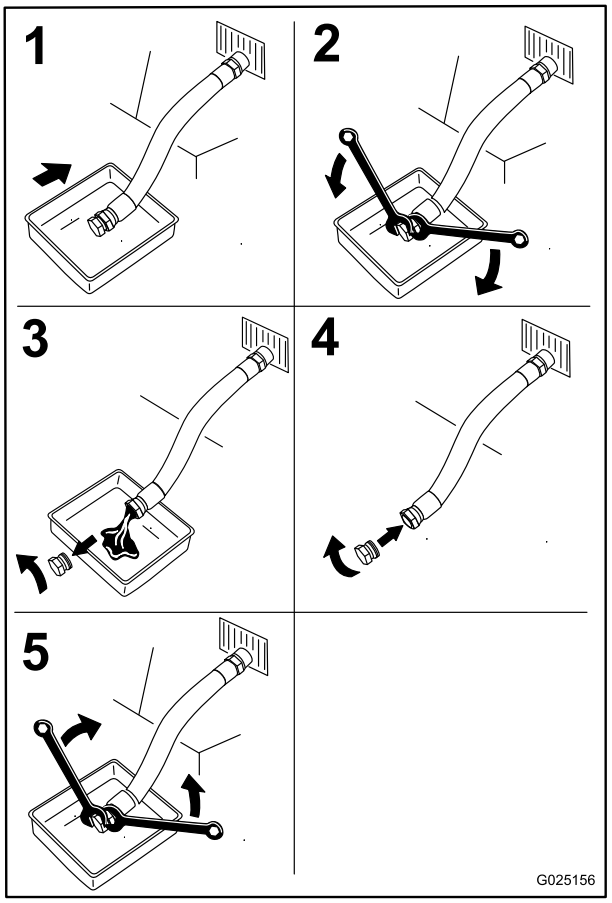

Figure 40

4. Versez lentement environ 80 % de l'huile spécifiée dans le tube de remplissage, puis faites l'appoint lentement pour faire monter le niveau jusqu'au repère maximum (**full**) sur la jauge (Figure 39).
5. Démarrez le moteur et conduisez la machine jusqu'à une surface plane et horizontale. Vérifiez à nouveau le niveau d'huile (Figure 39).
6. Au besoin, faites l'appoint d'huile jusqu'au repère maximum sur la jauge.

Remplacement du filtre à huile moteur

Périodicité des entretiens: Toutes les 200 heures

Remarque: Remplacez le filtre à huile moteur plus souvent si vous travaillez dans des conditions très poussiéreuses ou sableuses.

1. Vidangez l'huile moteur ; voir Vidange de l'huile moteur (page 36).

2. Remplacez le filtre à huile moteur (Figure 41).

   Remarque: Attendez 2 minutes que l'huile neuve soit absorbée par le nouveau matériau filtrant.

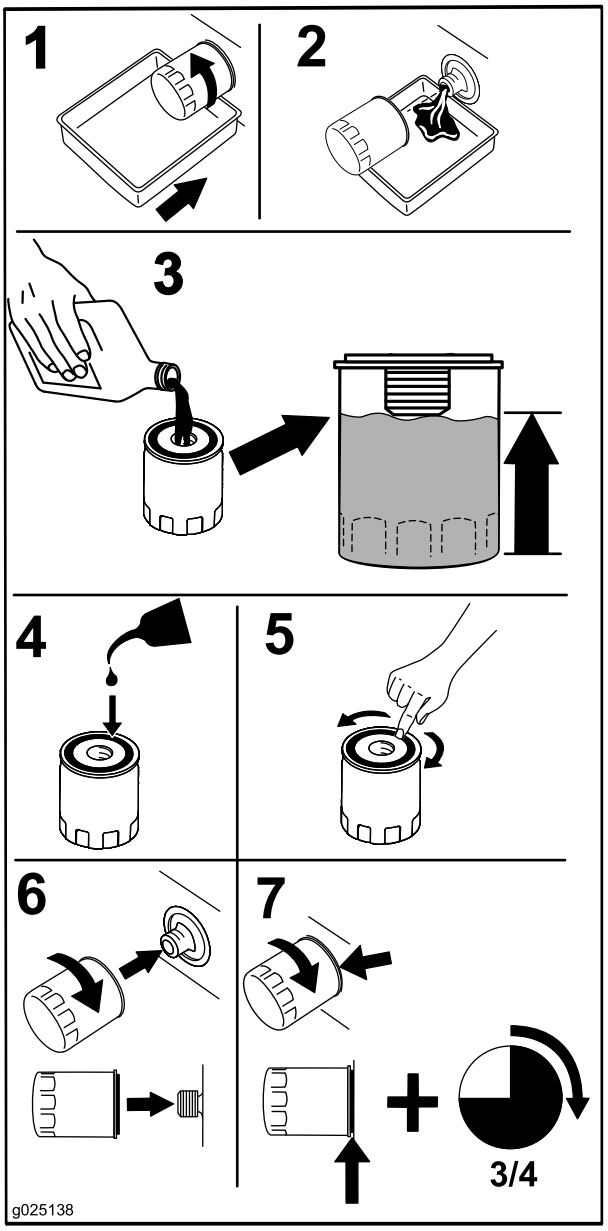

Figure 41

3. Remplissez le carter moteur d'une huile neuve du type voulu ; voir Contrôle du niveau d'huile moteur (page 35).

Entretien des bougies

Périodicité des entretiens: Toutes les 500 heures—Contrôlez et réglez l'écartement des électrodes.

Avant de monter les bougies, vérifiez si l'écartement entre l'électrode centrale et l'électrode latérale est correct. Utilisez une clé à bougies pour déposer et reposer les bougies, et une jauge d'épaisseur pour contrôler et régler l'écartement des électrodes. Remplacez les bougies au besoin.

Type : Champion ® RC12YC ou équivalent

Écartement des électrodes : 0,76 mm

Dépose des bougies

1. Amenez le levier de commande de vitesse à la position de point mort pour arrêter la machine.
2. Désengagez la PDF, serrez le frein de stationnement, coupez le moteur et attendez l'arrêt complet de toutes les pièces mobiles.
3. Déposez les bougies.

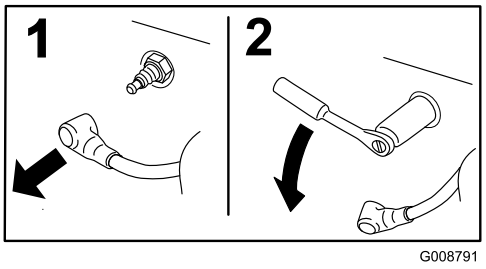

Figure 42

Contrôle des bougies

Important: Remplacez les bougies si elles sont recouvertes d'un dépôt noir ou d'une couche grasse, si les électrodes sont usées ou si elles présentent des fissures.

Si le bec de l'isolateur est recouvert d'un léger dépôt gris ou brun, le moteur fonctionne correctement. S'il est recouvert d'un dépôt noir, cela signifie généralement que le filtre à air est encrassé.

Réglez l'écartement des électrodes à 0,76 mm.

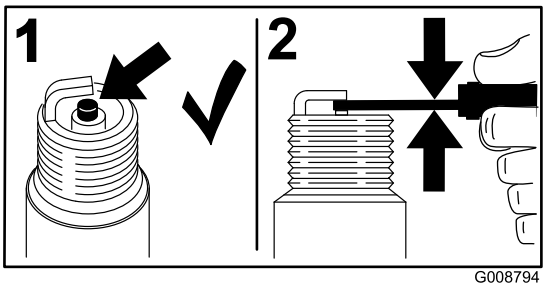

Figure 43

Mise en place des bougies

Serrez les bougies à un couple de 25 à 30 N·m.

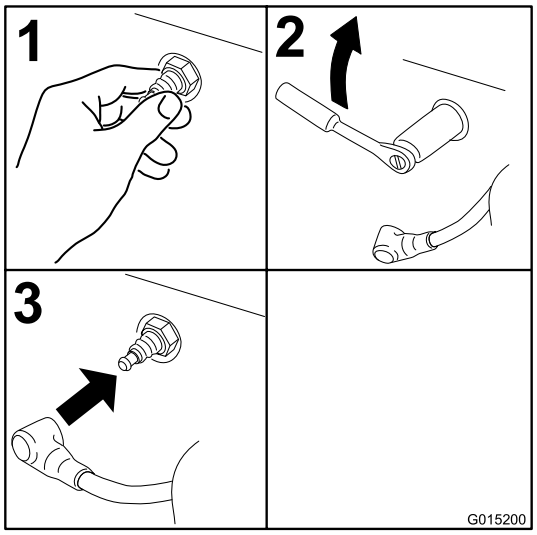

Figure 44

Entretien du système d'alimentation

⚠ ATTENTION

Les composants du circuit d'alimentation sont soumis à une pression élevée. L'utilisation de composants non conformes peut entraîner une panne du circuit d'alimentation, une fuite de carburant, voire une explosion.

Utilisez uniquement des conduites de carburant et des filtres à carburant agréés.

Remplacement du filtre à carburant

Périodicité des entretiens: Toutes les 200 heures/Une fois par an (la première échéance prévalant) (plus fréquemment si vous travaillez dans une atmosphère sale ou poussiéreuse).

Le filtre à carburant est situé près du moteur, devant ou derrière.

1. Amenez le levier de commande de vitesse à la position de POINT MORT pour arrêter la machine.
2. Désengagez la PDF, serrez le frein de stationnement, coupez le moteur et attendez l'arrêt complet de toutes les pièces mobiles.
3. Laissez refroidir la machine (Figure 45).

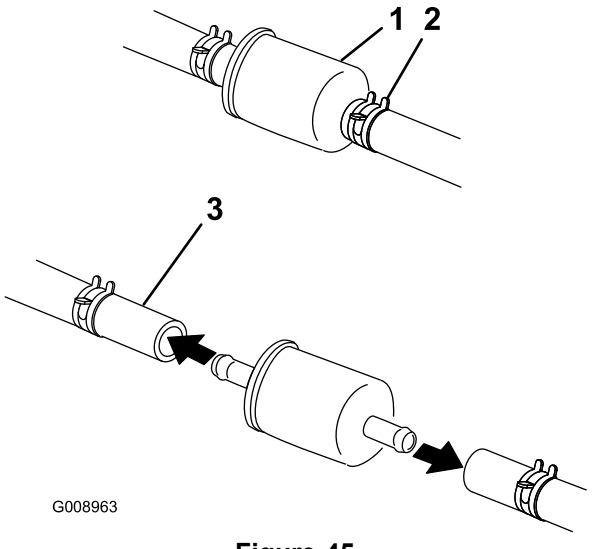

Figure 45

1. Filtre à carburant
2. Collier
3. Conduite de carburant

4. Pincez les extrémités des colliers et éloignez les colliers du filtre (Figure 45).
5. Détachez le filtre des conduites de carburant.

6. Posez un filtre neuf et rapprochez les colliers de fixation du filtre (Figure 45).

Remarque: Rebranchez les flexibles de carburant et fixez-les aux emplacements d'origine avec les attaches en plastique pour les maintenir à l'écart des composants susceptibles de les endommager.

Entretien du réservoir de carburant

N'essayez pas de vidanger le réservoir de carburant. Demandez à un concessionnaire-réparateur agréé de vidanger le réservoir de carburant.

Entretien du système électrique

Entretien de la batterie

Périodicité des entretiens: Chaque mois

⚠ DANGER

L'électrolyte contient de l'acide sulfurique, un poison mortel qui cause de graves brûlures.

Ne buvez jamais l'électrolyte et évitez tout contact avec les yeux, la peau ou les vêtements. Portez des lunettes de protection et des gants en caoutchouc.

Retrait de la batterie

⚠ ATTENTION

Les bornes de la batterie ou les outils en métal peuvent causer des courts-circuits au contact des pièces métalliques de la machine et produire des étincelles. Les étincelles risquent de provoquer l'explosion des gaz de la batterie et de vous blesser.

- **Lors du retrait ou de la mise en place de la batterie, les bornes ne doivent toucher aucune partie métallique de la machine.**
- **Évitez de créer des courts-circuits entre les bornes de la batterie et les parties métalliques de la machine avec des outils en métal.**

⚠ ATTENTION

S'ils sont mal acheminés, les câbles de la batterie peuvent subir des dommages ou endommager la machine et produire des étincelles. Les étincelles risquent de provoquer l'explosion des gaz de la batterie et de vous blesser.

- **Débranchez toujours le câble négatif (noir) de la batterie avant le câble positif (rouge).**
- **Branchez toujours le câble positif (rouge) de la batterie avant le câble négatif (noir).**

1. Amenez le levier de commande de vitesse à la position de POINT MORT pour arrêter la machine.
2. Désengagez la PDF, serrez le frein de stationnement, coupez le moteur et attendez l'arrêt complet de toutes les pièces mobiles.
3. Commencez par débrancher le câble négatif (noir) de la borne négative (noire) de la batterie (Figure 46).
4. Enlevez le capuchon rouge de la borne positive (rouge) de la batterie et débranchez le câble positif (rouge) (Figure 46).

5. Retirez les écrous à oreilles qui fixent les crochets en J (Figure 46).
6. Déposez la barrette de maintien (Figure 46).
7. Retirez la batterie.

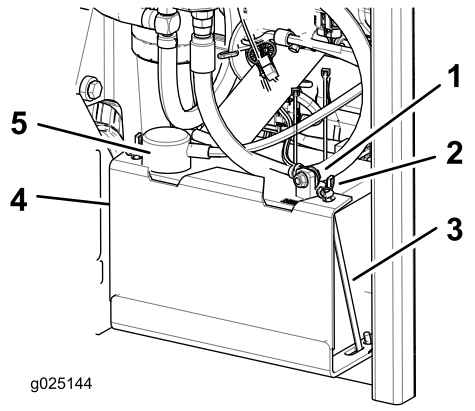

Figure 46

1. Câble négatif (noir) de la batterie
2. Écrou à oreilles
3. Crochet en J
4. Barrette de maintien
5. Câble positif (rouge) de la batterie

Mise en place de la batterie

1. Placez la batterie dans son support en tournant les bornes à l'opposé du réservoir hydraulique (Figure 46).
2. Commencez par brancher le câble positif (rouge) à la borne positive de la batterie.
3. Branchez ensuite le câble négatif (noir) et le câble de masse à la borne négative de la batterie.
4. Fixez les câbles avec 2 boulons, 2 rondelles et 2 contre-écrous (Figure 46).
5. Placez le capuchon rouge sur la borne positive (rouge) de la batterie.
6. Reposez la barrette de maintien et fixez-la avec les écrous à oreilles et les crochets en J (Figure 46).

Charge de la batterie

⚠ ATTENTION

La batterie en charge produit des gaz susceptibles d'exploser.

Ne fumez jamais et gardez la batterie éloignée des flammes et sources d'étincelles.

Important: Gardez toujours la batterie chargée au maximum (densité 1,265). Cela est particulièrement important pour prévenir la dégradation de la batterie si la température tombe en dessous de 0 °C.

1. Chargez la batterie pendant 10 à 15 minutes entre 25 et 30 A, ou pendant 30 minutes à 10 A.
2. Quand la batterie est chargée au maximum, débranchez le chargeur de la prise, puis débranchez les fils du chargeur des bornes de la batterie (Figure 47).
3. Placez la batterie dans la machine et raccordez les câbles de la batterie ; voir Mise en place de la batterie (page 40).

Remarque: N'utilisez pas la machine si la batterie n'est pas branchée, au risque d'endommager le circuit électrique.

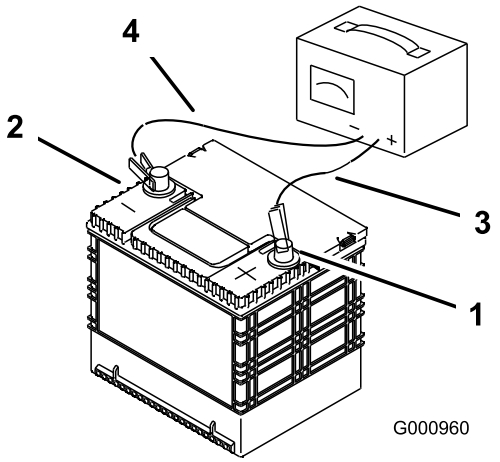

Figure 47

1. Borne positive de la batterie
2. Borne négative de la batterie
3. Fil rouge (+) du chargeur
4. Fil noir (-) du chargeur

Entretien des fusibles

Le système électrique est protégé par des fusibles. Il ne nécessite donc aucun entretien. Toutefois, si un fusible grille, vérifiez l'état de la pièce ou du circuit et assurez-vous qu'il n'y a pas de court-circuit.

1. Les fusibles sont situés sur le côté droit, derrière le siège.
2. Pour remplacer un fusible, tirez dessus pour l'enlever.
3. Remplacez le fusible.

Réglage des contacteurs de sécurité

Réglez tous les contacteurs de sécurité pour que le plongeur dépasse de 4,8 à 6,4 mm du corps du contacteur quand il est comprimé (Figure 48).

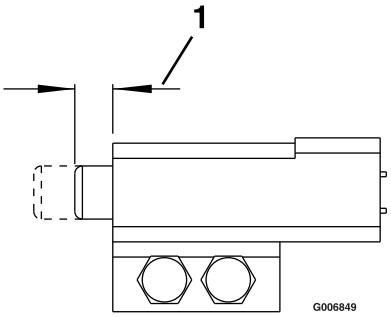

Figure 48

Démarrage de la machine avec une batterie d'appoint

1. Contrôlez et nettoyez la corrosion sur les bornes de la batterie avant d'utiliser la batterie d'appoint pour démarrer la machine. Vérifiez que les connexions sont bien serrées.

⚠ PRUDENCE

La corrosion ou des connexions desserrées peuvent provoquer des pointes de tension indésirables à tout moment pendant la procédure de démarrage avec une batterie d'appoint.

N'essayez pas de démarrer avec une batterie d'appoint si les bornes de la batterie à plat sont desserrées ou corrodées car vous pourriez endommager le moteur.

⚠ DANGER

L'utilisation d'une batterie d'appoint alors que la batterie à plat est fissurée, gelée, ne contient pas assez d'électrolyte ou présente un élément ouvert ou en court-circuit peut provoquer une explosion et de graves blessures.

N'utilisez pas de batterie d'appoint dans ces conditions.

2. Vérifiez que la batterie d'appoint est une batterie au plomb en bon état et chargée au maximum à 12,6 V ou plus. Utilisez des câbles de démarrage du bon calibre et assez courts pour réduire la chute de tension entre les systèmes. Assurez-vous que la couleur et l'étiquetage des câbles correspondent à la polarité.

⚠ ATTENTION

Les batteries contiennent de l'acide et produisent des gaz explosifs.

- **Protégez-vous toujours les yeux et le visage lorsque vous vous trouvez près des batteries.**
- **Ne vous penchez pas au-dessus des batteries.**
- **Respectez la polarité des bornes de la batterie et des câbles de démarrage lorsque vous branchez les batteries.**

Remarque: Vérifiez que les bouchons d'aération sont bien serrés et de niveau. Placez un chiffon humide, si vous en disposez, sur l'un des bouchons d'aération sur les deux batteries. Les deux véhicules ne doivent pas se toucher et les deux systèmes électriques doivent être hors tension et avoir la même tension nominale. Ces instructions ne concernent que les systèmes à masse négative.

3. Branchez le câble positif (+) à la borne positive (+) de la batterie à plat qui est reliée au démarreur ou au solénoïde, comme montré à la Figure 49.

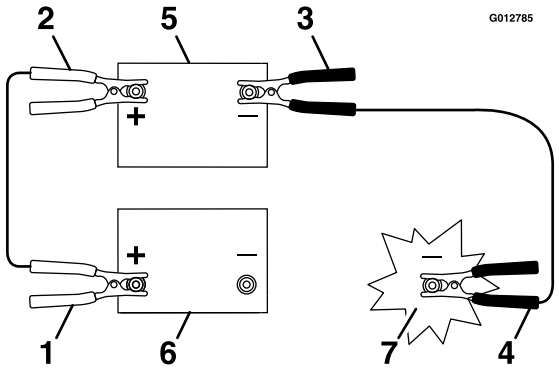

Figure 49

1. Câble positif (+) sur la batterie à plat
2. Câble positif (+) sur la batterie d'appoint
3. Câble négatif (–) sur la batterie d'appoint
4. Câble négatif (–) sur le bloc moteur
5. Batterie d'appoint
6. Batterie à plat
7. Bloc moteur

4. Connectez l'autre extrémité du câble positif à la borne positive de la batterie d'appoint.
5. Connectez le câble négatif (–) noir à l'autre borne (négative) de la batterie d'appoint.
6. **Faites la dernière connexion sur le bloc moteur du véhicule en panne (pas à la borne négative de la batterie), loin de la batterie, et reculez-vous.**
7. Mettez le moteur en marche et débranchez les câbles dans l'ordre inverse de leur connexion (débranchez la connexion au bloc moteur (noir) en premier).

Entretien du système d'entraînement

Réglage de l'alignement des roues

La molette de réglage de l'alignement se trouve sous le siège.

Tournez cette molette pour effectuer des réglages extrêmement précis et permettre ainsi à la machine d'avancer en ligne droite lorsque les leviers de commande sont en position de marche avant maximale.

1. Faites fonctionner la machine aux 3/4 de sa vitesse pendant au moins 5 minutes pour amener l'huile hydraulique à la température de service. Arrêtez la machine et attendez l'arrêt de toutes les pièces mobiles.
2. Serrez le frein de stationnement.
3. Déverrouillez le siège et basculez-le vers l'avant pour accéder à la molette de réglage de l'alignement des roues. Voir Déverrouillage du siège (page 23).
4. Tournez la molette vers la droite pour virer à droite et vers la gauche pour virer à gauche.
5. Ajustez de 1/8 de tour à la fois jusqu'à ce que la machine se déplace en ligne droite.
6. Vérifiez que la machine ne se déplace pas quand elle est au point mort et que le frein de stationnement est desserré (Figure 50).

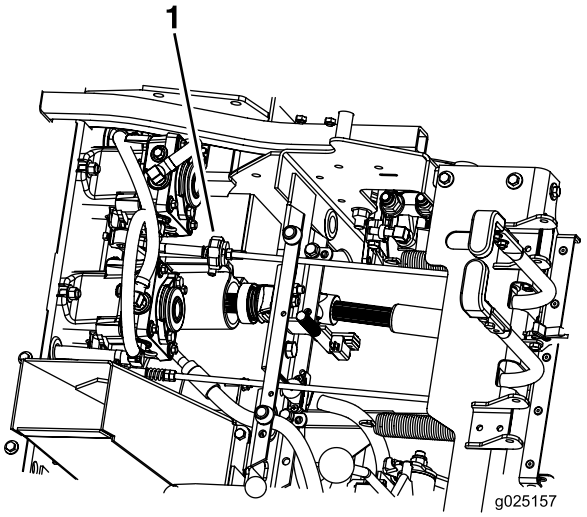

Figure 50

1. Bouton de réglage de l'alignement des roues

Contrôle de la pression des pneus

Périodicité des entretiens: Toutes les 40 heures

Les pneus arrière doivent être gonflés à 1,03 bar. Les pneus mal gonflés peuvent compromettre la qualité et l'uniformité de la coupe. Contrôlez la pression lorsque les pneus sont froids pour obtenir un résultat plus précis.

Remarque: Le pneu arrière est du type semi-pneumatique et ne nécessite pas de contrôle de la pression.

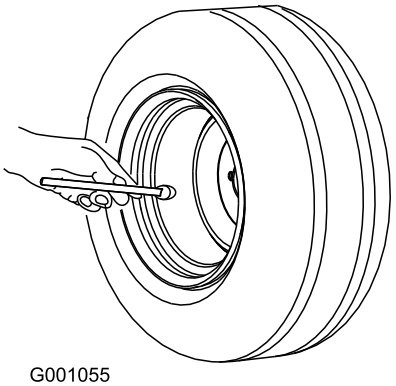

Figure 51

Remarque: N'ajoutez aux pneus aucun type de revêtement ou de mousse de remplissage.

Contrôle des écrous de roues

Périodicité des entretiens: Après les 100 premières heures de fonctionnement

Toutes les 500 heures

Contrôlez et serrez les écrous de roue à un couple de 122 à 129 N·m.

Contrôle des écrous de moyeux de roues

Périodicité des entretiens: Après les 100 premières heures de fonctionnement

Toutes les 500 heures

Contrôlez l'écrou crénelé et vérifiez qu'il est serré à un couple de 373 à 475 N·m.

Réglage des roulements de pivot des roues pivotantes

Périodicité des entretiens: Toutes les 500 heures/Une fois par an (la première échéance prévalant)

1. Amenez le levier de commande de vitesse à la position de POINT MORT pour arrêter la machine.
2. Désengagez la PDF, serrez le frein de stationnement, coupez le moteur et attendez l'arrêt complet de toutes les pièces mobiles.

3. Retirez le capuchon antipoussière de la roue pivotante et serrez le contre-écrou (Figure 52 et Figure 53).
4. Continuez de serrer le contre-écrou jusqu'à ce que les rondelles élastiques soient aplaties, puis desserrez-le de 1/4 de tour pour obtenir la précharge correcte des roulements (Figure 52 et Figure 53).

   Important: Veillez à placer les rondelles élastiques comme montré à la Figure 52 et à la Figure 53.
5. Remettez le capuchon antipoussière en place.

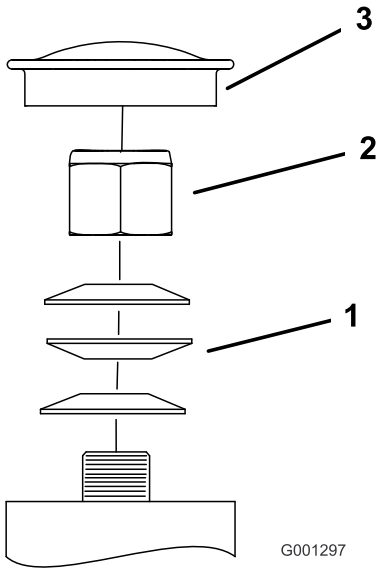

Figure 52
Roue pivotante avant

1. Rondelles élastiques
2. Contre-écrou
3. Capuchon antipoussière

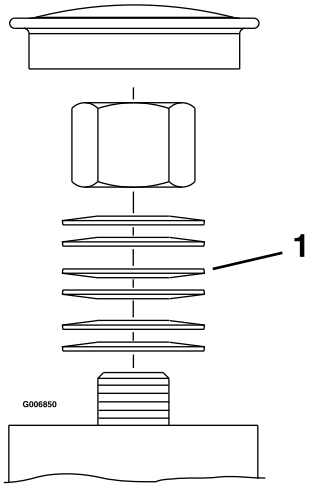

Figure 53
Roue pivotante arrière

1. Rondelles élastiques

Entretien du système de refroidissement

Nettoyage de la protection du moteur et du refroidisseur d'huile

Périodicité des entretiens: À chaque utilisation ou une fois par jour

Enlevez l'herbe, les saletés et autres débris éventuellement accumulés sur le refroidisseur d'huile.

Avant chaque utilisation, enlevez l'herbe, les saletés et autres débris éventuellement accumulés sur la grille du moteur. Cela permet d'assurer un refroidissement et un régime moteur corrects, et réduit les risques de surchauffe et de dommages du moteur.

Vidange de l'huile moteur et remplacement du refroidisseur d'huile

Périodicité des entretiens: Toutes les 100 heures

1. Amenez le levier de commande de vitesse à la position de POINT MORT pour arrêter la machine.
2. Désengagez la PDF, serrez le frein de stationnement, coupez le moteur et attendez l'arrêt complet de toutes les pièces mobiles.
3. Déposez les écrous de fixation du réservoir de carburant et écartez le réservoir de carburant.
4. Nettoyez les ailettes du refroidisseur d'huile à la brosse pour le maintenir propre.
5. Rabattez le réservoir de carburant en place et fixez-le avec les écrous.
6. Desserrez les écrous de fixation d'un demi-tour pour permettre au réservoir de se dilater.

Nettoyage des ailettes de refroidissement et des carénages du moteur

Périodicité des entretiens: Toutes les 100 heures/Une fois par an (la première échéance prévalant)

1. Amenez le levier de commande de vitesse à la position de POINT MORT pour arrêter la machine.
2. Désengagez la PDF, serrez le frein de stationnement, coupez le moteur et attendez l'arrêt complet de toutes les pièces mobiles.
3. Déposez la grille d'entrée d'air et le boîtier du ventilateur.

4. Débarrassez les pièces du moteur de l'herbe et des débris accumulés.
5. Reposez la grille d'entrée d'air et le boîtier du ventilateur.

Contrôle et nettoyage des pompes hydrauliques

Périodicité des entretiens: À chaque utilisation ou une fois par jour

1. Amenez le levier de commande de vitesse à la position de POINT MORT pour arrêter la machine.
2. Désengagez la PDF, serrez le frein de stationnement, coupez le moteur et attendez l'arrêt complet de toutes les pièces mobiles.
3. Déverrouillez le siège et basculez-le en avant. Voir Déverrouillage du siège (page 23).
4. Débarrassez les pompes hydrauliques de l'herbe et des débris accumulés.
5. Abaissez le siège.

Entretien des freins

Réglage du frein de stationnement

Périodicité des entretiens: Après les 100 premières heures de fonctionnement

Toutes les 500 heures par la suite

Suivez cette procédure chaque fois que vous déposez ou remplacez un composant du frein.

1. Arrêtez la machine et amenez le levier de commande de vitesse en position POINT MORT.
2. Désengagez la PDF, serrez le frein de stationnement, coupez le moteur et attendez l'arrêt complet de toutes les pièces mobiles.
3. Desserrez le frein de stationnement.
4. Déverrouillez le siège et basculez-le en avant. Voir Déverrouillage du siège (page 23).
5. Contrôlez et vérifiez qu'il n'y a pas de jeu entre le levier du frein de stationnement et la tringlerie.
6. Si un réglage est nécessaire, enlevez l'axe de chape et tournez la tringlerie dans le sens antihoraire pour l'allonger ou la raccourcir.

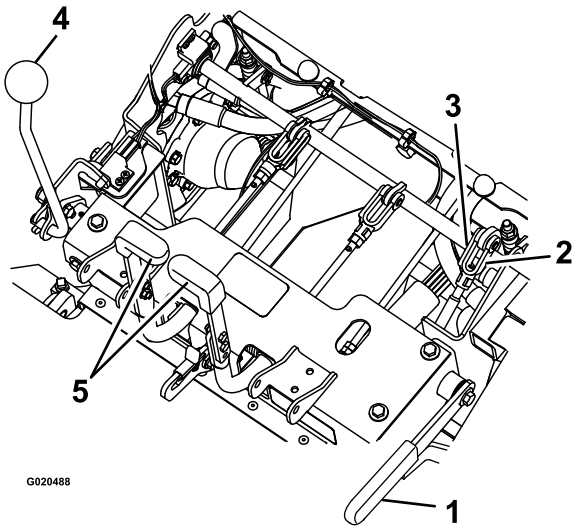

Figure 54

1. Frein de stationnement
2. Tourner la chape
3. Axe de chape
4. Levier de commande de vitesse
5. Leviers de direction

7. Mesurez la longueur du ressort comprimé sur les deux ensembles ressorts verticaux. Le ressort doit mesurer entre 6 et 7 cm. Au besoin, ajustez l'écrou en haut de l'ensemble ressort vertical pour obtenir la distance voulue.

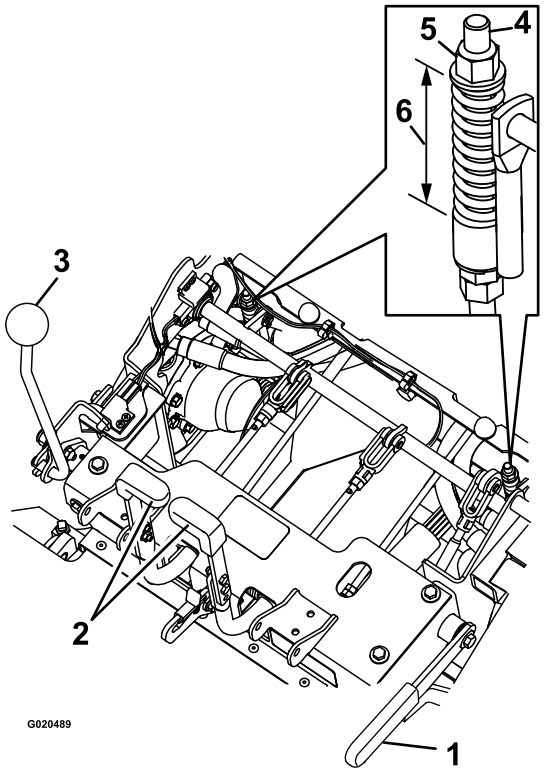

Figure 55

1. Frein de stationnement
2. Levier de direction
3. Levier de commande de vitesse
4. Ensemble ressort vertical
5. Écrou
6. 6 à 7 cm

8. La longueur de la tringlerie est réglée par les 2 écrous situés au bas de l'ensemble ressort vertical. La tringlerie doit mesurer entre 22,7 et 23,3 cm.

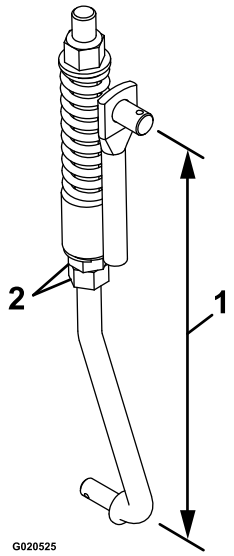

Figure 56

1. 22,7 à 23,3 cm
2. Écrous

9. Serrez et desserrez les freins pour vérifier qu'ils fonctionnent correctement. Réglez-les au besoin.

Remarque: Lorsque les freins sont desserrés, le jeu doit être minimal voire inexistant dans la tringlerie, et les freins ne doivent pas frotter.

Entretien des courroies

Contrôle des courroies

Périodicité des entretiens: Toutes les 40 heures

1. Arrêtez la machine et amenez le levier de commande de vitesse en position POINT MORT.
2. Désengagez la PDF, serrez le frein de stationnement, coupez le moteur et attendez l'arrêt complet de toutes les pièces mobiles.
3. Basculez la trémie vers le haut et vérifiez que les courroies d'entraînement de la pompe et de la PDF ne sont pas usées, fissurées ou sales.

   Remarque: Les courroies sont tendues par ressort et aucun réglage n'est nécessaire sauf en cas de remplacement des courroies.

Remplacement des courroies de PDF

1. Arrêtez la machine et amenez le levier de commande de vitesse en position POINT MORT.
2. Désengagez la PDF, serrez le frein de stationnement, coupez le moteur et attendez l'arrêt complet de toutes les pièces mobiles.
3. Moteur coupé, engagez le levier de PDF puis retirez la goupille fendue et l'axe de chape au bas du ruban de frein de PDF.
4. Tournez le ruban de frein vers le haut pour l'éloigner des courroies et de l'entraînement des courroies.
5. Désengagez le levier de PDF.
6. Desserrez les guides de courroie **A** et **B** (Figure 57).
7. Enlevez les courroies.
8. Installez les courroies neuves sur les poulies, comme montré à la Figure 57.

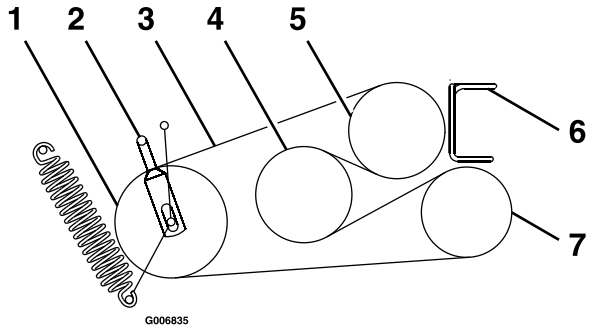

Figure 57

1. Bras de poulie de renvoi
2. Guide de courroie **B**
3. Courroie de PDF
4. Arbre intermédiaire
5. Moteur
6. Guide de courroie **A**
7. Ventilateur

9. Engagez le levier de PDF.
10. Tournez le ruban de frein vers le bas pour le ramener à sa position d'origine.
11. Reposez l'axe de chape et la goupille fendue pour fixer le ruban de frein.
12. Engagez le levier de PDF.
13. Desserrez les écrous de blocage et réglez la tringlerie jusqu'à ce que le haut du bras de renvoi soit aligné sur le bas du cran du bras de tension, comme montré à la Figure 58.

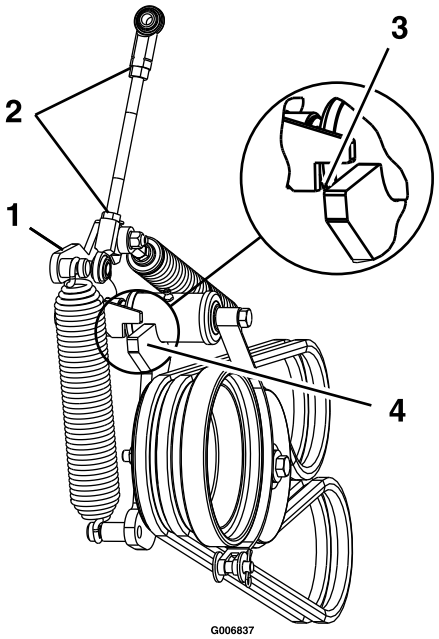

Figure 58

1. Bras de tension
2. Desserrer les écrous de blocage
3. Lorsque la PDF est engagée, aligner le haut du bras de renvoi avec le bas du cran du bras de tension, comme montré.
4. Bras de renvoi

14. Serrez les écrous de blocage et désengagez le levier de PDF.
15. Engagez le levier de PDF et vérifiez l'alignement.
16. Contrôlez et réglez les guides de courroie, comme expliqué à la rubrique Réglage des guides de courroie (page 47).

Remplacement de la courroie d'entraînement des pompes

1. Arrêtez la machine et amenez le levier de commande de vitesse en position POINT MORT.
2. Désengagez la PDF, serrez le frein de stationnement, coupez le moteur et attendez l'arrêt complet de toutes les pièces mobiles.
3. Déposez les courroies de PDF ; voir Remplacement des courroies de PDF (page 46).

4. Tirez la poulie de tension à ressort ou déposez le ressort pour détendre la courroie d'entraînement de la pompe.
5. Enlevez la courroie usagée.
6. Acheminez la courroie neuve sur les poulies comme montré sur l'autocollant situé au dos de la protection d'entraînement gauche (Figure 59).

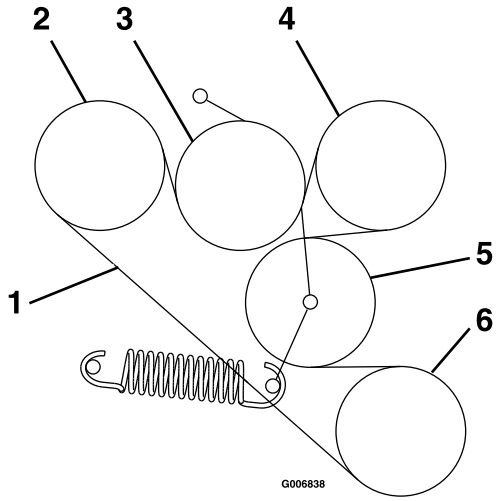

Figure 59

1. Courroie d'entraînement des pompes
2. Pompe
3. Bras de poulie de renvoi
4. Pompe
5. Bras de poulie de renvoi
6. Moteur

7. Posez les courroies de PDF, comme expliqué à la rubrique Remplacement des courroies de PDF (page 46).

Réglage des guides de courroie

1. Arrêtez la machine et amenez le levier de commande de vitesse en position POINT MORT.
2. Désengagez la PDF, serrez le frein de stationnement, coupez le moteur et attendez l'arrêt complet de toutes les pièces mobiles.
3. Engagez le levier de PDF.
4. Réglez les guides de courroie comme montré à la Figure 60.

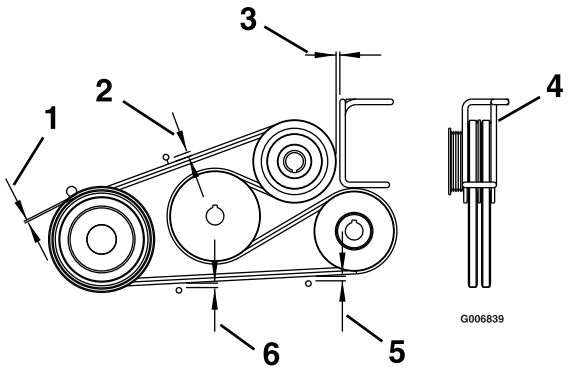

Figure 60

1. 3 mm
2. 11 mm
3. Espace de 3 mm
4. Tourner le guide métallique pour centrer les courroies dans le guide
5. 6 mm
6. 8 mm

Entretien des commandes

Réglage de la tige de butée de marche arrière

1. Arrêtez la machine et amenez le levier de commande de vitesse en position POINT MORT.
2. Désengagez la PDF, serrez le frein de stationnement, coupez le moteur et attendez l'arrêt complet de toutes les pièces mobiles.
3. Contrôlez le fonctionnement des leviers de direction comme suit :
   - Si les leviers se déplacent légèrement en avant de 3 mm au maximum, aucun réglage n'est nécessaire.
   - Si les leviers ne bougent pas, procédez comme suit :
     A. Déverrouillez le siège et relevez-le ou déposez le cadre du siège complet (en laissant le siège en place) pour obtenir une vue parfaitement dégagée de l'arbre de commande de direction afin d'effectuer ce réglage.
     B. Placez le levier de commande de vitesse à la position POINT MORT.
     C. Desserrez le frein de stationnement.
     D. Ajustez légèrement la longueur de la tige en desserrant l'écrou de blocage et en tournant la tige.

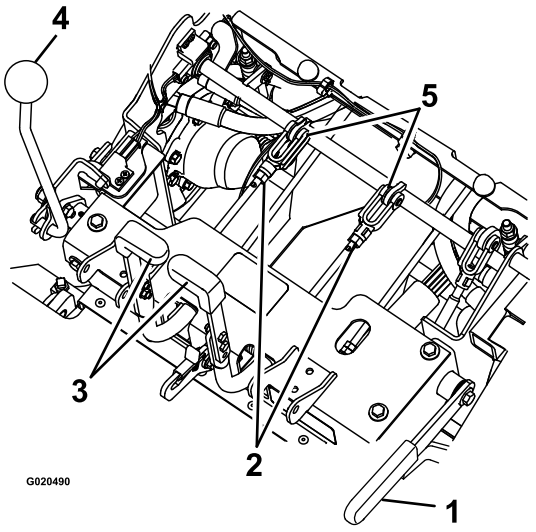

Figure 61

1. Frein de stationnement
2. Écrou
3. Levier de direction
4. Levier de commande de régime
5. Axe de chape et tige de butée

     E. Serrez le frein de stationnement et contrôlez les leviers de direction.

     Répétez les opérations C à E jusqu'à ce que vous obteniez un jeu de 3 mm.

     F. Reposez le cadre de siège, si vous l'avez déposé à l'opération A.

Réglage de la tension du levier de commande de vitesse

1. Arrêtez la machine et amenez le levier de commande de vitesse en position POINT MORT.
2. Désengagez la PDF, serrez le frein de stationnement, coupez le moteur et attendez l'arrêt complet de toutes les pièces mobiles.
3. Pour régler la tension, réglez l'écrou de pivot situé au bout de l'arbre de commande de déplacement, devant la console droite (Figure 62).

   Remarque: La tension doit être suffisante pour maintenir le levier de commande de vitesse en position pendant le fonctionnement, mais pas excessive afin que le levier puisse être déplacé sans effort par l'utilisateur.

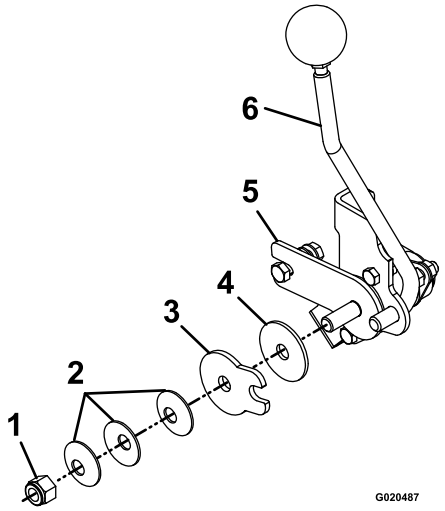

Figure 62

1. Écrou de pivot
2. Rondelles élastiques
3. Plaque de friction de commande de vitesse
4. Disque de friction
5. Support de friction de commande de vitesse
6. Levier de commande de vitesse

Réglage de la tringlerie de commande de vitesse

⚠ ATTENTION

Le moteur doit être en marche et les roues motrices doivent tourner pour effectuer le réglage de la commande de déplacement. Les pièces mobiles et les surfaces brûlantes peuvent causer des blessures.

N'approchez pas les doigts, les mains ou les vêtements des pièces rotatives et des surfaces chaudes.

⚠ PRUDENCE

Ne vous fiez pas uniquement à des crics mécaniques ou hydrauliques pour soulever le plateau de coupe aux fins d'entretien ou de révision ; cela pourrait être dangereux. Ils peuvent ne pas être offrir un soutien suffisant ou peuvent lâcher et laisser retomber le plateau, et causer ainsi des blessures.

Ne vous fiez pas uniquement à des crics mécaniques ou hydrauliques comme soutien. Utilisez des chandelles adéquates ou un support équivalent.

1. Arrêtez la machine et amenez le levier de commande de vitesse en position POINT MORT.
2. Désengagez la PDF, serrez le frein de stationnement, coupez le moteur et attendez l'arrêt complet de toutes les pièces mobiles.
3. Débranchez les connexions électriques du contacteur de sécurité du siège situé juste devant le contacteur du siège.
4. Ce réglage doit s'effectuer pendant que les roues motrices tournent. Levez le cadre et soutenez-le avec des chandelles pour permettre aux roues motrices de tourner librement.
5. Reliez temporairement un fil volant aux bornes du connecteur du faisceau de câblage.
6. Démarrez le moteur.
7. Laissez tourner le moteur 5 minutes au moins avec le levier de commande de vitesse en position de vitesse maximale en marche avant pour amener l'huile du système hydraulique à la température de service.
8. Ramenez le levier de commande de vitesse au point mort (complètement en arrière).
9. Pour obtenir la position POINT MORT, réglez les tringleries de commande de pompe droite et gauche qui relient la commande de direction aux bras de commande de pompe jusqu'à ce que la roue s'arrête de tourner ou tourne légèrement en sens inverse (Figure 63).
10. Réglez la tringlerie de pompe gauche en tournant la molette de réglage de l'alignement.
11. Réglez la tringlerie de pompe droite en utilisant une clé pour tourner les doubles écrous sur l'ensemble (Figure 63).

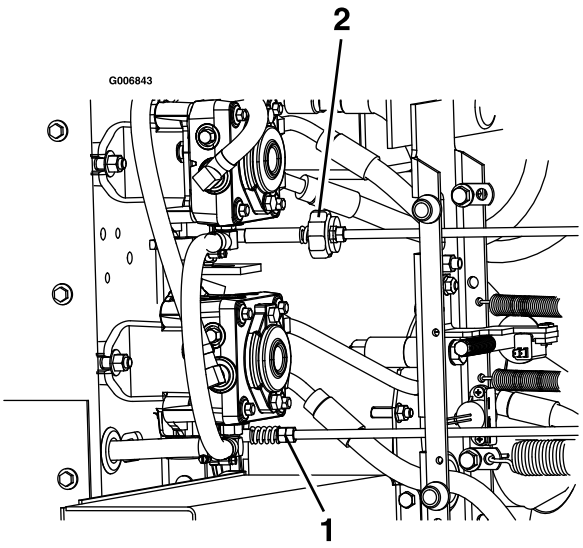

Figure 63

1. Tourner la molette de réglage de l'alignement du côté gauche
2. Tourner les doubles écrous du côté droit

12. Amenez les leviers de direction en position de marche arrière. Tout en exerçant une légère pression sur les leviers, laissez les leviers de direction revenir au point mort. Les roues doivent s'arrêter de tourner ou tourner légèrement en arrière.
13. Coupez le moteur et attendez l'arrêt de toutes les pièces mobiles.
14. Débranchez le fil volant du connecteur du faisceau de câblage et branchez le connecteur au contacteur du siège.
15. Descendez la machine des chandelles.

Alignement de la poulie d'entraînement de PDF

La poulie d'entraînement de PDF doit être alignée dans les cas suivants :

- Après la dépose ou le replacement du ventilateur.
- Après le desserrage des boulons de montage du moteur, ou après le déplacement ou le remplacement du moteur.
- Après le desserrage des boulons de fixation de l'arbre intermédiaire, ou après le déplacement ou le remplacement de l'arbre intermédiaire.

1. Arrêtez la machine et amenez le levier de commande de vitesse en position POINT MORT.

2. Désengagez la PDF, serrez le frein de stationnement, coupez le moteur et attendez l'arrêt complet de toutes les pièces mobiles.
3. Déposez les écrous de fixation du réservoir de carburant et écartez le réservoir de carburant.
4. Vérifiez que le ventilateur est en place et solidement fixé.
5. Desserrez les 4 boulons de fixation du moteur.
6. Décrochez le ressort de tension de la courroie de pompe.
7. Desserrez les 4 boulons de fixation de l'arbre intermédiaire.
8. Mesurez la poulie de ventilateur pour obtenir une mesure de base, et déplacez le moteur et l'arbre intermédiaire jusqu'à ce que la surface arrière des trois poulies soit alignée à 0,8 à 1,6 mm près (Figure 64).

   Remarque: Utilisez une règle pour aligner les trois surfaces.

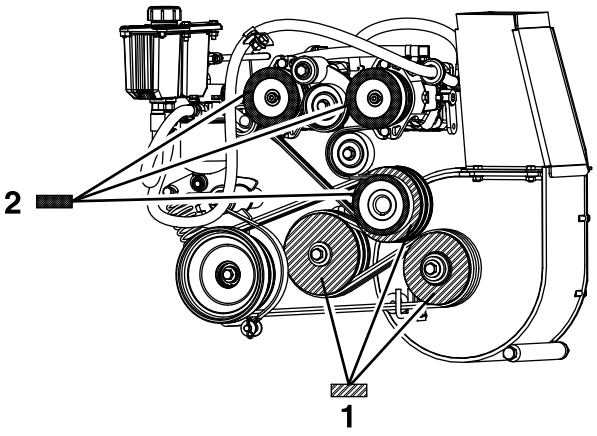

Figure 64

1. Aligner la surface des trois poulies d'entraînement de pompe illustrées à 0,8 à 1,6 mm près
2. Aligner la surface des trois poulies d'entraînement de PDF illustrées à 0,8 à 1,6 mm près

9. Resserrez les quatre boulons de fixation du moteur et les quatre boulons de fixation de l'arbre intermédiaire.
10. Vérifiez l'alignement après le serrage.
11. Reposez le ressort de tension de la courroie de pompe.
12. Rabattez le réservoir de carburant en place et fixez-le avec les écrous.
13. Alignez la poulie d'entraînement de pompe ; voir Alignement de la poulie d'entraînement de pompe (page 50).

Alignement de la poulie d'entraînement de pompe

La poulie d'entraînement de pompe doit être alignée dans les cas suivants :

- Après le desserrage des boulons de montage du moteur, ou après le déplacement ou le remplacement du moteur.
- Après le desserrage, le déplacement ou le remplacement des poulies de pompe.
- Après l'alignement de la poulie de PDF ; voir Alignement de la poulie d'entraînement de PDF (page 49).

1. Arrêtez la machine et amenez le levier de commande de vitesse en position POINT MORT.
2. Désengagez la PDF, serrez le frein de stationnement, coupez le moteur et attendez l'arrêt complet de toutes les pièces mobiles.
3. Desserrez les vis sur les deux poulies de pompe.
4. Utilisez une règle pour aligner chaque poulie de pompe sur la poulie du moteur, en la faisant glisser sur l'arbre d'entraînement de la pompe (Figure 64).
5. Serrez les vis de la poulie et contrôlez l'alignement.

Réglage du ressort de frein de PDF

Ne réglez le ressort du frein de PDF qu'en cas de nécessité, si le ventilateur a été déposé ou remplacé, ou si le bras de tension de l'entraînement de PDF a été démonté.

1. Arrêtez la machine et amenez le levier de commande de vitesse en position POINT MORT.
2. Désengagez la PDF, serrez le frein de stationnement, coupez le moteur et attendez l'arrêt complet de toutes les pièces mobiles.
3. Localisez le ressort de frein et vissez les 2 écrous de blocage au bout de la tige du ressort (Figure 65).
4. Serrez les écrous de blocage ensemble au bout de la tige de ressort de frein.

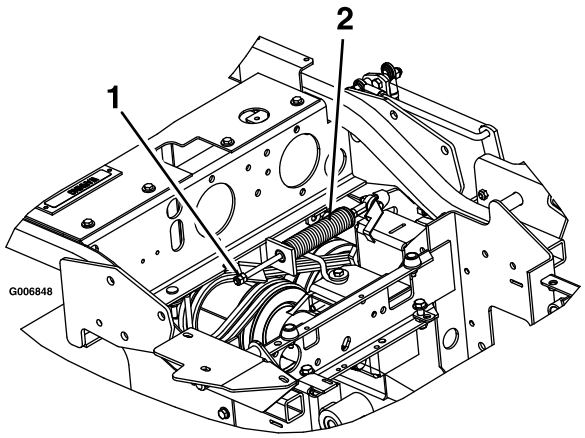

Figure 65

1. Serrer les écrous de blocage ici
2. Ressort de frein de PDF

Réglage du couvercle de la trémie

1. Arrêtez la machine et amenez le levier de commande de vitesse en position POINT MORT.
2. Désengagez la PDF, serrez le frein de stationnement, coupez le moteur et attendez l'arrêt complet de toutes les pièces mobiles.
3. Desserrez les 6 écrous des charnières du couvercle (Figure 66).
4. Ouvrez le couvercle et placez une bande de caoutchouc de 9,5 mm ou un flexible de 9,5 mm de diamètre entre la trémie et le couvercle (Figure 66).
5. Fermez le couvercle et poussez-le bien contre la trémie.
6. Resserrez les fixations des charnières. Ouvrez le couvercle de la trémie et retirez la bande de caoutchouc.

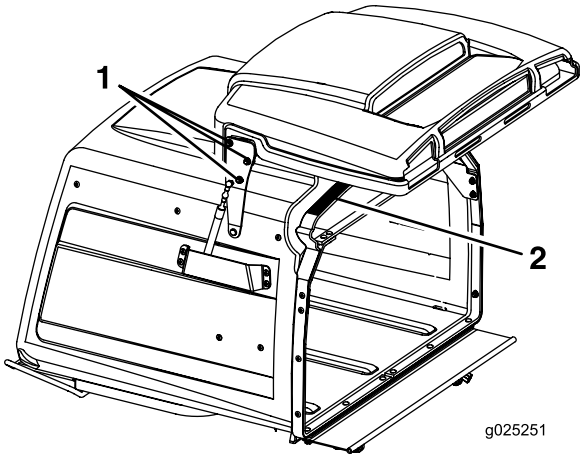

Figure 66

1. Desserrez les 3 écrous des charnières du couvercle de chaque côté.
2. Placer un morceau de caoutchouc de 9,5 mm sur cette surface.

Entretien du système hydraulique

Entretien du système hydraulique

Type d'huile hydraulique : Toro® HYPR-OIL™ 500 ou Mobil® 1 15W-50.

Important: Utilisez le liquide spécifié. Tout autre liquide est susceptible d'endommager le système.

Contrôle du niveau de liquide hydraulique

Périodicité des entretiens: Toutes les 40 heures—Contrôlez le niveau du liquide hydraulique.

1. Placez la machine sur une surface plane et horizontale.
2. Amenez le levier de commande de vitesse à la position de POINT MORT pour arrêter la machine.
3. Désengagez la PDF, serrez le frein de stationnement, coupez le moteur et attendez l'arrêt complet de toutes les pièces mobiles.
4. Laissez refroidir le moteur et le système hydraulique pendant 10 minutes.

   Remarque: Pour obtenir le niveau d'huile correct, laissez refroidir la machine avant de le contrôler.
5. Relevez la trémie.
6. Nettoyez la surface autour de la jauge du réservoir du système hydraulique (Figure 67).
7. Sortez la jauge du réservoir hydraulique (Figure 67).

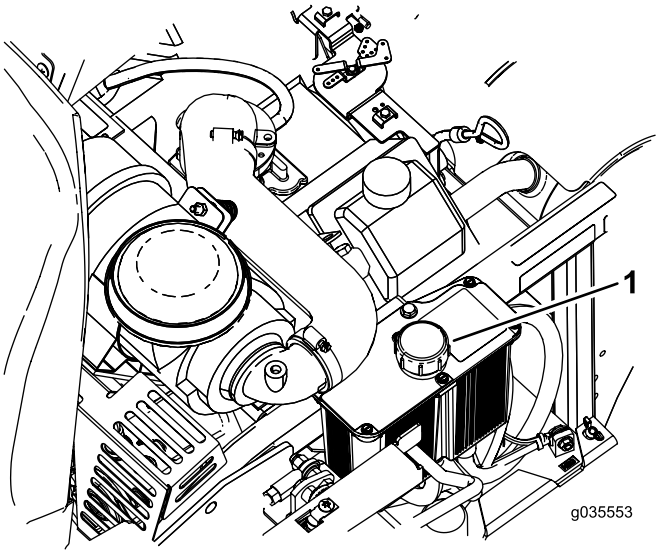

Figure 67

1. Jauge dans le réservoir hydraulique

8. Essuyez la jauge sur un chiffon puis revissez-la dans le réservoir.
9. Ressortez la jauge et examinez l'extrémité (Figure 68). Si le niveau d'huile est au repère minimum, versez lentement la quantité d'huile qui convient dans le réservoir hydraulique pour faire monter le niveau jusqu'au repère maximum.

   Important: Ne remplissez pas excessivement les unités hydrauliques pour éviter de causer des dommages. N'utilisez pas la machine si le niveau d'huile est en dessous du repère minimum.
10. Remettez la jauge en place.

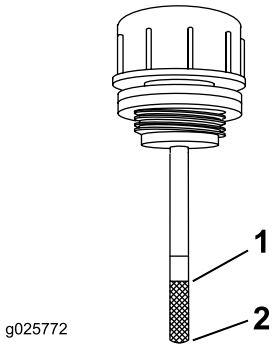

Figure 68

1. Niveau max.
2. Niveau min.

⚠ ATTENTION

L'huile hydraulique qui s'échappe sous pression peut traverser la peau et causer des blessures graves.

- **Si du liquide hydraulique pénètre sous la peau, il devra être enlevé chirurgicalement dans les quelques heures qui suivent par un médecin connaissant bien ce genre de blessures, pour éviter le risque de gangrène.**
- **N'approchez pas les mains ou autres parties du corps des fuites en trou d'épingle ou des gicleurs d'où sort du liquide hydraulique sous haute pression.**
- **Utilisez un morceau de papier ou de carton pour détecter les fuites.**
- **Évacuez avec précaution toute la pression du système hydraulique avant toute intervention sur le système.**
- **Vérifiez l'état des flexibles et conduites hydrauliques, ainsi que le serrage de tous les raccords et branchements avant de mettre le système hydraulique sous pression.**

Remplacement du filtre hydraulique

Périodicité des entretiens: Après les 100 premières heures de fonctionnement—Remplacez le filtre hydraulique et vidangez l'huile hydraulique quel que soit le type d'huile utilisé.

Toutes les 250 heures—Remplacez le filtre hydraulique et vidangez l'huile hydraulique si vous utilisez de l'huile Mobil® 1 (plus fréquemment si vous travaillez dans un environnement sale ou poussiéreux).

Toutes les 500 heures—Remplacez le filtre hydraulique et vidangez l'huile hydraulique si vous utilisez de l'huile Toro® HYPR-OIL™ 500 (plus fréquemment si vous travaillez dans un environnement sale ou poussiéreux).

Remarque: Utilisez un filtre spécial été à partir de 0 °C. Utilisez un filtre spécial hiver jusqu'à 0 °C.

1. Amenez le levier de commande de vitesse à la position de POINT MORT pour arrêter la machine.
2. Désengagez la PDF, serrez le frein de stationnement, coupez le moteur et attendez l'arrêt complet de toutes les pièces mobiles.
3. Nettoyez soigneusement la surface autour du filtre.

   Important: Veillez à ne pas contaminer le système hydraulique.
4. Dévissez le filtre pour le déposer et vidangez le liquide du réservoir.

   Remarque: Ne changez pas l'huile du système hydraulique (à part ce qui peut être vidangé lors du remplacement du filtre), sauf si elle est contaminée ou a surchauffé. Tout changement inutile de l'huile hydraulique risque d'endommager le système hydraulique en introduisant des contaminants dans le système.
5. Avant de poser le nouveau filtre, remplissez-le d'huile hydraulique Toro® HYPR-OIL™ 500 et appliquez une fine couche d'huile sur la surface du joint en caoutchouc.
6. Vissez le filtre dans le sens horaire jusqu'à ce que le joint en caoutchouc rejoigne l'adaptateur, puis serrez-le de 2/3 à 3/4 de tour supplémentaire.
7. Remplissez le réservoir comme expliqué à la rubrique Contrôle du niveau de liquide hydraulique (page 51).
8. Soulevez l'arrière de la machine juste assez pour permettre aux roues motrices de tourner librement et placez des chandelles (ou des supports équivalents) sous la machine.
9. Mettez le moteur en marche et placez la commande d'accélérateur à la position plein gaz.
10. Amenez les leviers de commande de vitesse à la position de vitesse maximale et laissez tourner la machine pendant plusieurs minutes. Coupez le moteur et vérifiez le niveau d'huile.

Entretien du plateau de coupe

Mise à niveau du plateau de coupe

Préparation de la machine

Remarque: Vérifiez que le plateau de coupe est de niveau avant de régler la hauteur de coupe.

1. Placez la machine sur une surface plane et horizontale.
2. Amenez le levier de commande de vitesse à la position de POINT MORT pour arrêter la machine.
3. Désengagez la PDF, serrez le frein de stationnement, coupez le moteur et attendez l'arrêt complet de toutes les pièces mobiles.
4. Contrôlez la pression des pneus des roues motrices. Corrigez la pression à 1,03 bar (15 psi) au besoin.

Mise à niveau du plateau

1. Arrêtez la machine et amenez le levier de commande de vitesse en position POINT MORT.
2. Désengagez la PDF, serrez le frein de stationnement, coupez le moteur et attendez l'arrêt complet de toutes les pièces mobiles.
3. Vérifiez que toutes les goupilles fendues sont insérées dans les trous de hauteur de coupe de 7,62 cm et que des entretoises sont placées dessous (Figure 69).

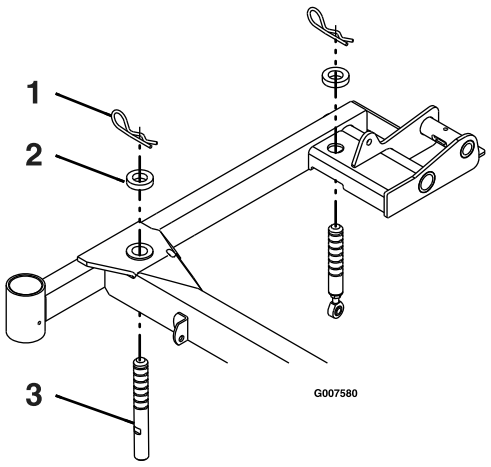

Figure 69
Côté droit montré

1. Goupille fendue
2. Entretoise
3. Goupille de support du plateau de coupe

4. Raccourcissez/allongez chaque goupille de support du plateau pour obtenir une hauteur à la pointe de la lame de 7,62 cm à l'avant du plateau et de 8,26 cm à l'arrière du plateau (Figure 69).

Remarque: Les goupilles avant sont vissées dans le plateau de coupe et sont dotées d'un écrou de blocage. Une extrémité en tige est vissée dans les goupilles arrière et munie d'un écrou de blocage.

Entretien des lames

Utilisez des lames bien aiguisées durant toute la saison de tonte, pour obtenir une coupe nette sans arracher ni déchiqueter les brins d'herbe. L'herbe arrachée ou déchiquetée brunit sur les bords, sa croissance ralentit et elle devient plus sensible aux maladies.

Vérifiez chaque jour l'état, l'usure et l'affûtage des lames. Limez les entailles éventuelles et aiguisez les lames selon les besoins. Remplacez immédiatement les lames endommagées ou usées par des lames Toro d'origine. Il est utile de prévoir une ou plusieurs lames de réserve pour le remplacement et l'affûtage.

⚠ DANGER

Une lame usée ou endommagée peut se briser et projeter le morceau cassé dans votre direction ou celle d'autres personnes, et infliger des blessures graves ou mortelles.

- **Inspectez la lame régulièrement.**
- **Remplacez les lames usées ou endommagées.**

Avant le contrôle ou l'entretien des lames

Garez la machine sur un sol plat et horizontal, désengagez la commande des lames (PDF) et serrez le frein de stationnement. Tournez la clé de contact à la position ARRÊT. Enlevez la clé de contact.

Contrôle des lames

Périodicité des entretiens: À chaque utilisation ou une fois par jour

1. Relevez le plateau de coupe et bloquez-le en position relevée. Voir Relevage du plateau de coupe en position d'entretien (page 23).
2. Examinez le tranchant des lames (Figure 70). Si les lames sont émoussées ou présentent des indentations, déposez-les et affûtez-les. Voir Affûtage des lames (page 55).
3. Inspectez les lames, surtout la partie relevée (Figure 70). Remplacez immédiatement toute lame endommagée, usée ou qui présente une entaille (Figure 70).

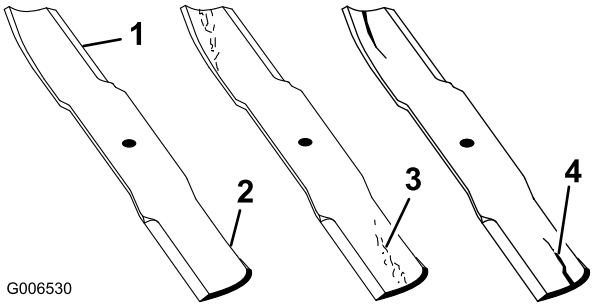

Figure 70

1. Tranchant
2. Partie relevée
3. Usure/formation d'une entaille
4. Fissure

4. Abaissez le plateau de coupe en position d'utilisation. Voir Abaissement du plateau de coupe en position d'utilisation (page 24).

Détection des lames faussées

1. Amenez le levier de commande de vitesse à la position de POINT MORT pour arrêter la machine.
2. Désengagez la PDF, serrez le frein de stationnement, coupez le moteur et attendez l'arrêt complet de toutes les pièces mobiles.
3. Faites tourner une lame comme montré à la Figure 71.
4. Mesurez la distance entre la surface plane et le tranchant à la position **A** de la lame (Figure 71). Notez cette valeur.

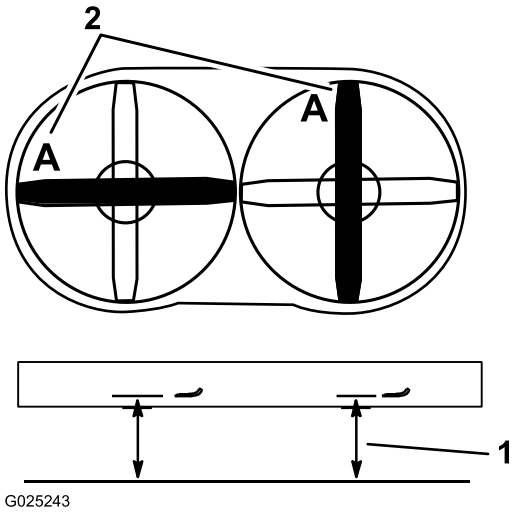

Figure 71

1. Point de mesure entre la lame et le sol plat
2. Position A

5. Tournez la lame pour faire passer la pointe opposée à la position **A**.
6. Mesurez la distance entre la surface plane et le tranchant de la lame, au même endroit qu'à l'opération 3 ci-dessus. Les mesures obtenues aux opérations 3 et 5 ne doivent pas différer de plus de 3 mm. Si la différence est supérieure à 3 mm, la lame est faussée et doit être remplacée ; voir Dépose des lames (page 54) et Montage des lames (page 55).
7. Répétez les opérations précédentes pour l'autre lame.

⚠ ATTENTION

Une lame faussée ou endommagée peut se briser et projeter le morceau cassé dans votre direction ou celle de personnes à proximité, et causer des blessures graves ou mortelles.

- **Remplacez toujours une lame faussée ou endommagée par une neuve.**
- **Ne créez jamais d'indentations dans les bords ou à la surface des lames, par exemple en les limant.**

Dépose des lames

Remarque: Notez la position de la lame en rouge. Depuis la position normale d'utilisation, elle est située sur le côté droit.

Remplacez les lames si elles ont heurté un obstacle, et si elles sont déséquilibrées ou faussées. Pour garantir un rendement optimal et la sécurité continue de la machine, utilisez toujours des lames Toro d'origine. Les lames d'autres constructeurs peuvent entraîner la non conformité aux normes de sécurité.

1. Relevez le plateau de coupe et bloquez-le en position relevée. Voir Relevage du plateau de coupe en position d'entretien (page 23).
2. Tenez la lame par son extrémité avec un chiffon ou un gant épais.
3. Déposez la lame, la rondelle et le boulon de lame qui fixe la lame et son dispositif d'entraînement (Figure 72).

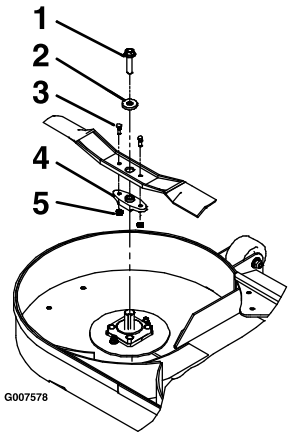

Figure 72

1. Boulon de lame – serrer à un couple de 115 à 149 N·m
2. Rondelle
3. Boulons de cisaillement – serrer à un couple de 922 à 1 130 N-cm
4. Dispositif d'entraînement de la lame
5. Contre-écrous

4. Déposez le dispositif d'entraînement de la lame existante (Figure 72).

Affûtage des lames

⚠ ATTENTION

Lors de l'affûtage, des morceaux de lame peuvent être projetés et causer des blessures graves.

Portez une protection oculaire adéquate pour affûter les lames.

1. Au moyen d'une lime, aiguisez les tranchants aux deux extrémités de la lame (Figure 73). Veillez à conserver l'angle de coupe d'origine. Limez la même quantité de métal sur chacun des deux tranchants pour ne pas déséquilibrer la lame.

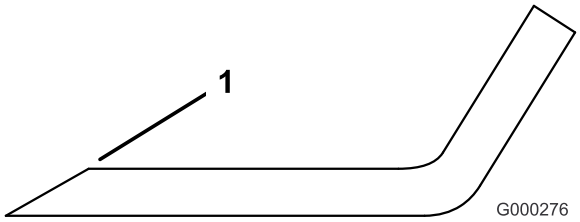

Figure 73

1. Aiguiser en conservant l'angle d'origine

2. Vérifiez l'équilibre de la lame en la plaçant sur un équilibreur (Figure 74). Si la lame reste horizontale, elle est équilibrée et peut être utilisée. Si la lame est déséquilibrée, limez un peu l'extrémité de la partie relevée seulement. Répétez la procédure jusqu'à ce que la lame soit équilibrée.

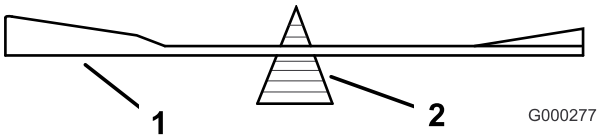

Figure 74

1. Lame
2. Équilibreur

Montage des lames

Remarque: Les côtés gauche et droit de la machine sont déterminés d'après la position d'utilisation normale.

Remarque: Veillez à bien monter la lame rouge sur le côté droit.

1. Posez le dispositif d'entraînement sur les lames neuves avec les boulons de cisaillement et les contre-écrous (Figure 72).
2. Serrez les boulons de cisaillement à un couple de 922 à 1 130 N·m.

Remarque: Les méplats du dispositif d'entraînement doivent être alignés sur ceux de l'arbre lors de la pose de la lame sur le plateau de coupe.

3. Posez la lame, la rondelle et le boulon de lame sur l'axe (Figure 72).
4. Serrez le boulon de la lame à un couple de 115 à 149 N·m.
5. Abaissez le plateau de coupe en position d'utilisation. Voir Abaissement du plateau de coupe en position d'utilisation (page 24).

⚠ ATTENTION

L'utilisation du plateau de coupe quand les boulons de lame sont desserrés ou affaiblis peut être dangereuse. Si les boulons sont desserrés ou affaiblis, une lame peut être éjectée de sous le plateau de coupe lorsqu'elle tourne à grande vitesse et causer des blessures ou des dommages matériels graves.

- **Remplacez le boulon de lame après avoir heurté un obstacle.**
- **Utilisez exclusivement des pièces de rechange Toro d'origine.**
- **Ne graissez pas le filetage du boulon ou de l'axe avant le montage.**

Dépose du plateau de coupe

⚠ ATTENTION

L'utilisation de cette machine sans un accessoire frontal Toro agréé augmente le risque de happement de l'utilisateur par les roues motrices ou de renversement en avant de la machine. Ce type d'accident peut causer des blessures graves ou mortelles.

Si vous utilisez cette machine sans un accessoire frontal Toro agréé, observez les précautions suivantes :

- **N'approchez pas les pieds ou les vêtements des roues.**
- **Limitez le fonctionnement au minimum requis pour monter un accessoire avant différent.**
- **Ralentissez autant que possible et faites preuve d'une extrême prudence.**
- **N'utilisez la machine que sur un sol plat et horizontal.**
- **Ne montez pas et ne descendez pas la rampe d'une remorque avec la machine en marche.**
- **Évitez les accélérations ou décélérations brusques.**

Important: **Ne transportez pas cette machine sans un accessoire frontal Toro agréé.**

1. Coupez le moteur, attendez l'arrêt complet de toutes les pièces mobiles et enlevez la clé de contact. Serrez le frein de stationnement.
2. Relevez le plateau de coupe et bloquez-le en position avec les goupilles de verrouillage. Voir Relevage du plateau de coupe en position d'entretien (page 23).
3. Retirez les goupilles fendues et les rondelles sur le haut du ressort d'aide au relevage du plateau de coupe de chaque côté de la machine (Figure 75).

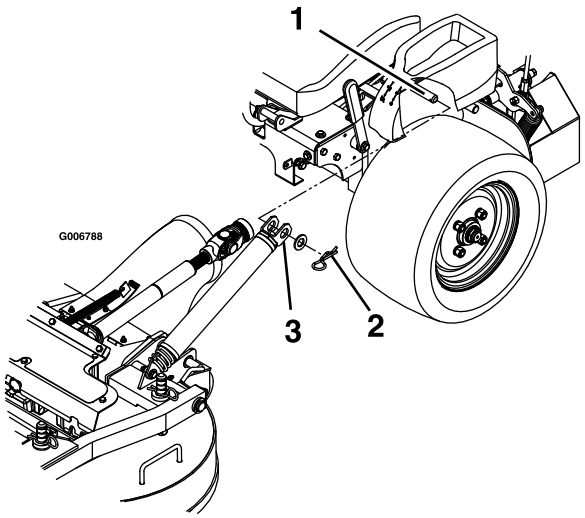

Figure 75

1. Goupille d'ancrage de ressort sous la console
2. Fixer les ressorts avec une rondelle et une goupille fendue
3. Glisser le ressort sur la goupille d'ancrage

4. Retirez le ressort de son point d'ancrage. Répétez la procédure de l'autre côté de la machine.
5. Déverrouillez le plateau de coupe de la position relevée et abaissez-le lentement au sol ; voir Abaissement du plateau de coupe en position d'utilisation (page 24).

   Remarque: Le plateau de coupe devient plus lourd lorsque les ressorts ont été retirés de leurs points d'ancrage. Abaissez le plateau de coupe avec précaution.
6. Retirez les goupilles à anneau à l'avant des bras de poussée, de chaque côté de la machine (Figure 76).

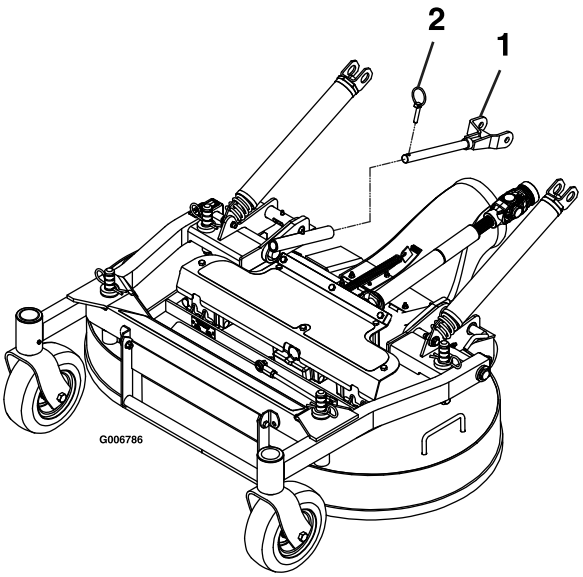

Figure 76

1. Glissez le bras de poussée dans le tube du bras de poussée du plateau de coupe
2. Fixez le bras de poussée avec une goupille à anneau

7. Desserrez les boulons fixés au déflecteur en caoutchouc (Figure 77).

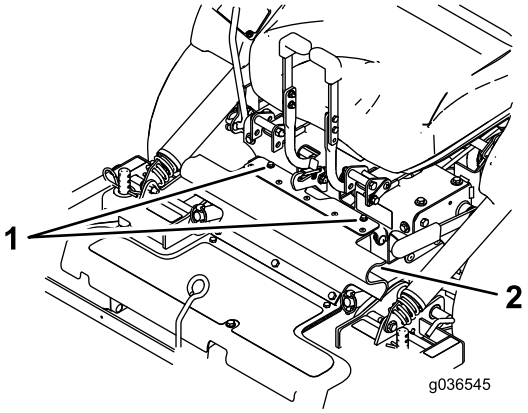

Figure 77

1. Boulons
2. Déflecteur en caoutchouc

8. Déverrouillez le siège et séparez l'arbre d'entraînement de l'arbre intermédiaire avec l'accouplement rapide (Figure 78).

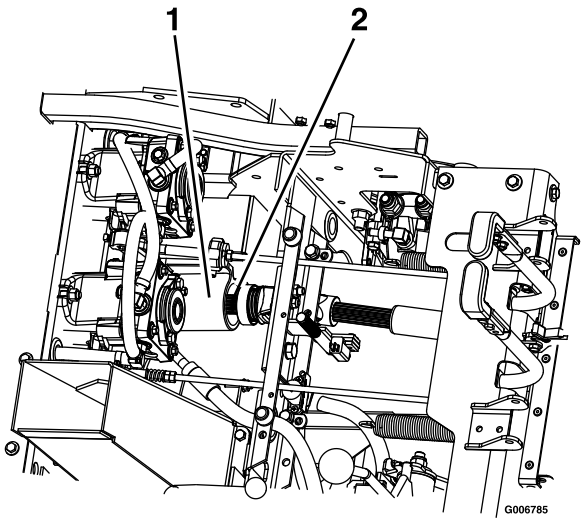

Figure 78

1. Arbre intermédiaire
2. Arbre d'entraînement

9. Tirez le plateau de coupe en avant pour le déposer de la machine.

Montage du plateau de coupe

Important: Ne transportez pas la machine sans l'équiper d'un accessoire frontal Toro agréé.

1. Coupez le moteur, attendez l'arrêt complet de toutes les pièces mobiles et enlevez la clé de contact. Serrez le frein de stationnement.
2. Faites rouler le plateau de coupe jusqu'à la machine, tube d'éjection abaissé, en prenant soin de placer les ressorts du plateau au-dessus de la roue motrice et sous la console de chaque côté.
3. Déverrouillez le siège et basculez-le en avant.
4. Montez l'arbre d'entraînement sur l'arbre intermédiaire (Figure 78).
5. Alignez les tubes des bras de poussée du plateau de coupe sur les bras de poussée de la machine, et poussez le plateau vers l'arrière.
6. Fixez les bras de poussée sur les côtés gauche et droit de la machine avec les goupilles à anneau (Figure 76).
7. Alignez la partie supérieure de la protection en caoutchouc et fixez-la avec les boulons présents (Figure 77).
8. Dégagez les goupilles de verrouillage de chaque côté du plateau de coupe, relevez le plateau à la position d'entretien et fixez le verrou du plateau sur le crochet. Voir Relevage du plateau de coupe en position d'entretien (page 23).
9. Placez des ressorts sur les goupilles d'ancrage sur les consoles gauche et droite, et fixez-les avec une rondelle et une goupille fendue (Figure 75).
10. Déverrouillez le plateau de coupe relevé et abaissez-le lentement au sol, puis engagez les goupilles de verrouillage de chaque côté. Voir Abaissement du plateau de coupe en position d'utilisation (page 24).

Réglage de la butée des goupilles de verrouillage du plateau de coupe

1. Insérez les goupilles de verrouillage du plateau de chaque côté et tournez-les pour verrouiller le plateau en position d'utilisation.
2. Desserrez l'écrou de blocage et tournez la vis de butée dans le sens horaire jusqu'à ce que la goupille de verrouillage soit serrée et ne puisse pas être tournée à la main (Figure 79).

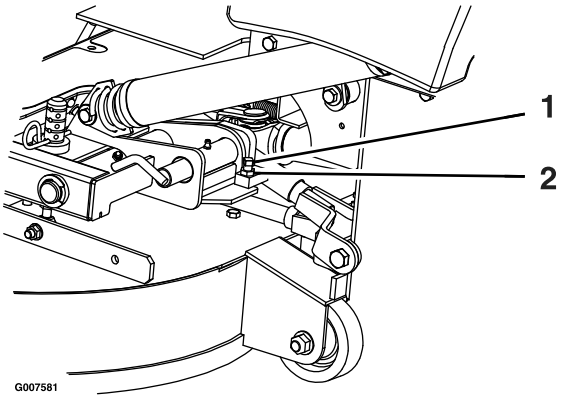

Figure 79

1. Tourner la vis de butée dans le sens horaire jusqu'à ce que la goupille de verrouillage soit bien serrée, puis desserrer la vis de 1/2 tour
2. Desserrer l'écrou de blocage

3. Desserrez la vis de butée dans le sens antihoraire de 1/2 tour et serrez l'écrou de blocage.
4. Vérifiez si la goupille de verrouillage coulisse librement. Ajustez-la au besoin.

Nettoyage

Nettoyage du dessous du plateau de coupe

Périodicité des entretiens: À chaque utilisation ou une fois par jour

1. Amenez le levier de commande de vitesse à la position de POINT MORT pour arrêter la machine.
2. Désengagez la PDF, serrez le frein de stationnement, coupez le moteur et attendez l'arrêt complet de toutes les pièces mobiles.
3. Relevez le plateau de coupe et bloquez-le en position relevée. Voir Relevage du plateau de coupe en position d'entretien (page 23).
4. Nettoyez l'herbe éventuellement agglomérée sous le plateau de coupe.
5. Abaissez le plateau de coupe en position d'utilisation. Voir Abaissement du plateau de coupe en position d'utilisation (page 24).

Nettoyage des débris sur la machine

Périodicité des entretiens: À chaque utilisation ou une fois par jour

1. Coupez le moteur, attendez l'arrêt complet de toutes les pièces mobiles et enlevez la clé de contact. Serrez le frein de stationnement.
2. Nettoyez l'huile, les débris ou l'herbe accumulés sur la machine, en particulier autour du réservoir de carburant, du moteur et du système d'échappement.

Élimination des déchets

L'huile moteur, les batteries, l'huile hydraulique et le liquide de refroidissement sont polluants pour l'environnement. Débarrassez-vous en conformément à la réglementation nationale et locale en matière d'environnement.

Remisage

Nettoyage et remisage

1. Désengagez la commande des lames (PDF), serrez le frein de stationnement et tournez la clé de contact en position ARRÊT. Enlevez la clé de contact.
2. Débarrassez entièrement l'extérieur de la machine, et surtout le moteur et le système hydraulique, des déchets d'herbe coupée, des saletés et de la crasse. Éliminez les saletés et les débris d'herbe sèche pouvant se trouver sur les ailettes de la culasse et le carter du ventilateur.

   Important: Vous pouvez laver la machine avec de l'eau et un détergent doux. N'utilisez pas de nettoyeur haute pression. N'utilisez pas trop d'eau, surtout près du panneau de commande, du moteur, des pompes hydrauliques et des moteurs électriques.
3. Contrôlez le frein ; voir Utilisation du frein de stationnement (page 18).
4. Faites l'entretien du filtre à air ; voir Entretien du filtre à air (page 34).
5. Graissez la machine ; voir Graissage de la machine (page 30).
6. Vidangez l'huile moteur ; voir Vidange de l'huile moteur (page 36).
7. Contrôlez la pression des pneus ; voir Contrôle de la pression des pneus (page 42).
8. Remplacez les filtres hydrauliques ; voir Remplacement du filtre hydraulique (page 52).
9. Chargez la batterie ; voir Charge de la batterie (page 40).
10. Grattez l'herbe et les saletés éventuellement accumulées sur le dessous de la tondeuse, puis lavez cette dernière au tuyau d'arrosage.

    Remarque: Conduisez la machine, avec la commande des lames (PDF) engagée et le moteur tournant à plein régime pendant 2 à 5 minutes après l'avoir lavée.
11. Vérifiez l'état des lames ; voir Contrôle des lames (page 53).
12. Si vous ne comptez pas utiliser la machine avant plus d'un mois, préparez le circuit d'alimentation comme suit :

    A. Ajoutez un additif stabilisateur/conditionneur à base de pétrole dans le réservoir de carburant. Respectez les proportions spécifiées par le fabricant du stabilisateur. N'utilisez pas de stabilisateur à base d'alcool (éthanol ou méthanol).

    Remarque: L'efficacité des stabilisateurs/conditionneurs est optimale lorsqu'ils sont mélangés à du carburant frais et sont utilisés de manière systématique.

B. Faites tourner le moteur pendant 5 minutes pour faire circuler le carburant traité dans tout le circuit d'alimentation.

C. Coupez le moteur, laissez-le refroidir puis vidangez le réservoir de carburant ; voir Entretien du réservoir de carburant (page 39).

D. Remettez le moteur en marche et laissez-le tourner jusqu'à ce qu'il s'arrête.

E. Débarrassez-vous du carburant correctement. Recyclez-le conformément à la réglementation locale en matière d'environnement.

Important: Ne conservez pas le carburant traité/additionné de stabilisateur plus de 3 mois.

13. Contrôlez et resserrez tous les boulons, écrous et vis. Réparez ou remplacez toute pièce endommagée.

14. Peignez toutes les surfaces métalliques éraflées ou mises à nu. Une peinture pour retouches est disponible chez les concessionnaires-réparateurs agréés.

15. Rangez la machine dans un endroit propre et sec, comme un garage ou une remise. Retirez la clé du commutateur d'allumage et rangez-la en lieu sûr, hors de la portée des enfants ou des personnes non autorisées. Couvrez la machine pour la protéger et la garder propre.

Dépistage des défauts

Problème	Cause possible	Mesure corrective
Le voyant d'anomalie s'allume.	1. Le moteur est trop chaud.	1. Arrêtez le moteur et laissez-le refroidir.
	2. Essence trop vieille dans le réservoir de carburant.	2. Utilisez de l'essence fraîche.
	3. Le filtre à air est encrassé.	3. Nettoyez le filtre à air et le préfiltre. Remplacez si nécessaire.
	4. La batterie est déchargée.	4. Chargez ou remplacez la batterie.
	5. Des filtres à carburant non conformes ou encrassés sont utilisés.	5. Contactez un concessionnaire-réparateur agréé.
	6. Basse tension de la batterie.	6. Utilisez une batterie de 12 V en bon état et chargée au maximum.
	7. Un fusible a grillé.	7. Contrôlez et remplacez les fusibles fondus.
Le démarreur ne fonctionne pas.	1. La PDF est engagée.	1. Désengagez la PDF.
	2. Le frein de stationnement n'est pas serré.	2. Serrez le frein de stationnement.
	3. Le levier de commande de vitesse n'est pas au point mort.	3. Vérifiez que le levier de commande de vitesse est au point mort.
	4. La batterie n'est pas chargée au maximum.	4. Rechargez la batterie.
	5. Les connexions électriques sont corrodées, desserrées ou défectueuses.	5. Contrôlez le bon contact des connexions électriques.
	6. Le fusible a grillé.	6. Remplacez le fusible.
	7. Le relais ou le contact est usé ou endommagé.	7. Contactez un concessionnaire-réparateur agréé.
Le moteur ne démarre pas, démarre difficilement ou cale.	1. Le réservoir de carburant est vide.	1. Faites le plein de carburant.
	2. Bas niveau d'huile dans le carter moteur.	2. Faites l'appoint d'huile moteur.
	3. La commande d'accélérateur et le starter ne sont pas à la bonne position.	3. Placez la commande d'accélérateur à mi-course entre les positions Bas régime et Haut régime, et le starter à la position fermée/en service si le moteur est froid et à la position ouverte/hors service si le moteur est chaud.
	4. Le filtre à carburant est encrassé.	4. Remplacez le filtre à carburant.
	5. Impuretés, eau ou carburant altéré dans le circuit d'alimentation.	5. Contactez un concessionnaire-réparateur agréé.
	6. Le filtre à air est encrassé.	6. Nettoyez ou remplacez l'élément du filtre à air.
	7. Les connexions électriques sont corrodées, desserrées ou endommagées.	7. Contrôlez le bon contact des connexions électriques. Nettoyez soigneusement les bornes des connecteurs avec un produit de nettoyage pour contacts électriques, appliquez de la graisse diélectrique et branchez les connecteurs correctement.
	8. Le relais ou le contact est usé ou endommagé.	8. Contactez un concessionnaire-réparateur agréé.
	9. La bougie est encrassée ou l'écartement des électrodes est incorrect.	9. Réglez ou remplacez la bougie.
	10. Le fil de la bougie est débranché.	10. Vérifiez la connexion du fil de la bougie.

Problème	Cause possible	Mesure corrective
Le moteur perd de la puissance.	1. Charge excessive du moteur. 2. Le filtre à air est encrassé. 3. Bas niveau d'huile dans le carter moteur. 4. Les ailettes de refroidissement et les passages d'air au-dessus du moteur sont obstrués. 5. Obstruction de l'évent du bouchon du réservoir de carburant. 6. Le filtre à carburant est encrassé. 7. Impuretés, eau ou carburant altéré dans le circuit d'alimentation.	1. Ralentissez. 2. Nettoyez l'élément du filtre à air. 3. Faites l'appoint d'huile moteur. 4. Dégagez les ailettes de refroidissement et les passages d'air. 5. Nettoyez ou remplacez le bouchon du réservoir. 6. Remplacez le filtre à carburant. 7. Contactez un concessionnaire-réparateur agréé.
Le moteur surchauffe.	1. Charge excessive du moteur. 2. Bas niveau d'huile dans le carter moteur. 3. Obstruction des ailettes de refroidissement et des passages d'air du moteur.	1. Ralentissez. 2. Faites l'appoint d'huile moteur. 3. Dégagez les ailettes de refroidissement et les passages d'air.
La machine tire à gauche ou à droite (quand les leviers sont complètement en avant).	1. L'alignement des roues a besoin d'être réglé. 2. Les pneus des roues motrices ne sont pas gonflés à la pression correcte. 3. L'indicateur de marche arrière et la tringlerie de commande de vitesse ont besoin d'être réglés.	1. Réglez l'alignement. 2. Corrigez la pression des pneus des roues motrices. 3. Réglez l'indicateur de marche arrière et la tringlerie de commande de vitesse.
La machine ne se déplace pas.	1. La vanne de dérivation n'est pas bien fermée. 2. La courroie d'entraînement ou des pompes est usée, détendue ou cassée. 3. La courroie d'entraînement ou des pompes est déchaussée. 4. Le ressort de la poulie de tension est cassé ou manquant. 5. Niveau insuffisant ou surchauffe du liquide hydraulique.	1. Serrez la vanne de dérivation. 2. Remplacez la courroie. 3. Remplacez la courroie. 4. Remplacez le ressort. 5. Faites l'appoint ou laissez refroidir le liquide hydraulique.
La machine vibre de manière anormale.	1. Lame(s) faussée(s) ou déséquilibrée(s). 2. Le boulon de lame est desserré. 3. Les boulons de fixation du moteur sont desserrés. 4. Poulie du moteur, de tension ou de lames desserrée. 5. Poulie du moteur endommagée. 6. L'axe de lame est faussé. 7. La courroie est endommagée.	1. Remplacez la ou les lames. 2. Serrez le boulon de fixation de lame. 3. Resserrez les boulons de fixation du moteur. 4. Resserrez la poulie voulue. 5. Contactez un concessionnaire-réparateur agréé. 6. Contactez un concessionnaire-réparateur agréé. 7. Remplacez la courroie.

Problème	Cause possible	Mesure corrective
La hauteur de coupe obtenue est irrégulière.	1. La ou les lames sont émoussées. 2. La ou les lames sont faussées. 3. Le plateau de coupe n'est pas de niveau. 4. Le dessous du plateau de coupe est encrassé. 5. Les pneus des roues motrices ne sont pas gonflés à la pression correcte. 6. Les entretoises ne sont pas montées au bon endroit. 7. Les pointes de lames adjacentes ne sont pas réglées à la même hauteur de coupe. La hauteur de la pointe des lames doit être égale à 5 mm près, soit environ une épaisseur de lame.	1. Affûtez la ou les lames. 2. Remplacez la ou les lames. 3. Mettez le plateau de coupe de niveau, transversalement et longitudinalement. 4. Nettoyez le dessous du plateau de coupe. 5. Corrigez la pression des pneus des roues motrices. 6. Placez les entretoises sous les goupilles fendues. 7. Remplacez les lames, les axes et (ou) vérifiez si le plateau de coupe est endommagé.
Les lames ne tournent pas.	1. La courroie de PDF est usée, détendue ou cassée. 2. L'arbre de PDF n'est pas accouplé. 3. La courroie de PDF est déchaussée.	1. Vérifiez la tension de la courroie ou remplacez la courroie. 2. Accouplez l'arbre de PDF. 3. Vérifiez l'état de la courroie. Rechaussez la courroie et contrôlez la position des axes de réglage et des guides de courroie.

Schémas

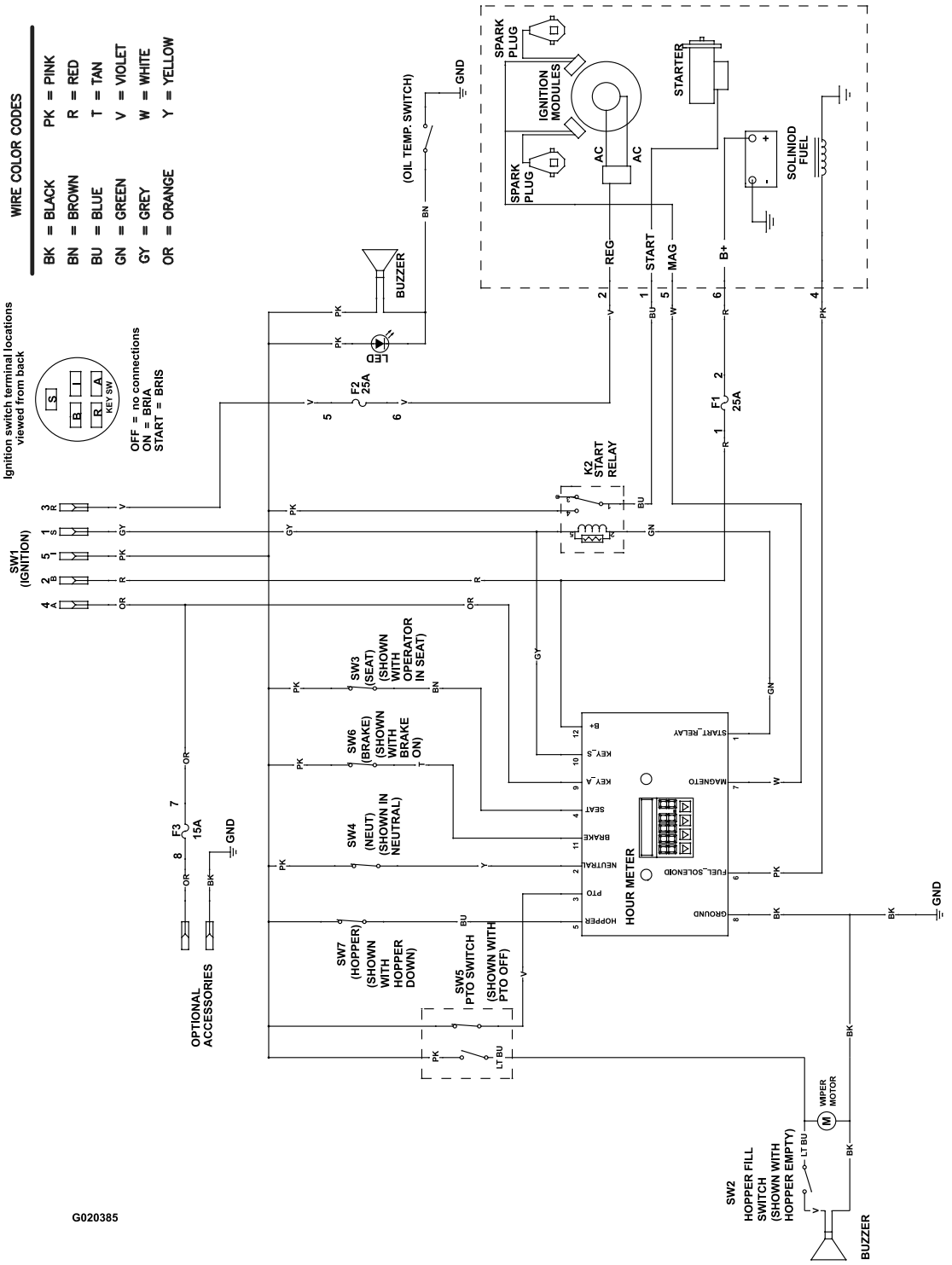

Schéma de câblage (Rev. A)

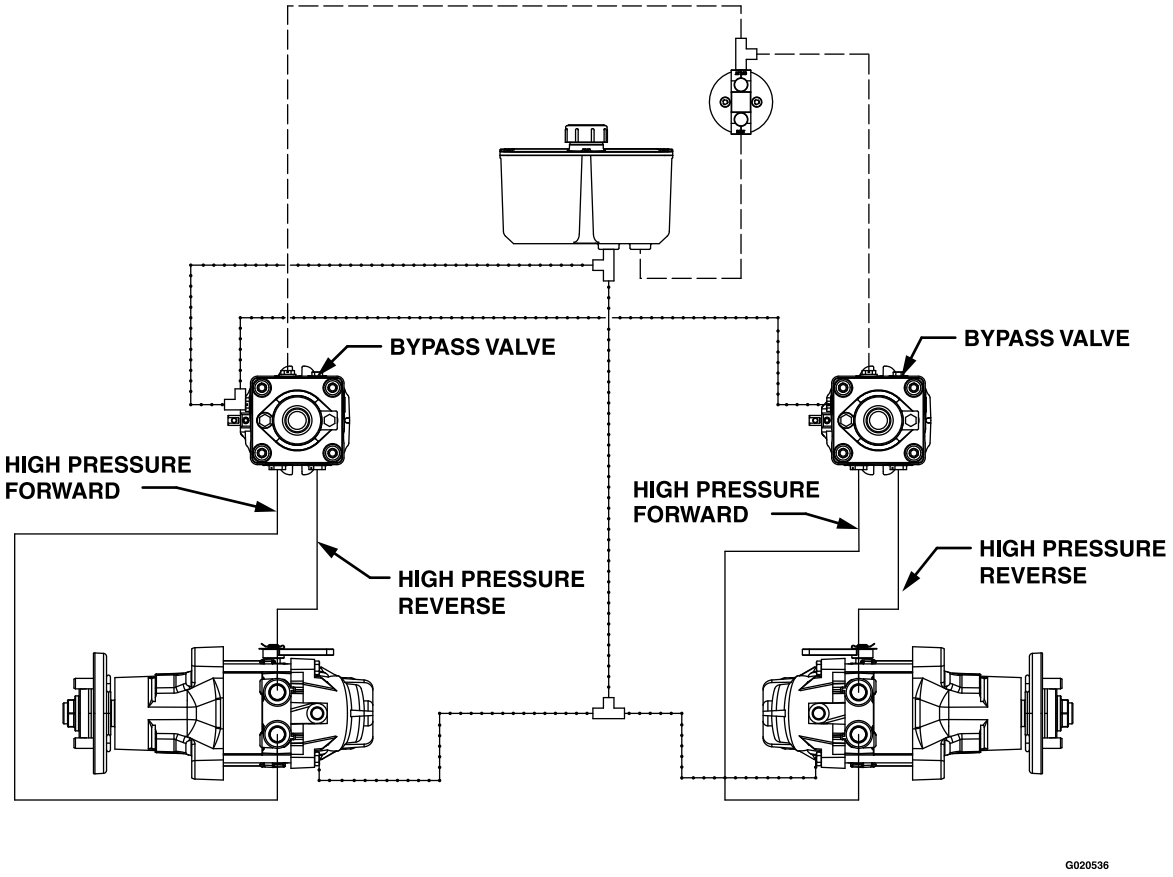

HIGH PRESSURE

CHARGE PUMP

CASE DRAIN

Schéma hydraulique (Rev. A)

Remarques:

Remarques:

Liste des distributeurs internationaux

Distributeur :	Pays :	Numéro de téléphone :	Distributeur :	Pays :	Numéro de téléphone :
Agrolanc Kft	Hongrie	36 27 539 640	Maquiver S.A.	Colombie	57 1 236 4079
Asian American Industrial (AAI)	Hong Kong	852 2497 7804	Maruyama Mfg. Co. Inc.	Japon	81 3 3252 2285
B-Ray Corporation	Corée	82 32 551 2076	Mountfield a.s.	République tchèque	420 255 704 220
Brisa Goods LLC	Mexique	1 210 495 2417	Mountfield a.s.	Slovaquie	420 255 704 220
Casco Sales Company	Porto Rico	787 788 8383	Munditol S.A.	Argentine	54 11 4 821 9999
Ceres S.A.	Costa Rica	506 239 1138	Norma Garden	Russie	7 495 411 61 20
CSSC Turf Equipment (pvt) Ltd.	Sri Lanka	94 11 2746100	Oslinger Turf Equipment SA	Équateur	593 4 239 6970
Cyril Johnston & Co.	Irlande du Nord	44 2890 813 121	Oy Hako Ground and Garden Ab	Finlande	358 987 00733
Cyril Johnston & Co.	République d'Irlande	44 2890 813 121	Parkland Products Ltd.	Nouvelle-Zélande	64 3 34 93760
Fat Dragon	Chine	886 10 80841322	Perfetto	Pologne	48 61 8 208 416
Femco S.A.	Guatemala	502 442 3277	Pratoverde SRL.	Italie	39 049 9128 128
FIVEMANS New-Tech Co., Ltd	Chine	86-10-6381 6136	Prochaska & Cie	Autriche	43 1 278 5100
ForGarder OU	Estonie	372 384 6060	RT Cohen 2004 Ltd.	Israël	972 986 17979
G.Y.K. Company Ltd.	Japon	81 726 325 861	Riversa	Espagne	34 9 52 83 7500
Geomechaniki of Athens	Grèce	30 10 935 0054	Lely Turfcare	Danemark	45 66 109 200
Golf international Turizm	Turquie	90 216 336 5993	Lely (U.K.) Limited	Royaume-Uni	44 1480 226 800
Hako Ground and Garden	Suède	46 35 10 0000	Solvert S.A.S.	France	33 1 30 81 77 00
Hako Ground and Garden	Norvège	47 22 90 7760	Spypros Stavrinides Limited	Chypre	357 22 434131
Hayter Limited (U.K.)	Royaume-Uni	44 1279 723 444	Surge Systems India Limited	Inde	91 1 292299901
Hydroturf Int. Co Dubai	Émirats Arabes Unis	97 14 347 9479	T-Markt Logistics Ltd.	Hongrie	36 26 525 500
Hydroturf Egypt LLC	Egypte	202 519 4308	Toro Australia	Australie	61 3 9580 7355
Irrimac	Portugal	351 21 238 8260	Toro Europe NV	Belgique	32 14 562 960
Irrigation Products Int'l Pvt Ltd.	Inde	0091 44 2449 4387	Valtech	Maroc	212 5 3766 3636
Jean Heybroek b.v.	Pays-Bas	31 30 639 4611	Victus Emak	Pologne	48 61 823 8369

Déclaration de confidentialité européenne

Les renseignements recueillis par Toro
Toro Warranty Company (Toro) respecte votre vie privée. Pour nous permettre de traiter votre réclamation au titre de la garantie et de vous contacter dans l'éventualité d'un rappel de produit, nous vous prions de nous communiquer certains renseignements personnels soit directement, soit par l'intermédiaire de votre société ou concessionnaire Toro local(e).

Le système de garantie de Toro est hébergé sur des serveurs situés aux États-Unis où la loi relative à la protection de la vie privée n'offre pas forcément la même protection que dans votre pays.

EN NOUS FOURNISSANT DES RENSEIGNEMENTS PERSONNELS, VOUS CONSENTEZ À CE QUE NOUS LES TRAITIONS COMME DÉCRIT DANS CET AVIS DE CONFIDENTIALITÉ.

L'utilisation des renseignements par Toro
Toro peut utiliser vos renseignements personnels pour traiter vos réclamations au titre de la garantie et vous contacter dans l'éventualité d'un rappel de produit, ainsi que pour vous communiquer toute information nécessaire. Toro pourra partager les renseignements personnels que vous lui aurez communiqués avec les filiales, concessionnaires ou autres associés Toro en rapport avec ces activités. Nous ne vendrons vos renseignements personnels à aucune autre société. Nous nous réservons le droit de divulguer des renseignements personnels afin de satisfaire aux lois applicables et aux demandes des autorités concernées, pour assurer l'utilisation correcte de nos systèmes ou votre protection et celle d'autres usagers.

Conservation de vos renseignements personnels
Nous conserverons vos renseignements personnels uniquement pendant la durée nécessaire pour répondre aux fins pour lesquelles nous les avons collectés ou autres fins légitimes (comme la conformité réglementaire), ou conformément à la loi en vigueur.

Engagement de Toro relatif à la sécurité de vos renseignements personnels
Nous prenons toutes les précautions raisonnables pour protéger la sécurité de vos renseignements personnels. Nous prenons également les mesures nécessaires pour que vos renseignements personnels restent exacts et à jour.

Accès à et correction de vos renseignements personnels
Si vous souhaitez vérifier ou corriger vos renseignements personnels, veuillez nous contacter par courriel à legal@toro.com.

Droits des consommateurs australiens

Les clients australiens trouveront les détails concernant le Droit australien de la consommation à l'intérieur de l'emballage ou auprès de leur concessionnaire Toro local.

La garantie Toro

Matériel
pour entreprise
de paysagement (LCE)

Conditions et produits couverts

The Toro Company et sa filiale, Toro Warranty Company, en vertu de l'accord passé entre elles, s'engagent conjointement auprès de l'acheteur d'origine à réparer les produits Toro ci-dessous s'ils présentent un défaut de fabrication ou de matériau.

Durées de la garantie à partir de la date d'achat :

Produits	Période de garantie
Tondeuses autotractées	
Tondeuses de 53 cm – Usage résidentiel[1]	2 ans
Tondeuses de 53 cm – Usage commercial	1 an
Tondeuses de 76 cm – Usage résidentiel[1]	2 ans
Tondeuses de 76 cm – Usage commercial	1 an
Tondeuses autotractées de taille moyenne	2 ans
• Moteur	2 ans[2]
Tondeuses GrandStand®	5 ans ou 1 200 heures[3]
• Moteur	2 ans
Tondeuses Z Master® 2000 Series	4 ans ou 500 heures[3]
• Moteur	2 ans[2]
Tondeuses Z Master® 3000 Series	5 ans ou 1 200 heures[3]
• Moteur	2 ans[2]
Tondeuses Z Master® 5000 et 6000 Series	5 ans ou 1 200 heures[3]
• Moteur	2 ans[2]
Tondeuses Z Master® 7000 Series	5 ans ou 1 200 heures[3]
• Moteur	2 ans[2]
Toutes tondeuses	
• Batterie	2 ans
• Accessoires	2 ans

[1]L'usage résidentiel désigne l'utilisation du produit sur le terrain où se trouve votre domicile. L'utilisation dans d'autres lieux est considérée comme un usage commercial, couvert par la garantie limitée pour usage commercial.

[2]Certains moteurs utilisés sur les produits Toro LCE sont garantis par le constructeur du moteur.

[3]Selon la première échéance.

Cette garantie couvre le coût des pièces et de la main-d'œuvre, mais le transport est à votre charge.

Comment faire intervenir la garantie

Si vous pensez que votre produit Toro présente un vice de matériau ou de fabrication, procédez comme suit :

1. Demandez à votre revendeur de prendre en charge votre produit. Si, pour une raison quelconque, il vous est impossible de contacter votre revendeur, vous pouvez vous adresser à n'importe quel concessionnaire Toro agréé pour l'entretien de votre produit.
2. Lorsque vous vous rendez chez le concessionnaire-réparateur, apportez le produit et une preuve d'achat (reçu).
3. Si, pour une raison quelconque, vous n'êtes pas satisfait du diagnostic de votre concessionnaire-réparateur ou des conseils prodigués, n'hésitez pas à nous contacter à l'adresse suivante :

   Toro Warranty Company
   8111 Lyndale Avenue South
   Bloomington, MN 55420-1196, États-Unis
   001-952-948-4707

   Consultez la liste des distributeurs jointe.

Responsabilités du propriétaire

L'entretien de votre produit Toro doit être conforme aux procédures décrites dans le *Manuel de l'utilisateur*. Cet entretien courant est à vos frais, qu'il soit effectué par vous-même ou par un concessionnaire.

Ce que la garantie ne couvre pas

Il n'existe aucune autre garantie expresse, à part la garantie spéciale du système antipollution et du moteur pour certains produits. Cette garantie expresse ne couvre pas :

- Les frais normaux d'entretien et de remplacement de pièces, telles que les filtres, le carburant, les lubrifiants, les changements d'huile, les bougies, les filtres à air, l'affûtage des lames, les lames usées, le réglage des câbles/de la tringlerie ou le réglage des freins et de l'embrayage.
- Les défaillances de composants dues à une usure normale.
- Les produits ou pièces ayant fait l'objet de modifications, d'un usage abusif ou de négligence, et nécessitant un remplacement ou une réparation en raison d'un accident ou d'un défaut d'entretien.
- Les frais de prise à domicile et de livraison.
- Les réparations ou tentatives de réparation par quiconque autre qu'un concessionnaire-réparateur Toro agréé.
- Les réparations requises en raison du non respect de la procédure recommandée relative au carburant (consultez le *Manuel de l'utilisateur* pour plus de détails)
  - La décontamination du système d'alimentation n'est pas couverte
  - L'utilisation de carburant trop ancien (vieux de plus d'un mois) ou de carburant contenant plus de 10 % d'éthanol ou plus de 15 % de MTBE
  - L'omission de la vidange du système d'alimentation avant toute période de non utilisation de plus d'un mois

Conditions générales

L'acheteur est couvert par la législation nationale de chaque pays. Les droits de l'acheteur, soutenus par la législation, ne sont pas limités par la présente garantie.