Form No. 3405-841 Rev A

TORO®

Count on it.

Gebruikershandleiding

Z Master® 8000-serie zitmaaiers

met 122 cm Direct-Collect maaidek

Modelnr.: 74311TE—Serienr.: 316000001 en hoger

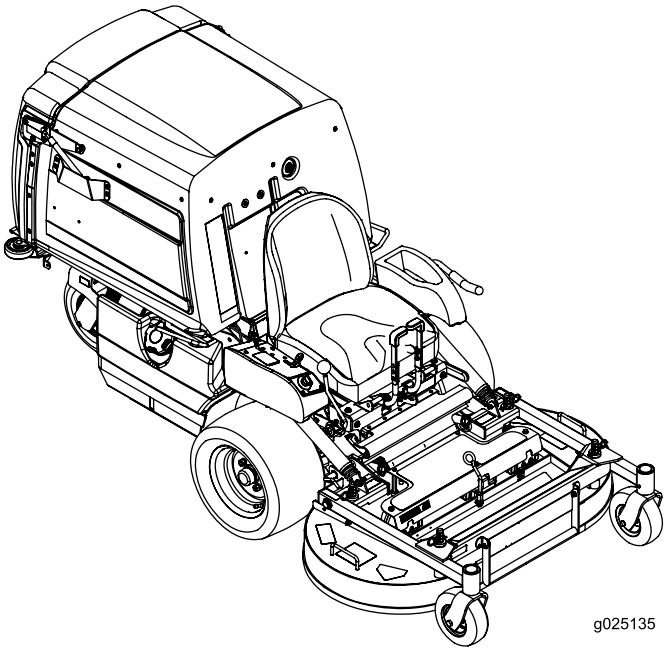

Registreer uw product op www.Toro.com.
Vertaling van de oorspronkelijke tekst (NL)

CE

3405-841 A

Dit product voldoet aan alle relevante Europese richtlijnen; zie voor details de aparte productspecifieke conformiteitsverklaring.

Het elektronische ontstekingssysteem voldoet aan de Canadese norm ICES-002

⚠ WAARSCHUWING

Standaard gemonteerde oorspronkelijke onderdelen en accessoires verwijderen kan een invloed hebben op de garantie, tractie en veiligheid van de machine. Niet-originele Toro onderdelen gebruiken kan ernstig letsel of de dood tot gevolg hebben. Ongeoorloofde wijzigingen aanbrengen aan de motor of het brandstof- of ventilatiesysteem kan een inbreuk zijn op voorschriften.

Vervang alle onderdelen, inclusief maar niet beperkt tot: banden, riemen, messen en onderdelen van het brandstofsysteem door originele Toro onderdelen.

Inleiding

Deze maaitractor met draaiende messen is bedoeld voor gebruik door particulieren of professionele bestuurders. De machine is voornamelijk ontworpen voor het maaien van gras op goed onderhouden particuliere of commerciële gazons. De machine is niet ontworpen voor het maaien van borstelig gras of voor gebruik in de landbouw.

Lees deze informatie zorgvuldig door, zodat u weet hoe u de machine op de juiste wijze moet gebruiken en onderhouden en om schade aan de machine en letsel te voorkomen. U bent verantwoordelijk voor het juiste en veilige gebruik van de machine.

U kunt op www.Toro.com rechtstreeks contact met Toro opnemen om informatie over producten en accessoires te verkrijgen, een verkoper te vinden of uw product te registreren.

Als u service, originele Toro-onderdelen of aanvullende informatie nodig hebt, kunt u contact opnemen met een erkende servicedealer of met de klantenservice van Toro. U dient hierbij altijd het modelnummer en het serienummer van het product te vermelden. De locatie van het plaatje met het modelnummer en het serienummer van het product is aangegeven op Figuur 1. U kunt de nummers noteren in de ruimte hieronder.

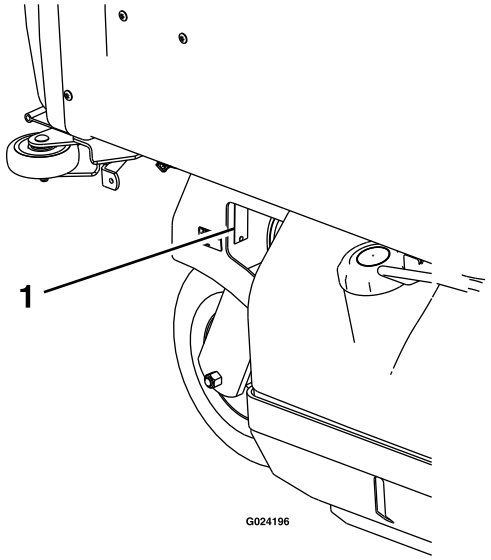

Figuur 1

1. Plaats van modelnummer en serienummer

Modelnr.: _____

Serienr.: _____

Deze handleiding wijst u op mogelijke gevaren en bevat veiligheidswaarschuwingen die u kunt herkennen aan het waarschuwingspictogram (Figuur 2), dat wijst op een gevaar dat ernstig letsel of de dood kan veroorzaken indien u nalaat de voorgeschreven maatregelen te treffen.

Figuur 2

1. Waarschuwingspictogram

Er worden in deze handleiding twee woorden gebruikt om uw aandacht op bijzondere informatie te vestigen. **Belangrijk** attendeert u op bijzondere technische informatie en **Opmerking** duidt algemene informatie aan die bijzondere aandacht verdient.

© 2016—The Toro® Company
8111 Lyndale Avenue South
Bloomington, MN 55420

U kunt contact met ons opnemen op www.Toro.com.
Gedrukt in de VS
Alle rechten voorbehouden

Inhoud

Veiligheid 4
Veilige bediening 4
Veilige bediening Toro zitmaaiers 5
Geluidsdruk 6
Geluidsniveau 6
Trillingsniveau 6
Hellingsindicator 7
Veiligheids- en instructiestickers 8
Algemeen overzicht van de machine 14
Bedieningsorganen 14
Specificaties 15
Gebruiksaanwijzing 16
Brandstof bijvullen 16
Het motoroliepeil controleren 17
Een nieuwe machine inrijden 17
Veiligheid staat voorop 17
Parkeerrem gebruiken 18
De gashendel bedienen 18
De contactschakelaar bedienen 18
Bediening van de aftakashendel 19
De motor starten en uitschakelen 19
Het Veiligheidssysteem 21
Vooruit- en achteruitrijden 22
De machine stoppen 22
Bestuurdersstoel ontgrendelen 22
Maaidek heffen tot de onderhoudsstand 22
Het maaidek naar beneden zetten in de bedrijfsstand 24
Instellen van de schotten van het Fill Reduction System (FRS) 24
De maaihoogte instellen 25
De hopper leegmaken 25
Scherm van de hopper reinigen 25
De vrijgavehendels van de aandrijfwielen gebruiken 26
De machine transporteren 26
De machine inladen 27
Tips voor bediening en gebruik 27
Onderhoud 29
Aanbevolen onderhoudsschema 29
Smering 30
Machine smeren 30
Onderhoud motor 34
Onderhoud van het luchtfilter 34
Motorolie verversen 35
Onderhoud van de bougies 37
Onderhoud brandstofsysteem 38
Brandstoffilter vervangen 38
Onderhoud van de brandstoftank 39
Onderhoud elektrisch systeem 39
Onderhoud van de accu 39
Onderhoud van de zekeringen 40
Instellen van de veiligheidsschakelaars 40
De machine starten met startkabel 41
Onderhoud aandrijfsysteem 42
De sporing afstellen 42
De bandenspanning controleren 42
De wielmoeren controleren 42
Controleren van de wielnaafmoeren 42
Instellen van de zwenklagers van de zwenkwielen 42
Onderhoud koelsysteem 43
Motorscherm en oliekoeler van de motor reinigen 43
Onderhoud van motoroliekoeler 43
De koelribben en uitlaatringen reinigen 43
Controleer de hydraulische pompen en maak ze schoon. 44
Onderhouden remmen 44
Parkeerrem afstellen 44
Onderhoud riemen 46
Riemen controleren 46
Vervangen van de aandrijfriemen van de aftakas 46
Aandrijfriem van pomp vervangen 46
Instellen van de riemgeleiders 47
Onderhoud bedieningsysteem 48
Instelling van de achteruit-stop stang 48
Instellen van de spanning van de snelheidshendel 48
Instellen van de verbinding van de snelheidshendel 48
Uitlijnen van de aftakaspoelie 49
Uitlijnen van de aandrijvingspoelie van de pomp 50
Instellen van de veer van de aftakasrem 50
Het deksel van de hopper instellen 50
Onderhoud hydraulisch systeem 51
Het hydraulische systeem een onderhoudsbeurt geven 51
Onderhoud van het maaidek 53
Maaidek horizontaal stellen 53
Onderhoud van de maaimessen 53
Maaidek verwijderen 55
Het maaidek monteren 57
Instellen van de stop van de borgpen op het maaidek 57
Reiniging 58
Onderkant van het maaidek reinigen 58
Verwijderen van vervuiling van de machine 58
Afval afvoeren 58
Stalling 58
Reinigen en opslaan 58
Problemen, oorzaak en remedie 60
Schema's 63

Veiligheid

Deze machine is ontworpen in overeenstemming met de EN-norm ISO 5395:2013.

Onjuist gebruik of onderhoud door de gebruiker of eigenaar kan letsel veroorzaken. Om het risico op letsel te vermijden, dient u zich aan de volgende veiligheidsinstructies te houden en altijd op het veiligheidssymbool te letten, dat betekent **Voorzichtig, Waarschuwing** of **Gevaar** – instructie voor persoonlijke veiligheid. Niet-naleving van de instructie kan leiden tot lichamelijk of dodelijk letsel.

Veilige bediening

Dit product kan handen of voeten afsnijden en voorwerpen uitwerpen. Volg altijd alle veiligheidsinstructies op om ernstig of mogelijk dodelijk letsel te voorkomen.

Instructie

- Lees deze handleiding aandachtig door voordat u de maaimachine gaat gebruiken. Zorg ervoor dat u vertrouwd raakt met bedieningsorganen en weet hoe u de machine moet gebruiken.
- U dient erop toe te zien dat de machine niet door kinderen wordt bediend of door volwassenen die niet van de instructies op de hoogte zijn. Voor de bestuurder kan een wettelijke minimumleeftijd gelden.
- Houd iedereen weg uit het gebied waarin u de machine gebruikt, met name kinderen en huisdieren.
- Onthoud dat de bestuurder verantwoordelijk is voor ongevallen of schade aan andere personen of hun eigendommen.
- Het is niet toegestaan passagiers te vervoeren.
- Elke bestuurder moet ervoor zorgen dat hij of zij professionele en praktische instructie krijgt. Bij een dergelijke instructie moet de nadruk liggen op:
  - zorgvuldigheid en concentratie bij het werken met zitmaaiers;
  - als de maaimachine op een helling begint te glijden, kan dat niet met de rijhendels worden gecorrigeerd. De belangrijkste oorzaken voor het verliezen van de controle zijn:
    - ◊ onvoldoende grip van de wielen, in het bijzonder op nat gras,
    - ◊ te snel rijden,
    - ◊ onjuist gebruik van de rem,
    - ◊ het type machine is niet geschikt voor het specifieke werk,
    - ◊ zich onvoldoende bewust zijn van de specifieke omstandigheden van het terrein, met name op hellingen,
    - ◊ onjuiste bevestiging en verdeling van lasten.

Vóór ingebruikname

- Draag tijdens het maaien altijd een lange broek en stevige schoenen met een gripvaste zool. Draag lang haar niet los. Draag geen juwelen.
- Inspecteer het terrein waarop u de machine gaat gebruiken grondig en verwijder voorwerpen die de machine naar u kan uitwerpen.
- **Waarschuwing**–Brandstof is zeer ontvlambaar.
  - Bewaar brandstof uitsluitend in tanks of blikken die speciaal daarvoor bedoeld zijn.
  - Vul de machine altijd buiten en rook niet tijdens het bijvullen.
  - Vul indien nodig brandstof bij voordat u de motor aanzet. Nooit de dop van de brandstoftank verwijderen of brandstof bijvullen als de motor loopt of heet is.
  - Probeer de motor niet te starten als u brandstof hebt gemorst, maar verwijder de machine van de plek waar is gemorst en voorkom elke vorm van open vuur of vonken totdat de brandstofdampen volledig zijn verdwenen.
  - Zorg ervoor dat de afsluitdoppen van brandstoftanks en – blikken weer goed vastzitten.
- Vervang geluiddempers die gebreken vertonen.
- Controleer vóór het gebruik de messen, bevestigingsbouten en het maaimechanisme altijd op sporen van slijtage of beschadiging. Vervang versleten of beschadigde messen en bouten altijd als complete set om een goede balans te behouden.
- Let op dat bij machines met meer maaimessen andere messen kunnen gaan draaien doordat u een mes draait.

Bediening

- Bliksem kan ernstig of dodelijk letsel veroorzaken. Als u bliksem ziet of donder hoort in het gebied, gebruik de machine dan niet; ga schuilen.
- Let goed op, verminder uw snelheid en wees voorzichtig als u een bocht maakt. Kijk achterom en naar links en naar rechts voordat u van richting verandert.
- Laat de motor nooit in een afgesloten ruimte lopen, omdat zich daar giftige koolmonoxidedampen kunnen verzamelen.
- Maai uitsluitend bij daglicht of goed kunstlicht.
- Schakel alle meswerktuigkoppelingen uit en zet de versnelling in de neutraalstand voordat u de motor start.
- Gebruik de maaimachine niet op hellingen van meer dan 15 graden.
- Denk eraan dat elke helling gevaarlijk is. Het rijden op met gras begroeide hellingen vereist bijzondere zorgvuldigheid. Om te voorkomen dat de machine kantelt:

- niet plotseling stoppen of starten op een helling;
- houd de snelheid laag op hellingen en in scherpe bochten;
- let op bulten en kuilen en andere verborgen gevaren;

- Ga zorgvuldig te werk als u lasten sleept of zware werktuigen gebruikt.
  - Gebruik uitsluitend goedgekeurde trekstangbevestigingspunten.
  - Beperk de belasting tot wat u veilig kunt beheersen.
  - Maak geen scherpe bochten. Wees voorzichtig als u de machine achteruitrijdt.
- Let op het verkeer als u in de buurt van een weg werkt of deze oversteekt.
- Zet de maaimessen stil voordat u andere oppervlakken dan grasvelden oversteekt.
- Bij gebruik van werktuigen nooit de uitwerpopening naar omstanders toe richten of personen in de buurt van de in werking zijnde machine laten komen.
- Gebruik de machine nooit als schermen of andere beveiligingsmiddelen zijn beschadigd of ontbreken.
- Verander de instellingen van de motor niet en voorkom overbelasting van de motor. Laat de motor niet met een te hoog toerental lopen omdat dit de kans op ongevallen kan vergroten.
- Voordat u de bestuurdersplaats verlaat, moet u:
  - de aftakas uitschakelen en de werktuigen laten zakken;
  - de versnelling in neutraal zetten en de parkeerrem in werking stellen;
  - de motor afzetten en het sleuteltje uit het contact nemen.
- Aandrijving naar werktuigen uitschakelen, motor afzetten en bougiekabel(s) losmaken of sleuteltje uit het contact nemen
  - voordat u verstoppingen losmaakt of het afvoerkanaal ontstopt;
  - voordat u de maaimachine controleert, reinigt of er werkzaamheden aan verricht;
  - als u een vreemd voorwerp raakt. Controleer de maaimachine op beschadigingen en voer alle benodigde reparaties uit voordat u de machine weer gebruikt; als de machine abnormaal begint te trillen (direct controleren).
- Schakel de aandrijving naar de werktuigen uit als u de machine transporteert of niet gebruikt.
- Zet de motor af en schakel de aandrijving naar de werktuigen uit:
  - voordat u brandstof tankt;
  - vóór verwijdering van de grasvanger;
  - voordat u de maaihoogte instelt, tenzij u deze vanaf de bestuurderspositie kunt instellen.
- Zet de gashendel terug terwijl de motor uitloopt. Als de machine met een brandstofafsluitklep is uitgerust, draai deze dan dicht als het maaiwerk voltooid is.

Onderhoud en opslag

- Zorg dat alle moeren, bouten en schroeven stevig vastzitten zodat u veilig met de machine kunt werken.
- Als er zich brandstof in de tank bevindt, mag u de machine niet opslaan in een afgesloten ruimte waar brandstofdampen in contact kunnen komen met open vuur of vonken.
- Laat de motor afkoelen voordat u de machine in een afgesloten ruimte stalt.
- Houd de motor, geluiddemper, accubehuizing en de brandstofopslagplaats vrij van overtollig vet, gras en bladeren om brandgevaar te verminderen.
- Controleer de grasvanger regelmatig op slijtage en mankementen.
- Vervang versleten of beschadigde onderdelen met het oog op een veilig gebruik.
- Als u de brandstoftank moet laten leeglopen, doe dit dan in de open lucht.
- Als u de machine parkeert, stalt of onbewaakt achterlaat, moet u de maai-inrichting neerlaten, tenzij u een betrouwbare mechanische vergrendeling gebruikt.

Veilige bediening Toro zitmaaiers

De volgende lijst bevat veiligheidsinstructies die specifiek zijn toegesneden op Toro-producten, of andere veiligheidsinstructies die niet zijn opgenomen in de CEN-norm.

- De uitlaatgassen van de motor bevatten koolmonoxide, een reukloos, dodelijk gif. Laat de motor niet binnen of in een afgesloten ruimte lopen.
- Houd uw handen, voeten, haar en loszittende kledingstukken uit de buurt van de uitwerpopening van het werktuig, de onderkant van de maaimachine en bewegende onderdelen als de motor loopt.
- Raak geen onderdelen van de machine of werktuigen aan die tijdens het gebruik heet kunnen worden. Laat deze eerst afkoelen voordat u ze afstelt of er onderhouds- of reparatiewerkzaamheden op uitvoert.
- Accuzuur is giftig en kan brandwonden veroorzaken. Voorkom contact met de huid, ogen en kleding. Bescherm uw gezicht, ogen en kleding als u werkzaamheden verricht aan de accu.

- Accugassen kunnen ontploffen. Houd sigaretten, vonken en open vuur uit de buurt van de accu.
- Gebruik altijd originele Toro-onderdelen om de originele standaarden te handhaven.
- Gebruik uitsluitend door Toro goedgekeurde werktuigen. De garantie kan komen te vervallen als u werktuigen gebruikt die niet zijn goedgekeurd.

Er is een neerklapbare rolbeugel met twee kolommen beschikbaar voor deze machine. De rolbeugel wordt aanbevolen voor het maaien dicht bij hoogteverschillen, water en steile hellingen waarbij de machine zou kunnen omkantelen. Neem contact op met een erkende Toro servicedealer voor meer informatie.

Maaien op hellingen

- Maai nooit op een helling van meer dan 15 graden.
- Maai niet in de buurt van steile hellingen, greppels, steil aflopende oevers of water. Wielen die over randen heen komen, kunnen tot gevolg hebben dat de machine omkantelt, hetgeen ernstig of dodelijk letsel dan wel verdrinking kan veroorzaken.
- Maai nooit op een helling als het gras nat is. Op een gladde ondergrond kunnen de wielen hun grip verliezen, waardoor de kans bestaat dat ze gaan slippen en u de controle over de machine verliest.
- Verander niet plotseling de rijrichting of de snelheid van de machine.
- Gebruik een loopmaaier en/of een handtrimmer in de buurt van steile hellingen, greppels, steil aflopende oevers of water.
- Verminder uw snelheid en wees uiterst voorzichtig op hellingen.
- Verwijder obstakels zoals stenen, boomtakken, enz. uit het maaigebied, of markeer deze. In hoog gras zijn obstakels niet altijd zichtbaar.
- Let op greppels, kuilen, stenen, gaten en verhogingen in het maaigebied die de werkhoek veranderen, omdat de machine kan omkiepen op oneffen terrein.
- Start nooit plotseling als u heuvelopwaarts maait, want dit kan tot gevolg hebben dat de maaier achterover kantelt.
- Houd er rekening mee dat de wielen hun grip kunnen verliezen tijdens een afdaling. Als het gewicht wordt verplaatst naar de voorwielen, kunnen de aandrijfwielen gaan slippen en kunt u niet meer remmen of sturen.
- Nooit starten of stoppen op een helling. Als de wielen grip verliezen, moet u de maaimessen uitschakelen en de heuvel langzaam afrijden.
- U kunt de stabiliteit verbeteren door wielgewichten of contragewichten te gebruiken volgens de aanwijzingen van de fabrikant.
- Wees uiterst voorzichtig met grasvangers of andere werktuigen. Deze kunnen de machine minder stabiel maken, waardoor u de controle over de machine kunt verliezen.

Geluidsdruk

Deze machine oefent een geluidsdruk van 93 dBA uit op het gehoor van de bestuurder (met een onzekerheidswaarde (K) van 1 dBA).

De geluidsdruk is vastgesteld volgens de procedures in EN ISO 5395:2013.

Geluidsniveau

Deze machine heeft een geluidsniveau van 105 dBA met een onzekerheidswaarde (K) van 1 dBA.

Het geluidsniveau is vastgesteld volgens de procedures in ISO 11094.

Trillingsniveau

Hand-arm

Gemeten trillingsniveau voor de rechterhand = 3,0 m/s^2

Gemeten trillingsniveau voor de linkerhand = 2,6 m/s^2

Onzekerheidswaarde (K) = 1,5 m/s^2

De gemeten waarden zijn bepaald volgens de procedures in EN ISO 5395:2013.

Gehele lichaam

Gemeten trillingsniveau = 0,46 m/s^2

Onzekerheidswaarde (K) = 0,23 m/s^2

De gemeten waarden zijn bepaald volgens de procedures in EN ISO 5395:2013.

Hellingsindicator

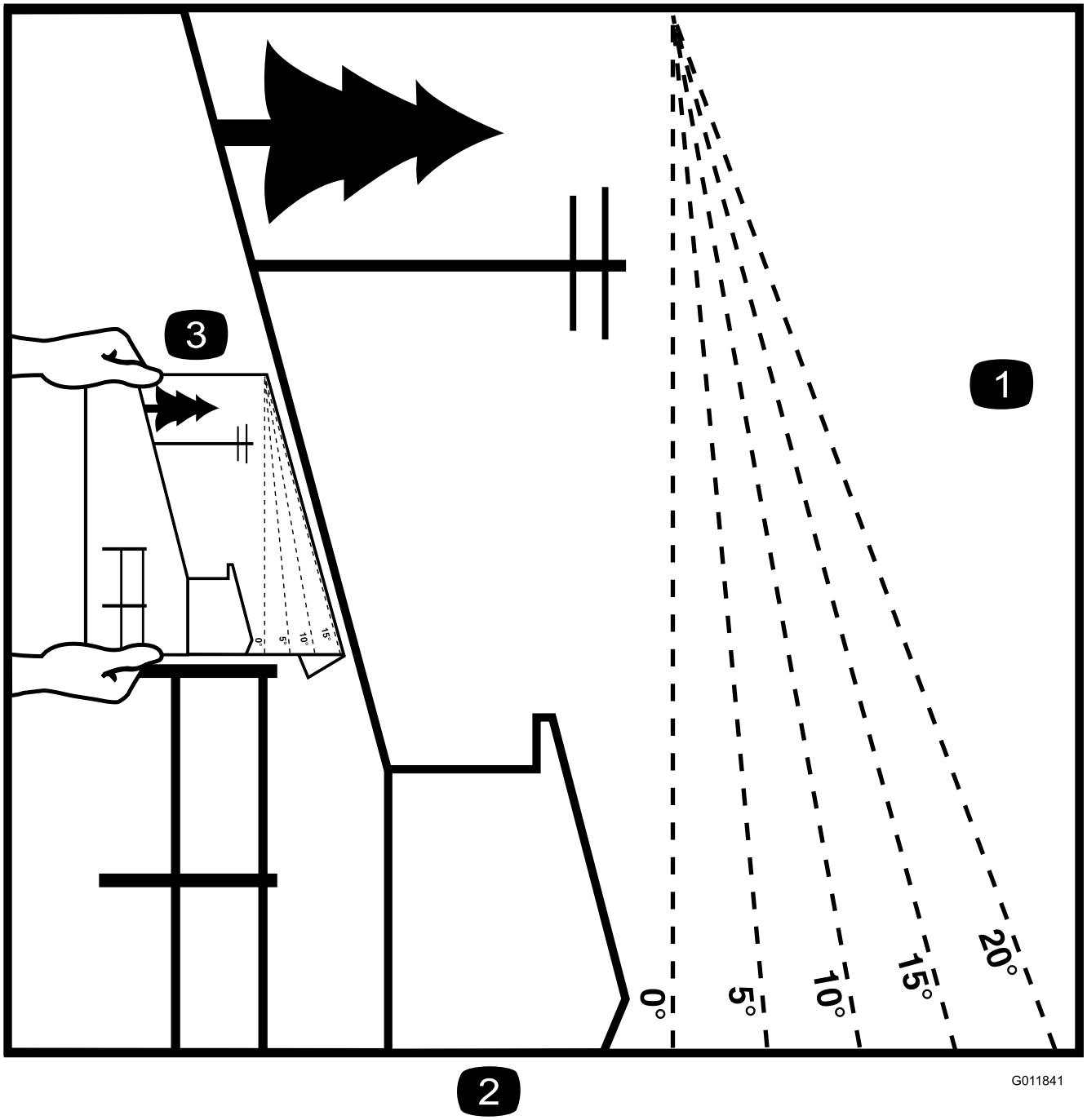

Figuur 3

Deze pagina mag worden gekopieerd voor persoonlijk gebruik.

1. De maximale hellingshoek waarbij u de machine veilig kunt gebruiken is **15 graden**. Gebruik het hellingsschema om de hellingshoek te bepalen voordat u de machine bedient. **Gebruik de machine niet op hellingen van meer dan 15 graden.** Langs de betreffende lijn van de aanbevolen hellingshoek vouwen.
2. Lijn deze rand uit met een verticaal oppervlak, bijvoorbeeld een boom, gebouw of hek.
3. Voorbeeld van het vergelijken van de hellingshoek met de gevouwen rand.

Veiligheids- en instructiestickers

Veiligheidsstickers en veiligheidsinstructies zijn gemakkelijk zichtbaar voor de bestuurder en bevinden zich bij plaatsen waar gevaar kan ontstaan. Vervang alle beschadigde of verdwenen stickers.

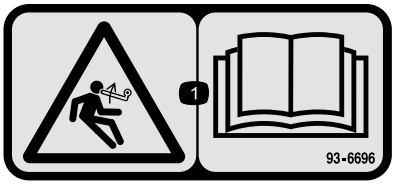

93–6696

1. Opgeslagen energie - Lees de *gebruikershandleiding*.

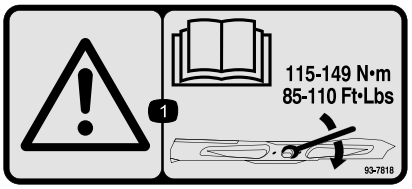

93-7818

1. Waarschuwing – Lees de *Gebruikershandleiding* voor instructies om de mesbout/moer vast te zetten met een torsie van 115 tot 149 N·m.

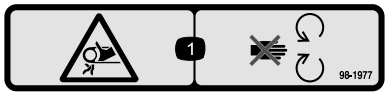

98-1977

1. Risico om gegrepen te worden, riem – Blijf uit de buurt van bewegende onderdelen.

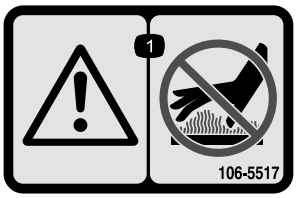

106-5517

1. Waarschuwing – Raak het hete oppervlak niet aan.

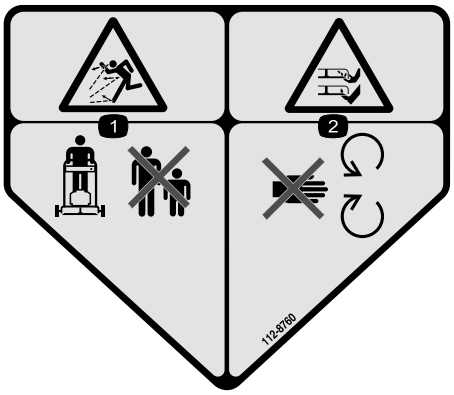

112-8760

1. De machine kan voorwerpen uitwerpen – Houd omstanders op een veilige afstand van de machine.
2. Handen of voeten kunnen worden gesneden/geamputeerd – Blijf uit de buurt van bewegende onderdelen.

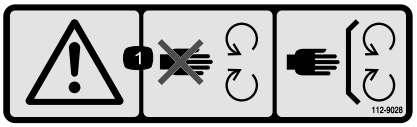

112-9028

1. Waarschuwing – Blijf uit de buurt van bewegende onderdelen; laat alle beschermplaten op hun plaats.

115-4212

1. Peil hydraulische vloeistof
2. Lees de *Gebruikershandleiding*.
3. Waarschuwing – Raak het hete oppervlak niet aan.

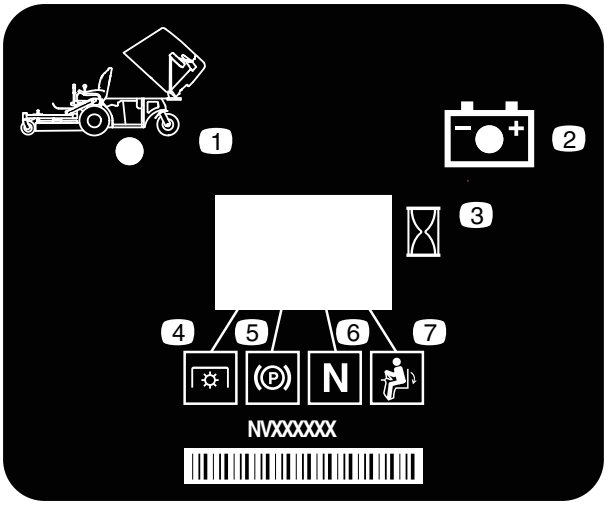

116-8813

1. Indicator hopper omhoog
2. Accu
3. Urenteller
4. Aftakas
5. Parkeerrem
6. Neutraalstand
7. Dodemansschakelaar

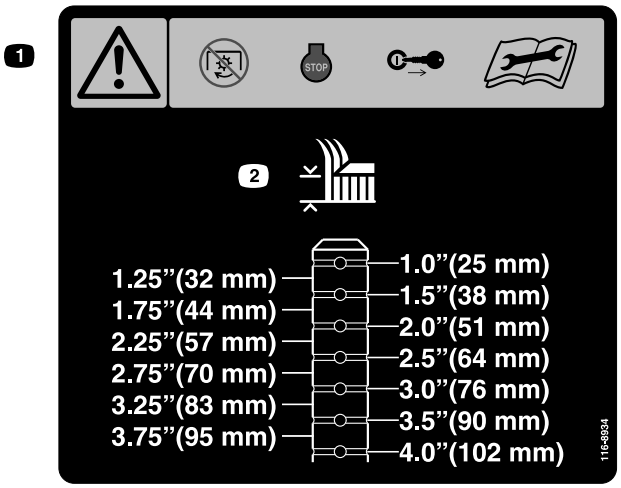

116-8934

1. Waarschuwing – Voordat u instellingen uitvoert, onderhoud uitvoert of het maaidek schoonmaakt, moet u de meskoppeling uitschakelen, de motor uitschakelen en het sleuteltje uit het contact halen.
2. Maaihoogte.

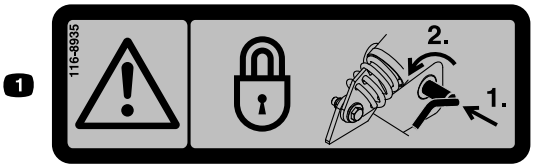

116-8935

1. Waarschuwing: opklapbaar maaidek – Zet het scharnier vast door de pen naar binnen te drukken en naar de voorkant van het maaidek te draaien.

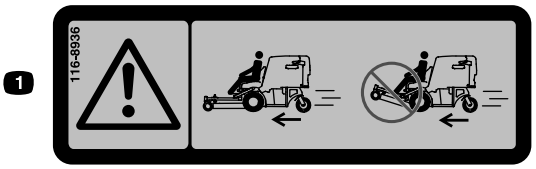

116-8936

1. Gevaar – Gebruik de machine niet met het maaidek in de bovenste stand.

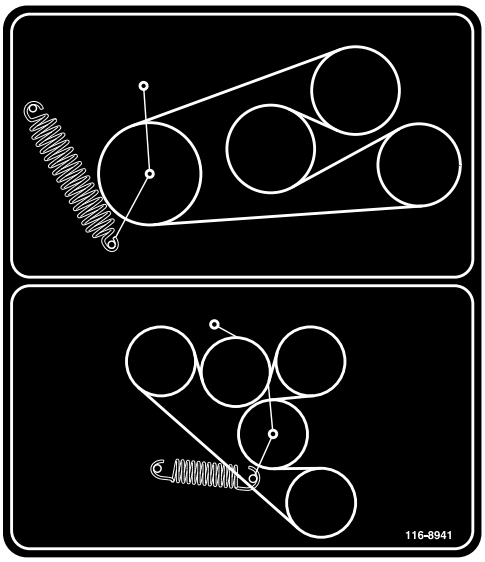

116-8941

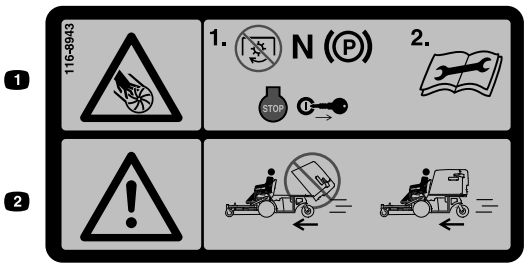

116-8943

1. Gevaar: draaiende maaimessen – Schakel de aftakas uit, zet de snelheidsregelaar op neutraal, schakel de parkeerrem in, stop de motor, en verwijder het sleuteltje uit het contact voordat u de bestuurderspositie verlaat. Lees de instructies voordat u service- of onderhoudswerkzaamheden uitvoert.
2. Gevaar – Gebruik de machine niet met de hopper in de bovenste stand.

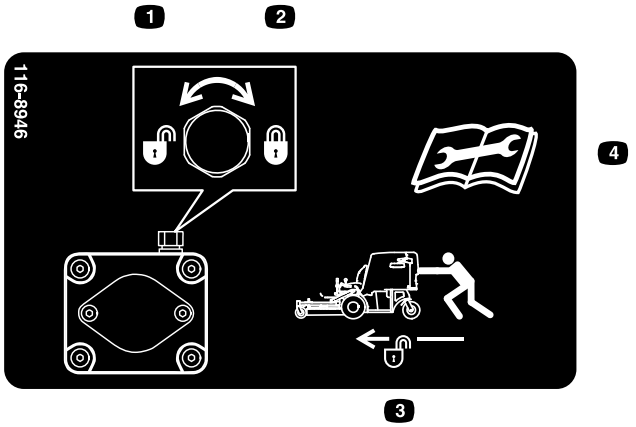

116-8946

1. Linksom draaien om vrij te zetten
2. Rechtsom draaien om in te schakelen
3. Vrijzetten om de machine te duwen
4. Lees de instructies alvorens service- of onderhoudswerkzaamheden uit te voeren.

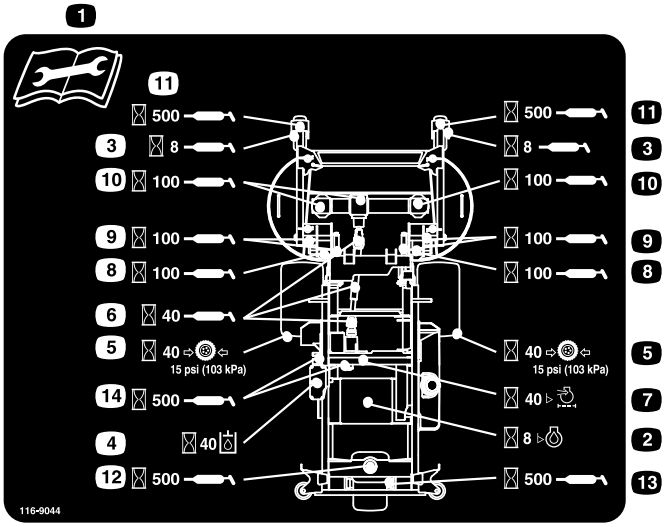

116-9044

1. Lees de *Gebruikershandleiding* alvorens onderhoudswerkzaamheden uit te voeren.
2. Controleer de motorolie om de 8 bedrijfsuren.
3. Smeer de lagers van de voorste zwenkwielen om de 8 bedrijfsuren.
4. Controleer het peil van de hydraulische vloeistof om de 40 bedrijfsuren (gebruik alleen de aanbevolen hydraulische olie).
5. Controleer de bandenspanning om de 40 bedrijfsuren.
6. Smeer de aftakas voor de aandrijving van het maaidek om de 40 bedrijfsuren.
7. Controleer het luchtfilter om de 40 bedrijfsuren.
8. Smeer de vergrendeling van het maaidek om de 100 bedrijfsuren.
9. Smeer de scharnierpunten van het maaidek om de 100 bedrijfsuren.
10. Controleer het peil van de olie in tandwielkast om de 100 bedrijfsuren (gebruik uitsluitend Mobil 1 75W-90 tandwielkastolie).
11. Smeer de scharnierpunten van de voorste zwenkwielen om de 500 bedrijfsuren.
12. Smeer het scharnierpunt van het achterste zwenkwiel om de 500 bedrijfsuren.
13. Smeer het achterste zwenkwiel om de 500 bedrijfsuren.
14. Smeer de riemspanners om de 500 bedrijfsuren.

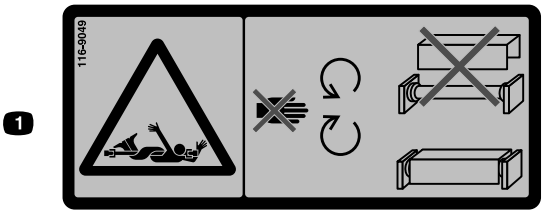

116-9049

1. Gevaar: draaiende onderdelen van de aandrijving – Zorg dat alle beschermkappen van de aandrijflijn op hun plaats zitten. Zorg dat beide uiteinden van de aandrijflijn goed vastzitten.

117–2718

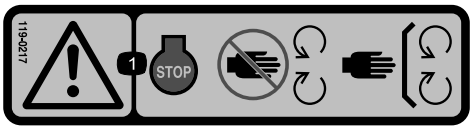

119-0217

1. Waarschuwing – Stop de motor; blijf op een veilige afstand van bewegende onderdelen; laat alle beschermkappen op hun plaats.

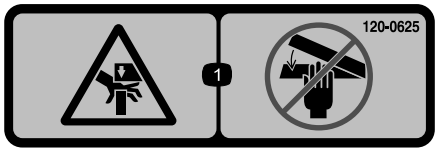

120-0625

1. Beknellingsgevaar (hand)-houd uw handen uit de buurt.

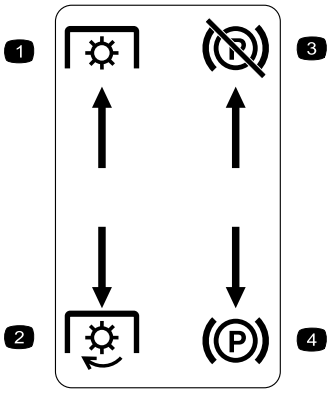

Markeringen op het linker bedieningspaneel

1. Aftakas – uitschakelen
2. Aftakas – inschakelen
3. Parkeerrem – vrijzetten
4. Parkeerrem – in werking stellen

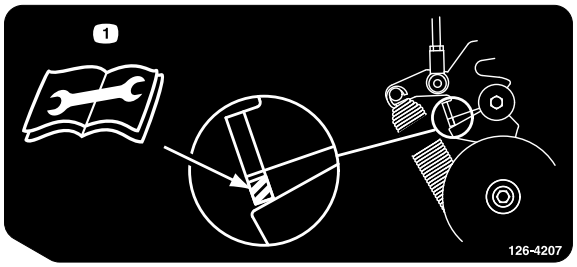

126-4207

1. Zie de *Gebruikershandleiding* voor de instelprocedure. Als de aftakas ingeschakeld is, moet de spannerarm zich in het gearceerde gebied bevinden. Als dit niet het geval is, moet deze worden ingesteld.

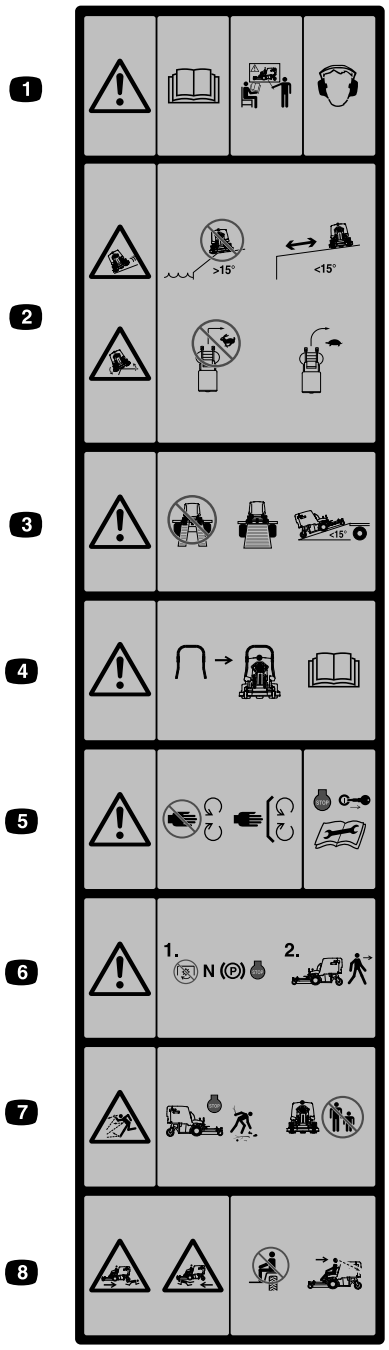

Markeringen op de voorkant van de hopper

1. Waarschuwing – Raadpleeg de Gebruikershandleiding. Gebruik de machine alleen als u hiervoor bent opgeleid. Draag gehoorbescherming.
2. Kantel- en glijgevaar. Gebruik de machine niet in de buurt van valgevaar op hellingen van meer dan 15 graden, en gebruik de machine op een veilige afstand van valgevaar op hellingen van minder dan 15 graden; maak bij snel rijden geen scherpe bochten, rij langzaam in bochten.
3. Waarschuwing – Bij het transport van de machine niet twee smalle oprijplaten maar één brede oprijplaat gebruiken. Gebruik geen oprijplaten steiler dan 15 graden.
4. Er is een rolbeugel leverbaar; gebruik deze als u werkt op plekken waar er hellingen, valgevaar/hoogteverschillen en water zijn.
5. Waarschuwing – Blijf uit de buurt van bewegende onderdelen; laat alle beschermende delen op hun plaats. Zet de motor af en verwijder het sleuteltje voordat u afstellingen uitvoert, servicewerkzaamheden verricht of schoonmaakt.
6. Waarschuwing – Schakel de aftakas uit, zet de snelheidshendel op neutraal, stel de parkeerrem in werking en zet de motor af voordat u de bestuurderspositie verlaat.
7. Machine kan voorwerpen uitwerpen – Raap voorwerpen op die kunnen worden uitgeworpen door de maaier. Gebruik de maaier niet als er mensen en dieren in de buurt zijn. Laat de geleider op zijn plaats zitten.
8. Ledematen van omstanders kunnen bekneld raken/afgesneden worden – Neem geen passagiers mee; kijk naar voren en naar beneden tijdens het gebruik van de machine en kijk achterom en naar beneden tijdens het achteruitrijden.

Symbolen op accu

Sommige of alle symbolen staan op de accu.

1. Risico van explosie
2. Niet roken. Geen open vuur of vonken
3. Risico van bijtende vloeistof/chemische brandwonden
4. Draag oogbescherming.
5. Lees de *Gebruikershandleiding*.
6. Houd omstanders op veilige afstand van de accu.
7. Draag oogbescherming; explosieve gassen kunnen blindheid en ander letsel veroorzaken.
8. Accuzuur kan blindheid of ernstige brandwonden veroorzaken.
9. Ogen direct met water spoelen en snel arts raadplegen.
10. Bevat lood; niet weggooien

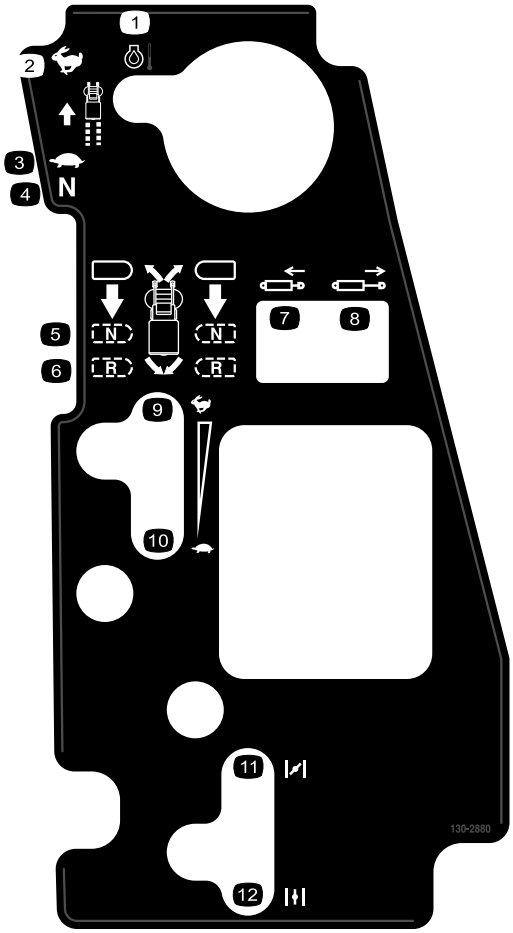

130-2880

1. Motortemperatuur
2. Snel
3. Langzaam
4. Neutraalstand
5. Neutraalstand
6. Achteruit
7. Cilinder in
8. Cilinder uit
9. Snel
10. Langzaam
11. Choke—gesloten/aan
12. Choke—open/uit

Algemeen overzicht van de machine

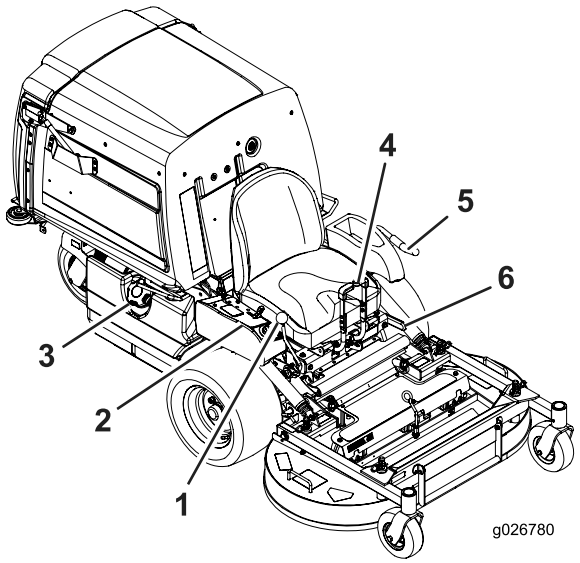

Figuur 4

1. Toerenregelaar
2. Bedieningsorganen
3. Brandstoftankdop
4. Rijhendels
5. Aftakashendel
6. Parkeerremhendel

Bedieningsorganen

Zorg ervoor dat u vertrouwd bent met alle bedieningsorganen voordat u de motor start en de machine gebruikt (Figuur 4 en Figuur 5).

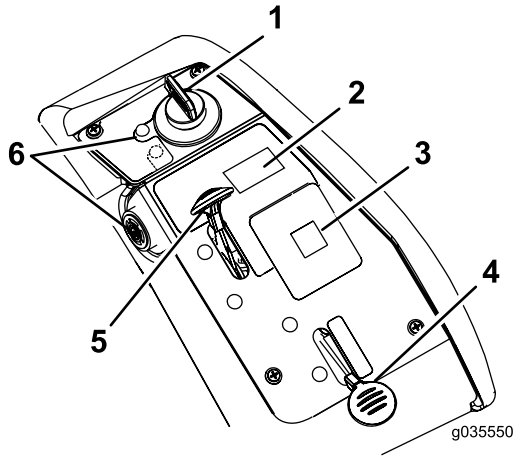

Figuur 5

1. Contactschakelaar
2. Hopperschakelaar
3. Display
4. Choke
5. Gashendel
6. Motorolietemperatuur: indicatielamp en zoemer

Rijhendels

Met de rijhendels kan de machine vooruit en achteruit rijden en in alle richtingen draaien (Figuur 4).

Snelheidshendel

De snelheidshendel regelt de maximale snelheid bij het vooruitrijden van de machine (Figuur 4). Als u de snelheidshendel naar achteren beweegt, naar de neutraal-stand, wordt de aandrijving op neutraal gezet.

Gashendel

Met de gashendel kan het toerental van de motor worden geregeld. De gashendel heeft twee standen: **Snel** en **Langzaam**.

Chokeknop

De de choke wordt gebruikt om een koude motor te starten. Zet de choke op gesloten/aan om een koude motor te starten.

Opmerking: Laat de choke niet in de **aan**-stand staan als de motor warm is.

Parkeerremhendel

Met de remhendel worden de aandrijfwielen geblokkeerd door de parkeerrem (Figuur 4).

Contactschakelaar

Met deze schakelaar start u de motor van de maaimachine. Hij heeft 3 standen: **Start, Lopen** en **Uit**.

Urenteller

De urenteller registreert het aantal uren dat de motor in bedrijf is geweest. De urenteller registreert als de decimale punt in het uren/volt-display knippert. Gebruik deze tijden om regelmatig onderhoudswerkzaamheden te plannen (Figuur 6).

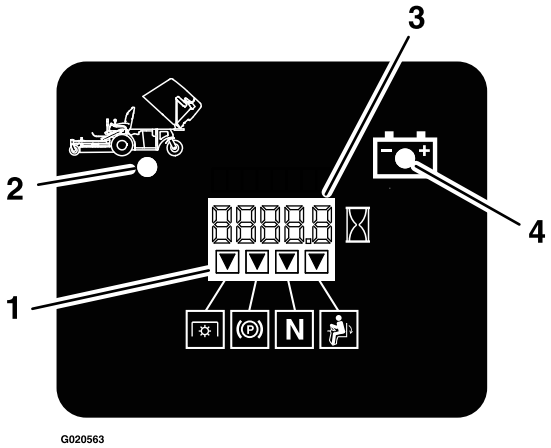

Figuur 6

1. Indicators voor de veiligheidssysteem
2. Hopper omhoog
3. Uren/volt-display
4. Indicator lage spanning

Indicators veiligheidssysteem

Er staan symbolen op de urenteller die met een zwarte driehoek aangeven dat het veiligheidssysteem zich in de juiste stand bevindt (Figuur 6).

Aftakas aan/uit

De hendel voor de aftakas aan/uit schakelt de maaimessen en de ventilator in. Trek de hendel naar boven om de maaimessen en ventilator in te schakelen. Duw de hendel naar beneden om de maaimessen en ventilator uit te schakelen.

Accu-indicatielampje

Als het contactsleuteltje aanvankelijk gedurende een paar seconden naar de stand **Lopen** wordt gedraaid, wordt de accuspanning weergegeven in het gebied waar normaal de uren worden weergegeven.

Het acculampje wordt ingeschakeld wanneer het contact is ingeschakeld en wanneer de lading zich onder het juiste bedrijfsniveau bevindt (Figuur 6).

Indicator en zoemer hoge motorolietemperatuur

De indicator voor de motorolie bewaakt de olietemperatuur. Als de temperatuur van de motor te hoog wordt licht de indicator op en klinkt de zoemer onderbroken.

Werktuigen/accessoires

Een selectie van door Toro goedgekeurde werktuigen en accessoires is verkrijgbaar voor gebruik met de machine om de mogelijkheden daarvan te verbeteren en uit te breiden. Neem contact op met een erkende servicedealer of distributeur of bezoek www.Toro.com voor een lijst van alle goedgekeurde werktuigen en accessoires.

Specificaties

Opmerking: Specificaties en ontwerp kunnen zonder voorafgaande kennisgeving worden gewijzigd.

Breedte:

	Maaidek van 122 cm
Zonder maaidek	108,2 cm
Met maaidek	125,0 cm

Lengte:

	Maaidek van 122 cm
Zonder maaidek	170,9 cm
Maaidek omhoog	207,6 cm
Maaidek omlaag	240,0 cm

Hoogte:

Maaidek van 122 cm
130,0 cm

Gewicht:

Maaidek van 122 cm
538 kg

Gebruiksaanwijzing

Opmerking: Bepaal vanuit de normale bedieningspositie de linker- en rechterzijde van de machine.

Brandstof bijvullen

- Gebruik voor de beste resultaten uitsluitend schone, verse (minder dan 30 dagen oude), loodvrije benzine met een octaangetal van 87 of hoger (indelingsmethode (R+M)/2).
- **Ethanol:** benzine met maximaal 10% ethanol (gasohol) of 15% MTBE (methyl-tertiar-butylether) per volume is acceptabel. Ethanol en MTBE zijn niet hetzelfde. Benzine met 15% ethanol (E15) per volume is niet goedgekeurd voor gebruik. Gebruik **nooit** benzine met meer dan 10% ethanol per volume, zoals E15 (bevat 15% ethanol), E20 (bevat 20% ethanol) of E85 (bevat tot 85% ethanol). Het gebruik van niet-goedgekeurde benzine kan leiden tot verminderde prestaties en/of motorschade die mogelijk niet gedekt wordt door de garantie.
- **Geen** benzine gebruiken die methanol bevat.
- Tijdens de winter **geen** brandstof bewaren in de brandstoftank of in vaten, tenzij u een brandstofstabilisator gebruikt.
- **Meng** nooit olie door benzine.

⚠ GEVAAR

In bepaalde omstandigheden is benzine uiterst ontvlambaar en zeer explosief. Brand of explosie van benzine kan brandwonden bij u of anderen en materiële schade veroorzaken.

- **Vul de brandstoftank in de open lucht wanneer de motor koud is. Eventueel gemorste benzine opnemen.**
- **Vul de brandstoftank nooit als de machine op een aanhanger in een afgesloten ruimte staat.**
- **Vul de brandstoftank niet helemaal. Vul de brandstoftank totdat het peil 6 mm tot 13 mm van de onderkant van de vulbuis staat. Deze ruimte in de tank geeft benzine de kans om uit te zetten.**
- **Rook nooit wanneer u met benzine bezig bent, en houd de brandstof weg van open vuur of vonken.**
- **Bewaar benzine in een goedgekeurd vat of blik en buiten bereik van kinderen. Koop nooit meer benzine dan u in 30 dagen kunt opmaken.**
- **Gebruik de machine uitsluitend als het complete uitlaatsysteem is gemonteerd en naar behoren werkt.**

⚠ GEVAAR

In bepaalde omstandigheden kan tijdens het tanken statische elektriciteit worden ontladen waardoor vonken ontstaan die benzinedampen tot ontbranding kunnen brengen. Brand of explosie van benzine kan brandwonden bij u of anderen en materiële schade veroorzaken.

- **Zet benzinevaten altijd op de grond en uit de buurt van het voertuig voordat u de tank bijvult.**
- **Benzinevaten niet in een vrachtwagen of aanhanger vullen, omdat bekleding of kunststof beplating het vat kan isoleren, waardoor de afvoer van statische lading wordt bemoeilijkt.**
- **Als het praktisch mogelijk is, kunt u het beste een machine met een benzinemotor eerst van de vrachtwagen of aanhanger halen en bijtanken als de machine met de wielen op de grond staat.**
- **Als dit niet mogelijk is, verdient het de voorkeur dergelijke machines op een vrachtwagen of aanhanger bij te vullen uit een draagbaar vat, niet met behulp van een vulpistool van een pomp.**
- **Als u een vulpistool moet gebruiken, dient u de vulpijp voortdurend in contact met de rand van de brandstoftank of de opening van het vat te houden, totdat u klaar bent met bijvullen.**

⚠ WAARSCHUWING

Benzine is schadelijk of dodelijk bij inname. Langdurige blootstelling aan dampen kan leiden tot ernstig letsel en ziekte.

- **Voorkom dat u dampen lange tijd inademt.**
- **Houd uw gezicht uit de buurt van een vulpijp en de opening van een tank, blik of fles met conditioner.**
- **Vermijd contact met de huid; spoel gemorste vloeistof af met water en zeep.**

Gebruik van stabilizer/conditioner

Als u de machine maximaal 90 dagen gaat stallen met de brandstof in de tank, voeg dan stabilizer/conditioner toe om de brandstof vers te houden. Als u de machine voor langere tijd stalt, tap de brandstoftank dan af; vraag advies aan een geautoriseerde servicedealer.

Belangrijk: Gebruik nooit brandstofadditieven die methanol of ethanol bevatten.

Voeg de juiste hoeveelheid stabilizer/conditioner toe aan de brandstof en volg de raadgevingen van de fabrikant op.

Opmerking: Stabilizer/conditioner werkt het beste als deze met verse benzine wordt gemengd. Gebruik altijd stabilizer/conditioner om het risico van harsachtige afzettingen in het brandstofsysteem zo klein mogelijk te houden.

Brandstoftank vullen

1. Parkeer de machine op een horizontaal oppervlak.
2. Zet de motor af en stel de parkeerrem in werking.
3. Reinig de omgeving van de tankdop en verwijder deze. Vul de brandstoftank bij met normale, loodvrije benzine tot maximaal 6 tot 13 mm onder de onderkant van de vulbuis. De ruimte in de tank geeft de benzine de kans om uit te zetten. Vul de brandstoftank niet helemaal.

Het motoroliepeil controleren

Voordat u de motor start en de machine in gebruik neemt, moet u het oliepeil in het carter van de motor controleren; zie Het motoroliepeil controleren (bladz. 35).

Een nieuwe machine inrijden

Een nieuwe motor heeft tijd nodig om vol vermogen te ontwikkelen. Maai-eenheden en aandrijfsystemen hebben meer wrijving als zij nieuw zijn, waardoor de motor extra wordt belast. Houd er rekening mee dat een nieuwe machine een inrijperiode van 40 tot 50 bedrijfsuren nodig heeft om vol vermogen te ontwikkelen voor de beste prestaties.

Veiligheid staat voorop

Lees alle veiligheidsinstructies in het hoofdstuk Veilige bediening. Met behulp van deze informatie kunt u voorkomen dat omstanders of uzelf letsel oplopen.

⚠ GEVAAR

Bij maaien op nat gras of een steile helling bestaat de kans dat de wielen slippen en u de macht over de machine verliest.

Wielen die over randen heen komen, kunnen tot gevolg hebben dat de machine omkantelt, hetgeen ernstig of dodelijk letsel dan wel verdrinking kan veroorzaken.

Om te voorkómen dat u de controle over de machine verliest en deze omslaat, moet u de volgende richtlijnen in acht nemen:

- **Maai niet in de buurt van steile hellingen of water.**
- **Gebruik de maaimachine niet op hellingen van meer dan 15 graden.**
- **Verminder uw snelheid en wees uiterst voorzichtig op hellingen.**
- **Verander niet plotseling de rijrichting of de snelheid van de machine.**

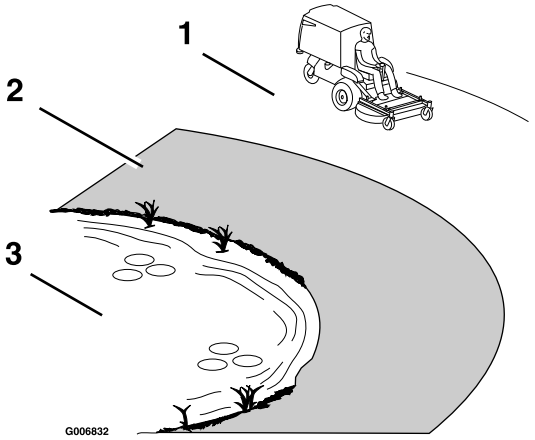

Figuur 7

1. Veilige zone: gebruik de machine in deze zone op hellingen van minder dan 15 graden of vlakke gebieden.
2. Gevaarlijke zone: gebruik een maaier waar u achter loopt en/of een strimmer op hellingen van meer dan 15 graden, bij valgevaar en in de buurt van water.
3. Water

⚠ VOORZICHTIG

Deze machine stelt de gebruiker bloot aan geluidsniveaus van meer dan 85 dBA. Bij langdurige blootstelling kan dit leiden tot gehoorbeschadiging.

Draag gehoorbescherming als u deze machine gebruikt.

Wij adviseren u beschermende uitrusting te gebruiken, zoals een veiligheidsbril, gehoorbescherming, handschoenen, veiligheidsschoenen en een helm.

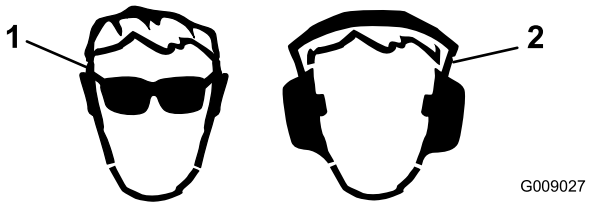

Figuur 8

1. Draag oogbescherming.
2. Draag gehoorbescherming.

Parkeerrem gebruiken

Stel de parkeerrem altijd in werking wanneer u de machine stopt of deze onbeheerd achterlaat.

Parkeerrem in werking stellen

⚠ WAARSCHUWING

De kans bestaat dat de parkeerrem de machine niet kan tegenhouden als deze op een helling is geparkeerd; hierdoor kan lichamelijk letsel of schade aan eigendommen ontstaan.

Parkeer nooit op een helling tenzij de wielen zijn vastgezet of geblokkeerd.

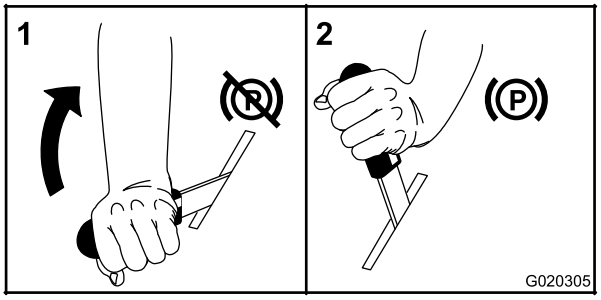

Figuur 9

Parkeerrem vrijzetten

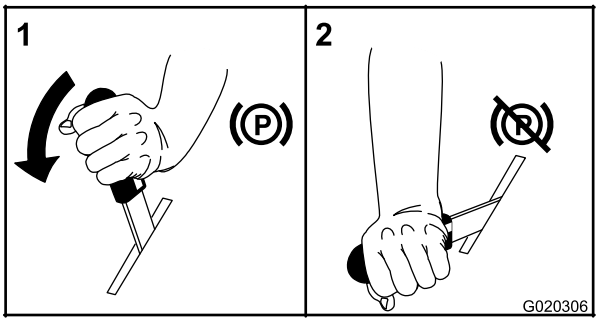

Figuur 10

De gashendel bedienen

De gashendel heeft twee standen: **Snel** en **Langzaam** (Figuur 11).

Zet de hendel altijd in de middenstand bij het inschakelen van het maaidek en ventilator met de schakelaar voor de aftakas.

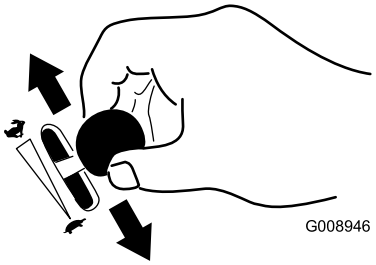

Figuur 11

De contactschakelaar bedienen

1. Draai het contactsleuteltje naar de stand START (). Figuur 12 Laat het sleuteltje los zodra de motor aanslaat.

   Belangrijk: Stel de startmotor telkens niet langer dan 10 seconden in werking. Als de motor niet wil starten, moet u na elke poging de motor 60 seconden laten afkoelen. Indien u deze instructies niet opvolgt, kan de startmotor doorbranden.

   Opmerking: Meerdere startpogingen kunnen nodig zijn als u de motor voor de eerste keer start nadat er helemaal geen brandstof in het brandstofsysteem heeft gezeten.

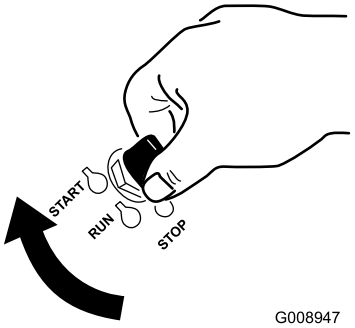

Figuur 12

2. Om de motor stoppen, draait u het contactsleuteltje naar de stand stop.

Bediening van de aftakashendel

De aftakashendel schakelt de maaimessen en ventilator aan en uit.

⚠ WAARSCHUWING

Een open uitwerpopening kan objecten naar u en mensen in de buurt werpen. Daarnaast kunt u ook in aanraking komen met de ventilator. Weggeworpen objecten of aanraking van draaiende delen kan tot ernstig letsel of de dood leiden.

Gebruik de machine niet met de hopper of het deksel van de hopper in geheven stand staat, of als deze verwijderd of gewijzigd is.

Inschakelen van de aftakashendel

1. Zet de gashendel in de MIDDEN-stand.
2. Trek de aftakashendel naar boven tot deze voorbij het midden inklikt.
3. Zet de gashendel op SNEL om te beginnen met maaien.

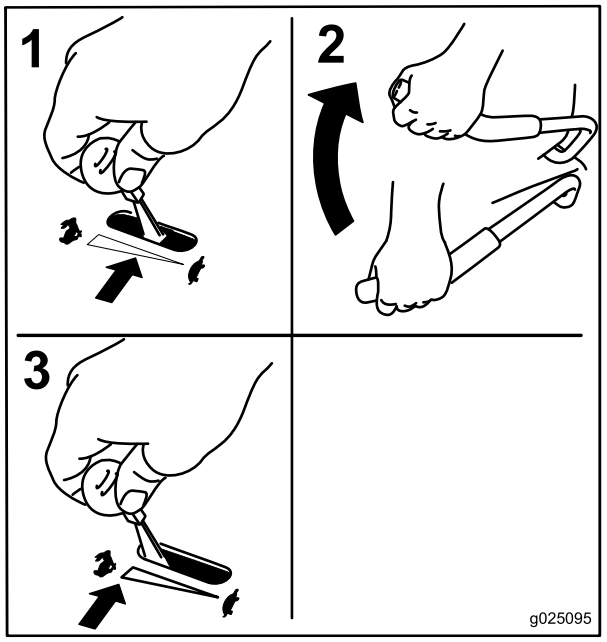

Figuur 13

Uitschakelen van de aftakashendel

1. Zet de gashendel in de MIDDEN-stand.
2. Duw de aftakashendel naar de STOP-stand om de maaimessen en ventilator te stoppen.

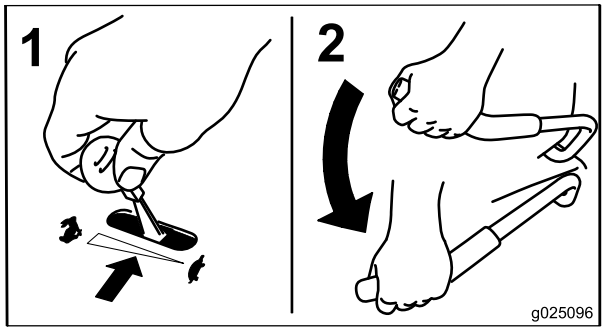

Figuur 14

De motor starten en uitschakelen

Motor starten

1. Zet de snelheidshendel in de NEUTRAAL-stand.
2. Stel de parkeerrem in werking; zie Parkeerrem in werking stellen (bladz. 18).
3. Zet de aftakashendel in de UIT-stand (Figuur 15).
4. Zet de gashendel halverwege tussen LANGZAAM en SNEL.
5. Bij koude motor: duw de choke hendel naar voren naar de gesloten/aan-stand. Bij warme motor: laat de choke in de OPEN/UIT-stand.

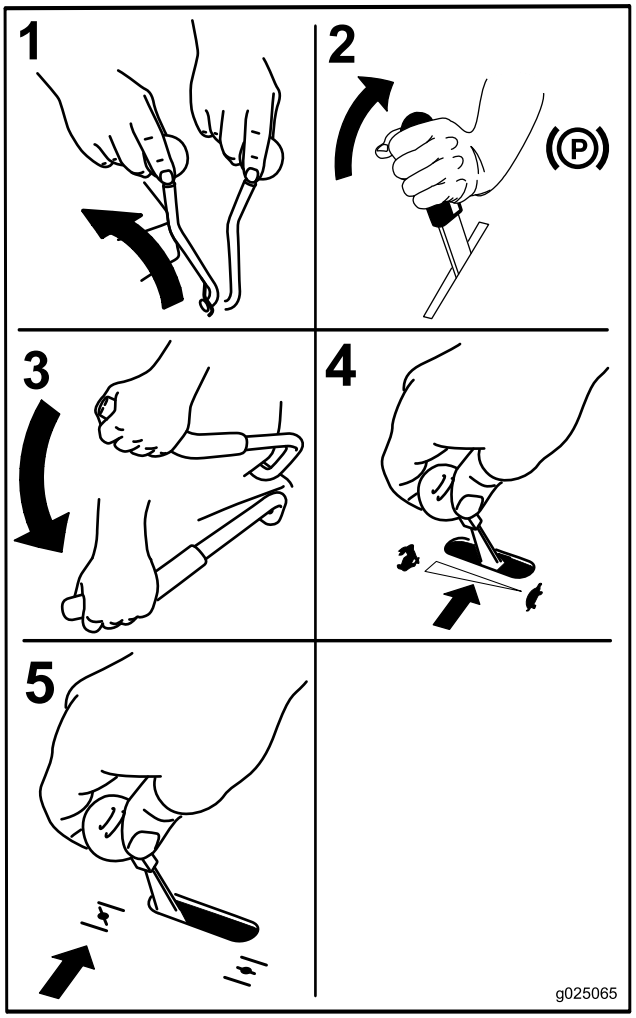

Figuur 15

6. Draai het contactsleuteltje naar de stand START (). Figuur 12 Laat het sleuteltje los zodra de motor aanslaat.

   Belangrijk: Stel de startmotor telkens niet langer dan 10 seconden in werking. Als de motor niet start, moet u na elke poging 60 seconden wachten. Als u deze richtlijn niet volgt kan de startmotor schade oplopen.

   Opmerking: Er kunnen meerdere startpogingen nodig zijn als u de motor voor de eerste keer start nadat er helemaal geen brandstof in het brandstofsysteem heeft gezeten.

7. Als de choke in de GESLOTEN/AAN-stand staat, zet deze dan geleidelijk in de OPEN/UIT-stand als de motor warmer wordt.

De motor afzetten

⚠ VOORZICHTIG

Kinderen of omstanders kunnen letsel oplopen als zij de machine verplaatsen of proberen te bedienen terwijl deze onbeheerd staat.

Verwijder altijd het sleuteltje uit het contact en stel de parkeerrem in werking wanneer u de machine onbeheerd achterlaat, ook al is het slechts voor een paar minuten.

Belangrijk: Stel de parkeerrem in werking voordat u de machine transporteert.

1. Schakel de aftakas uit.
2. Zet de snelheidshendel in de NEUTRALE stand.
3. Stel de parkeerrem in werking.
4. Zet de gashendel in de midden-stand.
5. Laat de motor minstens 15 seconden draaien, zet de ontstekingsschakelaar dan in de UIT-stand om de motor te stoppen.
6. Verwijder het sleuteltje om te voorkomen dat kinderen of andere onbevoegden de motor starten.
7. Sluit de brandstofafsluitklep als u de machine een aantal dagen niet gebruikt, als u de machine transporteert of parkeert in een gebouw.

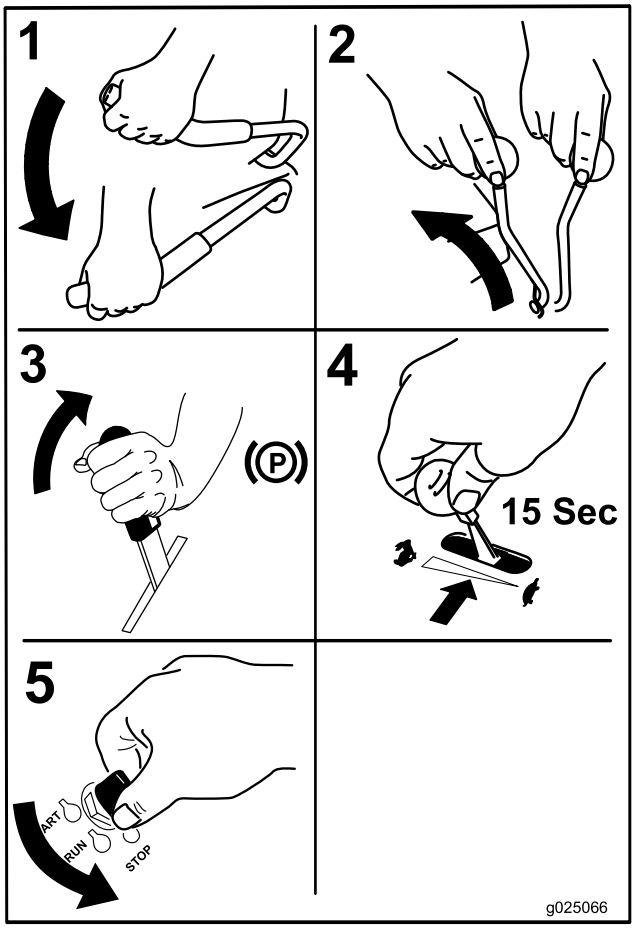

Figuur 16

Het Veiligheidssysteem

⚠ VOORZICHTIG

Niet-aangesloten of beschadigde interlockschakelaars kunnen onverwachte gevolgen hebben op de werking van de machine. Dit kan lichamelijk letsel veroorzaken.

- **Laat de interlockschakelaars ongemoeid.**
- **Controleer elke dag de werking van de interlockschakelaars en vervang beschadigde schakelaars voordat u de machine weer in gebruik neemt.**

Werking van het veiligheidssysteem

Het veiligheidssysteem is bedoeld om starten van de motor alleen mogelijk te maken wanneer:

- de parkeerrem in werking is gesteld;
- De aftakashendel is uitgeschakeld.
- De snelheidshendel staat in de NEUTRAAL-stand.

Het veiligheidssysteem schakelt de motor uit indien u uit de bestuurdersstoel opstaat terwijl de aftakas ingeschakeld is.

De urenteller is voorzien van symbolen om de gebruikers op de hoogte te stellen als het veiligheidssysteem in de juiste stand staat. Als het veiligheidssysteem zich in de juiste stand bevindt, wordt er een driehoekje verlicht in het betreffende hokje.

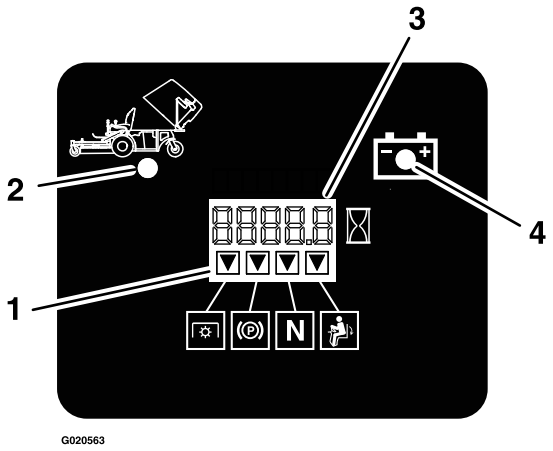

Figuur 17

1. De driehoekjes worden verlicht als het veiligheidssysteem zich in de juiste stand bevindt
2. Hopper omhoog
3. Uren/volt-display
4. Indicator lage spanning

Veiligheidssysteem testen

Onderhoudsinterval: Bij elk gebruik of dagelijks

Controleer de werking van het veiligheidssysteem telkens voordat u de machine in gebruik neemt. Als het veiligheidssysteem niet werkt zoals hieronder wordt beschreven, moet u het direct laten repareren door een erkende servicedealer.

1. Terwijl u op de bestuurdersstoel zit: schakel de parkeerrem in, zet de aftakashendel op aan, en zet de snelheidshendel in NEUTRAAL. Probeer de motor te starten; de motor mag nu niet gaan draaien.
2. Terwijl u op de bestuurdersstoel zit: schakel de parkeerrem in en zet de aftakashendel op uit. Zet de snelheidshendel uit de NEUTRAAL-stand. Probeer de motor te starten; de motor mag nu niet gaan draaien.
3. Terwijl u op de bestuurdersstoel zit: schakel de parkeerrem uit, zet de aftakashendel op uit en zet de snelheidshendel in de NEUTRAAL-stand. Probeer de motor te starten; de motor mag nu niet gaan draaien.
4. Terwijl u op de bestuurdersstoel zit: schakel de parkeerrem in, zet de aftakashendel op uit en zet de snelheidshendel in de NEUTRAAL-stand. Start nu de motor. Bij draaiende motor: schakel de parkeerrem uit, schakel de aftakashendel in, en sta op uit de bestuurdersstoel; de motor moet uitschakelen.
5. Terwijl u op de bestuurdersstoel zit: schakel de parkeerrem in, zet de aftakashendel op uit en zet de snelheidshendel in de NEUTRAAL-stand. Start de

motor. Beweeg de snelheidshendel naar voren; de motor moet afslaan.

Vooruit- en achteruitrijden

Met de gashendel regelt u de snelheid van de motor, oftewel het toerental (in omwentelingen per minuut). Zet de gashendel op SNEL om de beste prestaties te verkrijgen. Laat de motor tijdens het maaien altijd vol gas draaien.

⚠ VOORZICHTIG

Deze machine kan zeer snel ronddraaien. U kunt de controle over de machine verliezen. Dit kan leiden tot lichamelijk letsel en schade aan de machine.

- **Wees voorzichtig als u een bocht maakt.**
- **Verminder de snelheid van de machine voordat u een scherpe bocht maakt.**

Vooruitrijden

Opmerking: Om vooruit of achteruit te rijden, moet u in de stoel zitten en de remhendel vrijzetten voordat u de snelheidshendel kunt bewegen; anders zal de motor afslaan.

Om de machine te stoppen, duwt u de snelheidshendel naar de NEUTRAAL-stand.

1. Start de motor.
2. Zet de parkeerrem vrij; zie Parkeerrem vrijzetten (bladz. 18).
3. Om recht vooruit te rijden beweegt u de snelheidshendel naar voren.

   Opmerking: De machine rijdt sneller des te verder de snelheidshendel weg van de neutraalstand wordt bewogen.
4. Om naar links of naar rechts te draaien trekt u 1 van de stuurhendels naar achteren, naar neutraal, in de gewenste richting.
5. Om de machine te stoppen, duwt u de snelheidshendel terug naar de NEUTRAAL-stand.

Achteruitrijden

1. Om recht achteruit te rijden beweegt u beide stuurhendels evenveel achteruit.

   Om naar links of naar rechts te draaien vermindert u de druk op de stuurhendel in de gewenste richting.
2. Om de machine te stoppen, laat u de stuurhendels los zodat deze naar de NEUTRAAL-stand gaan.

De machine stoppen

1. Zet de snelheidshendel terug in de NEUTRAAL-stand, schakel de aftakashendel uit, en zet het contactsleuteltje op uit.
2. Stel de parkeerrem in werking als u de machine verlaat; zie Parkeerrem in werking stellen (bladz. 18).
3. Verwijder het sleuteltje uit het contact.

⚠ VOORZICHTIG

Kinderen of omstanders kunnen letsel oplopen als zij de machine verplaatsen of proberen te bedienen terwijl deze onbeheerd staat.

Verwijder altijd het sleuteltje uit het contact en stel de parkeerrem in werking wanneer u de machine onbeheerd achterlaat, ook al is het slechts voor een paar minuten.

Bestuurdersstoel ontgrendelen

Om de stoel te ontgrendelen verwijdert u de bout en de pen aan de linkerkant van de stoel (Figuur 18).

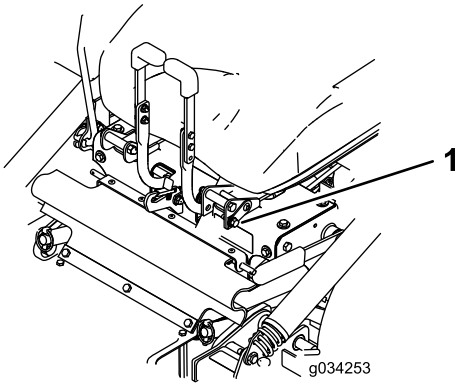

Figuur 18

1. Bout en pen

Maaidek heffen tot de onderhoudsstand

1. Schakel de motor uit, wacht totdat alle bewegende delen tot stilstand zijn gekomen en verwijder het contactsleuteltje. Stel de parkeerrem in werking.

   ⚠ WAARSCHUWING

   Het onjuist omhoog of omlaag zetten van het maaidek kan gevaar opleveren. Een vallend maaidek kan tot ernstig letsel of schade leiden.

   - **Zet het maaidek altijd omhoog of omlaag op een horizontaal en droog oppervlak, zonder obstakels.**
   - **Pak de handgreep van het maaidek en laat dit langzaam zakken.**
   - **Verzeker altijd dat het maaidek goed is ingeklikt in de hoge of lage stand.**

2. Maak de bouten los die aan de rubberen kap zijn bevestigd (Figuur 19).

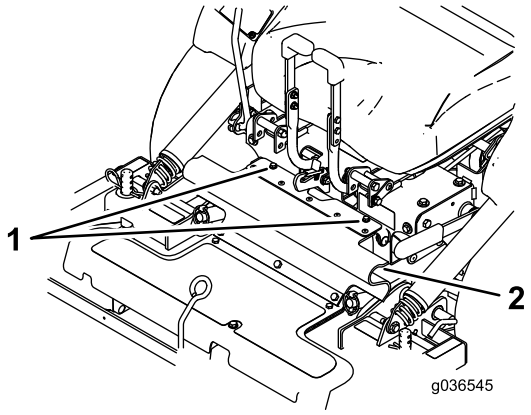

Figuur 19

1. Bouten
2. Rubberen kap

3. Beweeg de kap naar voren.
4. Maak de bouten los en verwijder de metalen afschermingen getoond in Figuur 20.

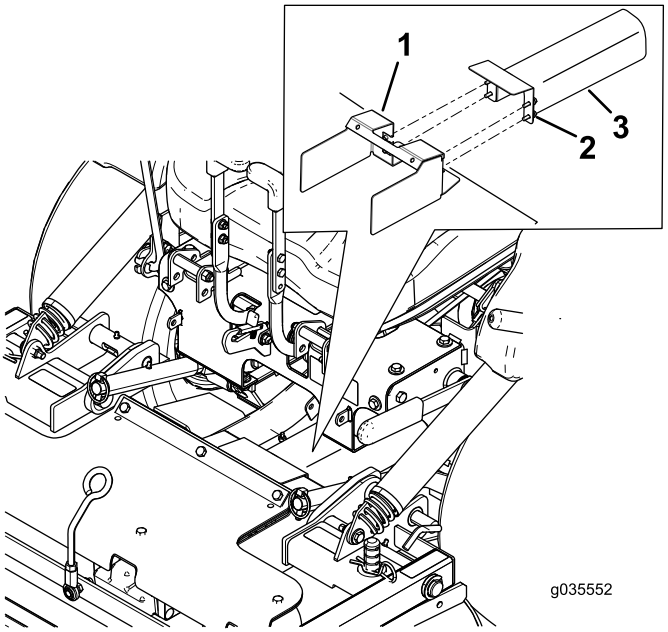

Figuur 20

1. Afscherming bevestigd aan het maaidek
2. Maak de bouten los
3. Metalen afschermingen

5. Maak de borgpennen van het maaidek los aan beide kanten (Figuur 21).

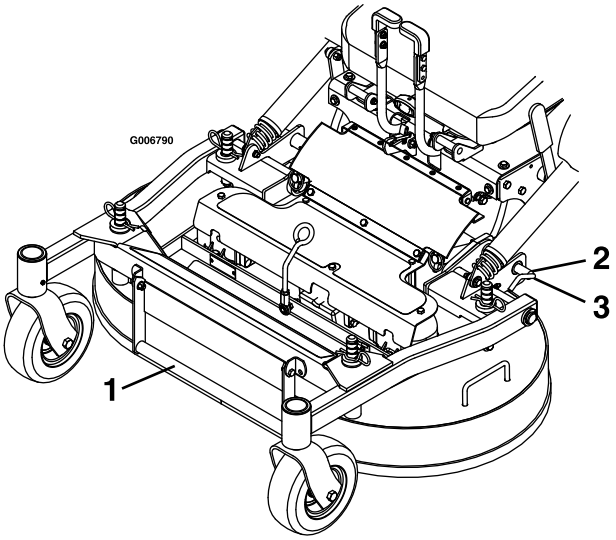

Figuur 21

1. Maaidekhandgreep
2. Draai de borgpen van het maaidek pen naar achteren en trek deze naar buiten om het te ontgrendelen.
3. Duw de borgpen van het maaidek naar binnen en draai deze naar voren om het te vergrendelen.

6. Til het maaidek omhoog met de handgreep en laat dit in de vergrendeling vallen (de vergrendeling bevindt zich middenvoor bij de stoel) (Figuur 22).

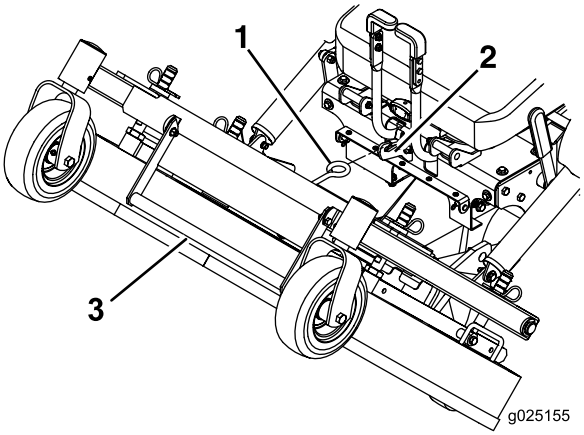

Figuur 22

1. Zet het maaidek in de geheven stand vast door de vergrendeling van het maaidek op de haak vast te zetten.
2. Haak
3. Maaidekhandgreep

⚠ WAARSCHUWING

Het inschakelen van de aftakas met het maaidek in de geheven stand kan leiden tot ernstig letsel of schade.

Zet het maaidek altijd naar beneden en vergrendel het in de bedrijfsstand voordat u de aftakas inschakelt.

Het maaidek naar beneden zetten in de bedrijfsstand

1. Hou de maaidekhandgreep goed vast, maak de maaidekvergrendeling los van de machine en laat het maaidek langzaam tot op de grond zakken (Figuur 22).
2. Monteer de metalen afschermingen en bouten zoals in Figuur 20.
3. Monteer de rubberen kap met de bouten (Figuur 19).
4. Duw de borgpennen van het maaidek naar binnen en draai ze naar voren om het maaidek goed vast te zetten in de onderste stand (Figuur 21).

⚠ WAARSCHUWING

Het gebruik van de maaier zonder dat de vergrendelpennen goed vast zitten kan leiden tot het onverwachts omhoog bewegen van het maaidek. Het onverwachts omhoog bewegen van het maaidek kan leiden tot ernstig letsel.

Gebruik de maaier alleen als de borgpennen goed vast zitten.

Instellen van de schotten van het Fill Reduction System (FRS)

Met het Fill Reduction System kunt u de hoeveelheid opgevangen maaisel regelen.

Voordelen: de hopper hoeft minder vaak te worden geleegd en voedingsstoffen gaan terug in de grond.

De volgende instellingen zijn mogelijk:

- Schotten open met standaard maaimessen: maximale opvang
- Schotten gesloten met standaard maaimessen: gedeeltelijk mulchen
- Schotten gesloten met mulchmessen: gemiddeld mulchen
- Mulckdop geplaatst met mulchmessen: volledig mulchen (vereist mulch-set)

1. Schakel de motor uit, wacht totdat alle bewegende delen tot stilstand zijn gekomen en verwijder het contactsleuteltje.
2. Stel de parkeerrem in werking.
3. Maak de bouten los die aan de rubberen kap zijn bevestigd (Figuur 23).
4. Beweeg de kap naar voren.

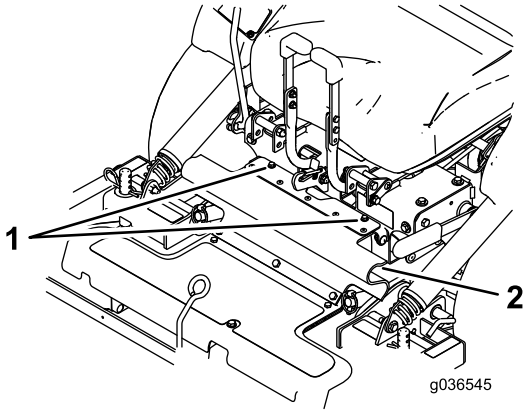

Figuur 23

1. Bouten
2. Rubberen kap

5. Maak de borgmoeren op de achterste draadeinden van de FRS schotten los.

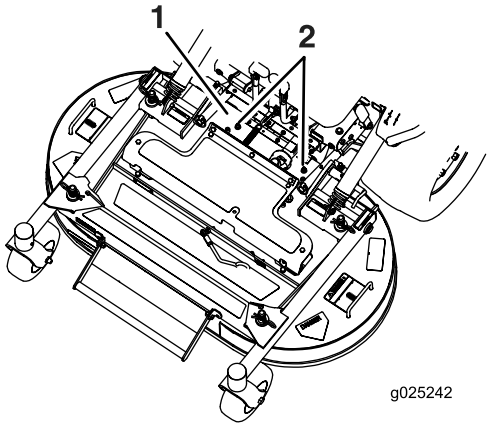

Figuur 24

1. Rubberen kap voor de zichtbaarheid verwijderd
2. Maak de borgmoeren los

6. Til het maaidek omhoog; zie Maaidek heffen tot de onderhoudsstand (bladz. 22).
7. Verwijder de bout en onderlegring aan de voorkant van elk FRS schot (Figuur 25).
8. Draai de schotten naar de gewenste stand en monteer de bout en onderlegring.

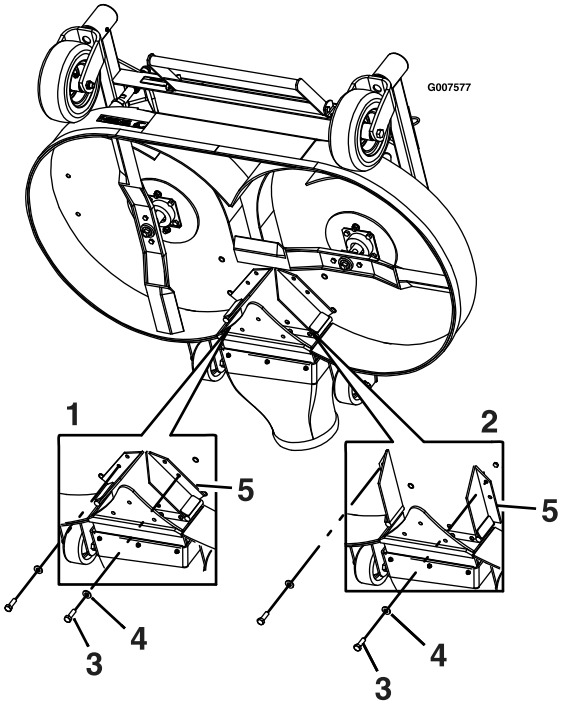

Figuur 25

1. Schotten in gesloten stand
2. Schotten in geopende stand
3. Bout
4. Ring
5. Schotten

9. Laat het maaidek zakken; zie Het maaidek naar beneden zetten in de bedrijfsstand (bladz. 24).
10. Zet de borgmoeren op de achterste draadeinden van de FRS schotten iets vast.

    Opmerking: De borgmoeren op de achterste draadeinden kunnen iets los blijven indien u verwacht de schotten vaak in te stellen.
11. Monteer de rubberen kap met de bevestigde bouten.

De maaihoogte instellen

De maaihoogte van het maaidek is instelbaar van 2,5 tot 10,2 cm, in stappen van 0,6 cm.

1. Zet de snelheidshendel in de NEUTRALE stand om de machine te stoppen.
2. Schakel de aftakas uit, schakel de parkeerrem in, stop de motor, en wacht totdat alle bewegende delen tot stilstand zijn gekomen.
3. Til het maaidek met de handgreep naar boven, zet de borgpennen op de gewenste maaihoogte. Herhaal aan de andere kant.

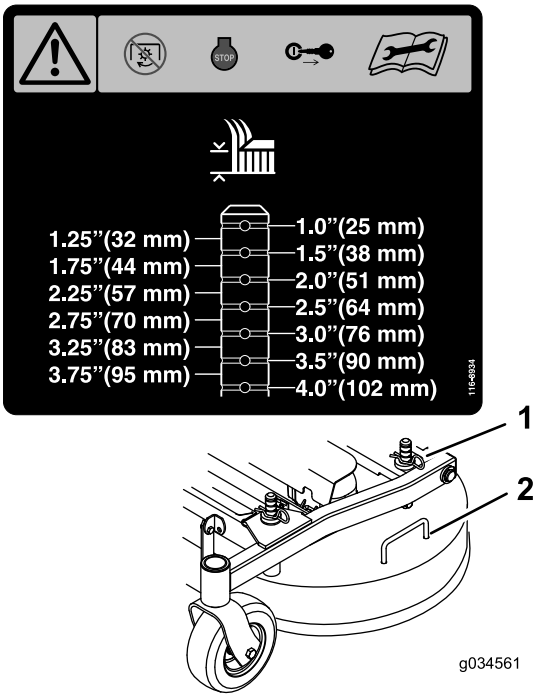

Figuur 26

1. Borgpen
2. Maaidekhandgreep

De hopper leegmaken

Een zoemer achter de bestuurder geeft aan dat de hopper vol is. Maak de hopper leeg als u de zoemer kunt horen, dit voorkomt verstopping van de ventilator of het maaidek.

1. Schakel de aftakas uit, zet de snelheidshendel op NEUTRAAL, schakel de parkeerrem in en verlaat de machine om de hopper te legen.
2. Zorg dat de machine op een droge, vlakke ondergrond staat.
3. Til het achterste luik op en laat dit op de bovenkant van de hopper rusten.
4. Til de hopper op met de handgrepen onderaan de voorkant en maak de hopper leeg.
5. Laat de hopper zakken en sluit het luik van de hopper.

Scherm van de hopper reinigen

Verwijder de scherm door het aan de handgrepen op te tillen(Figuur 27).

Trek het scherm naar achteren om het te verwijderen. Klop voorzichtig op het scherm om vervuiling te verwijderen.

Opmerking: Bij teveel vervuiling op het scherm kan de ventilator verstoppen.

Opmerking: Bij werkomstandigheden waarbij het scherm snel dichtslaat kan het voorste scherm gedraaid worden en

onder het primaire scherm worden gemonteerd zodat de lucht vrij uit de hopper kan stromen.

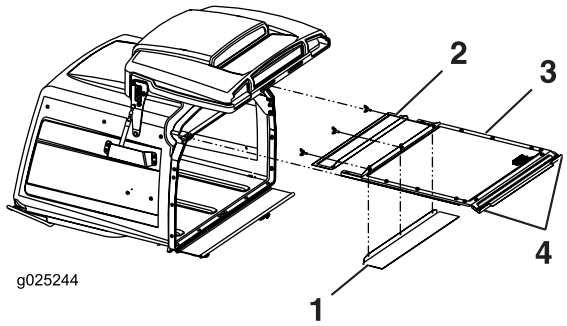

Figuur 27

1. Het voorste scherm kan gedraaid worden en worden opgeslagen bij werken onder natte omstandigheden
2. Voorste scherm
3. Primaire scherm
4. Handgrepen

De vrijgavehendels van de aandrijfwielen gebruiken

⚠ WAARSCHUWING

Handen kunnen klem raken in de draaiende onderdelen onder het maaidek. Dit kan tot ernstig letsel leiden.

Zet de motor af, verwijder het sleuteltje en laat alle bewegende delen tot stilstand komen voordat u de vrijgaveventielen van de aandrijfwielen aanraakt.

⚠ WAARSCHUWING

De aandrijfeenheden van de motor en de hydrauliek kunnen zeer heet worden. Een hete motor of hydraulische aandrijfeenheid aanraken kan ernstige brandwonden veroorzaken.

Laat de motor en de hydraulische aandrijfeenheden volledig afkoelen voordat u de vrijgaveventielen van de aandrijfwielen aanraakt.

De vrijgaveventielen van de aandrijfwielen bevinden zich bij de linkerbovenhoek van de hydropompen.

1. Zet de snelheidshendel in de NEUTRAAL-stand om de machine te stoppen.
2. Schakel de aftakas uit, schakel de parkeerrem in, stop de motor, en wacht totdat alle bewegende delen tot stilstand zijn gekomen.
3. Ontgrendel de stoel en kantel deze omhoog om de pompen te bereiken. Zie Bestuurdersstoel ontgrendelen (bladz. 22).
4. Draai beide vrijgaveventielen 1 slag linksom om het aandrijfsysteem vrij te zetten (Figuur 28). Hierdoor kan de hydraulische vloeistof langs de pomp worden geleid zodat de wielen kunnen draaien.
5. Zet de parkeerrem vrij voordat u de machine gaat duwen.

   Opmerking: U mag de machine nooit slepen.
6. Draai de ventielen rechtsom om de machine weer te gebruiken.

   Opmerking: Draai de ventielen niet te hard vast.

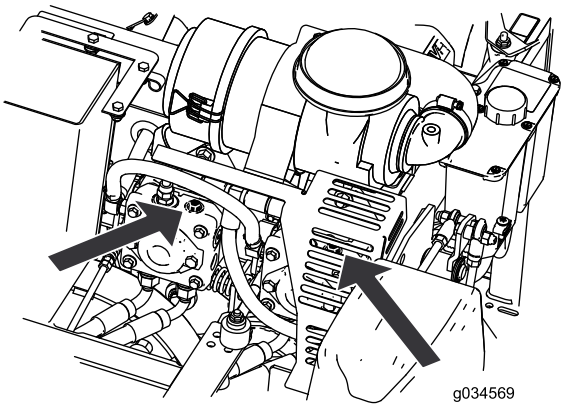

Figuur 28

De machine transporteren

Gebruik een aanhanger of vrachtwagen voor zwaar vervoer om de machine te transporteren. Zorg ervoor dat de aanhanger of vrachtwagen is voorzien van alle benodigde remmen, verlichting en aanduidingen die wettelijk vereist zijn. Lees aandachtig alle veiligheidsinstructies. Met behulp van deze informatie kunt u letsel van uw gezinsleden, omstanders, dieren en uzelf voorkomen.

⚠ WAARSCHUWING

Rijden op de weg zonder richtingaanwijzers, verlichting, reflectoren of een bord met de aanduiding 'Langzaam rijdend voertuig' is gevaarlijk en kan leiden tot ongelukken die lichamelijk letsel veroorzaken.

Rijd niet met de machine op de openbare weg.

1. Als u een aanhanger gebruikt, bevestig deze dan aan het sleepvoertuig en sluit de veiligheidskettingen aan.
2. Sluit indien van toepassing de remmen van de aanhanger aan.
3. Laad de machine op de aanhanger of de vrachtwagen.
4. Zet de motor af, verwijder het sleuteltje, stel de rem in werking en sluit de brandstofklep.

5. Zet de machine goed vast op de aanhanger of vrachtwagen met sjorbanden, kettingen, kabels, of touwen die vanaf de machine naar buiten en naar beneden lopen.

De machine inladen

Wees extra voorzichtig als u machine inlaadt op een aanhanger of een vrachtwagen of de machine uitlaadt. Gebruik voor deze procedure een hellingbaan die breder is dan de machine.

Belangrijk: Als er geen brede oprijplaat beschikbaar is, gebruik dan voldoende smalle oprijplaten om een brede oprijplaat te vormen.

Zorg dat de oprijplaat zo lang is dat de hellingshoek niet groter is dan 15 graden. Een steilere hoek kan ertoe leiden dat onderdelen van de maaier blijven haken als de machine van de oprijplaat naar de aanhanger of de vrachtwagen rolt. Steilere hoeken kunnen ook tot gevolg hebben dat de machine achterover kantelt of dat u de controle verliest. Als u de machine inlaadt op of in de buurt van een helling, moet u de aanhanger of vrachtwagen zo plaatsen dat deze lager op de helling staat en de oprijplaat hoger op de helling. Hierdoor wordt de hoek die de oprijplaat maakt zo klein mogelijk.

Belangrijk: Probeer de machine niet op oprijplaat te draaien, u kunt er de beheersing over verliezen en van de oprijplaat af rijden.

⚠ WAARSCHUWING

Als een machine wordt geladen op een aanhanger of een vrachtwagen, wordt de kans vergroot dat de machine kantelt. Dit kan ernstig lichamelijk letsel of de dood veroorzaken.

- **Ga zeer voorzichtig te werk als u een machine gebruikt op een oprijplaat.**
- **Gebruik één oprijplaat die de volle breedte van de machine beslaat. Gebruik geen afzonderlijke hellingbanen voor elke kant van de machine.**
- **Als er geen brede oprijplaat beschikbaar is, gebruik dan voldoende smalle oprijplaten om een brede oprijplaat te vormen.**
- **Zorg ervoor dat de hoek tussen de hellingbaan en de grond of tussen de hellingbaan en de aanhanger of vrachtwagen niet groter is dan 15 graden.**
- **U mag niet abrupt versnellen of vertragen als u met de machine op een oprijplaat rijdt, omdat de machine dan kan kantelen of u de controle over de machine kunt verliezen.**

Tips voor bediening en gebruik

Gebruik van de snel-stand van de gashendel

Voor een optimaal maairesultaat en een maximale luchtcirculatie moet u de gashendel op SNEL zetten. Om het gras goed af te maaien is lucht nodig; zet de maaihoogte dus niet te laag en zorg ervoor dat het maaidek niet helemaal door ongemaaid gras is omgeven. Probeer altijd één zijkant van de machine vrij van ongemaaid gras te houden, zodat lucht kan worden aangezogen.

Wanneer u een gazon voor de eerste keer maait

Laat het gras iets langer dan normaal, om te voorkomen dat oneffenheden in het gras volledig worden weggemaaid. In het algemeen kan het best de voorheen gebruikte maaihoogte worden gekozen. Als u gras van meer dan 15 cm lang gaat maaien, kunt u het best in twee keer maaien om een goed maairesultaat te verkrijgen.

Eén derde van de lengte van het gras afmaaien

Aanbevolen wordt niet meer dan ongeveer één derde van de lengte van het gras af te maaien. Meer afmaaien wordt afgeraden, tenzij het gras dun is, of in de late herfst, wanneer het gras langzamer groeit.

Maairichting afwisselen

Maai afwisselend in verschillende richtingen, zodat het gras rechtop blijft staan. Dit zorgt ook voor een betere verspreiding van het maaisel, wat de vertering en bemesting ten goede komt.

Maaien met de juiste tussenpoos

Het tempo waarmee het gras groeit, varieert per jaargetijde. Om dezelfde maaihoogte te behouden, moet u in het vroege voorjaar vaker maaien. Als de groeisnelheid in de zomer afneemt, maait u minder vaak. Als u langere tijd niet hebt kunnen maaien, maait u eerst op een hoge maaihoogte. Maai 2 dagen later op een lagere maaihoogte.

Een lagere maaisnelheid gebruiken

Om de maairesultaten te verbeteren, moet u in bepaalde omstandigheden bij een lagere rijsnelheid maaien.

Gras niet te kort afmaaien

Wanneer u op oneffenheden maait, moet u de maaihoogte hoger zettem om een golvend gazon te voorkomen.

Stoppen

Als u de machine tijdens het maaien moet stoppen, kan er een kluit maaisel op uw gazon achterblijven. Om dit te voorkomen kunt u naar een reeds gemaaid oppervlak gaan met de messen ingeschakeld, of u kunt het maaidek uitschakelen terwijl u vooruitgaat.

Onderkant van het maaidek schoonhouden

Verwijder na elk gebruik maaisel en vuil van de onderkant van het maaidek. Als zich gras en vuil in het maaidek verzamelt, leidt dat uiteindelijk tot een onbevredigend maairesultaat.

Onderhoud van de maaimessen

Zorg gedurende het hele maaiseizoen voor een scherp maaimes. Een scherp mes snijdt het gras goed af zonder het te scheuren of te kwetsen. Door scheuren en kwetsen wordt het gras bruin aan de randen, waardoor het langzamer groeit en gevoeliger is voor ziekten. Controleer na elk gebruik of de maaimessen scherp zijn en of ze versleten of beschadigd zijn. Vijl regelmatig kerven en inkepingen weg en slijp de messen indien dit nodig is. Als een mes beschadigd of versleten is, moet u dit onmiddellijk vervangen door een origineel Toro-mes.

Onderhoud

Aanbevolen onderhoudsschema

Onderhoudsinterval	Onderhoudsprocedure
Na de eerste 50 bedrijfsuren	• Ververs de olie in alle 3 tandwielkastbehuizingen. Voeg naar behoefte olie toe, tot de aftapplug bereikt is.
Na de eerste 100 bedrijfsuren	• Het koppel van de wielmoeren controleren. • Het koppel van de wielnaafmoeren controleren. • Controleer de afstelling van de parkeerrem. • Vervang het hydraulische filter en de hydraulische vloeistof in het reservoir, onafhankelijk van de gebruikte vloeistof.
Bij elk gebruik of dagelijks	• Het veiligheidssysteem controleren. • Smeer de naven van de zwenkwielen voor met vet. • Oliepeil controleren. • Reinig het motorscherm en de oliekoeler. • Maak de hydraulische pompen schoon. • De maaimessen controleren. • Reinig het maaidek. • Verwijderen van vervuiling van de machine.
Om de 40 bedrijfsuren	• Smeer de aandrijfas met vet. • Controleer de bandenspanning. • Alle riemen op slijtage en scheurtjes controleren. • Het peil van de hydraulische vloeistof controleren.
Om de 100 bedrijfsuren	• Smeer het scharnierpunt van het maaidek met vet. • Smeer de duwbuizen van het maaidek met vet. • Ververs de olie in alle 3 tandwielkastbehuizingen. Voeg naar behoefte olie toe, tot de aftapplug bereikt is. • Motorolie verversen (dit moet vaker gebeuren als de machine wordt gebruikt in stoffige of vuile omstandigheden). • Motoroliekoeler reinigen. • Koelribben en uitlaatringen controleren en reinigen.
Om de 150 bedrijfsuren	• Controleer het voorfilter en scherm van de luchtinlaat.
Om de 160 bedrijfsuren	• Smeer het scharnierppunt van de remhendel. • Smeer de bussen van de remstangen. • Smeer de uiteinden van de stuurkoppelingstang.
Om de 200 bedrijfsuren	• Motoroliefilter vervangen. • Brandstoffilter vervangen (dit moet vaker gebeuren als de machine wordt gebruikt in stoffige of vuile omstandigheden).
Om de 250 bedrijfsuren	• Vervang het voorfilter en controleer het veiligheidsluchtfilter. (Vaker in stoffige, vuile omstandigheden). • Vervang het hydraulische filter en de hydraulische vloeistof in het reservoir bij gebruik van Mobil ® 1 olie (vaker bij vuile of stoffige omstandigheden).
Om de 500 bedrijfsuren	• Vervang het veiligheidsfilter. • Controleer de bougie en stel de elektrodenafstand in. • Het koppel van de wielmoeren controleren. • Het koppel van de wielnaafmoeren controleren. • Instellen van de zwenklagers van de zwenkwielen. • Controleer de afstelling van de parkeerrem. • Vervang het hydraulische filter en de hydraulische vloeistof in het reservoir bij gebruik van Toro® HYPR-OIL™ 500 hydraulische vloeistof (vaker bij vuile of stoffige omstandigheden).
Maandelijks	• Controleer de accu.

Onderhoudsinterval	Onderhoudsprocedure
Jaarlijks	• Smeer de zwenkpunten van de zwenkwielen voor met vet. • Smeer de naaf van het zwenkwiel achter met vet. • Smeer de arm van de riemspanpoelie van de pomp. • Smeer de spanner van de aandrijfriem van de aftakas met vet. (dit moet vaker gebeuren als de machine wordt gebruikt in stoffige of vuile omstandigheden). • Smeer het zwenkpunt van het zwenkwiel achter met vet. (dit moet vaker gebeuren als de machine wordt gebruikt in stoffige of vuile omstandigheden). • Zwenkwielnaven smeren.
Jaarlijks of vóór stalling	• Werk beschadigde oppervlakken bij. • Controleer alle bovenstaande onderhoudsprocedures voordat u de machine opslaat.

Belangrijk: **Zie de gebruikershandleiding van de motor voor verdere onderhoudsprocedures.**

⚠ VOORZICHTIG

Als u het sleuteltje in het contact laat, bestaat de kans dat iemand de motor per ongeluk start waardoor u of andere omstanders ernstig letsel kunnen oplopen.

Verwijder het sleuteltje uit het contact voordat u onderhoudswerkzaamheden uitvoert aan de machine.

Smering

Machine smeren

De machine smeren

Onderhoudsinterval: Bij elk gebruik of dagelijks—Smeer de naven van de zwenkwielen voor met vet.

Om de 40 bedrijfsuren—Smeer de aandrijfas met vet.

Om de 100 bedrijfsuren—Smeer het scharnierpunt van het maaidek met vet.

Om de 100 bedrijfsuren—Smeer de duwbuizen van het maaidek met vet.

Jaarlijks—Smeer de zwenkpunten van de zwenkwielen voor met vet.

Jaarlijks—Smeer de naaf van het zwenkwiel achter met vet.

Jaarlijks—Smeer de arm van de riemspanpoelie van de pomp.

Jaarlijks—Smeer de spanner van de aandrijfriem van de aftakas met vet. (dit moet vaker gebeuren als de machine wordt gebruikt in stoffige of vuile omstandigheden).

Jaarlijks—Smeer het zwenkpunt van het zwenkwiel achter met vet. (dit moet vaker gebeuren als de machine wordt gebruikt in stoffige of vuile omstandigheden).

De machine moet vaker worden gesmeerd bij gebruik in zeer stoffige of zanderige omstandigheden.

Type vet: nr. 2 vet op lithium- of molybdeenbasis

1. Schakel de aftakas uit, stop de machine, zet de motor uit, verwijder het contactsleuteltje en wacht totdat alle bewegende onderdelen tot stilstand zijn gekomen voordat u de bestuurderspositie verlaat.
2. Reinig de smeernippels met een doek. Indien nodig verf van de voorkant van de nippel(s) afkrabben.
3. Zet een smeerpistool op de nippel. Spuit vet in de nippels totdat er nieuw vet bij de lagers naar buiten komt.
4. Overtollig vet wegvegen.

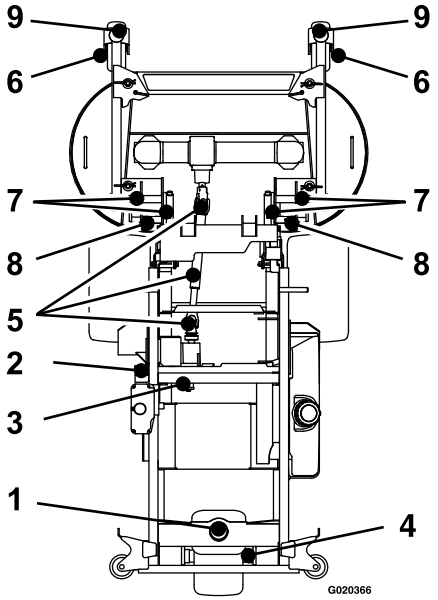

Figuur 29

1. Zwenkpunt van het zwenkwiel achter - 1 x per jaar smeren met vet
2. Spanner van de aandrijfriem van de aftakas - 1 x per jaar smeren met vet
3. Spanner van de aandrijfriem van de pomp - 1 x per jaar smeren met vet
4. Naaf van het zwenkwiel achter - 1 x per jaar smeren met vet
5. Aandrijfas - elke 40 uur smeren met vet
6. Naven van de zwenkwielen voor - elke 8 uur smeren met vet
7. Scharnierpunt van het maaidek - elke 100 uur smeren met vet
8. Duwbuizen - elke 100 uur smeren met vet
9. Zwenkpunten van de zwenkwielen voor - 1 x per jaar smeren met vet

Smeer de spanner van de aandrijfriem van de pomp

1. Zet de hopper omhoog (Figuur 30).

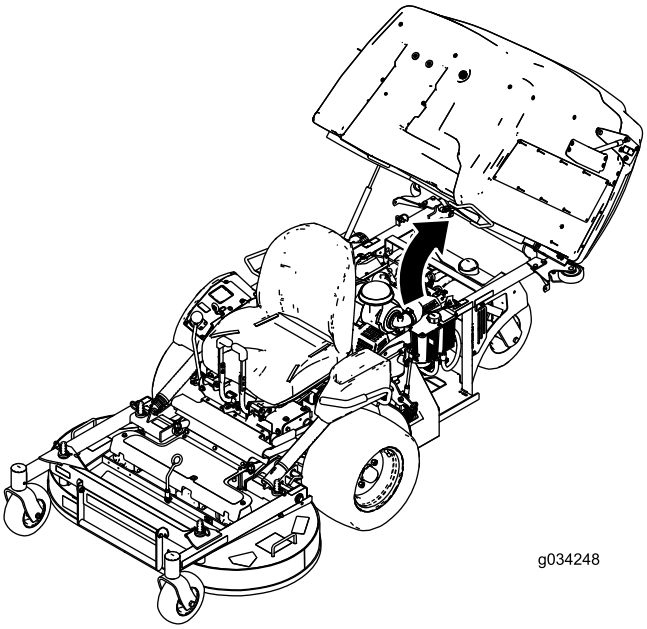

Figuur 30

2. Maak de bevestigingsbout van het luchtfilter los.
3. Maak de slangklem los en verwijder het luchtfilter (Figuur 31).

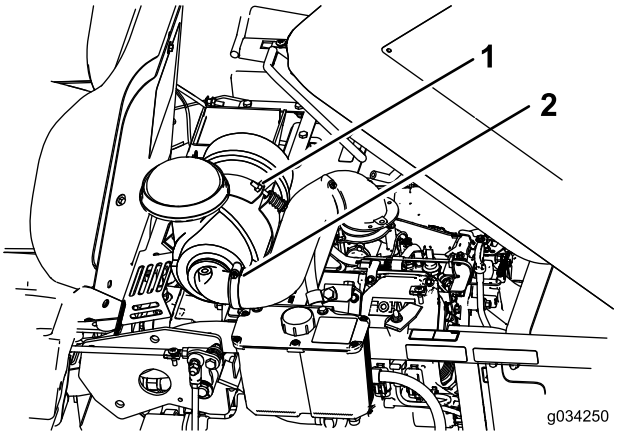

Figuur 31

1. Bout
2. Klem

4. Verwijder de bouten en de plaat onder het luchtfilter.

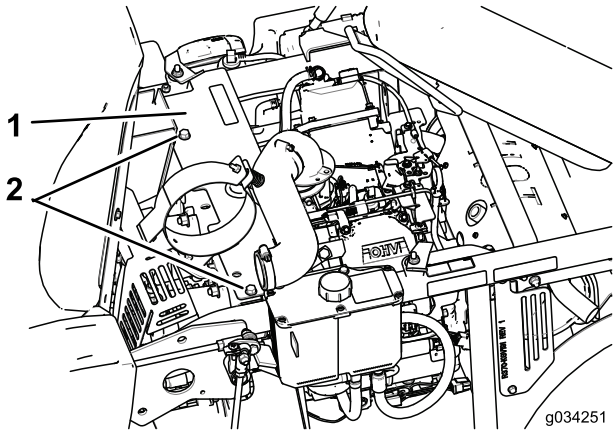

Figuur 32

1. Plaat 2. Bouten

5. Smeer de spanner van de aandrijfriem van de pomp (Figuur 29).
6. Monteer de plaat en het luchtfilter.

Smeer de naaf van het zwenkwiel achter

Onderhoudsinterval: Jaarlijks

1. Zet de motor af, wacht tot alle bewegende delen tot stilstand zijn gekomen en verwijder het contactsleuteltje. Stel de parkeerrem in werking.

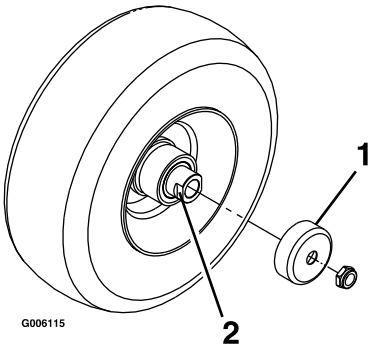

Figuur 33

1. Afdichtinghouder 2. Afstandsmoer

2. Hef de voorkant van de machine op en plaats deze op kriksteunen.
3. Verwijder het zwenkwiel uit de zwenkwielvorken.
4. Verwijder de afdichtinghouders uit de wielnaaf.
5. Verwijder 1 van de afstandsmoeren uit de as van het zwenkwiel.

   Opmerking: Controleer of er afdichtkit is aangebracht tussen de afstandsmoeren en de as. Verwijder de as (terwijl de andere afstandsmoer er nog aan bevestigd is) van de wielconstructie.
6. Wrik de afdichtingen los en inspecteer de lagers op slijtage of beschadigingen en vervang deze indien nodig.
7. Verpak de lagers met smeervet voor algemene doeleinden.
8. Plaats 1 lager en 1 nieuwe afdichting in het wiel.

   Opmerking: De afdichtingen moeten worden vervangen.
9. Als beide afstandsmoeren van de as zijn verwijderd (of afgebroken), breng dan afdichtkit aan op 1 van de afstandsmoeren en draai deze op de as met de afgeplatte kanten aan de buitenzijde.

   Opmerking: Draai de afstandsmoer niet volledig tot het einde van de as. Laat een afstand van ongeveer 3 mm vrij tussen het buitenste oppervlak van de afstandsmoer en het einde van de as binnen de moer.
10. Plaats de as met de moer in het wiel aan de zijde van het wiel met de nieuwe afdichting en het nieuwe lager.
11. Laat het open uiteinde van het wiel omhoog wijzen en vul het gebied rond de as aan de binnenzijde van het wiel met smeervet voor algemene doeleinden.
12. Plaats het tweede lager en een nieuwe afdichting in het wiel.
13. Breng een afdichtkit aan op de tweede afstandsmoer en draai deze op de as met de afgeplatte kanten aan de buitenzijde.
14. Draai de moer aan met een torsie van 8 tot 9 N·m, draai de moer los en draai deze opnieuw vast met een torsie van 2 tot 3 N·m.

    Opmerking: Zorg ervoor dat de as niet buiten de moeren steekt.
15. Plaats de afdichtinghouders op de wielnaaf en steek het wiel in de zwenkwielvork. Monteer de zwenkwielbout en draai de moer volledig vast.

Belangrijk: Controleer de afstelling van het lager regelmatig om schade aan de afdichting en het lager te voorkomen. Draai het zwenkwiel rond. Het wiel mag niet vrij ronddraaien (meer dan 1 of 2 omwentelingen) of zijspeling hebben. Als het wiel blijft doordraaien, moet u de torsie van de afstandsmoer afstellen totdat het wiel lichte weerstand.ondervindt. Breng afdichtingskit aan.

Smeer het scharnierppunt van de remhendel

Onderhoudsinterval: Om de 160 bedrijfsuren

1. Zet de motor uit, wacht tot alle bewegende delen tot stilstand zijn gekomen, verwijder de contactsleutel en stel de parkeerrem in werking.
2. Smeer de bronzen bussen van het scharnierpunt van de remhendel met een spuitbus smeermiddel of met een lichte olie (Figuur 34).

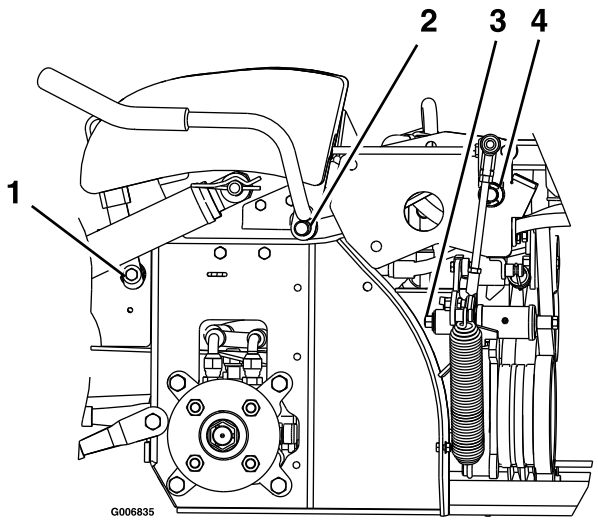

Figuur 34
Linkerkant getoond

1. Scharnierpunt van de remhendel
2. Scharnierpunt van de aftakashendel
3. Scharnierpunt van de veerarm
4. Scharnierpunt van de vergrendeling

Smeer de bussen van de remstangen

Onderhoudsinterval: Om de 160 bedrijfsuren

1. Zet de motor uit, wacht tot alle bewegende delen tot stilstand zijn gekomen, verwijder de contactsleutel en stel de parkeerrem in werking.
2. Ontgrendel de stoel en kantel deze omhoog. Zie Bestuurdersstoel ontgrendelen (bladz. 22).
3. Smeer de bronzen bussen aan elk uiteinde van de remstang met een spuitbus smeermiddel of met een lichte olie (de bussen bevinden zich aan de binnekant van de flenslagers).

Smeer de uiteinden van de stuurkoppelingstang

Onderhoudsinterval: Om de 160 bedrijfsuren

1. Zet de motor uit, wacht tot alle bewegende delen tot stilstand zijn gekomen, verwijder de contactsleutel en stel de parkeerrem in werking.
2. Ontgrendel de stoel en kantel deze omhoog. Zie Bestuurdersstoel ontgrendelen (bladz. 22).
3. Smeer elk uiteinde van de stuurkoppelingstangen met een spuitbus smeermiddel of met een lichte olie.

Ververseen van de olie van de tandwielkast

Onderhoudsinterval: Na de eerste 50 bedrijfsuren—Ververs de olie in alle 3 tandwielkastbehuizingen. Voeg naar behoefte olie toe, tot de aftapplug bereikt is.

Om de 100 bedrijfsuren—Ververs de olie in alle 3 tandwielkastbehuizingen. Voeg naar behoefte olie toe, tot de aftapplug bereikt is.

1. Plaats de machine op een horizontaal oppervlak.
2. Zet de motor uit, wacht tot alle bewegende delen tot stilstand zijn gekomen, verwijder de contactsleutel en stel de parkeerrem in werking.
3. Verwijder de tandwielkast en aandrijfas van het maaidek. Bewaar de bevestigingsmiddelen voor hergebruik.
4. Verwijder de grote aftapplug aan de voorkant van elk van de drie delen van de tandwielkast en tap de olie af (Figuur 35).

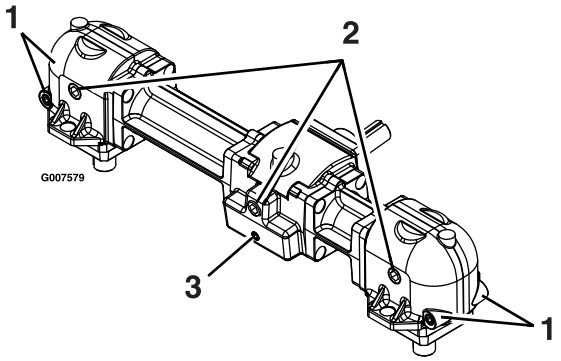

Figuur 35

1. Kleine magnetische pluggen (voor en achter)
2. Grote olieaftap/vulplug
3. Kleine magnetische plug (alleen voor)

5. Verwijder de kleine magnetische pluggen en verwijder materiaal dat op de pluggen opgebouwd is.
6. Breng Teflon® afdichtingsmiddel aan op alle kleine magnetische pluggen en monteer ze in de tandwielkast.
7. Monteer de tandwielkast en aandrijfas op het maaidek.
8. Vul de tandwielkast met Mobil® SHC (synthetisch) 75W-90 tandwielkastolie tot deze de aftap/vulplug bereikt.

   Opmerking: Alle drie delen van de tandwielkast moeten afzonderlijk worden gevuld.

   Opmerking: Bij het vullen van de tandwielkast met olie moet het maaidek op een vlakke ondergrond staan. Vul de tandwielkast niet als het maaidek omhoog staat, in de onderhoudsstand.
9. Breng Teflon® afdichtingsmiddel aan op de drie grote oliepluggen en monteer ze in de tandwielkast.

Onderhoud motor

⚠ WAARSCHUWING

Contact met hete oppervlakken kan lichamelijk letsel veroorzaken.

Houd kleding, gezicht, handen, voeten en andere lichaamsdelen uit de buurt van de geluiddemper en andere hete oppervlakken.

Onderhoud van het luchtfilter

Onderhoudsinterval: Om de 150 bedrijfsuren

Om de 250 bedrijfsuren/Jaarlijks (houd hierbij de kortste periode aan)—Vervang het voorfilter en controleer het veiligheidsluchtfilter. (Vaker in stoffige, vuile omstandigheden).

Om de 500 bedrijfsuren—Vervang het veiligheidsfilter.

Opmerking: U moet de filters vaker controleren als de machine wordt gebruikt in buitengewoon stoffige of zanderige omstandigheden.

Filters verwijderen

1. Zet de snelheidshendel in de NEUTRALE stand om de machine te stoppen.
2. Schakel de aftakas uit, schakel de parkeerrem in, stop de motor, en wacht totdat alle bewegende delen tot stilstand zijn gekomen.
3. Om bij de onderste sluiting te kunnen komen, moet u de bout verwijderen, de klem openen en het luchtfilter optillen (Figuur 36).

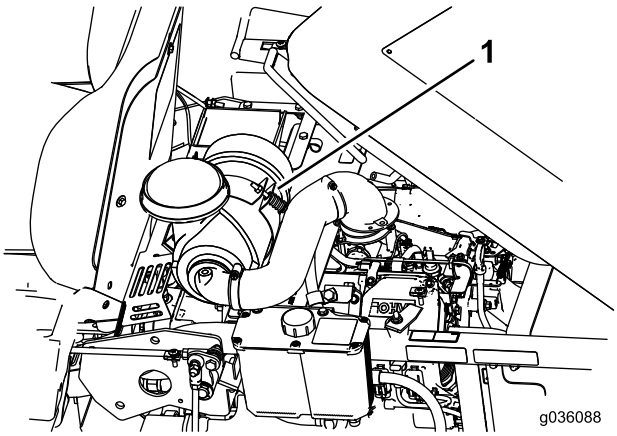

Figuur 36

1. Bout en klem

4. Maak de sluitingen op het luchtfilter los en trek het luchtfilterdeksel van de luchtfilterbehuizing (Figuur 37).
5. Reinig de binnenkant van het luchtfilterdeksel met perslucht.
6. Schuif het voorfilter voorzichtig uit de luchtfilterbehuizing (Figuur 37).

Opmerking: Zorg ervoor dat u niet met het filter tegen de zijkant van de luchtfilterbehuizing stoot.

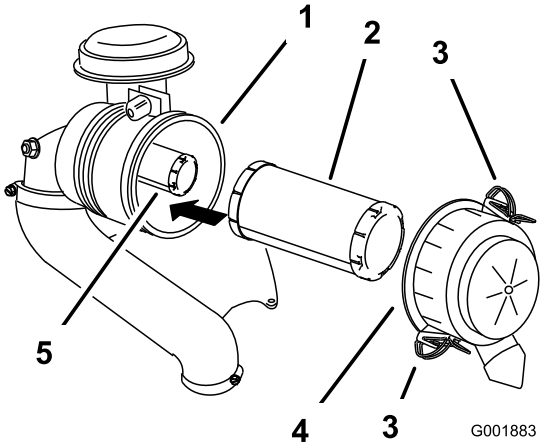

Figuur 37

1. Luchtfilterbehuizing
2. Voorfilter
3. Vergrendeling
4. Luchtfilterdeksel
5. Veiligheidsfilter

7. Verwijder het veiligheidsfilter uitsluitend als u dit wilt vervangen.

   Belangrijk: Probeer het veiligheidsfilter niet te reinigen. Als het veiligheidsfilter vuil is, betekent dit dat het voorfilter is beschadigd. Vervang beide filters.

8. Inspecteer het filterelement op beschadiging door een felle lichtbron op de buitenkant van het filter te richten en er doorheen te kijken. Gaten in het filter zijn herkenbaar als lichte plekken. Als het filter is beschadigd, moet u dit weggooien.

Onderhoud van het voorfilter

- Als het voorfilter vuil, verbogen of beschadigd is, moet u het vervangen.
- U mag het voorfilter niet reinigen.

Onderhoud van het veiligheidsfilter

U mag het veiligheidsfilter niet reinigen, alleen vervangen.

Belangrijk: Probeer nooit een veiligheidsfilter te reinigen. Als het veiligheidsfilter vuil is, betekent dit dat het voorfilter is beschadigd. Vervang beide filters.

Filters monteren

Belangrijk: U mag de motor nooit laten lopen zonder dat beide luchtfilters zijn gemonteerd, omdat anders de motor schade kan oplopen.

1. Als u nieuwe filters monteert, moet u elk filter controleren op transportschade. Een beschadigd filter mag niet worden gebruikt.

2. Als het binnenste filter vervangen wordt, schuif het dan voorzichtig in de filterbehuizing (Figuur 37).
3. Schuif het voorfilter voorzichtig over het binnenste filter (Figuur 37).

   Opmerking: Zorg ervoor dat het voorfilter volledig op zijn plaats zit door op de buitenrand te duwen tijdens de montage.

   Belangrijk: Druk niet op het zachte midden van het filter.
4. Monteer het luchtfilterdeksel en vergrendel dit (Figuur 37).
5. Monteer het luchtfilter in de klem en bevestig het met de bout die u eerder hebt verwijderd (Figuur 36).

Motorolie verversen

Olie: detergent-olie (API service class SJ of hoger)

Olie-inhoud: met vervanging van filter, 1,8 l; zonder vervanging van filter, 1,6 l.

Viscositeit: zie onderstaande tabel.

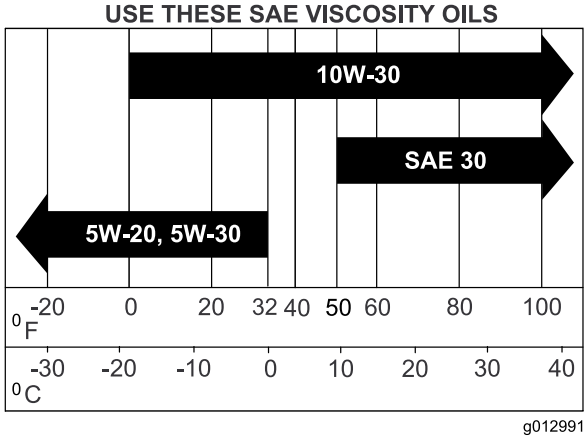

Figuur 38

Het motoroliepeil controleren

Onderhoudsinterval: Bij elk gebruik of dagelijks

Opmerking: Controleer het oliepeil als de motor koud is.

⚠ WAARSCHUWING

Contact met hete oppervlakken kan lichamelijk letsel veroorzaken.

Houd handen, voeten, gezicht, kleding en andere lichaamsdelen uit de buurt van de geluiddemper en andere hete oppervlakken.

Belangrijk: Het carter nooit overvullen met olie. Hierdoor kan de motor beschadigd raken. Laat de motor nooit lopen als de olie lager staat dan de onderste markering, omdat de motor daardoor beschadigd kan raken.

1. Zet de snelheidshendel in de NEUTRAAL-stand om de machine te stoppen.
2. Schakel de aftakas uit, schakel de parkeerrem in, stop de motor, en wacht totdat alle bewegende delen tot stilstand zijn gekomen.
3. Laat de motor afkoelen.
4. Hef de hopper op
5. Maak de omgeving van de peilstok schoon (Figuur 39).
6. Verwijder de peilstok en veeg de olie er af.
7. Plaats de peilstok en duw deze volledig in de peilstokbuis.
8. Verwijder de peilstok en controleer het oliepeil.
9. Als het oliepeil laag is, maak de omgeving van de olievuldop dan schoon, verwijder de dop en voeg olie toe tot het **Vol** merkteken op de peilstok bereikt is (Figuur 39). Niet te vol vullen.

   Belangrijk: Laat de motor niet draaien met het oliepeil onder het Laag of Toevoegen merkteken op de peilstok, of boven het Vol merkteken.

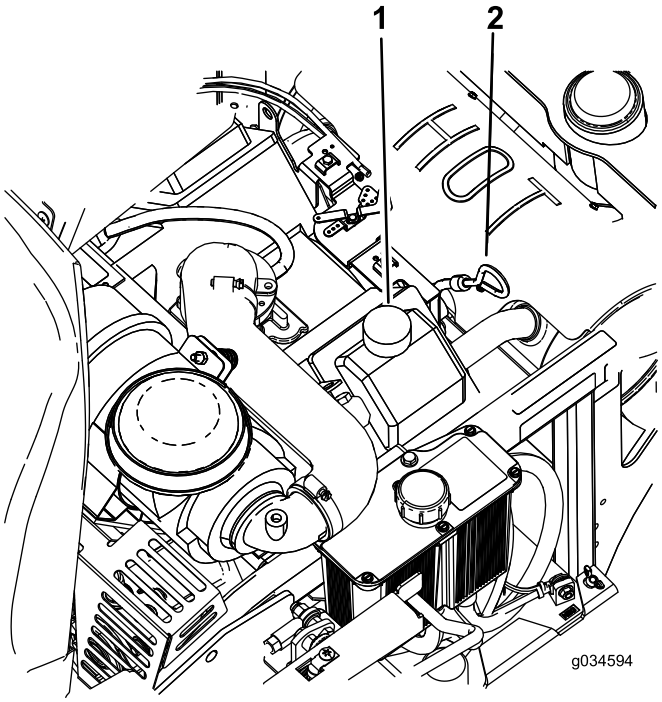

Figuur 39

1. Olievuldop
2. Oliepeilstok

Motorolie verversen

Onderhoudsinterval: Om de 100 bedrijfsuren (dit moet vaker gebeuren als de machine wordt gebruikt in stoffige of vuile omstandigheden).

Opmerking: Geef de afgewerkte olie af bij een inzamelcentrum.

1. Parkeer de machine zo, dat de achterkant iets lager is dan de voorkant om ervoor te zorgen dat alle olie volledig kan worden afgetapt.
2. Zet de snelheidshendel in de NEUTRALE stand om de machine te stoppen.
3. Schakel de aftakas uit, schakel de parkeerrem in, stop de motor, en wacht totdat alle bewegende delen tot stilstand zijn gekomen.

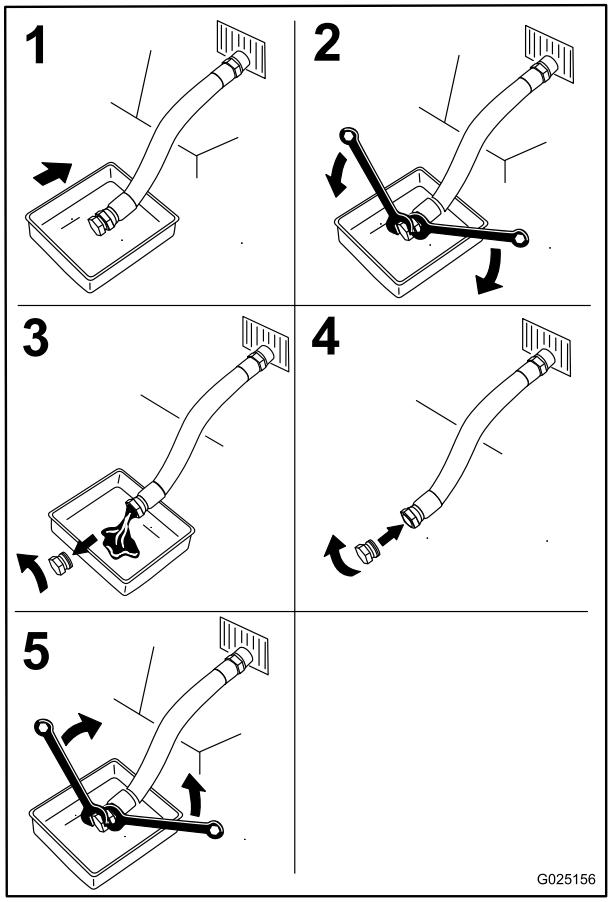

Figuur 40

4. Giet langzaam ongeveer 80 % van de gespecificeerde olie in de vulbuis en voeg langzaam de rest van de olie toe tot het peil de markering **Vol** bereikt (Figuur 39).
5. Start de motor en rijd naar een vlak gebied. Controleer het oliepeil opnieuw (Figuur 39).
6. Indien nodig, voeg dan olie toe tot het Vol merkteken op de peilstok is bereikt.

Motoroliefilter vervangen

Onderhoudsinterval: Om de 200 bedrijfsuren

Opmerking: Vervang het oliefilter van de motor vaker als de machine wordt gebruikt in zeer stoffige of zanderige omstandigheden.

1. Laat de olie uit de motor lopen; raadpleeg Motorolie verversen (bladz. 35).
2. Vervang het motoroliefilter (Figuur 41).

   Opmerking: Wacht 2 minuten totdat de nieuwe olie het nieuwe filter heeft verzadigd.

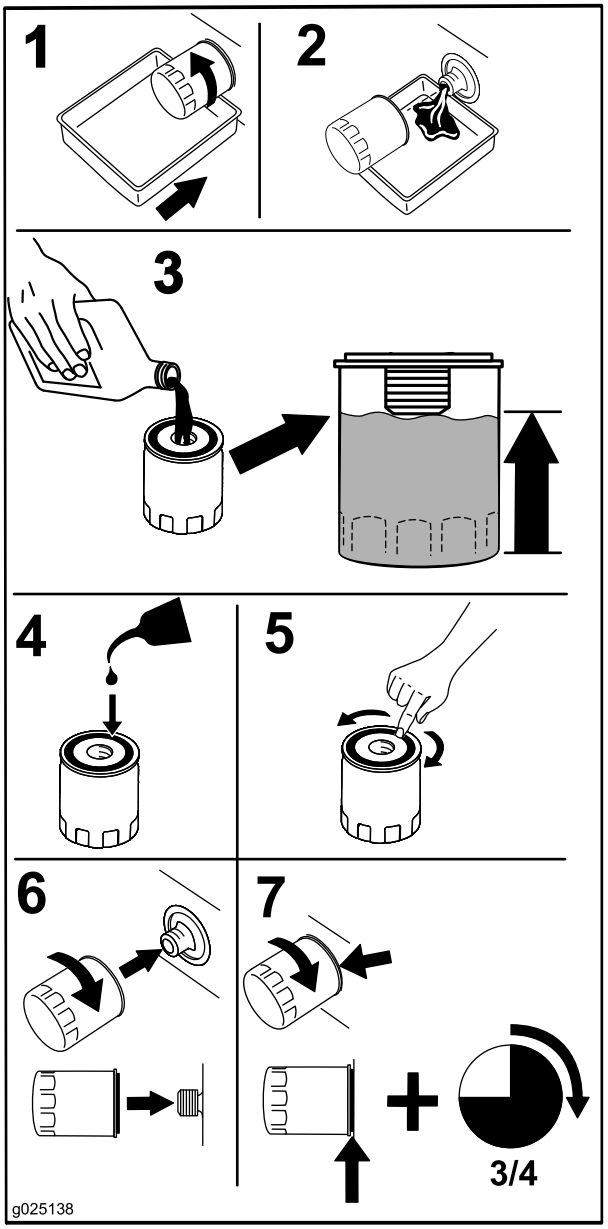

Figuur 41

3. Vul het carter met het juiste type nieuwe olie; zie Het motoroliepeil controleren (bladz. 35).

Onderhoud van de bougies

Onderhoudsinterval: Om de 500 bedrijfsuren—Controleer de bougie en stel de elektrodenafstand in.

Controleer of de elektrodenafstand correct is voordat u de bougie monteert. Gebruik een bougiesleutel voor het (de)monteren van de bougies en een voelermaat voor het meten en afstellen van de elektrodenafstand. Monteer nieuwe bougies indien dit nodig is.

Type: Champion® RC12YC, of equivalent type.

Elektrodenafstand: 0,76 mm

Bougies verwijderen

1. Zet de snelheidshendel in de neutrale stand om de machine te stoppen.
2. Schakel de aftakas uit, schakel de parkeerrem in, stop de motor, en wacht totdat alle bewegende delen tot stilstand zijn gekomen.
3. Verwijder de bougies.

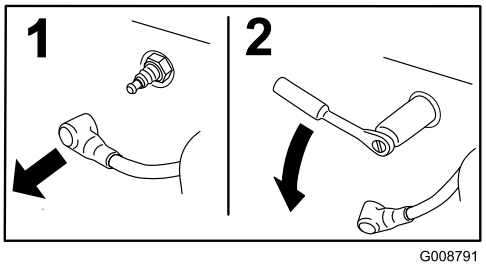

Figuur 42

Bougies controleren

Belangrijk: Vervang bougies als er een zwarte laag op zit, als elektroden versleten zijn, als er een vettige laag op de bougie zit of als er scheuren zijn.

Als de isolator lichtbruin of grijs is, werkt de motor naar behoren. Een zwarte laag op de isolator duidt meestal op een vuil luchtfilter.

Stel de afstand in op 0,76 mm.

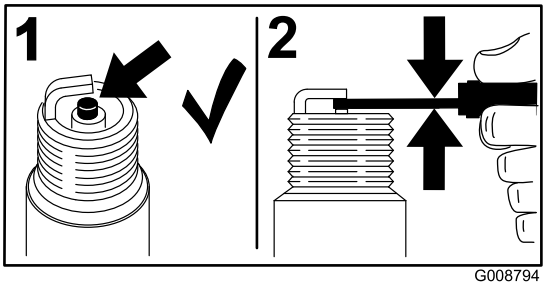

Figuur 43

Bougies monteren

Draai de bougies vast met een torsie van 24,4 tot 29,8 N·m.

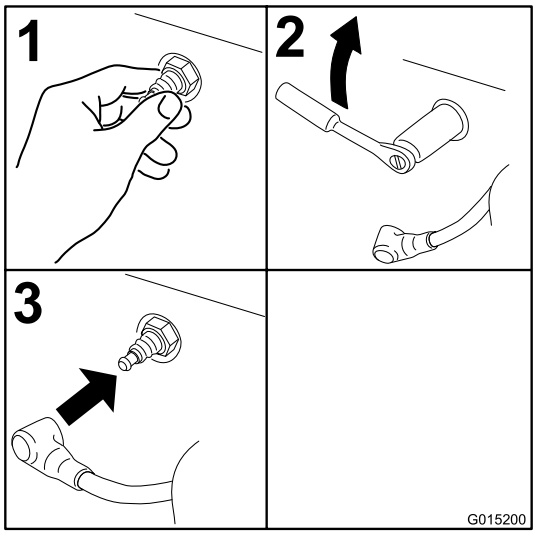

Figuur 44

Onderhoud brandstofsysteem

⚠ WAARSCHUWING

De onderdelen van het brandstofsysteem staan onder hoge druk. Gebruik van de verkeerde onderdelen kan leiden tot storingen, benzinelekkage en mogelijk explosies.

Gebruik uitsluitend goedgekeurde brandstofleidingen en brandstoffilters.

Brandstoffilter vervangen

Onderhoudsinterval: Om de 200 bedrijfsuren/Jaarlijks (houd hierbij de kortste periode aan) (dit moet vaker gebeuren als de machine wordt gebruikt in stoffige of vuile omstandigheden).

Het brandstoffilter bevindt zich bij de motor, aan de voorzijde of de achterzijde van de motor.

1. Zet de snelheidshendel in de NEUTRAAL-stand om de machine te stoppen.
2. Schakel de aftakas uit, schakel de parkeerrem in, stop de motor, en wacht totdat alle bewegende delen tot stilstand zijn gekomen.
3. Laat de motor afkoelen (Figuur 45).

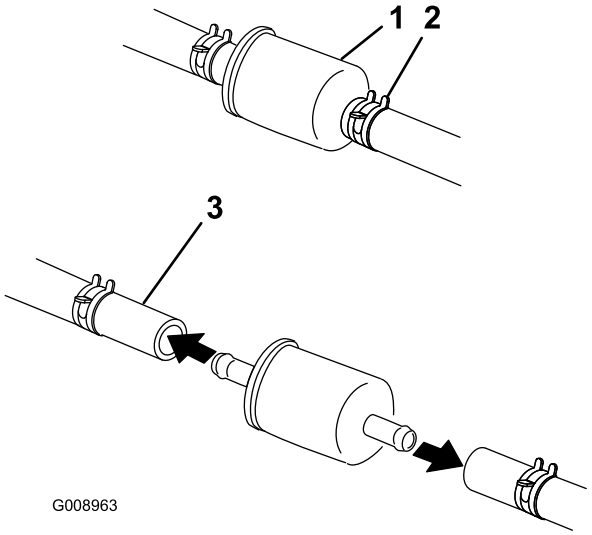

Figuur 45

1. Brandstoffilter
2. Slangklem
3. Brandstofslang

4. Druk de uiteinden van de slangklemmen naar elkaar toe en schuif ze weg van het filter Figuur 45).

5. Trek het filter uit de brandstofslangen.
6. Monteer een nieuw filter en schuif de slangklemmen terug tot dicht bij het filter (Figuur 45).

Opmerking: Plaats de brandstofleidingen en bevestig ze met plastic kabelbinders. Volg hierbij de fabrieksmontage om ervoor te zorgen dat de brandstofleiding geen contact kan maken met onderdelen die de leiding zouden kunnen beschadigen.

Onderhoud van de brandstoftank

Probeer de brandstoftank niet zelf af te tappen. Laat een erkende servicedealer brandstof aftappen uit de brandstoftank.

Onderhoud elektrisch systeem

Onderhoud van de accu

Onderhoudsinterval: Maandelijks

⚠ GEVAAR

Accuzuur bevat zwavelzuur; dit is een dodelijk gif dat ernstige brandwonden veroorzaakt.

U mag accuzuur nooit inslikken en moet elk contact met huid, ogen of kleding vermijden. Draag een veiligheidsbril en rubberhandschoenen om uw ogen en handen te beschermen.

Accu verwijderen

⚠ WAARSCHUWING

Accupolen of metalen gereedschappen kunnen kortsluiting maken met metalen onderdelen van de machine, waardoor vonken kunnen ontstaan. Hierdoor kunnen accugassen tot ontploffing komen, waardoor lichamelijk letsel kan ontstaan.

- **Zorg ervoor dat bij het verwijderen of installeren van de accu de accupolen niet in aanraking komen met metalen onderdelen van de machine.**
- **Voorkom dat metalen gereedschappen kortsluiting veroorzaken tussen de accupolen en metalen onderdelen van de machine.**

⚠ WAARSCHUWING

Als accukabels verkeerd worden verbonden, kan dit schade aan de machine en de kabels tot gevolg hebben en vonken veroorzaken. Hierdoor kunnen accugassen tot ontploffing komen, waardoor lichamelijk letsel kan ontstaan.

- **Maak altijd de minkabel (zwart) van de accu los voordat u de pluskabel (rood) losmaakt.**
- **Sluit altijd eerst de pluskabel (rood) van de accu aan voordat u de minkabel (zwart) aansluit.**

1. Zet de snelheidshendel in de NEUTRALE stand om de machine te stoppen.
2. Schakel de aftakas uit, schakel de parkeerrem in, stop de motor, en wacht totdat alle bewegende delen tot stilstand zijn gekomen.
3. Koppel eerst de minkabel (zwart) los van de minpool (zwart) op de accu (Figuur 46).
4. Schuif het rode stofkapje van de (rode) pluspool van de accu en verwijder de (rode) pluskabel (Figuur 46).

5. Verwijder de vleugelmoeren van de J-vormige haken (Figuur 46).
6. Verwijder de klem (Figuur 46).
7. Verwijder de accu.

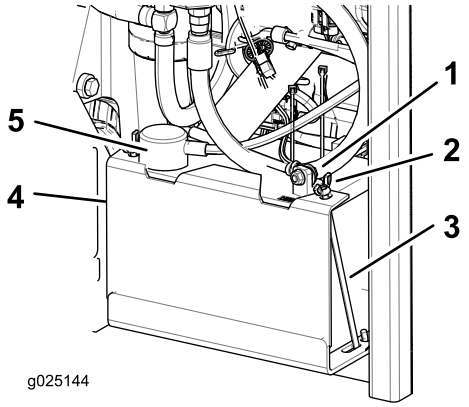

Figuur 46

1. Negatieve (zwarte) accukabel
2. Vleugelmoer
3. J-haak
4. Klem
5. Positieve (rode) accukabel

Accu monteren

1. Plaats de accu in een bak met de accupolen van de hydraulische tank af (Figuur 46).
2. Bevestig de pluskabel (rood) aan de pluspool van de accu.
3. Bevestig vervolgens de (zwarte) minkabel en aardingsdraad aan de minpool van de accu.
4. Bevestig de kabels met 2 bouten, 2 ringen en 2 borgmoeren (Figuur 46).
5. Schuif het rode stofkapje voor de accupool op de pluspool (rood) van de accu.
6. Monteer de klem en zet deze vast met de vleugelmoeren en J-vormige haken (Figuur 46).

Accu opladen

⚠ WAARSCHUWING

Bij het opladen produceert de accu gassen die tot ontploffing kunnen komen.

Rook nooit in de buurt van de accu en zorg ervoor dat er geen vonken of vlammen vlakbij de accu komen.

Belangrijk: Zorg ervoor dat de accu altijd volledig geladen is (soortelijk gewicht 1,265). Dit is vooral belangrijk om beschadiging van de accu te voorkomen bij temperaturen beneden 0 ℃.

1. Laad de accu 10 tot 15 minuten op met 25 tot 30 A, of 30 minuten met 10 A.
2. Zodra de accu volledig is opgeladen, haalt u de acculader uit het stopcontact en maakt u vervolgens de oplaadkabels los van de accuklemmen (Figuur 47).
3. Monteer de accu in de machine en sluit de accukabels aan; zie Accu monteren (bladz. 40).

Opmerking: Gebruik de machine nooit wanneer de accu is losgekoppeld; dit kan beschadigingen aan het elektrische systeem tot gevolg hebben.

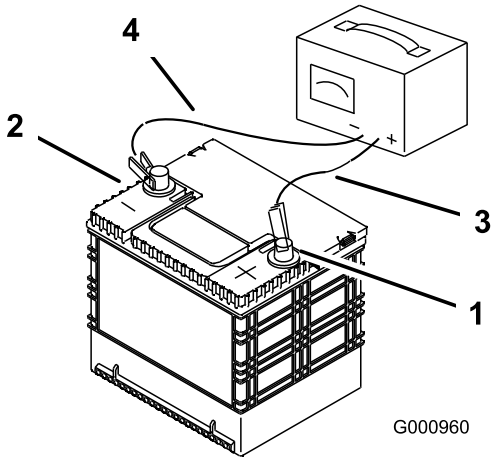

Figuur 47

1. Pluspool van de accu
2. Minpool van de accu
3. Rode (+) oplaadkabel
4. Zwarte (–) oplaadkabel

Onderhoud van de zekeringen

De elektrische installatie is beveiligd door middel van zekeringen. Deze behoeven geen onderhoud. Als er een zekering is doorgebrand, moet u echter het onderdeel of circuit controleren op defecten of kortsluiting.

1. De zekeringen bevinden zich rechts achter de stoel.
2. Om een zekering te vervangen, trekt u de zekering eruit om deze te verwijderen.
3. Nieuwe zekering plaatsen.

Instellen van de veiligheidsschakelaars

Stel alle veiligheidsschakelaars zo in dat de plunjer 4,8 mm tot 6,4 mm uit het schakelaarhuis steekt als de plunjer ingedrukt is (Figuur 48).

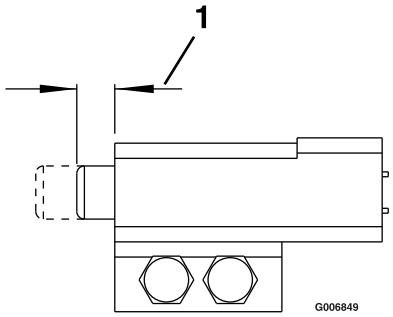

Figuur 48

De machine starten met startkabel

1. Controleer de accupolen op roestvorming en verwijder roest voordat u de machine start met een startkabel. Zorg dat de verbindingen stevig vastzitten.

⚠ VOORZICHTIG

Roest en losse verbindingen kunnen op om het even welk moment van de startprocedure ongewenste elektrische spanningspieken veroorzaken.

Gebruik geen startkabels als de accupolen loszitten of gecorrodeerd zijn, dit kan leiden tot motorschade.

⚠ GEVAAR

Het gebruik van startkabels als de accu in slechte staat is en gebarsten of bevroren is, of een laag elektrolietpeil heeft of open/kortgesloten cellen heeft kan leiden tot een explosie en ernstig lichamelijk letsel.

Gebruik geen startkabels op een zwakke accu die zulke eigenschappen vertoont.

2. Gebruik als startaccu een goede, volledig opgeladen zuur-loodaccu met een spanning van minstens 12,6 V. Gebruik korte startkabels van de juiste grootte om het spanningsverlies tussen de systemen te beperken. Zorg ervoor dat de kabels voorzien zijn van een kleurcode of markering voor de juiste polariteit.

⚠ WAARSCHUWING

Accu's bevatten zuur en produceren ontvlambare gassen.

- **Bescherm te allen tijde uw ogen en gezicht voor de accu's.**
- **Leun niet over de accu's.**
- **Controleer de polariteit van de accupolen en de startkabels voordat u de accu's verbindt.**

Opmerking: Ga na of de vuldoppen stevig vastzitten en horizontaal zijn. Indien vochtige doeken voorhanden zijn, legt u deze over de vuldoppen van de accu's. Zorg ervoor dat de machines elkaar niet raken, dat de beide elektrische systemen uitgeschakeld zijn en dat ze hetzelfde nominale voltage hebben. Deze instructies gelden alleen voor negatief geaarde systemen.

3. Koppel de pluskabel (+) aan op de pluspool (+) van de ontladen accu die verbonden is met de starter of de solenoïde; zie Figuur 49.

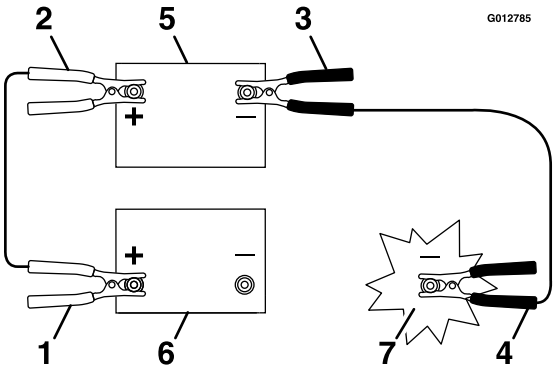

Figuur 49

1. Pluskabel (+) van de ontladen accu
2. Pluskabel (+) van de startaccu
3. Minkabel (-) van de startaccu
4. Minkabel (-) van het motorblok
5. Startaccu
6. Ontladen accu
7. Motorblok

4. Koppel het andere uiteinde van de pluskabel aan op de pluspool van de startaccu.
5. Sluit de zwarte minkabel (-) aan op de andere pool (min) van de startaccu.
6. **Maak tenslotte de laatste aansluiting op het motorblok van het voertuig met de lege accu (niet op de accupool), op enige afstand van de accu en hou een veilige afstand aan.**
7. Start de machine en neem alle kabels in omgekeerde volgorde weg (het motorblok (zwart) eerst loskoppelen).

Onderhoud aandrijfsysteem

De sporing afstellen

De sporingsknop zit onder de stoel.

Draai deze knop voor de fijnafstelling zodat de machine recht vooruit rijdt als de rijhendels volledig naar voren zijn geduwd.

1. Laat de machine gedurende minstens 5 minuten op 3/4 snelheid draaien zodat de hydraulische vloeistof de bedrijfstemperatuur bereikt. Stop de machine en wacht totdat alle bewegende delen tot stilstand zijn gekomen.
2. Stel de parkeerrem in werking.
3. Ontgrendel de stoel en kantel deze omhoog om sporingsknop te bereiken. Zie Bestuurdersstoel ontgrendelen (bladz. 22).
4. Draai de knop naar rechts om meer naar rechts te sturen, en naar links om meer naar links te sturen.
5. Maak de instelling in stappen van 1/8 omwenteling totdat de machine recht vooruit spoort.
6. Controleer en verzeker dat de machine niet kruipt in neutraal als de parkeerrem is vrijgezet (Figuur 50).

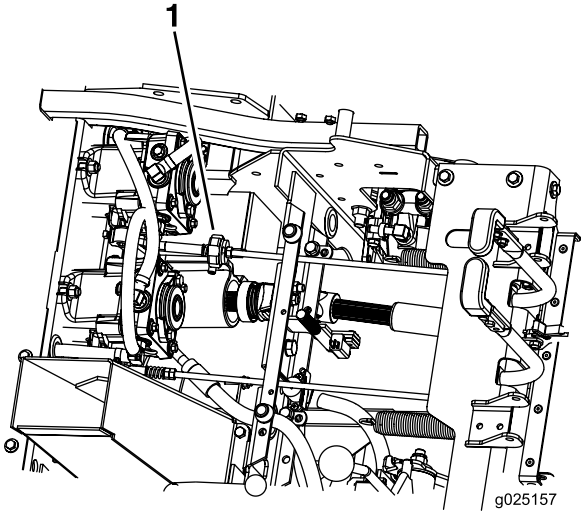

Figuur 50

1. Sporingsknop

De bandenspanning controleren

Onderhoudsinterval: Om de 40 bedrijfsuren

Zorg dat de banden achter een spanning van 103 kPa hebben. Een ongelijke bandenspanning kan leiden tot onregelmatige maairesultaten. De bandenspanning kan het best bij koude banden worden gecontroleerd.

Opmerking: De band achter is semipneumatisch en de spanning hoeft niet te worden ingesteld.

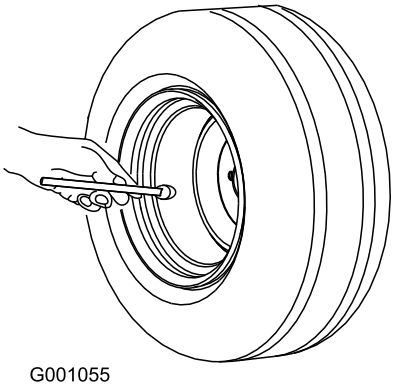

Figuur 51

Opmerking: Gebruik geen interne coating of schuimvulling in de banden.

De wielmoeren controleren

Onderhoudsinterval: Na de eerste 100 bedrijfsuren
Om de 500 bedrijfsuren

Controleer de wielmoeren en draai ze vast met een torsie van 122 tot 129 N·m.

Controleren van de wielnaafmoeren

Onderhoudsinterval: Na de eerste 100 bedrijfsuren
Om de 500 bedrijfsuren

Controleer dat het koppel van de ingekeepte moer 373 tot 475 N-m bedraagt.

Instellen van de zwenklagers van de zwenkwielen

Onderhoudsinterval: Om de 500 bedrijfsuren/Jaarlijks (houd hierbij de kortste periode aan)

1. Zet de snelheidshendel in de NEUTRALE stand om de machine te stoppen.
2. Schakel de aftakas uit, schakel de parkeerrem in, stop de motor, en wacht totdat alle bewegende delen tot stilstand zijn gekomen.
3. Verwijder de stofkap van het zwenkwiel en trek de borgmoer aan (Figuur 52 en Figuur 53).
4. Trek de borgmoer aan totdat de schotelveren vlak liggen, draai de moer dan 1/4 slag terug om de voorspanning op de lagers in te stellen (Figuur 52 en Figuur 53).

   Belangrijk: Controleer dat de schotelveren juist zijn geplaatst zoals in Figuur 52 en Figuur 53.

5. Plaats de stofkap.

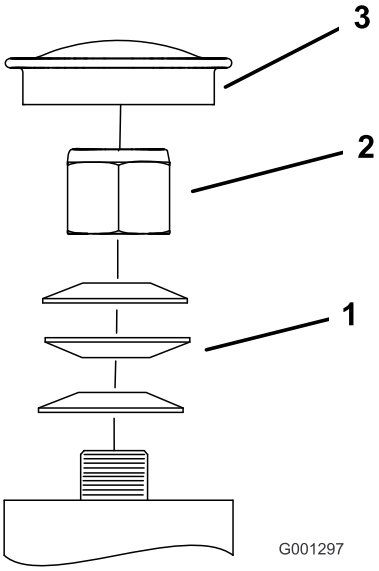

Figuur 52
Zwenkwiel voor

1. Veerringen
2. Borgmoer
3. Stofkap

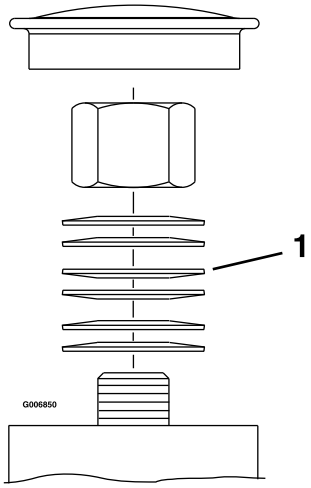

Figuur 53
Zwenkwiel achter

1. Schotelveren

Onderhoud koelsysteem

Motorscherm en oliekoeler van de motor reinigen

Onderhoudsinterval: Bij elk gebruik of dagelijks

Verwijder gras, aarde en andere vervuiling van de oliekoeler.

Verwijder voor elk gebruik eventuele grasresten, vuil of andere verontreiniging van het motorscherm. Dit draagt bij tot een adequate koeling en een correct motortoerental en verkleint de kans dat de motor oververhit raakt en wordt beschadigd.

Onderhoud van motoroliekoeler

Onderhoudsinterval: Om de 100 bedrijfsuren

1. Zet de snelheidshendel in de NEUTRAAL-stand om de machine te stoppen.
2. Schakel de aftakas uit, schakel de parkeerrem in, stop de motor, en wacht totdat alle bewegende delen tot stilstand zijn gekomen.
3. Verwijder de moeren van de brandstoftank en zwenk de brandstoftank naar buiten.
4. Borstel de vinnen van de oliekoeler schoon om vervuiling te verwijderen.
5. Zwenk de brandstoftank naar binnen en zet deze vast met de moeren.
6. Draai de moeren 1/2 slag terug zodat de tank kan uitzetten.

De koelribben en uitlaatringen reinigen

Onderhoudsinterval: Om de 100 bedrijfsuren/Jaarlijks (houd hierbij de kortste periode aan)

1. Zet de snelheidshendel in de NEUTRAAL-stand om de machine te stoppen.
2. Schakel de aftakas uit, schakel de parkeerrem in, stop de motor, en wacht totdat alle bewegende delen tot stilstand zijn gekomen.
3. Verwijder het luchtinlaatrooster en de ventilatorbehuizing.
4. Verwijder vuil en gras van de machineonderdelen.
5. Monteer het luchtinlaatrooster en de ventilatorbehuizing.

Controleer de hydraulische pompen en maak ze schoon.

Onderhoudsinterval: Bij elk gebruik of dagelijks

1. Zet de snelheidshendel in de NEUTRAAL-stand om de machine te stoppen.
2. Schakel de aftakas uit, schakel de parkeerrem in, stop de motor, en wacht totdat alle bewegende delen tot stilstand zijn gekomen.
3. Ontgrendel de stoel en kantel deze naar voren. Zie Bestuurdersstoel ontgrendelen (bladz. 22)
4. Verwijder vervuiling en gras van de hydraulische pompen.
5. Zet de stoel omlaag.

Onderhouden remmen

Parkeerrem afstellen

Onderhoudsinterval: Na de eerste 100 bedrijfsuren

Om de 500 bedrijfsuren daarna

Volg deze procedure ook wanneer u een onderdeel van de rem heeft verwijderd of vervangen.

1. Stop de machine en duw de snelheidshendel naar de NEUTRAAL-stand.
2. Schakel de aftakas uit, schakel de parkeerrem in, stop de motor, en wacht totdat alle bewegende delen tot stilstand zijn gekomen.
3. Zet de parkeerrem vrij.
4. Ontgrendel de stoel en kantel deze naar voren. Zie Bestuurdersstoel ontgrendelen (bladz. 22).
5. Controleer dat er geen speling is tussen de parkeerremhendel en de verbinding.
6. Indien instelling noodzakelijk is: verwijder de gaffelpen en draai de verbinding linksom om deze langer te maken en rechtsom om deze korter te maken.

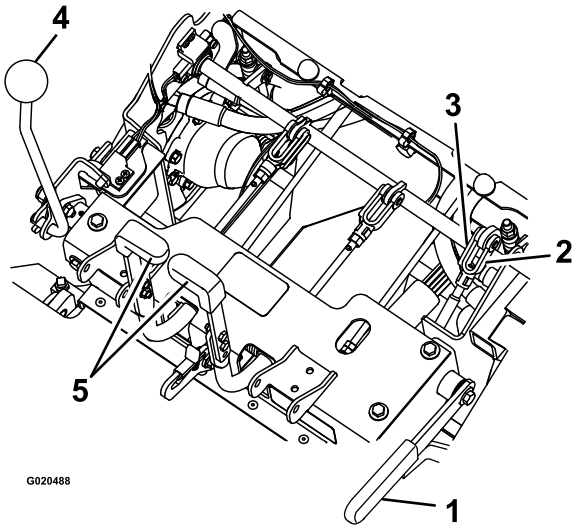

Figuur 54

1. Parkeerrem
2. Draai het huis
3. Gaffelpen
4. Toerenregelaar
5. Stuurhendels

7. Meet de lengte van de ingedrukte veer van beide verticale veereenheden. De veer moet een lengte van 6 tot 7 cm hebben. Indien instelling noodzakelijk is: stel de moer aan de bovenkant van de veereenheid in om de gewenste lengte te bereiken.

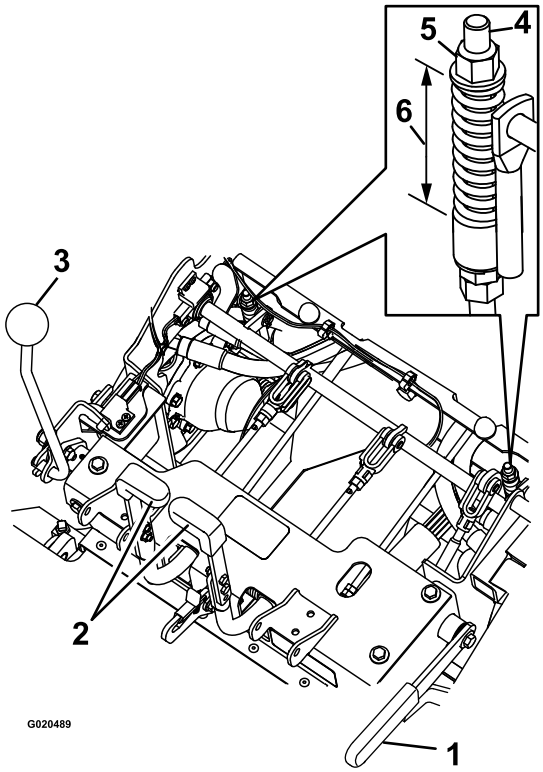

Figuur 55

1. Parkeerrem
2. Stuurhendel
3. Toerenregelaar
4. Verticale veereenheid
5. Moer
6. 6 tot 7 cm

8. De lengte van de verbinding wordt ingesteld met de twee moeren onderaan de verticale veereenheid. De verbinding moet een lengte hebben van 22,7 tot 23,3 cm.

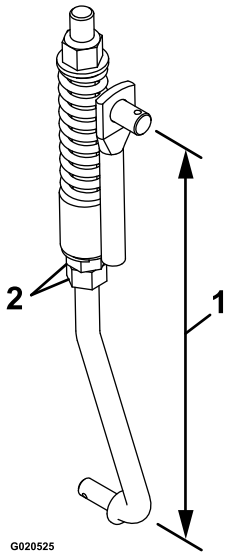

Figuur 56

1. 22,7 tot 23,3 cm
2. Moeren

9. Zet de remmen aan en uit om het goed inschakelen en loskomen te controleren. Pas aan indien nodig.

Opmerking: Als de remmen uitgeschakeld zijn moet er weinig tot geen speling zijn in de verbinding, en mogen de remmen niet aanlopen.

Onderhoud riemen

Riemen controleren

Onderhoudsinterval: Om de 40 bedrijfsuren

1. Stop de machine en duw de snelheidshendel naar de NEUTRAAL-stand.
2. Schakel de aftakas uit, schakel de parkeerrem in, stop de motor, en wacht totdat alle bewegende delen tot stilstand zijn gekomen.
3. Til de hopper omhoog, controleer de aandrijfriemen van de pomp en aftakas op slijtage, barstjes of vervuiling.

   Opmerking: De riemen staan onder veerspanning; er is geen afstelling nodig, tenzij u de riemen vervangt.

Vervangen van de aandrijfriemen van de aftakas

1. Stop de machine en duw de snelheidshendel naar de NEUTRAAL-stand.
2. Schakel de aftakas uit, schakel de parkeerrem in, stop de motor, en wacht totdat alle bewegende delen tot stilstand zijn gekomen.
3. Met uitgeschakelde motor: schakel de aftakashendel in, verwijder de haarspeldveer en gaffelpen onderaan de remband van de aftakas.
4. Draai de remband naar boven zodat deze de riemen niet in de weg zit.
5. Schakel aftakashendel uit.
6. Maak de riemgeleiders los: **A** en **B** (Figuur 57).
7. Verwijder de riemen.
8. Plaats de nieuwe riemen op de poelies zoals in Figuur 57.

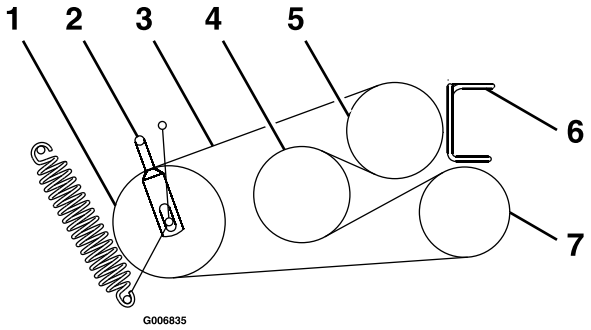

Figuur 57

1. Spanpoelie
2. Riemgeleider **B**
3. Aandrijfriem van de aftakas
4. Omloopas
5. Motor
6. Riemgeleider **A**
7. Blazer

9. Schakel de aftakashendel in.
10. Draai de remband naar onderen, tot de oorspronkelijke positie.
11. Monteer de gaffelpen en haarspeldveer om de remband vast te zetten.
12. Schakel de aftakashendel in.
13. Maak de contramoeren los, stel de verbinding in totdat de bovenkant van de spannerarm uitgelijnd is met de onderkant van de inkeping om de veerarm zoals in Figuur 58.

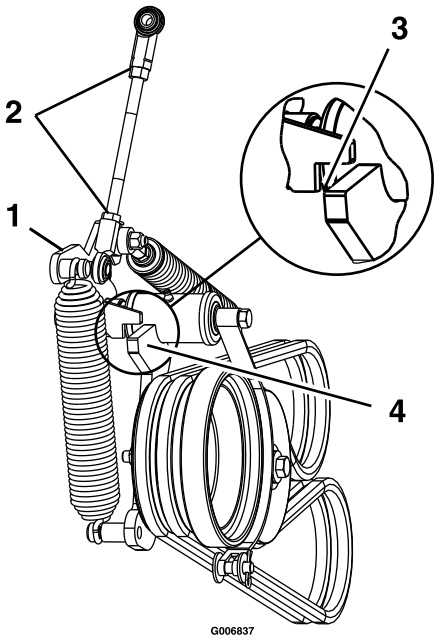

Figuur 58

1. Veerarm
2. Maak de contramoeren los
3. Met ingeschakelde aftakas: lijn de bovenkant van de spannerarm uit met de inkeping van de veerarm.
4. Arm van spanpoelie

14. Trek de contramoeren aan en schakel aftakashendel uit.
15. Schakel de aftakashendel in en controleer de uitlijning.
16. Controleer de riemgeleiders zoals in Instellen van de riemgeleiders (bladz. 47) en stel deze in.

Aandrijfriem van pomp vervangen

1. Stop de machine en duw de snelheidshendel naar de NEUTRAAL-stand.
2. Schakel de aftakas uit, schakel de parkeerrem in, stop de motor, en wacht totdat alle bewegende delen tot stilstand zijn gekomen.
3. Verwijder de aandrijfriemen van de aftakas; zie Vervangen van de aandrijfriemen van de aftakas (bladz. 46).
4. Trek aan de veerspanner of verwijder de veer om de spanning van de aandrijfriem van de pomp te halen.

5. Verwijder de oude riem.
6. Zet de nieuwe riem op de poelies zoals getoond op de sticker achterop de linkerkap van de aandrijving (Figuur 59).

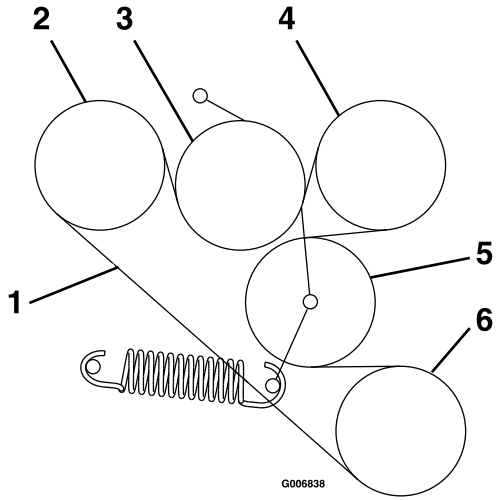

Figuur 59

1. Aandrijfriem van pomp
2. Pomp
3. Spanpoelie
4. Pomp
5. Spanpoelie
6. Motor

7. Monteer de aandrijfriemen van de aftakas zoals in Vervangen van de aandrijfriemen van de aftakas (bladz. 46).

Instellen van de riemgeleiders

1. Stop de machine en duw de snelheidshendel naar de NEUTRAAL-stand.
2. Schakel de aftakas uit, schakel de parkeerrem in, stop de motor, en wacht totdat alle bewegende delen tot stilstand zijn gekomen.
3. Schakel de aftakashendel in.
4. Stel riemgeleiders in zoals in Figuur 60.

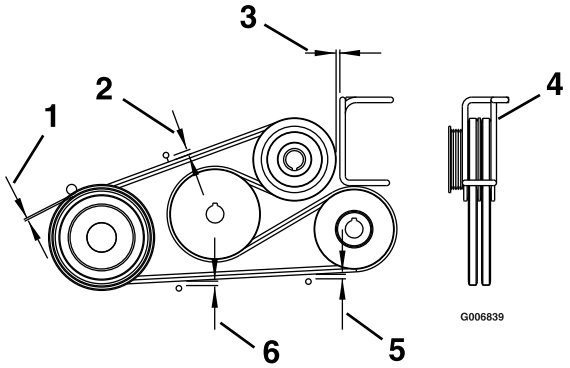

Figuur 60

1. 3 mm
2. 11 mm
3. 3 mm speling
4. Draai de geleider om de riemen in de geleider te centreren.
5. 6 mm
6. 8 mm

Onderhoud bedieningsysteem

Instelling van de achteruit-stop stang

1. Stop de machine en duw de snelheidshendel naar de NEUTRAAL-stand.
2. Schakel de aftakas uit, schakel de parkeerrem in, stop de motor, en wacht totdat alle bewegende delen tot stilstand zijn gekomen.
3. Controleer de beweging van de stuurhendels:
   - Als de hendels iets naar voren kunnen bewegen, max. 3 mm, dan is er geen instelling nodig.
   - Als de hendels niet bewegen voer dan de volgende stappen uit:
     A. Maak de stoel los en klap de stoel naar boven, of verwijder het stoelframe (met daarop de stoel gemonteerd), voor een goed zicht op de stuuras om deze instelling te maken.
     B. Zet de snelheidshendel in de NEUTRAAL-stand.
     C. Zet de parkeerrem vrij.
     D. Stel de lengte van de stang in door de contramoer los te maken en de stang te draaien.

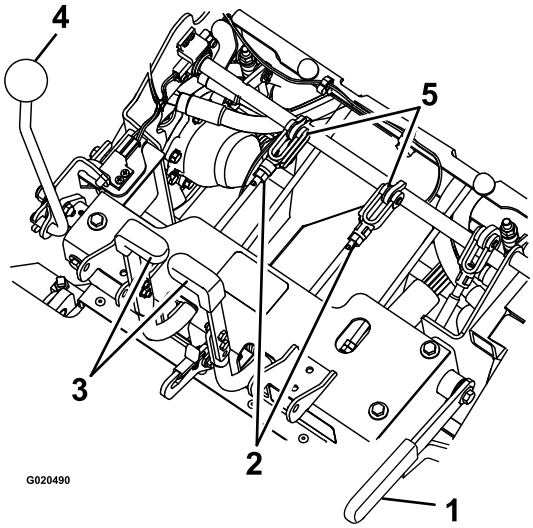

Figuur 61

1. Parkeerrem
2. Moer
3. Stuurhendel
4. Toerenregelaar
5. Gaffelpen en stopstang

     E. Schakel de parkeerrem in en controleer de stuurhendels.

     Herhaal stap C tot en met E tot er een speling van 3 mm is.

     F. Monteer het stoelframe indien dit in stap A verwijderd was.

Instellen van de spanning van de snelheidshendel

1. Stop de machine en duw de snelheidshendel naar de NEUTRAAL-stand.
2. Schakel de aftakas uit, schakel de parkeerrem in, stop de motor, en wacht totdat alle bewegende delen tot stilstand zijn gekomen.
3. Instellen van de spanning: stel de kantelmoer aan het uiteinde van de stang in, aan de voorkant van het rechter bedieningspaneel (Figuur 62).

   Opmerking: Stel de spanning zo hoog in dat de snelheidshendel tijdens bedrijf op zijn plaats blijft, en laag genoeg dat de bestuurder deze gemakkelijk kan instellen.

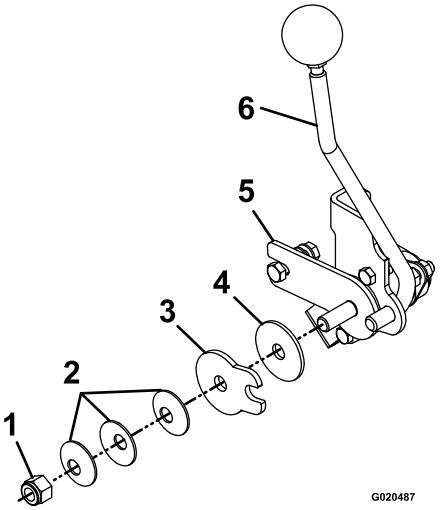

Figuur 62

1. Kantelmoer
2. Schotelveren
3. Frictieplaat van de snelheidshendel
4. Frictieplaat
5. Frictiebeugel van de snelheidshendel
6. Snelheidshendel

Instellen van de verbinding van de snelheidshendel

⚠ WAARSCHUWING

De motor moet lopen en de aandrijfwielen moeten draaien zodat u aanpassingen kunt uitvoeren. Contact met bewegende onderdelen of hete oppervlakken kan lichamelijk letsel veroorzaken.

Houd vingers, handen en kleding uit de buurt van draaiende onderdelen en hete oppervlakken.

⚠ VOORZICHTIG

Vertrouw nooit uitsluitend op een mechanische of hydraulische krik om het maaidek op te heffen voor service- of onderhoudswerkzaamheden. Dit kan gevaarlijk zijn. Een mechanische of hydraulische krik kan een machine soms niet goed ondersteunen of slecht functioneren, waardoor de machine kan vallen. Dit kan letsel veroorzaken.

Vertrouw nooit uitsluitend op een mechanische of hydraulische krik om het maaidek op te heffen. Gebruik goede kriksteunen of gelijkwaardige middelen om de machine te ondersteunen.

1. Stop de machine en duw de snelheidshendel naar de NEUTRAAL-stand.
2. Schakel de aftakas uit, schakel de parkeerrem in, stop de motor, en wacht totdat alle bewegende delen tot stilstand zijn gekomen.
3. Verwijder de elektrische aansluiting van de stoelveiligheidsschakelaar, direct voor de stoelschakelaar.
4. Tijdens de instelling van de neutraalstand moeten de aandrijfwielen draaien. Plaats het chassis op kriksteunen zodat de wielen vrij kunnen draaien.
5. Plaats een tijdelijke overbruggingsdraad over de aansluitingen van de connector van de kabelboom.
6. Start de motor.
7. Laat de machine minstens 5 minuten draaien met de snelheidshendel geheel naar voren zodat de hydraulische vloeistof de bedrijfstemperatuur bereikt.
8. Zet de snelheidshendel in de neutraalstand (geheel naar achteren).
9. Instellen van de NEUTRAAL-stand: stel de verbindingen in de linker en rechter pompregelstangen (die de besturing verbinden met de regelarmen van de pompen) bij totdat de wielen stoppen, of langzaam achteruit kruipen (Figuur 63).
10. Stel de linker verbinding in met de sporingsknop.
11. Stel de rechter verbinding in door de dubbele moeren met een sleutel te verdraaien (Figuur 63).

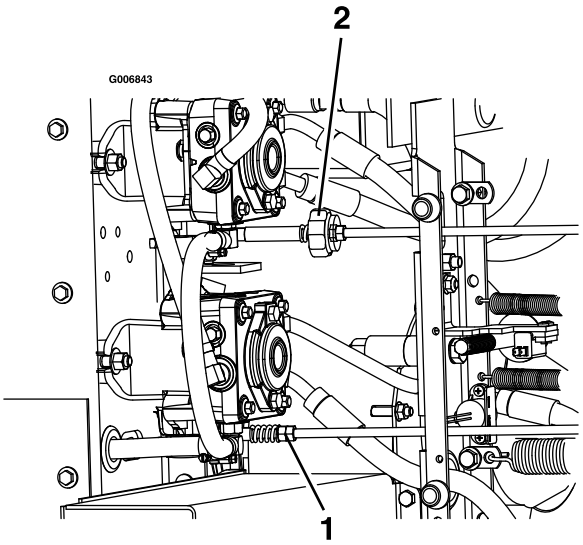

Figuur 63

1. Draai de sporingsknop aan de linkerkant
2. Draai de dubbele moeren aan rechterkant

12. Zet de stuurhendels in de achteruit-stand. Oefen een beperkte druk uit op de stuurhendels en laat ze naar neutraal terugkeren. De wielen moeten ophouden met draaien of langzaam kruipen in de achteruitstand.
13. Zet de motor af en wacht totdat alle bewegende onderdelen tot stilstand gekomen zijn.
14. Verwijder de overbruggingsdraad van de connector van de en sluit de connector aan op de stoelschakelaar.
15. Neem de machine van de kriksteunen.

Uitlijnen van de aftakaspoelie

In de volgende gevallen moet de aftakaspoelie worden uitgelijnd:

- Na vervanging of onderhoud van de ventilator.
- Na het losmaken van de bevestigingsbouten van de motor of vervanging of verplaatsing van de motor.
- Na het losmaken van de bevestigingsbouten van de omloopas of vervanging of verplaatsing van de omloopas.

1. Stop de machine en duw de snelheidshendel naar de NEUTRAAL-stand.
2. Schakel de aftakas uit, schakel de parkeerrem in, stop de motor, en wacht totdat alle bewegende delen tot stilstand zijn gekomen.
3. Verwijder de moeren van de brandstoftank en zwenk de brandstoftank naar buiten.
4. Controleer dat de ventilator gemonteerd is en goed vastzit.
5. Maak de vier bevestigingsbouten van de motor los.
6. Maak de spanveer van de pompriem los.
7. Maak de vier bevestigingsbouten van de omloopas los.

8. Meet vanaf de poelie van de ventilator: verstel de motor en de omloopas totdat de achterkanten van alle drie poelies binnen 0,8 tot 1,6 mm gelijkliggen (Figuur 64).

Opmerking: Lijn de drie vlakken uit met een lineaal.

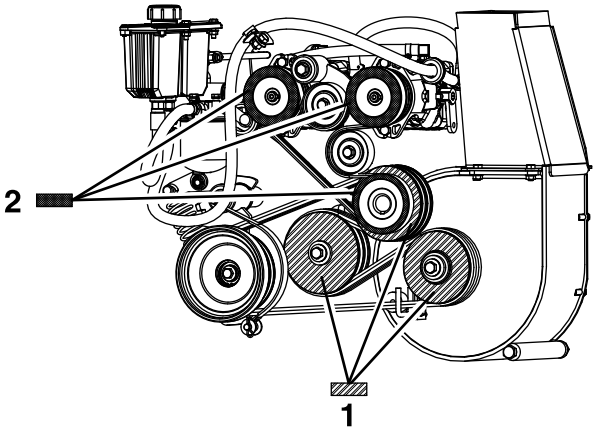

Figuur 64

1. Lijn de vlakken van de drie aandrijvingspoelies van de pompen uit binnen 0,8 tot 1,6 mm.
2. Lijn de vlakken van de drie aandrijvingspoelies van de aftakas uit binnen 0,8 tot 1,6 mm.

9. Trek de vier bevestigingsbouten van de motor en de vier bevestigingsbouten van de omloopas aan.
10. Controleer de uitlijning na het aantrekken van de bouten.
11. Monteer de spanveer van de pompriem.
12. Zwenk de brandstoftank naar binnen en plaats de moeren van de tank.
13. Lijn de aandrijvingspoelie van de pomp uit; zie Uitlijnen van de aandrijvingspoelie van de pomp (bladz. 50).

Uitlijnen van de aandrijvingspoelie van de pomp

In de volgende gevallen moet de aandrijvingspoelie van de pomp worden uitgelijnd:

- Na het losmaken van de bevestigingsbouten van de motor of vervanging of verstelling van de motor.
- Als de aandrijvingspoelies van de pomp zijn losgemaakt, verplaatst of vervangen.
- Als de aandrijvingspoelies van de aftakas zijn uitgelijnd, zie Uitlijnen van de aftakaspoelie (bladz. 49).

1. Stop de machine en duw de snelheidshendel naar de NEUTRAAL-stand.
2. Schakel de aftakas uit, schakel de parkeerrem in, stop de motor, en wacht totdat alle bewegende delen tot stilstand zijn gekomen.
3. Maak de stelschroeven van beide pomppoelies los.
4. Met een lineaal: lijn elke pomppoelie uit met de motorpoelie door deze over de pompas te schuiven (Figuur 64).
5. Zet stelschroeven van de poelies vast en controleer de uitlijning.

Instellen van de veer van de aftakasrem

De veer van de aftakasrem hoeft alleen te worden ingesteld na vervanging of onderhoud van de ventilator of als de spannerarm van de aftakas gedemonteerd is.

1. Stop de machine en duw de snelheidshendel naar de NEUTRAAL-stand.
2. Schakel de aftakas uit, schakel de parkeerrem in, stop de motor, en wacht totdat alle bewegende delen tot stilstand zijn gekomen.
3. Zoek de remveer en draai de twee contramoeren naar het uiteinde van de remveerstang (Figuur 65).
4. Draai de contramoeren tegen elkaar aan het uiteinde van de remveerstang.

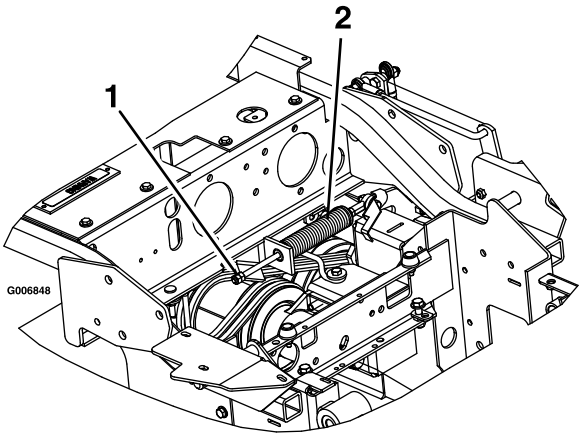

Figuur 65

1. Zet de contramoeren hier vast
2. Veer van aftakasrem

Het deksel van de hopper instellen

1. Stop de machine en duw de snelheidshendel naar de NEUTRAAL-stand.
2. Schakel de aftakas uit, schakel de parkeerrem in, stop de motor, en wacht totdat alle bewegende delen tot stilstand zijn gekomen.
3. Maak de zes moeren van de scharnieren van het deksel los (Figuur 66).
4. Open het deksel en plaats een rubberen strip of slang van 1 cm tussen de hopper en het deksel van de hopper (Figuur 66).

5. Sluit het deksel en duw dit tegen de hopper.
6. Zet de bevestigingsmiddelen van de scharnieren vast. Open de hopper en verwijder de rubberen strip.

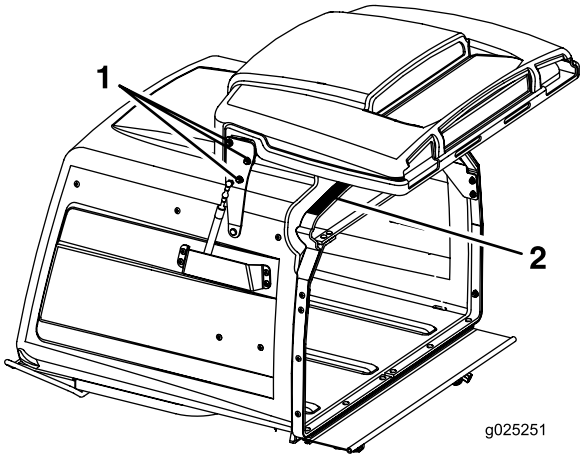

Figuur 66

1. Maak aan beide zijden de drie moeren van de scharnier van het deksel los
2. Plaats hier een rubber strip of slang van 1 cm.

Onderhoud hydraulisch systeem

Het hydraulische systeem een onderhoudsbeurt geven

Hydraulische vloeistof: Toro® HYPR-OIL™ 500 Hydraulische vloeistof of Mobil® 1 15W-50.

Belangrijk: Gebruik de voorgeschreven vloeistof. Andere vloeistoffen kunnen schade aan het systeem veroorzaken.

Hydraulische vloeistof controleren

Onderhoudsinterval: Om de 40 bedrijfsuren—Het peil van de hydraulische vloeistof controleren.

1. Plaats de machine op een horizontaal oppervlak.
2. Zet de snelheidshendel in de NEUTRAAL-stand om de machine te stoppen.
3. Schakel de aftakas uit, schakel de parkeerrem in, stop de motor, en wacht totdat alle bewegende delen tot stilstand zijn gekomen.
4. Laat de motor en het hydraulische systeem 10 minuten afkoelen.

   Opmerking: Voor een goede aflezing moet het peil van de hydraulische vloeistof gecontroleerd worden als de machine niet heet is.
5. Til de hopper omhoog.
6. Maak de omgeving van de peilstok van het hydraulische reservoir schoon (Figuur 67).
7. Verwijder de peilstok uit het hydraulische reservoir (Figuur 67).

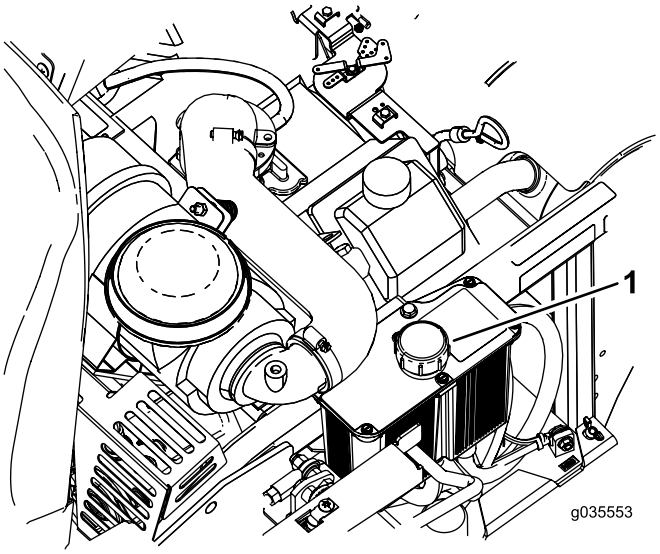

Figuur 67

1. Peilstok in het hydraulische reservoir

8. Veeg de peilstok schoon en draai de peilstok in het reservoir.
9. Neem de peilstok eruit en bekijk het uiteinde (Figuur 68). Als het peil zich bij het Toevoegen merkteken bevindt, giet dan langzaam voldoende vloeistof in het reservoir om het Vol merkteken te bereiken.

   Belangrijk: Vul de hydraulische installatie niet te veel, dit kan tot schade leiden. Gebruik de machine niet als de vloeistof onder het Toevoegen merkteken staat.
10. Plaats de peilstok.

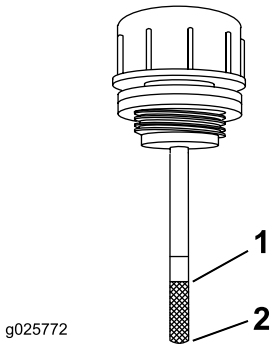

Figuur 68

1. Vol
2. Toevoegen

⚠ WAARSCHUWING

Hydraulische vloeistof die onder druk ontsnapt, kan door de huid heen dringen en letsel veroorzaken.

- **Hydraulische vloeistof die per ongeluk in de huid is geïnjecteerd, moet binnen enkele uren operatief worden verwijderd door een arts die bekend is met dit type verwondingen. Anders kan gangreen ontstaan.**
- **Houd lichaam en handen uit de buurt van kleine lekgaten of spuitmonden waaruit onder hoge druk hydraulische vloeistof ontsnapt.**
- **U kunt lekken in het hydraulische systeem opsporen met behulp van karton of papier.**
- **Hef alle druk in het hydraulische systeem op veilige wijze op, voordat u werkzaamheden gaat verrichten aan het hydraulische systeem.**
- **Controleer of alle hydraulische slangen en leidingen in goede staat verkeren en alle hydraulische aansluitingen en verbindingsstukken stevig vastzitten voordat u druk zet op het hydraulische systeem.**

Hydraulisch filter vervangen

Onderhoudsinterval: Na de eerste 100 bedrijfsuren—Vervang het hydraulische filter en de hydraulische vloeistof in het reservoir, onafhankelijk van de gebruikte vloeistof.

Om de 250 bedrijfsuren—Vervang het hydraulische filter en de hydraulische vloeistof in het reservoir bij gebruik van Mobil ® 1 olie (vaker bij vuile of stoffige omstandigheden).

Om de 500 bedrijfsuren—Vervang het hydraulische filter en de hydraulische vloeistof in het reservoir bij gebruik van Toro® HYPR-OIL™ 500 hydraulische vloeistof (vaker bij vuile of stoffige omstandigheden).

Opmerking: Gebruik een zomerfilter bij een temperatuur van 0° C of hoger. Gebruik een winterfilter bij een temperatuur van 0° C of lager.

1. Zet de snelheidshendel in de NEUTRALE stand om de machine te stoppen.
2. Schakel de aftakas uit, schakel de parkeerrem in, stop de motor, en wacht totdat alle bewegende delen tot stilstand zijn gekomen.
3. Maak de omgeving van het filter zorgvuldig schoon.

   Belangrijk: Verzeker dat er geen aarde of vervuiling in het hydraulische systeem kan komen.
4. Schroef het filter los, verwijder het, laat de vloeistof uit het reservoir lopen.

   Opmerking: Vervang de vloeistof in het hydraulische systeem niet (m.u.v. het verlies bij het vervangen van het filter) tenzij u denkt dat de vloeistof verontreinigd is of bijzonder heet is geworden. Het onnodig vervangen van de hydraulische vloeistof kan leiden tot schade aan hydraulische systeem doordat er vervuiling in komt.
5. Voordat een nieuw filter gemonteerd wordt moet het worden gevuld met Toro® HYPR-OIL™ 500 hydraulische vloeistof en moet er een dunne laag vloeistof op het oppervlak van de rubber afdichting worden aangebracht.
6. Draai het filter rechtsom totdat de rubber afdichting de filteradapter raakt, draai het filter dan nog 2/3 tot 3/4 slag aan.
7. Vul het reservoir zoals beschreven in Hydraulische vloeistof controleren (bladz. 51).
8. Hef de achterkant van de machine omhoog en plaats deze op kriksteunen (of een gelijkwaardige ondersteuning) totdat de aandrijfwielen vrij kunnen ronddraaien.
9. Start de motor, zet de gashendel op vol.
10. Zet de snelheidshendels op volle snelheid, laat de machine enkele minuten draaien. Schakel de machine uit en controleer het vloeistofpeil.

Onderhoud van het maaidek

Maaidek horizontaal stellen

De machine instellen

Opmerking: Verzeker dat maaidek horizontaal is gesteld voordat de maaihoogte wordt ingesteld.

1. Plaats de machine op een horizontaal oppervlak.
2. Zet de snelheidshendel in de NEUTRAAL-stand om de machine te stoppen.
3. Schakel de aftakas uit, schakel de parkeerrem in, stop de motor, en wacht totdat alle bewegende delen tot stilstand zijn gekomen.
4. Controleer de spanning van de aangedreven banden. Stel de spanning indien nodig in op 103 kPa.

Dek horizontaal stellen

1. Stop de machine en duw de snelheidshendel naar de NEUTRAAL-stand.
2. Schakel de aftakas uit, schakel de parkeerrem in, stop de motor, en wacht totdat alle bewegende delen tot stilstand zijn gekomen.
3. Controleer of alle haarspeldveren zich bevinden in de 7,62 cm gaten van het maaidek met de afstandsstukken onder de haarspeldveren (Figuur 69).

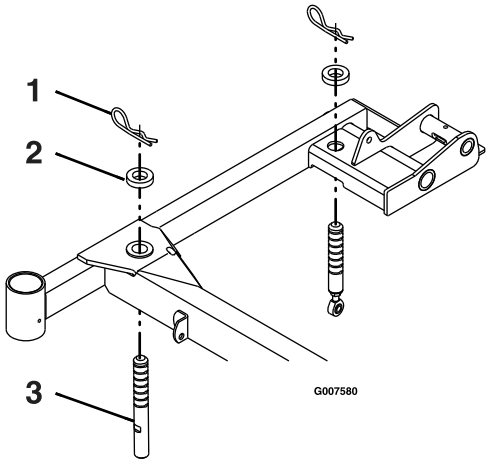

Figuur 69
Rechterkant getoond

1. Haarspeldveer
2. Afstandsstuk
3. Steunpen van het maaidek

4. Stel elke steunpen van het maaidek korter of langer in zodat het uiteinde van het mes een hoogte heeft van 7,62 cm aan de voorkant van het maaidek en 8,26 cm aan de achterkant van het maaidek (Figuur 69).

Opmerking: De pennen vooraan zijn in het maaidek geschroefd en hebben een contramoer. De pennen achteraan hebben een ingeschroefde pen met een contramoer.

Onderhoud van de maaimessen

Zorg gedurende het hele maaiseizoen voor scherpe maaimessen. Scherpe messen snijden het gras goed af zonder het te scheuren of te kwetsen. Door scheuren en kwetsen wordt het gras bruin aan de randen, waardoor het langzamer groeit en gevoeliger is voor ziekten.

Controleer elke dag of de maaimessen scherp zijn en of ze versleten of beschadigd zijn. Vijl regelmatig kerven en inkepingen weg en slijp de messen indien dit nodig is. Als een mes beschadigd of versleten is, moet u dit onmiddellijk vervangen door een origineel TORO-mes. Om het slijpen en vervangen te vergemakkelijken, is het handig extra messen in voorraad te hebben.

⚠ GEVAAR

Een versleten of beschadigd mes kan breken en een stuk van het mes kan worden uitgeworpen in de richting van de bestuurder of omstanders en ernstig lichamelijk of dodelijk letsel toebrengen.

- **Controleer op gezette tijden het maaimes op slijtage of beschadigingen.**
- **Vervang een versleten of beschadigd mes.**

Vóór controle en onderhoud van de maaimessen

Parkeer de machine op een horizontaal oppervlak, schakel de aftakas uit en stel de parkeerrem in werking. Draai het contactsleuteltje op UIT. Verwijder het sleuteltje.

De maaimessen controleren

Onderhoudsinterval: Bij elk gebruik of dagelijks

1. Til het maaidek op en zet het vast in de bovenste stand. Zie Maaidek heffen tot de onderhoudsstand (bladz. 22).
2. Controleer de snijranden (Figuur 70). Als de snijranden niet scherp zijn of inkepingen vertonen, moet u de messen verwijderen en deze slijpen. Zie De maaimessen slijpen (bladz. 55).
3. Controleer de messen, met name het gebogen deel (Figuur 70). Als u beschadiging, slijtage of groefvorming in dit deel constateert (Figuur 70), moet u het mes direct vervangen.

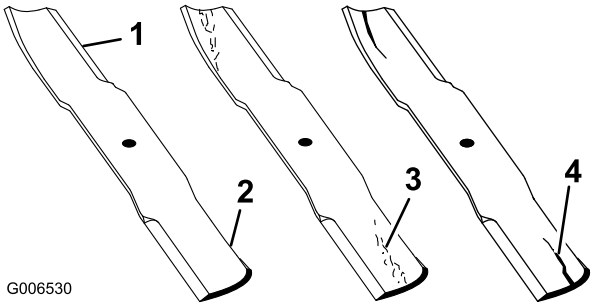

Figuur 70

1. Snijrand
2. Gebogen deel
3. Slijtage/groefvorming
4. Scheur

4. Laat het maaidek zakken tot de bedrijfspositie. Zie Het maaidek naar beneden zetten in de bedrijfsstand (bladz. 24).

Controle op kromme messen

1. Zet de snelheidshendel in de NEUTRAAL-stand om de machine te stoppen.
2. Schakel de aftakas uit, schakel de parkeerrem in, stop de motor, en wacht totdat alle bewegende delen tot stilstand zijn gekomen.
3. Roteer 1 mes zoals in Figuur 71.
4. Meet vanaf een vlakke ondergrond tot de snijrand op positie **A** van het mes (Figuur 71). Noteer deze afstand.

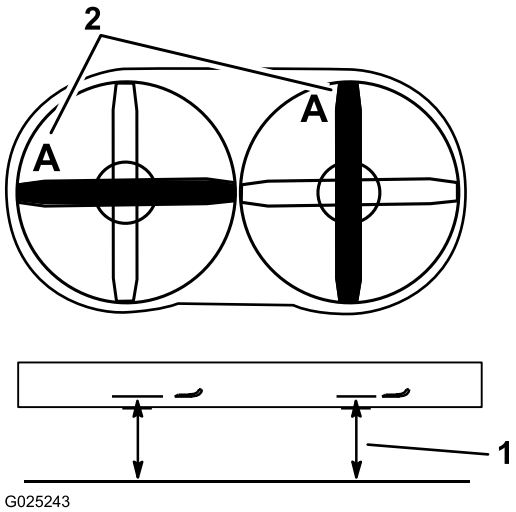

Figuur 71

1. Meet hier de afstand van het mes tot het harde oppervlak
2. Positie A

5. Roteer het andere uiteinde van het mes naar positie **A**.
6. Meet vanaf een vlakke ondergrond tot de snijrand van het mes op dezelfde positie als in stap 3 hierboven. Het verschil tussen de afstanden die zijn gemeten bij stap 3 en stap 5 mag niet meer dan 3 mm zijn. Als dit verschil meer bedraagt dan 3 mm, is het mes krom en moet het worden vervangen; zie Maaimessen verwijderen (bladz. 54) en Maaimessen monteren (bladz. 55).
7. Herhaal de bovenstaande stappen voor het andere blad.

⚠ WAARSCHUWING

Een krom of beschadigd mes kan breken en u of omstanders ernstig letsel toebrengen.

- **Vervang altijd een krom of beschadigd mes door een nieuw mes.**
- **Vijl of maak nooit scherpe inkepingen in de snijranden of het oppervlak van het mes.**

Maaimessen verwijderen

Opmerking: Onthou de positie van het roodgekleurde mes. Gezien vanuit de normale gebruikerspositie bevindt dit zich aan de rechterkant.

Een mes moet worden vervangen als u een vast voorwerp heeft geraakt, of als het mes uit balans of krom is. Om de beste prestaties te verkrijgen en er zeker van te zijn dat de machine altijd veilig kan worden gebruikt, moet u ter vervanging uitsluitend originele Toro-messen gebruiken. Gebruik ter vervanging nooit messen van andere fabrikanten omdat dit in strijd kan zijn met de veiligheidsnormen.

1. Til het maaidek op en zet het vast in de bovenste stand. Zie Maaidek heffen tot de onderhoudsstand (bladz. 22).
2. Pak het uiteinde van het mes vast met een lap of een dikke handschoen.
3. Verwijder het mes, de onderlegring, en de mesbout waarmee het mes en het aandrijfstuk bevestigd zijn (Figuur 72).

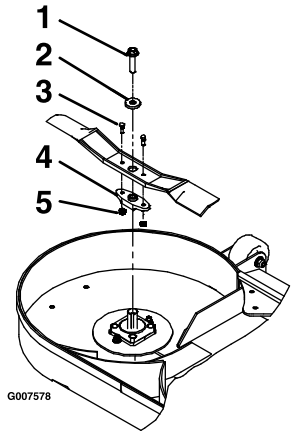

Figuur 72

1. Mesbout: aantrekken met 115 tot 149 N·m
2. Onderlegring
3. Breekbouten: aantrekken met 922-1130 N·cm
4. Aandrijfstuk
5. Borgmoeren

4. Neem het aandrijfstuk van het oude mes (Figuur 72).

De maaimessen slijpen

⚠ WAARSCHUWING

Bij het slijpen van de maaimessen kunnen er fragmenten van het mes worden uitgeworpen en leiden tot ernstig letsel.

Draag goede oogbescherming als u een mes slijpt.

1. Gebruik een vijl om de snijranden aan beide uiteinden van het mes te slijpen (Figuur 73). Houd daarbij de oorspronkelijke hoek in stand. Het mes blijft in balans als u van beide snijranden dezelfde hoeveelheid materiaal verwijdert.

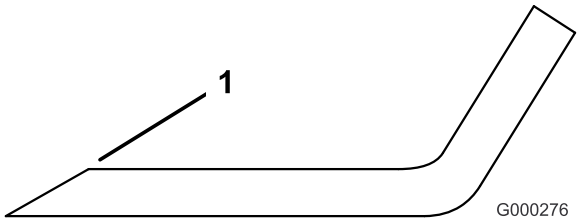

Figuur 73

1. Onder oorspronkelijke hoek slijpen

2. Controleer de balans van het mes met een mesbalans (Figuur 74). Als het mes horizontaal blijft, is het in balans en geschikt voor gebruik. Als het mes niet in balans is, moet u wat metaal afvijlen van het uiteinde van de vleugel. Herhaal dit indien nodig totdat het mes in balans is.

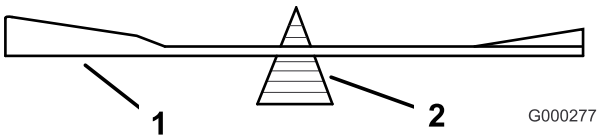

Figuur 74

1. Mes
2. Mesbalans

Maaimessen monteren

Opmerking: Bepaal vanuit de normale bedieningspositie de linker- en rechterzijde van de machine.

Opmerking: Zorg ervoor dat het roodgekleurde mes aan de rechterkant gemonteerd is.

1. Monteer het aandrijfstuk op de nieuwe maaimessen met de breekbouten en borgmoeren (Figuur 72).
2. Draai de breekbouten vast met een torsie van 92,2 tot 113 N·m.

   Opmerking: Bij het monteren van het mes op het maaidek moeten de platte aandrijfvlakken van de messen uitgelijnd worden met de platte vlakken op de as.

3. Monteer het mes, onderlegring, en mesbout op de spilas (Figuur 72).
4. Draai de mesbout vast met een torsie van 115 tot 149 N·m.
5. Zet het maaidek naar beneden in de bedrijfsstand. Zie Het maaidek naar beneden zetten in de bedrijfsstand (bladz. 24).

⚠ WAARSCHUWING

Het werken met een maaidek met losse of verzwakte mesbouten kan gevaar opleveren. Door een losse of verzwakte mesbout zou een blad dat op hoge snelheid draait uit het maaidek geworpen kunnen worden en tot ernstig letsel of schade kunnen leiden.

- **Vervang de mesbout na het raken van een voorwerp.**
- **Gebruik alleen originele Toro onderdelen.**
- **Breng geen smeermiddel aan op de schroefdraad van de bout of spindel voor de montage.**

Maaidek verwijderen

⚠ WAARSCHUWING

Het gebruik van deze machine zonder een goedgekeurd Toro werktuig aan de voorzijde verhoogt het risico dat de bestuurder wordt aangegrepen door de aandrijfwielen of dat de machine naar voren kantelt. Dit zou kunnen leiden tot de dood of ernstig letsel.

Bij het gebruik van deze machine zonder een goedgekeurd Toro werktuig aan de voorzijde moet men:

- **De voeten en kleding uit de buurt van de banden houden.**
- **Het gebruik beperken tot het minimum dat nodig is een ander werktuig aan de voorzijde te monteren.**
- **De snelheid minimaal houden en extreem voorzichtig zijn.**
- **Alleen op vlakke ondergrond werken.**
- **Geen aanhanger-oprijplaat op- of afrijden.**
- **Plotselinge versnelling en vertraging voorkomen.**

Belangrijk: Transporteer deze machine niet zonder een goedgekeurd Toro werktuig aan de voorzijde.

1. Schakel de motor uit, wacht totdat alle bewegende delen tot stilstand zijn gekomen en verwijder het contactsleuteltje. Stel de parkeerrem in werking.

2. Zet het maaidek in de geheven stand en zet het vast met de borgpennen. Zie Maaidek heffen tot de onderhoudsstand (bladz. 22).

3. Verwijder de haarspeldveren en onderlegringen aan de bovenkant van de veer van het maaidek aan elke kant van de machine (Figuur 75).

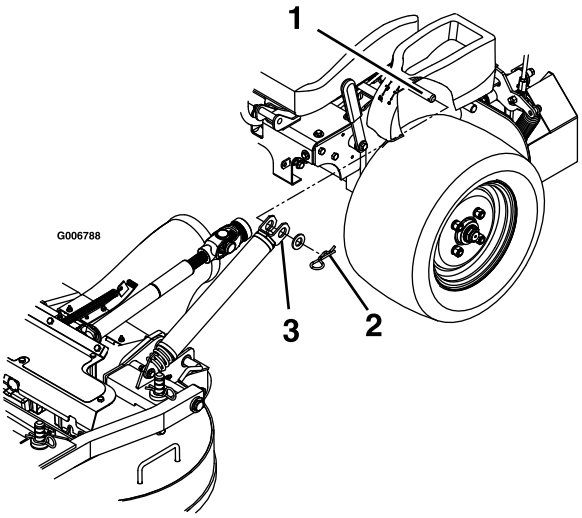

Figuur 75

1. Veerpen onder het bedieningspaneel
2. Zet de veren vast met een onderlegring en haarspeldveer
3. Schuif de veer op de veerpen

---

4. Verwijder de veer van de veerpen. Herhaal dit aan de andere kant van de machine.

5. Ontgrendel het maaidek uit de geheven stand en laat het maaidek langzaam op de grond zakken, zie Het maaidek naar beneden zetten in de bedrijfsstand (bladz. 24).

   Opmerking: Het maaidek is zwaarder als de veren van de veerpennen verwijderd zijn. Laat het maaidek voorzichtig zakken.

6. Verwijder de borgpennen aan de voorkant van de duwarmen aan beide kanten van de machine (Figuur 76).

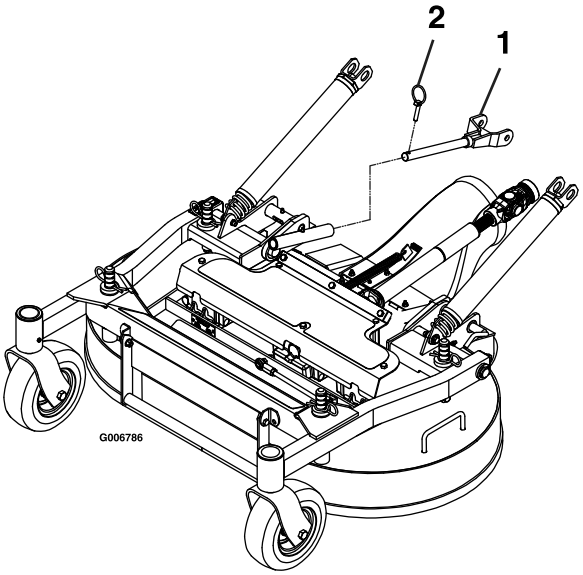

Figuur 76

1. Schuif de duwarm in de duwbuis van het maaidek.
2. Zet de duwarm vast met de borgpen.

---

7. Maak de bouten los die aan de rubberen kap zijn bevestigd (Figuur 77).

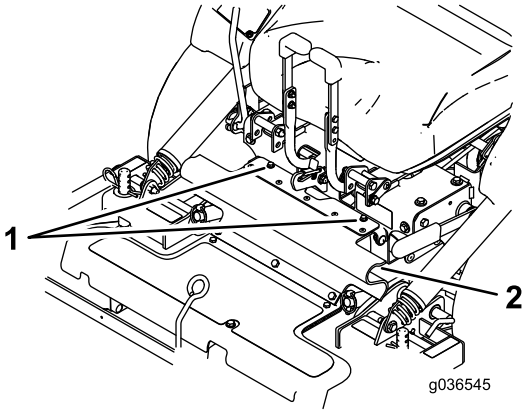

Figuur 77

1. Bouten
2. Rubberen kap

---

8. Ontgrendel de stoel en koppel de aandrijfas los met de snelkoppeling bij de omloopas (Figuur 78).

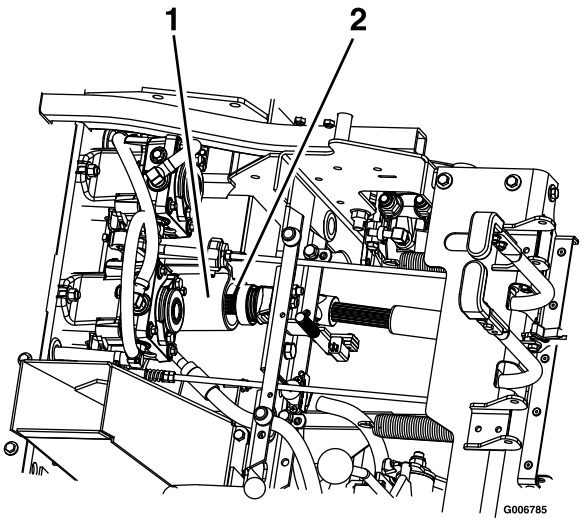

Figuur 78

1. Omloopas
2. Aandrijfas

9. Trek het maaidek naar voren om dit van de machine te verwijderen.

Het maaidek monteren

Belangrijk: Transporteer deze machine niet zonder een goedgekeurd Toro werktuig aan de voorzijde.

1. Schakel de motor uit, wacht totdat alle bewegende delen tot stilstand zijn gekomen en verwijder het contactsleuteltje. Stel de parkeerrem in werking.
2. Rol het maaidek naar de machine met de uitwerpbuis naar beneden. Verzeker dat de veren van het maaidek zich bevinden boven het aangedreven wiel en onder het bedieningspaneel, aan elke kant.
3. Ontgrendel de stoel en kantel deze naar voren.
4. Monteer de I-aandrijfas op de omloopas (Figuur 78).
5. Lijn de duwbuizen van het maaidek op de duwarmen van de machine en duw het maaidek naar achteren.
6. Zet de duwarmen met de borgpennen vast aan de linker- en rechterkant van de machine (Figuur 76).
7. Lijn het bovenste gedeelte van de rubberen kap uit en zet deze met de bevestigde bouten vast (Figuur 77).
8. Maak de borgpennen van het maaidek los aan beide kanten, til het maaidek in de onderhoudsstand en zet de maaidekvergrendeling op de haak vast. Zie Maaidek heffen tot de onderhoudsstand (bladz. 22).
9. Monteer de veren op de veerpennen onder de bedieningspanelen links en rechts, en zet deze vast met een ring en een haarspeldveer (Figuur 75).
10. Maak de vergrendeling van het maaidek los, laat het maaidek langzaam op de grond zakken en zet de borgpennen vast. Zie Het maaidek naar beneden zetten in de bedrijfsstand (bladz. 24).

Instellen van de stop van de borgpen op het maaidek

1. Schuif de borgpennen van het maaidek aan beide zijden naar binnen en zet het maaidek vast in de bedrijfsstand.
2. Maak de contramoer los en draai de stopschroef rechtsom totdat de borgpen strak staat en niet met de hand kan worden gedraaid (Figuur 79).

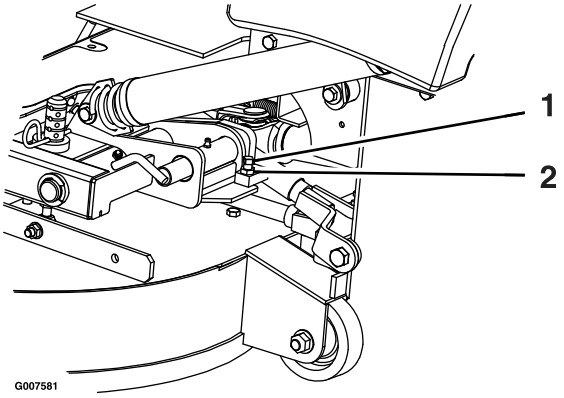

Figuur 79

1. Draai de stopschroef rechtsom tot de borgpen strak staat, draai deze dan 1/2 slag terug.
2. Draai de contramoer los

3. Draai de stopschroef 1/2 slag linksom en zet de contramoer vast.
4. Controleer of de borgpen vrij kan schuiven. Pas de spanning indien nodig aan.

Reiniging

Onderkant van het maaidek reinigen

Onderhoudsinterval: Bij elk gebruik of dagelijks

1. Zet de snelheidshendel in de NEUTRAAL-stand om de machine uit te schakelen.
2. Schakel de aftakas uit, schakel de parkeerrem in, stop de motor, en wacht totdat alle bewegende delen tot stilstand zijn gekomen.
3. Til het maaidek op en zet het vast in de bovenste stand. Zie Maaidek heffen tot de onderhoudsstand (bladz. 22).
4. Verwijder gras dat zich eventueel heeft opgebouwd onder het maaidek.
5. Zet het maaidek naar beneden in de bedrijfsstand. Zie Het maaidek naar beneden zetten in de bedrijfsstand (bladz. 24).

Verwijderen van vervuiling van de machine

Onderhoudsinterval: Bij elk gebruik of dagelijks

1. Zet de motor af, wacht tot alle bewegende delen tot stilstand zijn gekomen en verwijder het contactsleuteltje. Stel de parkeerrem in werking.
2. Verwijder olie, vuil en gras als dit op de machine is aangekoekt, vooral rond de brandstoftank, de motor en bij de uitlaat.

Afval afvoeren

Motorolie, hydraulische vloeistof en motorkoelvloeistof verontreinigen het milieu. Verwijder deze stoffen volgens de plaatselijke voorschriften.

Stalling

Reinigen en opslaan

1. Zet de aftakas uit (messchakelaar), trek de parkeerrem aan, zet het contactsleuteltje in de UIT-stand. Verwijder het sleuteltje.
2. Maaisel, vuil en vet van de buitenkant van de gehele machine verwijderen, met name van de motor en het hydraulische systeem. Vuil en kaf van de buitenkant van de cilinder, de koelribben van de cilinderkop en het ventilatorhuis verwijderen.

   Belangrijk: U kunt de machine met een mild reinigingsmiddel en water wassen. Was de machine nooit met een hogedrukreiniger. Gebruik niet te veel water, vooral niet in de buurt van het bedieningspaneel, de motor, de hydraulische pompen en de accu.
3. Controleer de rem; zie Parkeerrem gebruiken (bladz. 18).
4. Geef het luchtfilter een onderhoudsbeurt; zie Onderhoud van het luchtfilter (bladz. 34).
5. Smeer de machine; zie De machine smeren (bladz. 30).
6. Ververs de olie in het carter; zie Motorolie verversen (bladz. 35).
7. Controleer de bandenspanning; zie De bandenspanning controleren (bladz. 42).
8. Vervang het hydraulische filter; zie Hydraulisch filter vervangen (bladz. 52).
9. Laad de accu op; zie Accu opladen (bladz. 40).
10. Schraap dik aangekoekt gras en vuil van de onderkant van de maaimachine. Spoel vervolgens de machine schoon met een tuinslang.

    Opmerking: Laat de machine lopen met de aftakas ingeschakeld en de motor op hoog stationair gedurende 2 tot 5 minuten na het wassen.
11. Controleer de staat van de maaimessen; raadpleeg De maaimessen controleren (bladz. 53).
12. Wanneer het voertuig langer dan 30 dagen niet wordt gebruikt, moet de machine als volgt worden voorbereid op stalling:

    A. Voeg een stabilizer/conditioner op aardoliebasis toe aan de brandstof in de tank. Volg de mengvoorschriften van de fabrikant van de stabilizer op. Gebruik geen stabilizer op alcoholbasis (ethanol of methanol).

       Opmerking: Stabilizer/conditioner werkt het best als het met verse brandstof wordt gemengd en altijd wordt gebruikt.

    B. Laat de motor vijf minuten lopen om de stabilizer/conditioner door het brandstofsysteem te verspreiden.

C. Zet de motor af, laat deze afkoelen en laat de brandstoftank leeglopen; zie Onderhoud van de brandstoftank (bladz. 39).

D. Motor opnieuw starten en laten lopen totdat deze afslaat.

E. U moet brandstof op de juiste wijze afvoeren. Verwerk deze volgens de plaatselijk geldende voorschriften.

Belangrijk: Brandstof waaraan stabilizer/conditioner is toegevoegd, niet langer dan 90 dagen bewaren.

13. Controleer alle bouten, schroeven en moeren en draai deze vast. Repareer of vervang beschadigde delen.

14. Werk alle krassen en beschadigingen van de lak bij. Bijwerklak is verkrijgbaar bij een erkende Service Dealer.

15. Stal de machine in een schone, droge garage of opslagruimte. Verwijder het sleuteltje uit het contact en bewaar dit buiten bereik van kinderen of onbevoegde personen. Dek de machine af om deze te beschermen en schoon te houden.

Problemen, oorzaak en remedie

Probleem	Mogelijke oorzaak	Remedie
De storingsindicator (MIL) licht op.	1. De motor is te heet.	1. Schakel de motor uit en laat deze afkoelen.
	2. Er zit oude benzine in de tank.	2. Gebruik nieuwe benzine.
	3. Het luchtfilter is vuil.	3. Verzeker dat het luchtfilter en het voorfilter schoon zijn. Indien nodig moet u beschadigde onderdelen vervangen.
	4. De accu is niet opgeladen.	4. Accu opladen of vervangen.
	5. Verkeerde of vuile brandstoffilters.	5. Neem contact op met een erkende Service Dealer.
	6. Accuspanning te laag.	6. Gebruik een goede 12 V accu en verzeker dat deze volledig is opgeladen.
	7. Een van de zekeringen is doorgebrand.	7. Controleer en vervang doorgebrande zekeringen.
De startmotor slaat niet aan.	1. Aftakas is ingeschakeld.	1. Schakel de aftakas uit.
	2. De parkeerrem is niet in werking gesteld.	2. De parkeerrem in werking stellen.
	3. De snelheidshendel staat niet in de neutraal-stand.	3. Verzeker dat de snelheidshendel in de neutraal-stand staat.
	4. De accu is niet volledig geladen.	4. Accu opladen.
	5. De elektrische verbindingen zijn gecorrodeerd, zitten los of zijn defect.	5. Controleer of de elektrische aansluitingen goed contact maken.
	6. Een zekering is doorgebrand.	6. Vervang de doorgebrande zekering.
	7. Relais of schakelaar is beschadigd.	7. Neem contact op met een erkende servicedealer.
De motor start niet, start moeilijk of slaat af.	1. De brandstoftank is leeg.	1. De brandstoftank vullen.
	2. Het oliepeil in het carter is te laag.	2. Het carter bijvullen met olie.
	3. De gashendel en choke bevinden zich niet in de juiste stand.	3. Zorg dat de gashendel in het midden staat, tussen Snel en Langzaam, en dat de choke op gesloten/aan staat bij een koude motor, en open/uit bij een warme motor.
	4. Er zit vuil in het brandstoffilter.	4. Brandstoffilter vervangen.
	5. Er bevindt zich vuil, water of oude brandstof in het brandstofsysteem.	5. Neem contact op met een erkende servicedealer.
	6. Het luchtfilter is vuil.	6. Reinig of vervang het luchtfilterelement.
	7. De elektrische verbindingen zijn gecorrodeerd, zitten los of zijn defect.	7. Controleer of de elektrische aansluitingen goed contact maken. Reinig de aansluitpolen grondig met een speciaal reinigingsmiddel, breng speciaal smeermiddel aan en sluit de connectoren weer op de juiste wijze aan.
	8. Relais of schakelaar is beschadigd.	8. Neem contact op met een erkende servicedealer.
	9. De bougie is vuil of de elektrodenafstand is niet correct afgesteld.	9. Bougie afstellen of vervangen.
	10. De bougiekabel is niet aangesloten.	10. Controleer de aansluiting van de bougiekabel.

Probleem	Mogelijke oorzaak	Remedie
De motor verliest vermogen.	1. De motor is te zwaar belast. 2. Het luchtfilter is vuil. 3. Het oliepeil in het carter is te laag. 4. De koelribben en luchtkanalen boven de motor zijn verstopt. 5. De ventilatieopening in de brandstoftankdop is verstopt. 6. Er zit vuil in het brandstoffilter. 7. Er bevindt zich vuil, water of oude brandstof in het brandstofsysteem.	1. De rijsnelheid verminderen. 2. Reinig het luchtfilterelement. 3. Het carter bijvullen met olie. 4. De koelribben en de luchtkanalen ontstoppen. 5. Brandstoftankdop reinigen of vervangen. 6. Brandstoffilter vervangen. 7. Neem contact op met een erkende servicedealer.
De motor raakt oververhit.	1. De motor is te zwaar belast. 2. Het oliepeil in het carter is te laag. 3. De koelribben en luchtkanalen van de motor zijn verstopt.	1. De rijsnelheid verminderen. 2. Het carter bijvullen met olie. 3. De koelribben en luchtkanalen ontstoppen.
De maaimachine trekt naar links of naar rechts (met beide hendels volledig vooruit).	1. De sporing moet afgesteld worden. 2. De banden van de aandrijfwielen hebben niet de juiste spanning. 3. De verbinding van de snelheidshendel en achteruit-indicatie moet bijgesteld worden.	1. Stel de sporing af 2. Breng de aandrijfbanden op de juiste spanning. 3. Stel de verbinding van de snelheidshendel en achteruit-indicatie bij.
De machine drijft niet aan.	1. De omloopklep is niet volledig gesloten. 2. De aandrijfriem of pompriem is versleten, los of stuk. 3. De aandrijfriem van de pomp zit niet op een poelie. 4. De veer van de spanpoelie is kapot of ontbreekt. 5. Het peil van de hydraulische vloeistof staat te laag of de hydraulische vloeistof is te heet.	1. Sluit de omloopklep volledig. 2. Riem vervangen. 3. Riem vervangen. 4. Veer vervangen. 5. Het reservoir bijvullen met hydraulische vloeistof of de hydraulische vloeistof laten afkoelen.
De machine trilt abnormaal.	1. Het maaimes (de maaimessen) is (zijn) verbogen of niet in balans. 2. De bevestigingsbout van het maaimes zit los. 3. De bevestigingsbouten van de motor zitten los. 4. Een motorpoelie, spanpoelie of mespoelie zit los. 5. De motorpoelie is beschadigd. 6. Mesas verbogen. 7. De riem is beschadigd.	1. Nieuwe maaimes(sen) monteren. 2. De bevestigingsbout van het maaimes vastdraaien. 3. De bevestigingsbouten van de motor vastdraaien. 4. Desbetreffende poelie vastzetten. 5. Neem contact op met een erkende Service Dealer. 6. Neem contact op met een erkende Service Dealer. 7. Monteer een nieuwe riem.

Probleem	Mogelijke oorzaak	Remedie
De machine produceert een ongelijke maaihoogte.	1. Maaimes(sen) bot. 2. Maaimes(sen) verbogen of niet in balans. 3. Het maaidek staat niet horizontaal. 4. De onderkant van het maaidek is vuil. 5. De banden van de aandrijfwielen hebben niet de juiste spanning. 6. De afstandsstukken zitten verkeerd. 7. De uiteinden van naburige maaimessen staan op verschillende maaihoogtes. De maaimessen moeten binnen 5 mm gelijk staan, dit is ongeveer de dikte van het mes.	1. Mes(sen) slijpen. 2. Nieuwe maaimes(sen) monteren. 3. Stel de maaimachine horizontaal en in de correcte schuinstand. 4. Onderkant van het maaidek schoonmaken. 5. Breng de aandrijfbanden op de juiste spanning. 6. Plaats de afstandsstukken onder de haarspeldveren. 7. Vervang de maaimessen en spindels en/of controleer het maaidek op beschadiging.
Messen draaien niet.	1. De drijfriem van het maaidek is versleten, los of stuk. 2. De aftakas is niet aangesloten. 3. De aandrijfriem van de aftakas ios van de poelie gelopen.	1. Controleer de riemspanning of vervang de riem. 2. Sluit de aftakas aan. 3. Controleer de riem op schade. Monteer de riem en controleer of de stelassen en riemgeleiders in de juiste stand staan.

Schema's

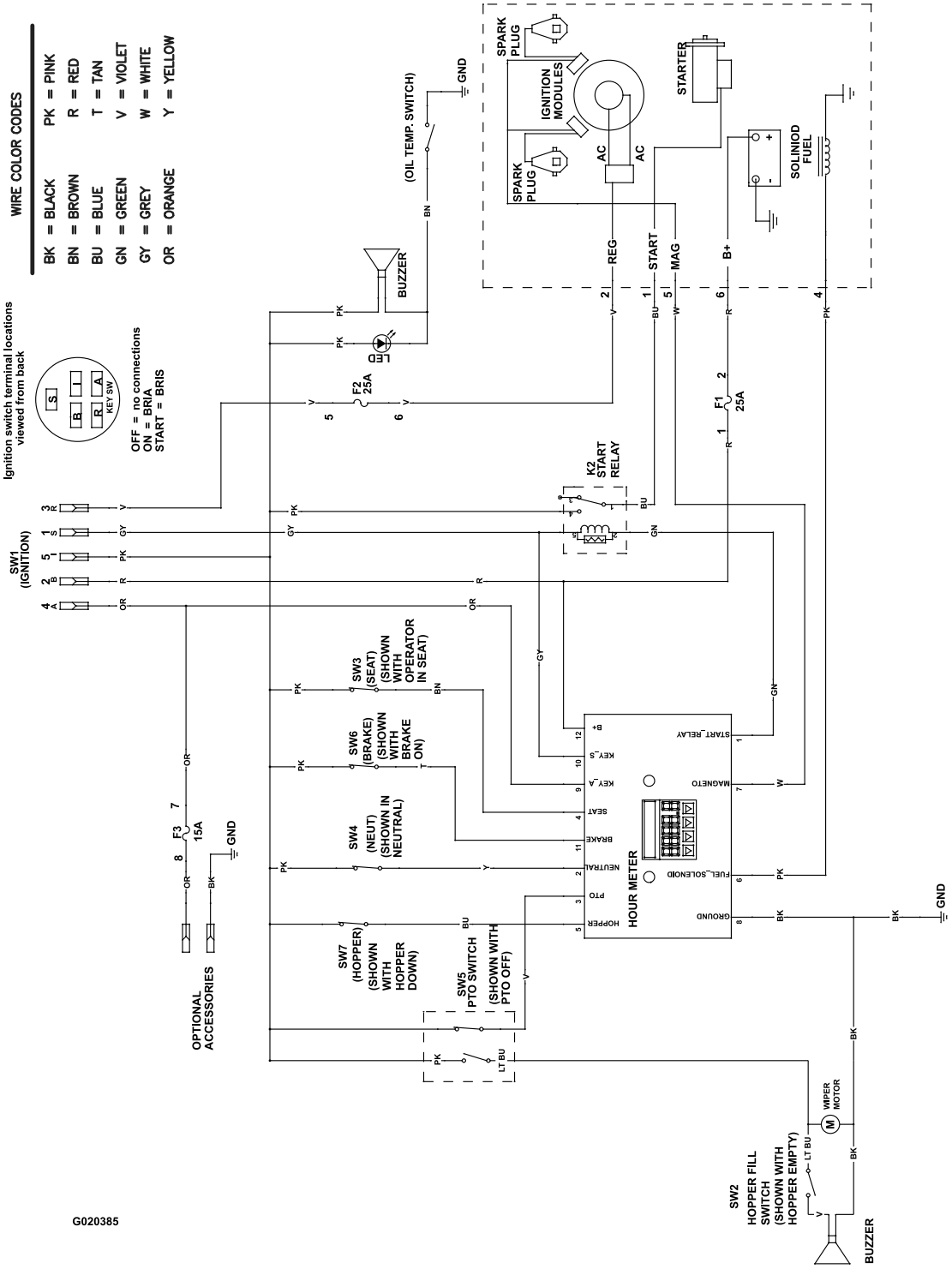

Elektrisch schema (Rev. A)

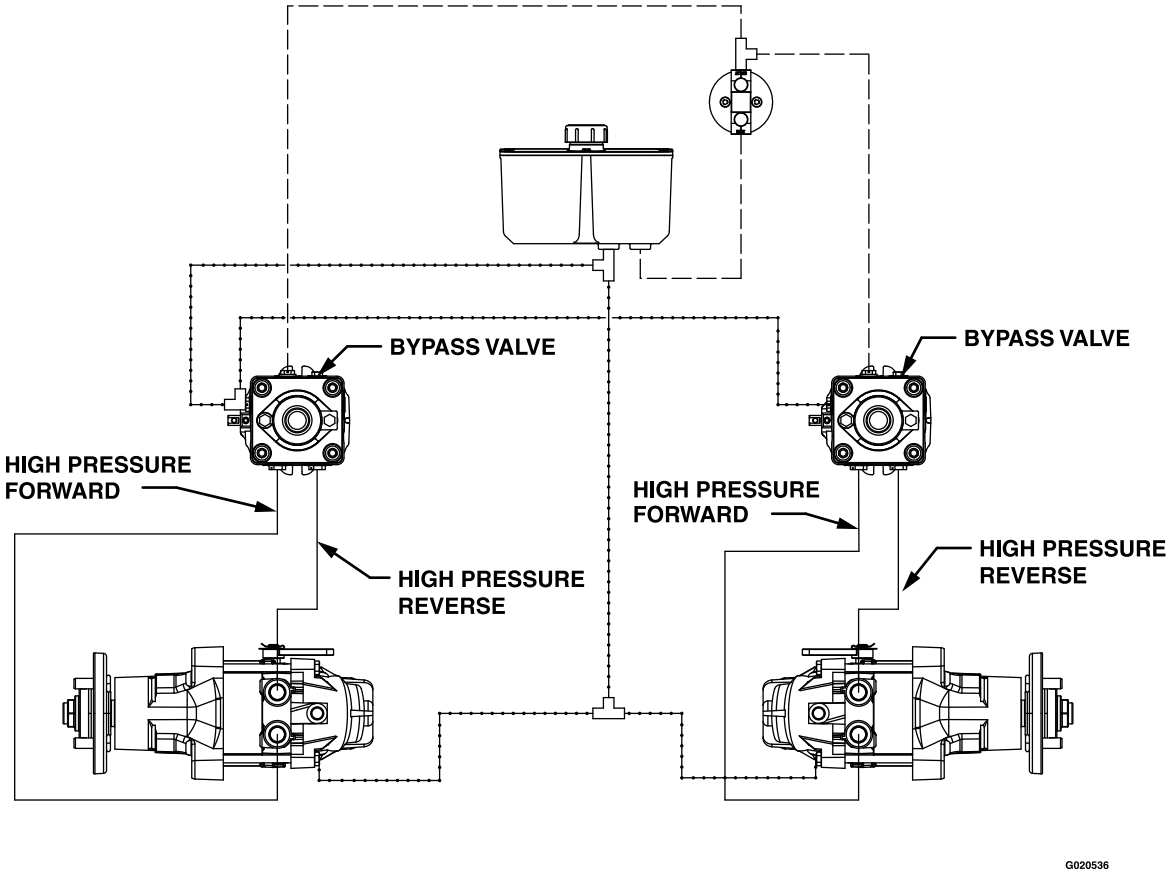

HIGH PRESSURE
CHARGE PUMP
CASE DRAIN

Hydraulisch schema (Rev. A)

Opmerkingen:

Opmerkingen:

Lijst met internationale distributeurs

Distributeur:	Land:	Telefoonnummer:	Distributeur:	Land:	Telefoonnummer:
Agrolanc Kft	Hongarije	36 27 539 640	Maquiver S.A.	Colombia	57 1 236 4079
Asian American Industrial (AAI)	Hongkong	852 2497 7804	Maruyama Mfg. Co. Inc.	Japan	81 3 3252 2285
B-Ray Corporation	Korea	82 32 551 2076	Mountfield a.s.	Tsjechië	420 255 704 220
Brisa Goods LLC	Mexico	1 210 495 2417	Mountfield a.s.	Slovakije	420 255 704 220
Casco Sales Company	Puerto Rico	787 788 8383	Munditol S.A.	Argentinië	54 11 4 821 9999
Ceres S.A.	Costa Rica	506 239 1138	Norma Garden	Rusland	7 495 411 61 20
CSSC Turf Equipment (pvt) Ltd.	Sri Lanka	94 11 2746100	Oslinger Turf Equipment S.A.	Ecuador	593 4 239 6970
Cyril Johnston & Co.	Noord-Ierland	44 2890 813 121	Oy Hako Ground and Garden Ab	Finland	358 987 00733
Cyril Johnston & Co.	Ierland	44 2890 813 121	Parkland Products Ltd.	Nieuw-Zeeland	64 3 34 93760
Fat Dragon	China	886 10 80841322	Perfetto	Polen	48 61 8 208 416
Femco S.A.	Guatemala	502 442 3277	Pratoverde SRL.	Italië	39 049 9128 128
FIVEMANS New-Tech Co., Ltd	China	86-10-6381 6136	Prochaska & Cie	Oostenrijk	43 1 278 5100
ForGarder OU	Estland	372 384 6060	RT Cohen 2004 Ltd.	Israël	972 986 17979
G.Y.K. Company Ltd.	Japan	81 726 325 861	Riversa	Spanje	34 9 52 83 7500
Geomechaniki of Athens	Griekenland	30 10 935 0054	Lely Turfcare	Denemarken	45 66 109 200
Golf international Turizm	Turkije	90 216 336 5993	Lely (U.K.) Limited	Verenigd Koninkrijk	44 1480 226 800
Hako Ground and Garden	Zweden	46 35 10 0000	Solvert S.A.S.	Frankrijk	33 1 30 81 77 00
Hako Ground and Garden	Noorwegen	47 22 90 7760	Spypros Stavrinides Limited	Cyprus	357 22 434131
Hayter Limited (U.K.)	Verenigd Koninkrijk	44 1279 723 444	Surge Systems India Limited	India	91 1 292299901
Hydroturf Int. Co Dubai	Verenigde Arabische Emiraten	97 14 347 9479	T-Markt Logistics Ltd.	Hongarije	36 26 525 500
Hydroturf Egypt LLC	Egypte	202 519 4308	Toro Australia	Australië	61 3 9580 7355
Irrimac	Portugal	351 21 238 8260	Toro Europe NV	België	32 14 562 960
Irrigation Products Int'l Pvt Ltd.	India	0091 44 2449 4387	Valtech	Marokko	212 5 3766 3636
Jean Heybroek BV	Nederland	31 30 639 4611	Victus Emak	Polen	48 61 823 8369

Privacyverklaring voor Europa

De informatie die Toro verzamelt
Toro Warranty Company (Toro) respecteert uw privacy. Om uw aanspraak op garantie te behandelen en contact met u op te nemen in het geval van een terugroepactie vragen wij om bepaalde persoonlijke informatie, hetzij direct of via uw lokale Toro-dealer.

Het Toro garantiesysteem wordt gehost op servers in de Verenigde Staten, waar de privacywet mogelijk niet dezelfde bescherming biedt als in uw land.

DOOR UW PERSOONLIJKE GEGEVENS MET ONS TE DELEN STEMT U IN MET DE VERWERKING VAN UW PERSOONLIJKE GEGEVENS ZOALS BESCHREVEN IN DEZE PRIVACYVERKLARING.

Hoe Toro informatie gebruikt
Toro kan uw persoonsgegevens gebruiken om uw aanspraak op garantie te behandelen, contact met u op te nemen in het geval van een terugroepactie, of voor een ander doeleinde waarvan we u op de hoogte brengen. Toro kan uw informatie delen met zijn afdelingen, verdelers of andere zakenpartners in verband met deze activiteiten. We verkopen uw persoonsgegevens niet aan andere bedrijven. We behouden ons het recht voor om persoonsgegevens te delen teneinde te voldoen aan geldende wetten en verzoeken van de aangewezen autoriteiten, opdat wij onze systemen naar behoren kunnen gebruiken of met het oog op onze eigen bescherming of die van andere gebruikers.

Behoud van uw persoonlijke gegevens
Wij bewaren uw persoonlijke gegevens zo lang als dat nodig is voor de doeleinden waarvoor ze oorspronkelijk werden verzameld of voor andere legitieme doeleinden (zoals naleving van voorschriften), of zo lang als vereist is door de van toepassing zijnde wet.

Toro streeft ernaar om uw persoonlijke gegevens te beschermen.
We nemen redelijke voorzorgen om uw persoonlijke gegevens te beschermen. We proberen bovendien de nauwkeurigheid en geldigheid van persoonlijke gegevens te waarborgen.

Toegang tot en aanpassing van uw persoonlijke gegevens
Als u toegang wenst tot uw persoonlijke gegevens of deze wilt aanpassen, gelieve dan een e-mail te sturen naar legal@toro.com.

Australische consumentenwet

Australische klanten kunnen voor informatie over de Australische consumentenwet (Australian Consumer Law) terecht bij de lokale Toro-dealer of ze kunnen deze informatie in de doos vinden.

Toro Garantie

Producten
voor professioneel
groenbeheer (LCE)

Voorwaarden en producten waarvoor de garantie geldt

The Toro Company en de hieraan gelieerde onderneming, Toro Warranty Company, geven aan de oorspronkelijke aankoper krachtens een overeenkomst tussen beide ondernemingen gezamenlijk de garantie alle onderstaande Toro-producten te repareren als deze materiaalgebreken of fabricagefouten vertonen.

De volgende perioden zijn van toepassing vanaf de datum van aankoop:

Producten	Garantieperiode
Loopmaaiers	
Maaiers van 53 cm voor particulier gebruik[1]	2 jaar
Maaiers van 53 cm voor commercieel gebruik	1 jaar
Maaiers van 76 cm voor particulier gebruik[1]	2 jaar
Maaiers van 76 cm voor commercieel gebruik	1 jaar
Middelgrote loopmaaiers	2 jaar
• Motor	2 jaar[2]
Grand Stand®-maaiers	5 jaar of 1200 bedrijfsuren[3]
• Motor	2 jaar
Z Master® maaiers 2000-serie	4 jaar of 500 bedrijfsuren[3]
• Motor	2 jaar[2]
Z Master® maaiers 3000-serie	5 jaar of 1200 uur[3]
• Motor	2 jaar[2]
Z Master® maaiers 5000- en 6000-serie	5 jaar of 1200 bedrijfsuren[3]
• Motor	2 jaar[2]
Z Master® maaiers 7000-serie	5 jaar of 1200 bedrijfsuren[3]
• Motor	2 jaar[2]
Alle maaiers	
• Accu	2 jaar
• Werktuigen	2 jaar

[1]Thuisgebruik (particulier gebruik) betekent gebruik van het product op het terrein dat bij uw huis hoort. Gebruik op meerdere locaties wordt beschouwd als commercieel. Hierop is de garantie voor commercieel gebruik van toepassing.

[2]Voor bepaalde motoren van de Toro LCE-producten geldt een garantie van de fabrikant van de motor.

[3]De optie die zich het eerst aandient, moet worden aangehouden.

Deze garantie zijn inclusief de kosten voor onderdelen en arbeid, maar exclusief transportkosten.

Aanwijzingen om van de garantiedienst gebruik te maken

Als u van mening bent dat een Toro-product materiaalgebreken of fabricagefouten vertoont, moet u deze procedure volgen:

1. Neem contact op met de verkoper om het product te laten nakijken of te repareren. Als u om enige reden geen contact met de verkoper kunt opnemen, kunt u zich in verbinding stellen met een Toro Erkende Service Dealer om het product door deze te laten nakijken of te repareren.
2. Breng het product met uw aankoopbewijs (kwitantie) naar de servicedealer.
3. Als u om enige reden ontevreden bent over het onderzoek van de servicedealer of de verleende hulp, verzoeken wij u contact met ons op te nemen via:

   Toro Warranty Company
   8111 Lyndale Avenue South
   Bloomington, MN 55420-1196, VS
   001-952-948-4707

   Zie bijgevoegde lijst met dealers.

Verantwoordelijkheden van de eigenaar

U dient uw Toro-product te onderhouden zoals wordt beschreven in de *Gebruikershandleiding*. Dit routine-onderhoud is voor uw rekening, ongeacht of dit wordt uitgevoerd door de dealer of uzelf.

Niet-gedekte onderdelen en voorwaarden

Er is geen andere uitdrukkelijke garantie behalve voor speciale emissiesystemen en motoren van sommige producten. Buiten deze expliciete garantie vallen:

- De kosten van normaal onderhoud of onderdelen, zoals filters, brandstof, smeermiddelen, olie verversen, bougies, luchtfilters, slijpen/vervangen van versleten maaimessen, bijstellen van kabels/mechanismen of afstellen van de rem en de koppeling.
- Onderdelen die het laten afweten ten gevolge van normale slijtage
- Elk product of onderdeel dat is veranderd, verkeerd is gebruikt, is veronachtzaamd of moet worden vervangen of gerepareerd als gevolg van ongelukken of gebrekkig onderhoud
- Kosten voor ophalen en afleveren
- Reparaties of pogingen tot reparaties die niet zijn uitgevoerd door een Erkende Toro-servicedealer
- Vervangingen die nodig zijn door niet-naleving van de brandstofspecificaties (raadpleeg de *Gebruikershandleiding* voor meer informatie)
  - Verontreiniging uit het brandstofsysteem halen wordt niet gedekt
  - Gebruik van oude brandstof (meer dan een maand oud) of brandstof die meer dan 10% ethanol of meer dan 15% MTBE bevat
  - Het brandstofsysteem is niet goed voorbereid op een periode van buitengebruikstelling van langer dan één maand

Algemene voorwaarden

De koper wordt beschermd door de nationale wetgeving van elk land. De rechten waarover de koper beschikt op grond van deze wetgeving, worden niet beperkt door deze garantie.