Form No. 3405-842 Rev A

TORO®

Count on it.

Brukerhåndbok

Z Master®-plentraktor i 8000-serien

med 122 cm Direct-Collect-klippeenhet

Modellnr. 74311TE—Serienr. 316000001 og oppover

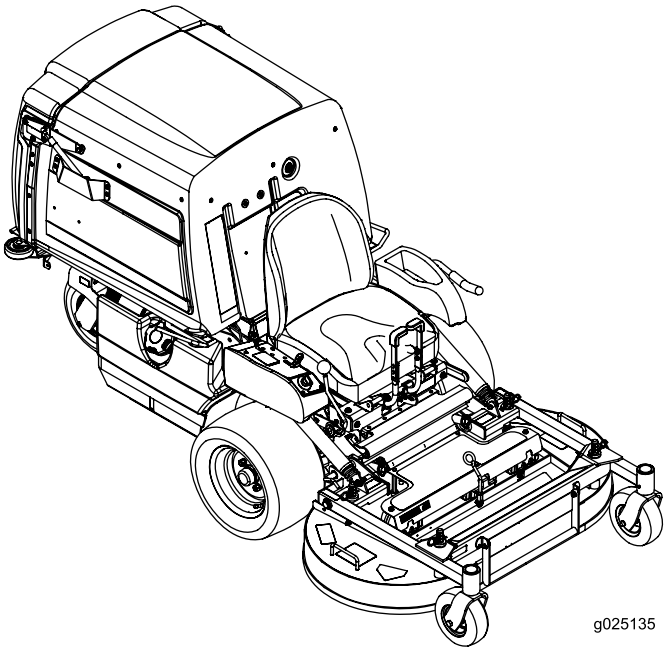

g025135

Registrer ditt produkt på www.Toro.com.
Oversettelse av originalen (NO)

CE

3405-842 A

Dette produktet er i samsvar med alle relevante europeiske direktiver. Se eget samsvarserklæringsskjema for produktet for detaljert informasjon.

Dette tenningssystemet etterkommer Canadas ICES-002.

⚠ ADVARSEL

Hvis du fjerner originalutstyr eller -tilbehør som er standard kan det ha innvirkning på maskinens garanti, trekkevne og sikkerhet. Bruk av andre deler enn originale Toro-deler kan føre til alvorlige personskader eller dødsfall. Uautoriserte endringer av maskin, drivstoff- eller ventilasjonssystem kan være brudd på regelverket.

Alle deler, inkludert, men ikke begrenset til dekk, reimer, knivblader og drivstoffsystemkomponenter, skal erstattes med originale Toro-deler.

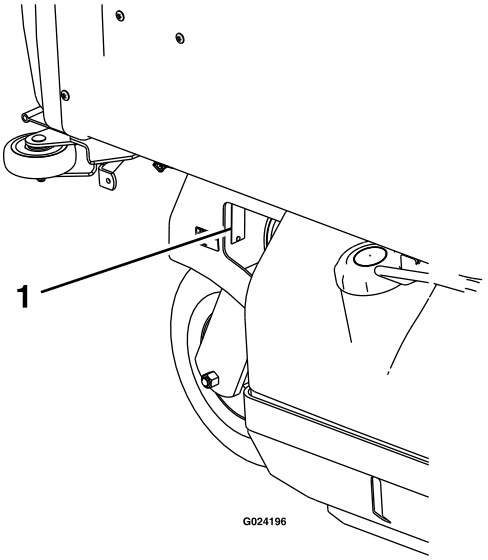

Figur 1

1. Plassering av modell- og serienummer

Modellnr. _____

Serienr. _____

Innledning

Denne plentraktoren med roterende kniver er beregnet på bruk av private boligeiere eller profesjonelle, innleide operatører. Den er hovedsakelig beregnet på å klippe gress på godt vedlikeholdte plener på private eller kommersielle eiendommer. Den er ikke beregnet på å klippe kratt eller for jordbruksbruk.

Les denne håndboken nøye, slik at du lærer å bruke og vedlikeholde produktet på riktig måte og unngår person- eller produktskade. Du har ansvar for å bruke produktet på en riktig og sikker måte.

Du kan kontakte Toro direkte på www.Toro.com for informasjon om produkter og tilbehør, hjelp til å finne en forhandler eller for å registrere produktet ditt.

Hvis maskinen må repareres eller du trenger originale Toro-deler eller mer informasjon, kan du kontakte et autorisert forhandlerverksted eller Toros kundeserviceavdeling. Ha modell- og serienummer for hånden når du tar kontakt. Figur 1 identifiserer plasseringen av modell- og serienummer på produktet. Skriv inn numrene i tilhørende felt.

Denne brukerhåndboken identifiserer mulige farer, og markerer sikkerhetsbeskjeder gjennom sikkerhetsvarslingssymbolet (Figur 2) som varsler om en fare som kan føre til alvorlige skader eller dødsfall hvis du ikke følger de anbefalte forholdsreglene.



Figur 2

1. Sikkerhetsvarselssymbol

I tillegg brukes to ord for å utheve informasjon. **Viktig** gjør oppmerksom på spesiell mekanisk informasjon og **Obs** henviser til generell informasjon som er verdt å huske.

© 2016—The Toro® Company
8111 Lyndale Avenue South
Bloomington, MN 55420

Kontakt oss på www.Toro.com.
Trykt i USA
Med enerett

Innhold

Sikkerhet 4
Regler for sikker bruk 4
Sikkerhet ved bruk av Toro-plentraktor 5
Lydtrykk 6
Lydstyrke 6
Vibrasjonsnivå 6
Hellingsindikator 7
Sikkerhets- og instruksjonsmerker 8
Oversikt over produktet 14
Kontroller 14
Spesifikasjoner 15
Bruk 16
Fylle drivstoff 16
Kontrollere motoroljenivået 17
Kjøre inn et nytt kjøretøy 17
Sikkerhet først 17
Bruke parkeringsbremsen 17
Bruke gassen 18
Bruke tenningsbryteren 18
Bruke kraftuttaksspaken 18
Starte og slå av motoren 19
Sikkerhetssperresystemet 20
Kjøre forover eller i revers 21
Stoppe maskinen 21
Frigjøre setelåsen 21
Heve klippeenheten til vedlikeholdsstilling 22
Senke klippeenheten til driftsstilling 23
Justere FRS (fyllreduksjonssystem)-skjermene 23
Justere klippehøyden 24
Tømme oppsamleren 24
Rengjøre beholderskjermen 25
Bruke drivhjulets løseventiler 25
Transportere maskinen 26
Laste maskinen 26
Brukstips 26
Vedlikehold 28
Anbefalt vedlikeholdsplan 28
Smøring 29
Smøre maskinen 29
Vedlikehold av motor 32
Overhale luftrenseren 32
Kontrollere motoroljenivået 33
Overhale tennpluggene 35
Vedlikehold av drivstoffsystem 36
Skifte drivstoffilteret 36
Vedlikeholde drivstofftanken 37
Vedlikehold av elektrisk system 37
Vedlikeholde batteriet 37
Vedlikeholde sikringene 38
Justere sikkerhetsbryterne 38
Kaldstarte maskinen 38
Vedlikehold av drivsystem 40
Justere sporingen 40
Kontrollere trykket i dekkene 40
Kontrollere hjulenes hakemuttere 40
Kontrollere hjulnavmutterne 40
Justere styrehjulslagre 40
Vedlikehold av kjølesystem 41
Rengjøre motorskjermen og motoroljekjøleren 41
Vedlikeholde motoroljekjøleren 41
Rengjøre motorens kjøleribber og motordeksler 41
Kontroller og rengjør hydraulikkpumpene 42
Vedlikehold av bremser 42
Justere parkeringsbremsen 42
Vedlikehold av remmer 44
Kontrollere remmene 44
Skifte kraftuttaksremmene 44
Skifte pumpedrivremmen 44
Justere remførerne 45
Vedlikehold av kontrollsystem 45
Justere ryggesperrestaget 45
Justere spenningen på hastighetskontrollspaken 46
Justere forbindelsesleddet for hastighetskontrollen 46
Justere kraftuttaksdrivremskiven 47
Justere pumpedrivremskiven 47
Justere kraftuttaksbremsefjæren 48
Justere beholderdøren 48
Vedlikehold av hydraulisk system 49
Overhale det hydrauliske systemet 49
Vedlikehold av klippeenhet 50
Rette opp klippeenheten 50
Overhale gressklipperknivene 51
Demontere klippeenheten 53
Montere klippeenheten 54
Justere låsestiftsperren på klippeenheten 54
Rengjøring 55
Rengjøre under klippeenheten 55
Fjerne rusk fra maskinen 55
Avhending av avfall 55
Lagring 55
Rengjøring og lagring 55
Feilsøking 57
Skjemaer 60

Sikkerhet

Denne maskinen har blitt designet i henhold til EN ISO-standard 5395:2013.

Hvis føreren eller eieren bruker maskinen på feil måte eller utfører feil vedlikeholdsarbeid, kan det føre til personskader. Følg alltid disse forsiktighetsreglene for å unngå at det skjer en ulykke, og ta alltid hensyn til sikkerhetsvarselsymbolet, som betyr **Forsiktig, Advarsel** eller **Fare** – personlige sikkerhetsinstruksjoner. Hvis ikke disse instruksjonene tas hensyn til, kan dette føre til at noen blir alvorlig skadet eller drept.

Regler for sikker bruk

Dette produktet kan amputere hender og føtter og slenge gjenstander opp i luften. Følg alltid alle sikkerhetsinstruksjoner for å unngå alvorlige skader eller dødsulykker.

Opplæring

- Les grundig gjennom instruksjonene. Gjør deg kjent med kontrollene og hvordan utstyret skal brukes.
- Barn eller personer som ikke er kjent med disse instruksjonene må ikke bruke gressklipperen. Undersøk ev. aldersgrense for bruk av dette utstyret.
- Du må aldri klippe hvis andre personer, spesielt barn, eller dyr befinner seg i nærheten.
- Husk at føreren eller brukeren har ansvaret hvis andre personer eller deres eiendom utsettes for ulykker eller farer.
- Ta aldri med passasjerer.
- Alle førere bør sørge for at de får profesjonell opplæring. En slik opplæring bør legge vekt på:
  - Hvor nødvendig forsiktighet og konsentrasjon er når man kjører en plentraktor.
  - At man ikke får kontroll over en gressklipper som sklir i en bakke ved å bremse. De vanligste årsakene til at man mister kontroll over maskinen er:
    - ◊ for dårlig bakkegrep, spesielt på vått gress,
    - ◊ for høy hastighet,
    - ◊ utilstrekkelig bremsing,
    - ◊ at denne spesielle maskintypen ikke passer til arbeidet,
    - ◊ at det ikke er tatt hensyn til bakkeforhold, spesielt skråninger eller
    - ◊ feil kobling eller fordeling av belastning.

Forberedelser

- Når du klipper, må du alltid ha på deg kraftig, sklisikkert fottøy og langbukser. Sett opp langt hår. Ikke bruk smykker.
- Inspiser området der du skal bruke utstyret, nøye og fjern alle gjenstander som maskinen kan slenge mot deg.
- **Advarsel** – drivstoffet er meget brannfarlig.
  - Drivstoff må lagres på kanner som er spesiallaget for dette formålet.
  - Fyll kun drivstoff på maskinen utendørs, og ikke røyk mens du fyller.
  - Fyll på drivstoff før du starter motoren. Ta aldri lokket av drivstofftanken eller fyll drivstoff mens motoren går eller er varm.
  - Hvis du søler drivstoff, må du ikke prøve å starte motoren. Flytt maskinen bort fra området hvor du sølte drivstoffet og unngå alt som kan antennes, til all drivstoffdamp er forsvunnet.
  - Sett lokkene godt fast på alle drivstofftanker og -kanner.
- Skift ut defekte lyddempere.
- Før bruk må du alltid sjekke at knivene, knivboltene og klippeenheten er i orden, og fri for skader og slitasje. Skadde eller slitte knivblader og bolter må skiftes ut i sett for å opprettholde balansen.
- Vær forsiktig hvis maskinen har flere knivblader, da resten av knivene kan begynne å rotere når det ene knivbladet roteres.

Bruk

- Lynnedslag kan forårsake alvorlige skader eller dødsfall. Hvis du ser/hører at lyn og tordenvær nærmer seg der du er, må du ikke bruke maskinen. Søk tilflukt!
- Vær oppmerksom, sett ned farten og vær forsiktig når du svinger. Se bakover og til siden før du skifter retning.
- Motoren må ikke brukes på et lukket sted der giftig kullos kan samle seg.
- Gressklipperen må bare brukes i dagslys eller der det er god kunstig belysning.
- Før du forsøker å starte motoren, må du koble ut alle knivkoblinger og sette giret i fri.
- Kjøretøyet må ikke brukes i bakker som har en skråning på mer enn 15 grader.
- Husk at ingen skråninger er trygge. Vær ekstra forsiktig når du kjører i skråninger med gress. Slik unngår du at maskinen velter:
  - Unngå å stanse eller starte plutselig i en skråning.
  - Kjør med lav hastighet i skråninger og når du svinger.
  - Vær oppmerksom på ujevnheter, hull og andre skjulte farer i terrenget.
- Vær forsiktig under sleping av last eller ved bruk av tungt utstyr.
  - Bruk kun de godkjente koblingene til slepeutstyr.
  - Begrens lasten til en vekt som du har full kontroll over.

  - Unngå brå svinger. Vær forsiktig når du rygger maskinen.
- Se opp for trafikk når du krysser eller er i nærheten av veier.
- Stopp knivbladene før du kjører på flater uten gress.
- Pass alltid på at materialet ikke blåses ut mot personer i nærheten når utstyret brukes. La heller aldri noen oppholde seg i nærheten mens maskinen er i gang.
- Maskinen må ikke brukes hvis verneinnretningene er defekte, eller uten at sikkerhetsanordningene sitter på plass.
- Innstillingen av motorregulatoren må ikke forandres og motoren må ikke ruses. Hvis motoren går med for høyt turtall, øker faren for at det skjer en ulykke.
- Før du forlater førerens plass:
  - koble ut kraftoverføringen, og senk utstyret.
  - Skift til fri og sett på parkeringsbremsen.
  - Stopp motoren og ta ut nøkkelen.
- Koble ut drivkraften til alt utstyr, stopp motoren og ta av tennpluggkabelen(e) eller ta ut tenningsnøkkelen
  - før du fjerner blokkeringer eller rensker sjakten,
  - før du kontrollerer, rengjør eller utfører arbeid på gressklipperen,
  - etter at maskinen har kjørt på en gjenstand. Undersøk om gressklipperen ble skadet, og reparer den før du starter og bruker utstyret igjen. Hvis maskinen begynner å vibrere unormalt mye, kontroller den umiddelbart.
- Koble ut drivkraften til utstyret under transport eller når maskinen ikke er i bruk.
- Stopp motoren og koble ut drivkraften til utstyret:
  - før påfylling,
  - før du tar av gressoppsamleren og
  - før du justerer høyden, med mindre du kan justere den fra sittende stilling.
- Reduser gassen når du vil stoppe motoren. Hvis motoren har en stengingsventil, skal drivstofftilførselen skrus av når du er ferdig med å klippe.

Vedlikehold og oppbevaring

- Sørg for at alle mutre, bolter og skruer er godt tilstrammet, for å være sikker på at utstyret er trygt å bruke.
- Utstyr med drivstoff på tanken må aldri oppbevares innendørs dersom det er mulighet for at damp fra drivstoffet kan komme i kontakt med åpne flammer eller gnister.
- La motoren bli kald før maskinen settes på et lukket sted.
- Unngå brannfare ved å holde motoren, lyddemperen, batterirommet og området der drivstoff oppbevares, fritt for gress, løv og for mye fett.
- Sjekk gressoppsamleren regelmessig og se etter skader eller slitasje.
- Skift alltid ut deler med skader eller slitasje for sikkerhets skyld.
- Hvis du må tømme drivstofftanken, gjør du det utendørs.
- Når maskinen skal parkeres, settes bort eller stå uten tilsyn, må kniven senkes hvis du ikke bruker en mekanisk lås.

Sikkerhet ved bruk av Toro-plentraktor

Listen nedenfor inneholder sikkerhetsinformasjon som er beregnet for Toro-produkter, eller annen sikkerhetsinformasjon som du bør være klar over at ikke er inkludert i CEN-standarden.

- Motoreksos inneholder karbonmonoksid, som er en dødelig gift uten lukt. Ikke kjør motoren innendørs eller i et lukket område.
- Hold hendene, føttene, håret og løstsittende klær borte fra utslippsområdet, undersiden av gressklipperen og alle bevegelige deler mens motoren går.
- Ikke rør deler som kan være varme etter at du har brukt gressklipperen. La delene bli kalde før du foretar vedlikehold, justering eller reparasjon på dem.
- Batterisyre er giftig og kan forårsake brannskader. Pass på at du ikke får batterisyre på huden, i øynene eller på klærne. Beskytt ansiktet, øynene og klærne når du håndterer et batteri.
- Batterigasser kan eksplodere. Hold sigaretter, gnister og flammer borte fra batteriet.
- Bruk kun originale Toro-deler for å opprettholde den opprinnelige standarden.
- Bruk bare utstyr som er godkjent av Toro. Garantien kan gjøres ugyldig hvis du bruker tilbehør som ikke er godkjent.

En sammenleggbar veltebeskyttelse med to stolper er tilgjengelig for denne maskinen. Veltebeskyttelse anbefales hvis du skal klippe nær bratte kanter, vann eller i bratte skråninger som kan føre til velt. Kontakt et autorisert Toro-forhandlerverksted for mer informasjon.

Bruk i bakker

- Det må ikke brukes i bakker som har en skråning på mer enn 15 grader.
- Ikke bruk plentraktoren i nærheten av kanter, grøfter eller voller. Hvis hjulene kjører over en kant kan det føre til velt, som igjen kan resultere i alvorlig skade, dødsfall eller drukning.
- Unngå å klippe i skråninger når gresset er vått. Glatte forhold reduserer trekkraften og kan føre til at kjøretøyet sklir samt tap av kontroll.
- Ikke foreta brå endringer i hastighet eller retning.
- Bruk en gressklipper av skyvemodell og/eller en håndtrimmer nær kanter, grøfter, voller eller vann.
- Reduser hastigheten, og vær svært forsiktig i skråninger.
- Fjern gjenstander, for eksempel steiner, greiner osv., fra klippeområdet, eller marker hvor de er. Gjenstander kan ligge skjult i høyt gress.
- Se opp for kanter, hull, steiner og ujevnheter som kan endre driftsvinkelen, da ujevnt terreng kan føre til at kjøretøyet velter.
- Unngå å starte brått i oppoverbakker, da gressklipperen kan velte bakover.
- Vær oppmerksom på at trekkraften kan reduseres i nedoverbakker. Vektoverføring til fremhjulene kan føre til at hjulene sklir og at bremsingen og styringen reduseres.
- Unngå å starte eller stoppe plutselig i en skråning. Hvis dekkene mister grepet, kobler du ut knivene og fortsetter sakte rett nedover bakken.
- Følg anbefalingene til produsenten om hjulvekter eller motvekter for å forbedre stabiliteten.
- Vær svært forsiktig ved bruk av gressoppsamlere eller annet utstyr. Disse kan endre maskinens stabilitet og føre til tap av kontroll.

Lydtrykk

Denne enheten har et lydtrykknivå på 93 dBA ved operatørens øre, med en usikkerhetsverdi (K) på 1 dBA.

Lydtrykknivået ble fastsatt iht. prosedyrene som er beskrevet i EN ISO 5395:2013.

Lydstyrke

Denne enheten har et garantert lydstyrkenivå på 105 dBA, med en usikkerhetsverdi (K) på 1 dBA.

Lydstyrkenivået ble fastsatt iht. prosedyrene som er beskrevet i EN 11094.

Vibrasjonsnivå

Hånd-arm

Målt vibrasjonsnivå for høyre hånd = 3,0 m/s^2

Målt vibrasjonsnivå for venstre hånd = 2,6 m/s^2

Usikkerhetsverdi (K) = 1,5 m/s^2

Målte verdier ble fastsatt iht. prosedyrene som er beskrevet i EN ISO 5395:2013.

Hele karosseriet

Målt vibrasjonsnivå = 0,46 m/s^2

Usikkerhetsverdi (K) = 0.23 m/s^2

Målte verdier ble fastsatt iht. prosedyrene som er beskrevet i EN ISO 5395:2013.

Hellingsindikator

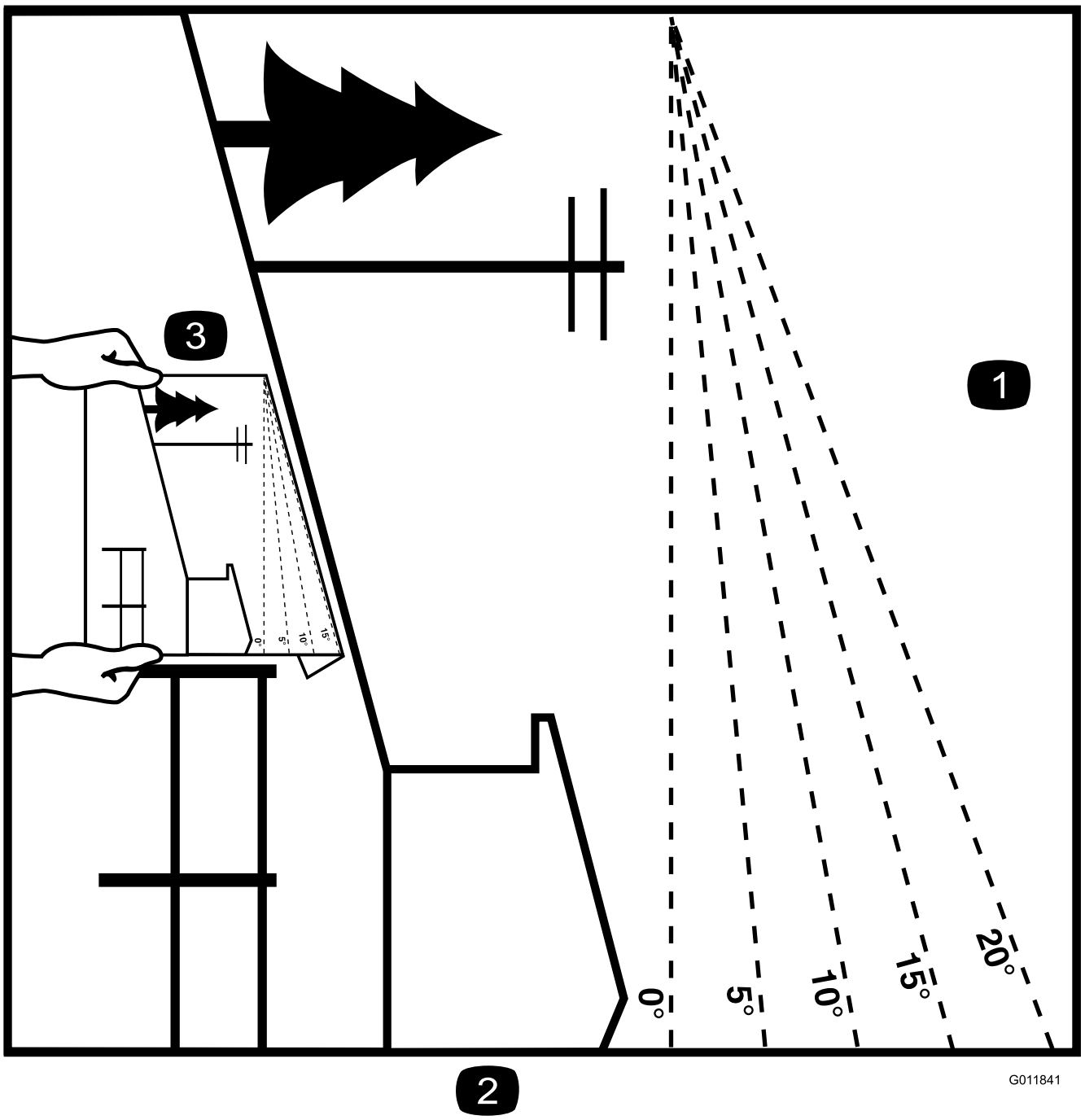

Figur 3

Denne siden kan kopieres for personlig bruk.

1. Den maksimale skråningen maskinen kan brukes sikkert i, er **15 grader**. Bruk skråningsdiagrammet til å avgjøre skråningen for bakker før bruk av maskinen. **Maskinen må ikke brukes i bakker som har en skråning på mer enn 15 grader.** Brett langs linjene for å matche den anbefalte skråningen.
2. Juster denne kanten med en vertikal overflate (tre, bygning, gjerdestolpe osv).
3. Eksempel på sammenlikning av skråning med brettet kant.

Sikkerhets- og instruksjonsmerker

Sikkerhetsmerker og instruksjoner er lett synlige for føreren og er plassert i nærheten av alle områder som representerer en potensiell fare. Bytt ut alle merker som er ødelagte eller mangler.

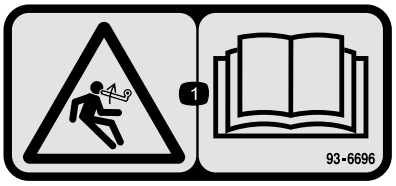

93–6696

1. Lagret energi-fare – les *brukerhåndboken*.

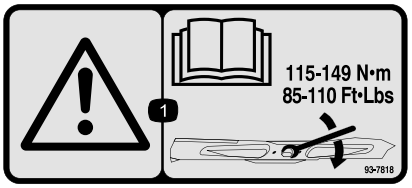

93-7818

1. Advarsel – les *brukerhåndboken* for instruksjoner om å trekke til bladets skrue/mutter til 115–149 N·m.

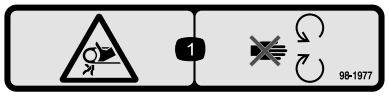

98-1977

1. Viklingsfare – hold deg borte fra bevegelige deler.

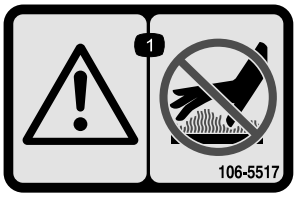

106-5517

1. Advarsel – ikke rør den varme overflaten.

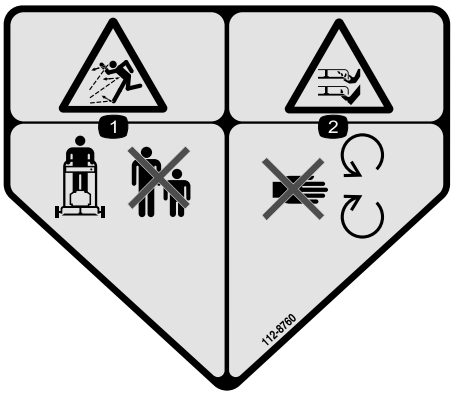

112-8760

1. Fare for at gjenstander slynges gjennom luften – hold trygg avstand fra maskinen.
2. Fare for å kutte hender og føtter – hold trygg avstand fra bevegelige deler.

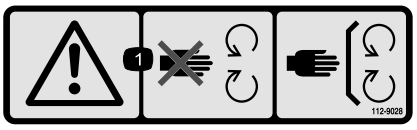

112-9028

1. Advarsel – hold deg unna bevegelige deler, behold alle skyddene på plass.



115-4212

1. Hydraulisk oljenivå
2. Les *brukerhåndboken*.
3. Advarsel – ikke rør den varme overflaten.

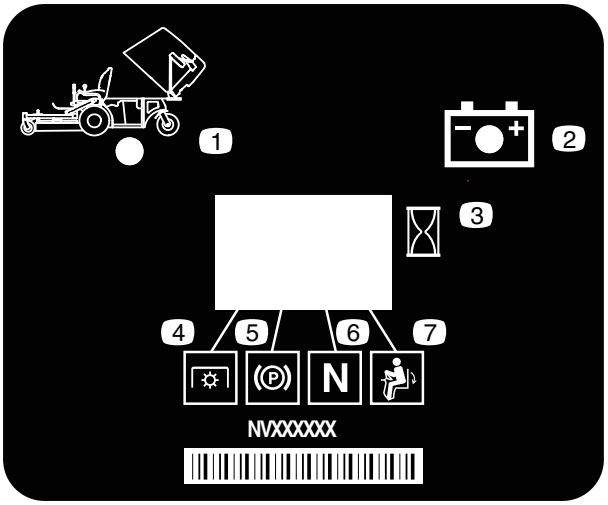

116-8813

1. Beholder opp-indikator
2. Batteri
3. Timeteller
4. Kraftuttak
5. Parkeringsbrems
6. Fri
7. Dødmannsbryter

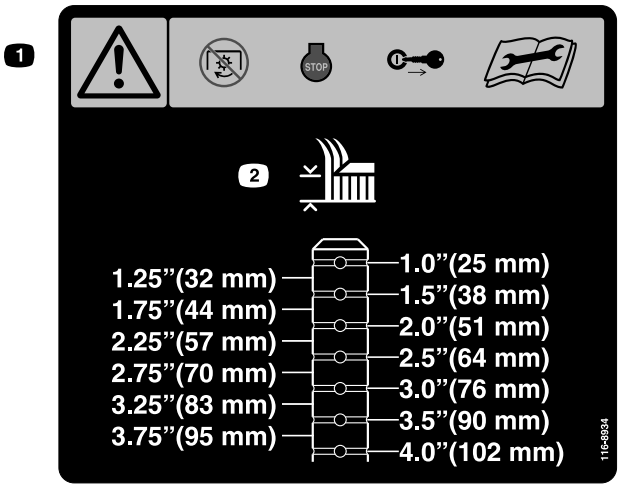

116-8934

1. Advarsel – koble fra knivclutchen, slå av motoren og ta ut nøkkelen før du foretar justeringer, reparasjoner eller rengjøring av klippeenheten.
2. Klippehøyde.

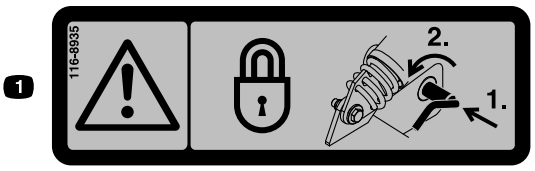

116-8935

1. Advarsel, fare ved sammenlegging av klippeenhet – lås svingpunktet ved å skyve innover og rotere mot fronten av klippeenheten.

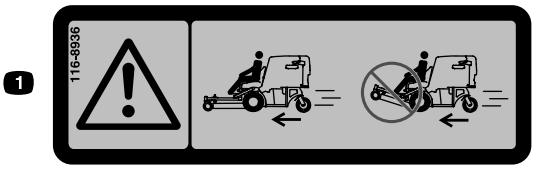

116-8936

1. Fare – ikke bruk med klippeenheten vippet opp.

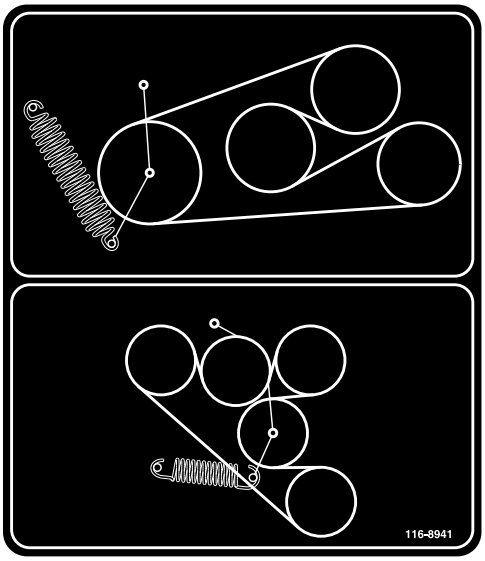

116-8941

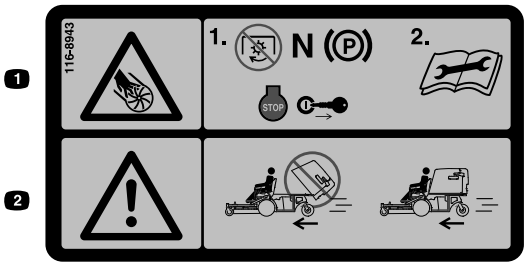

116-8943

1. Fare, roterende kniver – koble fra kraftuttaket, flytt hastighetskontrollspakene til nøytral stilling, aktiver parkeringsbremsen, slå av motoren og ta ut nøkkelen før du forlater førerplassen. Les instruksene før du utfører service eller vedlikehold.
2. Fare – ikke bruk med gressklipperbeholderen i hevet stilling.

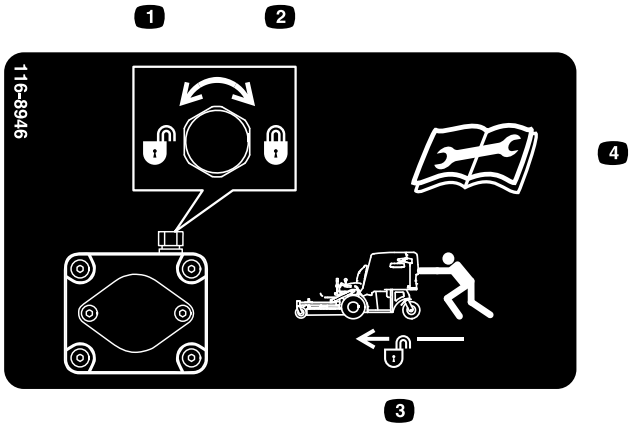

116-8946

1. Roter mot klokken for å frigjøre
2. Roter med klokken for å låse
3. Lås opp for å skyve maskinen
4. Les instruksene før du utfører service eller vedlikehold.

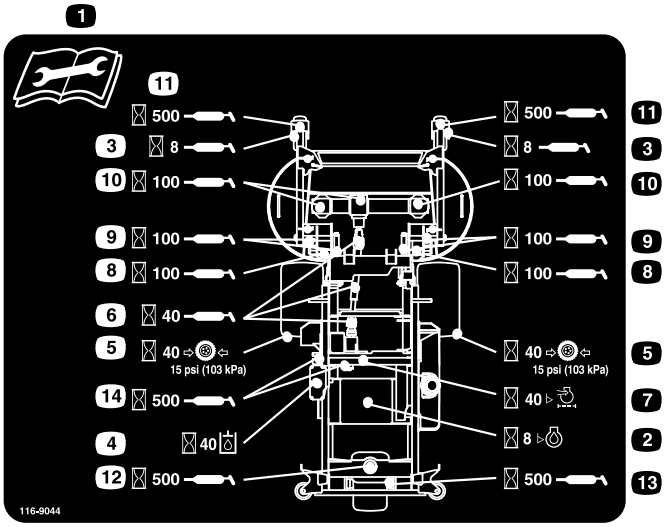

116-9044

1. Les *brukerhåndboken* før du utfører vedlikeholdsarbeid.
2. Sjekk motoroljen etter hver 8. driftstime.
3. Smør fremre styrehjulslagre hver 8. driftstime.
4. Kontroller hydraulikkvæskenivået hver 40. driftstime (bruk kun anbefalt hydraulikkolje).
5. Kontroller trykket i dekkene hver 40. time.
6. Smør klippeenhetens kraftuttak hver 40. driftstime.
7. Kontroller luftrenseren hver 40. driftstime.
8. Smør klippeenhetens låsemekanisme hver 100. driftstime.
9. Smør klippeenhetens svingtapper hver 100. driftstime.
10. Kontroller girkasseoljen hver 100. driftstime (bruk kun Mobil 1 75W-90-girolje).
11. Smør svingtappene for fremre styrehjul hver 500. driftstime.
12. Smør bakre svinghjul hver 500. driftstime.
13. Smør bakre styrehjul hver 500. driftstime.
14. Smør remmens lederuller hver 500. driftstime.

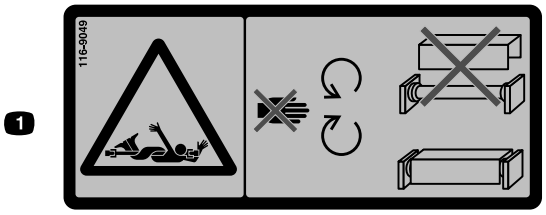

116-9049

1. Fare, roterende drivledning – hold alle drivledningsskydd på plass. Fest begge ender av drivledningen godt.

CALIFORNIA SPARK ARRESTER WARNING

Operation of this equipment may create sparks that can start fires around dry vegetation. A spark arrester may be required. The operator should contact local fire agencies for laws or regulations relating to fire prevention requirements. 117-2718

117–2718

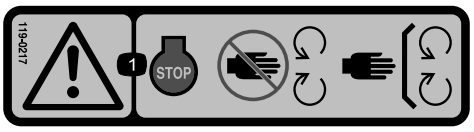

119-0217

1. Advarsel – slå av motoren, hold avstand fra bevegelige deler, hold alle skydd og vern på plass.

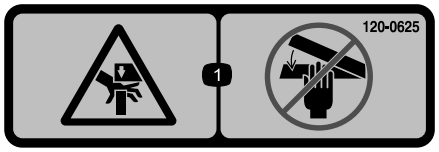

120-0625

1. Klempunkt, hånd – hold hendene unna.

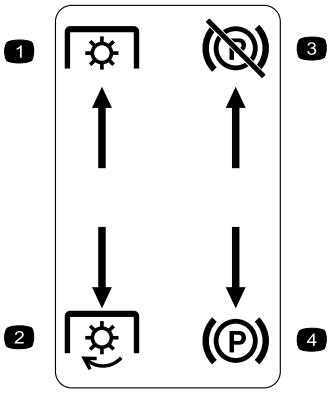

Støpt i venstre konsoll

1. Kraftuttak – frakoble
2. Kraftuttak – tilkoble
3. Parkeringsbrems – utløs
4. Parkeringsbrems – aktiver

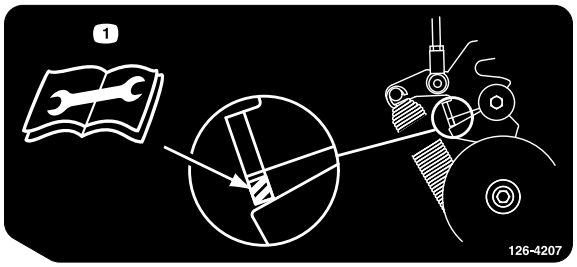

126-4207

1. Se *brukerhåndboken* for fremgangsmåte for justering. Når kraftuttaket er tilkoblet, må lederullarmens posisjon være i det skraverte området, hvis ikke er det nødvendig med en justering.

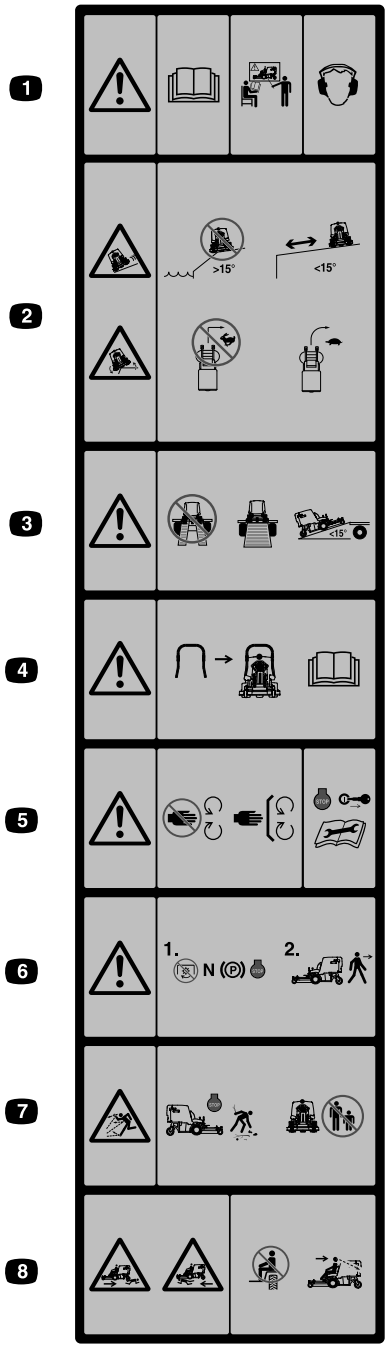

Støpt foran på beholderen

1. Advarsel – les brukerhåndboken. Få opplæring før du tar i bruk maskinen. Bruk hørselsvern.
2. Skli-/veltefare. Ikke bruk maskinen i nærhet av kanter i skråninger med større helling enn 15 grader, bruk maskinen på sikker avstand fra kanter i skråninger med mindre helling enn 15 grader, ikke sving brått i høy fart, kjør sakte når du svinger.
3. Advarsel – ikke bruk med doble ramper, bruk en enkelt rampe med full bredde ved transport av maskinen, ikke bruk ramper med større helling enn 15 grader.
4. En veltebøyle er tilgjengelig – bruk den i områder med skråninger, bratte kanter eller vann.
5. Advarsel – hold deg unna bevegelige deler, behold alle verneplatene på plass. Slå av motoren og ta ut nøkkelen før du foretar justeringer, reparasjoner eller rengjøring.
6. Advarsel – koble fra kraftuttaket, flytt hastighetskontrollspaken til nøytral stilling, aktiver parkeringsbremsen og slå av motoren før du forlater førerstillingen.
7. Fare for at gjenstander slynges gjennom luften – plukk opp gjenstander som kan slynges gjennom luften av gressklipperen. Ikke bruk enheten mens folk eller dyr er i nærheten. Hold avlederen på plass.
8. Fare for knusing/amputering for bivånere – ikke ta med passasjerer, se forover og ned når du kjører maskinen og bakover og ned når du kjører i revers.



Batterisymboler

Noen av eller alle disse symbolene finnes på ditt batteri.

1. Eksplosjonsfare
2. Ingen bål, åpne flammer eller røyk
3. Kaustisk væske / fare for brannsår
4. Bruk vernebriller.
5. Les *brukerhåndboken*.
6. Hold andre på trygg avstand fra batteriet.
7. Bruk vernebriller – eksplosive gasser kan påføre deg blindhet og andre skader.
8. Batterisyre kan forårsake blindhet og alvorlige brannskader.
9. Skyll straks øynene med vann og søk legehjelp.
10. Inneholder bly – må ikke kastes

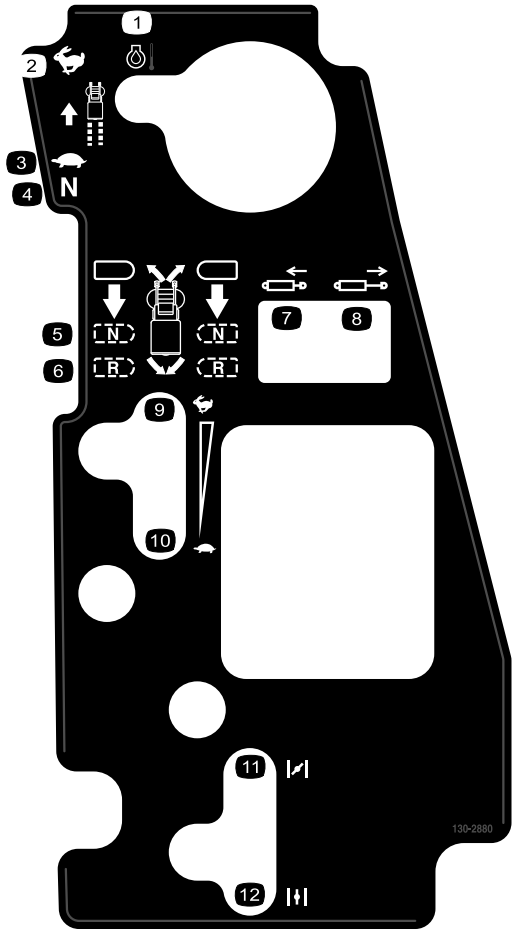

130-2880

1. Motortemperatur
2. Hurtig
3. Sakte
4. Fri
5. Fri
6. Revers
7. Trekk inn stempelet
8. Forleng stempelet
9. Hurtig
10. Sakte
11. Choke – lukket/på
12. Choke – åpen/av

Oversikt over produktet

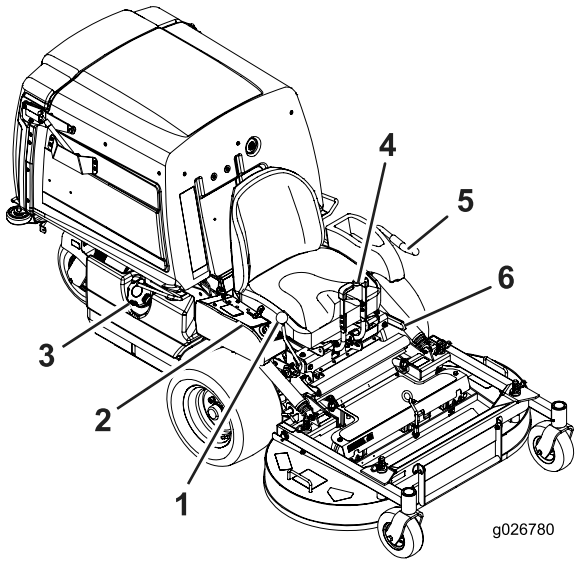

Figur 4

1. Hastighetskontrollspak
2. Kontroller
3. Drivstofflokk
4. Bevegelseskontrollspaker
5. Kraftuttaksspak
6. Parkeringsbremsespak

Kontroller

Gjør deg kjent med alle kontroller før du starter motoren og bruker maskinen (Figur 4 og Figur 5).

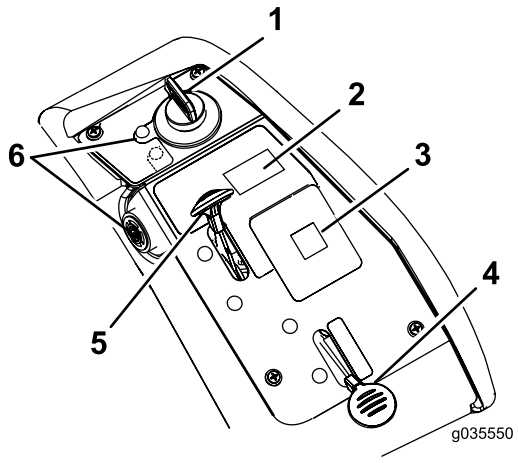

Figur 5

1. Tenningsbryter
2. Beholderbryter
3. Meldingsskjerm
4. Choke
5. Gass
6. Motoroljetemperaturlampe og -lydalarm

Bevegelseskontrollspaker

Bevegelseskontrollspakene brukes til å kjøre maskinen fremover, rygge og svinge i alle retninger (Figur 4).

Hastighetskontrollspak

Hastighetskontrollspaken angir maksimal hastighet fremover på maskinen (Figur 4). Når du flytter hastighetskontrollspaken bakover til nøytral stilling, settes drivverket i nøytral.

Gasskontroll

Gassen brukes til å kontrollere motorhastigheten. Gasskontrollen kan varieres mellom **Hurtig** og **Sakte**.

Chokekontroll

Choken brukes til å hjelpe med å starte en kald motor. Flytt choken til lukket/på-stillingen for å starte en kald motor.

Merk: Du må ikke kjøre en varm motor med choken i **på**-stilling.

Parkeringsbremsespak

Bremsespaken aktiverer en parkeringsbrems på drivhjulene (Figur 4).

Tenningsbryter

Denne nøkkelen brukes til å starte gressklipperen og har tre posisjoner: **Start, Kjør** og **Av**.

Timeteller

Timemåleren registrerer antallet timer som motoren har vært i bruk. Timetelleren registrerer data når desimaltegnet blinker på time/spenning-skjermen. Bruk tidene for å planlegge vanlig vedlikehold (Figur 6).

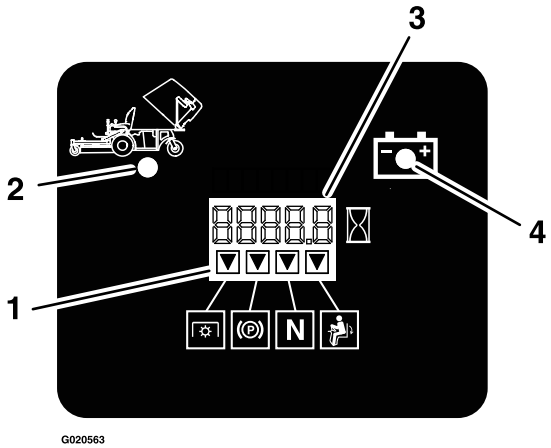

Figur 6

1. Sikkerhetssperreindikatorer
2. Oppsamlerbeholder opp
3. Time/spenning-display
4. Indikatorlampe for lav spenning

Sikkerhetssperreindikatorer

Symboler på timetelleren indikerer med et svart triangel at sperrekomponentene er i riktig posisjon (Figur 6).

Kraftuttaksspak

Kraftuttaksspaken brukes til å aktivere knivene og viften. Dra spaken opp for å aktivere knivene og viften. Du kan deaktivere knivene og viften ved å skyve kraftuttaksspaken ned.

Batteriindikatorlys

Hvis tenningsnøkkelen først er vendt til **kjør**-posisjon i noen få sekunder, vil batterispenningen vises i området der klokkeslettet vanligvis vises.

Batterilyset slår seg på når tenningen er slått på og når ladenivået er under riktig bruksnivå (Figur 6).

Motoroljetemperaturlampe og -lydalarm

Motoroljetemperaturlampen overvåker temperaturen på motoroljen. Når motoroljetemperaturlampen lyser og det høres en periodisk summende lyd, er dette et signal på at motoren overopphetes.

Tilbehør

Et utvalg av Toro-godkjent tilbehør som kan brukes sammen med maskinen for å forbedre og utvide dens funksjoner er tilgjengelig. Ta kontakt med din autoriserte serviceforhandler, eller gå til www.Toro.com for å få en liste over godkjent tilbehør og utstyr.

Spesifikasjoner

Merk: Spesifikasjoner og konstruksjon kan forandres uten varsel.

Bredde:

	122 cm klippeenhet
Uten klippeenhet	108,2 cm
Med klippeenhet	125,0 cm

Lengde:

	122 cm klippeenhet
Uten klippeenhet	170,9 cm
Klippeenhet – opp	207,6 cm
Klippeenheter – ned	240,0 cm

Høyde:

122 cm klippeenhet
130,0 cm

Vekt:

122 cm klippeenhet
538 kg

Bruk

Merk: Angi hva som er høyre og venstre side på maskinen ved å stå i normal arbeidsstilling.

Fylle drivstoff

- For best resultat bør du kun bruke ren, fersk (mindre enn 30 dager gammel) og blyfri bensin med oktankvalitet på 87 eller høyere (vurderingsmetode (R+M)/2).
- **Etanol:** Bensin med opptil 10 % etanol (alkoholbensin) eller 15 % MTBE (metyltertiærbutyleter) i volum er akseptabelt. Etanol og MTBE er ikke det samme. Bensin med 15 % etanol (E15) i volum er ikke godkjent for bruk. **Bruk aldri** bensin som inneholder mer enn 10 % etanol i volum, som f.eks. E15 (inneholder 15 % etanol), E20 (inneholder 20 % etanol) eller E85 (inneholder opptil 85 % etanol). Bruk av bensin som ikke er godkjent kan forårsake problemer og/eller motorskade som kanskje ikke dekkes av garanti.
- **Ikke** bruk metanolholdig bensin.
- **Ikke** oppbevar drivstoff i drivstofftanken eller i drivstoffbeholdere over vinteren, med mindre du bruker drivstoffstabilisator.
- **Ikke** bland olje i drivstoffet.

⚠ FARE

Bensin er meget brannfarlig, og under visse forhold svært eksplosiv. Brann eller eksplosjon forårsaket av bensin kan påføre deg og andre brannskader samt ødelegge eiendom.

- **Fyll opp drivstofftanken utendørs på et åpent område når motoren er nedkjølt. Tørk opp eventuelt bensinsøl.**
- **Fyll aldri på drivstofftanken inni en lukket tilhenger.**
- **Tanken må ikke fylles helt opp. Fyll bensin på tanken helt til nivået er 6 til 13 mm under bunnen av påfyllingshalsen. Tomrommet i tanken gir bensinen plass til å utvide seg.**
- **Røyk aldri mens du håndterer bensin, og hold deg unna åpen ild eller steder der bensingassen kan antennes av gnister.**
- **Bensin må oppbevares på en godkjent kanne, utenfor barns rekkevidde. Kjøp aldri mer bensin enn til 30 dagers forbruk.**
- **Ikke bruk uten at hele eksossystemet er på plass og i korrekt arbeidstilstand.**

⚠ FARE

Under enkelte forhold ved fylling av drivstoff kan statisk elektrisitet føre til at gnister antenner bensindamp. Brann eller eksplosjon forårsaket av bensin kan påføre deg og andre brannskader samt ødelegge eiendom.

- **Sett alltid bensinkannen på bakken i god avstand fra kjøretøyet før du fyller bensin.**
- **Fyll ikke opp bensinkannen inne i et kjøretøy eller på en lastebil eller tilhenger, fordi tepper eller presenninger kan isolere kannen og hemme utladning av eventuell statisk elektrisitet.**
- **Når dette lar seg gjøre, skal drivstoffdrevet utstyr tas ut av lastebilen eller tilhengeren og fylles med drivstoff mens hjulene står på bakken.**
- **Hvis dette ikke lar seg gjøre og maskinen må fylles med bensin mens den står på lastebilen, bør du bruke en bensinkanne til å fylle bensin i stedet for å fylle direkte fra bensinpumpen.**
- **Hvis det er helt nødvendig å fylle bensin direkte fra pumpen, må påfyllingstuten være i kontakt med kanten på drivstofftanken eller kannens åpning helt til du er ferdig med å fylle.**

⚠ ADVARSEL

Bensin kan føre til skader eller dødsfall hvis den svelges. Hvis du utsettes for damp fra drivstoff over lengre tid, kan dette føre til alvorlig skade og sykdom.

- **Unngå innånding av damp fra drivstoff over lengre tid.**
- **Hold ansiktet unna dyse og drivstofftank og åpningen til flasken med kondisjonsmiddelet.**
- **Unngå kontakt med huden, skyll bort ev. søl med såpe og vann.**

Bruke drivstoffstabiliserings-/kondisjoneringsmiddel

Bruk drivstoffstabiliserings-/kondisjoneringsmiddel for å holde drivstoffet ferskt i 90 dager eller mindre. Hvis maskinen skal lagres lengre, må du tømme drivstofftanken. Ta kontakt med et autorisert forhandlerverksted.

Viktig: Ikke bruk tilsettingsmidler som inneholder metanol eller etanol i drivstoffet.

Fyll på riktig mengde stabiliserings-/kondisjoneringsmiddel i drivstoffet og følg anvisningene til produsenten.

Merk: Drivstoffstabiliserings-/kondisjoneringsmidler er mest effektive når de blandes med fersk bensin. Bruk

stabiliseringsmiddel i bensinen til enhver tid for å beskytte mot lakkavleiringer i drivstoffsystemet.

Fylle tanken

1. Parker maskinen på en jevn flate.
2. Stans motoren, og sett på parkeringsbremsen.
3. Rengjør rundt og ta av lokket på drivstofftanken. Fyll vanlig blyfri bensin på tanken helt til nivået når 6 til 13 mm under bunnen av påfyllingshalsen. Dette tomrommet i tanken gir bensinen plass til å utvide seg. Tanken må ikke fylles helt opp.

Kontrollere motoroljenivået

Før du starter motoren og bruker maskinen, må du sjekke oljenivået i veivhuset. Se Kontrollere motoroljenivået (side 33).

Kjøre inn et nytt kjøretøy

Nye motorer trenger tid til å utvikle full styrke. Klippeenheter og drivverk har høyere friksjon når de er nye, som fører til ekstra belastning på motoren. Beregn 40 til 50 timers innkjøringstid slik at nye maskiner kan utvikle full styrke og best mulig ytelse.

Sikkerhet først

Vi ber deg om å se nøye på alle sikkerhetsinstruksjoner og symboler i avsnittet om sikkerhet. Kunnskap om dette kan forhindre personskader.

⚠ FARE

Hvis du klipper på vått gress eller i bratte skråninger kan det føre til at maskinen sklir og at du mister kontrollen.

Hvis hjulene kjører over en kant kan det føre til velt, som igjen kan resultere i alvorlig skade, dødsfall eller drukning.

Hvordan unngå at kjøretøyet sklir samt tap av kontroll:

- **Ikke bruk gressklipperen i nærheten av kanter eller vann.**
- **Kjøretøyet må ikke brukes i bakker som har en skråning på mer enn 15 grader.**
- **Reduser hastigheten og vær svært forsiktig i skråninger.**
- **Ikke start eller skift hastighet plutselig.**

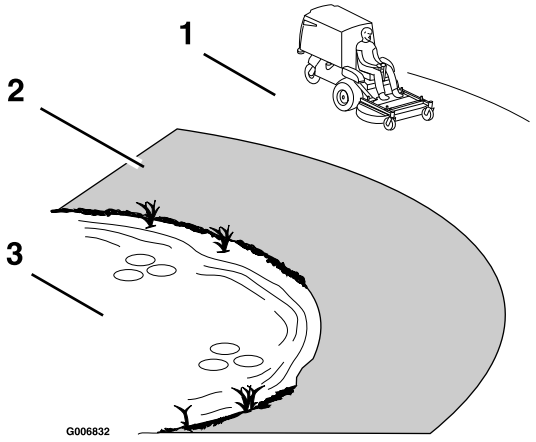

Figur 7

1. Sikker sone – bruk maskinen her i skråninger som er mindre enn 15 grader, eller på flate områder.
2. Faresone – bruk en gressklipper av skyvemodell og/eller en håndtrimmer i hellinger på mer enn 15 grader eller nær kanter og vann.
3. Vann

⚠ FORSIKTIG

Denne maskinen har en lydstyrke på over 85 dBa ved operatørens øre og kan føre til hørselsskade hvis du utsettes for denne lydstyrken i lengre perioder.

Bruk hørselsvern når du bruker denne maskinen.

Det anbefales at du bruker verneutstyr til øynene, ørene, føttene, hende og hodet.

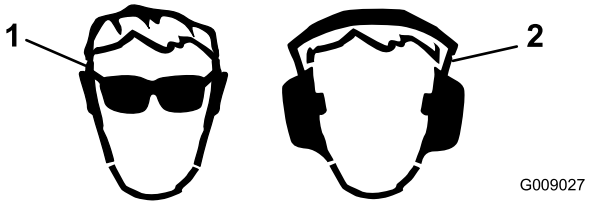

Figur 8

1. Bruk vernebriller.
2. Bruk hørselsvern.

Bruke parkeringsbremsen

Parkeringsbremsen må alltid settes på når du stopper eller forlater maskinen.

Sette på parkeringsbremsen

⚠ ADVARSEL

Parkeringsbremsen holder kanskje ikke maskinen parkert i en skråning, og kan føre til personskader eller skade på eiendom.

Ikke parker i skråninger, bortsett fra hvis hjulene kiles fast eller blokkeres.

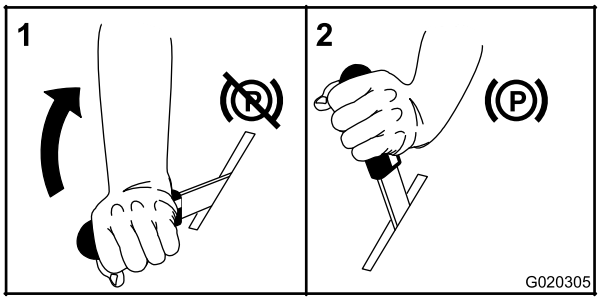

Figur 9

Frigjøre parkeringsbremsen

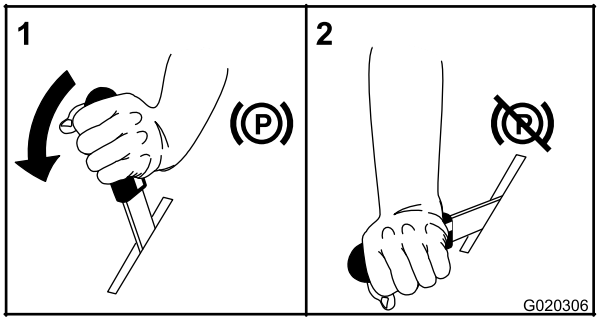

Figur 10

Bruke gassen

Gasskontrollen kan flyttes mellom **Hurtig** og **Sakte** (Figur 11).

Bruk alltid midtstillingen når du slår på klippeenheten og viften med kraftuttaksspaken.

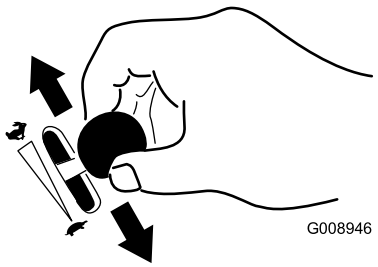

Figur 11

Bruke tenningsbryteren

1. Vri tenningsnøkkelen til stillingen START (). Figur 12 Slipp nøkkelen straks motoren starter.

   Viktig: Ikke hold tenningsnøkkelen vridd rundt i mer enn 10 sekunder om gangen. Hvis motoren ikke starter, må du vente i 60 sekunder før du gjør et nytt forsøk. Hvis du ikke følger disse instruksjonene, kan startmotoren bli ødelagt.

   Merk: Ekstra oppstartssykluser kan være nødvendig når du starter motoren for første gang etter at drivstoffsystemet har vært helt tomt for drivstoff.

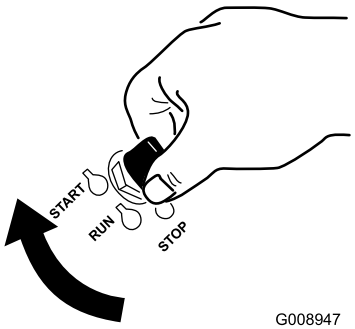

Figur 12

2. Vri tenningsnøkkelen til stopp-stillingen for å slå av motoren.

Bruke kraftuttaksspaken

Kraftuttaksspaken starter og stopper gressklipperknivene og viften.

⚠ ADVARSEL

En utildekket utslippsåpning gjør at objekter kan kastes mot deg eller andre personer i nærheten. Det kan også oppstå kontakt med viftebladene. Slyngede objekter eller kontakt med kniven kan føre til alvorlig personskade eller død.

Bruk aldri maskinen med beholderen eller beholderdøren hevet, fjernet eller endret.

Koble inn kraftuttaksspaken

1. Sett gassen til den MIDTERSTE stillingen.
2. Trekk kraftuttaksspaken oppover til den låses over midten.
3. Sett gassen til HURTIG-stillingen for å starte å klippe.

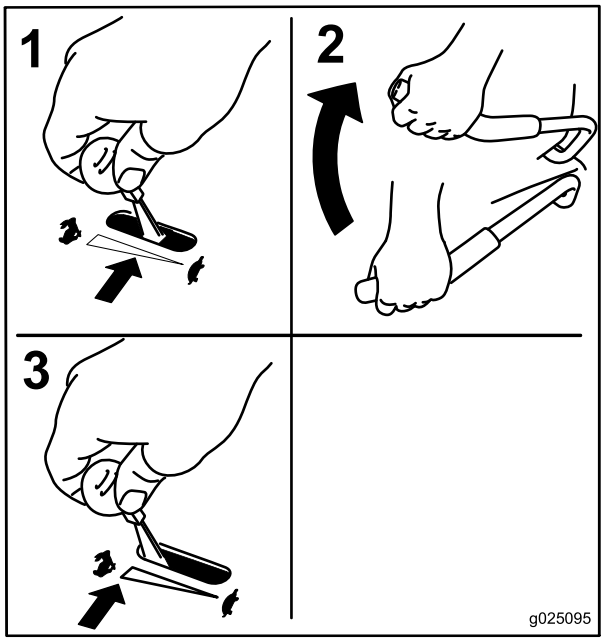

Figur 13

Koble fra kraftuttaksspaken

1. Sett gassen til den MIDTERSTE stillingen.
2. Skyv kraftuttaksspaken ned til STOPP-stillingen for å stoppe knivene og viften.

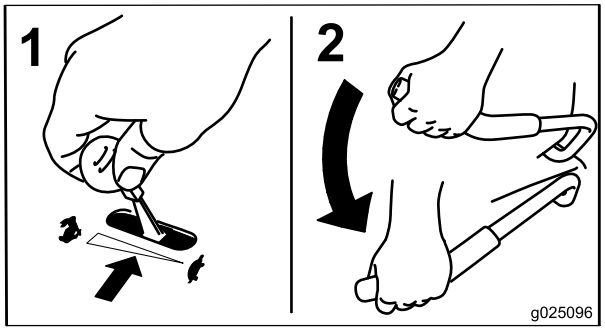

Figur 14

Starte og slå av motoren

Starte motoren

1. Flytt hastighetskontrollspaken til NØYTRAL stilling.
2. Sett på parkeringsbremsen. Se (Sette på parkeringsbremsen (side 18)).
3. Flytt kraftuttaksspaken til AV-stilling (Figur 15).
4. Flytt gasspaken til midtveis mellom stillingene SAKTE og HURTIG.
5. På en kald motor, skyv chokespaken fremover til stengt/på-stilling. La choken stå i ÅPEN/AV-stilling når motoren er varm.

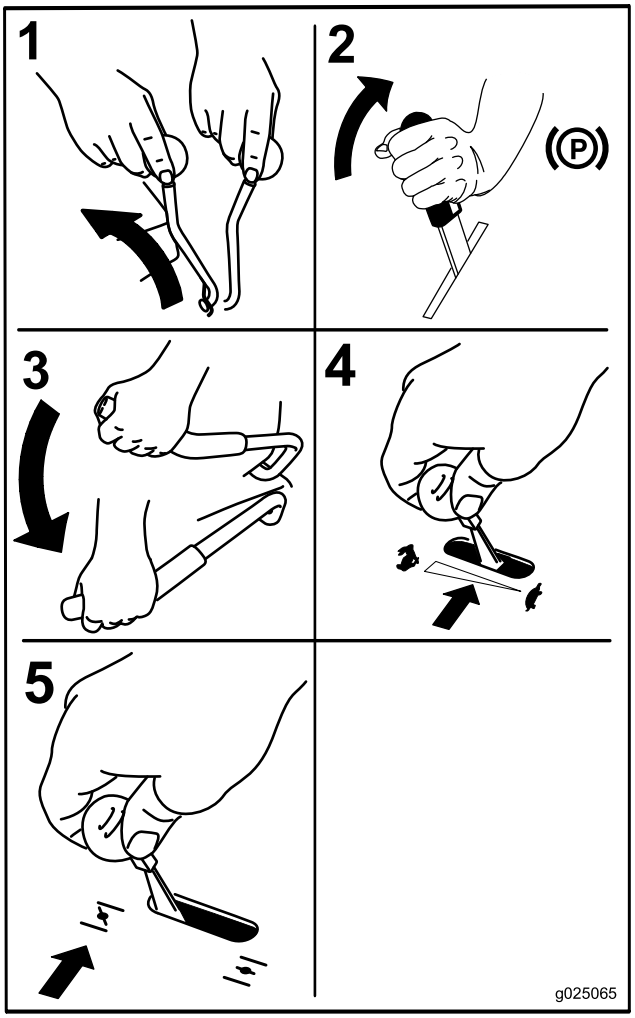

Figur 15

6. Vri tenningsnøkkelen til stillingen START (). Figur 12 Slipp nøkkelen straks motoren starter.

   Viktig: Ikke hold tenningsnøkkelen vridd rundt i mer enn 10 sekunder om gangen. Hvis motoren ikke starter, venter du i 60 sekunder mellom startforsøkene. Hvis du ikke følger disse retningslinjene, kan startmotoren bli ødelagt.

   Merk: Ekstra oppstartssykluser kan være nødvendig når du starter motoren for første gang etter at drivstoffsystemet har vært helt tomt for drivstoff.
7. Hvis choken er i LUKKET/PÅ-stilling, returner den gradvis til ÅPEN/AV-stilling etter hvert som motoren varmes opp.

Slå av motoren

⚠ FORSIKTIG

Barn og andre personer kan skades hvis de flytter på eller prøver å kjøre maskinen uten oppsyn.

Ta alltid ut tenningsnøkkelen og sett på parkeringsbremsen når du forlater maskinen, selv om det gjelder bare noen få minutter.

Viktig: Sett på parkeringsbremsen før transport.

1. Koble fra kraftuttaket.
2. Flytt hastighetskontrollspaken til NØYTRAL stilling.
3. Sett på parkeringsbremsen.
4. Sett gassen til midtstilling.
5. La motoren gå i minst 15 sekunder, og vri så tenningsbryteren til AV-stillingen for å slå av motoren.
6. Fjern nøkkelen for å forhindre at barn eller andre uvedkommende starter motoren.
7. Lukk drivstoffventilen når du ikke bruker maskinen i noen dager, når du transporterer den, eller når du parkerer maskinen innendørs.

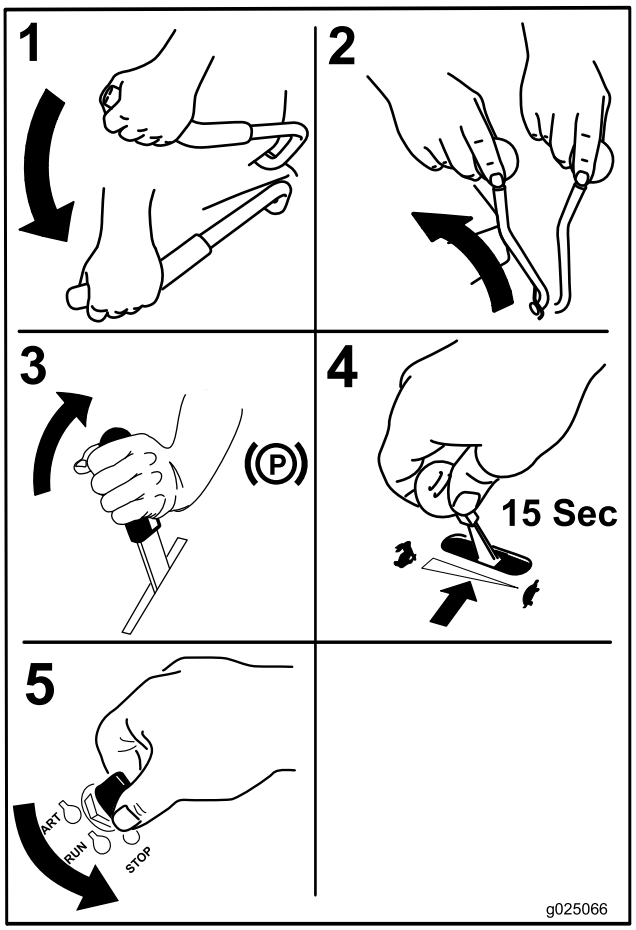

Figur 16

Sikkerhetssperresystemet

⚠ FORSIKTIG

Hvis sikkerhetssperrebryterne blir frakoplet eller skadet, kan det hende at maskinen virker på en uventet måte som forårsaker personskader.

- **Ikke rør sperrebryterne.**
- **Sjekk sperrebryterne daglig, og bytt ut ødelagte brytere før du bruker maskinen.**

Forstå sikkerhetssperresystemet

Sikkerhetssperresystemet er konstruert slik at det forhindrer motoren i å starte, med mindre det følgende forekommer:

- Parkeringsbremsen er tilkoblet.
- Kraftuttaksspaken er frakoblet.
- Hastighetskontrollspaken er i NØYTRAL stilling.

Sikkerhetssperresystemet stanser motoren når du reiser deg fra setet mens kraftuttaket er aktivert.

Timetelleren har symboler som varsler brukeren når sperrekomponenten er i riktig stilling. Når komponenten er i riktig stilling, lyser et triangel opp i tilsvarende felt.

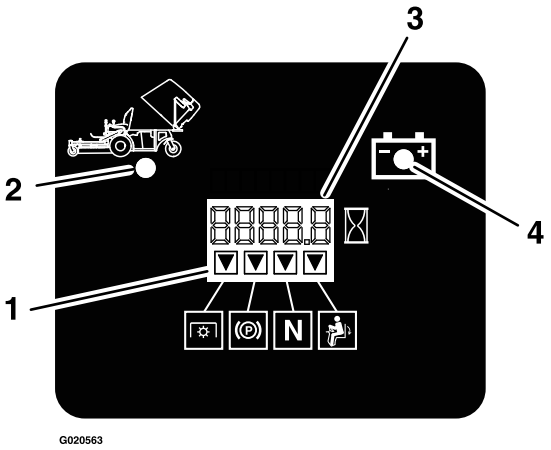

Figur 17

1. Triangler lyser opp når sperrekomponentene er i riktig stilling
2. Oppsamlerbeholder opp
3. Time/spenning-display
4. Indikatorlampe for lav spenning

Teste sikkerhetssperresystemet

Serviceintervall: For hver bruk eller daglig

Sikkerhetssperresystemet må testes hver gang maskinen skal brukes. Hvis systemet ikke fungerer slik som beskrevet nedenunder, må du be et autorisert forhandlerverksted om å reparere det omgående.

1. Aktiver parkeringsbremsen, flytt kraftuttaket til på-stillingen, og flytt hastighetskontrollspaken til NØYTRAL stilling mens du sitter i setet. Prøv å starte motoren – motoren skal ikke starte.
2. Mens du sitter på setet, aktiverer du parkeringsbremsen og flytter kraftuttaksspaken til av-stilling. Flytt hastighetskontrollspaken ut av NØYTRAL stilling. Prøv å starte motoren – motoren skal ikke starte.
3. Deaktiver parkeringsbremsen, flytt kraftuttaket til av-stillingen, og flytt hastighetskontrollspaken til NØYTRAL stilling mens du sitter i setet. Prøv å starte motoren – motoren skal ikke starte.
4. Aktiver parkeringsbremsen, flytt kraftuttaket til av-stillingen, og flytt hastighetskontrollspaken til NØYTRAL stilling mens du sitter i setet. Start motoren. Frigjør parkeringsbremsen, aktiver kraftuttaksspaken og løft deg litt opp fra setet mens motoren er i gang. Motoren skal slå seg av.
5. Aktiver parkeringsbremsen, flytt kraftuttaket til av-stillingen, og flytt hastighetskontrollspaken til NØYTRAL stilling mens du sitter i setet. Start motoren. Flytt hastighetskontrollspaken framover. Motoren skal slå seg av.

Kjøre forover eller i revers

Gassen regulerer motorhastigheten som måles i antall omdreininger per minutt (o/min). Sett gasskontrollen i HURTIG-stillingen for best ytelse. Arbeid alltid med maksimal gass.

⚠ FORSIKTIG

Denne maskinen kan rotere svært hurtig. Du kan miste kontroll over maskinen og forårsake personskade eller skade på maskinen.

- **Vær forsiktig når du svinger.**
- **Reduser hastigheten før du foretar skarpe svinger.**

Kjøre fremover

Merk: For å kjøre maskinen fremover eller bakover må du sitte i setet og koble fra bremsespaken før du kan flytte hastighetskontrollspaken, ellers vil motoren stoppe.

Du kan stoppe maskinen ved å dra hastighetskontrollspaken til NØYTRAL stilling.

1. Start motoren.
2. Frigjør parkeringsbremsen, se Frigjøre parkeringsbremsen (side 18).
3. Du kan kjøre framover i en rett linje ved å flytte hastighetskontrollspaken framover.

   Merk: Maskinen går raskere jo lengre hastighetskontrollspaken flyttes bort fra nøytral.
4. Du kan svinge til høyre eller venstre ved å trekke en av styrespakene bak mot nøytral stilling i den retningen du ønsker å svinge.
5. Du kan stoppe maskinen ved å dra hastighetskontrollspaken til NØYTRAL stilling.

Kjøre bakover

1. Du kan flytte maskinen bakover i en rett linje ved å trekke begge styrespakene likt bakover.

   Du kan svinge til høyre eller venstre ved å redusere trykket på styrespaken i den retningen du ønsker å svinge.
2. For å stoppe maskinen, utløs styrespakene til NØYTRALstilling.

Stoppe maskinen

1. Trekk hastighetskontrollspaken tilbake til NØYTRAL stilling, koble fra kraftuttaksspaken og vri tenningsnøkkelen til av.
2. Sett alltid på parkeringsbremsen når du forlater maskinen. Se Sette på parkeringsbremsen (side 18).
3. Ta nøkkelen ut av tenningsbryteren.

⚠ FORSIKTIG

Barn og andre personer kan skades hvis de flytter på eller prøver å kjøre maskinen uten oppsyn.

Ta alltid ut tenningsnøkkelen og sett på parkeringsbremsen når du forlater maskinen, selv om det gjelder bare noen få minutter.

Frigjøre setelåsen

Du kan frigjøre setet ved å fjerne bolten og tappen på venstre side av setet (Figur 18).

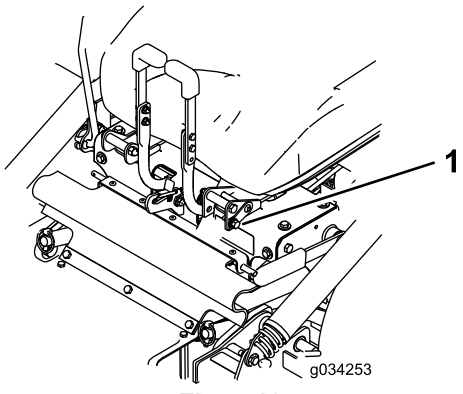

Figur 18

1. Bolt og stift

Heve klippeenheten til vedlikeholdsstilling

1. Slå av motoren, vent til alle bevegelige deler har stanset og ta ut nøkkelen. Sett på parkeringsbremsen.

⚠ ADVARSEL

Feilaktig heving eller senkning av en klippeenhet kan være farlig. En senket klippeenhet kan føre til alvorlige personskader eller materielle skader.

- **Hev og senk klippeenheten på flat, tørr bakke, fritt for hindringer.**
- **Grip fatt i løftespaken for klippeenheten og senk den langsomt og kontrollert.**
- **Påse alltid at klippeenheten er forsvarlig låst i hevet eller senket stilling.**

2. Løsne boltene som er festet til gummivernet (Figur 19).

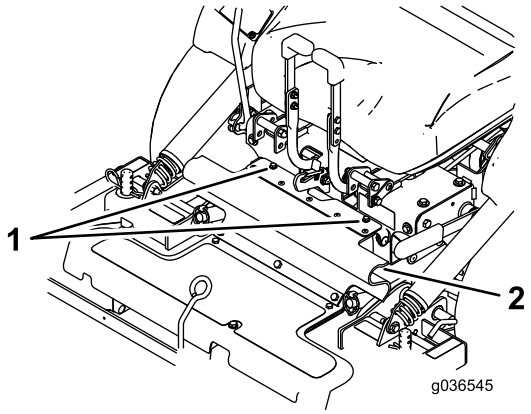

Figur 19

1. Bolter
2. Gummivernet

3. Fell vernet fremover.
4. Løsne boltene og fjern metallvernet vist i Figur 20.

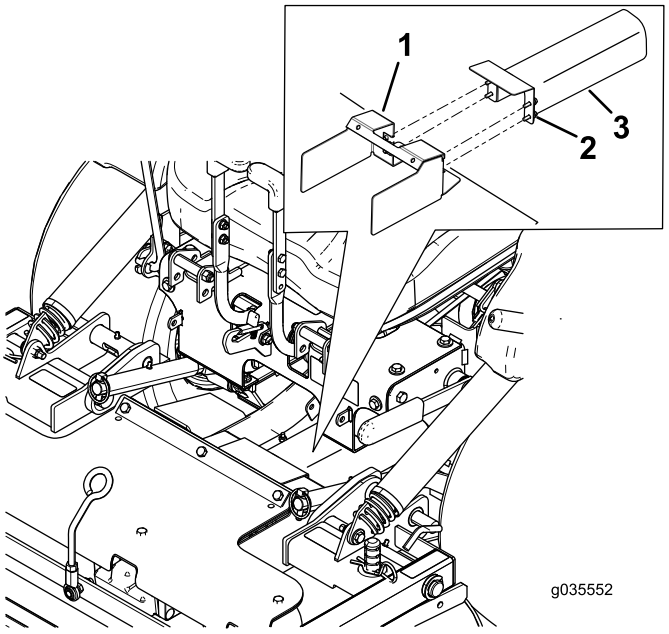

Figur 20

1. Vern festet til klippeenheten
2. Løsne boltene
3. Metallvern

5. Frigjør låsestiftene for klippeenheten på begge sider (Figur 21).

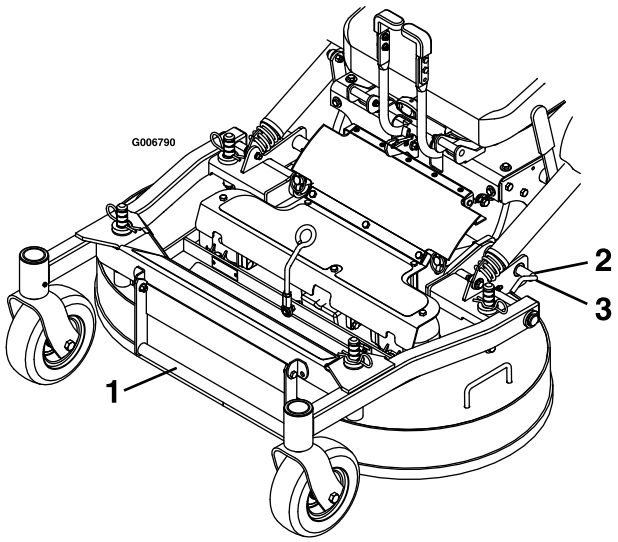

Figur 21

1. Klippeenhetens løftehåndtak
2. Roter låsestiften for klippeenheten mot bakenden og trekk utover for å låse opp.
3. Skyv låsestiften for klippeenheten inn, og roter den mot fronten for å låse.

6. Bruk løftehåndtaket for klippeenheten til å heve klippeenheten og låse den i hevet stilling (låsen er plassert midt foran på setet) (Figur 22).

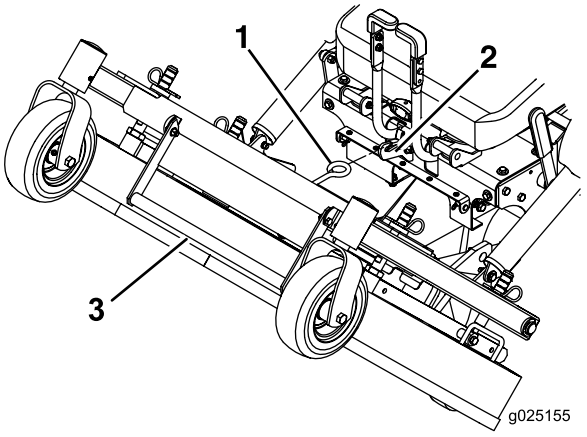

Figur 22

1. Fest klippeenheten i hevet stilling ved å feste klippeenhetslåsen på kroken.
2. Krok
3. Løftehåndtak for klippeenheten

⚠ ADVARSEL

Innkobling av kraftuttaket med en klippeenhet i hevet stilling kan føre til alvorlige personskader eller materielle skader.

Senk og lås alltid klippeenheten i driftsstilling før du aktiverer kraftuttaket.

Senke klippeenheten til driftsstilling

1. Hold godt fast på klippeenhetshåndtaket og koble fra klippeenhetslåsen fra maskinen, og senk klippeenheten til bakken (Figur 22).
2. Monter metallvernene og boltene som vist i Figur 20.
3. Monter gummivernet med boltene (Figur 19).
4. Skyv låsestiftene for klippeenheten innover og drei dem forover for å låse klippeenheten i senket stilling (Figur 21).

⚠ ADVARSEL

Hvis gressklipperen brukes uten at låsestiftene er godt festet, kan det føre til klippeenheten foldes sammen uventet. Hvis klippeenheten foldes sammen uventet, kan det forårsake alvorlige personskader.

Bruk alltid gressklipperen med låsestiftene sikkert låst.

Justere FRS (fyllreduksjons-system)-skjermene

Med fyllreduksjonssystemet kan du redusere mengden klipperester som samles opp.

Fordelene ved dette er bl.a. at du ikke behøver å tømme beholderen like ofte, og at det tilbakeføres næring til jorden.

De følgende konfigurasjonene er mulige:

- Skjermene åpne med standardkniver – maksimal oppsamling
- Skjermene lukket med standardkniver – delvis kverning
- Skjermene lukket med kvernekniver – middels kverning
- Kverneplugg montert med kvernekniver – fullstendig kverning (krever kvernesett)

1. Slå av motoren, vent til alle bevegelige deler har stanset og ta ut nøkkelen.
2. Sett på parkeringsbremsen.
3. Løsne boltene som er festet til gummivernet (Figur 23).
4. Fell vernet fremover.

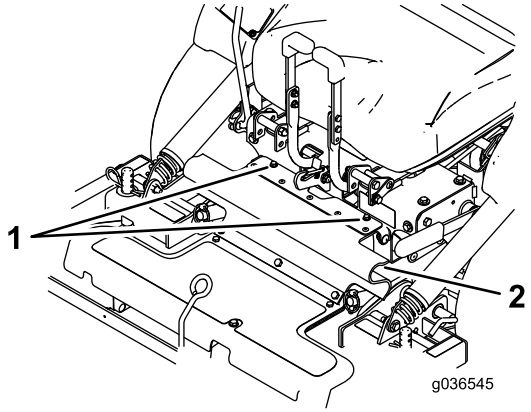

Figur 23

1. Bolter
2. Gummivernet

5. Løsne låsemutterne på de bakre boltene til FRS-skjermene.

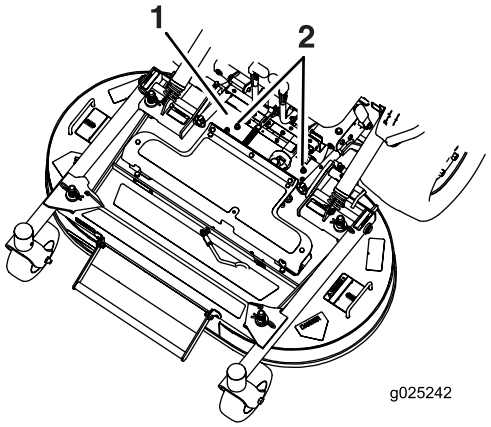

Figur 24

1. Gummivern fjernet for tydelighet
2. Løsne låsemutterne

6. Hev klippeenheten. Se Heve klippeenheten til vedlikeholdsstilling (side 22).
7. Fjern bolten og skiven på framsiden av hver FRS-skjerm (Figur 25).
8. Roter skjermene til ønsket stilling, og monter bolten og skiven.

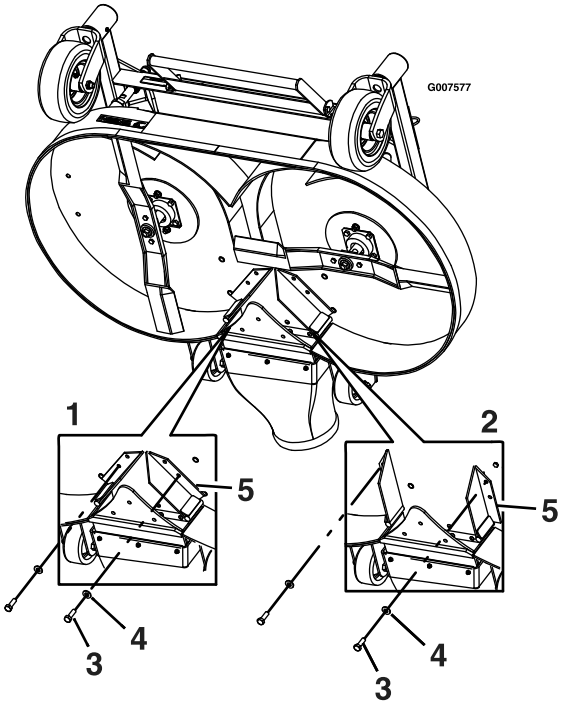

Figur 25

1. Skjermene vist i lukket stilling
2. Skjermene vist i åpen stilling
3. Bolt
4. Skive
5. Skjermer

9. Senk klippeenheten. Se Senke klippeenheten til driftsstilling (side 23).
10. Stram låsemutterne på de bakre boltene til FRS-skjermene litt.

    Merk: Du kan la låsemutterne på de bakre boltene være litt løse hvis du forventer å justere skjermene ofte.
11. Monter gummivernet ved å bruke de vedlagte boltene.

Justere klippehøyden

Klippeenhetens klippehøyde justeres fra 2,5 til 10,2 cm i trinn på 0,63 mm.

1. Flytt hastighetskontrollspaken til NØYTRAL stilling for å stoppe maskinen.
2. Koble fra kraftuttaket, aktiver parkeringsbremsen, slå av motoren, og vent til alle bevegelige deler har stanset.
3. Bruk klippeenhetens håndtak til å heve klippeenheten og flytte splintene til ønsket klippehøyde. Gjenta dette på motsatt side.

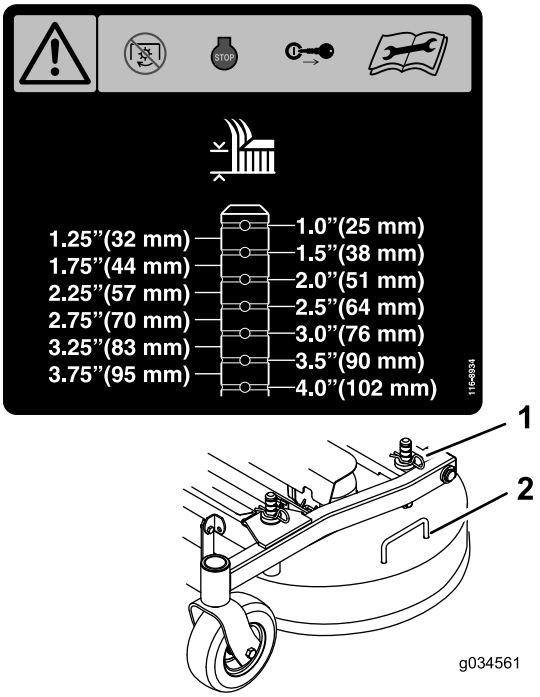

Figur 26

1. Splint
2. Klippeenhetshåndtak

Tømme oppsamleren

En full beholder angis med en lydalarm plassert bak operatøren i beholderen. Tøm beholderen når lydalarmen høres for å unngå tilstopping av viften eller klippeenheten.

1. Koble fra kraftuttaket, flytt hastighetskontrollen til NØYTRAL, aktiver parkeringsbremsen og demonter maskinen for å tømme beholderen.
2. Påse at maskinen står på en jevn, tørr overflate.

3. Løft bakdøren og la den hvile oppå beholderen.
4. Bruk håndtakene foran på beholderen til å heve beholderen for å tømme innholdet.
5. Senk beholderen og lukk beholderdøren.

Rengjøre beholderskjermen

Fjern skjermen ved å løfte i skjermhåndtakene (Figur 27).

Trekk skjermen bakover for å fjerne den. Bank lett på skjermen for å fjerne rusk, om nødvendig.

Merk: Hvis det samler seg opp mye gress på skjermen, kan det føre til at viften tilstoppes.

Merk: I situasjoner hvor skjermen tilstoppes raskt kan det fremre, avtakbare skjermpanelet dreies og monteres under hovedskjermen for å tillate fri luftstrøm fra beholderen.

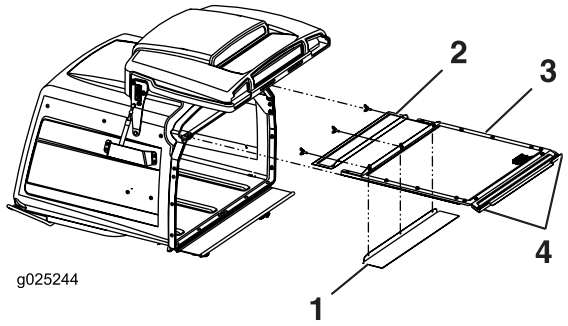

Figur 27

1. Den fremre, avtakbare skjermen kan roteres og oppbevares for våte forhold
2. Fremre, avtakbar skjerm
3. Hovedskjerm
4. Håndtak

Bruke drivhjulets løseventiler

⚠ ADVARSEL

Hendene kan komme inn i roterende drivkomponenter under klippeenheten, og dette kan føre til alvorlig personskade.

Slå av motoren, ta ut nøkkelen og sørg for at alle bevegelige deler har stanset før du tar på drivhjulets løseventiler.

⚠ ADVARSEL

Motoren og de hydrauliske drivverkene kan bli veldig varme. Du kan få alvorlige brannskader av å ta på en varm motor eller de hydrauliske drivverkene.

La motoren og de hydrauliske drivverkene kjøle seg helt ned før du tar på drivhjulets løseventiler.

Drivhjulets løseventiler befinner seg øverst i venstre hjørne på de hydrostatiske pumpene.

1. Flytt hastighetskontrollspaken til NØYTRAL stilling for å stoppe maskinen.
2. Koble fra kraftuttaket, aktiver parkeringsbremsen, slå av motoren, og vent til alle bevegelige deler har stanset.
3. Frigjør setelåsen og vipp setet opp for å få tilgang til pumpene. Se Frigjøre setelåsen (side 21).
4. Roter begge løseventilene én omdreining mot klokken for å frigjøre drivverket (Figur 28). Dette gjør at hydraulikkvæsken kan gå utenom pumpen, og at hjulene kan rulle.
5. Koble ut parkeringsbremsen før du dytter maskinen.

   Merk: Ikke tau gressklipperen.
6. Drei ventilene med klokken for å kjøre maskinen.

   Merk: Ikke stram ventilene for mye.

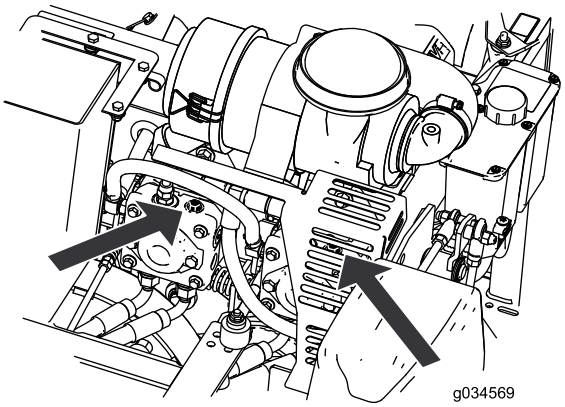

Figur 28

Transportere maskinen

Bruk en kraftig tilhenger eller lastebil for å transportere maskinen. Sikre at tilhengeren eller lastebilen har alle nødvendige bremser, lys og markeringer som kreves ved lov. Les alle sikkerhetsinstruksjonene nøye. Denne informasjonen kan hjelpe deg, din familie, kjæledyr eller andre i nærheten med å unngå ulykker.

⚠ ADVARSEL

Å kjøre i trafikken uten blinklys, lys, reflekser eller merking for saktegående kjøretøy er farlig og kan føre til ulykker som igjen forårsaker personskader.

Ikke bruk maskinen på offentlige veier.

1. Hvis du bruker en tilhenger, koble den til tauekjøretøyet og sett på sikkerhetskjettingene.
2. Koble til tilhengerbremsene, hvis aktuelt.
3. Last maskinen på tilhengeren eller lastebilen.
4. Stopp motoren, ta ut nøkkelen, sett på bremsen og lukk drivstoffventilen.
5. Fest maskinen godt til tilhengeren eller lastebilen med stropper, kjetting eller tau nedover og utover fra maskinen.

Laste maskinen

Vær svært forsiktig når du laster maskinen på eller av en tilhenger eller lastebil. Bruk en rampe som er bredere enn maskinen for denne prosedyren.

Viktig: Hvis en rampe i full bredde ikke er tilgjengelig, bruk tilstrekkelig med individuelle ramper til å simulere en rampe i full bredde.

Sikre at rampen er lang nok, slik at vinkelen med bakken ikke overskrider 15 grader. En brattere vinkel kan forårsake at deler på maskinen setter seg fast mens maskinen beveges fra rampen til tilhengeren eller lastebilen. Brattere vinkler kan også føre til at maskinen velter eller mister kontrollen. Hvis du laster maskinen i nærheten av en skråning, plasser tilhengeren eller lastebilen nedover skråningen og rampen oppover. På denne måten minimeres rampevinkelen.

Viktig: Ikke forsøk å dreie maskinen mens den er på rampen. Du kan miste kontrollen og kjøre av på siden.

⚠ ADVARSEL

Lasting av maskinen på en tilhenger eller lastebil øker muligheten for at den velter og kan føre til alvorlige skader eller dødsulykker.

- **Vær svært forsiktig når du kjører maskinen på en rampe.**
- **Bruk en rampe med full bredde. Ikke bruk individuelle ramper for hver side av maskinen.**
- **Hvis en rampe i full bredde ikke er tilgjengelig, bruk tilstrekkelig med individuelle ramper til å simulere en rampe i full bredde.**
- **Ikke overgå en 15 graders vinkel mellom rampen og bakken eller mellom rampen og tilhengeren eller lastbilen.**
- **Unngå plutselig akselerasjon eller bremsing mens du kjører maskinen på en rampe, da det kan føre til tap av kontroll eller at maskinen velter.**

Brukstips

Bruke gassens hurtiginnstilling

For best plenklipping og maksimal luftsirkulasjon, kjører du motoren i HURTIGSTILLINGEN. Luft er nødvendig for at gresset skal klippes grundig. Klippehøyden må derfor ikke være for lav, og gressklipperen skal heller ikke være omgitt av uklippet gress. Forsøk alltid å holde den ene siden av gressklipperen unna uklippet gress. Luften vil da kunne trekkes inn i gressklipperen.

Klippe en plen for første gang

Klipp gresset litt lengre enn vanlig for å sikre at plentraktoren ikke skalperer ujevne områder. Klippehøyden som ble brukt tidligere er som regel den beste å bruke. Hvis gresset som klippes er lengre enn 15 cm, kan det være lurt å klippe plenen to ganger for å få et bedre resultat.

Klippe en tredjedel av gresstrået

Det er best å bare klippe en tredjedel av gressets lengde. Kortere klipping anbefales ikke, bortsett fra hvis gresset er glissent eller det er sent på høsten og gresset vokser saktere.

Veksle klipperetningen

Dersom du veksler på klipperetningen, holder gresset seg oppreist. Det bidrar også til å spre det klipte gresset, noe som gir bedre nedbryting og gjødsling.

Klippe gresset med riktig tidsintervall

Gress vokser med varierende hastighet til forskjellige tider på året. For å opprettholde samme klippehøyde, må du klippe gresset oftere tidlig på våren. Midt på sommeren begynner

det å vokse saktere, derfor trenger du ikke å klippe det så ofte da. Hvis du er ute av stand til å klippe plenen i en lengre periode, klipper du først med en høy klippehøyde. Vent i 2 dager, og klipp deretter på nytt med en lavere høyde.

Bruke en redusert klippehastighet

Hvis du ønsker forbedret klippekvalitet, kan du redusere bakkehastigheten.

Unngå å klippe for kort

Når du klipper ujevnt, hev klippehøyden for å unngå skalpering av gresset.

Stoppe

Hvis maskinens bevegelse forover må stoppes under klippingen, kan det falle en gressklump ned på plenen. Gå til et tidligere klippet område med knivene koblet inn eller koble ut klippeenheten mens du beveger deg framover for å unngå dette.

Holde gressklipperens underside ren

Fjern gressrester og skitt fra gressklipperens underside etter hver bruk. Hvis det er et tykt belegg av gress og smuss under gressklipperen, vil klipperesultatet bli dårlig.

Montere kniven(e)

Sørg for å holde kniven skarp hele klippesesongen, fordi en skarp kniv klipper gresset uten å slite av eller frynse gresstråene. Gress som er blitt slitt av eller frynset, vil bli brunt i kantene, noe som vil sinke veksten og øke sykdomsfaren. Sjekk at knivene på klipperen er skarpe og ikke slitte eller ødelagte etter bruk. Fil ned eventuelle hakk og kvess knivene etter behov. Hvis en kniv er ødelagt eller slitt må du straks bytte den ut med en original Toro-kniv.

Vedlikehold

Anbefalt vedlikeholdsplan

Vedlikeholdsintervall	Vedlikeholdsprosedyre
Etter de 50 første timene	• Skift oljen i alle tre girkassehusene. Fyll på olje etter behov til den er på nivå med oljetappepluggen.
Etter de 100 første timene	• Kontrollere hvor stramt hjulenes hakemuttere sitter. • Kontroller momentet for hjulnavets mutter. • Kontroller justeringen av parkeringsbremsen. • Skift det hydrauliske filteret og beholderens hydraulikkvæske når du benytter enhver slags væske.
For hver bruk eller daglig	• Kontroller sikkerhetssystemet. • Smør navene på de fremre styrehjulene. • Sjekk motoroljenivået. • Rengjør motorskjermen og oljekjøleren. • Rengjør hydraulikkpumpene. • Kontroller knivene. • Rengjør klippeenheten. • Fjern rusk fra maskinen.
Hver 40. driftstime	• Smør drivakselen. • Kontroller trykket i dekkene. • Sjekk remmene for slitasje/sprekker. • Kontrollere nivået på hydraulikkoljen.
Hver 100. driftstime	• Smør klippeenhetens oppvippbare svingtapp. • Smør klippeenhetens skyvearmrør. • Skift oljen i alle tre girkassehusene. Fyll olje etter behov til den er på nivå med oljetappepluggen. • Skift motoroljen (oftere under skitne og støvete forhold). • Rengjør motoroljekjøleren. • Kontroller og rengjør motorens kjøleribber og deksler.
Hver 150. driftstime	• Kontroller hovedfilteret og luftinntaksskjermen.
Hver 160. driftstime	• Smør bremsehåndtakstappen. • Smør bremsestaghylsene. • Smør styreforbindelsesstagets ender.
Hver 200. driftstime	• Skift motoroljefilteret. • Skift drivstoffilter (oftere under skitne og støvete forhold).
Hver 250. driftstime	• Bytt hovedluftfilteret og kontroller sikkerhetsfilteret (oftere under skitne og støvete forhold.) • Skift hydraulikkfilteret og hydraulikkoljen når du benytter Mobil® 1 -olje (oftere under skitne og støvete arbeidsforhold).
Hver 500. driftstime	• Skift ut sikkerhetsluftfilteret. • Sjekk tennpluggmellomrommet. • Kontrollere hvor stramt hjulenes hakemuttere sitter. • Kontroller momentet for hjulnavets mutter. • Juster styrehjulslagrene. • Kontroller justeringen av parkeringsbremsen. • Skift hydraulikkfiltre og hydraulikkvæske når du benytter Toro® HYPR-OIL ™ 500-væske (oftere under skitne og støvete arbeidsforhold).
én gang månedlig	• Kontroller batteriet.

Vedlikeholdsintervall	Vedlikeholdsprosedyre
Årlig	• Smør svingtappene på de fremre styrehjulene. • Smør navet på bakre styrehjulet. • Smør lederullarmen på pumpedrivremmen. • Smør lederullarmen på kraftuttaksremmen. (oftere under skitne og støvete forhold). • Smør svingtappen på det bakre styrehjulet. (oftere under skitne og støvete forhold). • Smør styrehjulnavene.
Årlig eller før lagring	• Lakker avskallede overflater. • Utfør alle vedlikeholdsprosedyrene nevnt ovenfor før lagring.

Viktig: Hvis du vil ha mer informasjon om vedlikeholdsprosedyrer, ser du i brukerhåndboken for motoren.

⚠ FORSIKTIG

Dersom du lar nøkkelen stå i tenningsbryteren, kan noen utilsiktet starte motoren, noe som kan påføre deg eller andre personer alvorlige skader.

Fjern nøkkelen fra tenningen før du begynner med vedlikeholdsarbeid.

Smøring

Smøre maskinen

Smøre maskinen

Serviceintervall: For hver bruk eller daglig—Smør navene på de fremre styrehjulene.

Hver 40. driftstime—Smør drivakselen.

Hver 100. driftstime—Smør klippeenhetens oppvippbare svingtapp.

Hver 100. driftstime—Smør klippeenhetens skyvearmrør.

Årlig—Smør svingtappene på de fremre styrehjulene.

Årlig—Smør navet på bakre styrehjulet.

Årlig—Smør lederullarmen på pumpedrivremmen.

Årlig—Smør lederullarmen på kraftuttaksremmen. (oftere under skitne og støvete forhold).

Årlig—Smør svingtappen på det bakre styrehjulet. (oftere under skitne og støvete forhold).

Den må smøres oftere hvis den brukes på steder med mye støv eller sand.

Smørefettype: Nr. 2 litium- eller molybdenumbasert smørefett

1. Før du forlater førerplassen, må du koble ut kraftuttaket, stanse motoren, ta ut nøkkelen og vente til alle bevegelige deler står stille.
2. Tørk av smøreniplene med en fille. Pass på at du ikke skraper av lakken foran på anordningen(e).
3. Sett en fettsprøyte på anordningen. Påfør smørefett i smøreniplene til det tyter ut av lagrene.
4. Tørk opp overflødig fett.

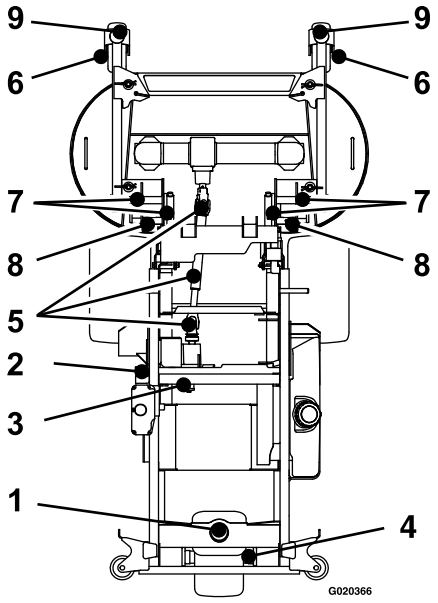

Figur 29

1. Svingtapp på bakre styrehjul – smøres årlig
2. Kraftuttaksremmens lederullarm – smøres årlig
3. Pumperemmens lederullarm – smøres årlig
4. Nav på bakre styrehjul – smøres årlig
5. Drivaksel – smør hver 40. driftstime
6. Nav på fremre styrehjul – smøres hver 8. driftstimer
7. Klippeenheten oppvippbare svingtapp – smøres hver 100. driftstime
8. Skyvearmrør – smør hver 100. driftstime
9. Svingtapper på fremre styrehjul – smøres årlig

Smør pumperemmens lederullarm.

1. Hev beholderen (Figur 30).

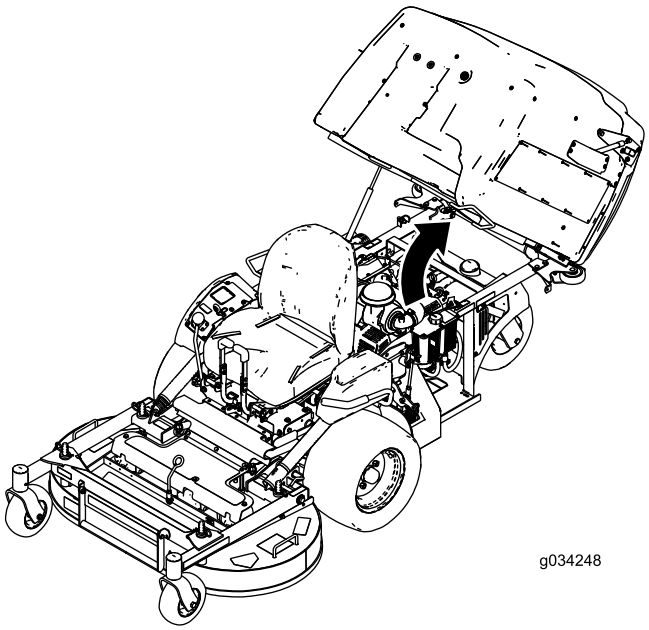

Figur 30

2. Løsne bolten som fester luftrenseren.
3. Løsne klemmen som fester slangen, og fjern luftrenseren (Figur 31).

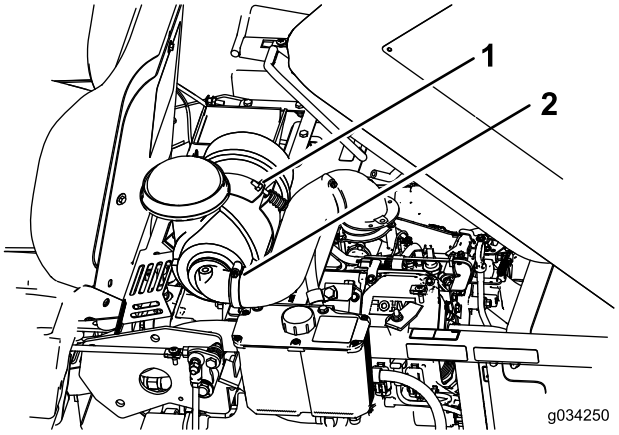

Figur 31

1. Bolt
2. Klemme

4. Fjern boltene og platen under luftrenseren.

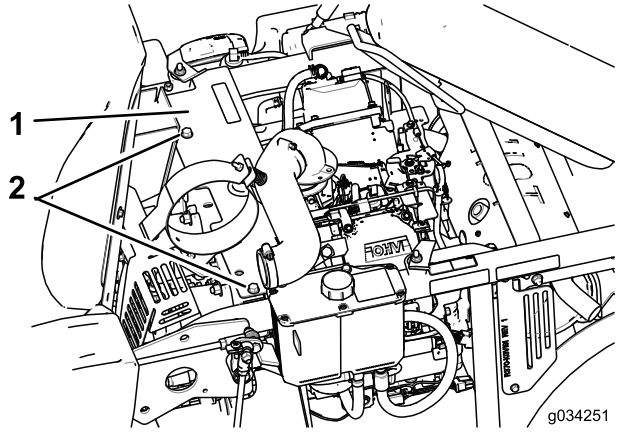

Figur 32

1. Plate
2. Bolter

5. Smør pumperemmens lederullarm (Figur 29).
6. Monter platen og luftrenseren.

Smøre navet på bakre styrehjul

Serviceintervall: Årlig

1. Stopp motoren, vent til alle bevegelige deler har stanset og ta ut nøkkelen. Sett på parkeringsbremsen.

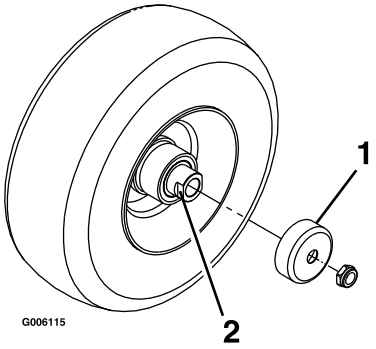

Figur 33

1. Beskyttelsespakning
2. Avstandsmutter med anlegg for skrunøkkel

2. Hev den fremre enden av maskinen, og støtt den på jekkstøtter.
3. Fjern styrehjulet fra styrehjulsgaflene.
4. Fjern beskyttelsespakningene fra hjulnavet.
5. Fjern én av avstandsmutrene fra akselenheten i styrehjulet.

   Merk: Legg merke til at det er blitt brukt gjengeforseglingslim for å låse avstandsmutrene til akselen. Fjern akselen (med den andre avstandsmutteren fortsatt montert på den) fra hjulenheten.
6. Lirk ut pakningene, og se etter slitasje eller skade på lagrene. Bytt ut ved behov.
7. Fyll lagrene med et universalsmøremiddel.

8. Sett ett lager og én ny pakning inn i hjulet.

   Merk: Pakningene må byttes ut.

9. Hvis begge avstandsmutrene på akselenheten er blitt fjernet (eller har løsnet), må du bruke gjengeforseglingslim på én avstandsmutter og gjenge den på akselen med anleggene for skrunøkkelen vendende utover.

   Merk: Ikke skru avstandsmutteren helt inn på enden av akselen. La det være igjen ca. 3 mm fra avstandsmutterens ytre overflate til enden av akselen inne i mutteren.

10. Sett den sammenmonterte bolten og akselen inn på hjulet på den siden av hjulet hvor den nye pakningen og lageret står.

11. Fyll området inne i hjulet rundt akselen fullt med universalsmørefett mens den åpne enden på hjulet vender opp.

12. Sett det andre lageret og en ny pakning på hjulet.

13. Bruk gjengeforseglingslim på den andre avstandsmutteren og gjeng den inn på akselen med anleggene for skrunøkkelen vendende utover.

14. Trekk til mutteren med et moment på 8–9 N·m, løsne opp og stram til med et moment på 2–3 N·m.

    Merk: Pass på at akselen ikke stikker ut lengre enn noen av mutrene.

15. Sett på igjen beskyttelsespakningene over hjulnavet og sett hjulet inn på styrehjulsgaffelen. Sett på igjen styrehjulsbolten og stram til mutteren helt.

Viktig: Kontroller lagerjusteringen ofte for å forhindre skade på pakning og lager. Snurr styrehjulet rundt. Hjulet skal ikke snurre fritt (mer enn 1 eller 2 omdreininger) eller vise tegn til sideslark. Hvis hjulet snurrer helt fritt, må du justere momentet på avstandsmutteren til det blir litt motstand. Påfør gjengeforseglingslim.

Smøre bremsehåndtakstappen

Serviceintervall: Hver 160. driftstime

1. Stopp motoren, vent til alle bevegelige deler har stanset, ta ut nøkkelen og sett på parkeringsbremsen.
2. Smør bronsehylstrene på bremsehåndtakstappen med et smøremiddel i sprayform eller en lett olje (Figur 34).

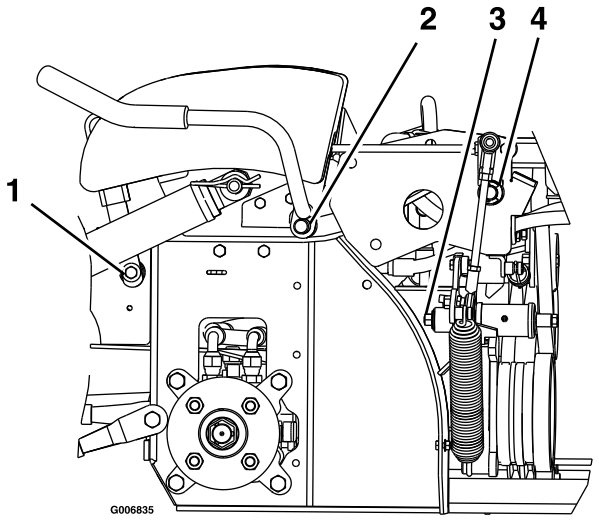

Figur 34

Venstre side av maskinen vist

1. Svingtapp for bremsehåndtak
2. Svingtapp for kraftuttak
3. Svingtapp for fjærarm
4. Vekslesvingtapp

Smøre bremsestaghylsene

Serviceintervall: Hver 160. driftstime

1. Stopp motoren, vent til alle bevegelige deler har stanset, ta ut nøkkelen og sett på parkeringsbremsen.
2. Frigjør setelåsen og vipp setet opp. Se Frigjøre setelåsen (side 21).
3. Smør bronsehylsene på hver ende av bremsestagakselen med et smøremiddel i sprayform eller tynn olje (hylsene er plassert på innsiden av flenslagrene).

Smøre styreforbindelsesstagets ender

Serviceintervall: Hver 160. driftstime

1. Stopp motoren, vent til alle bevegelige deler har stanset, ta ut nøkkelen og sett på parkeringsbremsen.
2. Frigjør setelåsen og vipp setet opp. Se Frigjøre setelåsen (side 21).
3. Smør hver ende av styreforbindelsesstagene med et smøremiddel i sprayform eller tynn olje.

Skifte girkasseolje

Serviceintervall: Etter de 50 første timene—Skift oljen i alle tre girkassehusene. Fyll på olje etter behov til den er på nivå med oljetappepluggen.

Hver 100. driftstime—Skift oljen i alle tre girkassehusene. Fyll olje etter behov til den er på nivå med oljetappepluggen.

1. Parker maskinen på en jevn flate.
2. Stopp motoren, vent til alle bevegelige deler har stanset, ta ut nøkkelen og sett på parkeringsbremsen.
3. Fjern girkassen og drivakselenheten fra klippeenheten. Ta vare på delene for bruk senere.
4. Fjern den store oljetappepluggen på forsiden av hver av de tre girkasseseksjonene, og tapp oljen (Figur 35).

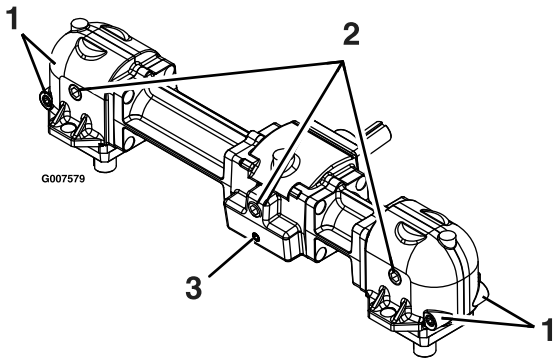

Figur 35

1. Små magnetiske plugger (foran og bak)
2. Stor oljetappe-/påfyllingsplugg
3. Liten magnetisk plugg (kun foran)

5. Fjern de små magnetiske pluggene og tørk bort eventuelt materiale som har samlet seg på dem.
6. Påfør et Teflon®-rørtetningsmiddel på alle de små magnetiske pluggene, og monter dem i girkassen.
7. Monter girkassen og drivakselenheten på klippeenheten.
8. Fyll girkassen med Mobil® SHC (syntetisk) 75W-90-girolje til det er på nivå med oljetappings-/påfyllingspluggen.

   Merk: Hver av girkasseseksjonene må fylles separat.

   Merk: Hold klippeenheten plan med bakken ved fylling av olje på girkassen. Ikke fyll girkassen med klippeenheten hevet i vedlikeholdsstilling.
9. Påfør et Teflon-rørtetningsmiddel på de tre store oljepluggene og monter dem i girkassen.

Vedlikehold av motor

⚠ ADVARSEL

Kontakt med varme overflater kan føre til personskader.

Hold hender, føtter, ansiktet, klær og andre kroppsdeler borte fra lyddemperen og andre varme overflater.

Overhale luftrenseren

Serviceintervall: Hver 150. driftstime

Hver 250. driftstime/Årlig (avhengig av hva som kommer først)—Bytt hovedluftfilteret og kontroller sikkerhetsfilteret (oftere under skitne og støvete forhold.)

Hver 500. driftstime—Skift ut sikkerhetsluftfilteret.

Merk: Bytt oljen oftere når driftsforholdene er svært støvete eller sandete.

Fjerne filtrene

1. Flytt hastighetskontrollspaken til NØYTRAL stilling for å stoppe maskinen.
2. Koble fra kraftuttaket, aktiver parkeringsbremsen, stopp motoren, og vent til alle bevegelige deler har stanset.
3. For å få tilgang til den nederste låsen fjerner du bolten, åpner klemmen og hever luftrenseren (Figur 36).

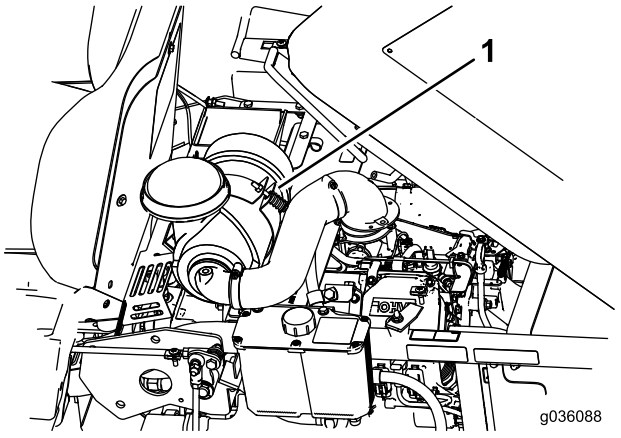

Figur 36

1. Bolt og klemme

4. Åpne låsene på luftrenserdekslet og trekk luftrenserdekslet av luftrenserkroppen (Figur 37).
5. Rengjør innsiden av luftrenserdekslet med trykkluft.
6. Skyv hovedfilteret forsiktig ut av luftrenserkroppen (Figur 37).

   Merk: Pass på at filteret ikke slår bort i luftrenserkroppen.

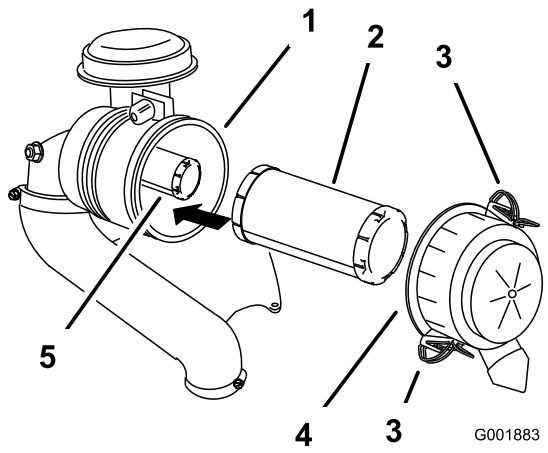

Figur 37

1. Luftrenserkropp
2. Hovedfilter
3. Lås
4. Luftrenserdeksel
5. Sikkerhetsfilter

7. Fjern kun sikkerhetsfilteret hvis du skal skifte det ut.

   Viktig: Ikke prøv å rengjøre sikkerhetsfilteret. Hvis sikkerhetsfilteret er skittent, betyr dette at hovedfilteret er skadet og du må skifte ut begge filtrene.

8. Inspiser hovedfilteret for skader ved å se inn i filteret mens du lyser med en lykt på utsiden av filteret. Hull i filteret vil vises som lyse flekker. Kontroller filteret, og kast det hvis det er ødelagt.

Overhale hovedfilteret

- Hvis primærluftfilteret er skittent, bøyd eller skadet, bytt det ut.
- Ikke rengjør primærfilteret.

Overhale sikkerhetsfilteret

Sikkerhetsfilteret skal byttes, aldri rengjøres.

Viktig: Prøv aldri å rengjøre sikkerhetsfilteret. Hvis sikkerhetsfilteret er skittent, er primærfilteret skadet. Bytt ut begge filtrene.

Montere filtrene

Viktig: For å unngå at motoren skades, må alltid begge luftfiltrene og dekselet sitte på plass under bruk.

1. Hvis du installerer nye filtre, kontroller at de ikke har blitt skadet i frakten. Ikke bruk et ødelagt filter.
2. Hvis du skifter ut det indre filteret, skyv det forsiktig inn i filterkroppen (Figur 37).
3. Skyv hovedfilteret forsiktig inn over det indre filteret (Figur 37).

   Merk: Forsikre at primærfilteret er satt korrekt på plass ved å skyve på ytterkanten mens det settes inn.

   Viktig: Ikke trykk på det elastiske midtpunktet til filteret.

4. Sett dekslet på igjen, og fest låsene (Figur 37).
5. Monter luftrenseren i klemmen, og fest den med bolten du fjernet tidligere (Figur 36).

Kontrollere motoroljenivået

Oljetype: Renseolje (API-serviceklassifisering SJ eller høyere)

Oljekapasitet: Med filterskift, 1,8 l; uten filterskift , 1,6 l

Viskositet: Se tabellen nedenfor.

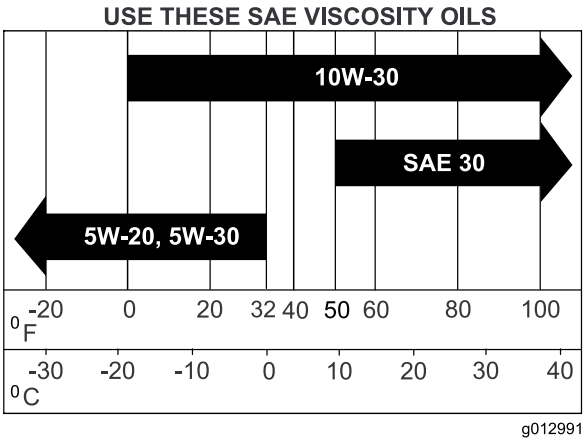

Figur 38

Kontrollere motoroljenivået

Serviceintervall: For hver bruk eller daglig

Merk: Sjekk oljen når motoren er kald.

⚠ ADVARSEL

Kontakt med varme overflater kan føre til personskader.

Hold hender, føtter, ansiktet, klær og andre kroppsdeler borte fra lyddemperen og andre varme overflater.

Viktig: Veivhuset må ikke overfylles med olje, da dette kan skade motoren. Kjør ikke motoren med oljenivået under lavmerket, da dette kan føre til skade på motoren.

1. Flytt hastighetskontrollspaken til NØYTRAL stilling for å stoppe maskinen.
2. Koble fra kraftuttaket, aktiver parkeringsbremsen, slå av motoren, og vent til alle bevegelige deler har stanset.
3. La motoren kjøle seg ned.
4. Hev beholderen.
5. Rengjør området rundt peilestaven (Figur 39).
6. Ta ut peilestaven og tørk av oljen.

7. Sett i peilestaven og trykk den helt ned i røret.
8. Ta ut peilestaven, og kontroller oljenivået.
9. Hvis oljenivået er lavt, tørk området rundt oljelokket, fjern lokket og fyll på til **full**-merket på peilestaven (Figur 39). Ikke fyll på for mye.

   Viktig: Ikke kjør motoren med oljenivået under det lave (eller «fyll på») merket på peilestaven, eller over full-merket.

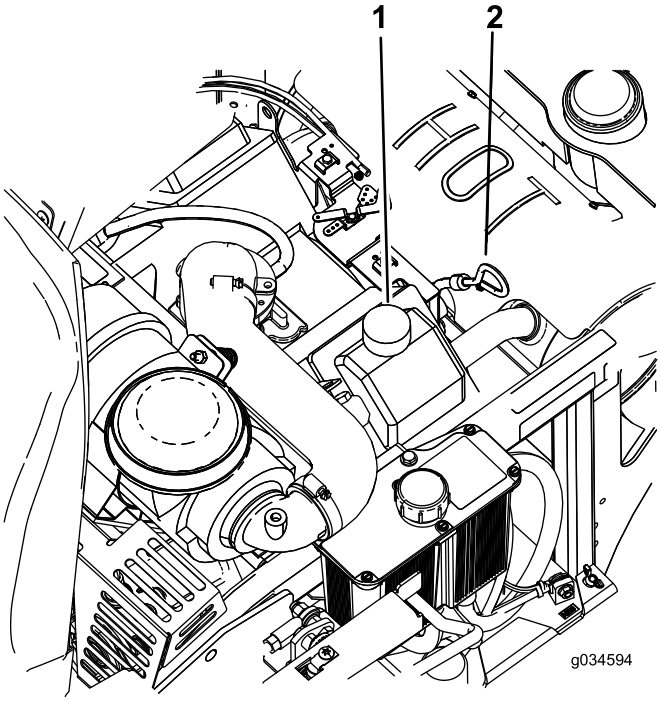

Figur 39

1. Oljepåfyllingslokk
2. Peilestav

Skifte motorolje

Serviceintervall: Hver 100. driftstime (oftere under skitne og støvete forhold).

Merk: Den gamle oljen må kasseres eller gjenvinnes i henhold til lokale forskrifter.

1. Parker maskinen slik at baksiden står litt lavere enn forsiden, for å være sikker på at all olje tømmes ut.
2. Flytt hastighetskontrollspaken til NØYTRAL stilling for å stoppe maskinen.
3. Koble fra kraftuttaket, aktiver parkeringsbremsen, slå av motoren, og vent til alle bevegelige deler har stanset.

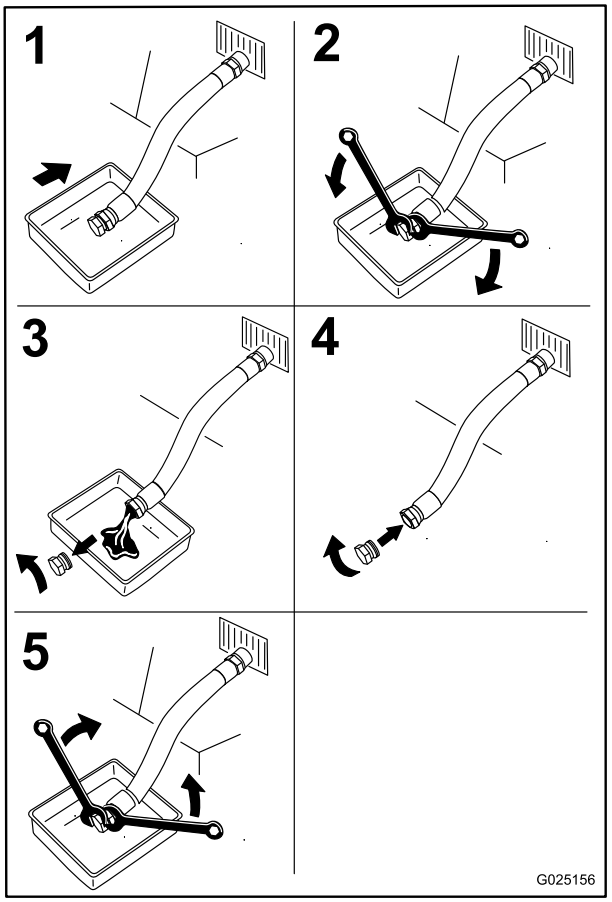

Figur 40

4. Hell langsomt cirka 80 % av den spesifiserte oljen ned i påfyllingsrøret, og tilfør sakte resten av oljen til den når **Full**-merket på peilestaven (Figur 39).
5. Start motoren og kjør til et flatt område. Kontroller oljenivået på nytt (Figur 39).
6. Fyll på mer olje til nivået når Full-merket på peilestaven hvis det er nødvendig.

Skifte motoroljefilteret

Serviceintervall: Hver 200. driftstime

Merk: Bytt ut motoroljefilteret oftere når driftsforholdene er svært støvete eller sandete.

1. Tapp olje fra motoren, se Skifte motorolje (side 34).
2. Skift motoroljefilteret (Figur 41).

   Merk: Vent 2 minutter til den nye oljen er absorbert av det nye filtermaterialet.

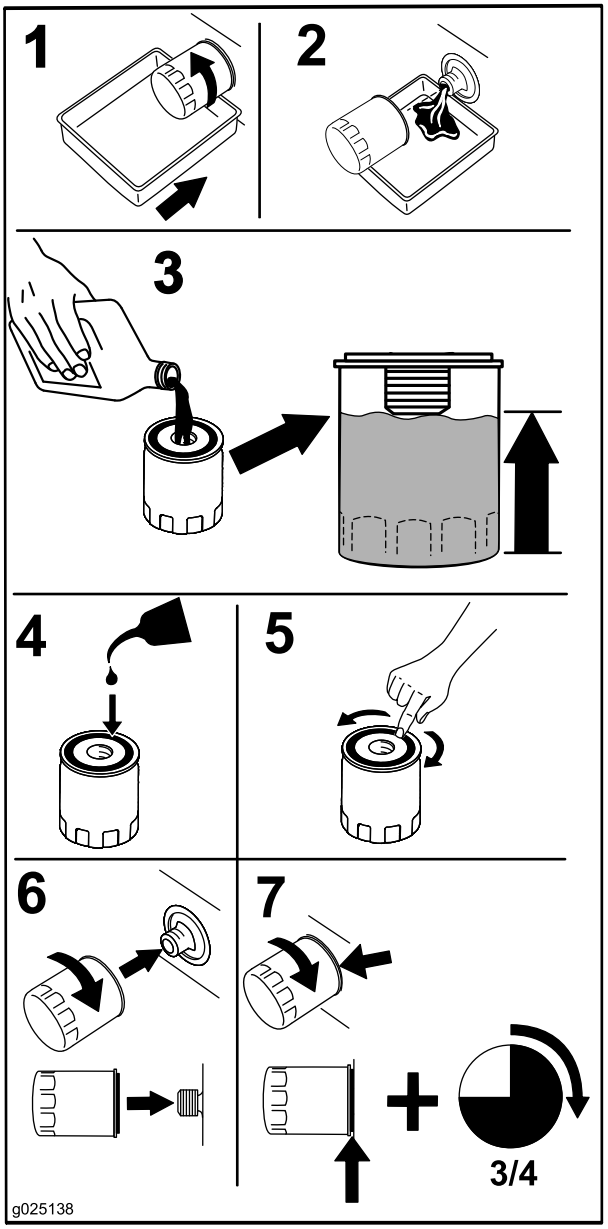

Figur 41

3. Fyll på ny olje av riktig sort i veivhuset. Se Kontrollere motoroljenivået (side 33).

Overhale tennpluggene

Serviceintervall: Hver 500. driftstime—Sjekk tennpluggmellomrommet.

Pass på at åpningen mellom elektrodene på midten og på siden er korrekt før pluggene settes inn. Tennpluggene monteres/demonteres ved hjelp av en tennpluggnøkkel og elektrodeavstanden justeres ved hjelp av et spesialverktøy/følerblad. Monter nye tennplugger dersom det er nødvendig.

Type: Champion® RC12YC eller lignende

Elektrodeavstand: 0,76 mm

Demontere tennpluggene

1. Flytt hastighetskontrollspaken til nøytral stilling for å stoppe maskinen.
2. Koble fra kraftuttaket, aktiver parkeringsbremsen, stopp motoren, og vent til alle bevegelige deler har stanset.
3. Fjern tennpluggene.

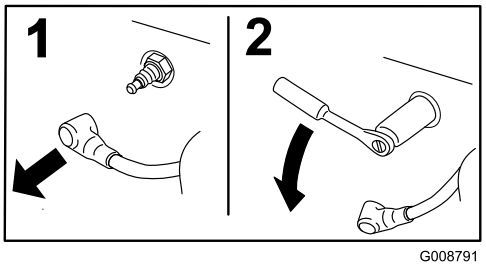

Figur 42

Kontrollere tennpluggene

Viktig: Tennplugger må skiftes ut når de har et svart belegg, slitte elektroder, et tynt belegg av olje eller sprekker.

Hvis du ser en lysebrun eller grå farge på isolatoren, fungerer motoren som den skal. Et svart belegg på isolatoren betyr som regel at luftrenseren er skitten.

Still avstanden til 0,76 mm.

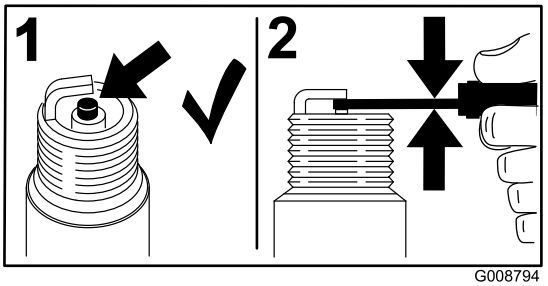

Figur 43

Montere tennpluggene

Trekk til tennpluggene med et moment på 24,4 til 29,8 N·m.

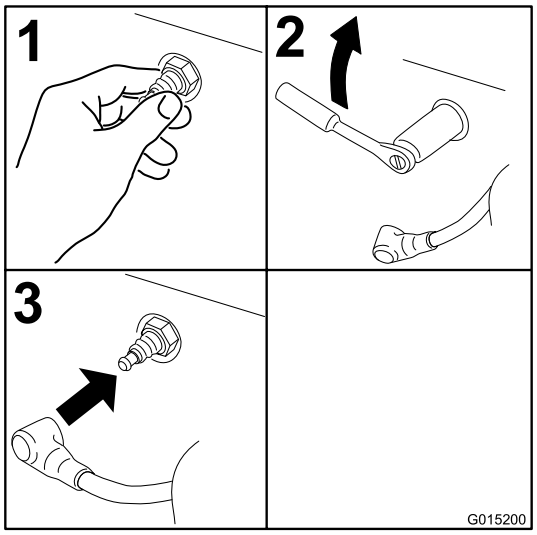

Figur 44

Vedlikehold av drivstoffsystem

⚠ ADVARSEL

Drivstoffsystemkomponentene er under høyt trykk. Bruk av feil komponenter kan føre til systemsvikt, bensinlekkasje og mulighet for eksplosjon.

Bruk kun godkjente drivstoffslanger og drivstoffiltre.

Skifte drivstoffilteret

Serviceintervall: Hver 200. driftstime/Årlig (avhengig av hva som kommer først) (oftere under skitne og støvete forhold).

Bensinfilteret er plassert i nærheten av motoren foran eller bak på motoren.

1. Flytt hastighetskontrollspaken til NØYTRAL stilling for å stoppe maskinen.
2. Koble fra kraftuttaket, aktiver parkeringsbremsen, slå av motoren, og vent til alle bevegelige deler har stanset.
3. La motoren kjøle seg ned (Figur 45).

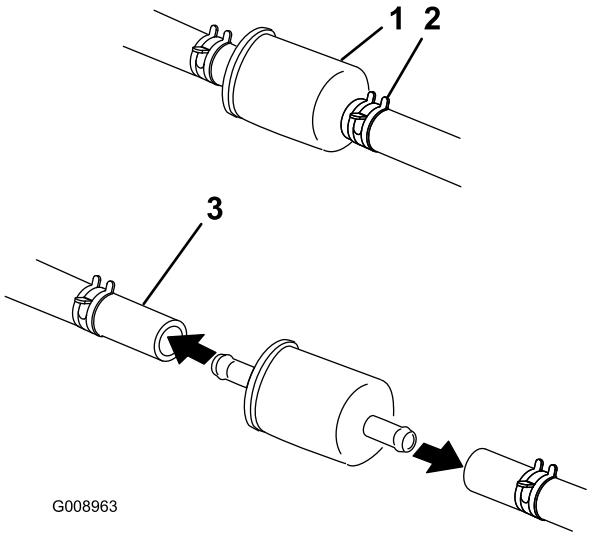

Figur 45

1. Drivstoffilter
2. Slangeklemme
3. Drivstoffslange

4. Klem sammen endene på slangeklemmene, og skyv dem bort fra filteret (Figur 45).

5. Ta filteret av bensinslangene.
6. Monter et nytt filter, og skyv slangeklemmene nær opptil filteret (Figur 45).

Merk: Monter drivstoffslangene på nytt og sikre dem med samme type plastsnorer som de som opprinnelig fulgte med fra fabrikken, for å holde drivstoffslangene unna komponenter som kan skade dem.

Vedlikeholde drivstofftanken

Forsøk aldri å tappe drivstofftanken. Be et autorisert forhandlerverksted om å tømme drivstofftanken.

Vedlikehold av elektrisk system

Vedlikeholde batteriet

Serviceintervall: én gang månedlig

⚠ FARE

Elektrolytten i batteriet inneholder svovelsyre, en dødelig gift som også kan forårsake alvorlige brannskader.

Ikke drikk elektrolytt, og unngå kontakt med hud, øyne eller klær. Bruk vernebriller for å beskytte øynene og gummihansker for å beskytte hendene.

Fjerne batteriet

⚠ ADVARSEL

Batteripolene eller metallverktøy kan kortslutte mot metallkomponenter og forårsake gnister. Gnistene kan føre til at batterigassene eksploderer, noe som kan forårsake personskade.

- **Når du fjerner eller monterer batteriet, må du passe på at batteripolene ikke berører metalldeler på maskinen.**
- **La ikke metallverktøy kortslutte mellom batteripolene og metalldeler på maskinen.**

⚠ ADVARSEL

Feilaktig ruting av batterikabler kan skade maskinen og kablene og forårsake gnister. Gnistene kan føre til at batterigassene eksploderer, noe som kan forårsake personskade.

- **Ta alltid av den negative (svarte) batterikabelen før du kobler fra den positive (røde) kabelen.**
- **Koble alltid til den positive (røde) batterikabelen før du kobler til den negative (svarte) kabelen.**

1. Flytt hastighetskontrollspaken til NØYTRAL stilling for å stoppe maskinen.
2. Koble fra kraftuttaket, aktiver parkeringsbremsen, stopp motoren, og vent til alle bevegelige deler har stanset.
3. Ta den negative (svarte) batterikabelen av den negative (svarte) batteripolen (Figur 46).
4. Skyv den røde polhetten unna den positive (røde) batteripolen og ta av den positive (røde) batterikabelen (Figur 46).
5. Fjern vingemutterne som fester J-krokene (Figur 46).
6. Fjern klemmen (Figur 46).

7. Fjern batteriet.

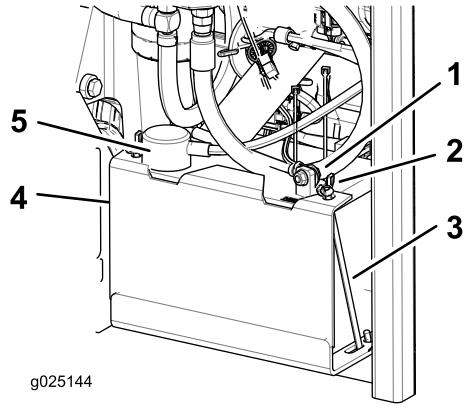

Figur 46

1. Negativ (svart) batterikabel
2. Vingemutter
3. J-krok
4. Klemme
5. Positiv (rød) batterikabel

Installere batteriet

1. Plasser batteriet med polene vendt bort fra den hydrauliske tanken (Figur 46).
2. Monter først den positive (røde) kabelen til den positive batteripolen.
3. Monter deretter den negative (svarte) batterikabelen til den negative batteripolen.
4. Sikre kablene med 2 bolter, 2 skiver og 2 låsemutre (Figur 46).
5. Skyv den røde polhetten over den positive (røde) batteripolen.
6. Installer klemmen og fest den med vingemutterne og J-kroker (Figur 46).

Lade batteriet

⚠ ADVARSEL

Når batteriet lades, utvikles det gasser som kan eksplodere.

Røyk aldri i nærheten av batteriet, og hold gnister og åpen ild borte fra batteriet.

Viktig: Batteriet skal alltid være fulladet (1265 egenvekt). Dette er spesielt viktig for å forhindre at batteriet blir ødelagt når temperaturen er under 0° C.

1. Lad opp batteriet i 10 til 15 minutter ved 25 til 30 A, eller i 30 minutter ved 10 A.
2. Når batteriet er helt oppladet, kobler du laderen fra strømuttaket, og deretter laderledningene fra batteripolene (Figur 47).
3. Monter batteriet i maskinen og koble til batterikablene, se Installere batteriet (side 38).

Merk: Kjør ikke maskinen med batteriet frakoblet, da dette kan føre til elektrisk skade.

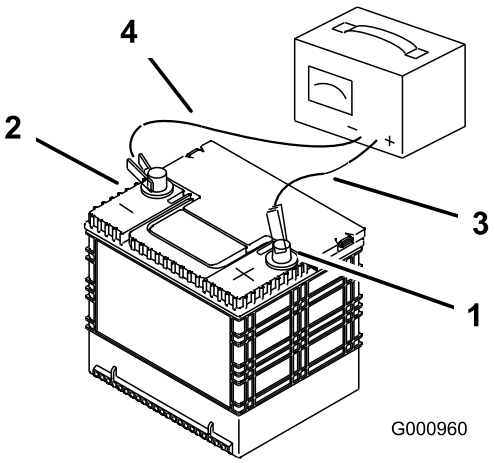

Figur 47

1. Positiv batteripol
2. Negativ batteripol
3. Rød (+) laderledning
4. Svart (–) laderledning

Vedlikeholde sikringene

Det elektriske systemet er beskyttet av sikringer. Dette er vedlikeholdsfritt. Hvis en sikring går, kontrollerer du om det er kortslutning i en av ledningene.

1. Sikringene er plassert på høyre side bak setet.
2. For å bytte sikringer, trekk sikringen ut for å fjerne den.
3. Sett inn en ny sikring.

Justere sikkerhetsbryterne

Juster alle sikkerhetsbryterne slik at stempelet forlenges 4,8 mm til 6,4 mm fra bryterhuset når stempelet er komprimert (Figur 48).

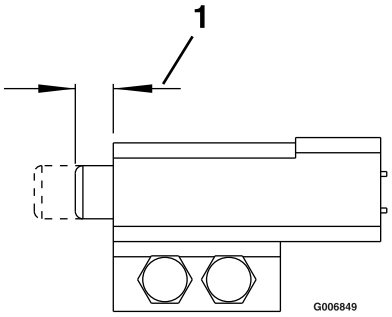

Figur 48

Kaldstarte maskinen

1. Kontroller og fjern korrosjon fra batteriklemmene før du foretar en kaldstart. Sikre at koblingene sitter godt fast.

⚠ FORSIKTIG

Korrosjon eller løse koblinger kan forårsake uønsket elektrisk spenningsstøt når som helst ved kaldstartsprosedyren.

Ikke prøv å foreta en kaldstart med løse eller korroderte batteriklemmer eller dersom motoren er skadet, da dette kan føre til skade på motoren.

⚠ FARE

Kaldstart av et svakt batteri som er sprukket eller løst, eller som har lavt elektrolyttnivå eller en åpen/kortsluttet battericelle, kan forårsake en eksplosjon som fører til alvorlig personskade.

Ikke kaldstart et svakt batteri ved slike tilstander.

2. Sørg for at tilleggsbatteriet er et godt og fulladet blybatteri på 12,6 volt eller mer. Bruk startkabler av korrekt størrelse med korte lengder for å redusere spenningsfall mellom systemene. Påse at kablene er fargekodet eller merket for korrekt polaritet.

⚠ ADVARSEL

Batterier inneholder syre og kan produsere eksplosive gasser.

- **Beskytt alltid øyne og ansikt fra batteriene.**
- **Du må aldri lene deg over batteriene.**
- **Vær sikker på polariteten til batteriklemme og startkabel når du kobler batterier sammen.**

Merk: Påse at utluftingshettene er tette og plane. Legg en fuktig klut, hvis tilgjengelig, over utluftingshettene på hvert batteri. Påse at kjøretøyene ikke er i kontakt og at begge de elektriske systemene er slått av og har samme systemspenning. Disse instruksjonene gjelder kun for systemer med negativ jording.

3. Koble den positive (+) kabelen til den positive (+) polen på det utladede batteriet som er koblet til starteren eller solenoiden som vist i Figur 49.

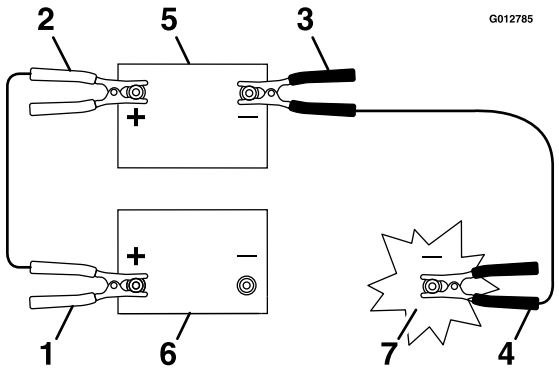

Figur 49

1. Positiv (+) kabel på utladet batteri
2. Positiv (+) kabel på tilleggsbatteri
3. Negativ (-) kabel på tilleggsbatteri
4. Negativ (-) kabel på motorblokk
5. Tilleggsbatteri
6. Utladet batteri
7. Motorblokk

4. Koble den andre enden av den positive kabelen til den positive polen på tilleggsbatteriet.
5. Koble den svarte negative (-) kabelen til den andre polen (negativ) på tilleggsbatteriet.
6. **Utfør den endelige koblingen på motorblokken til det parkerte kjøretøyet (IKKE på den negative batteripolen) borte fra batteriet og hold avstand.**
7. Start kjøretøyet og fjern kablene i motsatt rekkefølge av tilkoblingen (motorblokken (svart) kobling er den første som skal kobles fra).

Vedlikehold av drivsystem

Justere sporingen

Sporingsknotten er plassert under setet.

Når du roterer denne knappen kan du finjustere slik at maskinen sporer rett med drivspakene i stillingen full hastighet fremover.

1. Kjør maskinen med 3/4 hastighet i minst 5 minutter for å få hydraulikkvæsken opp i driftstemperatur. Stopp maskinen, og vent til alle bevegelige deler har stoppet.
2. Sett på parkeringsbremsen.
3. Frigjør setelåsen og vipp setet fremover for å få tilgang til sporingsknotten. Se Frigjøre setelåsen (side 21).
4. Roter knotten mot høyre for å styre til høyre og roter mot venstre for å styre til venstre.
5. Juster 1/8 trinn om gangen til maskinen sporer rett.
6. Kontroller at maskinen ikke beveger seg i fri når parkeringsbremsen er deaktivert (Figur 50).

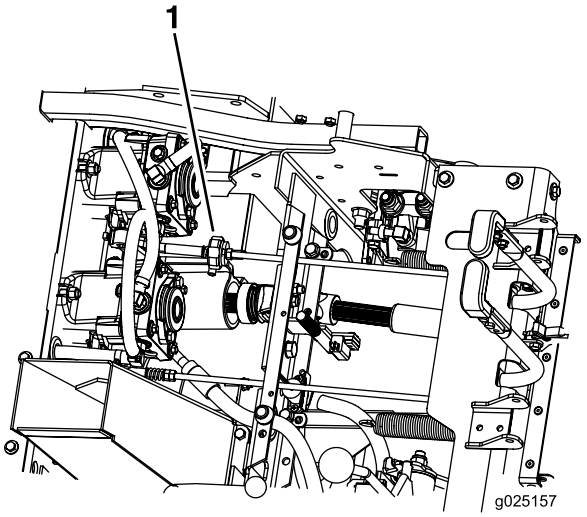

Figur 50

1. Trekknott

Kontrollere trykket i dekkene

Serviceintervall: Hver 40. driftstime

Opprettholdt korrekt lufttrykk i bakhjulene på 103 kPa. Forskjellig trykk i hjulene kan føre til ujevn klipping. Sjekk dekkene når de er kalde, for å få en mest mulig nøyaktig avlesning av trykket.

Merk: Bakhjulet er et delvis luftfylt dekk som ikke krever justering av lufttrykk.

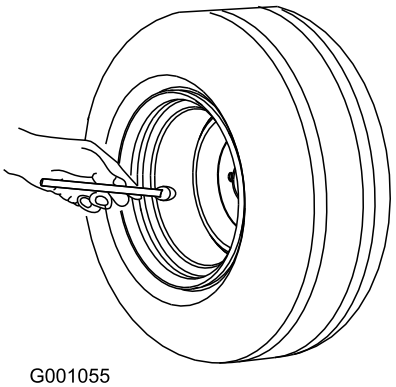

Figur 51

Merk: Ikke bruk noen form for dekkfôring eller skumfyllmateriale i dekkene.

Kontrollere hjulenes hakemuttere

Serviceintervall: Etter de 100 første timene

Hver 500. driftstime

Stram hjulhakemutterne til 122–129 N·m.

Kontrollere hjulnavmutterne

Serviceintervall: Etter de 100 første timene

Hver 500. driftstime

Kontroller og stram mutteren med riller til 373–475 Nm.

Justere styrehjulslagre

Serviceintervall: Hver 500. driftstime/Årlig (avhengig av hva som kommer først)

1. Flytt hastighetskontrollspaken til NØYTRAL stilling for å stoppe maskinen.
2. Koble fra kraftuttaket, aktiver parkeringsbremsen, stopp motoren, og vent til alle bevegelige deler har stanset.
3. Fjern støvhetten fra styringen og trekk til låsemutteren (Figur 52 og Figur 53).
4. Trekk til låsemutteren inntil fjærskivene er flate og gå deretter tilbake 1/4 omdreining for å stille forhåndsbelastningen på lagrene korrekt (Figur 52 ogFigur 53).

   Viktig: Påse at fjærskivene er montert korrekt slik det vises i Figur 52 og Figur 53.
5. Sett på støvhetten.

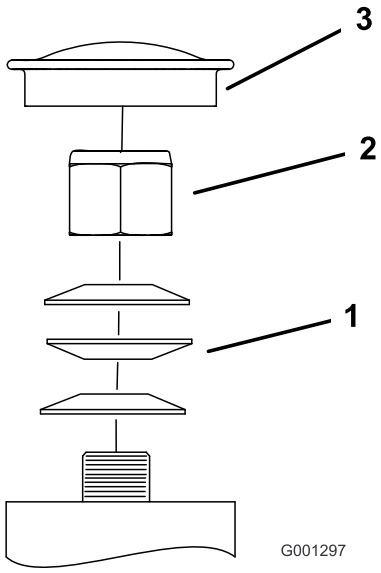

Figur 52
Fremre styrehjul

1. Fjærskiver
2. Låsemutter
3. Støvhette

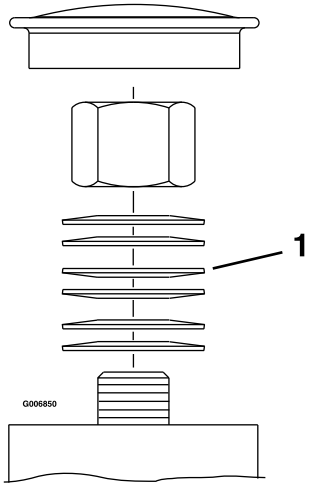

Figur 53
Bakre styrehjul

1. Fjærskiver

Vedlikehold av kjølesystem

Rengjøre motorskjermen og motoroljekjøleren

Serviceintervall: For hver bruk eller daglig

Fjern eventuell oppsamling av gress, smuss eller andre fremmedlegemer fra oljekjøleren.

Før all bruk må du fjerne eventuell oppsamling av gress, skitt eller andre fremmedlegemer fra motorskjermen. Dette vil bidra til å sørge for tilstrekkelig kjøling av motoren og riktig motorhastighet, og det vil redusere muligheten for overoppheting og skade på motoren.

Vedlikeholde motoroljekjøleren

Serviceintervall: Hver 100. driftstime

1. Flytt hastighetskontrollspaken til NØYTRAL stilling for å stoppe maskinen.
2. Koble fra kraftuttaket, aktiver parkeringsbremsen, stopp motoren, og vent til alle bevegelige deler har stanset.
3. Fjern monteringsmutterne for drivstofftanken, og sving ut drivstofftanken.
4. Hold oljekjøleren fri for rusk ved å rengjøre ribbene med en børste.
5. Sving drivstofftanken inn, og fest den med monteringsmutterne.
6. Løsne monteringsmutterne 1/2 omdreining for å gi rom for at tanken utvider seg.

Rengjøre motorens kjøleribber og motordeksler

Serviceintervall: Hver 100. driftstime/Årlig (avhengig av hva som kommer først)

1. Flytt hastighetskontrollspaken til NØYTRAL stilling for å stoppe maskinen.
2. Koble fra kraftuttaket, aktiver parkeringsbremsen, stopp motoren, og vent til alle bevegelige deler har stanset.
3. Fjern luftinntaksskjermen og viftehuset.
4. Fjern rusk og gress fra motordelene.
5. Monter luftinntaksskjerm og viftehus.

Kontroller og rengjør hydraulikkpumpene.

Serviceintervall: For hver bruk eller daglig

1. Flytt hastighetskontrollspaken til NØYTRAL stilling for å stoppe maskinen.
2. Koble fra kraftuttaket, aktiver parkeringsbremsen, stopp motoren, og vent til alle bevegelige deler har stanset.
3. Frigjør setelåsen og vipp setet forover. Se Frigjøre setelåsen (side 21)
4. Fjern rusk og gress fra hydraulikkpumpene.
5. Senk setet.

Vedlikehold av bremser

Justere parkeringsbremsen

Serviceintervall: Etter de 100 første timene

Hver 500. driftstime deretter

Følg denne prosedyren også når du fjerner eller skifter ut en bremsekomponent.

1. Stopp maskinen og flytt hastighetskontrollspaken til NØYTRAL stilling.
2. Koble fra kraftuttaket, aktiver parkeringsbremsen, slå av motoren, og vent til alle bevegelige deler har stanset.
3. Frigjør parkeringsbremsen.
4. Frigjør setelåsen og vipp setet forover. Se Frigjøre setelåsen (side 21).
5. Kontroller og påse at det ikke er slakk mellom parkeringsbremsehåndtaket og forbindelsesleddet.
6. Hvis justering er nødvendig, fjern splittpinnen og roter forbindelsesleddet mot klokken for å forlenge eller med klokken for å forkorte.

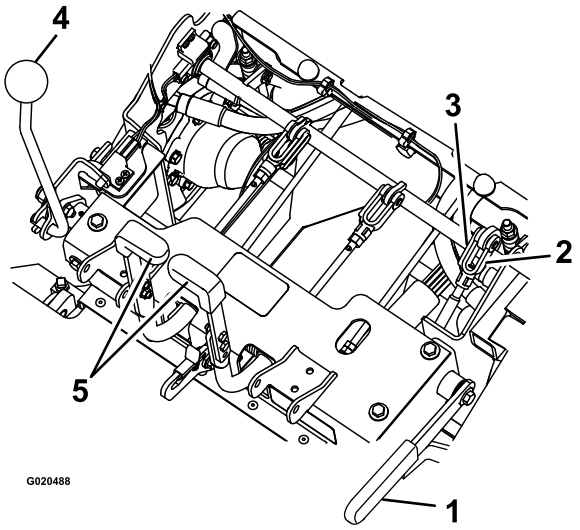

Figur 54

1. Parkeringsbrems
2. Roter krysshodet
3. Splittpinne
4. Hastighetskontrollspak
5. Styrespaker

7. Mål den komprimerte lengden på begge de vertikale fjærenhetene. Fjæren skal måle mellom 6 og 7 cm. Om nødvendig, juster mutteren på toppen av den vertikale fjærenheten for å oppnå denne avstanden.

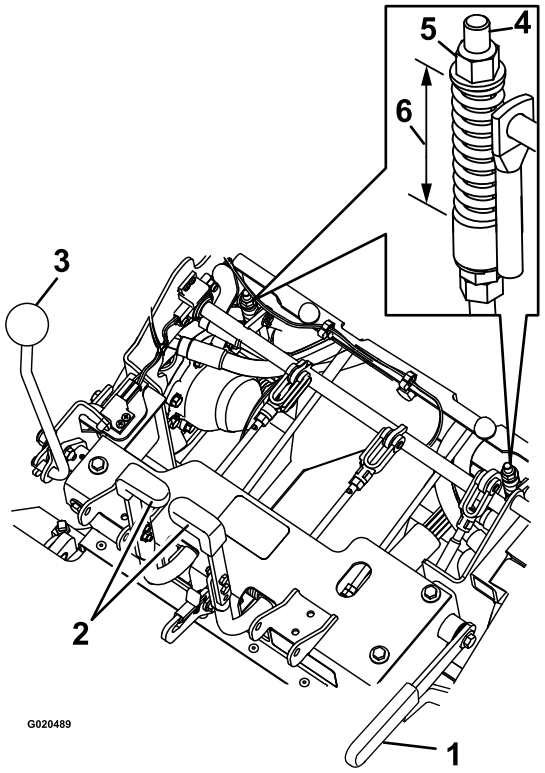

Figur 55

1. Parkeringsbrems
2. Rattspak
3. Hastighetskontrollspak
4. Vertikal fjærenhet
5. Mutter
6. 6 til 7 cm

8. Forbindelsesleddets lengde justeres med de to mutterne nederst på den vertikale fjærenheten. Forbindelsesleddet skal måle 22,7 til 23,3 cm.

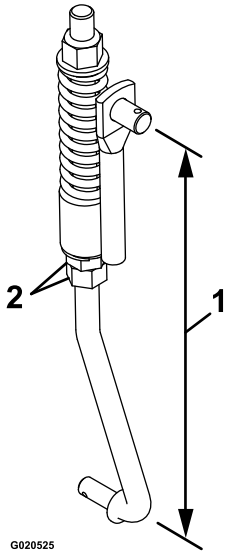

Figur 56

1. 22,7 til 23,3 cm
2. Muttere

9. Aktiver og deaktiver bremsene for å kontrollere at de kobles inn og ut på rett måte. Juster dem hvis det er nødvendig.

Merk: Når bremsene er deaktivert, skal det være lite eller ingen dødgang i bremseforbindelsesleddet uten heng i bremsene.

Vedlikehold av remmer

Kontrollere remmene

Serviceintervall: Hver 40. driftstime

1. Stopp maskinen og flytt hastighetskontrollspaken til NØYTRAL stilling.
2. Koble fra kraftuttaket, aktiver parkeringsbremsen, stopp motoren, og vent til alle bevegelige deler har stanset.
3. Vipp beholderen opp og kontroller pumpe- og kraftuttaksremmene for slitasje, sprekker, eller kontaminasjon.

   Merk: Remmene er fjærspent – justering er ikke nødvendig med mindre du skifter remmene.

Skifte kraftuttaksremmene

1. Stopp maskinen og flytt hastighetskontrollspaken til NØYTRAL stilling.
2. Koble fra kraftuttaket, aktiver parkeringsbremsen, stopp motoren, og vent til alle bevegelige deler har stanset.
3. Med motoren av, aktiver kraftuttaket og fjern hårnålssplinten og splittpinnen nederst på kraftuttakets bremserem.
4. Roter bremsebåndet opp og bort fra remmene for å holde det unna remdrivenheten.
5. Koble fra kraftuttaksspaken.
6. Løsne remførerne **A** og **B** (Figur 57).
7. Fjern remmene.
8. Før de nye beltene rundt lederullene, som vist i Figur 57.

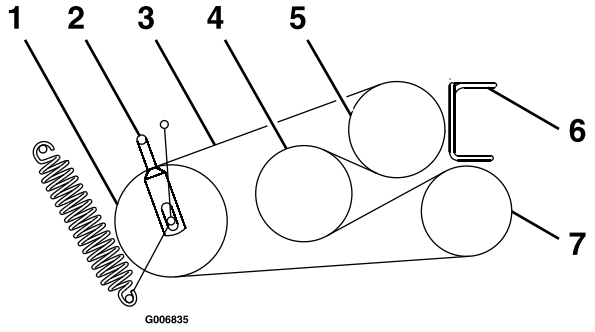

Figur 57

1. Lederull
2. Remfører **B**
3. Kraftoverføringsrem
4. Jekkaksel
5. Motor
6. Remfører **A**
7. Vifte

9. Koble inn kraftuttaksspaken.
10. Roter bremsebåndet ned til opprinnelig stilling.
11. Monter splittpinnen og hårnålssplinten for å feste bremsebåndet.
12. Koble inn kraftuttaksspaken.
13. Løsne låsemutterne og juster forbindelsesleddet til toppen av lederullarmen er i flukt med undersiden av hakket på spennarmen som vist i Figur 58.

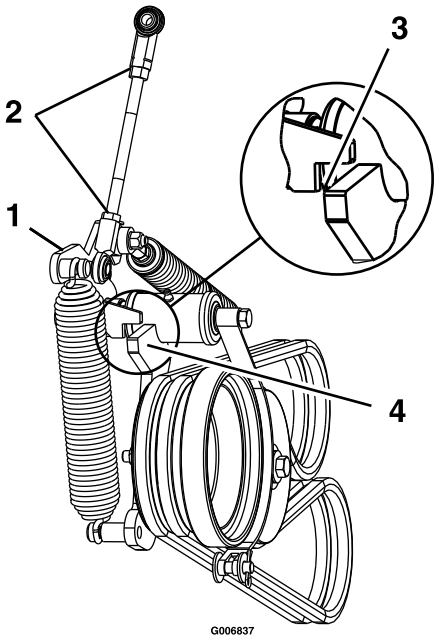

Figur 58

1. Spennarm
2. Løsne låsemutterne
3. Mens kraftuttaket er tilkoblet, innrett toppen av lederullarmen med undersiden av hakket på spennarmen, som vist.
4. Lederullarm

14. Stram låsemutterne og koble fra kraftuttaksspaken.
15. Koble inn kraftuttaksspaken og kontroller justeringen.
16. Kontroller og juster remførerne som beskrevet i Justere remførerne (side 45).

Skifte pumpedrivremmen

1. Stopp maskinen og flytt hastighetskontrollspaken til NØYTRAL stilling.
2. Koble fra kraftuttaket, aktiver parkeringsbremsen, stopp motoren, og vent til alle bevegelige deler har stanset.
3. Fjern kraftuttaksremmene. Se Skifte kraftuttaksremmene (side 44).
4. Trekk den fjærbelastede lederullen eller fjern fjæren for å avlaste spenningen på pumpedrivremmen.
5. Fjern den gamle remmen.
6. Før den nye remmen inn på skivene som vist på merket på baksiden av venstre drivskydd (Figur 59).

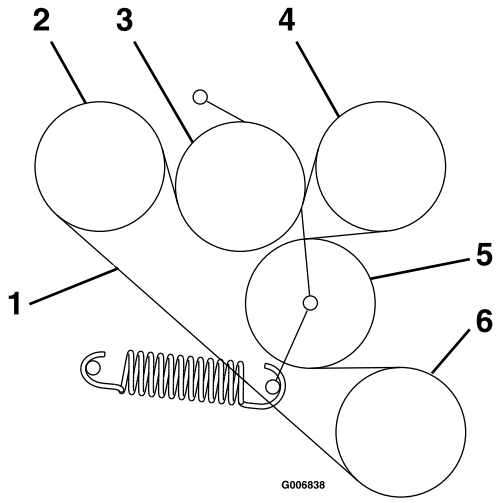

Figur 59

1. Pumpedrivremmen
2. Pumpe
3. Lederull
4. Pumpe
5. Lederull
6. Motor

7. Monter kraftuttaksremmene som angitt i Skifte kraftuttaksremmene (side 44).

Justere remførerne

1. Stopp maskinen og flytt hastighetskontrollspaken til NØYTRAL stilling.
2. Koble fra kraftuttaket, aktiver parkeringsbremsen, slå av motoren, og vent til alle bevegelige deler har stanset.
3. Koble inn kraftuttaksspaken.
4. Juster remførerne, som vist i Figur 60.

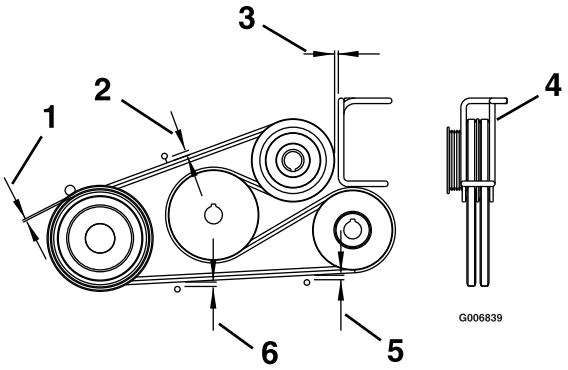

Figur 60

1. 3 mm
2. 11 mm
3. 3 mm klaring
4. Roter trådavstiveren for å sentere remmene i remføreren.
5. 6 mm
6. 8 mm

Vedlikehold av kontrollsystem

Justere ryggesperrestaget

1. Stopp maskinen og flytt hastighetskontrollspaken til NØYTRAL stilling.
2. Koble fra kraftuttaket, aktiver parkeringsbremsen, slå av motoren, og vent til alle bevegelige deler har stanset.
3. Kontroller bevegelsen til styrespakene som følger:
   - Hvis spakene flytter seg litt forover, opptil 3 mm, er justering ikke nødvendig.
   - Hvis spakene ikke flytter seg, fortsett med de følgende trinnene:
     A. Frigjør setelåsen og vipp opp setet eller fjern seterammeenheten (med setet festet) for uhindret sikt til styrekontrollakselen for å fullføre denne justeringen.
     B. Plasser hastighetskontrollspaken i NØYTRAL stilling.
     C. Frigjør parkeringsbremsen.
     D. Juster lengden på staget litt ved å løsne låsemutteren og rotere staget.

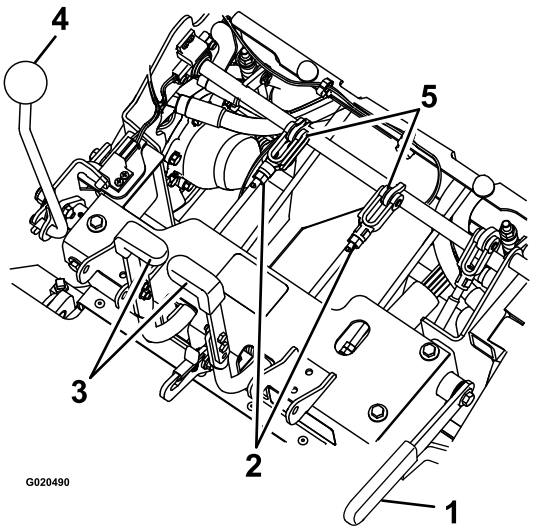

Figur 61

1. Parkeringsbrems
2. Mutter
3. Rattspak
4. Hastighetskontrollspak
5. Splittpinne og stoppestag

     E. Aktiver parkeringsbremsen og sjekk styrespakene.

        Gjenta trinn C til og med E til du oppnår bevegelse på opptil 3 mm.

     F. Monter seterammeenheten, hvis denne ble fjernet i trinn A.

Justere spenningen på hastighetskontrollspaken

1. Stopp maskinen og flytt hastighetskontrollspaken til NØYTRAL stilling.
2. Koble fra kraftuttaket, aktiver parkeringsbremsen, slå av motoren, og vent til alle bevegelige deler har stanset.
3. Du kan justere spenningen ved å justere svingmutteren som er plassert på enden av bevegelseskontrollakselen foran den høyre konsollen (Figur 62).

   Merk: Sett spenningen høyt nok at hastighetskontrollspakens stilling opprettholdes under drift, og løst nok til at operatøren komfortabelt kan flytte den.

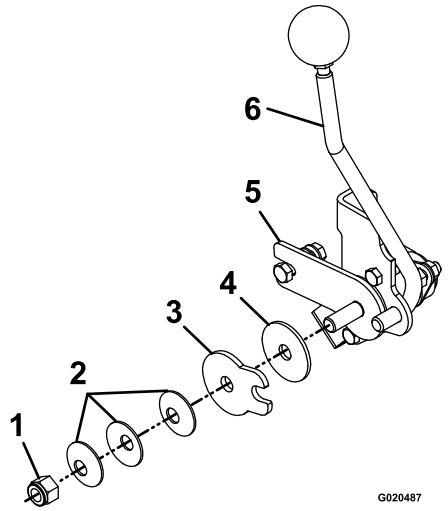

Figur 62

1. Svingmutter
2. Fjærskiver
3. Friksjonsplate for hastighetskontroll
4. Friksjonsskive
5. Friksjonsbrakett for hastighetskontroll
6. Hastighetskontrollspak

Justere forbindelsesleddet for hastighetskontrollen

⚠ ADVARSEL

Motoren må gå og drivhjulene må rotere, slik at det kan utføres bevegelseskontrolljustering. Kontakt med bevegelige deler eller varme overflater kan føre til personskade.

Hold fingre, hender og bekledning unna roterende komponenter og varme overflater.

⚠ FORSIKTIG

Heving av klippeenheten ved å bare bruke mekaniske eller hydrauliske jekker ved service eller vedlikehold kan være farlig. Mekaniske og hydrauliske jekker gir kanskje ikke nok støtte eller kan svikte, noe som kan føre til at enheten faller og forårsaker personskader.

Stol ikke bare på mekaniske og hydrauliske jekker for støtte. Bruk tilstrekkelige jekkstøtter eller liknende støtter.

1. Stopp maskinen og flytt hastighetskontrollspaken til NØYTRAL stilling.
2. Koble fra kraftuttaket, aktiver parkeringsbremsen, slå av motoren, og vent til alle bevegelige deler har stanset.
3. Fjern den elektriske koblingen fra setets sikkerhetsbryter, plassert rett foran setebryterenheten.
4. Utfør denne nøytrale justeringen mens hjulene svinger. Hev rammen og plasser den på jekkstøtter, slik at kjørehjulene kan rotere fritt.
5. Installer midlertidig en kaldstartledning over terminalene i ledningssatsen.
6. Start motoren.
7. Kjør enheten i minst fem minutter med hastighetskontrollspakene satt til full fart for å få hydraulikksystemvæsken opp i driftstemperatur.
8. Sett hastighetskontrollspaken tilbake til nøytral (helt bak) stilling.
9. For å oppnå NØYTRAL stilling justerer du venstre og høyre pumpekontrollstagforbindelser, som kobler rattet til pumpekontrollarmene, til hjulene stopper eller kryper noe i revers (Figur 63).
10. Juster det venstre pumpeforbindelsesleddet ved å rotere sporingsjusteringsknotten.
11. Juster det høyre pumpeforbindelsesleddet ved å bruke en skrunøkkel til å dreie dobbeltmutterne på enheten (Figur 63)

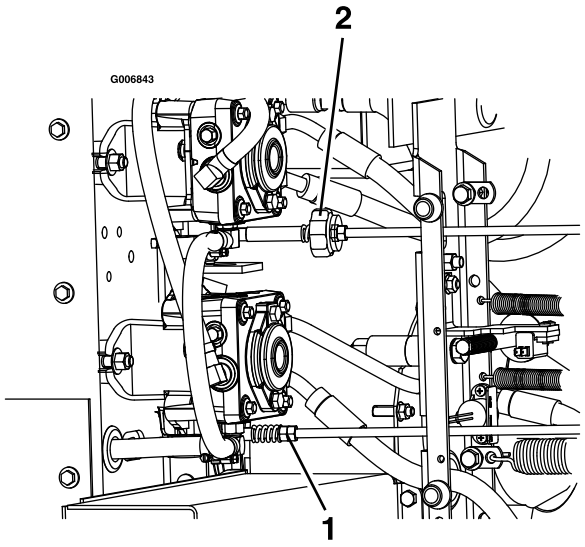

Figur 63

1. Roter sporingsknotten på venstre side
2. Roter dobbeltmutterne på høyre side

12. Flytt styrespakene til reversstilling. Bruk litt lett trykk på spaken og la styrespakene gå tilbake til nøytral stilling. Hjulene må ikke bevege seg eller krype noe i revers.
13. Stopp motoren, og vent til alle bevegelige deler har stoppet.
14. Fjern kaldstartsledningen fra ledningssatskonnektoren og koble konnektoren inn i setebryteren.
15. Senk maskinen fra jekkstøttene.

Justere kraftuttaksdrivremskiven

Justering av kraftuttaksremskiven er nødvendig ved de følgende forholdene:

- Når viften er fjernet eller skiftet ut.
- Når motorens monteringsbolter er løsnet, eller motoren flyttes eller skiftes.
- Når mellomakselens monteringsbolter er løsnet, eller mellomakselen flyttes eller skiftes.

1. Stopp maskinen og flytt hastighetskontrollspaken til NØYTRAL stilling.
2. Koble fra kraftuttaket, aktiver parkeringsbremsen, slå av motoren, og vent til alle bevegelige deler har stanset.
3. Fjern monteringsmutterne for drivstofftanken, og sving ut drivstofftanken.
4. Sikre at viften er montert og sikker.
5. Løsne de fire motormonteringsboltene.
6. Hekt løs spennfjæren for pumperemen.
7. Løsne de fire monteringsboltene for jekkakselen.
8. Målt fra vifteremskiven, flytt motoren og jekkakselen til den bakre overflaten for alle tre remskivene er innrettet innenfor 0,8 til 1,6 mm (Figur 64).

   Merk: Bruk en rett kant til å innrette alle tre overflatene.

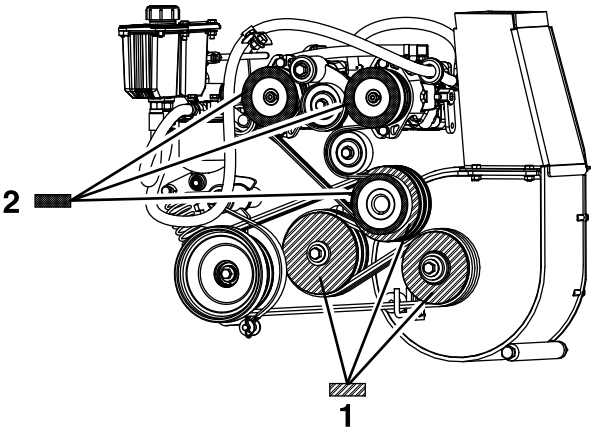

Figur 64

1. Innrett de tre pumpedrivremskivenes overflater vist med dette mønsteret innenfor 0,8 til 1,6 mm.
2. Innrett de tre drivremskiveoverflatene for kraftuttak vist med dette mønsteret innenfor 0,8 til 1,6 mm.

9. Stram de fire motormonteringsboltene og fire jekkakselmonteringsboltene.
10. Kontroller innrettingen etter stramming.
11. Monter pumperemmens spenningsfjær.
12. Sving drivstofftanken inn og monter tankmonteringsmutterne.
13. Innrett pumpedrivremskiven. Se Justere pumpedrivremskiven (side 47).

Justere pumpedrivremskiven

Justering av pumpedrivremskiven er nødvendig ved de følgende forholdene:

- Motorens monteringsbolter er løsnet, eller motoren er flyttet eller skiftet ut.
- Pumperemskivene har løsnet, blitt flyttet eller skiftet ut.
- Justering av kraftuttakslederullen er utført. Se Justere kraftuttaksdrivremskiven (side 47).

1. Stopp maskinen og flytt hastighetskontrollspaken til NØYTRAL stilling.
2. Koble fra kraftuttaket, aktiver parkeringsbremsen, slå av motoren, og vent til alle bevegelige deler har stanset.
3. Løsne justeringsskruene på begge pumperemskivene.
4. Bruk en rett kant til å innrette hver pumperemskive med motorlederullen ved å skyve den langs pumpeakselen (Figur 64).

5. Stram remskiveskruene og kontroller justeringen.

Justere kraftuttaksbremsefjæren

Justering av kraftuttakets bremsefjær er kun nødvendig hvis viften er blitt fjernet eller skiftet ut, eller hvis kraftuttakets lederullarm er demontert.

1. Stopp maskinen og flytt hastighetskontrollspaken til NØYTRAL stilling.
2. Koble fra kraftuttaket, aktiver parkeringsbremsen, slå av motoren, og vent til alle bevegelige deler har stanset.
3. Finn bremsefjæren og skru de to låsemutterne ut til enden av bremsefjærstaget (Figur 65).
4. Stram låsemutterne sammen ved enden av bremsefjærstaget.

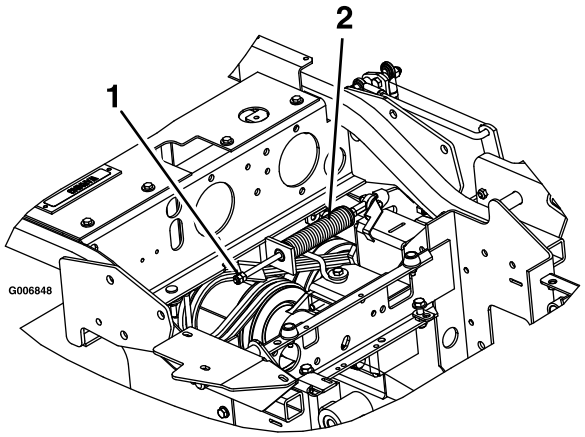

Figur 65

1. Stram låsemutterne her
2. Kraftuttakets bremsefjærenhet

Justere beholderdøren

1. Stopp maskinen og flytt hastighetskontrollspaken til NØYTRAL stilling.
2. Koble fra kraftuttaket, aktiver parkeringsbremsen, slå av motoren, og vent til alle bevegelige deler har stanset.
3. Løsne de seks dørhengselmutterne (Figur 66).
4. Åpne døren og plasser en 9,5 mm gummistripe eller slange med 9,5 mm diameter mellom beholderen og beholderdøren (Figur 66).
5. Lukk døren og skyv den tett mot beholderen.
6. Stram hengseldelene. Åpne beholderdøren og fjern gummistripen.

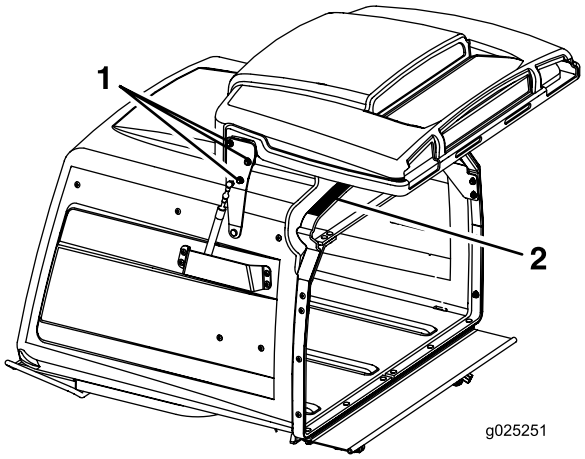

Figur 66

1. Løsne de tre dørhengselmutterne på hver side.
2. Plasser et 9,5 mm gummistykke på denne overflaten.

Vedlikehold av hydraulisk system

Overhale det hydrauliske systemet

Hydraulikkvæsketype: Toro® HYPR-OIL™ 500 hydraulikkvæske eller Mobil® 1 15W-50.

Viktig: Bruk den angitte væsken. Andre væsker kan skade systemet.

Kontrollere hydraulikkoljen

Serviceintervall: Hver 40. driftstime—Kontrollere nivået på hydraulikkoljen.

1. Sett maskinen på en jevn flate.
2. Flytt hastighetskontrollspaken til NØYTRAL stilling for å stoppe maskinen.
3. Koble fra kraftuttaket, aktiver parkeringsbremsen, slå av motoren, og vent til alle bevegelige deler har stanset.
4. La motoren og hydraulikksystemet få kjøle seg ned i ti minutter.

   Merk: For å få riktig avlesning, kontroller det hydrauliske væskenivået når maskinen ikke er varm.
5. Hev beholderen.
6. Rengjør området rundt peilepinnen på hydraulikksystembeholderen (Figur 67).
7. Ta ut peilepinnen fra hydraulikkbeholderen (Figur 67).

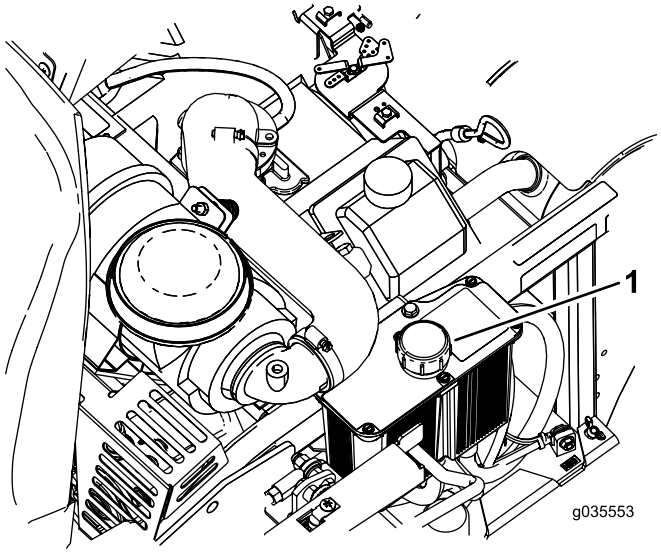

Figur 67

1. Peilestav i den hydrauliske beholderen

8. Tørk av peilepinnen og sett peilepinnen tilbake i beholderen.
9. Dra ut peilestaven, og se på enden (Figur 68). Hvis væskenivået er ved fyll på-merket, sakte hell nok væske i hydraulikkbeholderen for å fylle nivået til full-linjen.

   Viktig: Ikke fyll for mye væske på hydraulikkenhetene, ettersom dette kan forårsake skade. Ikke kjør maskinen hvis væsken er under fyll på-merket.
10. Sett peilestaven på plass igjen.

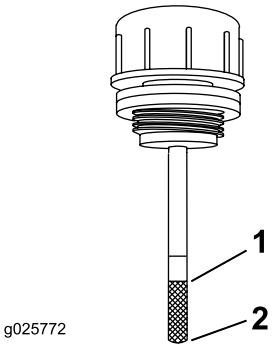

Figur 68

1. Full
2. Fyll på

⚠ ADVARSEL

Hydraulikkolje som kommer ut under trykk kan trenge gjennom huden og forårsake personskader.

- **Hydraulisk væske som sprøytes inn under huden, må fjernes kirurgisk innen få timer av en doktor med kjennskap til denne typen skader. Hvis ikke, kan dette føre til koldbrann.**
- **Hold kropp og hender borte fra smålekkasjer eller dyser som sprøyter ut hydraulikkvæske under høyt trykk.**
- **Bruk kartong eller papir til å finne lekkasjer.**
- **Før du utfører vedlikehold eller reparasjoner på det hydrauliske systemet, må du forsiktig slippe ut alt trykket.**
- **Kontroller at alle hydraulikkslanger og ledninger er i god stand, og at alle hydrauliske koblinger og beslag er tette, før det hydrauliske systemet settes under trykk.**

Skifte ut det hydrauliske filteret

Serviceintervall: Etter de 100 første timene—Skift det hydrauliske filteret og beholderens hydraulikkvæske når du benytter enhver slags væske.

Hver 250. driftstime—Skift hydraulikkfilteret og hydraulikkoljen når du benytter Mobil® 1 -olje (oftere under skitne og støvete arbeidsforhold).

Hver 500. driftstime—Skift hydraulikkfiltre og hydraulikkvæske når du benytter Toro® HYPR-OIL ™ 500-væske (oftere under skitne og støvete arbeidsforhold).

Merk: Bruk sommerfilter ved temperaturer på 0 °C og høyere. Bruk vinterfilter ved temperaturer på 0 °C og lavere.

1. Flytt hastighetskontrollspaken til NØYTRAL stilling for å stoppe maskinen.
2. Koble fra kraftuttaket, aktiver parkeringsbremsen, slå av motoren, og vent til alle bevegelige deler har stanset.
3. Rengjør området rundt filteret forsiktig.

   Viktig: Påse at det ikke kommer smuss eller kontaminasjon inn i det hydrauliske systemet.
4. Skru løs og fjern filteret, og la væsken tømmes fra beholderen.

   Merk: Bytt ikke væske på det hydrauliske systemet (bortsett fra den som kan tømmes ut når filteret byttes), hvis ikke du tror væske er blitt kontaminert eller er blitt ekstremt varm. Unødig bytte av hydraulikkvæsken kan skade det hydrauliske systemet ved å introdusere kontaminasjon i systemet.
5. Før du monterer det nye filteret, fyll det med Toro® HYPR-OIL™ 500-hydraulikkvæske og påfør et tynt lag væske på overflaten av gummitetningen.
6. Drei filteret med klokken til gummitetningen kommer i kontakt med filteradapteren. Trekk deretter til filteret med ytterligere 2/3 til 3/4 omdreining.
7. Fyll beholderen som angitt i Kontrollere hydraulikkoljen (side 49).
8. Hev bakre del av maskinen og støtt med jekkstøtter (eller tilsvarende støtte) akkurat høyt nok til at drivhjulene kan rotere fritt.
9. Start motoren og flytt gasskontrollen til full gass-stilling.
10. Flytt hastighetskontrollspakene til full hastighet og kjør maskinen i flere minutter. Slå av maskinen, og kontroller væskenivået.

Vedlikehold av klippeenhet

Rette opp klippeenheten

Montere maskinen

Merk: Kontroller at klippeenheten er plan før du stiller inn klippehøyden.

1. Plasser maskinen på et flatt underlag.
2. Flytt hastighetskontrollspaken til NØYTRAL stilling for å stoppe maskinen.
3. Koble fra kraftuttaket, aktiver parkeringsbremsen, slå av motoren og vent til alle bevegelige deler stopper.
4. Kontroller dekktrykket for drivhjulene. Juster til 103 kPa (15 psi) ved behov.

Nivellere klippeenheten

1. Stopp maskinen og flytt hastighetskontrollspaken til NØYTRAL stilling.
2. Koble fra kraftuttaket, aktiver parkeringsbremsen, stopp motoren, og vent til alle bevegelige deler har stanset.
3. Kontroller at alle hårnålssplintene er i 7,62 cm (3 tommer) klippehøydehullene, med avstandsstykkene under hårnålssplintene (Figur 69).

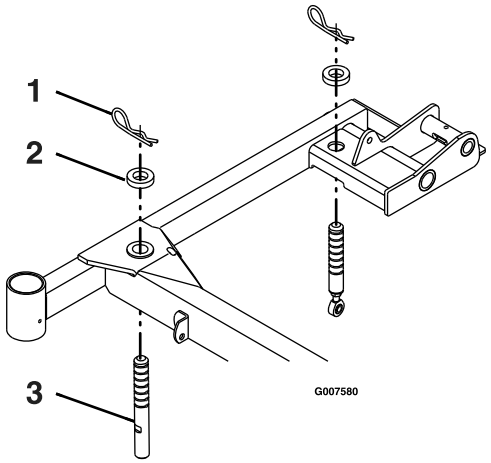

Figur 69
Høyre side vist

1. Hårnålssplint
2. Avstandsstykke
3. Klippeenhetens støttepinne

4. Forkort eller forleng hver klippeenhetsstøttepinne for å oppnå en knivtupphøyde på 7,62 cm på forsiden av klippeenheten og 8,26 cm på baksiden av klippeenheten (Figur 69).

Merk: Den fremre boltene er gjenget inn i klippeenheten og har en låsemutter. Den bakre boltene har en stagende gjenget inn i seg med en låsemutter.

Overhale gressklipperknivene

Sørg for å holde kniven skarp hele klippesesongen. En skarp kniv klipper gresset uten å slite av eller frynse gresstråene. Gress som er blitt slitt av eller frynset, vil bli brunt i kantene, noe som vil sinke veksten og øke sykdomsfaren.

Kontroller daglig at knivbladene er skarpe og ikke slitte eller ødelagte. Fil ned eventuelle hakk og kvess knivene etter behov. Hvis en kniv er ødelagt eller slitt må du straks bytte den ut med en original Toro-kniv. Det kan være praktisk å ha en ekstra kniv på lager for mer effektiv sliping og utskifting.

⚠ FARE

En slitt eller skadet kniv kan brekke, og en del av kniven kan slynges ut mot deg eller andre og føre til alvorlige personskader eller en dødsulykke.

- **Undersøk kniven regelmessig for slitasje eller skade.**
- **Skift ut en slitt eller skadet kniv.**

Før du inspiserer eller overhaler knivene

Parker gressklipperen på en jevn overflate, koble fra knivkontrollbryteren (kraftuttak) og sett på parkeringsbremsen. Vri tenningsnøkkelen til AV-stillingen. Ta ut nøkkelen.

Undersøke knivbladene

Serviceintervall: For hver bruk eller daglig

1. Hev klippeenheten og sikre den i hevet stilling. Se Heve klippeenheten til vedlikeholdsstilling (side 22).
2. Undersøk kniveggene (Figur 70). Hvis kniven er sløv eller hvis det er hakk i den, må den tas av og knivene slipes. Se Slipe knivene (side 52).
3. Undersøk knivbladene, spesielt buen (Figur 70). Hvis du finner skader, slitasje eller ser at det begynner å dannes spor i denne delen av kniven (Figur 70), må den skiftes ut øyeblikkelig.

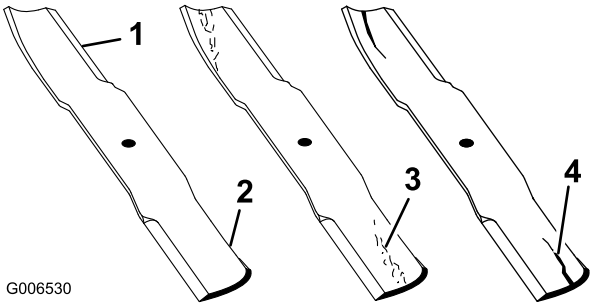

Figur 70

1. Knivegg
2. Knivbue
3. Slitasje/hulldannelse
4. Sprekk

4. Senk klippeenheten til driftsstilling. Se Senke klippeenheten til driftsstilling (side 23).

Kontrollere om en kniv er bøyd

1. Flytt hastighetskontrollspaken til NØYTRAL stilling for å stoppe maskinen.
2. Koble fra kraftuttaket, aktiver parkeringsbremsen, slå av motoren, og vent til alle bevegelige deler har stanset.
3. Roter én kniv som vist i Figur 71.
4. Mål fra en jevn overflate til kniveggen ved posisjon **A** på kniven (Figur 71). Merk deg dette målet.

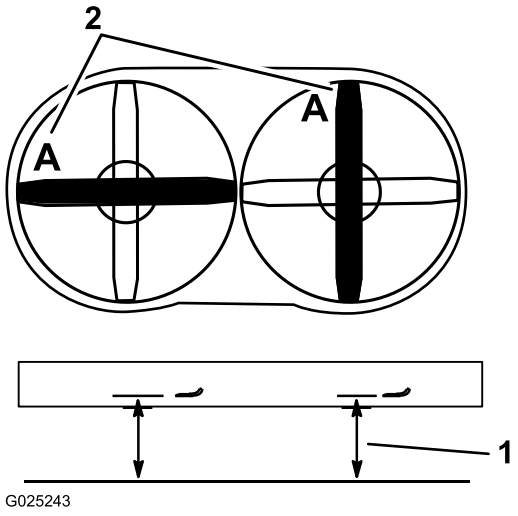

Figur 71

1. Mål her er fra kniv til hard overflate
2. Posisjon A

5. Roter den motsatte enden av kniven til den er i posisjon **A**.
6. Mål fra en jevn overflate til kniveggen i samme posisjon som i trinn 3 ovenfor. Forskjellen mellom avstanden i trinn 3 og 5 må ikke være over 3 mm. Hvis dette målet overskrider 3 mm, er kniven bøyd og må byttes ut, se Demontere knivene (side 52) og Montere knivbladene (side 52).
7. Gjenta trinnene for kniven på den andre siden.

⚠ ADVARSEL

En kniv som er bøyd eller ødelagt kan brekke og forårsake alvorlig skade eller drepe deg eller andre i nærheten.

- **Bytt alltid ut bøyde eller ødelagte kniver.**
- **Du må aldri file eller lage skarpe hakk i kanten eller overflaten på kniven.**

Demontere knivene

Merk: Merk deg posisjonen til de røde knivene. Sett fra normal operatørstilling er den plassert på høyre side.

Knivene må skiftes ut hvis de treffer en hard gjenstand, hvis de ikke er i balanse eller hvis de er bøyd. For å oppnå optimal ytelse og holde maskinen i sikkerhetsgodkjent stand bruker du bare ekte Toro-reservedeler og -tilbehør. Hvis du bruker reservedeler fra andre produsenter, kan det være i uoverensstemmelse med sikkerhetsstandardene.

1. Hev klippeenheten og sikre den i hevet stilling. Se Heve klippeenheten til vedlikeholdsstilling (side 22).
2. Hold knivenden ved hjelp av en fille eller en tykk hanske.
3. Fjern kniven, skiven og knivbolten som fester kniven og knivdriveren (Figur 72).

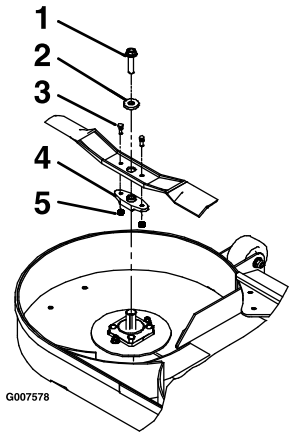

Figur 72

1. Knivbolt – stram til med et moment på 115–148 Nm.
2. Skive
3. Skjærbolter – stram til 922-1130 Ncm.
4. Knivdriver
5. Låsemuttere

4. Fjern knivdriveren fra den eksisterende kniven (Figur 72).

Slipe knivene

⚠ ADVARSEL

Når du sliper knivene, kan deler av kniven slynges ut og føre til alvorlige personskade.

Bruk korrekt øyebeskyttelse når du sliper knivene.

1. Bruk en fil til å slipe eggen i begge ender av kniven (Figur 73). Opprettholden den originale vinkelen. Kniven opprettholder balansen hvis like mye materiale fjernes fra begge kniveggene.

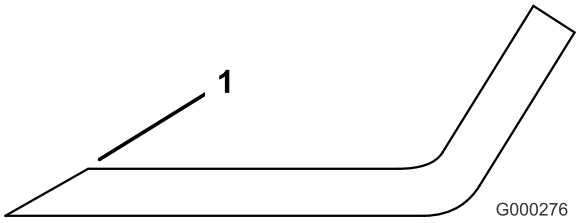

Figur 73

1. Slip kniven i original vinkel.

2. Sjekk knivens balanse ved å legge den på en balanseringsinnretning (Figur 74). Hvis kniven holder seg i horisontal stilling, har den riktig balanse og kan brukes. Hvis kniven ikke er i balanse, files litt av metallet på enden av vingeområdet bort. Fortsett med dette helt til kniven er balansert.

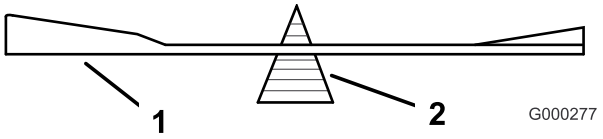

Figur 74

1. Knivblad
2. Balanseringsinnretning

Montere knivbladene

Merk: Angi hva som er høyre og venstre side på maskinen ved å stå i normal arbeidsstilling.

Merk: Påse at den røde kniven monteres på høyre side.

1. Monter knivdriveren på de nye knivene med skjærboltene og låsemutterne (Figur 72).
2. Trekk til skjærboltene til med et moment på 922 til 1130 N·cm.

   Merk: Knivdriverens overflate må være innrettet med flaten på akselen når du monterer kniven på klippeenheten.
3. Monter kniven, skiven og knivbolten på spindelakselen (Figur 72).
4. Trekk til knivbolten til 115–149 N·m.
5. Senk klippeenheten til driftsstilling. Se Senke klippeenheten til driftsstilling (side 23).

⚠ ADVARSEL

Det kan være farlig å bruke en klippeenhet med løse eller svekkede knivbolter. En løs eller svekket knivbolt kan la en kniv som roterer med høy hastighet komme ut under klippeenheten og forårsake alvorlige personskader eller materielle skader.

- **Skift ut knivbolten når du har truffet en gjenstand.**
- **Bruk kun originale reservedeler fra Toro.**
- **Ikke smør boltgjengene eller spindelen før montering.**

Demontere klippeenheten

⚠ ADVARSEL

Hvis denne maskinen brukes uten Toro-godkjent frontmontert tilbehør, økes muligheten for at operatøren vikles inn i drivhjulene eller maskinen velter fremover. Vikling eller velting kan føre til alvorlige skader eller en dødsulykke.

Når du bruker denne maskinen uten Toro-godkjent frontmonteringsutstyr, må følgende overholdes:

- **Hold føtter og klær borte fra dekkene.**
- **Begrens drift til det minste som er nødvendig for å installere annet frontmontert tilbehør.**
- **Begrens hastigheten og vær svært forsiktig.**
- **Bruk bare på en flat, jevn flate.**
- **Ikke kjør opp eller ned en tilhengerrampe.**
- **Unngå plutselig akselerasjon eller bremsing.**

Viktig: Ikke transporter denne maskinen uten Toro-godkjent frontmontert tilbehør.

1. Slå av motoren, vent til alle bevegelige deler har stanset, og ta ut nøkkelen. Sett på parkeringsbremsen.
2. Hev klippeenheten og lås med låsestiftene for klippeenheten. Se Heve klippeenheten til vedlikeholdsstilling (side 22).
3. Fjern hårnålsplintene og skivene oppå løftefjæren for klippeenheten på hver side av maskinen (Figur 75).

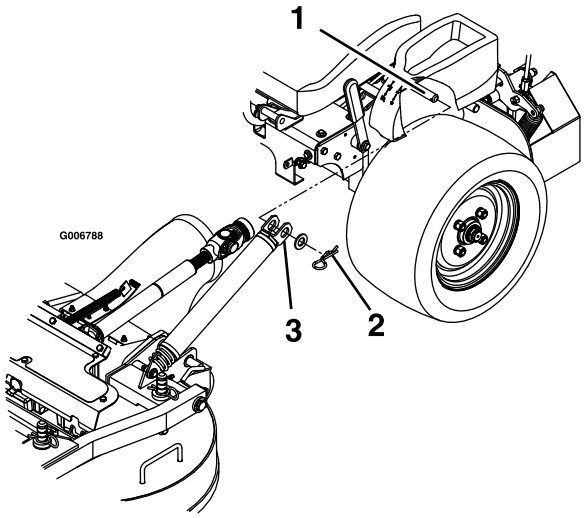

Figur 75

1. Fjærfestebolt under konsollen
2. Fest fjærene med en skive og hårnålssplint
3. Skyv fjæren inn på fjærfestebolten

4. Fjerne fjærene fra fjærfestet. Gjenta for den andre siden av maskinen.
5. Frigjør klippeenheten fra hevet stilling og senk klippeenheten sakte ned til bakken. Se Senke klippeenheten til driftsstilling (side 23).

   Merk: Klippeenheten vil bli tyngre når du fjerner fjærene fra festet. Senk klippeenheten forsiktig.
6. Fjern splittpinnene på forsiden av skyvearmene på begge sider av maskinen (Figur 76).

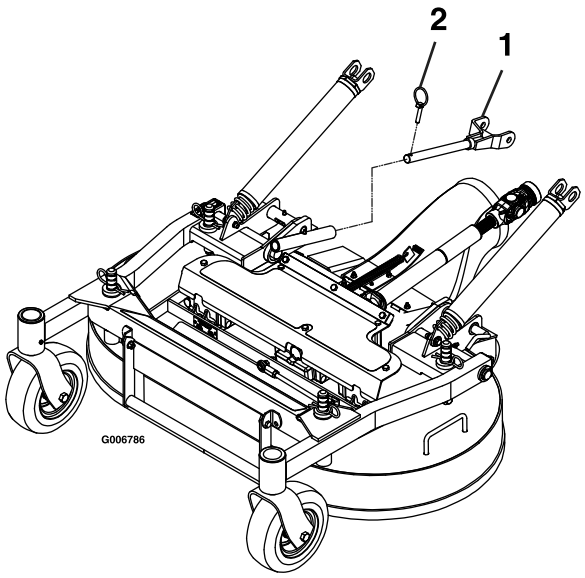

Figur 76

1. Før skyvearmen inn i klippeenhetens skyvearmsrør.
2. Fest skyveboltarmen med ringstiften.

7. Løsne boltene som er festet til gummivernet (Figur 77).

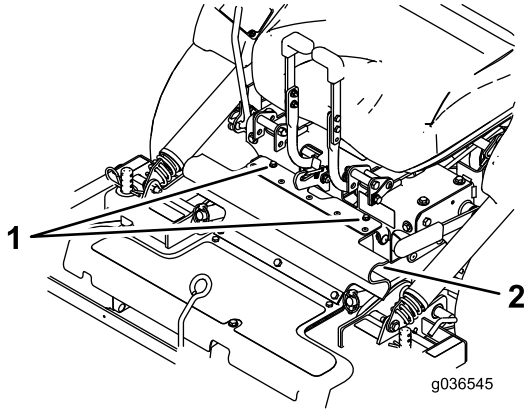

Figur 77

1. Bolter
2. Gummivernet

8. Lås opp setet og koble fra drivakselen ved hjelp av hurtigkoblingen på jekkakselen (Figur 78).

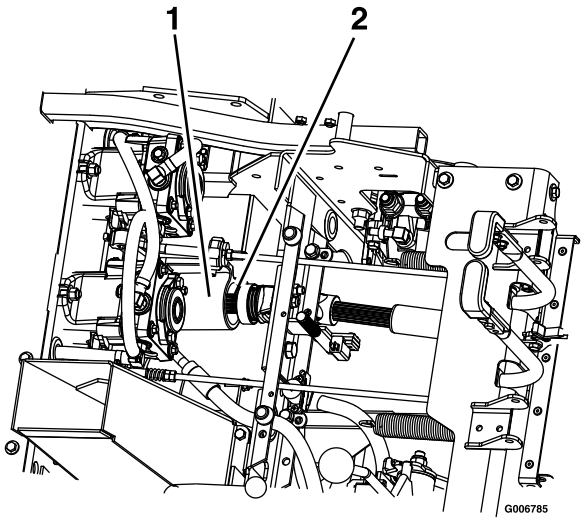

Figur 78

1. Jekkaksel
2. Drivaksel

9. Trekk klippeenheten forover for å fjerne den fra maskinen.

Montere klippeenheten

Viktig: Ikke transporter maskinen uten Toro-godkjent frontmontert tilbehør.

1. Stopp motoren, vent til alle bevegelige deler har stanset og ta ut nøkkelen. Sett på parkeringsbremsen.
2. Rull klippeenheten opp til maskinen med utslippsrøret ned og påse at klippeenhetens fjærer er plassert over drivhjulet og under konsollen på hver side.
3. Frigjør setelåsen og vipp setet forover.
4. Monter drivakselen på jekkakselen (Figur 78).
5. Innrett klippeenhetens skyvearmrør med maskinens skyvearmer, og skyv klippeenheten bakover.
6. Fest skyvearmene med ringstiftene på venstre og høyre side av maskinen (Figur 76).
7. Innrett den øvre delen av gummivernet, og fest det med de vedlagte boltene (Figur 77).
8. Løs ut låsestiftene for klippeenheten på hver side, hev klippeenheten til vedlikeholdsstilling og fest klippeenhetslåsen på kroken. Se Heve klippeenheten til vedlikeholdsstilling (side 22).
9. Monter fjærene på fjærfestebolter under venstre og høyre side av konsollene, og fest dem med en skive og hårnålssplint (Figur 75).
10. Frigjør klippeenheten fra hevet stilling, senk klippeenheten sakte ned til bakken og lås klippeenhetslåsestiftene på hver side. Se Senke klippeenheten til driftsstilling (side 23).

Justere låsestiftsperren på klippeenheten

1. Skyv låsestiftene for klippeenheten inn på begge sider og roter for å låse klippeenheten i driftsstilling.
2. Løsne låsemutteren og drei stoppskruen med klokken til låsestiften er tilstrammet og ikke kan roteres for hånd (Figur 79).

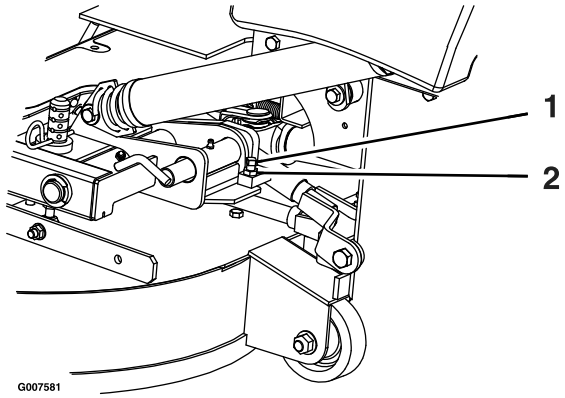

Figur 79

1. Roter stoppskruen med klokken til låsestiften er stram, og roter den deretter tilbake 1/2 omdreining.
2. Løsne låsemutteren

3. Løsne stoppskruen 1/2 omdreining mot klokken, og stram låsemutteren.
4. Test låsestiften for å sikre at den glir fritt. Juster om nødvendig.

Rengjøring

Rengjøre under klippeenheten

Serviceintervall: For hver bruk eller daglig

1. Flytt hastighetskontrollspaken til NØYTRAL stilling for å slå av maskinen.
2. Koble fra kraftuttaket, aktiver parkeringsbremsen, stopp motoren, og vent til alle bevegelige deler har stanset.
3. Hev klippeenheten og sikre den i hevet stilling. Se Heve klippeenheten til vedlikeholdsstilling (side 22).
4. Rengjør eventuelt oppsamlet gress under klippeenheten.
5. Senk klippeenheten til driftsstilling. Se Senke klippeenheten til driftsstilling (side 23).

Fjerne rusk fra maskinen

Serviceintervall: For hver bruk eller daglig

1. Stopp motoren, vent til alle bevegelige deler har stanset og ta ut nøkkelen. Sett på parkeringsbremsen.
2. Fjern eventuell olje, smuss, eller oppsamlet gress på maskinen, spesielt rundt drivstofftanken, rundt motoren og i eksossystemområdet.

Avhending av avfall

Motorolje, batterier, hydraulisk olje og motorkjølemiddel er forurensende for miljøet. Avhend disse i henhold til nasjonale eller lokale regelverk.

Lagring

Rengjøring og lagring

1. Koble fra kraftuttaket (knivkontrollbryteren), sett på parkeringsbremsen og drei tenningsnøkkelen til AV-stillingen. Ta ut nøkkelen.
2. Rengjør hele alle utvendige deler på maskinen for gress, smuss og skitt, spesielt motoren og det hydrauliske systemet. Fjern utvendige gressrester og smuss på motorens sylindertoppribber og viftehus.

   Viktig: Du kan vaske maskinen med skånsomt vaskemiddel og vann. Maskinen må ikke trykkvaskes. Unngå overdreven bruk av vann, spesielt nær kontrollpanelet, motoren og de hydrauliske pumpene og motorene.
3. Sjekk bremsen. Se Bruke parkeringsbremsen (side 17).
4. Vedlikehold luftrenseren, se Overhale luftrenseren (side 32).
5. Smør maskinen, se Smøre maskinen (side 29).
6. Bytte veivhusolje, se Skifte motorolje (side 34).
7. Kontroller trykket i dekkene. Se Kontrollere trykket i dekkene (side 40).
8. Skifte de hydrauliske filtrene. Se Skifte ut det hydrauliske filteret (side 49).
9. Bytt ut batteriet, se Lade batteriet (side 38).
10. Skrap bort oppsamlet gress og skitt fra gressklipperens underside, og spyl den med en hageslange.

    Merk: Kjør maskinen med knivkontrollbryteren (kraftuttak) innkoblet og motoren på høy tomgang i to til fem minutter etter vask.
11. Kontroller knivenes tilstand. Se Undersøke knivbladene (side 51).
12. For lagring i mer enn 30 dager, skal maskinen forberedes på følgende måte:

    A. Bland et stabiliserings-/kondisjoneringsmiddel med petroleumsbase i drivstoffet på tanken. Følg blandingsinstruksjonene fra produsenten av stabiliseringsmiddelet. Stabiliseringsmidler med alkoholbase (etanol eller metanol) må ikke brukes.

       Merk: Et stabiliserings-/kondisjoneringsmiddel er mest effektivt når det blandes med ferskt drivstoff og brukes til enhver tid.

    B. Kjør motoren for å fordele det behandlede drivstoffet i drivstoffsystemet (fem minutter).

    C. Slå av motoren, la den kjøles ned og tøm drivstofftanken. Se Vedlikeholde drivstofftanken (side 37).

    D. Start motoren og kjør den til den stopper.

E. Drivstoff må kasseres i henhold til lokale forskrifter. Gjenvinn i henhold til lokale forskrifter.

Viktig: Drivstoff som inneholder et stabiliserings-/kondisjoneringsmiddel, må ikke oppbevares i flere enn 90 dager.

13. Sjekk og stram til alle bolter, mutrer og skruer. Alle skadde eller defekte deler må repareres eller skiftes ut.

14. Reparer alle riper eller avskallinger i lakken. Du kan kjøpe maling hos ditt autoriserte forhandlerverksted.

15. Maskinen må oppbevares rent og tørt i en garasje eller på et lager. Ta nøkkelen ut av tenningen, og legg den på et sted utenfor barns eller andre autoriserte brukeres rekkevidde. Legg en presenning over maskinen for å beskytte den og holde den ren.

Feilsøking

Problem	Mulig årsak	Løsning
Indikatorlampen for funksjonsfeil (MIL) tennes.	1. Motoren er for varm. 2. Det er gammel bensin i bensintanken. 3. Luftrenseren er skitten. 4. Batteriet er ikke ladet. 5. Feil drivstoffilter blir brukt eller drivstoffiltrene er skitne. 6. Det er lav spenning fra batteriet. 7. En sikring har gått.	1. Slå av motoren og la den avkjøles. 2. Bruk ny bensin. 3. Påse at luftrenseren og forfilteret er rene. Skift ut etter behov. 4. Lad opp eller skift ut batteriet. 5. Kontakt et autorisert forhandlerverksted. 6. Påse at brukes et godt 12 volts batteri, som er fulladet. 7. Kontroller og skift ut eventuelle sikringer som har gått.
Startmotoren kjører ikke.	1. Kraftuttaket er aktivert. 2. Parkeringsbremsen er ikke tilkoblet. 3. Hastighetskontrollspaken er ikke i nøytral stilling. 4. Batteriet er ikke fulladet. 5. De elektriske kontaktene er korroderte, løse eller ødelagte. 6. En sikring har gått. 7. Et relé eller en bryter er slitt eller skadet.	1. Koble fra kraftuttaket. 2. Sett på parkeringsbremsen. 3. Påse at hastighetskontrollspaken er i nøytral stilling. 4. Lad opp batteriet. 5. Kontroller at de elektriske forbindelsene har god kontakt. 6. Bytt ut sikringen som har gått. 7. Kontakt et autorisert forhandlerverksted.
Motoren vil ikke starte, er vanskelig å starte eller går ikke.	1. Drivstofftanken er tom. 2. Oljenivået i veivhuset er lavt. 3. Gassen og choken står ikke i riktig stilling. 4. Det er smuss på drivstoffilteret. 5. Det er smuss, vann eller gammel bensin i drivstoffsystemet. 6. Luftrenseren er skitten. 7. De elektriske kontaktene er korroderte, løse eller skadede. 8. Et relé eller en bryter er slitt eller skadet. 9. Tennpluggen er skitten eller avstanden er feil. 10. Tennpluggkabelen er ikke tilkoblet.	1. Fyll drivstofftanken. 2. Tilsett olje til veivhuset. 3. Sjekk at gasskontrollen står midtveis mellom stillingene sakte og hurtig, og sjekk at choken er i lukket/på-stilling dersom motoren er kald eller åpen/av-stilling dersom motoren er varm. 4. Bytt ut drivstoffilteret. 5. Kontakt et autorisert forhandlerverksted. 6. Rengjør eller bytt ut luftrenserelementet. 7. Kontroller at de elektriske forbindelsene har god kontakt. Rengjør kontaktpolene grundig med spesielt rengjøringsmiddel, smør på dielektrisk fett og koble til på nytt. 8. Kontakt et autorisert forhandlerverksted. 9. Juster eller skift ut tennpluggen. 10. Sjekk at tennpluggkabelen sitter godt.

Problem	Mulig årsak	Løsning
Motoren mister kraft.	1. For stor motorbelastning. 2. Luftrenseren er skitten. 3. Oljenivået i veivhuset er lavt. 4. Kjøleribbene og luftpassasjene over motoren er tilstoppet. 5. Utluftingshullet i drivstofflokket er tilstoppet. 6. Det er smuss på drivstoffilteret. 7. Det er smuss, vann eller gammel bensin i drivstoffsystemet.	1. Reduser bakkehastigheten. 2. Rengjør luftrenserelementet. 3. Tilsett olje til veivhuset. 4. Fjern hindringen i kjøleribbene og luftpassasjene. 5. Rengjør eller skift ut drivstofflokket. 6. Bytt ut drivstoffilteret. 7. Kontakt et autorisert forhandlerverksted.
Motoren overopphetes.	1. For stor motorbelastning. 2. Oljenivået i veivhuset er lavt. 3. Kjøleribbene og luftpassasjene for motoren er tilstoppet.	1. Reduser bakkehastigheten. 2. Tilsett olje til veivhuset. 3. Fjern hindringene i kjøleribbene og luftpassasjene.
Klipperen trekker til høyre eller venstre (når spakene er satt rett fremover).	1. Sporingen må justeres. 2. Trykket i dekkene er feil. 3. Reversindikatoren og forbindelsesleddet for hastighetskontroll trenger justering.	1. Juster sporingen. 2. Juster dekktrykket i drivhjulene. 3. Juster reversindikatoren og forbindelsesleddet for hastighetskontroll.
Maskinen kjører ikke.	1. Omløpsventilen er ikke strammet nok til. 2. Driv- eller pumperemmen er slitt, løs eller ødelagt. 3. Driv- eller pumperemmen er kommet av remskiven. 4. Ledefjæren er brukket eller mangler. 5. For lite eller for varm hydraulisk olje.	1. Stram omløpsventilen. 2. Skifte ut remmen. 3. Skifte ut remmen. 4. Skift ut fjæren. 5. Fyll på hydraulisk væske eller la den avkjøles.
Maskinen vibrerer unormalt mye.	1. Gressklipperkniven(e) er bøyd(e) eller ubalansert(e). 2. Knivmonteringsbolten er løs. 3. Monteringsboltene i motoren er løse. 4. En motorremskive, lederull eller knivremskive er løs. 5. Motorremskiven er ødelagt. 6. Knivspindelen er bøyd. 7. Remmen er skadet.	1. Monter ny(e) kniv(er). 2. Stram til knivmonteringsbolten. 3. Trekk til monteringsboltene. 4. Stram til den aktuelle skiven. 5. Kontakt et autorisert forhandlerverksted. 6. Kontakt et autorisert forhandlerverksted. 7. Monter ny rem.
Maskinen klipper med ujevn høyde.	1. Kniven(e) er ikke skarp(e). 2. Gressklipperkniven(e) er bøyd(e). 3. Klippeenheten er ikke rettet opp. 4. Gressklipperens underside er skitten. 5. Trykket i dekkene er feil. 6. Avstandsstykkene er ikke korrekt plassert. 7. Tuppene på tilstøtende kniver er i ujevn klippehøyde. Knivtuppene skal være ikke mer enn 5 mm fra hverandre, ca. én knivtykkelse.	1. Slip kniven(e). 2. Monter ny(e) kniv(er). 3. Rett opp klippeenheten på tvers og på langs. 4. Rengjør gressklipperens underside. 5. Juster dekktrykket i drivhjulene. 6. Plasser avstandsstykkene under hårnålssplintene. 7. Skift ut knivene, spindlene og (eller) kontroller for skade på klippeenheten.

Problem	Mulig årsak	Løsning
Knivbladene roterer ikke.	1. Kraftuttaksremmen er slitt, løs eller ødelagt. 2. Kraftuttaksakselen er ikke tilkoblet. 3. Kraftuttaksremmen sitter ikke på remskiven.	1. Kontroller remspenningen eller skift ut remmen 2. Koble til kraftuttakets aksel. 3. Kontroller remmene for slitasje. Monter ny rem, og kontroller justeringsakslene og remførerne for korrekt stilling.

Skjemaer

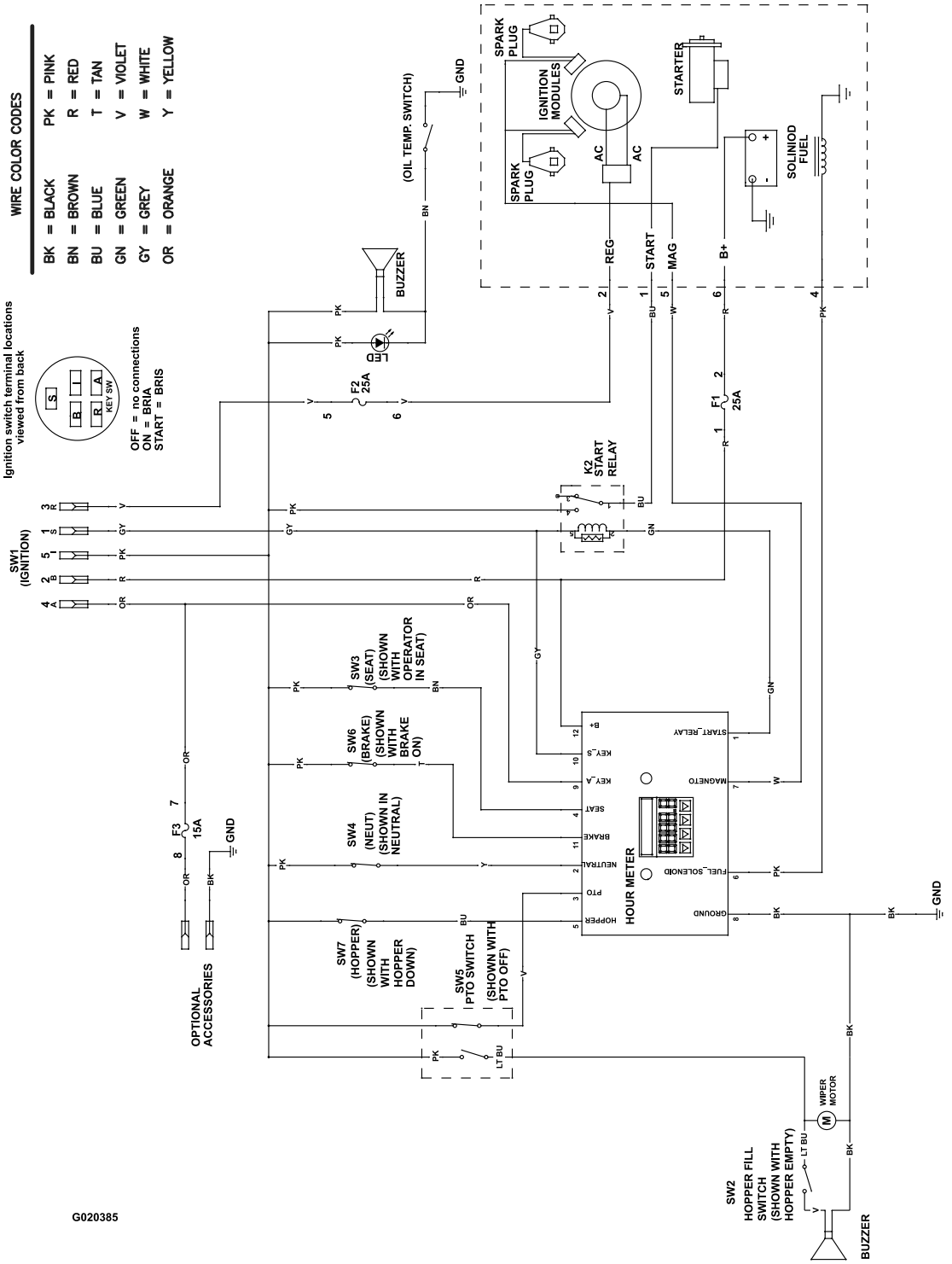

Koblingsskjema (Rev. A)

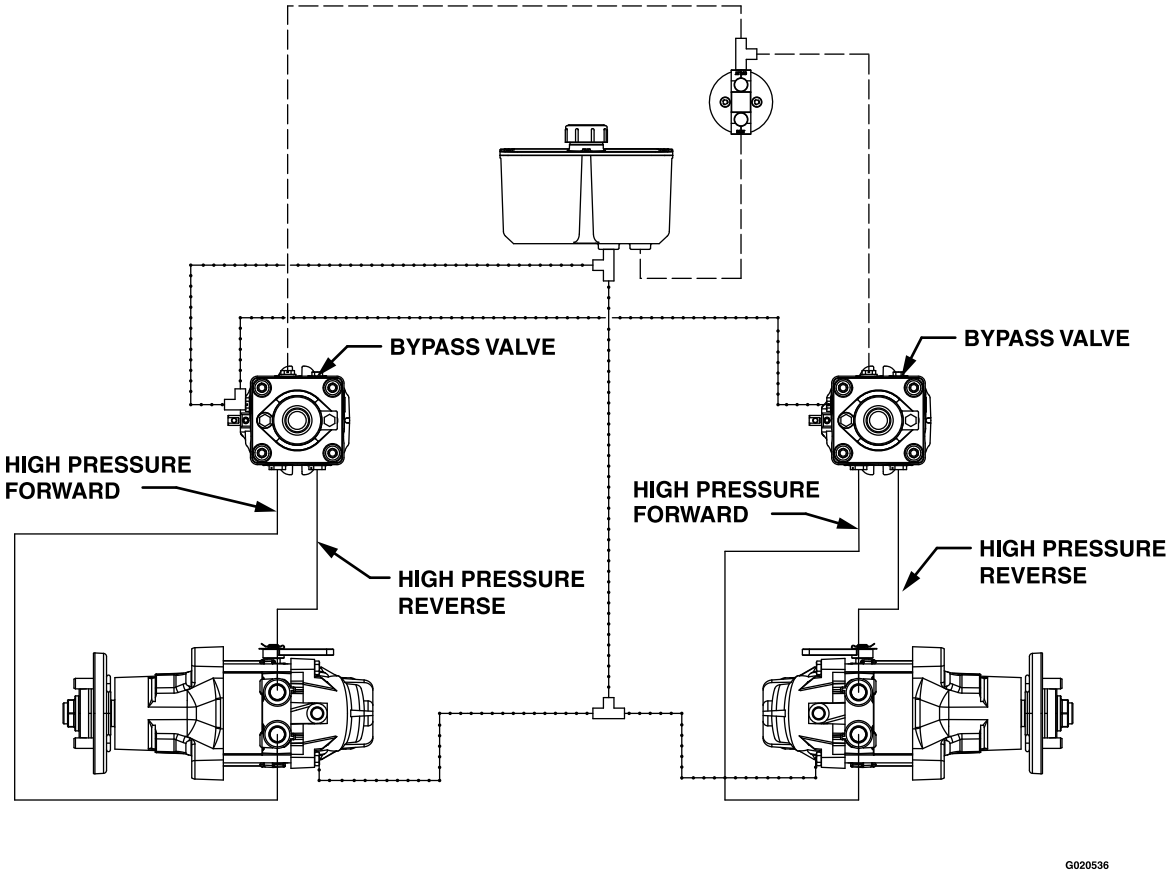

HIGH PRESSURE

CHARGE PUMP

CASE DRAIN

Hydraulisk diagram (Rev. A)

Notat:

Liste over internasjonale forhandlere

Distributør:	Land:	Telefonnummer:	Distributør:	Land:	Telefonnummer:
Agrolanc Kft	Ungarn	36 27 539 640	Maquiver S.A.	Colombia	57 1 236 4079
AAI (Asian American Industrial)	Hong Kong	852 2497 7804	Maruyama Mfg. Co. Inc.	Japan	81 3 3252 2285
B-Ray Corporation	Korea	82 32 551 2076	Mountfield a.s.	Den tsjekkiske republikk	420 255 704 220
Brisa Goods LLC	Mexico	1 210 495 2417	Mountfield a.s.	Slovakia	420 255 704 220
Casco Sales Company	Puerto Rico	787 788 8383	Munditol S.A.	Argentina	54 11 4 821 9999
Ceres S.A.	Costa Rica	506 239 1138	Norma Garden	Russland	7 495 411 61 20
CSSC Turf Equipment (pvt) Ltd.	Sri Lanka	94 11 2746100	Oslinger Turf Equipment SA	Ecuador	593 4 239 6970
Cyril Johnston & Co.	Nord-Irland	44 2890 813 121	Oy Hako Ground and Garden Ab	Finland	358 987 00733
Cyril Johnston & Co.	Irland	44 2890 813 121	Parkland Products Ltd.	New Zealand	64 3 34 93760
Fat Dragon	Kina	886 10 80841322	Perfetto	Polen	48 61 8 208 416
Femco S.A.	Guatemala	502 442 3277	Pratoverde SRL.	Italia	39 049 9128 128
FIVEMANS New-Tech Co., Ltd	Kina	86-10-6381 6136	Prochaska & Cie	Østerrike	43 1 278 5100
ForGarder OU	Estland	372 384 6060	RT Cohen 2004 Ltd.	Israel	972 986 17979
G.Y.K. Company Ltd.	Japan	81 726 325 861	Riversa	Spania	34 9 52 83 7500
Geomechaniki of Athens	Hellas	30 10 935 0054	Lely Turfcare	Danmark	45 66 109 200
Golf international Turizm	Tyrkia	90 216 336 5993	Lely (U.K.) Limited	Storbritannia	44 1480 226 800
Hako Ground and Garden	Sverige	46 35 10 0000	Solvert S.A.S.	Frankrike	33 1 30 81 77 00
Hako Ground and Garden	Norge	47 22 90 7760	Spypros Stavrinides Limited	Kypros	357 22 434131
Hayter Limited (U.K.)	Storbritannia	44 1279 723 444	Surge Systems India Limited	India	91 1 292299901
Hydroturf Int. Co Dubai	De forente arabiske emirater	97 14 347 9479	T-Markt Logistics Ltd.	Ungarn	36 26 525 500
Hydroturf Egypt LLC	Egypt	202 519 4308	Toro Australia	Australia	61 3 9580 7355
Irrimac	Portugal	351 21 238 8260	Toro Europe NV	Belgia	32 14 562 960
Irrigation Products Int'l Pvt Ltd.	India	0091 44 2449 4387	Valtech	Marokko	212 5 3766 3636
Jean Heybroek b.v.	Nederland	31 30 639 4611	Victus Emak	Polen	48 61 823 8369

Europeisk personvernerklæring

Informasjonen Toro samler inn
Toro Warranty Company (Toro) respekterer ditt personvern. For at vi skal kunne behandle ditt garantikrav og kontakte deg ved en eventuell produkttilbakekalling, ber vi deg om å dele enkelte personopplysninger med oss, enten direkte eller gjennom din lokale Toro-bedrift eller -forhandler.

Toros garantisystem finnes på vertsservere i USA, hvor personvernlovgivningen kanskje ikke gir samme beskyttelse som i ditt eget land.

VED Å DELE DIN PERSONLIGE INFORMASJON MED OSS, SAMTYKKER DU I BEHANDLINGEN AV DIN PERSONLIGE INFORMASJON SOM BESKREVET I DENNE PERSONVERNERKLÆRINGEN.

Måten Toro bruker informasjon på
Toro kan bruke din personlige informasjon til å behandle garantikrav, til å kontakte deg ved en eventuell produkttilbakekalling og av andre hensyn som vi vil fortelle deg om. Toro kan dele din informasjon med Toros datterselskaper, forhandlere eller andre forretningspartnere i forbindelse med disse aktivitetene. Vi vil ikke selge din personlige informasjon til andre selskaper. Vi forbeholder oss retten til å oppgi personlig informasjon for samsvar med gjeldende lovgivning og på forespørsel fra passende myndighet, for å kunne drive våre systemer korrekt eller for vår egen eller andre brukeres beskyttelse.

Oppbevaring av personlig informasjon
Vi vil oppbevare din personlige informasjon så lenge vi har behov for den, av hensynene de opprinnelig ble samlet inn for eller av andre legitime hensyn (som f.eks. samsvar med regelverk), eller som påkrevd av gjeldende lovgivning.

Toros forpliktelse til din personlige informasjons sikkerhet
Vi tar rimelige forholdsregler for å beskytte sikkerheten til din personlige informasjon. Vi setter også i verk tiltak for å opprettholde nøyaktigheten til og gjeldende status for personlig informasjon.

Tilgang og korrigering av personlig informasjon
Hvis du vil gjennomgå eller korrigere din personlige informasjon, kontakt oss per e-post på legal@toro.com.

Australsk forbrukerlov

Australske kunder vil finne opplysninger angående australsk forbrukerlov enten inni boksen eller hos din lokale Toro-forhandler.

Toro-garantien

Landskaps-
entreprenør
Utstyr for
landskapsentreprenører
(LCE)

Betingelser og inkluderte produkter

The Toro Company og datterselskapet Toro Warranty Company garanterer, i henhold til en avtale mellom dem, i fellesskap å reparere de oppgitte Toro-produktene for originalkjøperen hvis de er mangelfulle i materialer eller utførelse.

Følgende tidsperioder gjelder fra kjøpsdatoen:

Produkter	**Garantiperiode**
Gressklippere av skyvemodell	
53 cm gressklippere – privat bruk[1]	2 år
53 cm gressklippere – kommersiell bruk	1 år
76 cm gressklippere – privat bruk[1]	To år
76 cm gressklippere – kommersiell bruk	1 år
Mellomstore gressklippere av skyvemodell	2 år
• Motor	2 år[2]
Grand Stand®-gressklippere	5 år eller 1200 timer[3]
• Motor	To år
Gressklippere i serien Z Master® 2000	4 år eller 500 timer[3]
• Motor	2 år[2]
Gressklippere i serien Z Master® 3000	5 år eller 1200 timer[3]
• Motor	2 år[2]
Gressklippere i serien Z Master® 5000 og 6000	5 år eller 1200 timer[3]
• Motor	2 år[2]
Gressklippere i serien Z Master® 7000	5 år eller 1200 timer[3]
• Motor	2 år[2]
Alle gressklippere	
• Batteri	2 år
• Tilbehør	2 år

[1]Privat bruk betyr bruk av produktet på samme tomt som hjemmet ditt. Bruk på mer enn ett sted betraktes som kommersiell bruk, og den kommersielle garantien vil dermed gjelde.

[2]Noen motorer som brukes på Toro LCE-produkter er under garanti fra motorprodusenten.

[3]Avhengig av hva som inntreffer først.

Denne garantien omfatter kostnad for deler og utført arbeid, men du må betale transportkostnadene.

Instruksjoner for å innhente garantitjenester

Hvis du mener at ditt Toro-produkt inneholder en defekt i materialer eller arbeidskvalitet, følger du denne fremgangsmåten:

1. Kontakt selgeren for å avtale service på produktet. Hvis det av en eller annen grunn er umulig for deg å kontakte selgeren, kan du kontakte en Toro-autorisert forhandler for å avtale service.
2. Ta med deg produktet og kjøpsbevis (salgskvittering) til serviceforhandleren.
3. Hvis du av en eller annen grunn er misfornøyd med serviceforhandlerens analyse eller med hjelpen du får, kan du kontakte oss på:

   Toro Warranty Company
   8111 Lyndale Avenue South
   Bloomington, MN 55420-1196, USA
   001-952-948-4707

   Se vedlagt forhandlerliste.

Eierens ansvar

Du må vedlikeholde Toro-produktet ved å følge vedlikeholdsprosedyrene som er beskrevet i *brukerhåndboken*. Det er du som dekker kostnadene til slikt rutinevedlikehold, enten det utføres av en forhandler eller av deg.

Elementer og betingelser som ikke inkluderes

Det er ikke noen annen uttrykt garanti unntatt for spesialdekning for utslippssystemet og motorgarantidekning på noen produkter. Denne uttrykkelige garantien dekker ikke følgende:

- Kostnader til vanlig vedlikeholdsservice eller deler, for eksempel filtre, drivstoff, smøremidler, oljeskift, tennplugger, luftfiltre, knivsliping eller slitte blad, kabel- og forbindelsesjusteringer samt bremse- og clutchjusteringer
- Komponenter som svikter som følge av normal slitasje
- Alle produkter eller deler som er endret eller feilbrukt eller må byttes eller repareres på grunn av uhell eller manglende korrekt vedlikehold
- Gebyrer for henting og levering
- Reparasjoner eller forsøk på reparasjoner av andre enn en autorisert Toro-serviceforhandler
- Reparasjoner som er nødvendig pga. manglende overholdelse av anbefalt drivstoffprosedyre (se *brukerhåndboken* for mer informasjon)
  - Fjerning av urenheter fra drivstoffsystemet dekkes ikke
  - Bruk av gammelt drivstoff (mer enn én måned gammelt) eller drivstoff som inneholder mer enn 10 % etanol eller mer enn 15 % MTBE
  - Mangel på å tappe drivstoffsystemet før en periode på over én måned uten bruk

Generelle betingelser

Kjøperen er dekket av nasjonal lovgivning innen hvert land. Rettighetene som kjøperen har med støtte i slike lover, er ikke begrenset av denne garantien.