Form No. 3406-307 Rev A

Газонокосилка с травосборником Super Bagger 48 см

Номер модели 20835—Заводской номер 315000001 и до

Номер модели 20836—Заводской номер 315000001 и до

Руководство оператора

Введение

Данная самоходная газонокосилка с вращающимися ножами и с пешеходным управлением предназначена для использования в личном хозяйстве. Данная машина предназначена главным образом для стрижки травы на благоустроенных территориях жилых объектов. Машина не предназначена для срезания кустарника или для использования в сельском хозяйстве.

Внимательно изучите данное руководство для оператора и научитесь правильно использовать и обслуживать машину, не допуская ее повреждения и травмирования персонала. Пользователь несет ответственность за правильное и безопасное использование устройства.

Вы можете напрямую связаться с компанией Toro, используя сайт www.Toro.com, для получения информации об изделии и навесном оборудовании, для помощи в поисках дилера или для регистрации изделия.

При возникновении потребности в техническом обслуживании, запасных частях, выпущенных фирмой Toro, или в дополнительной информации обращайтесь к официальному дилеру по техническому обслуживанию или в отдел технического обслуживания компании Toro. Будьте готовы указать модель и заводской номер машины. Рисунок 1 указывает место на машине, где представлена ее модель и серийный номер.

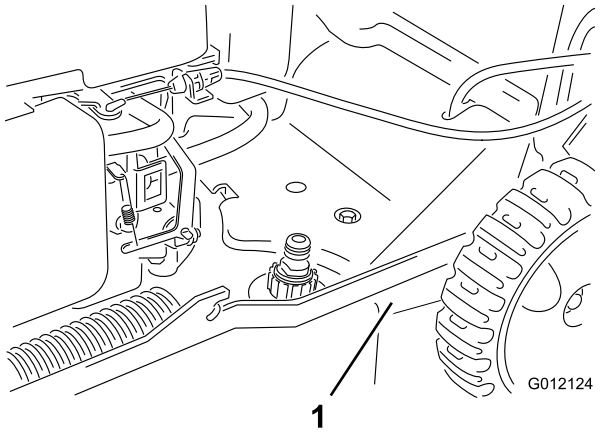

Рисунок 1

1. Табличка с названием модели и заводским номером

Запишите название модели и заводские номера в места, отведенные для этой цели ниже:

Номер модели _____

Заводской номер _____

В настоящем руководстве приведены потенциальные факторы опасности и рекомендации по их предупреждению, обозначенные символом предупреждения об опасности (Рисунок 2) Данный символ предупреждает об опасности, которая может стать причиной серьезной травмы, в том числе с летальным исходом, в случае несоблюдения пользователем рекомендуемых мер предосторожности.



Рисунок 2

1. Символ предупреждения об опасности

Для выделения информации в данном руководстве используются два слова. **Внимание** – привлекает внимание к специальной информации, относящейся к механической части машины, и **Примечание** – выделяет общую информацию, требующую специального внимания.

Данное изделие отвечает требованиям всех соответствующих директив, действующих в Европе. Дополнительные сведения можно найти в Декларации соответствия (DOC) конкретного изделия, выпущенной в виде отдельного документа.

Эффективный крутящий момент: Эффективный (полезный) момент данного двигателя установлен в лабораторных условиях производителем двигателя в соответствии с требованиями J1940 Общества автомобильных инженеров (SAE). Так как конфигурация двигателя была изменена для удовлетворения требований по безопасности, составу выхлопа и эксплуатации, фактический крутящий момент двигателя газонокосилки этого класса будет значительно ниже. Посетите веб-сайт www.Toro.com, чтобы посмотреть технические характеристики данной модели газонокосилки.

© 2016—The Toro® Company
8111 Lyndale Avenue South
Bloomington, MN 55420

Регистрация в www.Toro.com.

Перевод исходного документа (RU)
Отпечатано в Чешской Республике
Все права защищены

3406-307 A

Не изменяйте положение органов управления двигателем и настройки регулятора оборотов; эти действия могут привести к возникновению опасной ситуации и, как следствие, к получению травмы.

Содержание

Введение 1
Техника безопасности 2
Общие правила техники безопасности по эксплуатации газонокосилки 2
Уровень звукового давления 4
Звуковая мощность 4
Уровень вибраций, воздействующих на руки и кисти оператора 5
Наклейки с правилами техники безопасности и инструкциями 5
Сборка 6
1 Раскладывание рукоятки 6
2 Установка пускового троса механического стартера в направляющую для троса 6
3 Заправка двигателя маслом 7
4 Сборка травосборника 7
Знакомство с изделием 8
Технические характеристики 8
Эксплуатация 9
Заправка топливного бака 9
Проверка уровня масла в двигателе 9
Регулировка высоты скашивания 10
Регулировка высоты рукоятки 10
Запуск двигателя 11
Использование самоходного привода 11
Останов двигателя 11
Переработка скашиваемой травы и листьев 12
Сбор скошенной травы и листьев в травосборники 12
Задний выброс скошенной травы и листьев 13
Советы по эксплуатации 13
Техническое обслуживание 15
Рекомендуемый график(и) технического обслуживания 15
Подготовка к операциям технического обслуживания 15
Обслуживание воздухоочистителя 16
Замена масла в двигателе 16
Обслуживание свечи зажигания 17
Замена ножа 17
Очистка пространства под машиной 18
Хранение 19
Подготовка газонокосилки для хранению 19
Складывание рукоятки 19
Расконсервация машины после хранения 19

Техника безопасности

Данная машина была спроектирована согласно требованиям стандарта EN ISO 5395:2013.

Неправильная эксплуатация этой газонокосилки или ее недобросовестное техническое обслуживание могут стать причиной несчастного случая. Чтобы уменьшить вероятность несчастного случая, соблюдайте данные инструкции по технике безопасности.

Компания Toro спроектировала и испытала эту газонокосилку для обеспечения приемлемой безопасности в эксплуатации; однако несоблюдение данных инструкций может стать причиной несчастного случая.

Для обеспечения максимальной безопасности, оптимальных рабочих характеристик, а также для получения более подробной информации об изделии оператору газонокосилки перед запуском двигателя необходимо прочесть данное руководство и усвоить его содержание. Особое внимание обращайте на предупреждающие символы (Рисунок 2), означающие «Внимание!», «Осторожно!» или «Опасно!» — указания по обеспечению личной безопасности. Прочтите и изучите данную инструкцию, поскольку она касается безопасности. Несоблюдение данных инструкций может стать причиной несчастного случая.

Общие правила техники безопасности по эксплуатации газонокосилки

Несоблюдение правил техники безопасности при эксплуатации данной машины, снабженной режущим блоком, может привести к травматической ампутации конечностей, а также к выбросу посторонних предметов. Несоблюдение приведенных далее инструкций по безопасности может привести к получению серьезной травмы и даже к смерти.

Обучение

- Внимательно изучите данные инструкции. Подробно ознакомьтесь с органами управления и правилами использования оборудования.
- Не разрешайте пользоваться данной машиной детям, а также лицам, не ознакомленным с настоящими инструкциями. Минимальный возраст пользователя газонокосилки устанавливается местными правилами и нормами.

- Ответственность за несчастные случаи и возникновение опасных ситуаций для людей и имущества несет оператор.
- Изучите описание всех условных обозначений, имеющихся на машине или использованных в инструкциях.

Бензин

ОСТОРОЖНО! Бензин является легковоспламеняющейся жидкостью. Примите следующие меры безопасности.

- Для хранения топлива используйте контейнеры, специально предназначенные для этой цели.
- Заправку горючим осуществляйте вне помещения, не курите во время дозаправки.
- Доливайте топливо перед пуском двигателя. Запрещается снимать крышку топливного бака и доливать топливо во время работы двигателя, а также когда двигатель нагрет.
- В случае утечки бензина не пытайтесь запустить двигатель, а переместите машину из зоны разлива и следите, чтобы не возник источник возгорания, до тех пор, пока пролитый бензин не испарится.
- Плотно завинчивайте крышки всех топливных баков и контейнеров.

Подготовка

- Во время кошения обязательно используйте прочную нескользящую обувь и длинные брюки. Запрещается работать с газонокосилкой босиком или в открытых сандалиях.
- Тщательно осмотрите площадку, на которой будет использоваться машина и удалите из рабочей зоны камни, палки, провода, кости и другие посторонние предметы.
- Перед использованием машины произведите ее визуальный осмотр и убедитесь, что ограждения и защитные устройства, такие как дефлекторы и (или) травоподборщики, находятся на штатных местах и правильно работают.
- Перед использованием машины обязательно произведите ее осмотр на отсутствие износа и повреждений ножа, болтов ножа и резака в сборе. Замену изношенных или поврежденных ножей и болтов производите комплектами, во избежание нарушения балансировки.

Пуск двигателя

- Запрещается наклонять машину во время запуска двигателя, если только нет соответствующего указания в руководстве по эксплуатации. В данном случае наклонять газонокосилку следует ровно настолько, насколько это необходимо, приподнимая только ту часть машины, которая находится дальше от оператора.
- При пуске двигателя или включении электродвигателя соблюдайте осторожность и следуйте инструкциям. Ноги должны находиться на безопасном удалении от ножей и желоба для выброса.

Эксплуатация

- Запрещается использовать газонокосилку, если в непосредственной близости находятся посторонние люди (в особенности дети), а также домашние животные.
- Скашивание травы следует производить только при дневном свете или при достаточном искусственном освещении.
- Будьте готовы к тому, что в земле могут быть ямы и другие скрытые опасности.
- Держите руки и ноги на безопасном удалении от вращающихся частей машины. Никогда не загораживайте отверстие для выброса материала.
- Запрещается приподнимать и переносить газонокосилку с работающим электродвигателем.
- Соблюдайте повышенную осторожность при изменении направления движения и при перемещении газонокосилки с пешеходным управлением в направлении на себя.
- Двигайтесь шагом; никогда не переходите на бег.
- Работа на склонах:
  - Запрещается пользоваться газонокосилкой на очень крутых склонах.
  - Соблюдайте особую осторожность при изменении направления движения, находясь на склоне.
  - Двигайтесь поперек поверхности склонов, никогда не двигайтесь вверх или вниз по склону. При изменении направления движения на склонах будьте предельно осторожны.
  - При работе на склонах обеспечьте себе устойчивое положение.
- Во избежание переворачивания или потери контроля над машиной снижайте скорость на склонах и при выполнении резких поворотов.
- При необходимости наклона машины при пересечении участков, не имеющих травяного покрова, а также при транспортировке газонокосилки к скашиваемому участку и обратно останавливайте нож.
- Не запускайте двигатель в ограниченном пространстве, где могут скапливаться опасные пары окиси углерода и другие выхлопные газы.
- Остановите двигатель:

  - прежде чем оставить машину без присмотра;
  - перед дозаправкой топливом;
  - перед демонтажем устройства для подбора травы;
  - перед регулировкой по высоте, если только регулировку невозможно выполнить с рабочего места оператора.
- Остановите двигатель и отсоедините провод свечи зажигания:
  - перед очисткой засорений или прочисткой желоба;
  - перед проверкой, очисткой и выполнением работ с машиной;
  - после столкновения машины с посторонним предметом, чтобы проверить ее на отсутствие повреждений и при необходимости произвести ремонт перед повторным запуском и возобновлением эксплуатации;
  - в случае появления аномальной вибрации машины (немедленно произведите проверку).
- Грозовой разряд может стать причиной тяжелых травм, в том числе с летальным исходом. При появлении признаков грозы (гром, молния) не эксплуатируйте машину; постарайтесь найти укрытие.
- Приближаясь к дороге или пересекая ее, следите за дорожным движением.

Техническое обслуживание и хранение

- Для обеспечения безопасного рабочего состояния оборудования следите за тем, чтобы все гайки и болты были надежно затянуты.
- Не используйте мойку высокого давления для очистки машины.
- Если в баке оборудования есть бензин, не храните оборудование в здании, где пары бензина могут взаимодействовать с открытым огнем или искрами.
- Дайте двигателю остыть перед постановкой его на хранение в закрытом помещении.
- Для уменьшения опасности возникновения пожара следите за тем, чтобы в двигателе, глушителе, аккумуляторном отсеке, а также в месте хранения бензина не было травы, листьев, или чрезмерного количества смазки.
- Регулярно производите проверку деталей травоподборника и ограждения выброса, заменяйте детали, рекомендованные к замене изготовителем, когда это необходимо.
- Для обеспечения безопасности своевременно заменяйте изношенные и поврежденные детали.
- Замените неисправный глушитель.
- Если необходимо опорожнить топливный бак, делайте это вне помещения.
- Не изменяйте настройку регулятора оборотов двигателя и не превышайте его допустимую частоту вращения. Работа двигателя на повышенных оборотах повышает опасность несчастного случая.
- Во избежание защемления пальцев между подвижными ножами и неподвижными частями во время регулировки машины соблюдайте повышенную осторожность.
- **Для обеспечения наилучших рабочих характеристик и безопасности всегда приобретайте только оригинальные запасные части и принадлежности компании Toro. Не используйте *совместимые* детали и принадлежности**; они могут создать угрозу безопасности.

Буксировка

- Соблюдайте осторожность при погрузке машины на прицеп или грузовик, а также при ее выгрузке.
- Используйте наклонные въезды полной ширины при погрузке машины на прицеп или грузовик.
- Надежно закрепите машину стропами, цепями, тросами или канатами. Передние и задние стропы должны быть направлены вниз и в сторону от машины.

Уровень звукового давления

Уровень звукового давления на органы слуха оператора во время работы данного устройства составляет 86 дБА с погрешностью (K) 1 дБА. Определение уровня звукового давления производилось согласно методикам, описанным в EN ISO 5395:2013.

Звуковая мощность

Этот блок имеет гарантированный уровень звуковой мощности 96 дБА с погрешностью (K) 1 дБА. Определение уровня звуковой мощности производилось согласно методикам, описанным в ISO 11094.

⚠ ПРЕДОСТЕРЕЖЕНИЕ

Продолжительное воздействие высокого уровня шума при работе машины может привести к частичной потере слуха.

Носите подходящие средства защиты органов слуха при работе с машиной в течение длительного периода времени.

Уровень вибраций, воздействующих на руки и кисти оператора

Измеренный уровень вибраций, воздействующих на левую руку = 4,8 м/с^2.

Измеренный уровень вибраций, воздействующих на правую руку = 5,5 м/с^2.

Погрешность (K) = 2,2 м/с^2

Определение уровня вибрации производилось согласно методикам, описанным в EN ISO 5395:2013.

⚠ ПРЕДОСТЕРЕЖЕНИЕ

Продолжительное воздействие вибраций при работе с машиной может привести к частичному онемению рук и запястий.

При работе с машиной в течение длительного периода времени используйте перчатки, демпфирующие вибрацию.

Наклейки с правилами техники безопасности и инструкциями

Внимание: Таблички с указаниями и инструкциями по технике безопасности располагаются рядом с частями машины, являющимися потенциальными источниками опасности. Заменяйте поврежденные таблички.

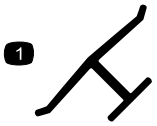

Логотип изготовителя

1. Означает, что нож изготовлен производителем машины.

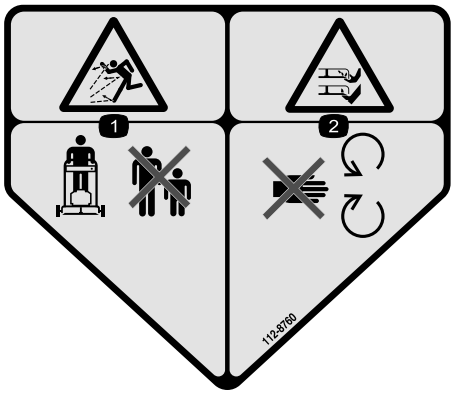

112-8760

1. Опасность выброса предметов! Посторонние лица должны находиться на безопасном расстоянии от машины.
2. Опасность порезов и травматической ампутации рук или ног! Держитесь подальше от движущихся частей.



112-8867

1. Заблокировать
2. Разблокировать



119–2283

1. Настройки высоты скашивания

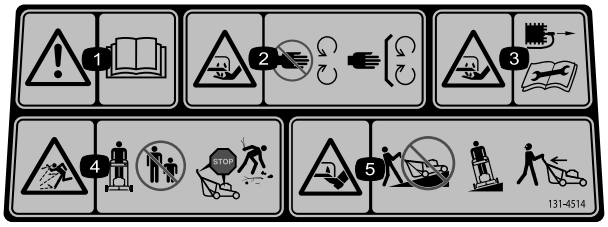

131–4514

1. Осторожно! Прочтите *Руководство оператора*.
2. Опасность порезов и травматической ампутации рук или ног ножами косилки! Держитесь на безопасном расстоянии от движущихся частей и следите за тем, чтобы все защитные приспособления и ограждения были установлены на штатных местах.
3. Во избежание порезов и травматической ампутации рук и ног ножами косилки не забывайте отсоединять контактный провод от свечи зажигания и внимательно изучите инструкции перед выполнением операций по уходу и техническому обслуживанию.
4. Опасность выброса посторонних предметов! Следите за тем, чтобы посторонние лица находились на безопасном расстоянии от машины; остановите двигатель, прежде чем покинуть рабочее место оператора; удалите весь мусор с участка перед кошением.
5. Во избежание порезов и травматической ампутации рук и ног ножами газонокосилки не направляйте ее вверх или вниз по склону; перемещайте только поперек поверхности склона; а также осматривайте пространство позади себя при движении назад.

Сборка

1

Раскладывание рукоятки

Детали не требуются

Процедура

⚠ ПРЕДУПРЕЖДЕНИЕ

В случае неправильного складывания или раскладывания рукоятки можно повредить кабели, вследствие чего работать на машине будет опасно.

- **Складывая или раскладывая рукоятку, не повредите кабели.**
- **Если какой-либо кабель поврежден, свяжитесь с уполномоченным дилером по техническому обслуживанию.**

1. Ослабьте круглые ручки на рукоятке (рис. 3).

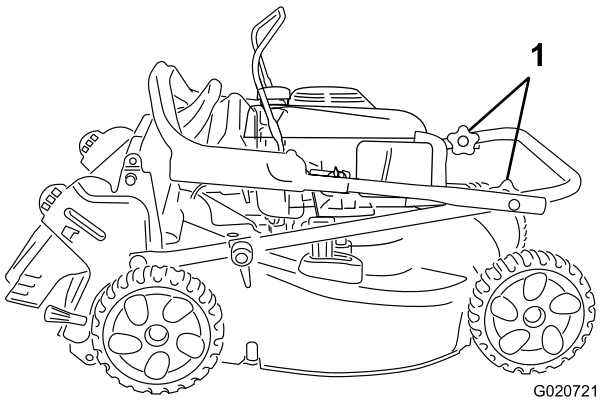

Рисунок 3

1. Круглые ручки на рукоятке

2. Осторожно перемещайте верхнюю рукоятку вперед до тех пор, пока половинки рукоятки не окажутся на одной линии и не сложатся вместе, как показано на рис. 4.

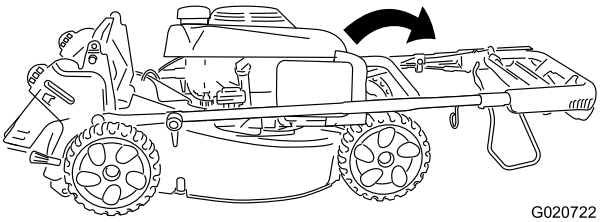

Рисунок 4

3. Затяните круглые ручки на рукоятке.
4. Поверните рукоятку назад в рабочее положение и зафиксируйте ее на требуемой высоте. См. Регулировка высоты рукоятки (страница 10)

2

Установка пускового троса механического стартера в направляющую для троса

Детали не требуются

Процедура

Внимание: Необходимо уложить трос механического стартера в направляющую для троса.

Удерживая штангу управления ножом прижатой к верхней рукоятке, протяните трос механического стартера сквозь направляющую троса на рукоятке (Рисунок 5).

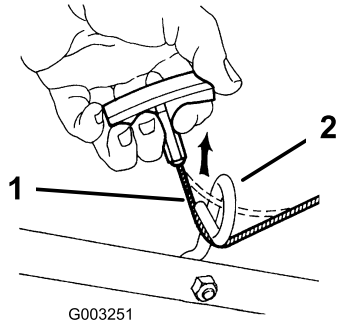

Рисунок 5

1. Трос механического стартера
2. Направляющая троса

3

Заправка двигателя маслом

Детали не требуются

Процедура

Внимание: При поставке с завода двигатель данной машины не заправлен маслом. Перед пуском двигателя заправьте его маслом.

1. Переместите газонокосилку на ровную поверхность.
2. Извлеките масломерный щуп (Рисунок 6) и заполните маслом примерно 3/4 емкости картера через маслозаливную горловину.

   Примечание: Максимальный объем масла: 0,59 л (20 унций), тип: SAE 30 или SAE 10W-30, автомобильное моющее масло, имеющее классификацию API: SF, SG, SH, SJ, SL или выше.

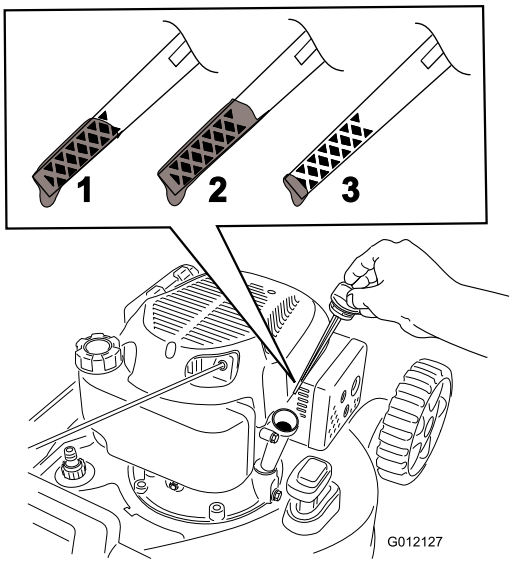

Рисунок 6

1. Уровень масла на максимальной отметке.
2. Слишком высокий уровень масла – слейте масло из картера двигателя.
3. Слишком низкий уровень масла – добавьте масло в картер двигателя.

3. Протрите конец масломерного щупа чистой тканью.
4. Вставьте щуп в маслозаливную горловину, но **не заворачивайте** его.
5. Выньте масломерный щуп и проверьте уровень масла по щупу (Рисунок 6).
   - Если уровень масла слишком низкий, медленно залейте небольшое количество масла в маслозаливную горловину и повторите действия, описанные в пунктах –5, чтобы масло достигло требуемого уровня по щупу.
   - Если уровень масла слишком высокий, слейте излишек до получения требуемого уровня по щупу. Чтобы слить излишек масла, см. Замена масла в двигателе (страница 16).

   Внимание: Если уровень масла в картере двигателя слишком низкий или слишком высокий во время запуска двигателя, это может привести к его повреждению.
6. Надежно заверните масломерный щуп.

   Внимание: *Замените масло в двигателе после первых 5-и часов работы*, а затем меняйте масло раз в год. См. Замена масла в двигателе (страница 16)

4

Сборка травосборника

Детали не требуются

Процедура

1. Установите травосборник на раму, как показано на Рисунок 7.

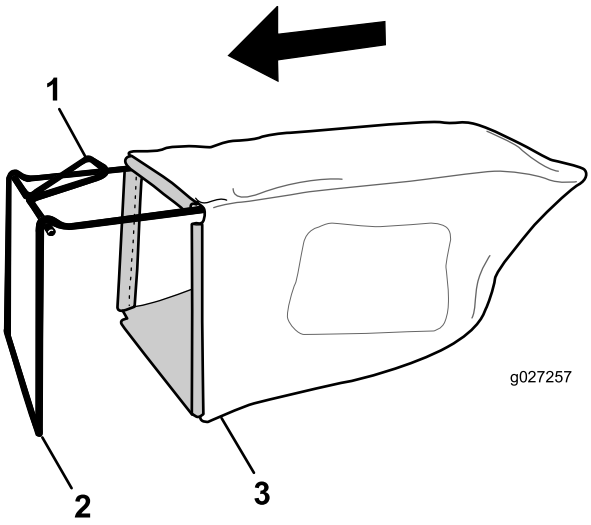

Рисунок 7

1. Рукоятка
2. Рама
3. Травосборник

Примечание: Не надевайте травосборник на ручку (Рисунок 7).

2. Зацепите нижний обод травосборника за нижнюю часть рамы (Рисунок 8).

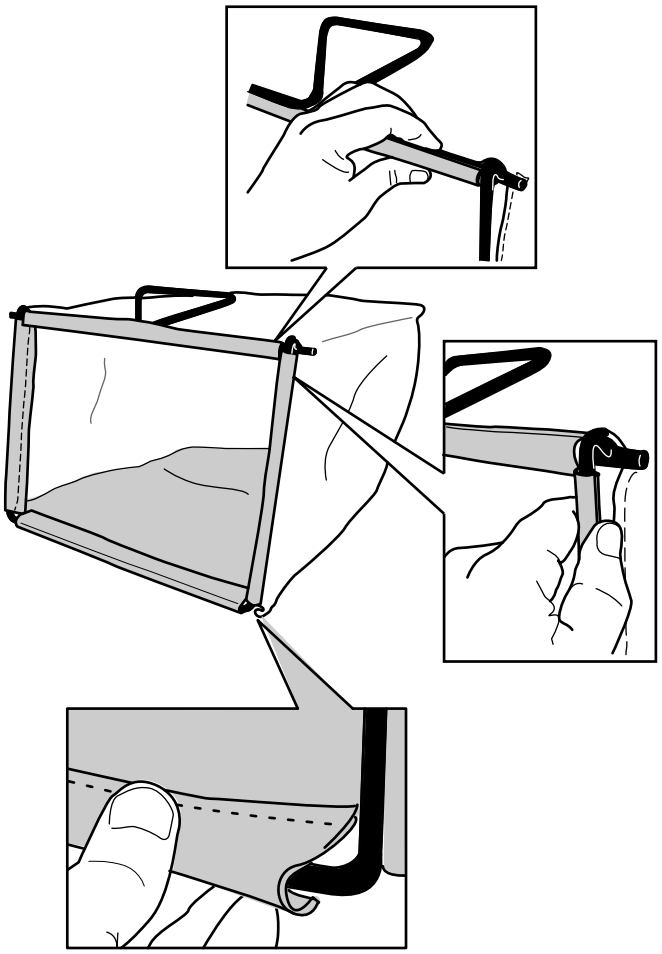

g027258

Рисунок 8

3. Зацепите верхний и боковой ободья травосборника за верхнюю и боковые стороны рамы, соответственно (Рисунок 8).

Знакомство с изделием

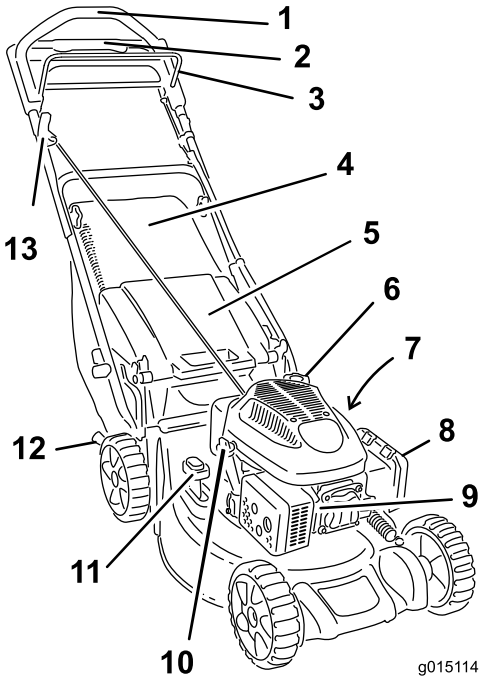

Рисунок 9

1. Верхняя рукоятка
2. Вспомогательная рукоятка привода тяги
3. Штанга управления ножом
4. Травосборник
5. Дверца заднего отражателя
6. Крышка топливного бака
7. Промывочный канал (не показан, только модель 20836)
8. Воздушный фильтр
9. Свеча зажигания
10. Маслозаливная горловина и масломерный щуп
11. Рычаг включения сбора в травосборник (только модель 20836)
12. Рычаг регулировки высоты скашивания (2)
13. Рукоятка механического стартера

Технические характеристики

Модель	Масса	Длина	Ширина	Высота
20835	38 кг (84 фун-та)	152 см	53 см	109 см
20836	39 кг	152 см	53 см	109 см

Эксплуатация

Заправка топливного бака

⚠ ОПАСНО

Бензин является воспламеняющейся и крайне взрывоопасной жидкостью. Пожар или взрыв бензиновой смеси может вызвать ожоги у оператора и находящихся рядом лиц.

- **Для предотвращения воспламенения бензина из-за разряда статического электричества устанавливайте перед заправкой емкость с бензином и (или) машину непосредственно на землю, а не на транспортное средство или другой объект.**
- **Производите заправку бака вне помещения при холодном двигателе. Вытирайте следы пролитого бензина.**
- **Не курите при выполнении операций с бензином и не выполняйте их вблизи источников огня или искрения.**
- **Храните бензин в штатной емкости в месте, недоступном для детей.**

- Для наилучших результатов используйте только чистый, свежий (полученный в течение последних 30 дней), неэтилированный бензин с октановым числом 87 или выше (метод оценки (R+M)/2).
- Допускается использование кислородосодержащих видов топлива, в состав которых входит до 10% спирта или 15% метил-трет-бутилового эфира (MTBE) по объему.
- **Этиловый спирт:**Допускается использование бензина, в состав которого входит до 10% этилового спирта или 15% MTBE (метил-трет-бутилового эфира) по объему. Этиловый спирт и MTBE – это разные вещества. Бензин с содержанием этилового спирта 15% (E15) по объему использовать запрещено. Категорически запрещено использовать бензин, содержащий более 10% этилового спирта по объему, такой как E15 (содержит 15% этилового спирта), E20 (содержит 20% этилового спирта) или E85 (содержит до 85% этилового спирта). Использование неразрешенного к применению бензина может привести к нарушениям эксплуатационных характеристик и/или повреждениям двигателя, которые не будут покрываться гарантией.
- **Запрещается** использовать бензин, содержащий метанол.
- **Запрещается** хранить топливо в топливном баке или контейнерах на протяжении всей зимы, если только не используется стабилизирующая присадка в топливе.
- **Не** добавляйте масло в бензин.

Заправляйте топливный бак чистым стандартным бензином, не содержащим тетраэтилсвинца, используя заправочную станцию одной из основных фирм (Рисунок 10).

Внимание: Для улучшения запуска в любое время года добавляйте стабилизатор топлива, смешивая его с бензином, полученным не ранее чем за 30 дней.

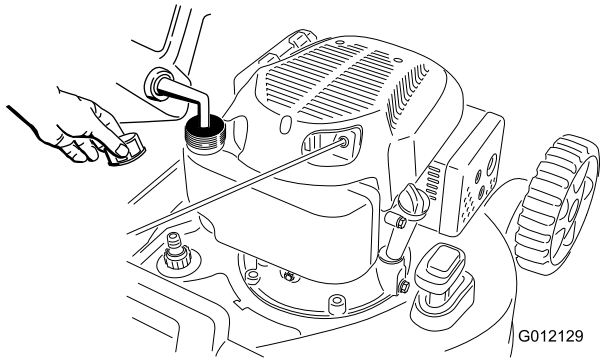

Рисунок 10

Проверка уровня масла в двигателе

Интервал обслуживания: Перед каждым использованием или ежедневно—Проверьте уровень масла в двигателе.

Примечание: Максимальный объем масла: 0,59 л (20 унций), тип: SAE 30 или SAE 10W-30, автомобильное моющее масло, имеющее классификацию API: SF, SG, SH, SJ, SL или выше.

1. Переместите машину на ровную поверхность.
2. Извлеките масломерный щуп (Рисунок 11).

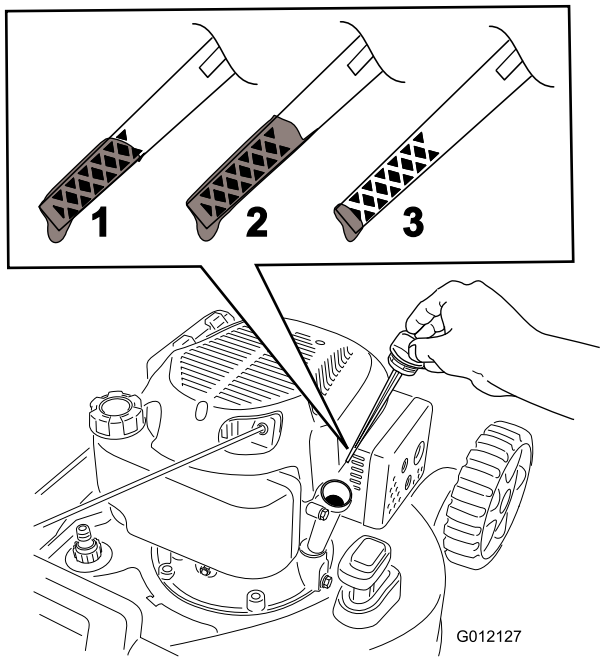

Рисунок 11

1. Уровень масла на максимальной отметке.
2. Слишком высокий уровень масла – слейте масло из картера двигателя.
3. Слишком низкий уровень масла – добавьте масло в картер двигателя.

3. Протрите конец масломерного щупа чистой тканью.
4. Вставьте щуп в маслозаливную горловину, но **не заворачивайте** его.
5. Выньте масломерный щуп и проверьте уровень масла по щупу (Рисунок 11).
   - Если уровень масла слишком низкий, медленно залейте небольшое количество масла в маслозаливную горловину и повторите действия, описанные в пунктах 3–5, чтобы масло достигло требуемого уровня по щупу.
   - Если уровень масла слишком высокий, слейте излишек до получения требуемого уровня по щупу. Чтобы слить излишек масла, см. Замена масла в двигателе (страница 16).

     Внимание: Если уровень масла в картере двигателя слишком низкий или слишком высокий во время запуска двигателя, это может привести к его повреждению.
6. Надежно заверните масломерный щуп.

Регулировка высоты скашивания

⚠ ПРЕДУПРЕЖДЕНИЕ

Прикосновение к движущемуся ножу во время регулировки высоты скашивания может стать причиной серьезной травмы.

- **Выключите двигатель и дождитесь остановки всех движущихся частей.**
- **Не помещайте пальцы под корпус при регулировке высоты скашивания.**

⚠ ПРЕДОСТЕРЕЖЕНИЕ

Если двигатель работал, глушитель может быть горячим и вызвать серьезные ожоги. Держитесь на достаточном расстоянии от глушителя.

Отрегулируйте высоту скашивания на требуемое значение.

Примечание: Чтобы поднять машину, переместите оба рычага регулировки высоты скашивания вперед; для опускания машины переместите их назад (Рисунок 12).

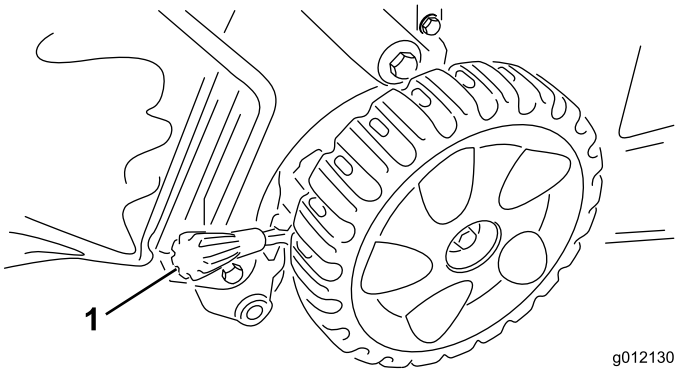

Рисунок 12

1. Рычаг регулировки высоты скашивания

Примечание: Приблизительные настройки высоты скашивания: A= 25 мм (1 дюйм); B= 38 мм (1-1/2 дюйма); C=51 мм (2 дюйма); D=64 мм (2-1/2 дюйма); E=83 мм (3-1/4 дюйма); F=95 мм (3-3/4 дюйма); и G=108 мм (4-1/4 дюйма).

Регулировка высоты рукоятки

Рукоятку можно поднять или опустить в удобное для оператора положение.

Поверните фиксатор рукоятки, переместите рукоятку в одно из трех положений и зафиксируйте рукоятку в этом положении (Рисунок 13).

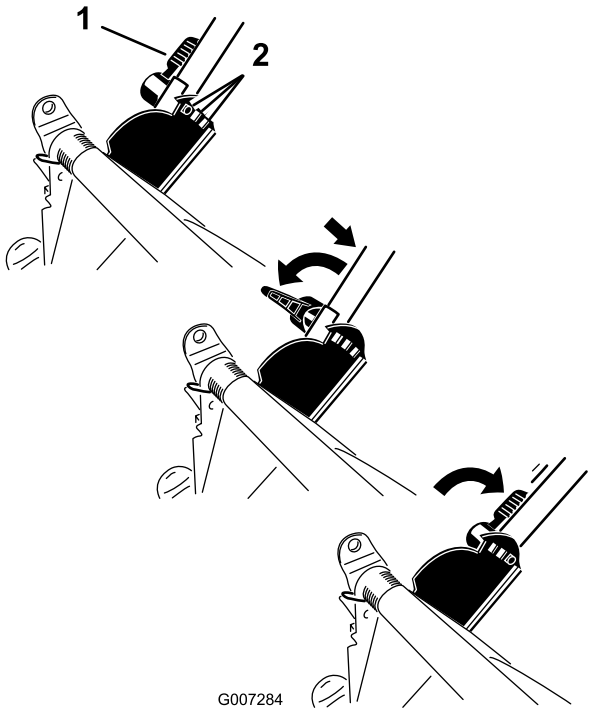

Рисунок 13

1. Фиксатор рукоятки
2. Положения рукоятки

Запуск двигателя

1. Удерживайте штангу управления ножом (Рисунок 14) прижатой к рукоятке.

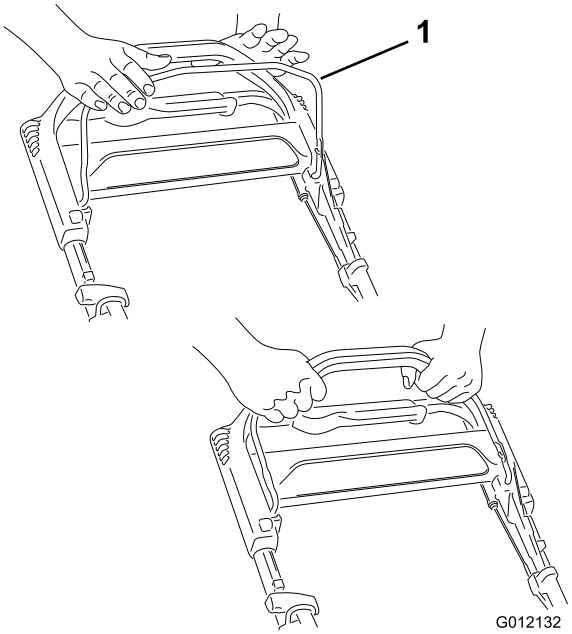

Рисунок 14

1. Штанга управления ножом

2. Потяните рукоятку ручного стартера (Рисунок 15).

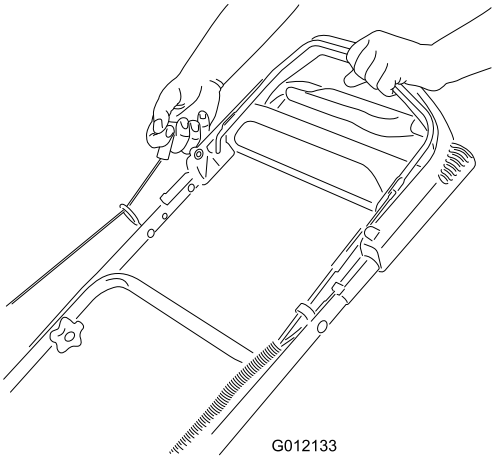

Рисунок 15

Примечание: Если газонокосилка не запустится после нескольких попыток, обратитесь в сервис-центр официального дилера.

Использование самоходного привода

При работе самоходного привода оператору достаточно идти, положив руки на верхнюю рукоятку и держа локти по бокам, и машина автоматически будет двигаться со скоростью перемещения оператора (Рисунок 16).

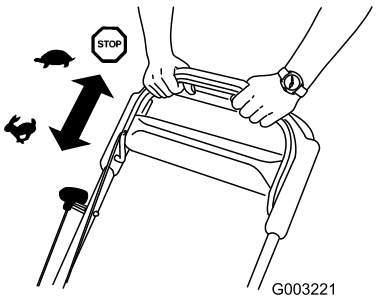

Рисунок 16

Останов двигателя

Интервал обслуживания: Перед каждым использованием или ежедневно—Убедитесь, что двигатель останавливается в течение 3 секунд после отпускания штанги управления ножом.

Чтобы остановить двигатель, отпустите штангу управления ножом (Рисунок 17).

Внимание: После отпускания штанги управления ножом двигатель и нож должны остановиться в течение 3 секунд. Если остановка не происходит надлежащим образом, немедленно прекратите эксплуатацию машины и свяжитесь с официальным дилером по техническому обслуживанию.

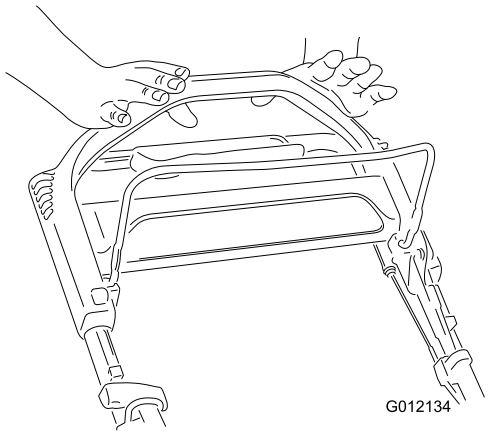

Рисунок 17

Переработка скашиваемой травы и листьев

Только для модели 20836

Заводская комплектация машины позволяет перерабатывать скашиваемую траву и листья, оставляя измельченную траву и листья в виде мульчи на газоне.

Примечание: При утилизации скошенной травы травосборник может оставаться на газонокосилке.

Для утилизации скошенной травы переведите рычаг включения сбора в травосборник в режим **Утилизация** (Рисунок 18).

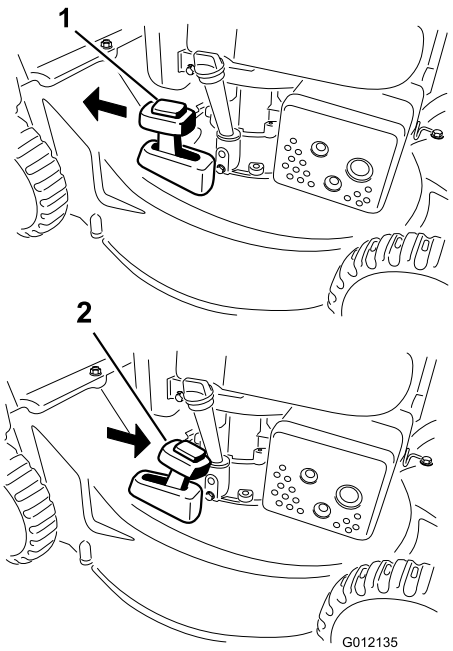

Рисунок 18

1. Режим утилизации
2. Режим сбора в травосборник

Сбор скошенной травы и листьев в травосборники

Травосборники предназначены для сбора с газона травы и срезанных листьев.

⚠ ПРЕДУПРЕЖДЕНИЕ

При использовании изношенного травосборника мелкие камни и другой аналогичный мусор могут быть выброшены в направлении оператора или находящихся рядом людей, что может привести к тяжелым травмам или гибели.

Регулярно проверяйте травосборник. Если он поврежден, установите новый сменный травосборник Toro.

⚠ ПРЕДУПРЕЖДЕНИЕ

Прикосновение к остро заточенному ножу может привести к серьезным травмам.

Перед уходом с места оператора выключите двигатель и дождитесь остановки всех движущихся частей машины.

1. Выключите двигатель и дождитесь остановки всех движущихся частей.
2. Установите травосборник (см. раздел Демонтаж травосборника (страница 13)) и переведите рычаг включения сбора в травосборник в положение режима **Сбор в травосборник** (только модель 20836), как показано на Рисунок 18.

Установка травосборника

1. Отключите двигатель и подождите, пока все движущиеся части остановятся.
2. Поднимите и удерживайте в верхнем положении заднюю дверцу, установите травосборник в выемки и опустите заднюю дверцу (Рисунок 19).

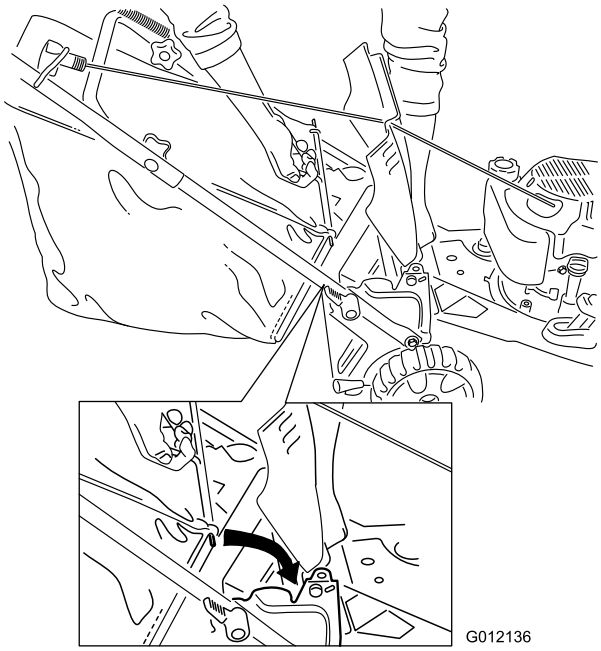

Рисунок 19

Демонтаж травосборника

1. Выключите двигатель и дождитесь остановки всех движущихся частей.
2. Поднимите травосборник и отведите его в сторону от рукоятки.

   Примечание: Наклоните травосборник немного назад, чтобы собранная скошенная трава не выпадала.

Задний выброс скошенной травы и листьев

Используйте задний выброс при обрезке очень высокой травы.

Примечание: Если травосборник находится на машине, снимите его, прежде чем осуществлять задний выброс скошенной травы; см. раздел Демонтаж травосборника (страница 13). Рычаг включения сбора травы в травосборник должен быть в положении режима **Сбор в травосборник** (только модель 20836), как показано на Рисунок 18.

⚠ ПРЕДУПРЕЖДЕНИЕ

Прикосновение к остро заточенному ножу может привести к серьезным травмам.

Перед уходом с места оператора выключите двигатель и дождитесь остановки всех движущихся частей машины.

Советы по эксплуатации

Общие советы по кошению газонов

- Удалите из рабочей зоны палки, камни, проволоку, ветви и другой мусор, о который может удариться нож.
- Избегайте ударов ножа о твердые предметы. Никогда специально не производите скашивание поверх какого-либо предмета.
- При ударе газонокосилки о посторонний предмет или появлении вибрации немедленно остановите двигатель, отсоедините провод от свечи зажигания и осмотрите газонокосилку на наличие повреждений.
- Для достижения наилучших результатов устанавливайте новый нож перед началом каждого сезона скашивания.
- При необходимости замените нож новым сменным ножом производства компании Toro.

Скашивание травы

- Срезайте только около одной трети высоты травы за один проход. Не срезайте траву ниже 51 мм, кроме случаев, когда трава редкая или когда поздней осенью рост травы начинает замедляться. См. Регулировка высоты скашивания (страница 10)
- При скашивании травы высотой более 15 см выполняйте его на максимальной высоте скашивания и идите медленно; затем выполните повторное скашивание на более низкой настройке для получения лучшего внешнего вида газона. Скашивание слишком высокой травы может привести к засорению механизма машины и остановке двигателя.
- Производите скашивание только сухой травы или листьев. Перемещение косилки по влажной листве или траве также может привести к засорению механизма машины и остановке двигателя.

⚠ ПРЕДУПРЕЖДЕНИЕ

На влажной траве и листьях можно подскользнуться и получить серьезную травму. Производите скашивание только в сухую погоду.

- Попеременно изменяйте направление движения при скашивании. Это способствует однородному распределению срезанного материала по газону и более равномерному удобрению газона.
- Если после скашивания внешний вид газона оказался неудовлетворительным, попробуйте выполнить одно (или несколько) из следующих действий:
  - Замените или заточите нож.
  - При скашивании идите медленнее.
  - Увеличьте высоту скашивания на машине.
  - Скашивайте траву чаще.

– Выполняйте скашивание с частичным перекрытием полос вместо срезания полной полосы за каждый проход.

– Установите высоту скашивания на передних колесах на одно деление ниже, чем на задних. Например, установите высоту передних колес на 51 мм (2 дюйма), а задних – на 64 мм (2-1/2 дюйма).

Кошение на газоне, покрытом листвой

- После скашивания убедитесь, что поверхность газона в достаточной степени видна сквозь слой срезанных листьев. Возможно, потребуются повторные проходы по покрытой листвой поверхности.
- Если на газоне слой листьев толщиной более 13 см, установите высоту скашивания спереди на одно или два деления выше, чем высоту скашивания сзади.
- Если газонокосилка недостаточно мелко перерабатывает листья, снизьте скорость движения при скашивании.

Техническое обслуживание

Примечание: Определите левую и правую стороны машины, если смотреть со стороны оператора.

Рекомендуемый график(и) технического обслуживания

Периодичность технического обслуживания	Порядок технического обслуживания
Через первые 5 часа	• Замените масло в двигателе.
Перед каждым использованием или ежедневно	• Проверьте уровень масла в двигателе. • Убедитесь, что двигатель останавливается в течение 3 секунд после отпускания штанги управления ножом.
После каждого использования	• Произведите очистку корпуса газонокосилки.
Через каждые 100 часов	• Произведите техническое обслуживание свечи зажигания.
Перед помещением на хранение	• Удалите топливо из бака перед проведением ремонта в соответствии с указаниями, а также перед ежегодным периодом хранения.
Ежегодно	• Очистите воздушный фильтр (при эксплуатации в условиях сильной запыленности требуется более частая чистка). • Замените масло в двигателе. • Замените или заточите нож (потребуется более частая замена или заточка, если режущая кромка быстро притупляется). • Сведения о дополнительных ежегодных процедурах технического обслуживания смотрите в Руководстве по двигателю для оператора.

Подготовка к операциям технического обслуживания

1. Выключите двигатель и подождите, пока все движущиеся части остановятся.
2. Прежде чем выполнять любые процедуры технического обслуживания, отсоедините провод от свечи зажигания.Рисунок 20

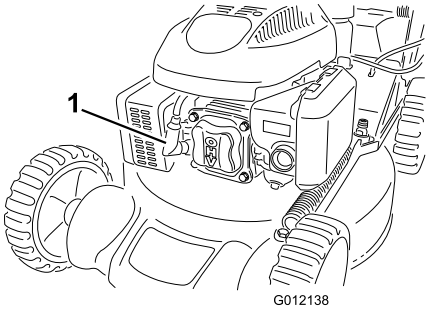

Рисунок 20

1. Провод свечи зажигания

3. После выполнения процедур(ы) технического обслуживания подсоедините провод к свече зажигания.

Внимание: Перед переворачиванием машины для замены масла или ножа подождите, пока топливо в баке не выработается полностью в режиме нормальной работы. При необходимости переворачивания машины до выработки топлива используйте ручной топливный насос для выкачивания топлива. Всегда опрокидывайте машину на одну сторону таким образом, чтобы масломерный щуп был направлен вниз.

⚠ ПРЕДУПРЕЖДЕНИЕ

При опрокидывании машины топливо может вытечь. Топливо является воспламеняющейся, взрывоопасной жидкостью и может стать причиной травмы.

Подождите, пока топливо полностью не выработается, или откачайте его ручным насосом; запрещается использовать перелив сифоном.

Обслуживание воздухоочистителя

Интервал обслуживания: Ежегодно

1. Нажмите на язычки защелок, расположенные наверху крышки воздухоочистителя (Рисунок 21).

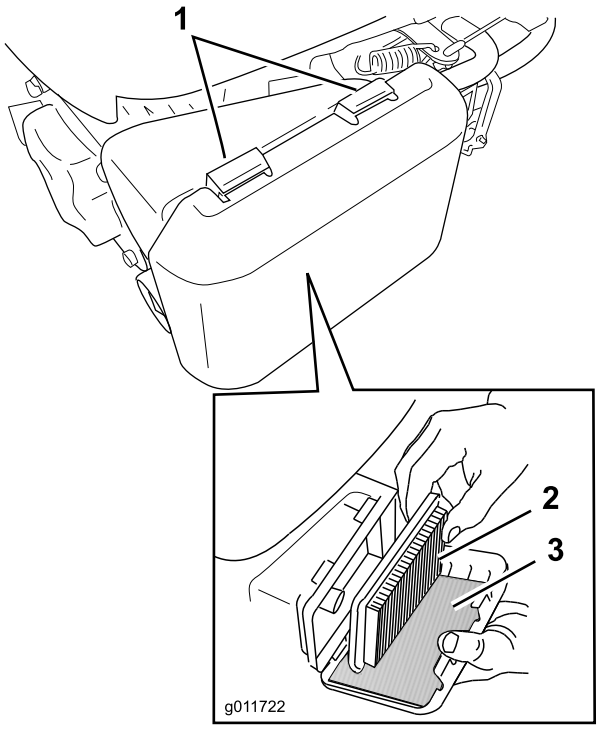

Рисунок 21

1. Язычки защелок
2. Бумажный воздушный фильтр
3. Фильтр предварительной очистки из пеноматериала

2. Откройте крышку.
3. Извлеките бумажный воздушный фильтр и фильтр предварительной очистки из пеноматериала (Рисунок 21).
4. Осмотрите фильтр предварительной очистки из пеноматериала, и замените его, если он поврежден или сильно загрязнен.
5. Осмотрите бумажный воздушный фильтр.
   A. Если бумажный воздушный фильтр поврежден или смочен маслом или топливом, замените его.
   B. Если бумажный воздушный фильтр загрязнен, несколько раз постучите им по твердой поверхности или продуйте сжатым воздухом под давлением не меньше 207 кПа (30 фунтов на кв. дюйм) через боковую сторону фильтра, обращенную к двигателю.

   Примечание: Запрещается счищать грязь с фильтра щеткой; щетка втирает грязь в волокна.
6. Удалите грязь с корпуса и крышки воздухоочистителя с помощью влажной салфетки. **Не допускайте сметания грязи в воздушный канал.**
7. Вставьте фильтр предварительной очистки из пеноматериала и бумажный воздушный фильтр в воздухоочиститель.
8. Установите крышку на место.

Замена масла в двигателе

Интервал обслуживания: Через первые 5 часа
Ежегодно

1. Установите газонокосилку на ровную поверхность.
2. Перед заменой масла включите двигатель на несколько минут для прогрева.

   Примечание: Разогретое масло, обладая повышенной текучестью, более эффективно удаляет загрязнения.
3. Отсоедините провод от свечи зажигания, см. Подготовка к операциям технического обслуживания (страница 15).
4. Для слива отработанного масла через маслозаливную горловину в сливной поддон наклоните машину на одну сторону так, чтобы масломерный щуп был направлен вниз (Рисунок 22).

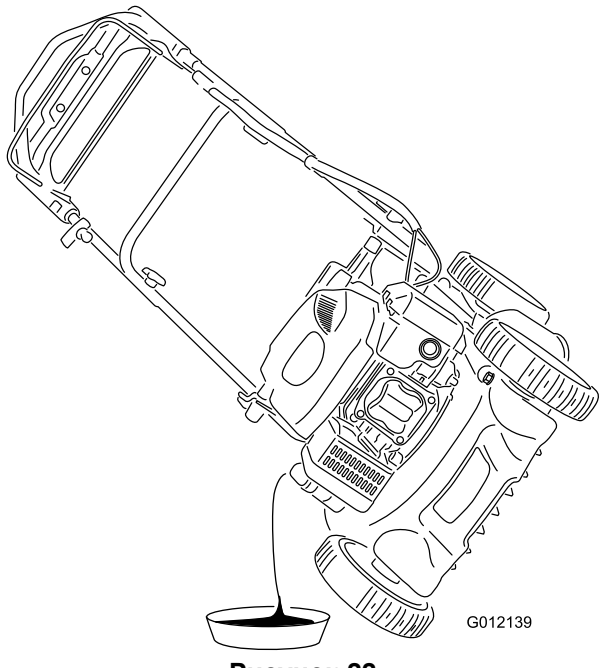

Рисунок 22

5. После слива использованного масла возвратите машину в рабочее положение.

6. Заполните маслом примерно 3/4 емкости картера через маслозаливную горловину.

   Примечание: Максимальный объем масла: 0,59 л (20 унций), тип: SAE 30 или SAE 10W-30, автомобильное моющее масло, имеющее классификацию API: SF, SG, SH, SJ, SL или выше.

7. Протрите конец масломерного щупа чистой тканью.
8. Вставьте щуп в маслозаливную горловину, но **не заворачивайте** его.
9. Выньте масломерный щуп и проверьте уровень масла по щупу (Рисунок 23).

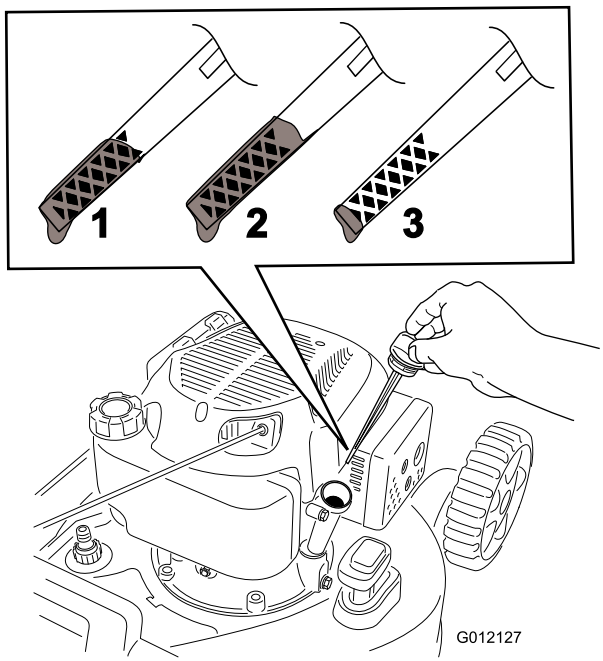

Рисунок 23

1. Уровень масла на максимальной отметке.
2. Слишком высокий уровень масла – слейте масло из картера двигателя.
3. Слишком низкий уровень масла – добавьте масло в картер двигателя.

- Если уровень масла слишком низкий, медленно залейте небольшое количество масла в маслозаливную горловину и повторите действия, описанные в пунктах –9, чтобы масло достигло требуемого уровня по щупу.
- Если уровень масла слишком высокий, слейте излишек до получения требуемого уровня по щупу. Чтобы слить излишек масла, см. Замена масла в двигателе (страница 16).

  Внимание: Если уровень масла в картере двигателя слишком низкий или слишком высокий во время запуска двигателя, это может привести к его повреждению.

10. Надежно заверните масломерный щуп.
11. Утилизируйте использованное масло в соответствии с требованиями.

Обслуживание свечи зажигания

Интервал обслуживания: Через каждые 100 часов

Используйте свечу **Champion RN9YC** или эквивалентную свечу зажигания.

1. Выключите двигатель и дождитесь остановки всех движущихся частей.
2. Отсоедините провод от свечи зажигания (Рисунок 20).
3. Очистите поверхность вокруг свечи зажигания.
4. Выверните свечу зажигания из головки двигателя.

   Внимание: Замените свечу зажигания, имеющую трещины, повреждения или следы загрязнения. Очистку электродов производить не следует во избежание повреждения двигателя в результате попадания частиц окалины в цилиндр.

5. Установите в свече зазор, равный 0,76 мм, как показано на Рисунок 24.

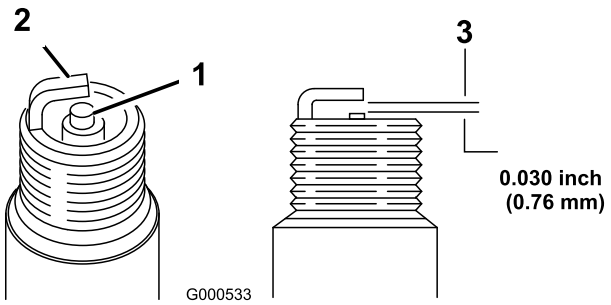

Рисунок 24

1. Изолятор центрального электрода
2. Боковой электрод
3. Искровой промежуток (не в масштабе)

6. Установите свечу зажигания и уплотнительную прокладку.
7. Затяните свечу зажигания с моментом 20 Н·м.
8. Присоедините провод к свече зажигания.

Замена ножа

Интервал обслуживания: Ежегодно

Внимание: ***Для правильной установки ножа потребуется динамометрический ключ.*** **При отсутствии динамометрического ключа или условий, необходимых для выполнения этой процедуры**

свяжитесь с официальным дилером по техническому обслуживанию.

Осмотр ножа следует производить каждый раз после выработки очередного бака топлива. При обнаружении трещин или других повреждений нож следует немедленно заменить. Затупленный или имеющий зазубрины нож подлежит заточке или замене.

⚠ ПРЕДУПРЕЖДЕНИЕ

Прикосновение к остро заточенному ножу может привести к серьезным травмам.

При техническом обслуживании ножа используйте перчатки.

1. Отсоедините провод от свечи зажигания, см. Подготовка к операциям технического обслуживания (страница 15).
2. Переверните машину на одну сторону (Рисунок 25) так, чтобы масломерный щуп был направлен вниз.

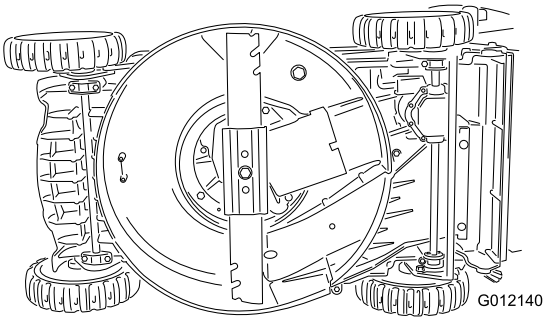

Рисунок 25

3. Используйте деревянную подкладку для фиксации ножа в неподвижном положении.
4. Снимите нож, повернув болт ножа против часовой стрелки.

   Примечание: Сохраните все крепежные детали.
5. Установите новый нож, используя крепежные детали, снятые при выполнении пункта 4.
6. **Динамометрическим гаечным ключом затяните болт ножа до 82 Н·м.**

   Внимание: Затяжка болта до 82 Нм – очень тугая. Поддерживая нож деревянной подкладкой, с усилием нажмите на ключ с храповым механизмом, чтобы надежно затянуть болт. Чрезмерная затяжка этого болта очень маловероятна.

Очистка пространства под машиной

Интервал обслуживания: После каждого использования

Очистка пространства под машиной при отсутствии промывочного канала (только модель 20835)

⚠ ПРЕДУПРЕЖДЕНИЕ

Во время работы возможен выброс материала из-под машины.

- **Используйте средства защиты органов зрения.**
- **При работающем двигателе следует находиться в рабочем положении (за рукояткой).**
- **Запрещается допускать посторонних лиц в рабочую зону.**

1. Установите газонокосилку на ровную поверхность с твердым покрытием, и при работающем двигателе направьте струю воды на пространство перед правым задним колесом (Рисунок 26).

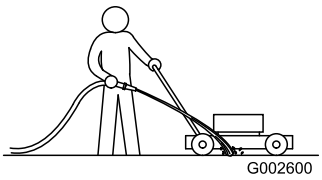

Рисунок 26

   Примечание: Вода будет отбрасываться на нож, смывая скошенную траву.
2. После прекращения выброса травы отключите воду и переместите газонокосилку на сухое место.
3. Запустите двигатель и дайте ему поработать несколько минут, чтобы просушить нижнюю часть машины.

Очистка пространства под машиной при наличии промывочного канала (только модель 20836)

⚠ ПРЕДУПРЕЖДЕНИЕ

Во время работы возможен выброс материала из-под машины.

- **Используйте средства защиты органов зрения.**
- **При работающем двигателе следует находиться в рабочем положении (за рукояткой).**
- **Запрещается допускать посторонних лиц в рабочую зону.**

1. Опустите машину на самую низкую высоту скашивания; см. Регулировка высоты скашивания (страница 10).
2. Переместите машину на ровную, плоскую поверхность с твердым покрытием.
3. Присоедините садовый шланг, подключенный к источнику воды, к отверстию для промывки в корпусе (Рисунок 27).

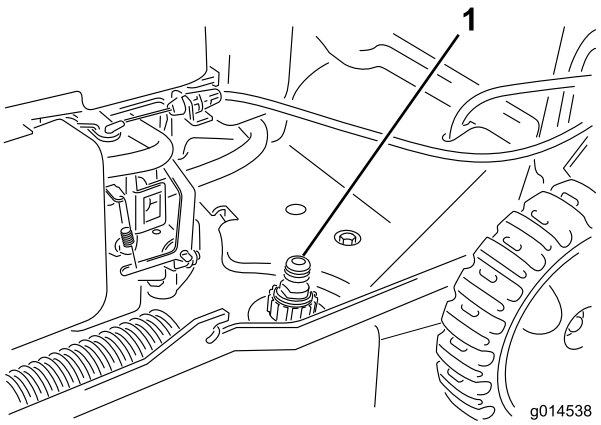

Рисунок 27

4. Включите подачу воды.
5. Запустите двигатель и дайте ему поработать до тех пор, пока из-под машины не перестанет выходить измельченная трава.
6. Выключите двигатель.
7. Перекройте подачу воды и отсоедините садовый шланг от машины.
8. Запустите двигатель и дайте ему поработать несколько минут, чтобы просушить нижнюю часть машины.

Хранение

Храните газонокосилку в прохладном, чистом и сухом месте.

Подготовка газонокосилки для хранению

⚠ ПРЕДУПРЕЖДЕНИЕ

Пары бензина взрывоопасны.

- **Не храните бензин более 30 дней.**
- **Не ставьте машину на хранение в помещении, где используется открытый огонь.**
- **Перед постановкой на хранение дайте возможность двигателю остыть.**

1. Согласно рекомендации изготовителя двигателя, перед последней в году заправкой двигателя добавьте в свежее топливо стабилизатор топлива.
2. Дождитесь остановки двигателя газонокосилки после полного вырабатывания запаса топлива.
3. Запустите его еще раз.
4. Дайте двигателю поработать до полной остановки и выработки топлива. Если двигатель больше не запускается, значит, его топливная система достаточно осушена.
5. Отсоедините провод от свечи зажигания.
6. Выверните свечу зажигания, залейте 30 мл масла в отверстие для свечи и потяните шнур стартера плавно несколько раз для того, чтобы масло распространилось по стенкам цилиндра, что поможет предотвратить коррозию во время перерывов в эксплуатации.
7. Вверните свечу зажигания, но не затягивайте ее.
8. Затяните все гайки, болты и винты.

Складывание рукоятки

1. Поверните рукоятку вперед (рис. 26).

   Внимание: Сложив верхнюю рукоятку, проложите кабели к наружной части ручек рукоятки.

2. Порядок раскладывания рукоятки описан в разделе 1 Раскладывание рукоятки (страница 6).

Расконсервация машины после хранения

1. Проверьте и затяните все крепления.

2. Выверните свечу зажигания и произведите ускоренную прокрутку двигателя с помощью ручного стартера для удаления остатков масла из цилиндра.
3. Установите свечу зажигания и затяните ее динамометрическим ключом с моментом 20 Н·м.
4. Выполните все необходимые процедуры технического обслуживания; см. Техническое обслуживание (страница 15).
5. Проверьте уровень масла в двигателе, см. Проверка уровня масла в двигателе (страница 9).
6. Заполните топливный бак свежим бензином, см. Заправка топливного бака (страница 9).
7. Присоедините провод к свече зажигания.

Примечания:

Примечания:

Список международных дистрибьюторов

Дистрибьютор:	Страна:	Телефон:	Дистрибьютор:	Страна:	Телефон:
Agrolanc Kft	Венгрия	36 27 539 640	Maquiver S.A.	Колумбия	57 1 236 4079
Balama Prima Engineering Equip.	Гонконг	852 2155 2163	Maruyama Mfg. Co. Inc.	Япония	81 3 3252 2285
B-Ray Corporation	Корея	82 32 551 2076	Mountfield a.s.	Чешская Республика	420 255 704 220
Casco Sales Company	Пуэрто-Рико	787 788 8383	Mountfield a.s.	Словакия	420 255 704 220
Ceres S.A.	Коста-Рика	506 239 1138	Munditol S.A.	Аргентина	54 11 4 821 9999
CSSC Turf Equipment (pvt) Ltd.	Шри-Ланка	94 11 2746100	«НОРМА-ГАРДЕН»	Россия	7 495 411 61 20
Cyril Johnston & Co.	Северная Ирландия	44 2890 813 121	Oslinger Turf Equipment SA	Эквадор	593 4 239 6970
Cyril Johnston & Co.	Ирландия	44 2890 813 121	Oy Hako Ground and Garden Ab	Финляндия	358 987 00733
Equiver	Мексика	52 55 539 95444	Parkland Products Ltd.	Новая Зеландия	64 3 34 93760
Femco S.A.	Гватемала	502 442 3277	Perfetto	Польша	48 61 8 208 416
ForGarder OU	Эстония	372 384 6060	Pratoverde SRL.	Италия	39 049 9128 128
G.Y.K. Company Ltd.	Япония	81 726 325 861	Prochaska & Cie	Австрия	43 1 278 5100
Geomechaniki of Athens	Греция	30 10 935 0054	RT Cohen 2004 Ltd.	Израиль	972 986 17979
Golf international Turizm	Турция	90 216 336 5993	Riversa	Испания	34 9 52 83 7500
Guandong Golden Star	Китай	86 20 876 51338	Lely Turfcare	Дания	45 66 109 200
Hako Ground and Garden	Швеция	46 35 10 0000	Solvert S.A.S.	Франция	33 1 30 81 77 00
Hako Ground and Garden	Норвегия	47 22 90 7760	Spypros Stavrinides Limited	Кипр	357 22 434131
Hayter Limited (U.K.)	Великобритания	44 1279 723 444	Surge Systems India Limited	Индия	91 1 292299901
Hydroturf Int. Co Dubai	Объединенные Арабские Эмираты	97 14 347 9479	T-Markt Logistics Ltd.	Венгрия	36 26 525 500
Hydroturf Egypt LLC	Египет	202 519 4308	Toro Australia	Австралия	61 3 9580 7355
Irrimac	Португалия	351 21 238 8260	Toro Europe NV	Бельгия	32 14 562 960
Irrigation Products Int'l Pvt Ltd.	Индия	0091 44 2449 4387	Valtech	Марокко	212 5 3766 3636
Jean Heybroek b.v.	Нидерланды	31 30 639 4611	Victus Emak	Польша	48 61 823 8369

Уведомление о правилах соблюдения конфиденциальности для Европы

Информация, которую запрашивает компания Toro
Toro Warranty Company (Toro) обеспечивает конфиденциальность ваших данных. Чтобы обработать вашу заявку на гарантийный ремонт и связаться с вами в случае отзыва изделий, мы просим вас предоставить нам некоторую личную информацию – непосредственно в нашу компанию или через ваше местное отделение или дилера компании Toro.

Гарантийная система Toro размещена на серверах, находящихся на территории Соединенных Штатов, где закон о соблюдении конфиденциальности может не дать такую же защиту, которая применяется в вашей стране.

ПРЕДОСТАВЛЯЯ НАМ СВОЮ ЛИЧНУЮ ИНФОРМАЦИЮ, ВЫ СОГЛАШАЕТЕСЬ НА ЕЕ ОБРАБОТКУ В СООТВЕТСТВИИ С ОПИСАНИЕМ В НАСТОЯЩЕМ УВЕДОМЛЕНИИ О СОБЛЮДЕНИИ КОНФИДЕНЦИАЛЬНОСТИ.

Способ использования информации компанией Toro
Компания Toro может использовать вашу личную информацию, чтобы обрабатывать гарантийные заявки и связываться с вами в случае отзыва изделия или для каких-либо иных целей, о которых мы вам сообщим. Компания Toro может предоставлять вашу информацию в свои филиалы, дилерам или другим деловым партнерам в связи с любыми из указанных видов деятельности. Мы не будем продавать вашу личную информацию никаким посторонним компаниям. Мы оставляем за собой право раскрыть личную информацию, чтобы выполнить требования применимых законов и по запросу соответствующих органов власти, с целью обеспечения правильной работы наших систем или для нашей собственной защиты или защиты пользователей.

Хранение вашей личной информации
Мы будем хранить вашу личную информацию, пока она будет нужна нам для осуществления целей, для которых она была первоначально собрана или для других законных целей (например, соблюдение установленных норм) или в соответствии с требованием применимого закона.

Сотрудники компании Toro готовы сделать все для обеспечения безопасности вашей личной информации
Мы делаем все возможное для защиты вашей личной информации Мы также предпринимаем действия для поддержания точности и актуального состояния личной информации.

Доступ и исправление вашей личной информации
Если вы захотите просмотреть или исправить свою личную информацию, просьба связаться с нами по электронной почте legal@toro.com.

Закон о защите прав потребителей Австралии

Клиенты в Австралии могут найти информацию, относящуюся к Закону о защите прав потребителей Австралии, внутри упаковки или у своего местного дилера компании Toro.

Гарантия компании Toro
и
Гарантия запуска (GTS) компании Toro

Условия гарантии и товары, на которые она распространяется

Компания Toro Company и ее филиал – компания Toro Warranty, в соответствии с заключенным ими соглашением, совместно гарантируют первоначальному покупателю[1] ремонт изделия компании Toro, указанного ниже, в случае обнаружения дефектов материалов или производственных дефектов, если двигатель, на который распространяется гарантия Toro GTS (гарантированный запуск), не запустился с первой или второй попытки при условии проведения планового технического обслуживания, требуемого в *Руководстве для оператора*.

Действуют следующие гарантийные периоды, начиная с даты приобретения:

Изделия	**Гарантийный период**
Самоходные газонокосилки с пешеходным управлением	
• Литой корпус	5 лет при бытовом использовании[2] 90 дней при использовании в коммерческих целях
• Двигатель	Гарантия GTS на 5 года при бытовом использовании[3]
• Аккумулятор	2 года
• Стальной корпус	2 года при бытовом использовании[2] 30 дней при использовании в коммерческих целях
• Двигатель	Гарантия GTS на 2 года при бытовом использовании[3]
Газонокосилки TimeMaster	3 года при бытовом использовании[2] 90 дней при использовании в коммерческих целях
• Двигатель	Гарантия GTS на 3 года при бытовом использовании[3]
• Аккумулятор	2 года
Электрический ручной инструмент и самоходные газонокосилки с пешеходным управлением	2 года при бытовом использовании[2] Гарантия не предоставляется при коммерческом использовании
Снегоочистители	
• Одноступенчатый	2 года при бытовом использовании[2] 45 дней при использовании в коммерческих целях
• Двигатель	Гарантия GTS на 2 года при бытовом использовании[3]
• Двухступенчатый	3 года при бытовом использовании[2] 45 дней при использовании в коммерческих целях
• Желоб, отражатель желоба и крышка корпуса крыльчатки	Срок службы (только первоначальные пользователи)[5]
Электрические снегоочистители	2 года при бытовом использовании[2] Гарантия не предоставляется при коммерческом использовании
Все машины, на которых предусмотрено место оператора, указанные ниже	
• Двигатель	См. гарантию изготовителя двигателя[4]
• Аккумулятор	2 года при бытовом использовании[2]
• Принадлежности	2 года при бытовом использовании[2]
Садово-огородные трактора DH	2 года при бытовом использовании[2] 30 дней при использовании в коммерческих целях
Садово-огородные трактора XLS	3 года при бытовом использовании[2] 30 дней при использовании в коммерческих целях
TimeCutter	3 года при бытовом использовании[2] 30 дней при использовании в коммерческих целях
Газонокосилки TITAN	3 года или 240 часов[5]
• Рама	Срок службы (только первоначальные пользователи)[6]

[1]Первичный покупатель - лицо, которое первоначально приобрело изделие компании Toro.

[2]Бытовое использование означает использование изделия на том же участке земли, где стоит ваш дом. Использование в нескольких местах рассматривается как коммерческое использование, и применяется гарантия на коммерческое использование.

[3]Настоящая гарантия запуска компании Toro GTS не распространяется на изделия, используемые в коммерческих целях.

[4]На некоторые двигатели, используемые в изделиях компании Toro, гарантию выдает изготовитель двигателя.

[5]Что наступит раньше.

[6]Гарантия на раму на весь срок службы - если основная рама, состоящая из деталей, сваренных вместе и образующих конструкцию трактора, к которой крепятся прочие узлы, такие как двигатель, треснет или сломается при штатном использовании, она будет отремонтирована или заменена (по усмотрению компании Toro) по гарантии без оплаты деталей и трудозатрат. Гарантия не распространяется на поломку рамы из-за неправильного или небрежного использования и поломку или необходимый ремонт из-за ржавчины или коррозии.

Гарантия может быть аннулирована, если счетчик часов работы отсоединен, переделан или имеет признаки постороннего вмешательства.

Обязанности владельца

Вы обязаны обслуживать изделие компании Toro с соблюдением процедур технического обслуживания, описанных в *Руководстве оператора*. Такое плановое техническое обслуживание, проводимое как дилером, так и вами лично, осуществляется за ваш счет.

Порядок подачи заявки на гарантийное обслуживание

Если вы считаете, что ваше изделие Toro содержит дефект материала или изготовления, выполните следующую процедуру.

1. Свяжитесь со своим продавцом, чтобы организовать техническое обслуживание изделия. Если по какой-либо причине вам не удается связаться со своим продавцом, то вы можете обратиться к официальному дистрибьютору компании Toro, чтобы организовать техобслуживание. См. прилагаемый список дистрибьюторов.
2. Привезите изделие и документы, подтверждающие факт покупки (товарный чек), в сервисный центр дилера. Если по какой-либо причине вы не согласны с мнением сотрудников сервисного центра дилера или имеете замечания в связи с оказанной вам технической помощью, обратитесь к нам по адресу:

   Toro Customer Care Department, RLC Division

   Toro Warranty Company

   8111 Lyndale Avenue South

   Bloomington, MN 55420-1196

   001–952–948–4707

Случаи нераспространения гарантий

На некоторые изделия не существует другой прямой гарантии, кроме специального объема гарантийной защиты систем с вредными выбросами и гарантии на двигатель для некоторых изделий. Действие этой прямой гарантии не распространяется на следующее:

- Стоимость регулярного технического обслуживания или таких запчастей, как фильтры, топливо, смазочные материалы, замена масла, свечи зажигания, воздушные фильтры, заточка ножей или изношенные ножи, регулировки тросов/рычагов или регулировки тормоза и сцепления
- Отказ компонентов из-за нормального износа
- Любое изделие или часть, которые были переделаны, использовались неправильно или небрежно и требуют замены или ремонта вследствие аварии или отсутствия надлежащего технического обслуживания
- Расходы на приемку и доставку
- Ремонты или попытки ремонта иными лицами, помимо официального сервис-центра дилера компании Toro
- Ремонты, необходимые из-за несоблюдения рекомендуемых правил использования топлива (более подробную информацию см. в *Руководстве оператора*)
  - Удаление загрязнений из топливной системы не покрывается гарантией
  - Использование старого топлива (полученного более одного месяца назад) или топлива, содержащего более 10% этилового спирта или более 15% MTBE
  - Невыполнение слива топливной системы перед любым периодом простоя свыше одного месяца
- Ремонты или регулировки для исправления затрудненного запуска в связи со следующим:
  - Несоблюдение установленных регламентов технического обслуживания или рекомендуемых правил использования топлива
  - Удар вращающегося ножа газонокосилки о какой-либо объект
- Особые условия эксплуатации, когда для запуска может потребоваться больше двух рывков:
  - Запуск в первый раз после продолжительного периода простоя (свыше одного месяца) или сезонного хранения
  - Запуски в холодную погоду, которая наблюдается ранней весной или поздней осенью
  - Неправильный порядок запуска – если вы испытываете трудности с запуском устройства, сверьтесь с *Руководством для оператора*, чтобы убедиться в том, что вы соблюдаете правильный порядок действий при запуске. Это может избавить вас от ненужного посещения официального сервис-центра дилера Toro.

Общие условия

Интересы покупателя находятся под защитой законодательства соответствующей страны. Права, которые имеет покупатель в результате действия этих законов, не ограничиваются настоящей гарантией.