Form No. 3406-348 Rev A

Sæt til flere passagerer

Arbejdskøretøjer i Workman® GTX-serien

Modelnr. 07133

Monteringsvejledning

⚠ ADVARSEL

CALIFORNIEN

Advarsel i henhold til erklæring nr. 65

Dette produkt indeholder et eller flere kemikalier, der ifølge staten Californien er kræftfremkaldende og giver medfødte defekter eller forplantningsskader.

© 2016—The Toro® Company
8111 Lyndale Avenue South
Bloomington, MN 55420

Registrer dit produkt på www.Toro.com.

CE

Oversættelse af original (DA)
Trykt i USA
Alle rettigheder forbeholdes

3406-348 A

Montering

Løsdele

Brug skemaet herunder til at kontrollere, at alle dele er blevet leveret.

Beskrivelse	Antal	Anvendelse
Gulvstøtte	2	
Gulvplade	1	
Tilslutningsplade	2	
Kanalforlænger	1	
Kanalforlængerdæksel	1	
Venstre forlængerskinne	1	
Højre forlængerskinne	1	
Forreste sædestøtte	2	
Bageste sædestøtte	2	
Forreste sædeafstiver	1	
Bageste sædeafstiver	1	
Afstandsbøsning (7/16 x 1-1/2 tomme)	6	
Panelbeslag	4	
Venstre sidepanel	1	
Højre sidepanel	1	
Flad spændeskive	4	
Bolt (1/4 x 2 tomme)	4	Montere sættet.
Flangemøtrik (1/4 tomme)	8	
Flangebolt (3/8 x 3/4 tomme)	8	
Flangebolt (5/16 x 3/4 tomme)	24	
Venstre hoftestøtte	1	
Højre hoftestøtte	1	
Parkeringsbremsens kabel	1	
Gaskabel (kun benzinmodel)	1	
Chokerkabel (kun benzinmodel)	1	
Skiftekabel (kun benzinmodel)	1	
Selvskærende skrue (3/32 x 7/8 tomme)	11	
Flangebolt (5/16 x 3/4 tomme)	6	
Flangemøtrik (5/16 tomme)	6	
Skrue og spændeskive	4	
Sædesokkelpanel	2	
Skrue (nr. 10 x 1/2 tomme)	10	
TOR-6040 støttesæt (påkrævet)	1	

Klargøring af maskinen

Bemærk: Maskinens venstre og højre side er som set fra den normale betjeningsposition.

1. Flyt maskinen til et område på dit arbejdssted med tilstrækkelig plads til at montere sættet.
2. Sluk motoren, og tag nøglen ud af tændingen.
3. Sørg for, at maskinen er blokeret og ikke kan bevæges, inden du begynder monteringen.
4. Fjern den øverste sædeenhed.
   A. På maskiner med bucketsæder; vip sæderyggen fremad og løft sædeenheden ud.
   B. På maskiner med bænksæder; løft bagsiden af bænksædet op og ud af sædeplatformen, og fjern ryglænet.

Montering af sættet på en maskine med en benzinmotor

Afmontering af venstre dæksel

Bemærk: Gem alle bolte og møtrikker, som du fjerner under denne procedure.

1. Fjern flangebolten, der fastgør brændstoftanken til tankbakken (Figur 1).

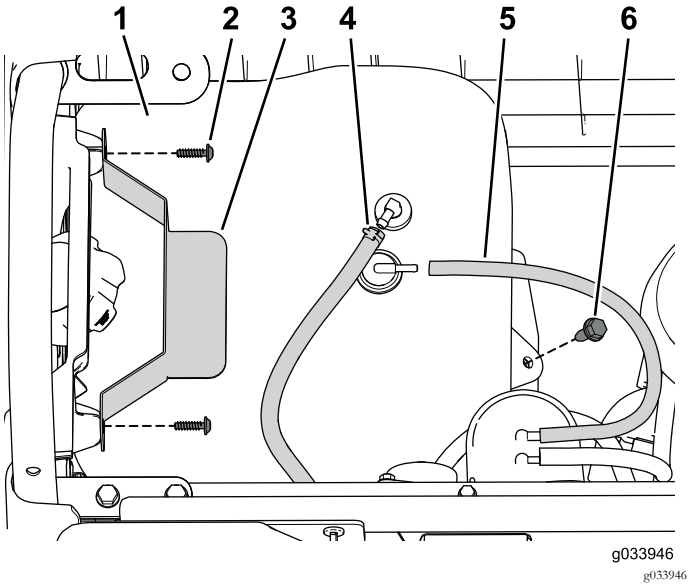

Figur 1

1. Brændstoftank
2. Skrue
3. Tilholder
4. Brændstofrør
5. Udluftningsslange
6. Flangebolt

2. Fjern de skruer, der fastgør tilholderen (Figur 1).
3. Frakobl udluftningsslangen og brændstofrøret fra tanken (Figur 1).

Bemærk: Gør klar til at opsamle og tørre det brændstof op, som du eventuelt måtte spilde, når du kobler brændstofrøret fra tanken.

4. Fjern brændstoftanken fra bakken.
5. Fjern de to flangebolte, der fastgør tankbakken til stellet (Figur 2).

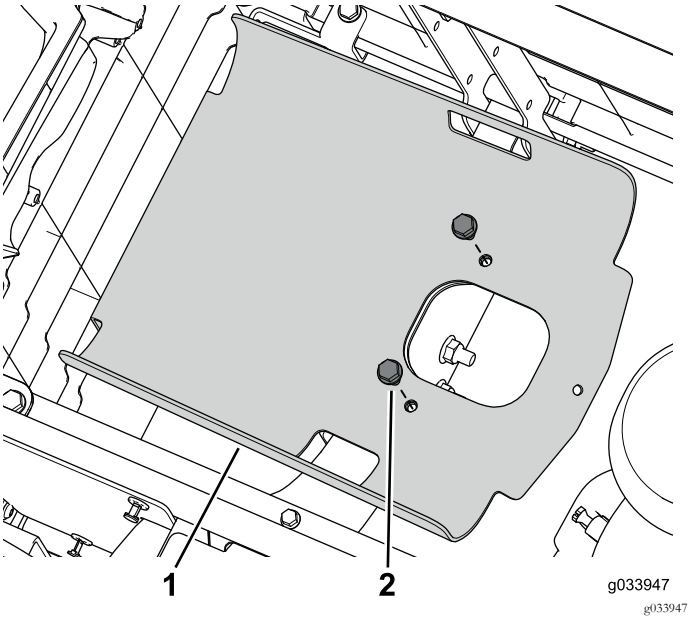

Figur 2

1. Tankbakke
2. Flangebolt

6. Fjern de fire skruer, der fastgør venstre panel til den nederste sædeenhed (Figur 3).

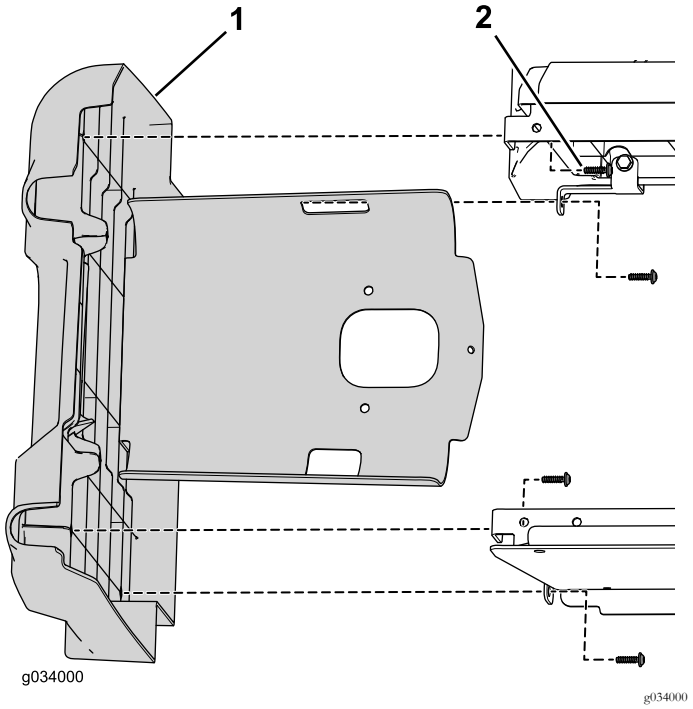

Figur 3

1. Venstre panel
2. Skrue

Afmontering af højre dæksel

Bemærk: Gem alle bolte og møtrikker, som du fjerner under denne procedure.

1. Fjern minuskablet (–) fra batteriet og derefter pluskablet (+).

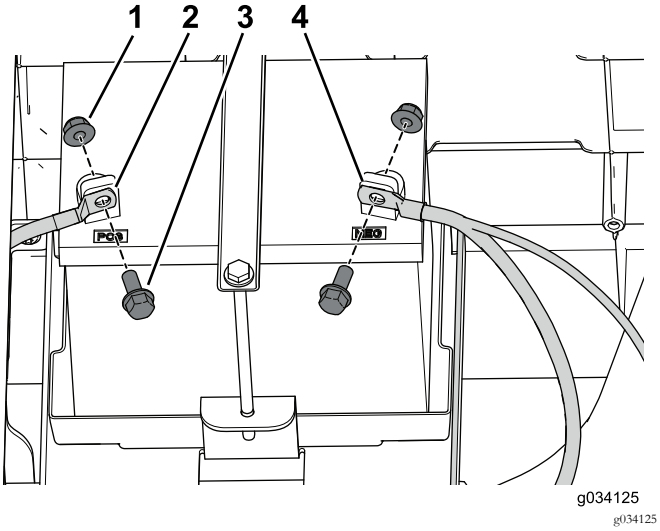

Figur 4

1. Møtrik
2. Pluskabel (+)
3. Bolt
4. Minuskabel (–)

2. Fjern de to flangebolte, der fastgør batteribakken til stellet (Figur 5).

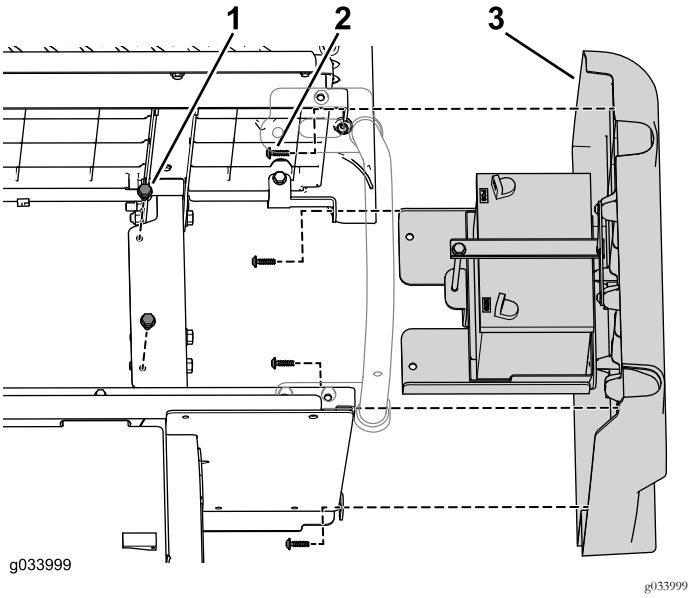

Figur 5

1. Flangebolt
2. Selvskærende skrue
3. Højre panel

3. Fjern de fire skruer, der fastgør højre panel på den nederste sædeenhed (Figur 5).

Afmontering af venstre hoftestøtte

Fjern og gem de tre flangebolte og flangemøtrikker, der fastgør hoftestøtten til maskinen (Figur 6).

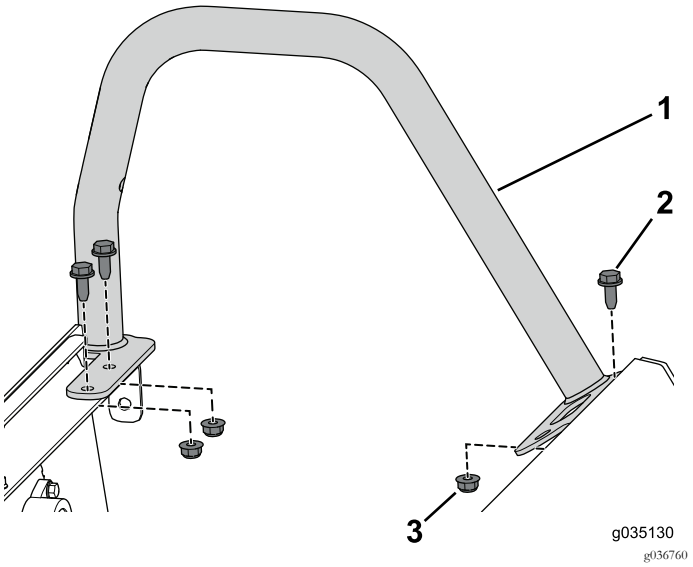

Figur 6

1. Hoftestøtte (kort)
2. Flangebolt (5/16 x 3/4 tomme)
3. Flangemøtrik (5/16 tomme)

Frakobling af højre hoftestøtte

Fjern og gem den forreste flangebolt og flangemøtrik, der fastgør hoftestøttens forende til maskinen (Figur 7).

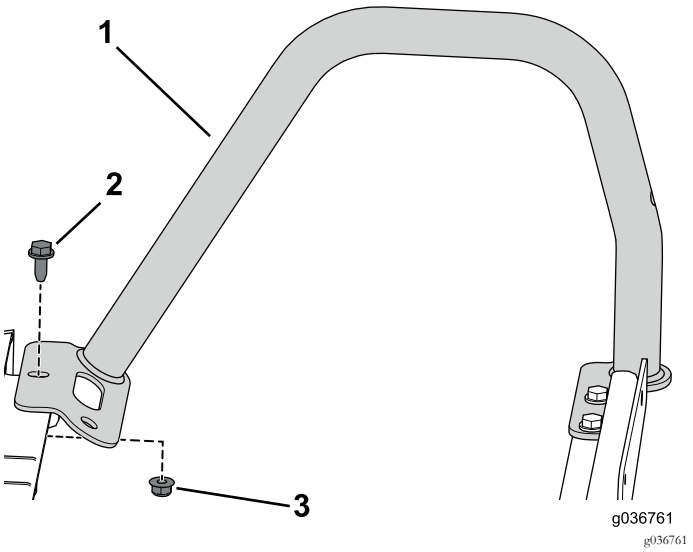

Figur 7

1. Hoftestøtte (høj)
2. Flangebolt (5/16 x 3/4 tomme)
3. Flangemøtrik (5/16 tomme)

Frakobling af parkeringsbremsens kabler

1. Løsn kontramøtrikken, og skru derefter justerskruen to omgange mod uret på de to bageste bremsekalibre (Figur 8).

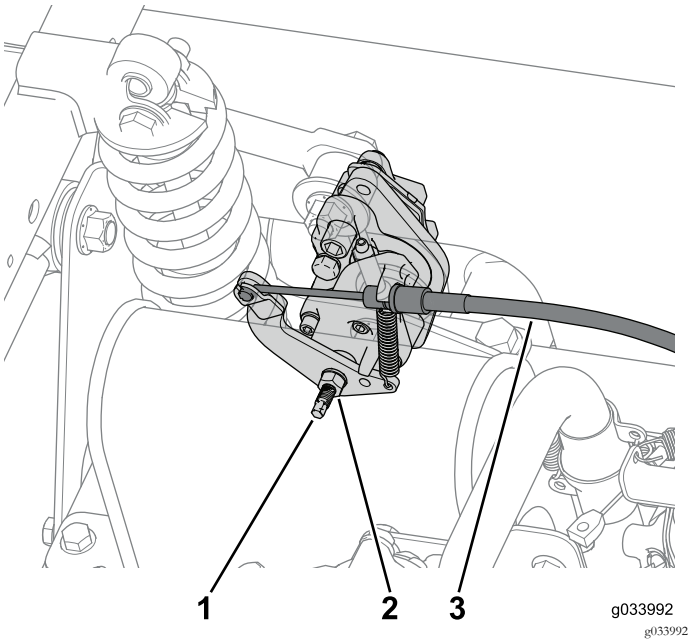

Figur 8

1. Justerskrue
2. Kontramøtrik
3. Bremsekabel

2. Frakobl parkeringsbremsens kabel fra de to bageste bremsekalibre (Figur 8).

   Bemærk: Skær eventuelle kabelbånd over, der fastgør bremsekablet til maskinen.

3. Frakobl gaskablet fra gashåndtaget og fjern det fra gasbeslaget (Figur 9).

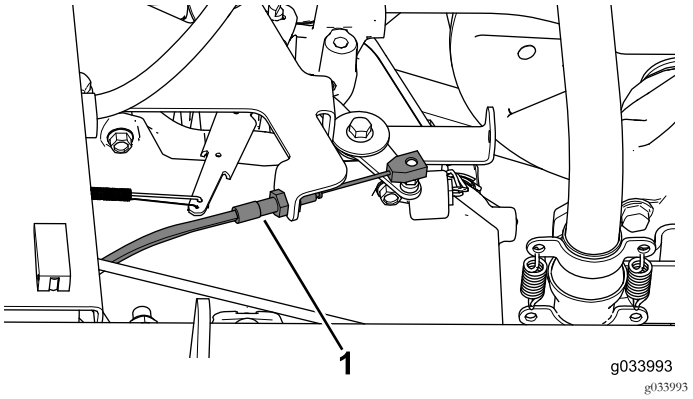

Figur 9

1. Gaskabel

4. Frakobl skiftekablet fra skiftekabelbeslaget, og fjern det fra skiftekabelbeslaget (Figur 10).

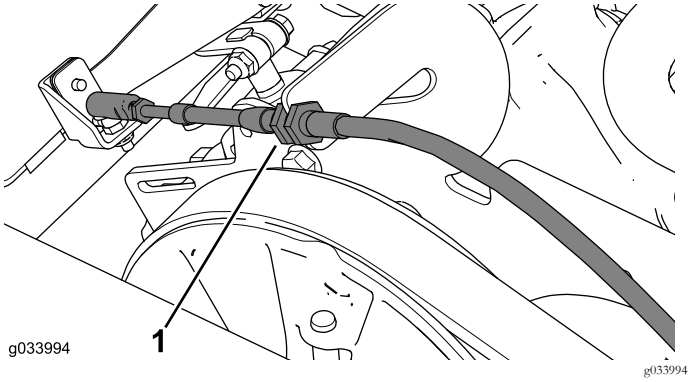

Figur 10

1. Skiftekabel

Bemærk: Marker hver ende af kablet for at identificere de forreste og bageste kabelender. Brug disse afmærkninger som reference, når du monterer det nye skiftekabel.

5. Frakobl chokerkablet fra motoren (Figur 11).

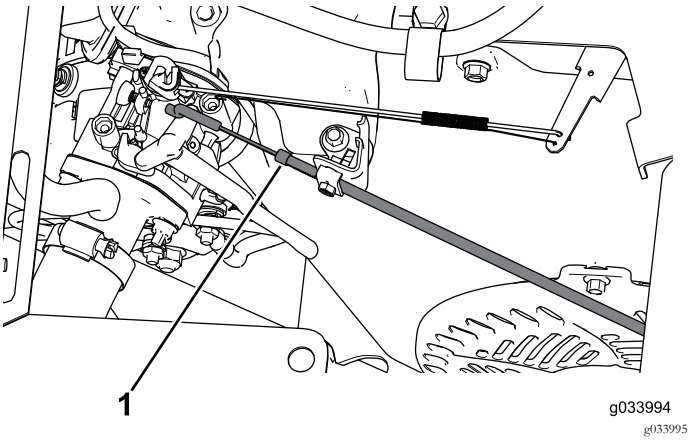

Figur 11

1. Chokerkabel

6. Fjern og gem de ti skruer (1/4 x 1-1/4 tomme) for delvist at fjerne instrumentbrættet og frakoble parkeringsbremsen, gaskablet og skiftekablerne (Figur 12).

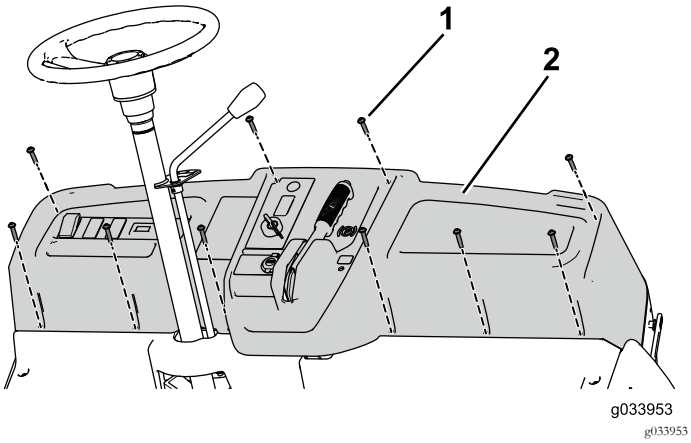

Figur 12

1. Skrue (1/4 x 1-1/4 tomme) 2. Instrumentbræt

Bemærk: Fjern kabelbåndene, der forhindrer dig i delvist at fjerne instrumentbrættet. Du skal udskifte kabelbåndene i et senere trin.

7. Fjern kontramøtrikken på chokerkablet, og træk den igennem instrumentbrættet.

Montering af TOR-6040-støttesættet

Brug TOR-6040-støttesættet, når du monterer sættet til flere passagerer.

1. Fjern flangebolten på gasbeslaget (Figur 13).
2. Brug de to flangemøtrikker, spændeskiven og den gevindskårne stang til at montere brostøtten på motoren (Figur 13).

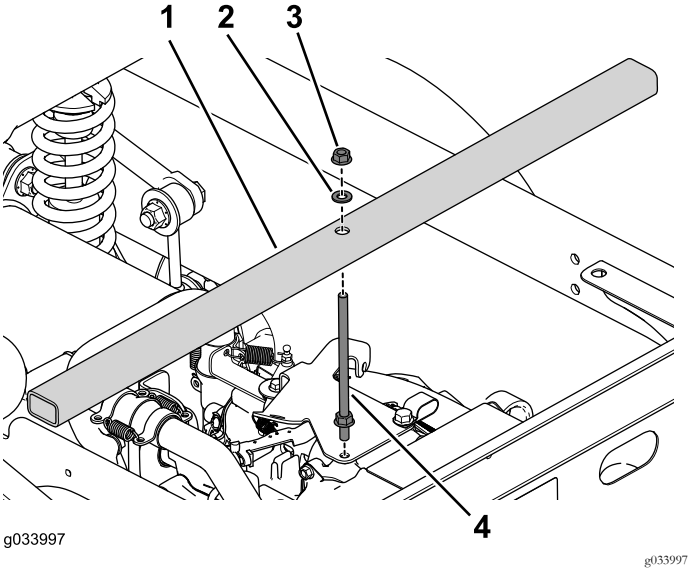

Figur 13

1. Brostøtte
2. Spændeskive
3. Flangemøtrik
4. Gevindskåren stang

Vigtigt: Sørg for at montere brostøtten for at fastgøre motoren, så den ikke falder ned, når du skiller maskinen ad.

3. Brug de fire flangebolte til at montere støttebenene på begge sider af maskinen (Figur 14).

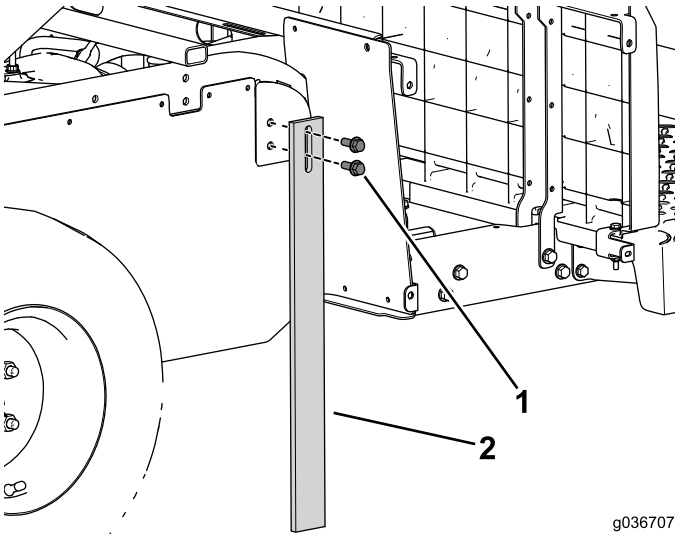

Figur 14

1. Flangebolt (3/8 x 1 tomme) 2. Støtteben

Adskillelse af maskinen

Bemærk: Gem alle bolte og møtrikker, som du fjerner under denne procedure.

1. Brug en donkraft under midterkanalen til at understøtte maskinens forende (Figur 15).

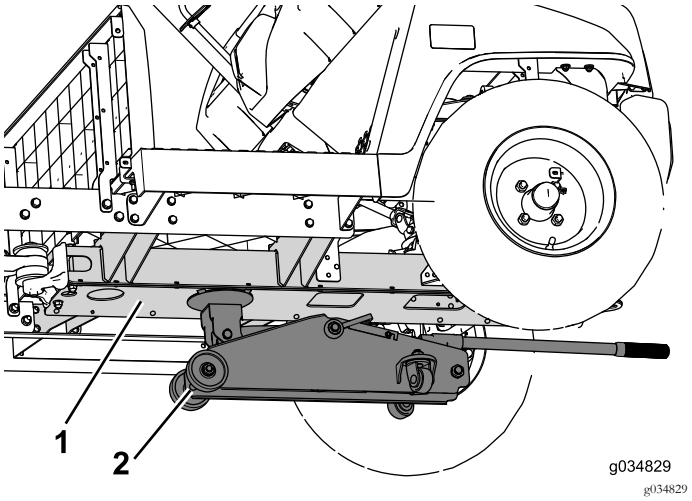

Figur 15

1. Midterkanal 2. Donkraft

2. Fjern de flangebolte (3/8 x 2-1/2 tomme) og møtrikker, der fastgør længdevangen på maskinen (Figur 16). Gør dette på begge sider af maskinen.

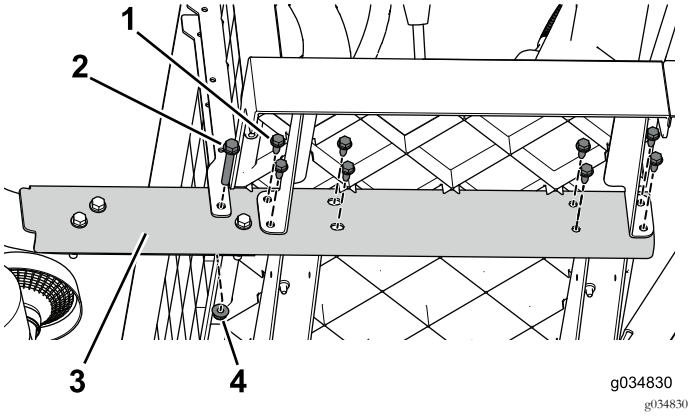

Figur 16

1. Flangebolt (5/16 x 3/4 tomme)
2. Flangebolt (3/8 x 2-1/2 tomme)
3. Længdevange
4. Flangemøtrik (3/8 tomme)

3. Arbejd dig fra for- til bagenden og fjern flangeboltene (5/16 x 3/4 tomme), der fastgør længdevangen på maskinen (Figur 16). Gør dette på begge sider af maskinen.
4. Fjern de tre flangebolte (3/8 x 2-1/2 tomme) og møtrikker (Figur 17). Gør dette på begge sider af maskinen.

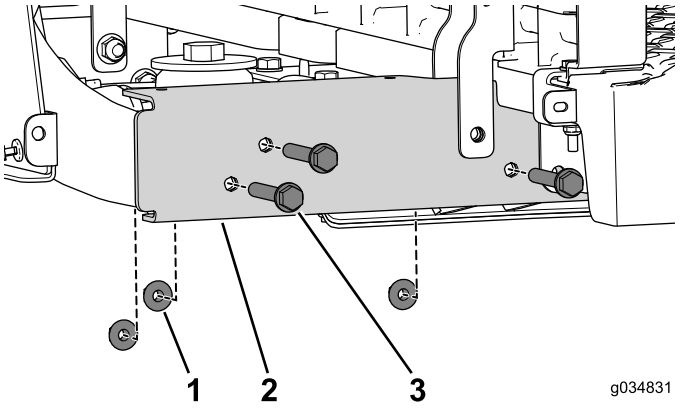

Figur 17

1. Flangemøtrik (3/8 tomme)
2. Længdevange
3. Flangebolt (3/8 x 2-1/2 tomme)

5. Afmonter den selvskærende skrue, der fastgør T-stykket på midterkanalen (Figur 18).

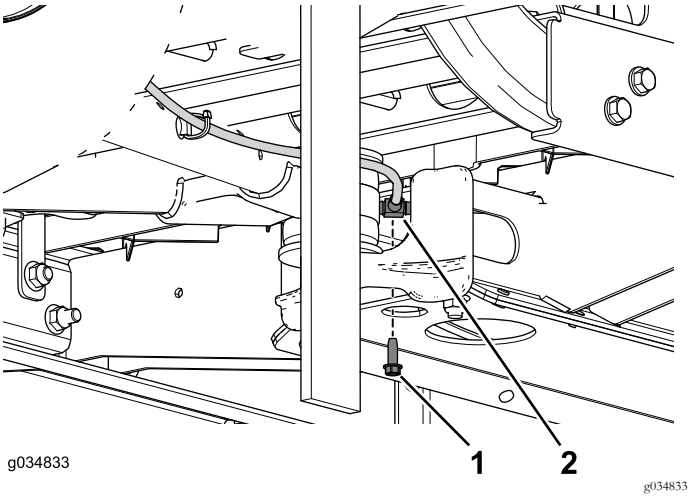

Figur 18

1. Selvskærende skrue (1/4 x 3/4 tomme)
2. T-stykke

6. Fjern boltene og flangemøtrikkerne, der fastgør svingarmsbeslaget til midterkanalen (Figur 19).

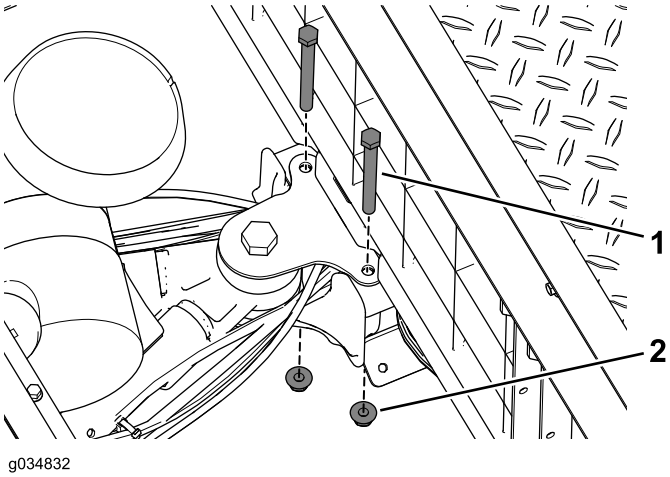

Figur 19

1. Bolt (3/8 x 3-3/4 tomme)
2. Flangemøtrik

7. Fjern kabelbåndene, der fastgør de elektriske og mekaniske rør i midterkanalen, når du skiller maskinen ad.

8. Få en medhjælper til at assistere dig med at flytte den forreste del fremad og væk fra den bageste del (Figur 20).

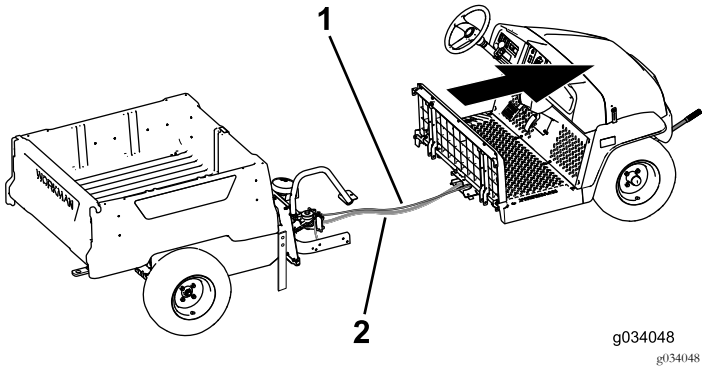

Figur 20

1. Bremseledning
2. Ledningsnet

Montering af midterkanalen

Bemærk: Brug de bolte og møtrikker, som du gemte i et forudgående trin, for at udføre følgende procedure.

1. Brug de fire flangebolte (3/8 x 3/4 tomme) til løst at montere de øverste og nederste tilslutningsplader på midterkanalen på den forreste del (Figur 21).

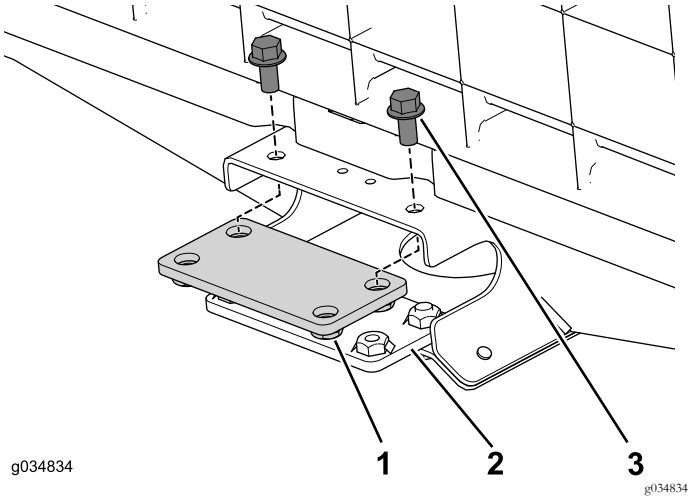

Figur 21

1. Tilslutningsplade (øverst)
2. Tilslutningsplade (nederst)
3. Flangebolt (3/8 x 3/4 tomme)

2. Monter forlængerskinnen løst på højre side af maskinen (Figur 22).

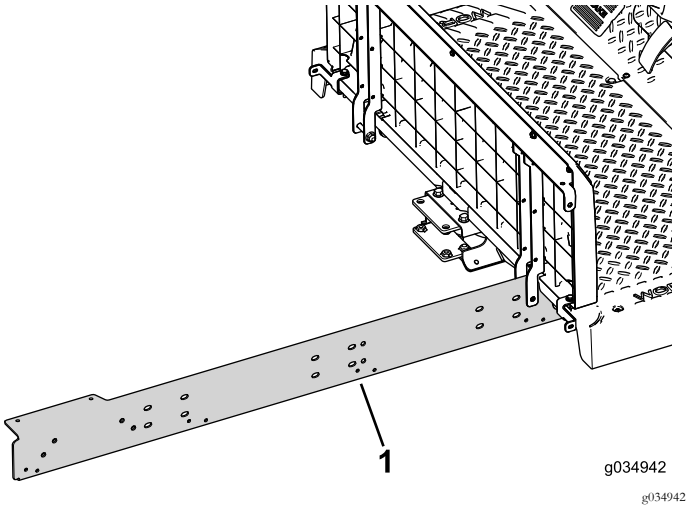

Figur 22

1. Forlængerskinne

3. Brug de to bolte (5/16 x 3/4 tomme) til løst at montere forlængerskinnen på midterkanalen på den forreste del af maskinen (Figur 23).

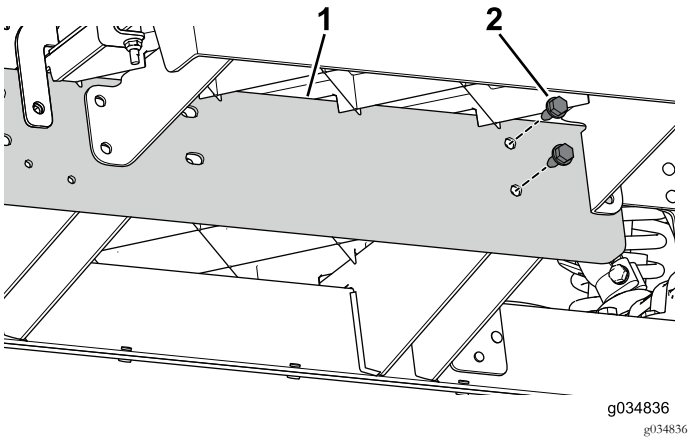

Figur 23

1. Forlængerskinne
2. Bolte (5/16 x 3/4 tomme)

4. Før de to bolte (3/8 x 3/4 tommer) igennem midterkanalen og bagholderen (Figur 24).

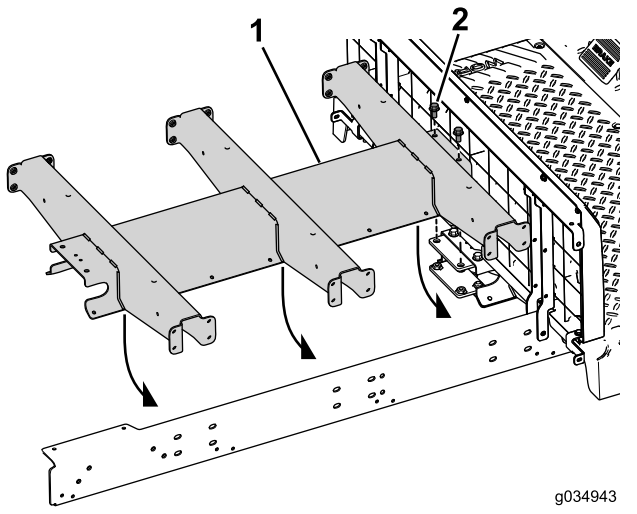

Figur 24

1. Kanalforlænger
2. Bolt (3/8 x 3/4 tomme)

5. Monter forlængerskinnen løst på maskinens venstre side (Figur 25).

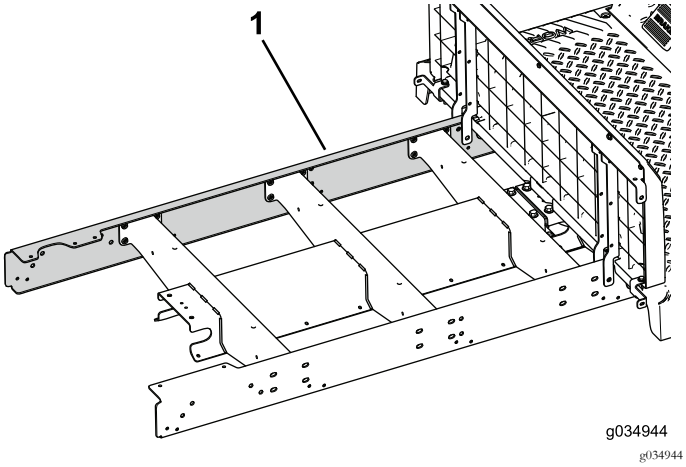

Figur 25

1. Forlængerskinne

6. Brug de to bolte (5/16 x 3/4 tomme) til løst at montere forlængerskinnen på midterkanalen på den forreste del af maskinen (Figur 26).

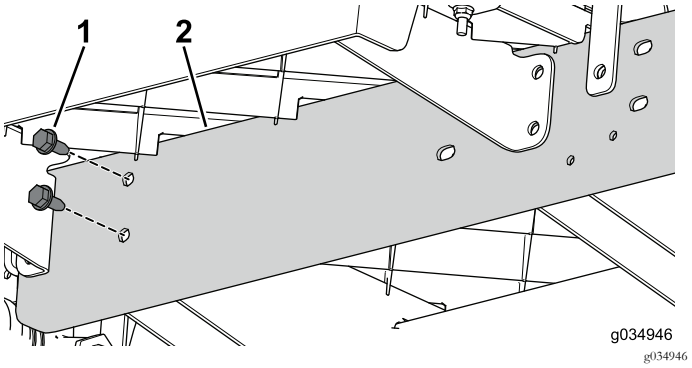

Figur 26

1. Bolte (5/16 x 3/4 tomme)
2. Forlængerskinne

7. Få en medhjælper til at assistere dig med at bringe maskinens forreste og bageste dele sammen (Figur 27).

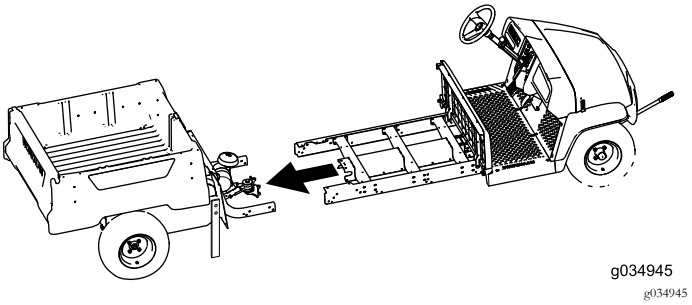

Figur 27

8. Brug de tre bolte (3/8 x 2-1/2 tomme) og flangemøtrikker til løst at montere forlængerskinnen

på bagstellet (Figur 28). Gør dette på begge sider af maskinen.

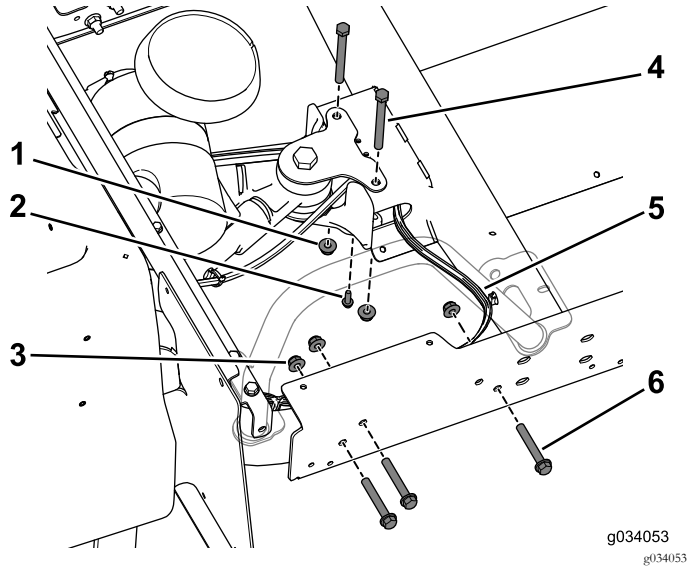

Figur 28

1. Flangemøtrik (3/8 tomme)
2. Selvskærende skrue (1/4 x 3/4 tomme)
3. Flangemøtrik (3/8 tomme)
4. Bolte (3/8 x 3-3/4 tomme)
5. Ledningsnet
6. Bolte (3/8 x 2-1/2 tomme)

Bemærk: Sørg for, at ledningsnettet føres ud af midterkanalen på højre side (Figur 28).

9. Brug den selvskærende skrue (1/4 x 3/4 tomme) til at fastgøre bremseledningens T-stykke på midterkanalen (Figur 28).
10. Brug de to bolte (3/8 x 3-3/4 tomme) og flangemøtrikkerne til løst at montere midterkanalen på bagholderen (Figur 28).

Montering af sidestøtterne

Bemærk: Brug de bolte og møtrikker, som du gemte i et forudgående trin, for at udføre følgende procedure.

1. Brug de fire bolte (5/16 x 3/4 tomme) til løst at montere platformsstøtten på midterkanalen (Figur 30).

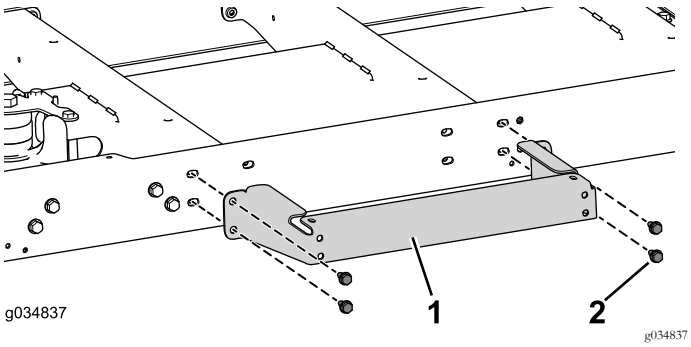

Figur 29

1. Platformsstøtte
2. Bolt (5/16 x 3/4 tomme)

2. Gentag det forrige trin på den anden side af maskinen.
3. Fjern motoren og benstøtterne fra maskinen.

Montering af kablerne

Bemærk: Før kablerne og ledningsnettet ud på højre side af midterkanalen.

1. Tilslut parkeringsbremsens kabel til parkeringsbremsehåndtaget i den forreste del af maskinen, før det igennem midterkanalen, og tilslut det til parkeringsbremseenheden i den bageste del af maskinen.
2. Juster og stram skruen og kontramøtrikken til parkeringsbremsen.
3. Tilslut gaskablet til gashåndtaget i den forreste del af maskinen, før det igennem midterkanalen, og tilslut det til gasenheden i den bageste del af maskinen.
4. Monter chokerkablet igennem instrumentbrættet, før det igennem midterkanalen, og tilslut det til chokerenheden på motoren.
5. Tilslut skiftekablet til gearstangen i den forreste del af maskinen, før det igennem midterkanalen, og tilslut det til skifteenheden i den bageste del af maskinen.
6. Monter løst de to bolte (3/8 x 3/4 tomme), 16 bolte (1/4 x 1/2 tomme), og to flangemøtrikker (3/8 tomme) for at fastgøre den nederste plade på midterkanalen.

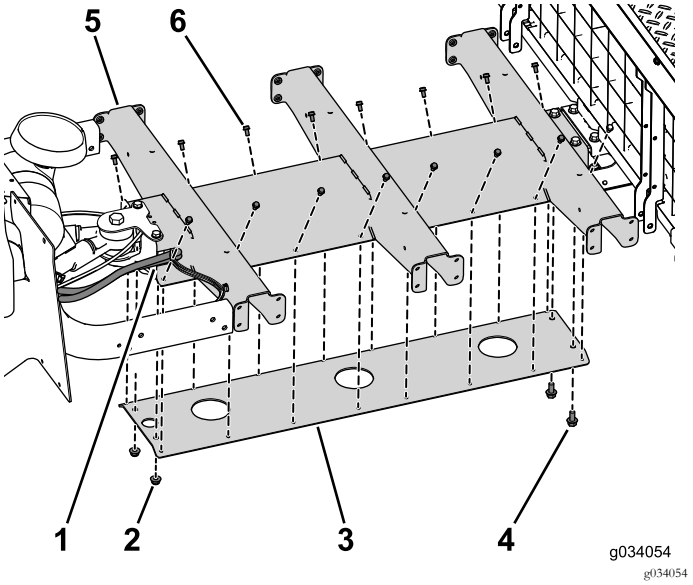

Figur 30

Nogle dele er skjult af illustrative hensyn.

1. Kabeludgang
2. Flangemøtrikker (3/8 tomme)
3. Bundplade
4. Bolt (3/8 x 3/4 tomme)
5. Midterkanal
6. Bolt (1/4 x 1/2 tomme)

7. Monter de resterende kanalbolte og -møtrikker (Figur 31).

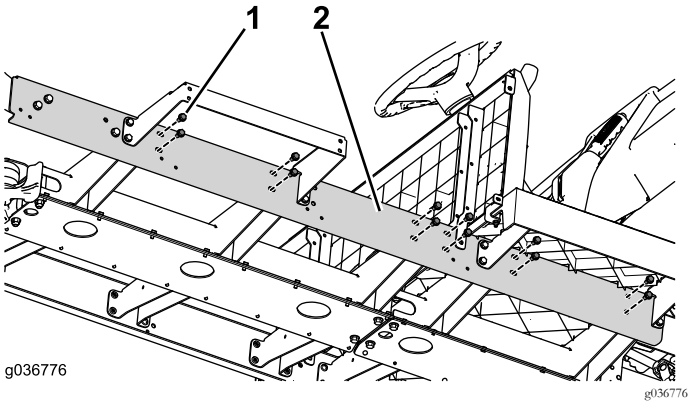

Figur 31

1. Bolt (5/16 x 3/4 tomme)
2. Midterkanal

8. Udskift eventuelle kabelbånd, du fjernede for at få adgang til området under instrumentbrættet.
9. Brug de ti skruer (1/4 x 1-1/4 tomme) til at fastgøre instrumentbrættet på maskinen (Figur 32).

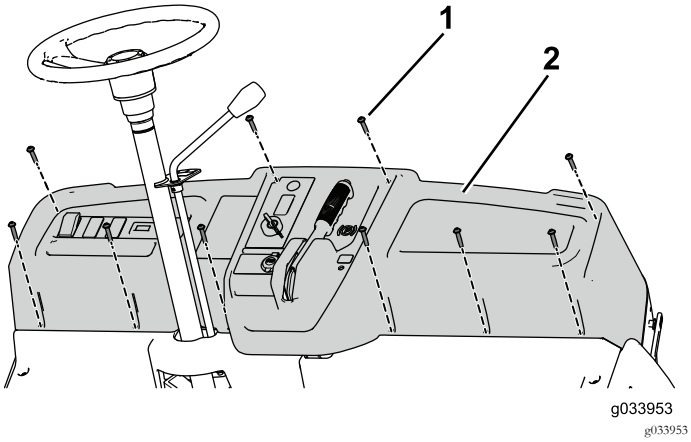

Figur 32

1. Skrue (1/4 x 1-1/4 tomme)
2. Instrumentbræt

10. Kontroller, at alle bolte og møtrikker, som du monterede under denne procedure, er skruet forsvarligt fast.

Justering af gaskablet

1. Brug kontramøtrikkerne på kablet til at justere og fastgøre kablet til beslaget (Figur 33).

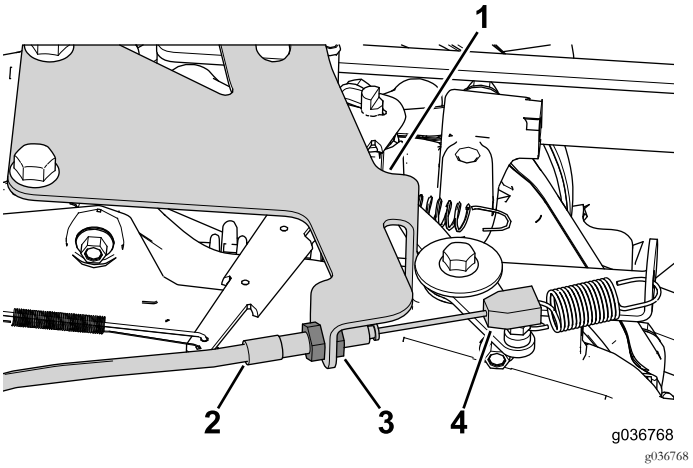

Figur 33

1. Gaskabelbeslag
2. Gaskabel
3. Kontramøtrik (2)
4. Gashåndtag

2. Juster gaskablet til at køre mellem 3650 til 3750 o/min ved høj gashåndtagsposition.

Justering af chokerkablet

1. Sæt chokeren i positionen OFF (fra).
2. Før bøjningen på enden af gaskablet ind i chokeren (Figur 34).

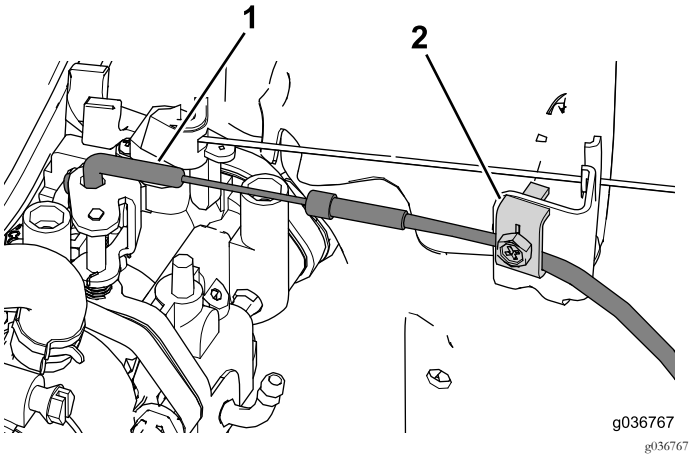

Figur 34

1. Kabelbøjning
2. Kabelklemme

Bemærk: Sørg for, at chokerpjældet er i helt åben position, når du fastgør chokerkablet.

3. Brug kabelklemmen til fastgøre chokerkablet i position (Figur 34).

Justering af skiftekablet

1. Indstil gearstangen til midterpositionen.
2. Skru kugleledsenheden på skiftekablet, og fastgør den til geararmenheden (Figur 35).

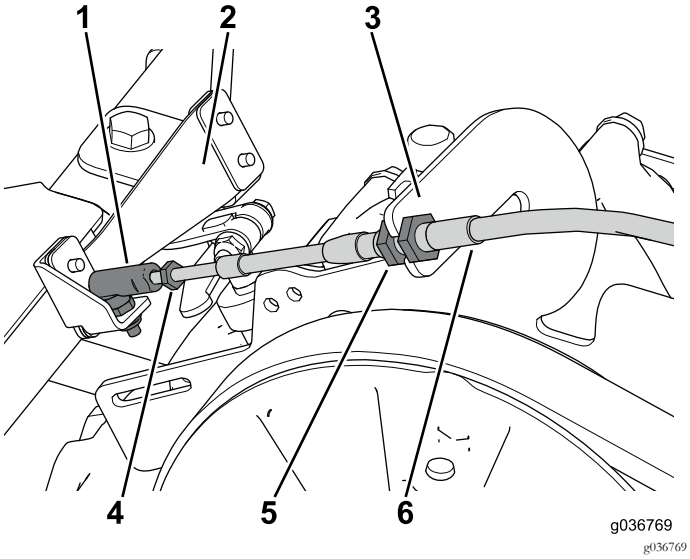

Figur 35

1. Kugleledsenheden
2. Geararmenhed
3. Skiftekabelbeslag
4. Kontramøtrik
5. Kontramøtrikker
6. Skiftekabel

3. Varier kablets vandring mellem beslaget og geararmenheden, indtil kablet indkobles i den ønskede skifteposition.
4. Brug kontramøtrikkerne til at sikre kabeljusteringen

Montering af gulvpladen

Brug de fire flangebolte (5/16 x 1-1/4 tomme), fire bolte (1/4 x 1-1/4 tomme) og låsemøtrikker til at fastgøre den bageste gulvplade på maskinen (Figur 36).

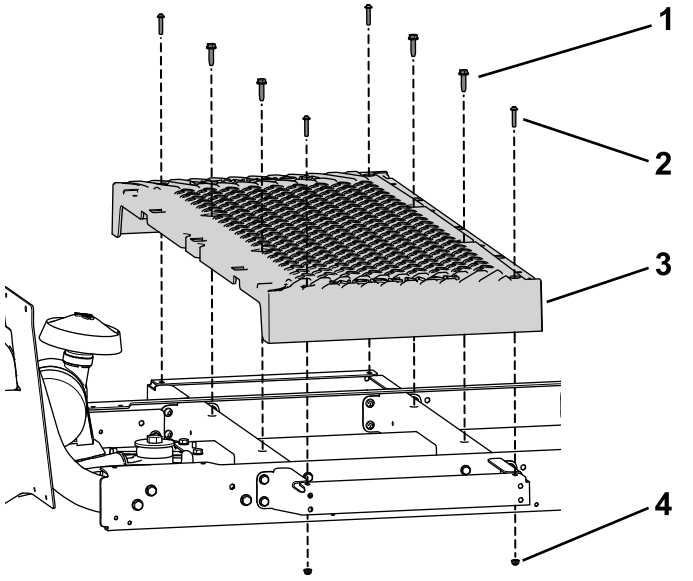

Figur 36

1. Flangebolt (5/16 x 1-1/4 tomme)
2. Bolt (1/4 x 1-1/4 tomme)
3. Gulvplade
4. Låsemøtrik (1/4 tomme)

Montering af sædestøtterne

Bemærk: Brug de bolte og møtrikker, som du gemte i et forudgående trin, for at udføre følgende procedure.

1. Brug de to bolte (3/8 x 2-1/2 tomme), afstandsbøsninger og flangemøtrikker til at fastgøre sædestøtterne på den forreste del af maskinen (Figur 37).

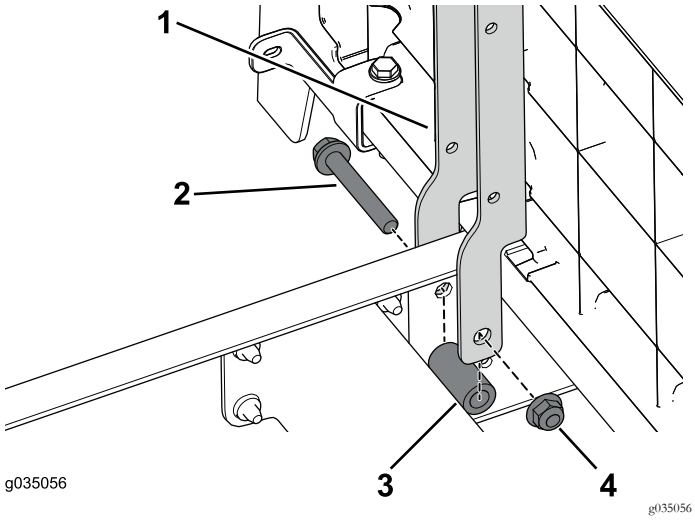

Figur 37

1. Sædestøtte
2. Bolt (3/8 x 2-1/2 tomme)
3. Afstandsbøsning
4. Flangemøtrik (3/8 tomme)

2. Brug de to bolte (3/8 x 2-1/2 tomme) og flangemøtrikker til at fastgøre sædestøtterne på den bageste del af maskinen (Figur 38).

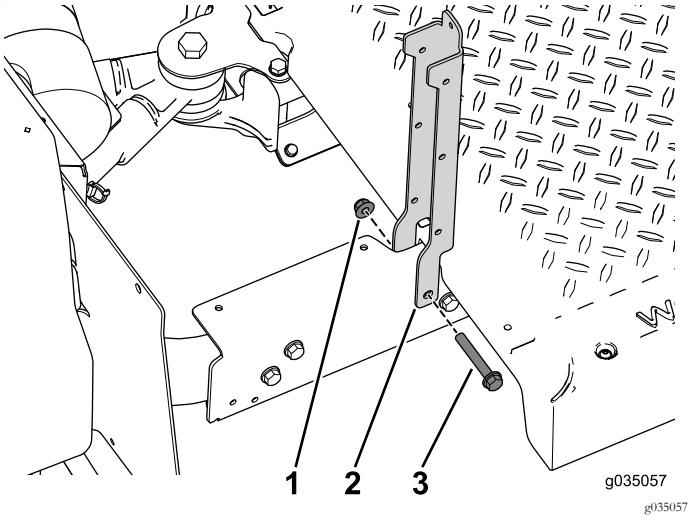

Figur 38

1. Flangemøtrik (3/8 tomme)
2. Sædestøtte
3. Flangebolt (3/8 x 2-1/2 tomme)

3. Brug de fire flangebolte (3/8 x 2-1/2 tomme), afstandsbøsninger og flangemøtrikker til at fastgøre venstre og højre sædestøtte på maskinen (Figur 39).

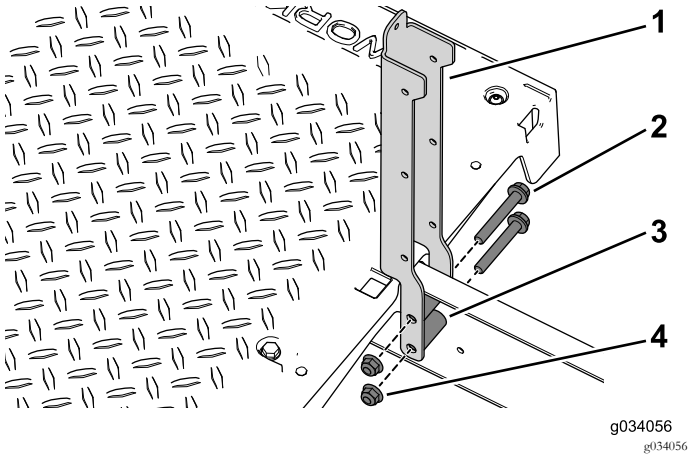

Figur 39

1. Sædestøtte
2. Flangebolt (3/8 x 2-1/2 tomme)
3. Afstandsbøsning
4. Flangemøtrik (3/8 tomme)

4. Brug de to bolte med spændeskiver (1/4 x 1/2 tomme) til at fastgøre vinkelstøttebeslaget og sædesokkelpanelet på venstre og højre sædestøtte (Figur 40).

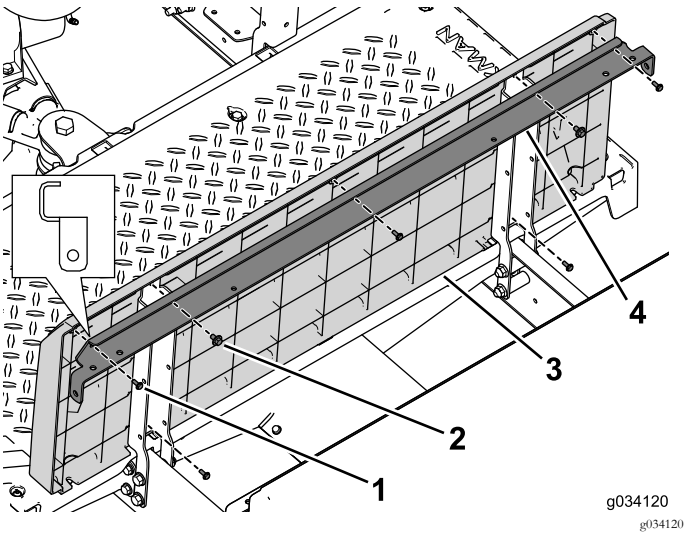

Figur 40

1. Skrue (nr. 10 x 1/2 tomme)
2. Bolt med spændeskive (1/4 x 1/2 tomme)
3. Sædesokkelpanel
4. Vinkelstøttebeslag

5. Brug de fem skruer (nr. 10 x 1/2 tomme) til at fastgøre bagpanelet på sædeafstiveren og sædestøtterne (Figur 40).

6. Brug de to bolte (1/4 x 2 tomme), spændeskiven og låsemøtrikken til at fastgøre venstre og højre panelbeslag på maskinen (Figur 41).

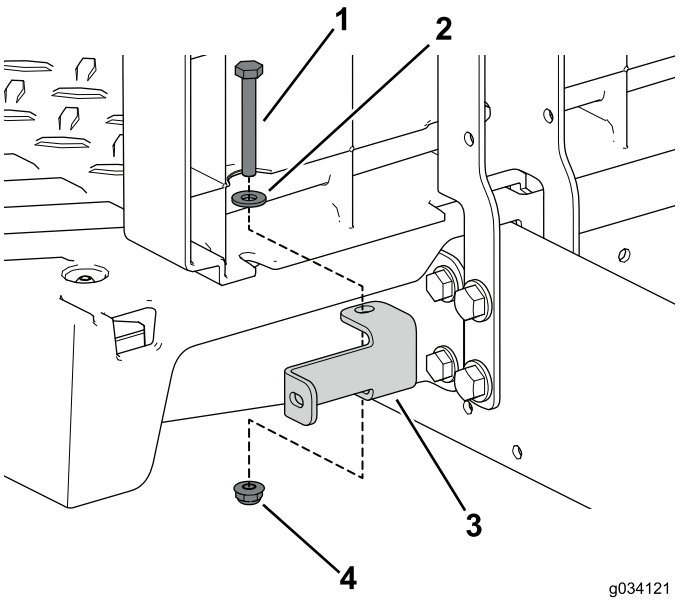

Figur 41

1. Bolt (1/4 x 2 tomme)
2. Spændeskive
3. Panelbeslag
4. Låsemøtrik (1/4 tomme)

7. Brug de to bolte med spændeskiver (1/4 x 1/2 tomme) til at fastgøre støttebeslaget og sædesokkelpanelet til venstre og højre sædestøtte (Figur 42).

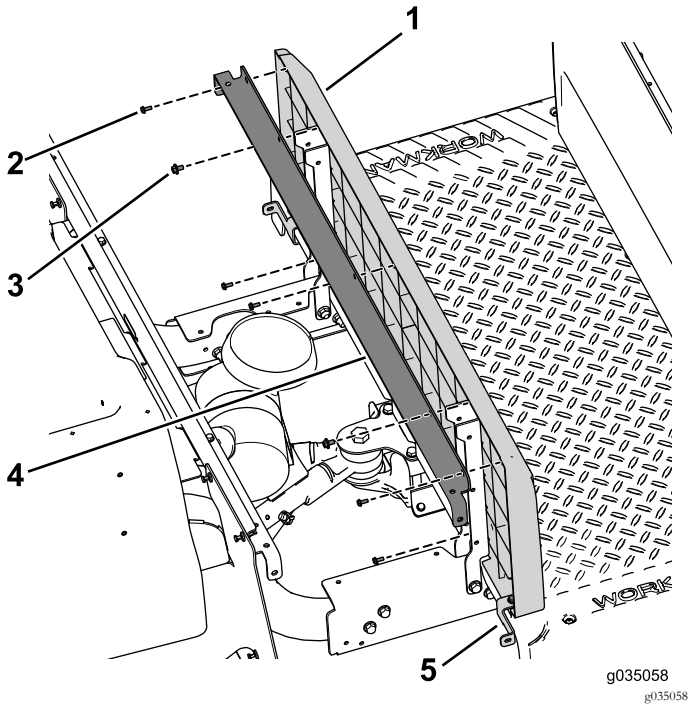

Figur 42

1. Sædesokkelpanel
2. Skrue (nr. 10 x 1/2 tomme)
3. Bolt med spændeskive
4. Støttebeslag
5. Panelbeslag

8. Brug de to bolte (1/4 x 2 tomme), spændeskiven og låsemøtrikken til at fastgøre venstre og højre panelbeslag på maskinen (Figur 42).

Montering af sidepanelerne

1. Brug de otte selvskærende skruer (3/32 x 7/8 tomme) til at fastgøre de venstre og højre sidepaneler fra sættet til de forreste sædesokkelpaneler (Figur 43).

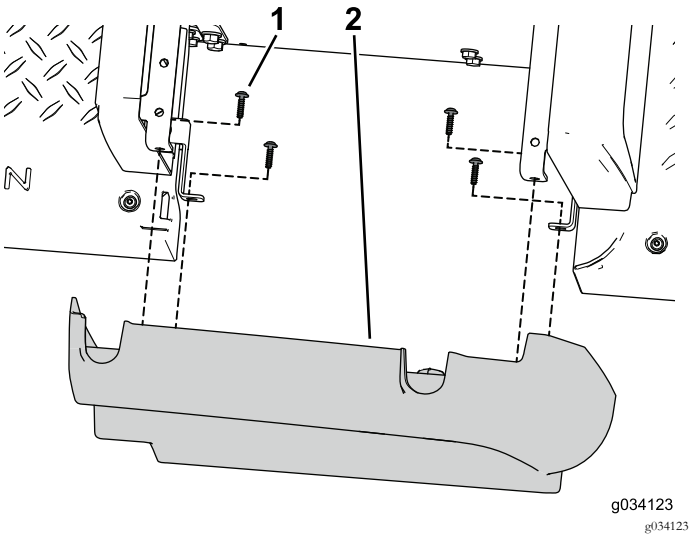

Figur 43

1. Selvskærende skrue (3/32 x 7/8 tomme)
2. Sidepanel

2. Brug de tre selvskærende skruer til at fastgøre åbningsdækslet på sidepladen (Figur 44).

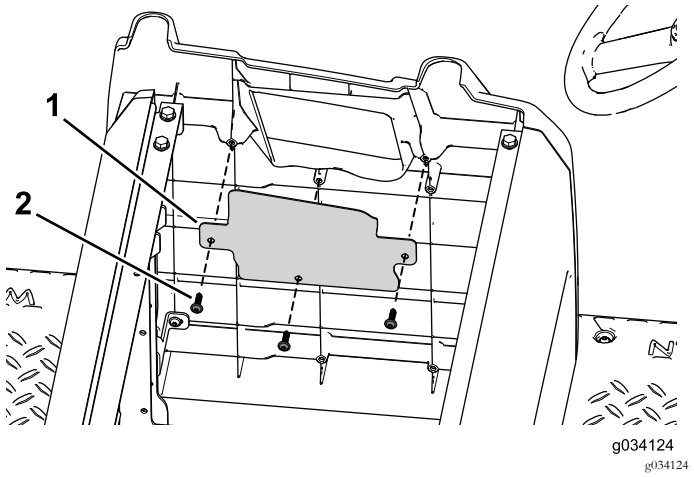

Figur 44

1. Åbningsdæksel
2. Selvskærende skrue

3. Brug boltene og møtrikkerne, som du fjernede tidligere, til at montere det originale højre panel på de bageste sædesokkelpaneler (Figur 45).

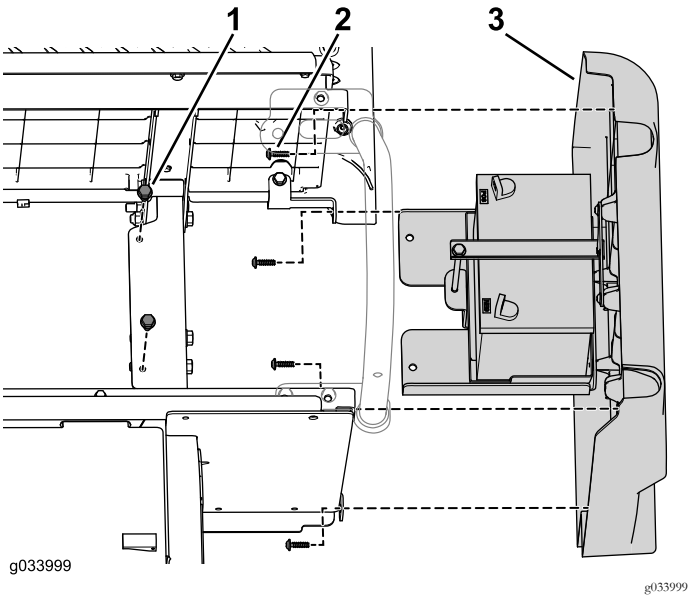

Figur 45

1. Flangebolt
2. Selvskærende skrue
3. Højre panel

4. Brug boltene og møtrikkerne, som du fjernede tidligere, til at montere det originale venstre panel på de bageste sædesokkelpaneler (Figur 46og Figur 47).

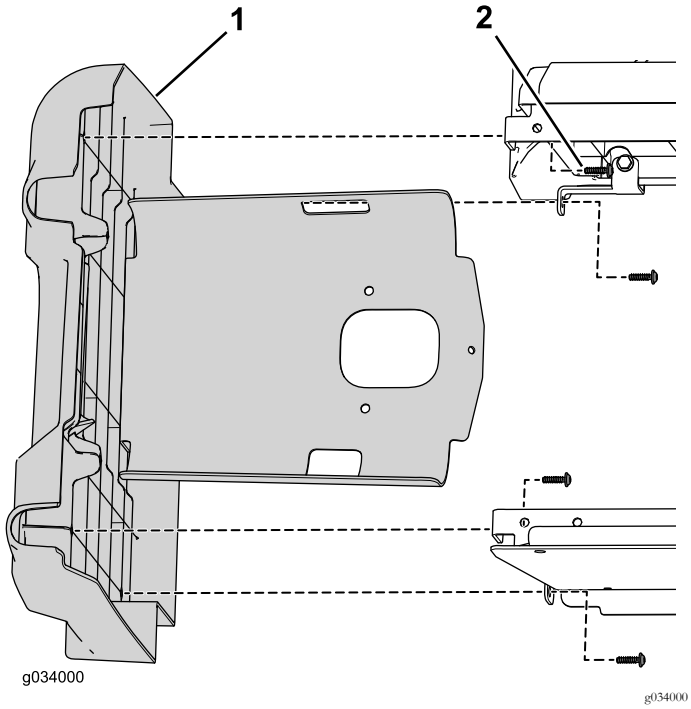

Figur 46

1. Venstre panel
2. Selvskærende skrue

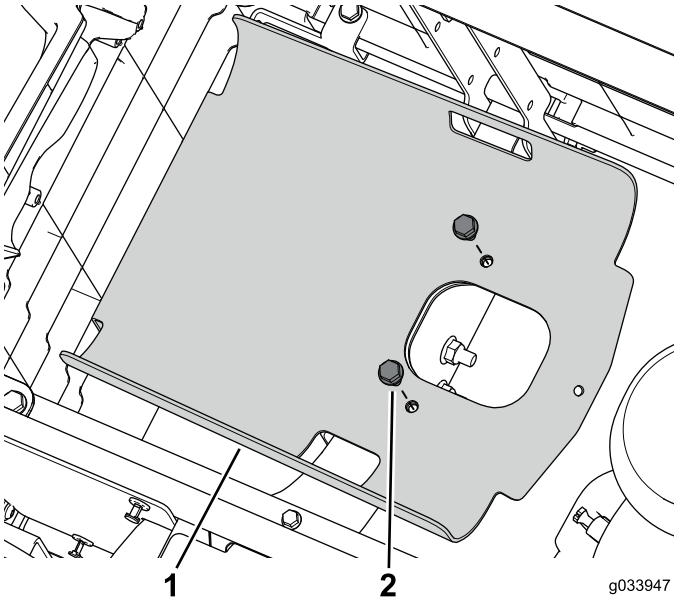

Figur 47

1. Tankbakke
2. Flangebolt

Tilslutning af batteriet

1. Brug bolten og møtrikken til at fastgøre pluskablet (+) til batteriets pol (Figur 48).

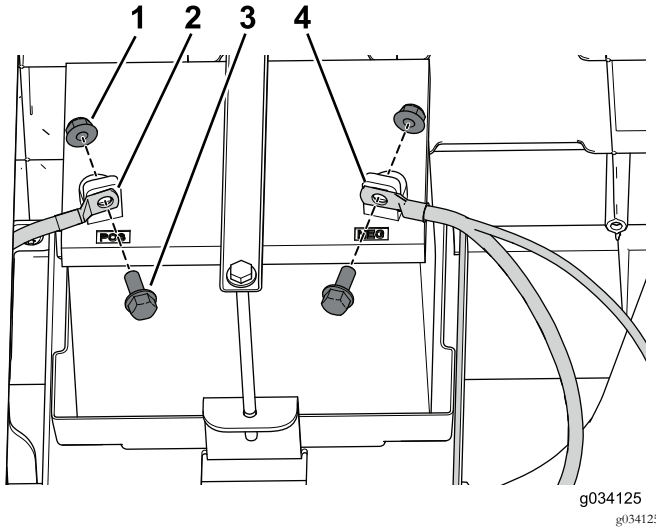

Figur 48

1. Møtrik
2. Pluskabel
3. Bolt
4. Minuskabel

2. Brug bolten og møtrikken til at fastgøre minuskablet (–) til batteriets pol (Figur 48).

Tilslutning af brændstoftanken

1. Placer brændstoftanken på tankbakken (Figur 49).

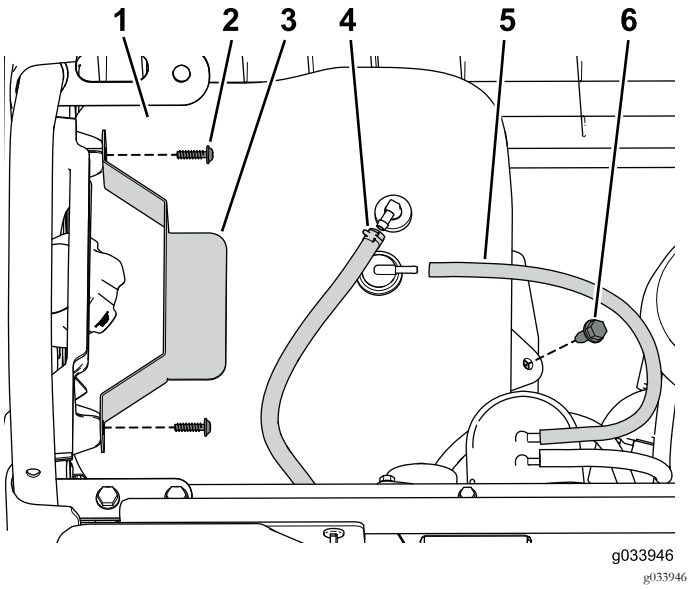

Figur 49

1. Brændstoftank
2. Skrue
3. Tilholder
4. Brændstofrør
5. Udluftningsslange
6. Flangebolt

2. Tilslut udluftningsslangen og brændstofrøret til tanken (Figur 49).
3. Brug de skruer, du fjernede tidligere, til at fastgøre tilholderen (Figur 49).

Fastgørelse af hoftestøtten

1. Brug flangebolten (3/16 x 3/4 tomme) og flangemøtrikken, som du fjernede tidligere, til at fastgøre bageste højre hoftestøtte til den bageste sædesokkel (Figur 50).

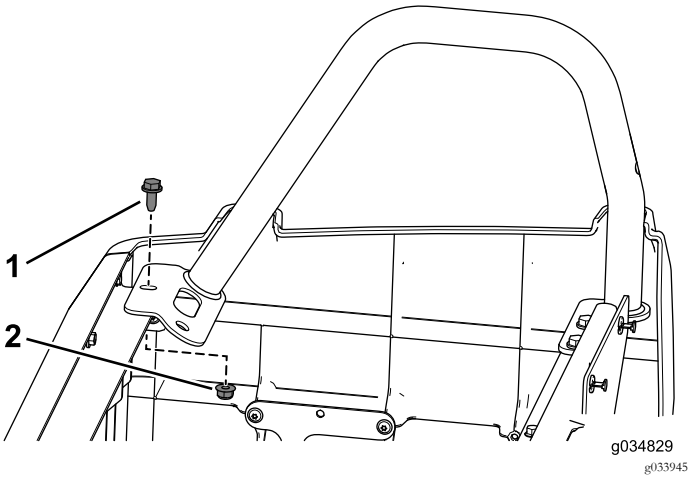

Figur 50

1. Flangebolt (3/16 x 3/4 tomme)
2. Flangemøtrik

2. Brug de tre flangebolte (3/16 x 3/4 tomme) og flangemøtrikker, som du fjernede tidligere, til at fastgøre bageste venstre hoftestøtte til den bageste sædesokkel.
3. Brug de seks flangebolte (3/16 x 3/4 tomme) og flangemøtrikker til at fastgøre venstre og højre hoftestøtte til den forreste sædesokkel (Figur 51).

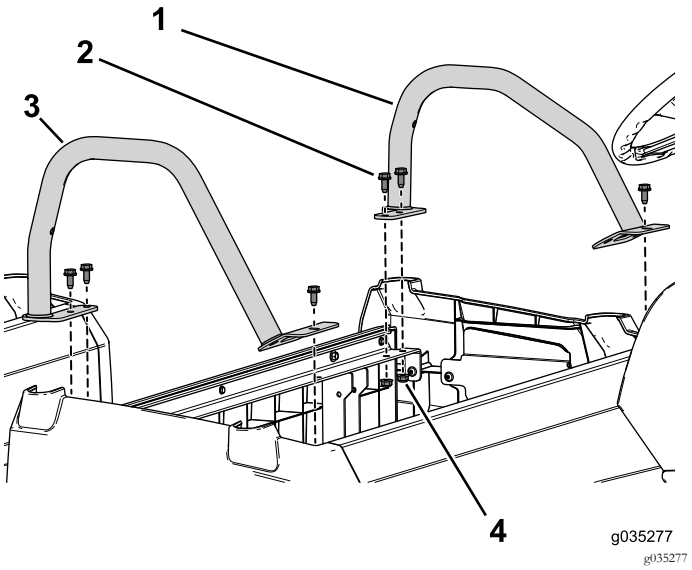

Figur 51

1. Hoftestøtte (kort)
2. Flangebolt (3/16 x 3/4 tomme)
3. Hoftestøtte (høj)
4. Flangemøtrik

Montering af sædeenheden

1. Kontakt Toro-forhandleren for at få en ekstra sædeenhed.
2. Monter den oprindelige sædeenhed på den bageste sæderække (Figur 52).

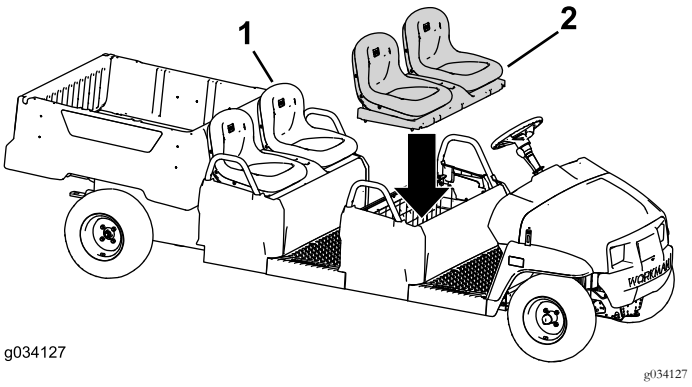

Figur 52

1. Oprindelig sædeenhed
2. Ekstra sædeenhed (version med bucketsæde er vist)

3. Monter sædeenheden på den forreste sæderække (Figur 52).

Montering af sættet på en maskine med en elmotor

Afmontering af sideafskærmningerne

1. Fjern den forreste flangebolt og flangemøtrik på højre hoftestøtte (Figur 53).

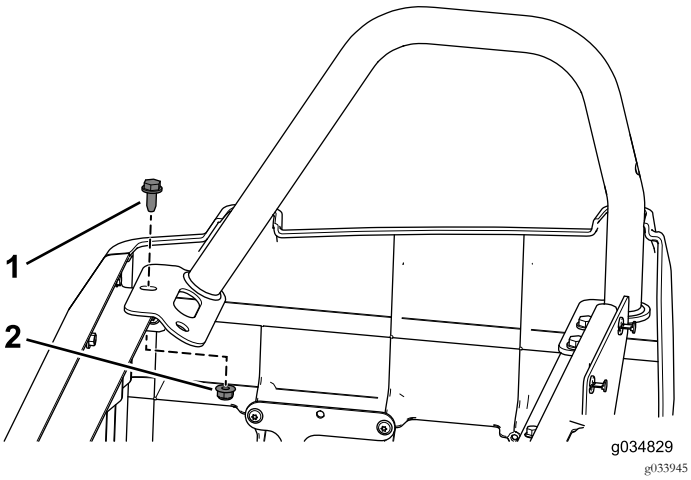

Figur 53

1. Flangebolt (3/16 x 3/4 tomme)
2. Flangemøtrik

2. Fjern de tre flangebolte og flangemøtrikker, der fastgør den venstre hoftestøtte.
3. Fjern de fire selvskærende skruer, der fastgør højre sideafskærmning på maskinen (Figur 54).

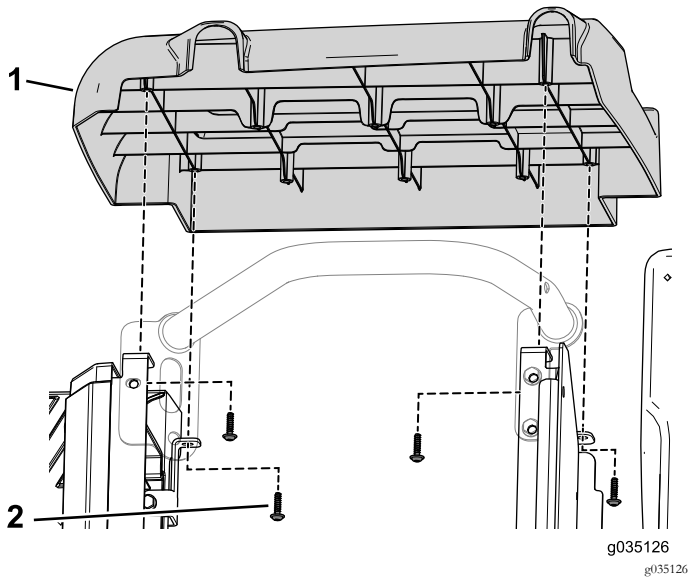

Figur 54

1. Sideafskærmning
2. Selvskærende skrue

4. Fjern de to bolte, der fastgør opladerens beslag til batteribakken (Figur 55).

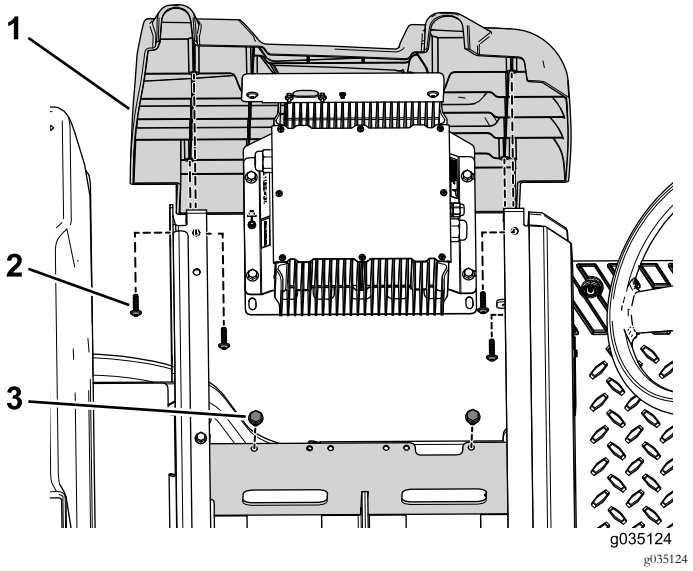

Figur 55

1. Sideafskærmning
2. Selvskærende skrue
3. Bolt

5. Fjern de fire selvskærende skruer, der fastgør venstre sideafskærmning på maskinen (Figur 55).

Afmontering af batterierne

Bemærk: Gem alle bolte og møtrikker, som du fjerner under denne procedure.

1. Fjern flangemøtrikken, batteritilholderen og skiven, der fastgør batteriet til batteribakken (Figur 56).

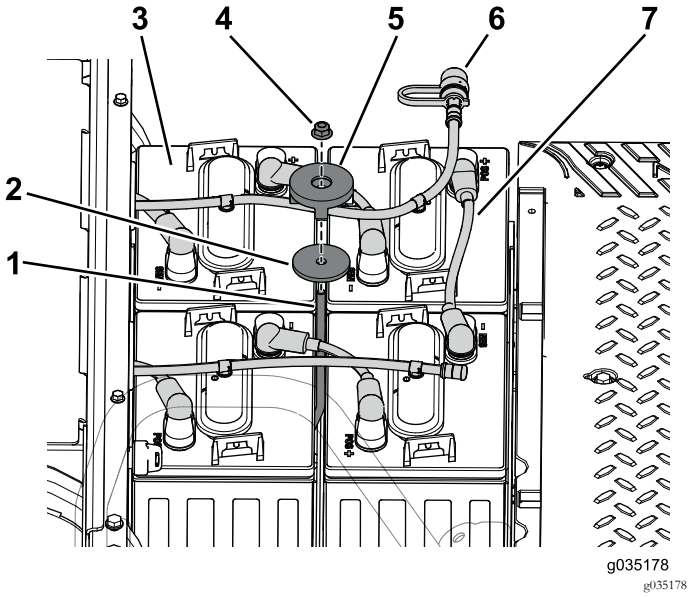

Figur 56

1. Tilholderstang
2. Spændeskive
3. Batteri
4. Låsemøtrik
5. Tilholder
6. Vandingshus
7. Batterikabel

2. Frakobl vandingsslangen fra batterierne i den forreste batteribakke (Figur 56).

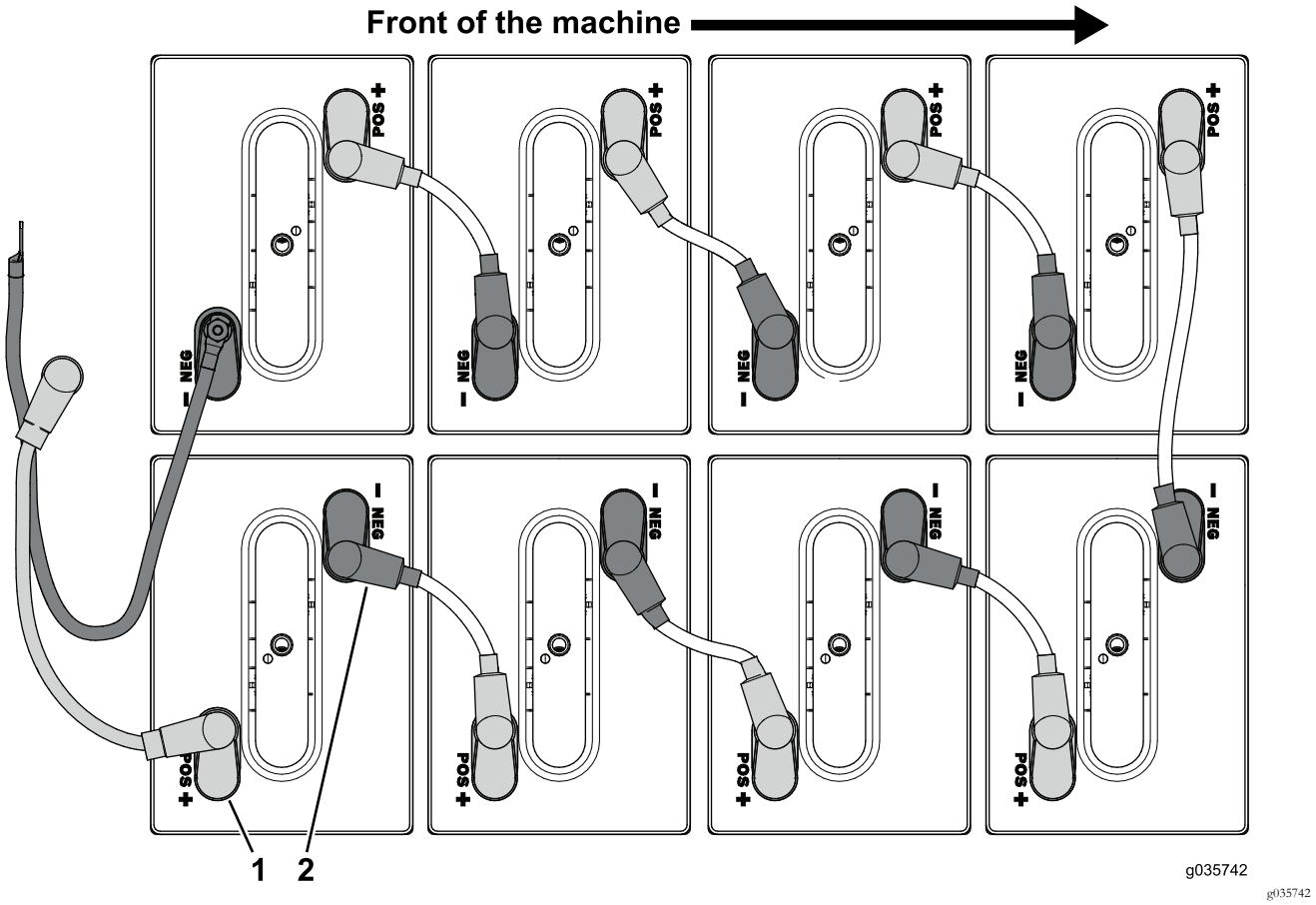

Figur 57

1. Pluspol (+)
2. Minuspol (–)

3. Kobl batterikablerne fra pluspolen (+) på batterierne i den forreste batteribakke (Figur 57).
4. Kobl batterikablerne fra minuspolen (–) på batterierne i den forreste batteribakke (Figur 57).
5. Fjern de to skruer og møtrikker, der fastgør sikringsblokken til den forreste batteribakke.

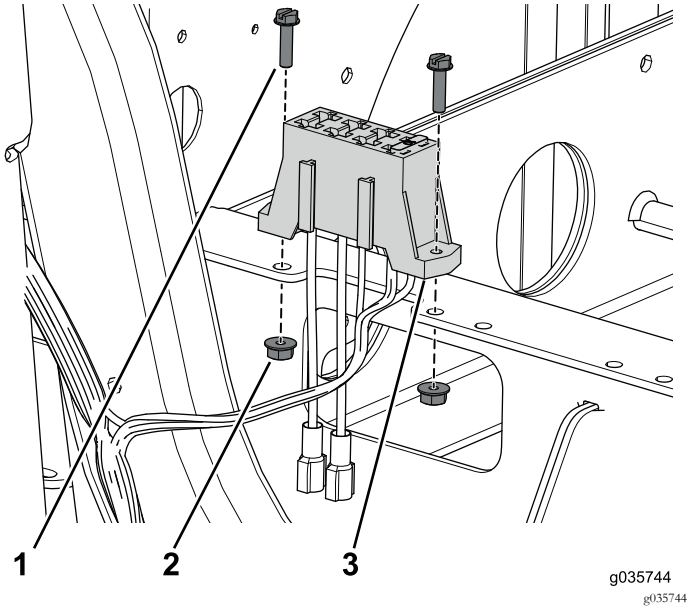

Figur 58

1. Skrue (nr. 10 x 3/4 tomme)
2. Møtrik (nr. 10)
3. Sikringsblok

6. Fjern de fire bolte, der fastholder batteribakken på maskinen (Figur 59).

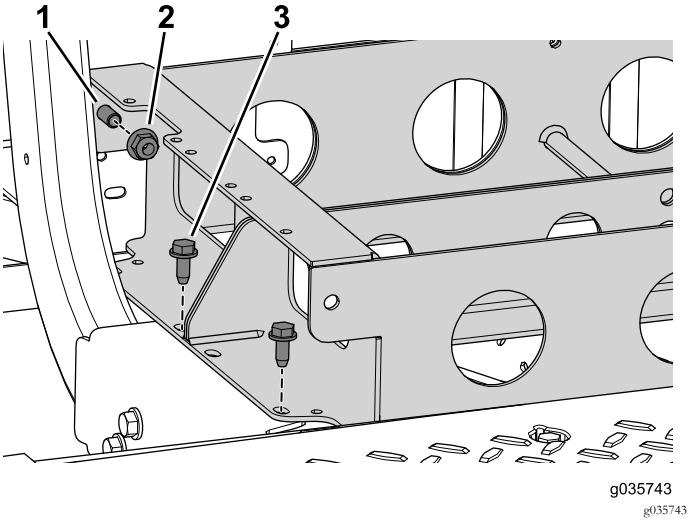

Figur 59

1. Bolt
2. Flangemøtrik (3/8 tomme)
3. Bolt (3/8 x 3/4 tomme)

7. Fjern de to flangemøtrikker, men ikke de to bolte, der forbinder den forreste og bageste batteribakke (Figur 59).

Vigtigt: Fjern ikke de to bolte, der bruges til at forbinde de forreste og bageste batteribakker med hinanden.

Frakobling af parkeringsbremsens kabel

1. Løsn kontramøtrikken, og skru derefter justerskruen to omgange mod uret på de to bageste bremsekalibre (Figur 60).

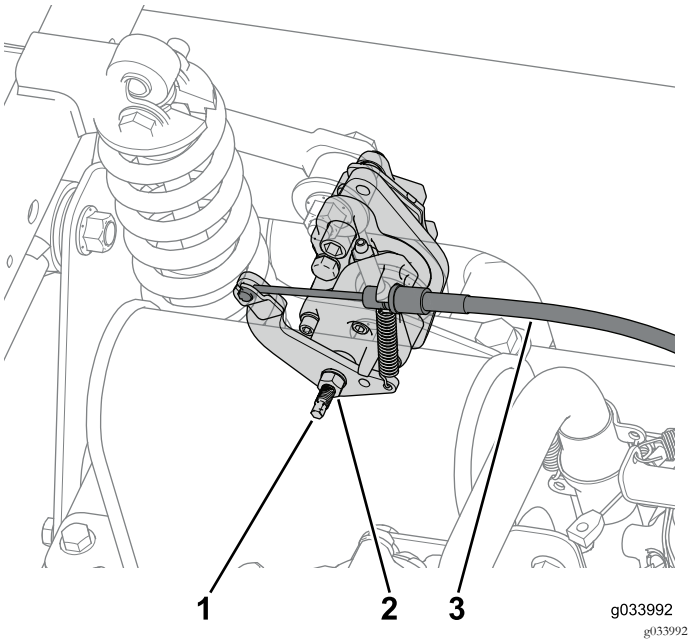

Figur 60

1. Justerskrue
2. Kontramøtrik
3. Bremsekabel

2. Frakobl parkeringsbremsens kabel, der er tilsluttet til hver bremsekaliber (Figur 60).
3. Fjern de ti skruer (1/4 x 1-1/4 tommer) for delvist at fjerne instrumentbrættet og frakoble parkeringsbremsen (Figur 61).

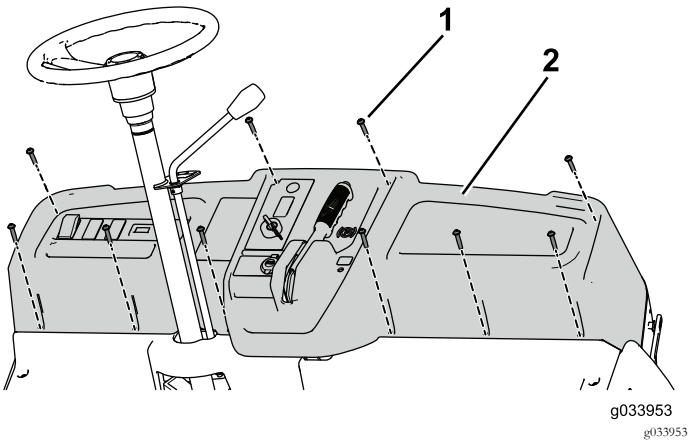

Figur 61

1. Skrue (1/4 x 1-1/4 tomme)
2. Instrumentbræt

Bemærk: Du kan være nødt til at fjerne de kabelbånd, der forhindrer dig i delvist at fjerne instrumentbrættet. Du skal udskifte kabelbåndene i et senere trin.

Adskillelse af maskinen

Bemærk: Gem alle bolte og møtrikker, som du fjerner under denne procedure.

1. Monter støttebenet på maskinen (Figur 62).

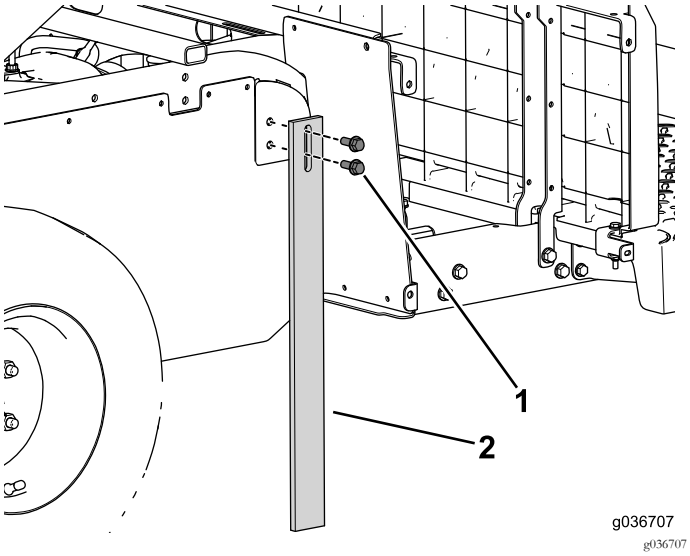

Figur 62

1. Flangebolt (3/8 x 1 tomme) 2. Støtteben

2. Brug en donkraft under midterkanalen til at understøtte maskinens forende (Figur 63).

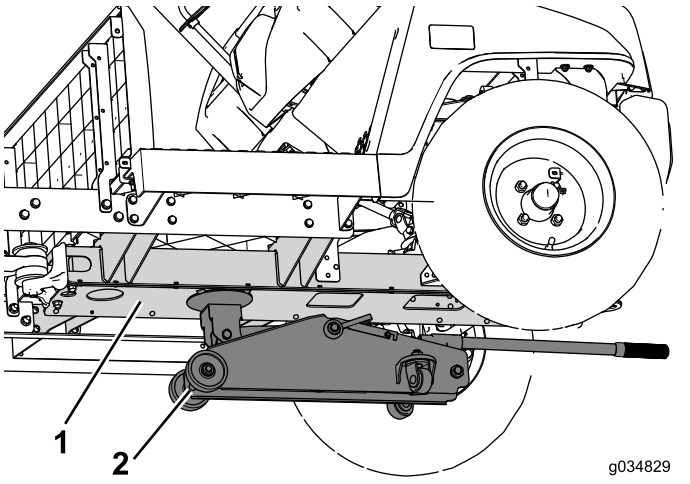

Figur 63

1. Midterkanal 2. Donkraft

3. Fjern de flangebolte (3/8 x 2-1/2 tomme) og møtrikker, der fastgør længdevangen på maskinen (Figur 64). Gør dette på begge sider af maskinen.

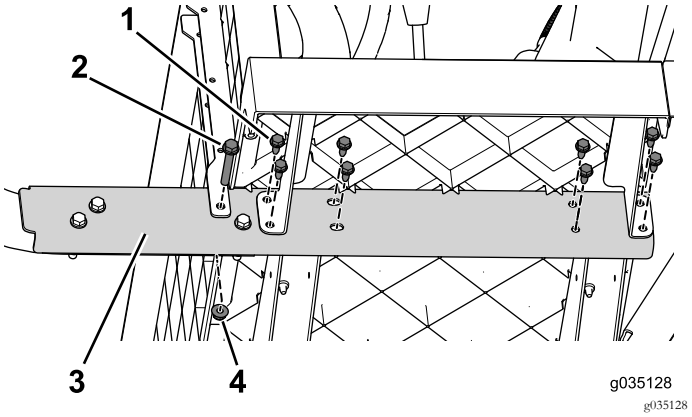

Figur 64

1. Flangebolt (3/8 x 2-1/2 tomme)
2. Flangebolt (5/16 x 3/4 tomme)
3. Længdevange
4. Flangemøtrik (3/8 tomme)

4. Arbejd dig fra for- til bagenden og fjern flangeboltene (5/16 x 3/4 tomme), der fastgør længdevangen på maskinen (Figur 64). Gør dette på begge sider af maskinen.
5. Fjern de tre flangebolte (3/8 x 2-1/2 tomme) og møtrikker (Figur 65). Gør dette på begge sider af maskinen.

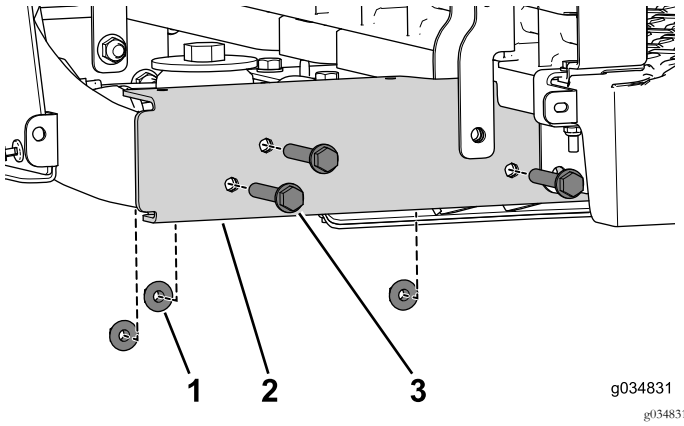

Figur 65

1. Flangemøtrik (3/8 tomme)
2. Længdevange
3. Flangebolt (3/8 x 2-1/2 tomme)

6. Afmonter den selvskærende skrue, der fastgør T-stykket på midterkanalen (Figur 66).

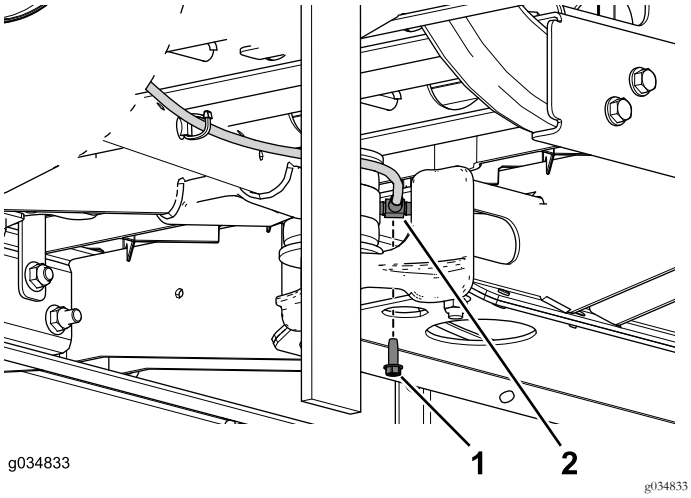

Figur 66

1. Selvskærende skrue (1/4 x 3/4 tomme)
2. T-stykke

7. Fjern boltene og flangemøtrikkerne, der fastgør svingarmsbeslaget til midterkanalen (Figur 67).

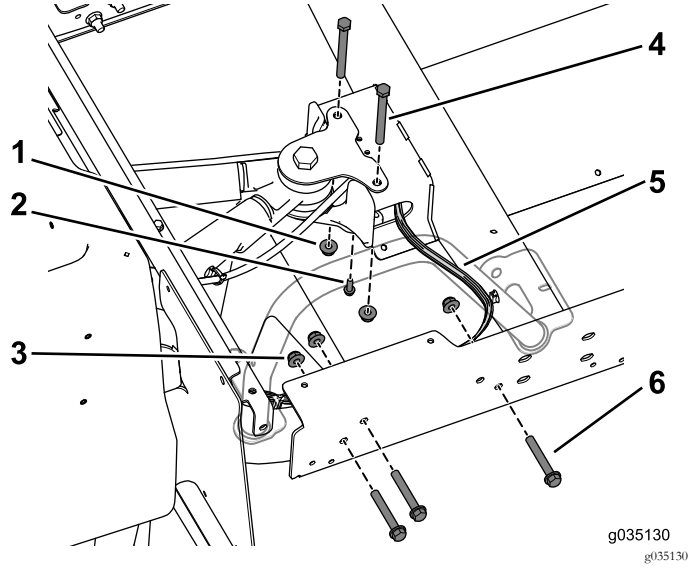

Figur 67

1. Flangemøtrik (3/8 tomme)
2. Selvskærende skrue (1/4 x 3/4 tomme)
3. Flangemøtrik (3/8 tomme)
4. Bolte (3/8 x 3-3/4 tomme)
5. Ledningsnet
6. Bolte (3/8 x 2-1/2 tomme)

8. Fjern kabelbåndene, der fastgør de elektriske og mekaniske rør i midterkanalen, når du skiller maskinen ad.
9. Få en medhjælper til at assistere dig med at flytte den forreste del fremad og væk fra den bageste del (Figur 68).

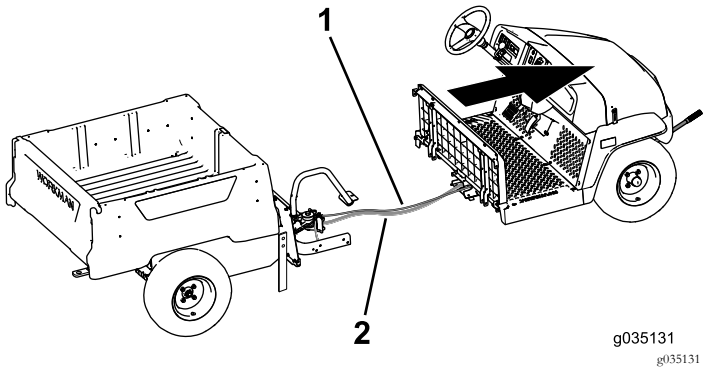

Figur 68

1. Bremseledning
2. Ledningsnet

Montering af midterkanalen

Bemærk: Brug de skruer og møtrikker, du fjernede tidligere, til at udføre den følgende procedure.

1. Brug de fire flangebolte (3/8 x 3/4 tomme) til løst at montere de øverste og nederste tilslutningsplader på midterkanalen på den forreste del (Figur 69).

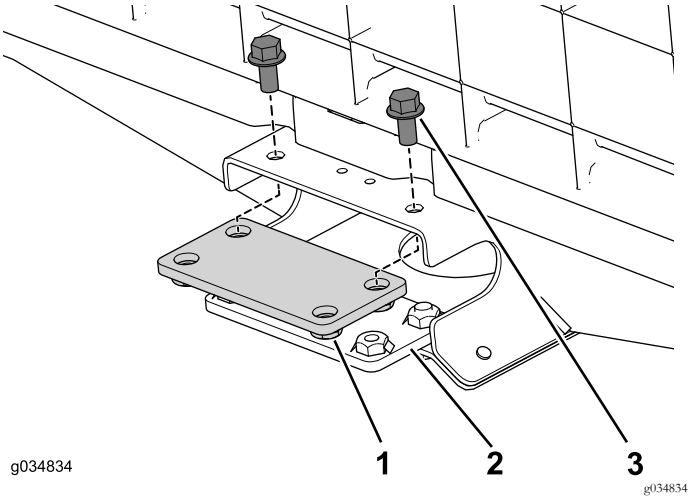

Figur 69

1. Tilslutningsplade (øverst)
2. Tilslutningsplade (nederst)
3. Flangebolt (3/8 x 3/4 tomme)

2. Monter forlængerskinnen løst på højre side af maskinen (Figur 70).

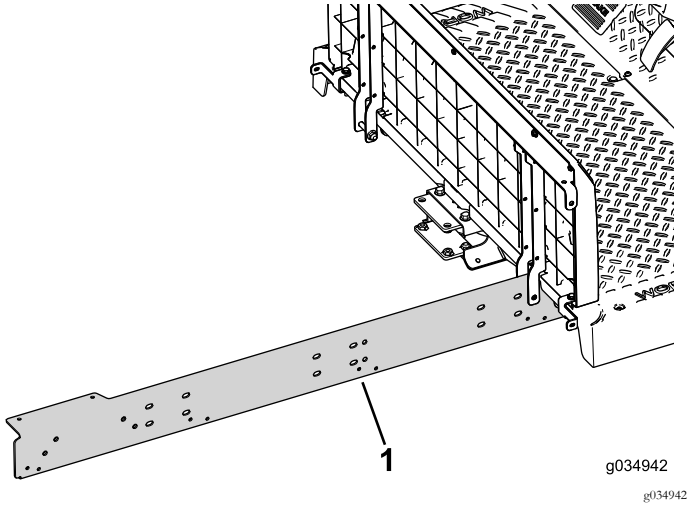

Figur 70

1. Forlængerskinne

3. Brug de to bolte (5/16 x 3/4 tomme) til løst at montere forlængerskinnen på midterkanalen på den forreste del af maskinen (Figur 71).

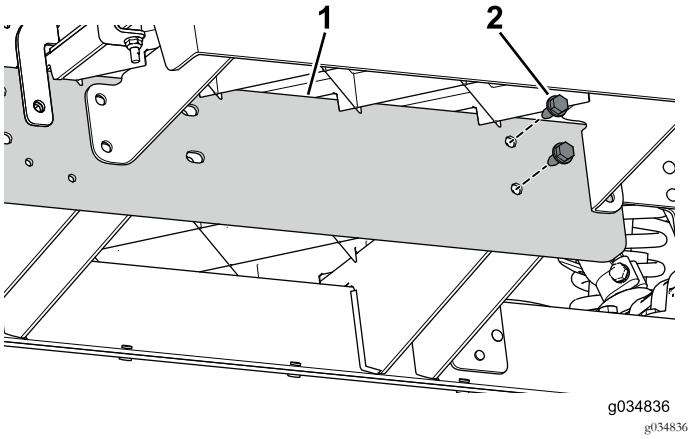

Figur 71

1. Forlængerskinne
2. Bolte (5/16 x 3/4 tomme)

4. Indsæt de to bolte (3/8 x 3-3/4 tomme) og spændeskiver gennem midterkanalen og bagholderen (Figur 72).

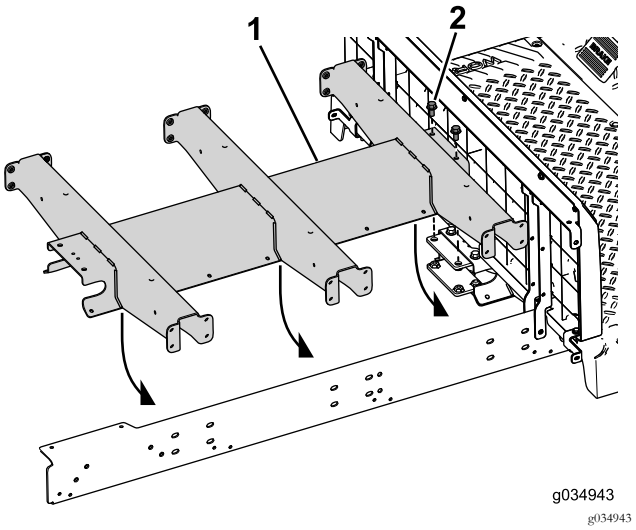

Figur 72

1. Kanalforlænger
2. Bolt (3/8 x 3/4 tomme)

5. Monter forlængerskinnen løst på maskinens venstre side (Figur 73).

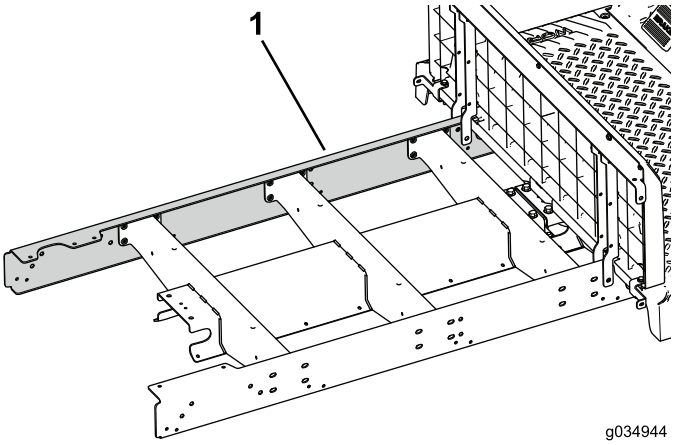

Figur 73

1. Forlængerskinne

6. Brug de to bolte (5/16 x 3/4 tomme) til løst at montere forlængerskinnen på midterkanalen på den forreste del af maskinen (Figur 74).

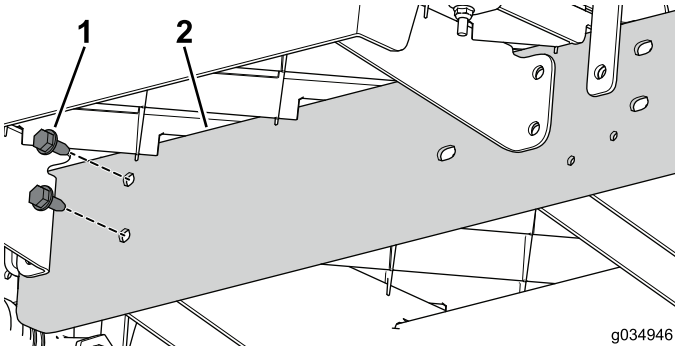

Figur 74

1. Bolte (5/16 x 3/4 tomme)
2. Forlængerskinne

7. Få en medhjælper til at assistere dig med at bringe maskinens forreste og bageste dele sammen (Figur 75).

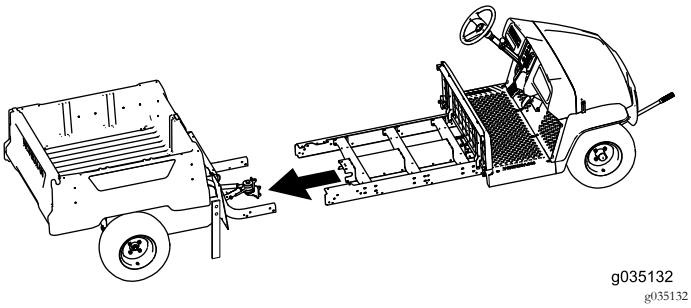

Figur 75

8. Brug de tre bolte (3/8 x 2-1/2 tomme) og flangemøtrikker til løst at montere forlængerskinnen på bagstellet (Figur 76). Gør dette på begge sider af maskinen.

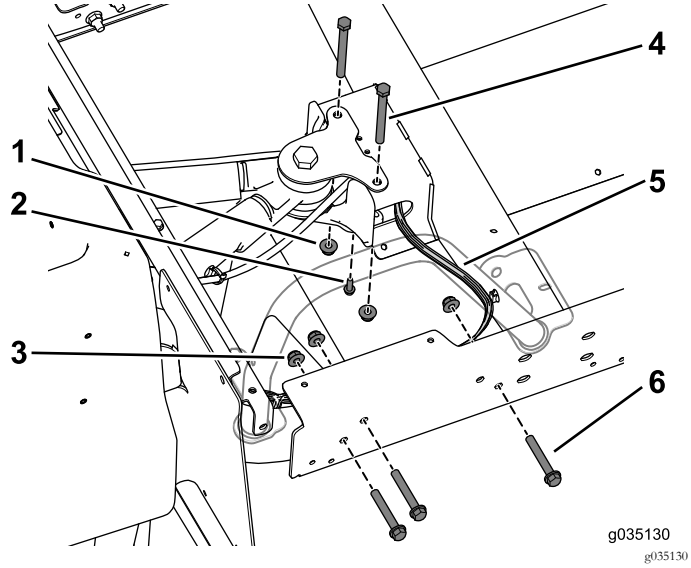

Figur 76

1. Flangemøtrik (3/8 tomme)
2. Selvskærende skrue (1/4 x 3/4 tomme)F
3. Flangemøtrik (3/8 tomme)
4. Bolte (3/8 x 3-3/4 tomme)
5. Ledningsnet
6. Bolte (3/8 x 2-1/2 tomme)

Bemærk: Sørg for, at ledningsnettet føres ud af midterkanalen på højre side (Figur 76).

9. Brug den selvskærende skrue (1/4 x 3/4 tomme) til at fastgøre bremseledningens T-stykke på midterkanalen (Figur 76).
10. Brug de to bolte (3/8 x 3-3/4 tommer) og flangemøtrikkerne til løst at montere midterkanalen på bagholderen (Figur 76).

Montering af sidestøtterne

Bemærk: Brug boltene og møtrikkerne, som du fjernede i de forrige sektioner, til at udføre den følgende procedure.

1. Brug de fire bolte (5/16 x 3/4 tomme) til løst at montere platformsstøtten på midterkanalen (Figur 77).

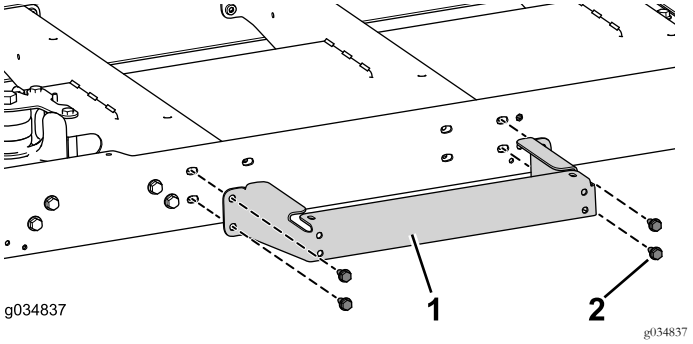

Figur 77

1. Platformsstøtte
2. Bolte (5/16 x 3/4 tomme)

2. Gentag det forrige trin på den anden side af maskinen.

Montering af kablerne

Bemærk: Før kablerne og ledningsnettet ud på højre side af midterkanalen.

1. Tilslut parkeringsbremsens kabel til parkeringsbremsehåndtaget i den forreste del af maskinen, før det igennem midterkanalen, og tilslut det til parkeringsbremseenheden i den bageste del af maskinen.
2. Monter løst de to bolte (3/8 x 3/4 tomme), 16 bolte (1/4 x 1/2 tomme) og to flangemøtrikker (3/8 tomme) for at fastgøre bundpladen på midterkanalen (Figur 78).

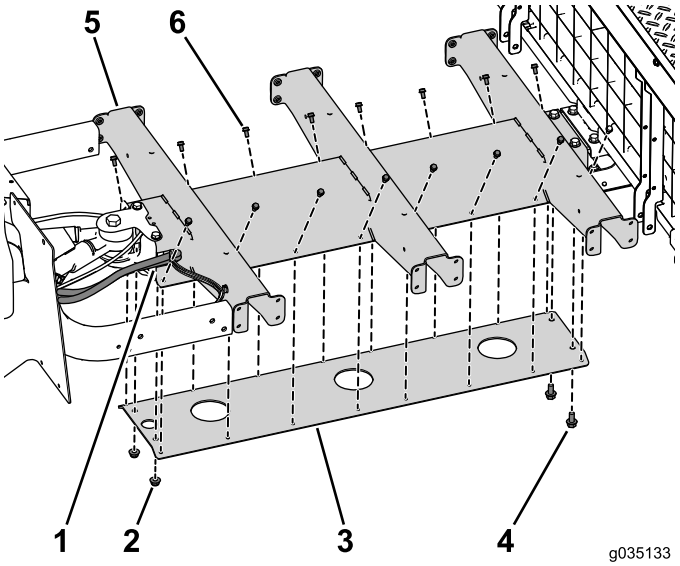

Figur 78

Nogle dele er skjult af illustrative hensyn.

1. Kabeludgang
2. Flangemøtrikker (3/8 tomme)
3. Bundplade
4. Bolt (3/8 x 3/4 tomme)
5. Midterkanal
6. Bolt (1/4 x 1/2 tomme)

3. Monter de resterende kanalbolte og -møtrikker (Figur 79).

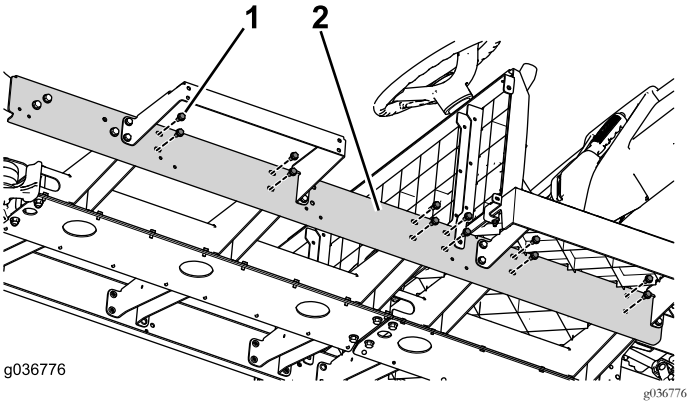

Figur 79

1. Bolt (5/16 x 3/4 tomme)
2. Midterkanal

4. Udskift eventuelle kabelbånd, du fjernede for at få adgang til området under instrumentbrættet.
5. Brug de ti skruer (1/4 x 1-1/4 tomme) til at fastgøre instrumentbrættet på maskinen (Figur 80).

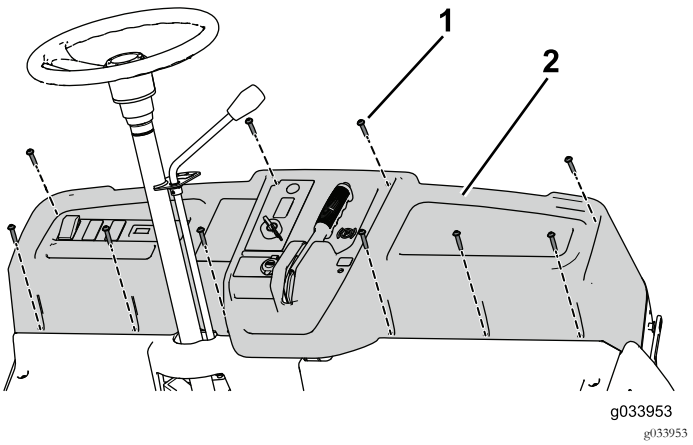

Figur 80

1. Skrue (1/4 x 1-1/4 tomme)
2. Instrumentbræt

6. Stram boltene og møtrikkerne forsvarligt, som du har sat på bundpladen.

Montering af gulvpladen

Brug de fire flangebolte (5/16 x 1-1/4 tomme), fire bolte (1/4 x 1-1/4 tomme) og låsemøtrikker til at fastgøre den bageste gulvplade på maskinen (Figur 81).

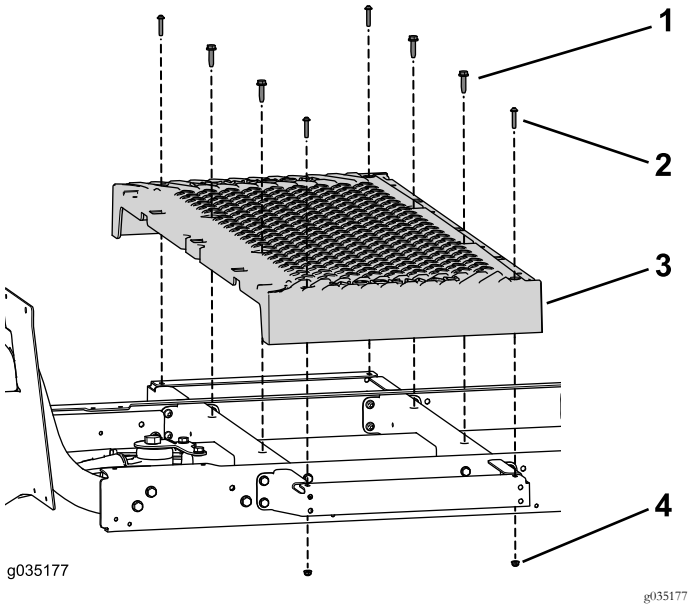

Figur 81

1. Flangebolt (5/16 x 1-1/4 tomme)
2. Bolt (1/4 x 1-1/4 tomme)
3. Gulvplade
4. Låsemøtrik (1/4 tomme)

Montering af den bageste sædesokkel

1. Brug de to flangemøtrikker og bolte til at fastgøre de bageste og forreste batteribakker med hinanden (Figur 82).

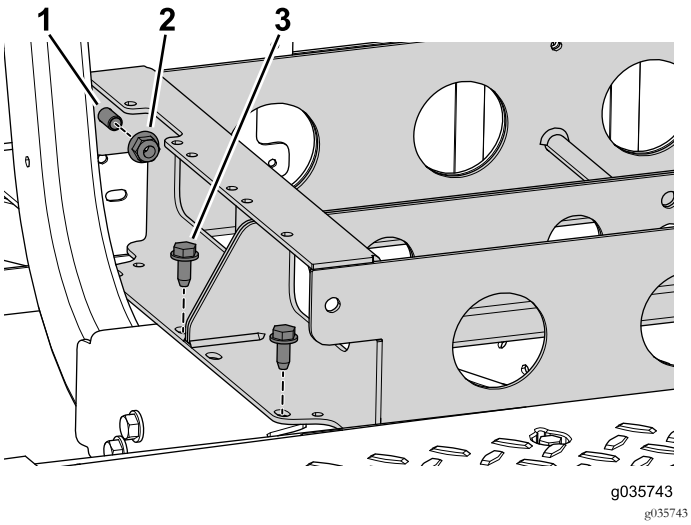

Figur 82

1. Bolt
2. Flangemøtrik (3/8 tomme)
3. Bolt (3/8 x 3/4 tomme)

2. Brug de fire bolte (3/8 x 1 tomme) til at fastgøre den forreste batteribakke på maskinen (Figur 82).
3. Brug de to skruer og møtrikker, der fastgør sikringsblokken til den forreste batteribakke (Figur 83).

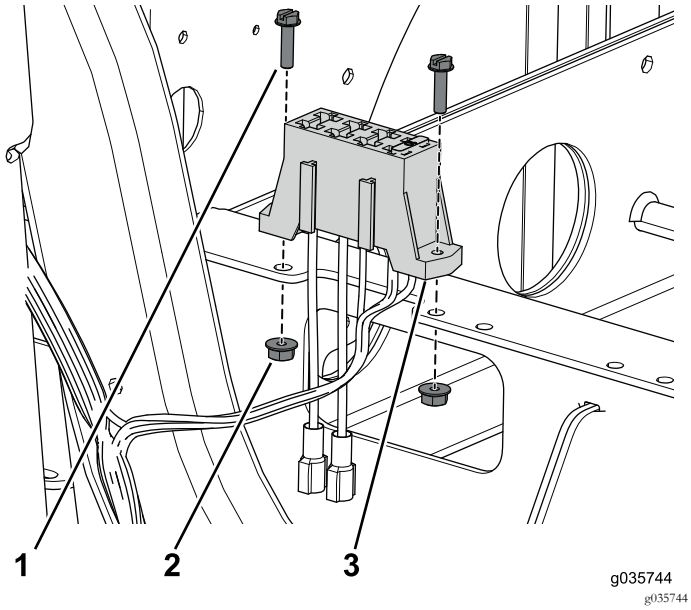

Figur 83

1. Skrue (nr. 10 x 3/4 tomme)
2. Møtrik (nr. 10)
3. Sikringsblok

4. Brug flangebolten (3/8 x 2-1/2 tomme) og flangemøtrikken til at fastgøre sædestøtten (Figur 84).

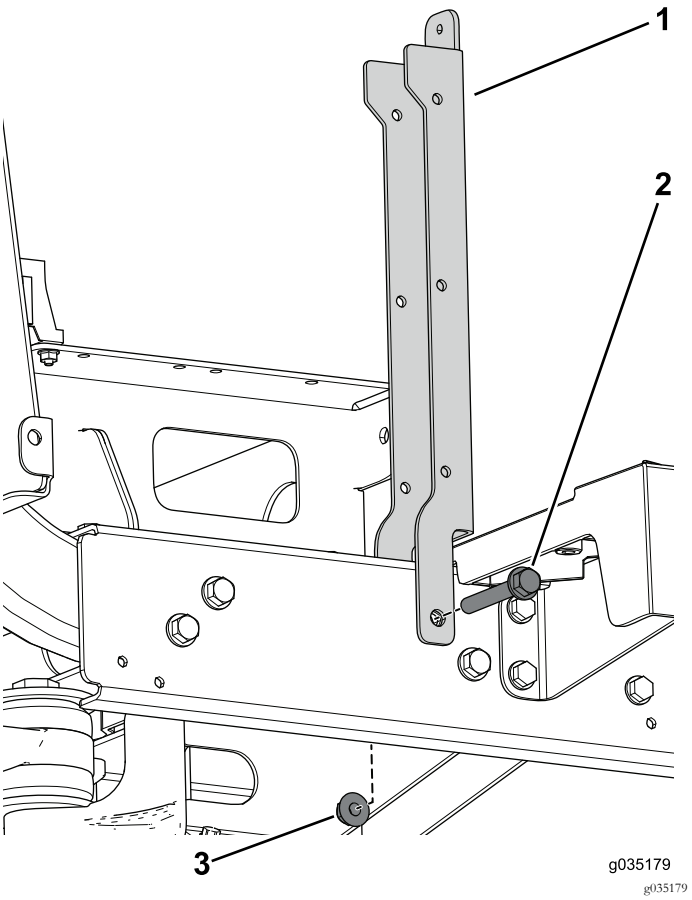

Figur 84

1. Sædestøtte
2. Flangebolt (3/8 x 2-1/2 tomme)
3. Flangemøtrik (3/8 tomme)

5. Brug de to bolte med spændeskiver (1/4 x 1/2 tomme) til at fastgøre vinkelstøttebeslaget og sædesokkelpanelet på venstre og højre sædestøtte (Figur 85).

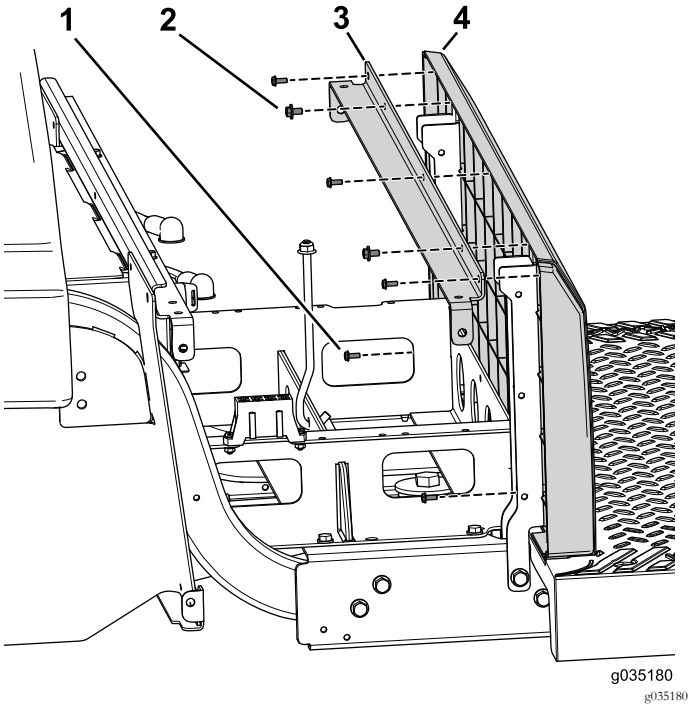

Figur 85

Nogle dele er skjult af illustrative hensyn.

1. Skrue (nr. 10 x 1/2 tomme)
2. Bolt med spændeskive
3. Støttebeslag
4. Sædesokkelpanel

6. Brug de fem skruer (nr. 10 x 1/2 tomme) til at fastgøre bagpanelet på vinkelstøttebeslaget og sædestøtterne (Figur 85).

7. Brug de to bolte (1/4 x 2 tomme), spændeskiven og låsemøtrikken til at fastgøre venstre og højre panelbeslag på maskinen (Figur 86).

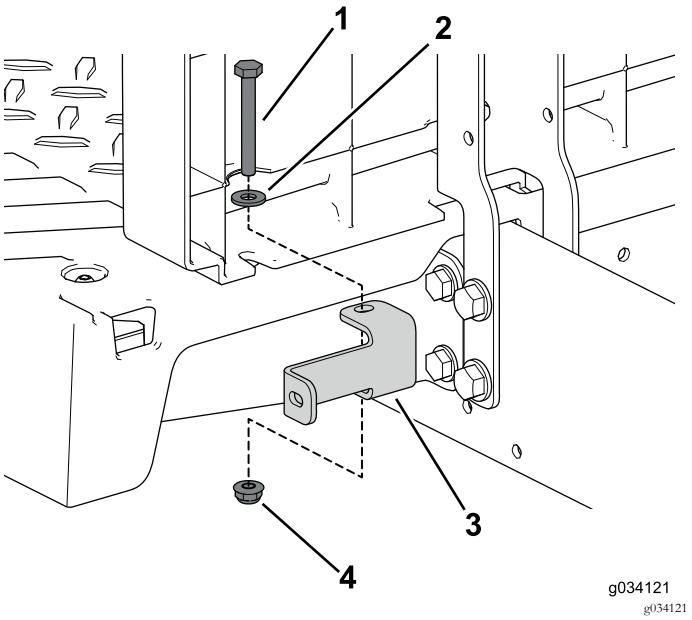

Figur 86

1. Bolt (1/4 x 2 tomme)
2. Spændeskive
3. Panelbeslag
4. Låsemøtrik (1/4 tomme)

8. Brug de fire selvskærende skruer til at fastgøre den venstre sideafskærmning til sædeenheden (Figur 86).

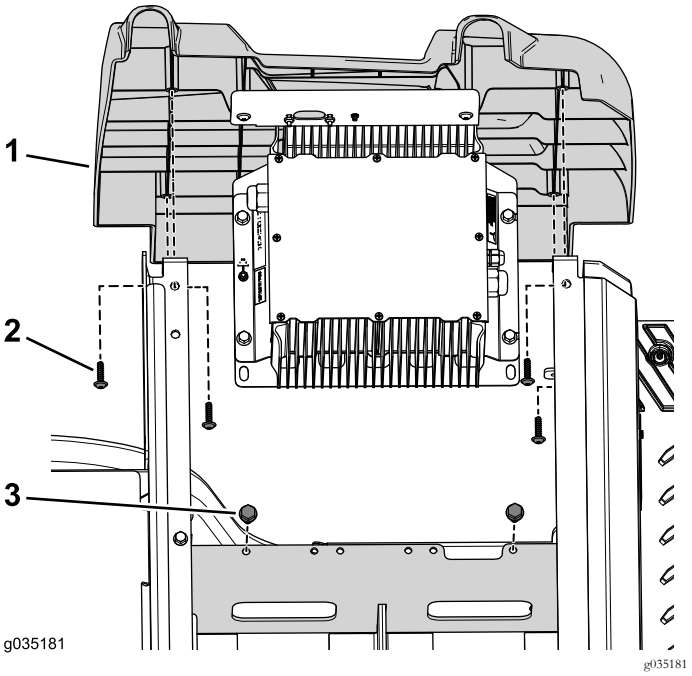

Figur 87

1. Sideafskærmning
2. Selvskærende skrue
3. Bolt (3/8 x 3/4 tomme)

9. Brug de to bolte (3/8 x 3/4 tomme) til at fastgøre opladerens beslag på batteribakken (Figur 87).

10. Brug de fire selvskærende skruer til at fastgøre den højre sideafskærmning til sædeenheden (Figur 88).

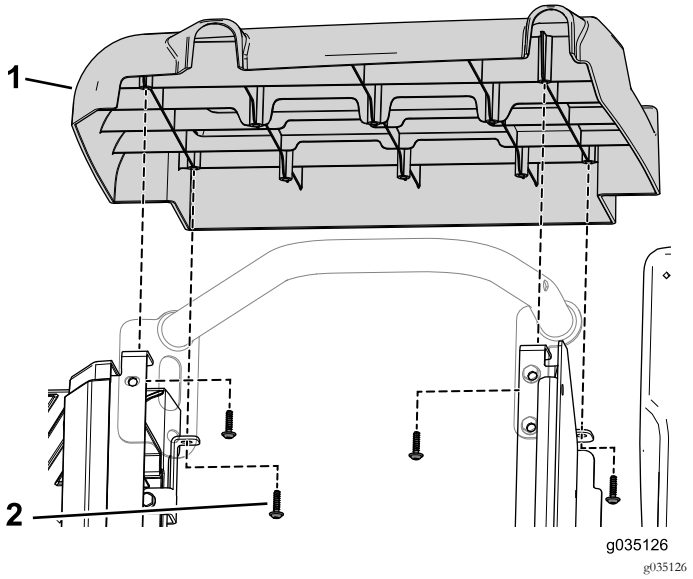

Figur 88

1. Sideafskærmning
2. Selvskærende skrue

11. Brug flangebolten (3/16 x 3/4 tomme) og flangemøtrikken, som du fjernede tidligere, til at fastgøre bageste højre hoftestøtte til sædesoklen (Figur 89).

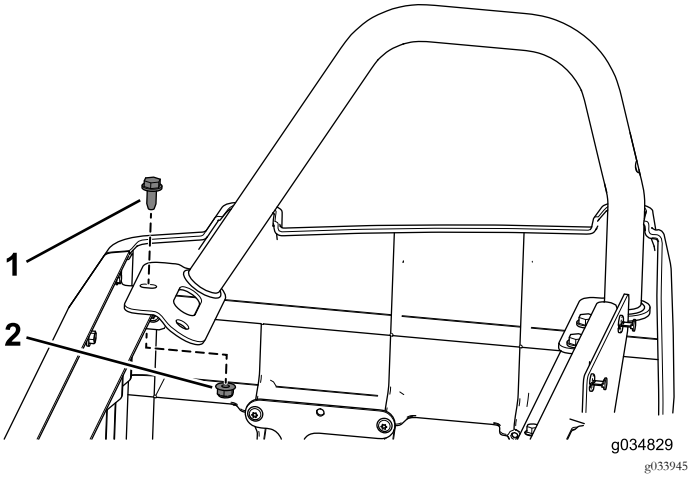

Figur 89

1. Flangebolt (3/16 x 3/4 tomme)
2. Flangemøtrik

12. Brug de tre flangebolte (3/16 x 3/4 tomme) og flangemøtrikkerne, som du fjernede tidligere, til at fastgøre bageste venstre hoftestøtte til sædesoklen (Figur 90).

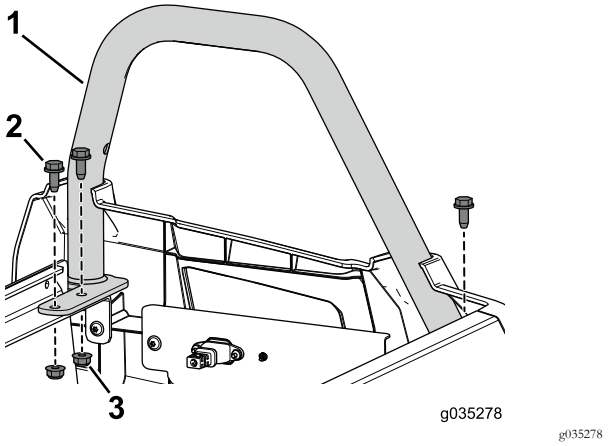

Figur 90

1. Hoftestøtte (høj)
2. Flangebolt (3/16 x 3/4 tomme)
3. Flangemøtrik

Montering af den forreste sædesokkel

Bemærk: Brug de skruer og bolte, du fjernede tidligere, efter behov.

1. Brug de to bolte (3/8 x 2-1/2 tomme), afstandsklodser og flangemøtrikker til at fastgøre venstre og højre sædestøtte på maskinens forreste del (Figur 91).

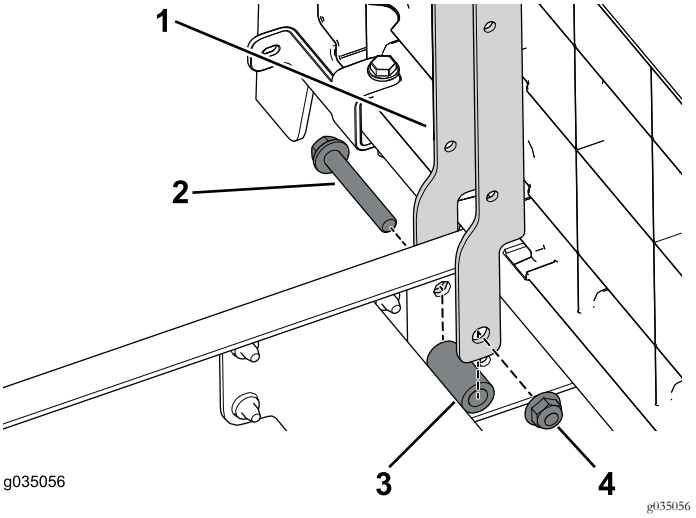

Figur 91

1. Sædestøtte
2. Flangebolt (3/8 x 2-1/2 tomme)
3. Afstandsbøsning
4. Flangemøtrik (3/8 tomme)

2. Brug de fire flangebolte (3/8 x 2-1/2 tomme), afstandsbøsninger og flangemøtrikker til at fastgøre venstre og højre sædestøtte på maskinen (Figur 92).

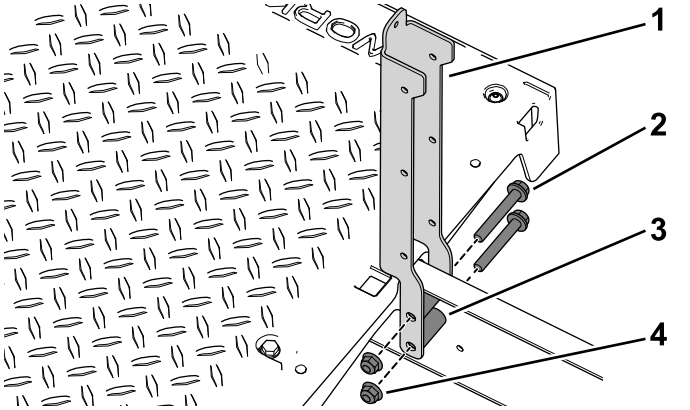

Figur 92

1. Sædestøtte
2. Flangebolt (3/8 x 2-1/2 tomme)
3. Afstandsbøsning
4. Flangemøtrik (3/8 tomme)

3. Brug de to bolte med spændeskiver (1/4 x 1/2 tomme) til at fastgøre vinkelstøttebeslaget og sædesokkelpanelet på venstre og højre sædestøtte (Figur 93).

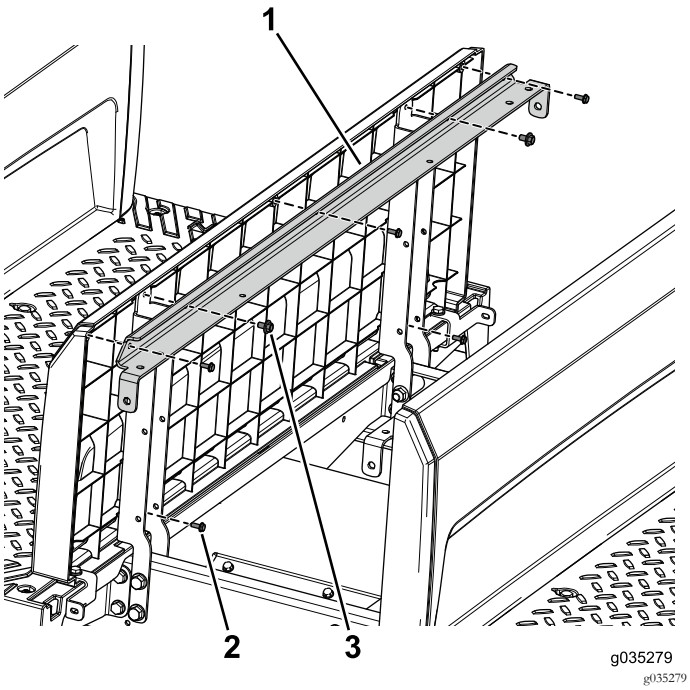

Figur 93

1. Støttebeslag
2. Skrue (nr. 10 x 1/2 tomme)
3. Bolt med spændeskive

4. Brug de fem skruer (nr. 10 x 1/2 tomme) til at fastgøre bagpanelet på vinkelstøttebeslaget og sædestøtterne (Figur 93).
5. Brug de otte selvskærende skruer (3/32 x 7/8 tomme) til at fastgøre de venstre og højre sidepaneler fra sættet til de forreste sædesokkelpaneler (Figur 94).

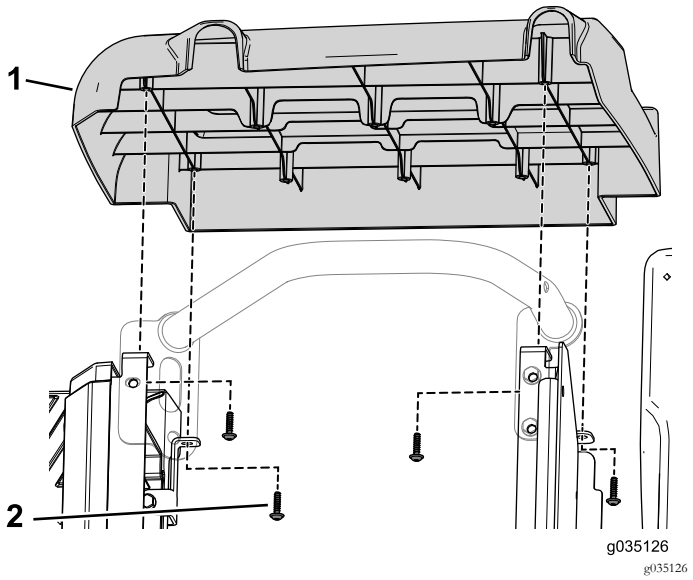

Figur 94

1. Sideafskærmning
2. Selvskærende skrue

6. Brug de tre selvskærende skruer til at fastgøre åbningsdækslet på sidepladen (Figur 95).

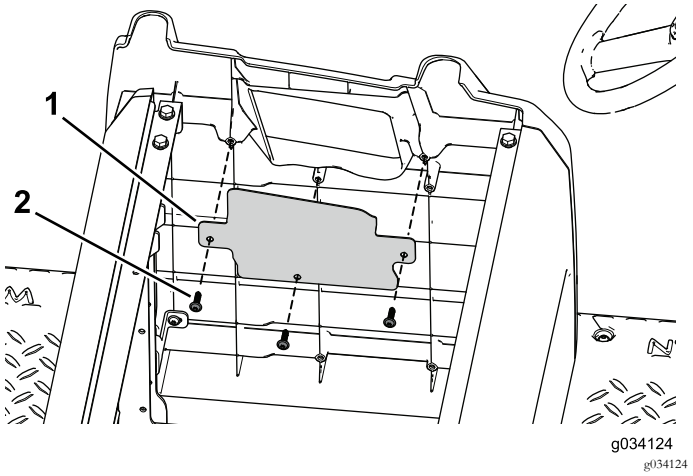

Figur 95

1. Åbningsdæksel
2. Selvskærende skrue

7. Brug de seks flangebolte (3/16 x 3/4 tomme) og flangemøtrikker til at fastgøre venstre og højre hoftestøtte til sædesoklen (Figur 96).

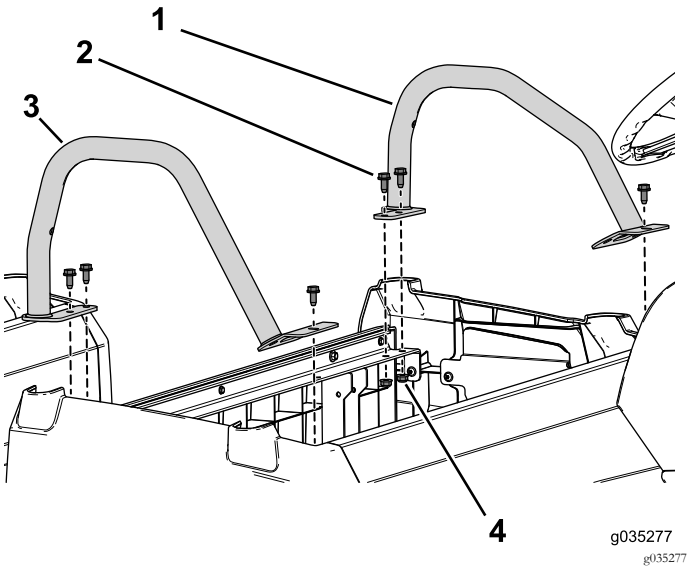

Figur 96

1. Hoftestøtte (kort)
2. Flangebolt (3/16 x 3/4 tomme)
3. Hoftestøtte (høj)
4. Flangemøtrik

Montering af batterierne

1. Monter de fire batterier i den forreste batteribakke (Figur 97).

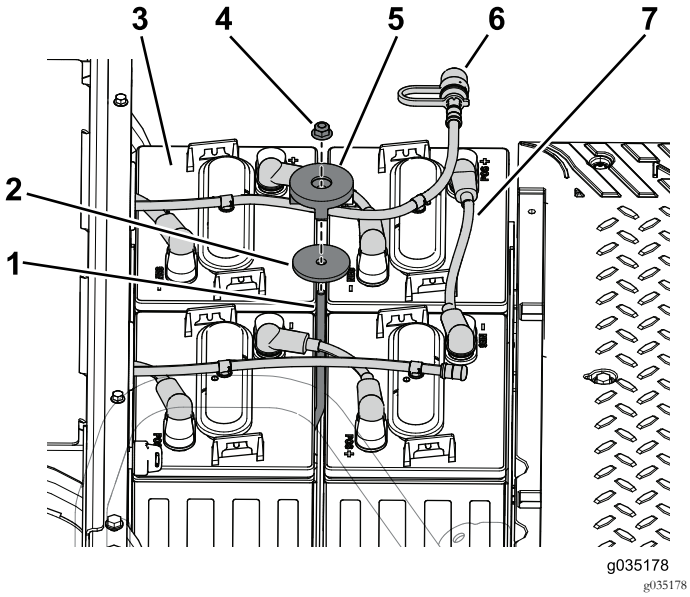

Figur 97

1. Tilholderstang
2. Spændeskive
3. Batteri
4. Låsemøtrik
5. Tilholder
6. Vandingshus
7. Batterikabel

2. Brug tilholderstangen, spændeskiven, tilholderen og låsemøtrikken til at fastgøre batterierne på batteribakken (Figur 97).

3. Kobl batterikablerne til pluspolen (+) på batterierne (Figur 97).

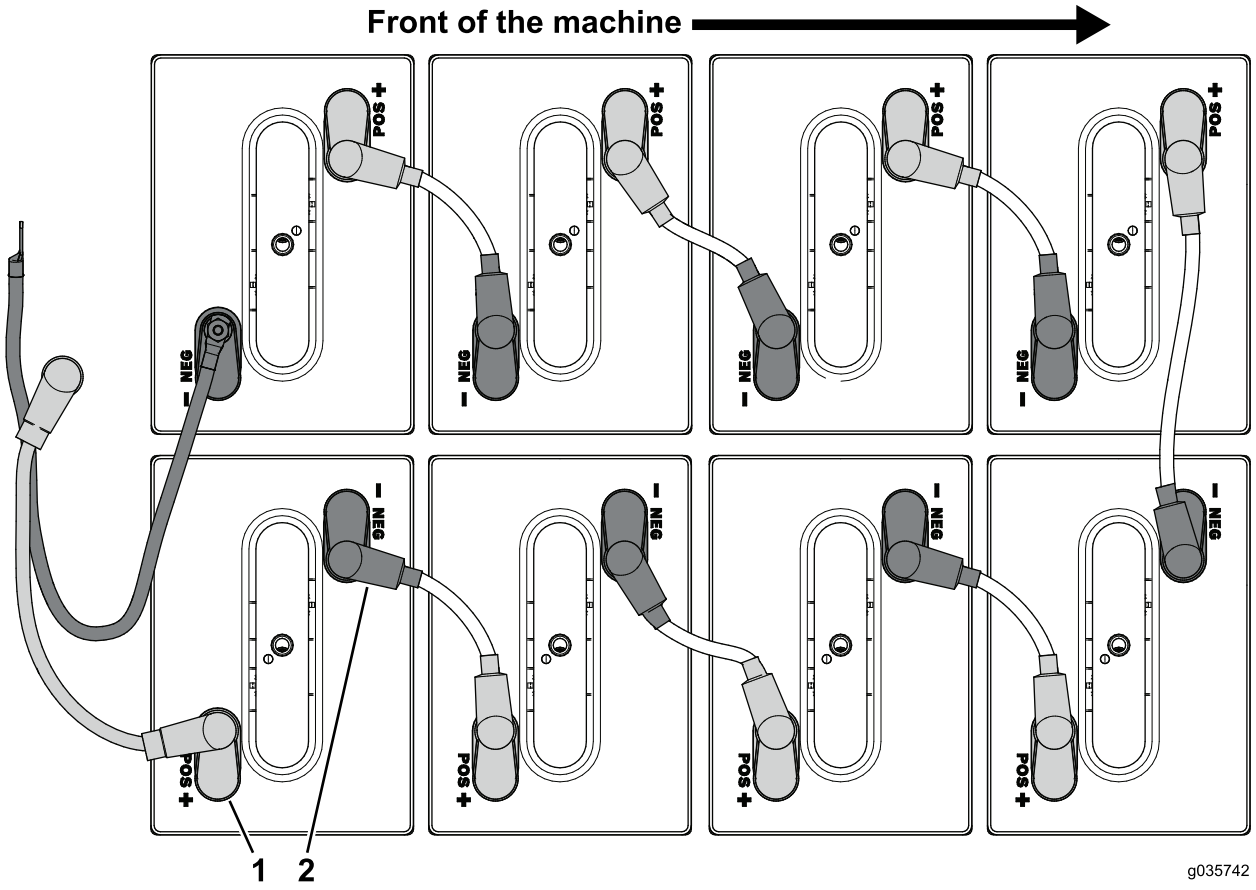

Figur 98

1. Pluspol (+)
2. Minuspol (–)

4. Kobl batterikablerne til pluspolen (+) på batterierne i den forreste batteribakke (Figur 98).
5. Kobl batterikablerne tilsluttet minuspolen (–) på batterierne i den forreste batteribakke (Figur 98).
6. Monter vandingshuset på batterierne (Figur 97).

Montering af sædeenheden

1. Kontakt din Toro-forhandler for at anskaffe en ekstra sædeenhed.
2. Monter den oprindelige sædeenhed på den bageste sæderække (Figur 99).

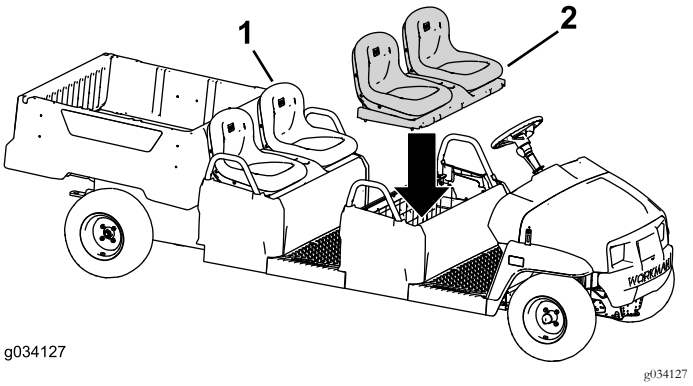

Figur 99

1. Oprindelig sædeenhed
2. Ekstra sædeenhed (version med bucketsæde er vist)

3. Monter sædeenheden på den forreste sæderække (Figur 99).

Bemærkninger:



Count on it.