Form No. 3406-349 Rev A

Mehrpassagierkit

Nutzfahrzeuge der Serie Workman® GTX

Modellnr. 07133

Installationsanweisungen

⚠ WARNUNG:

KALIFORNIEN
Warnung zu Proposition 65

Dieses Produkt enthält eine Chemikalie oder Chemikalien, die laut den Behörden des Staates Kalifornien krebserregend wirken, Geburtsschäden oder andere Defekte des Reproduktionssystems verursachen.

© 2016—The Toro® Company
8111 Lyndale Avenue South
Bloomington, MN 55420

Registrieren Sie Ihr Produkt unter www.Toro.com.

CE

Originaldokuments (DE)
Druck: USA
Alle Rechte vorbehalten

3406-349 A

Installation

Einzelteile

Prüfen Sie anhand der nachstehenden Tabelle, dass Sie alle im Lieferumfang enthaltenen Teile erhalten haben.

Beschreibung	Menge	Verwendung
Bodenstütze	2	
Bodenplatte	1	
Anschlussplatte	2	
Kanalverlängerung	1	
Abdeckung für Kanalverlängerung	1	
Linke Verlängerungsschiene	1	
Rechte Verlängerungsschiene	1	
Vordersitzstütze	2	
Rücksitzstütze	2	
Vordersitzstrebe	1	
Rücksitzstrebe	1	
Distanzstück (7/16" x 1½")	6	
Plattenhalterung	4	
Linke Seitenplatte	1	
Rechte Seitenplatte	1	
Flachscheibe	4	
Schraube (1¼" x 2")	4	Bauen Sie das Kit ein.
Bundmutter (¼")	8	
Bundbolzen (3/8" x ¾")	8	
Bundbolzen (5/16" x ¾")	24	
Linker Hüftgurt	1	
Rechter Hüftgurt	1	
Feststellbremszug	1	
Bowdenzug (nur Modelle mit Benzinmotor)	1	
Choke (nur Modelle mit Benzinmotor)	1	
Schaltzug (nur Modelle mit Benzinmotor)	1	
Blechschraube (3/32 x 7/8")	11	
Bundbolzen (5/16" x ¾")	6	
Bundmutter (5/16")	6	
Schraube und Scheibe	4	
Sitzunterteilplatte	2	
Schraube (Nr. 10 x ½")	10	
TOR-6040, Stützen-Kit (erforderlich)	1	

Vorbereiten der Maschine

Hinweis: Bestimmen Sie die linke und rechte Seite der Maschine anhand der normalen Sitz- und Bedienposition.

1. Fahren Sie mit der Maschine an eine Stelle in der Werkstatt, an der Sie genug Platz für den Einbau des Kits haben.
2. Stellen Sie den Motor ab und ziehen Sie den Zündschlüssel ab.
3. Stellen Sie vor dem Einbau sicher, dass sich die Maschine nicht bewegen kann.
4. Entfernen Sie den oberen Sitz.
   A. Bei Maschinen mit Schalensitz müssen Sie den Rückenlehne nach vorne kippen und den Sitz herausnehmen.
   B. Bei Maschinen mit Sitzbanken müssen Sie die Rückenlehne anheben und von dem Sitzunterteil abnehmen und sie dann entfernen.

Einbauen des Kits an einer Maschine mit einem Benzinmotor

Entfernen der linken Abdeckung

Hinweis: Bewahren Sie alle Teile, die Sie in diesem Schritt entfernen, für einen späteren Einbau auf.

1. Entfernen Sie den Bundbolzen, mit dem der Kraftstofftank am Tankfach befestigt ist (Bild 1).

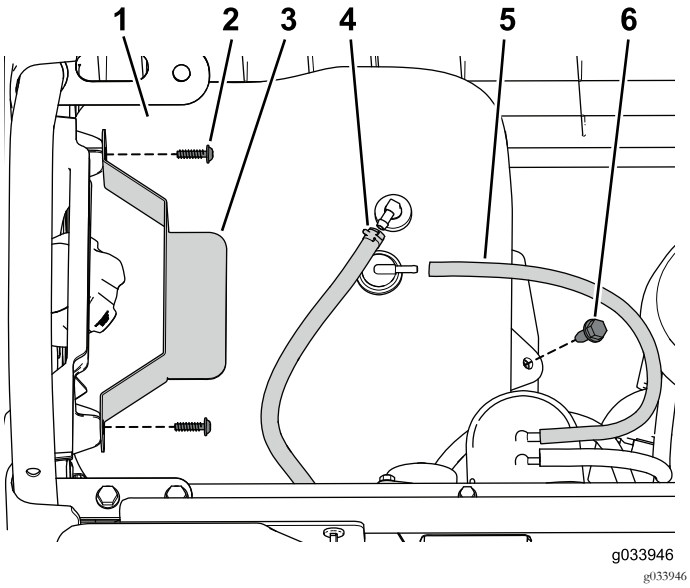

Bild 1

1. Kraftstofftank
2. Schraube
3. Befestigungsplatte
4. Kraftstoffleitung
5. Entlüftungsschlauch
6. Bundbolzen

2. Nehmen Sie die Schrauben ab, mit denen die Befestigungsplatte angebracht ist (Bild 1).
3. Schließen Sie den Entlüftungsschlauch und die Kraftstoffleitung vom Tank ab (Bild 1).

   Hinweis: Beim Trennen der Kraftstoffleitung zum Tank kann Kraftstoff verschüttetet werden, fangen Sie diesen auf oder wischen Sie diesen restlos weg.
4. Entfernen Sie den Kraftstofftank vom Fach.
5. Entfernen Sie die zwei Bundbolzen, mit denen das Tankfach am Rahmen befestigt ist (Bild 2).

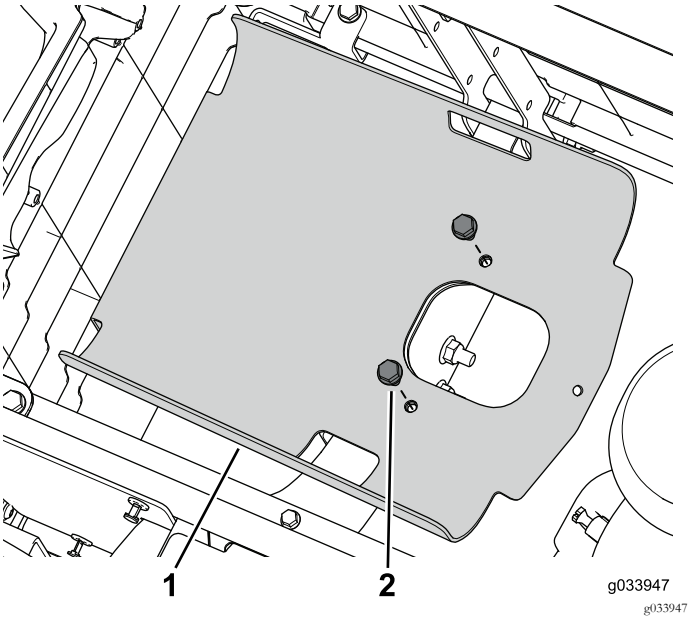

Bild 2

1. Tankfach
2. Bundbolzen

6. Entfernen Sie die vier Schrauben, mit denen die linke Platte am Sitzunterteil befestigt ist (Bild 3).

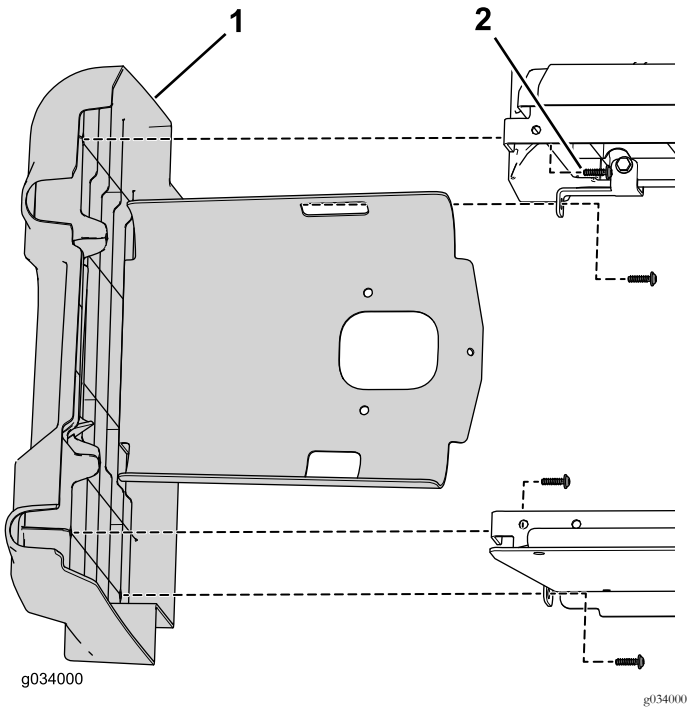

Bild 3

1. Linke Platte
2. Schraube

Entfernen der rechten Abdeckung

Hinweis: Bewahren Sie alle Teile, die Sie in diesem Schritt entfernen, für einen späteren Einbau auf.

1. Klemmen Sie das Minuskabel (-) und dann das Pluskabel (+) von der Batterie ab.

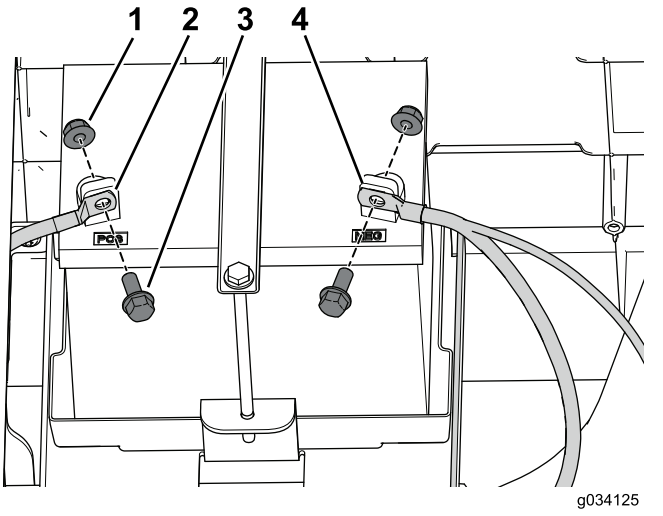

Bild 4

1. Mutter
2. Pluskabel (+)
3. Schraube
4. Minuskabel (–)

2. Entfernen Sie die zwei Bundbolzen, mit denen das Batteriefach am Rahmen befestigt ist (Bild 5).

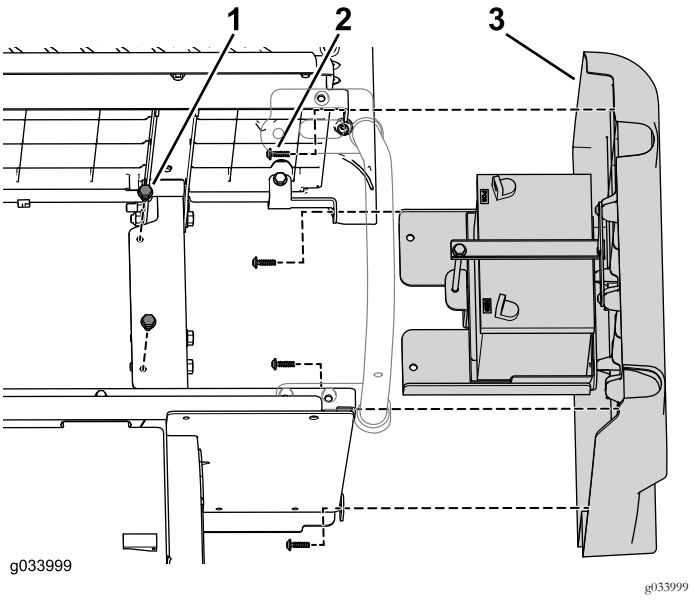

Bild 5

1. Bundbolzen
2. Blechschraube
3. Rechte Platte

3. Entfernen Sie die vier Schrauben, mit denen die rechte Platte am Sitzunterteil befestigt ist (Bild 5).

Entfernen des linken Hüftgurts

Entfernen Sie die drei Bundbolzen und Bundmuttern, mit denen der linke Hüftgurt an der Maschine befestigt ist (Bild 6).

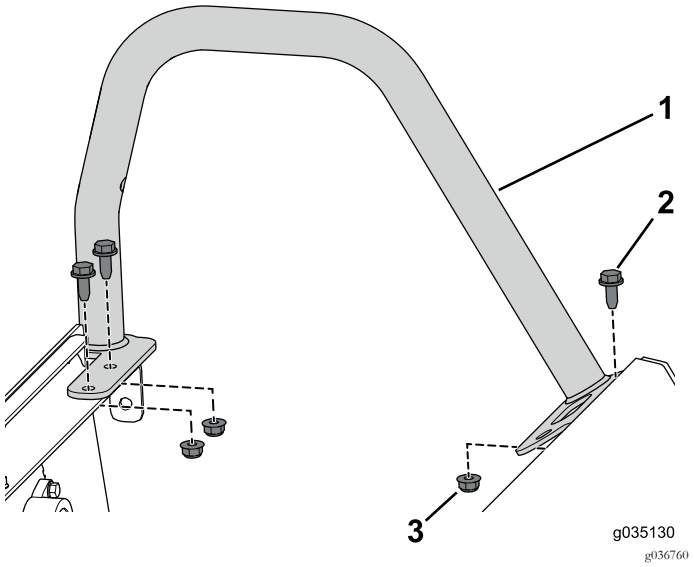

Bild 6

1. Hüftgurt (kurz)
2. Bundbolzen (5/16" x ¾")
3. Bundmutter (5/16 Zoll)

Trennen des rechten Hüftgurts

Entfernen Sie den vorderen Bundbolzen und die Bundmutter, mit denen die Vorderseite des rechten Hüftgurts an der Maschine befestigt ist (Bild 7).

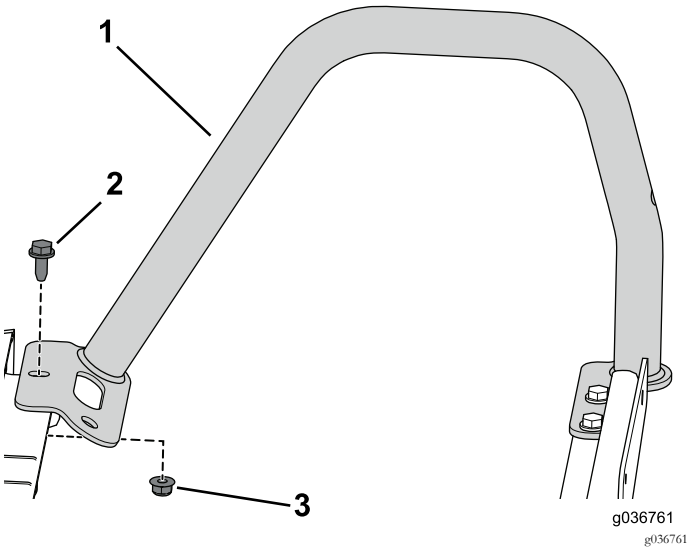

Bild 7

1. Hüftgurt (groß)
2. Bundbolzen (5/16" x ¾")
3. Bundmutter (5/16")

Abschließen der Feststellbremszüge

1. Lösen Sie die Klemmmutter und drehen Sie die Einstellschraube an beiden hinteren Bremsbacken dann um zwei Umdrehungen nach links (Bild 8).

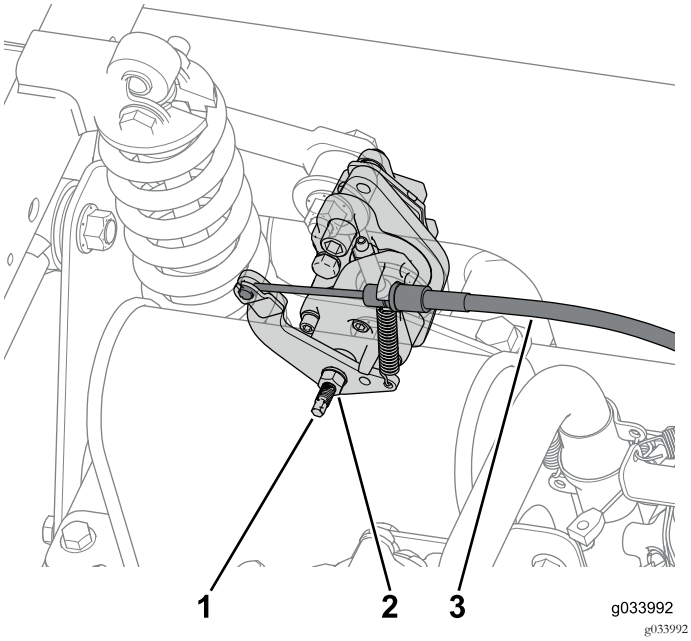

Bild 8

1. Einstellschraube
2. Klemmmutter
3. Bremszug

2. Schließen Sie den an jeder Bremsbacke angeschlossenen Feststellbremszug ab (Bild 8).

   Hinweis: Trennen Sie alle Kabelbinder, die den Bremszug an der Maschine befestigen.

3. Schließen Sie den Bowdenzug vom Gasbedienungshebel ab und nehmen ihn von der Gasbedienungshalterung ab (Bild 9).

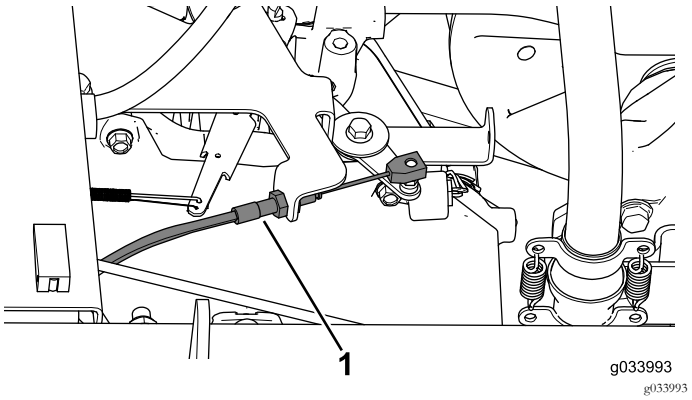

Bild 9

1. Bowdenzug

4. Schließen Sie den Schaltzug von der Schaltzughalterung ab und nehmen es von der Schaltzughalterung ab (Bild 10).

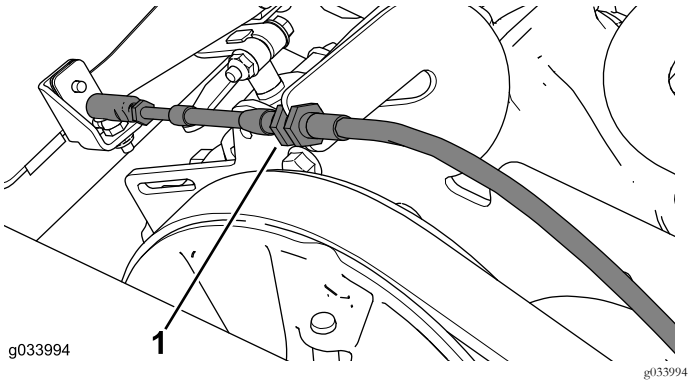

Bild 10

1. Schaltzug

   Hinweis: Kennzeichnen Sie die Enden aller Züge, um die entsprechenden Anschlussseiten der Züge identifizieren zu können. Beim Einbau des neuen Schaltzugs kann dies als Referenz dienen.

5. Klemmen Sie das Chokekabel vom Motor ab (Bild 11).

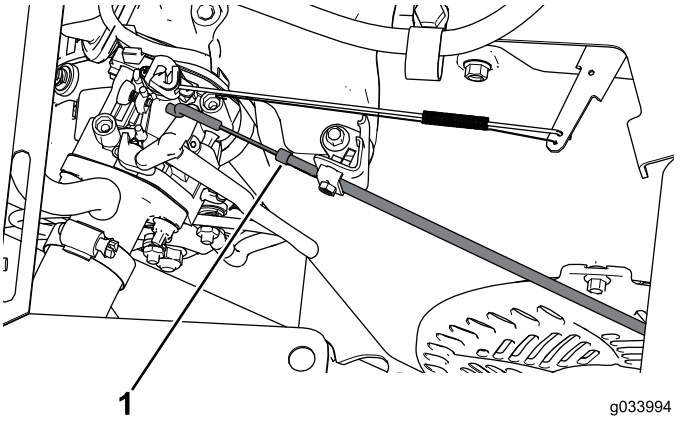

Bild 11

1. Chokekabel

6. Entfernen Sie die zehn Schrauben (¼" x 1¼"), um das Armaturenbrett teilweise abzunehmen, und bewahren Sie diese auf. Schließen Sie dann die Feststellbremse, Gasbedienung und die Schaltzüge ab (Bild 12).

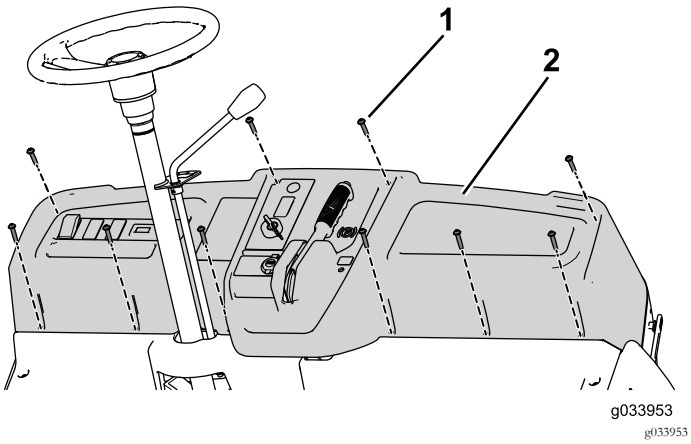

Bild 12

1. Schraube (¼" x 1¼")
2. Armaturenbrett

Hinweis: Trennen Sie alle Kabelbinder, die das teilweise Lösen des Armaturenbretts verhindern. In einem späteren Arbeitsschritt müssen die Kabelbinder wieder ersetzt werden.

7. Entfernen Sie die Befestigungsmutter am Chokekabel und ziehen es durch das Armaturenbrett.

Einbau des TOR-6040 Stützen-Kits

Bei installiertem Mehrpassagierkit müssen Sie das TOR-6040 Stützen-Kit verwenden.

1. Entfernen Sie den Bundbolzen vom Gasbedienungshalter (Bild 13).
2. Befestigen Sie die Brückenstütze mit den beiden Bundmuttern, Scheiben und der Gewindestange am Motor (Bild 13).

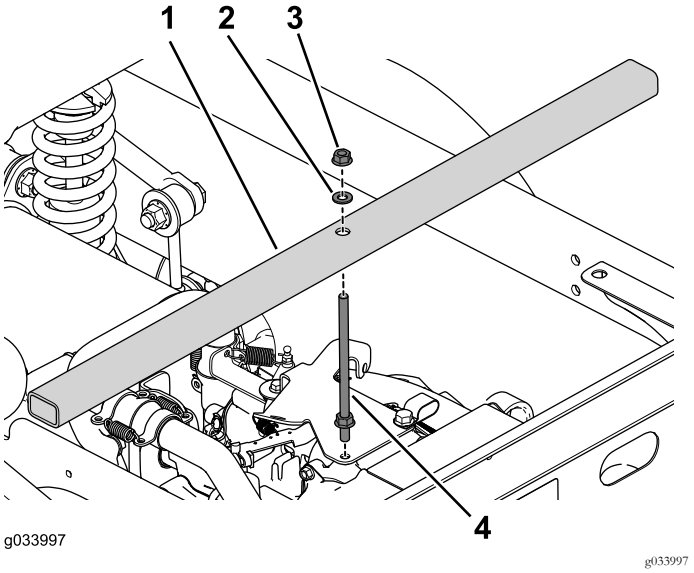

Bild 13

1. Brückenstütze
2. Scheibe
3. Bundmutter
4. Gewindestange

Wichtig: Prüfen Sie den Einbau der Brückenstütze, welche den Motor stützt, um eine herausfallen des Motors beim Trennen der Maschine zu verhindern.

3. Befestigen Sie die Stützbeine mit den vier Bundbolzen an beiden Seiten der Maschine (Bild 14).

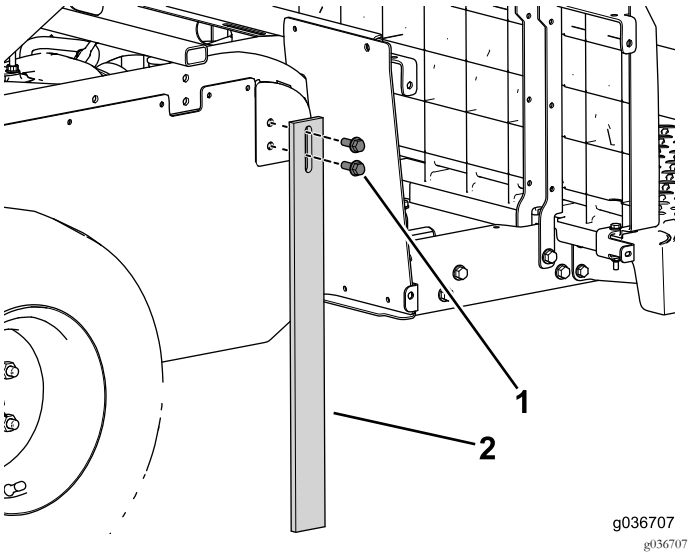

Bild 14

1. Bundbolzen (3/8" x 1")
2. Stützbein

Abschließen der Maschine

Hinweis: Bewahren Sie alle Teile, die Sie in diesem Schritt entfernen, für einen späteren Einbau auf.

1. Stützen Sie die Vorderseite der Maschine mit einem Achsständer unter dem mittleren Kanal ab (Bild 15).

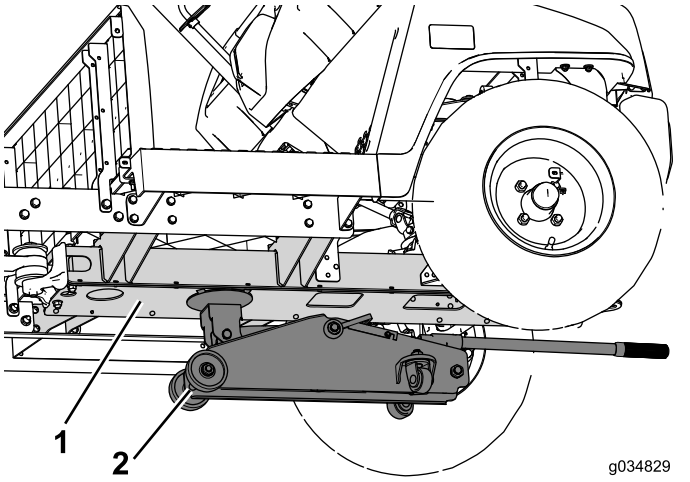

Bild 15

1. Mittlerer Kanal
2. Wagenheber

2. Entfernen Sie die Bundbolzen (3/8" x 2½") und Muttern, mit denen die Seitenschiene an der Maschine befestigt ist (Bild 16). Führen Sie dies an beiden Seiten der Maschine aus.

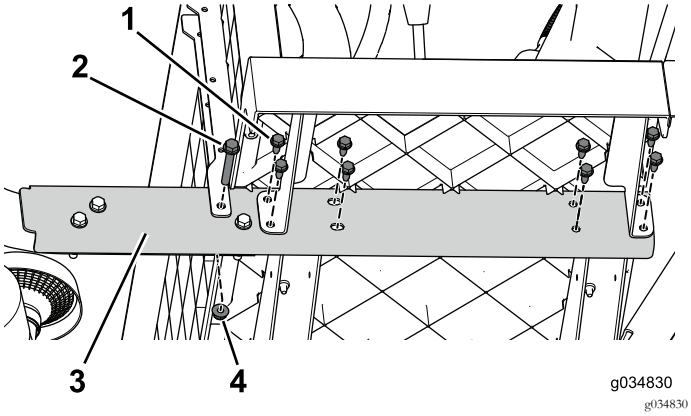

Bild 16

1. Bundbolzen (5/16" x ¾")
2. Bundbolzen (3/8" x 2½")
3. Seitenschiene
4. Bundmutter (3/8")

3. Arbeiten Sie von der Vorderseite zur Rückseite und entfernen Sie die Bundbolzen (5/16" x ¾"), mit denen die Seitenschiene an der Maschine befestigt ist (Bild 16). Führen Sie dies an beiden Seiten der Maschine aus.
4. Entfernen Sie die drei Bundbolzen (3/8" x 2½") und Muttern (Bild 17). Führen Sie dies an beiden Seiten der Maschine aus.

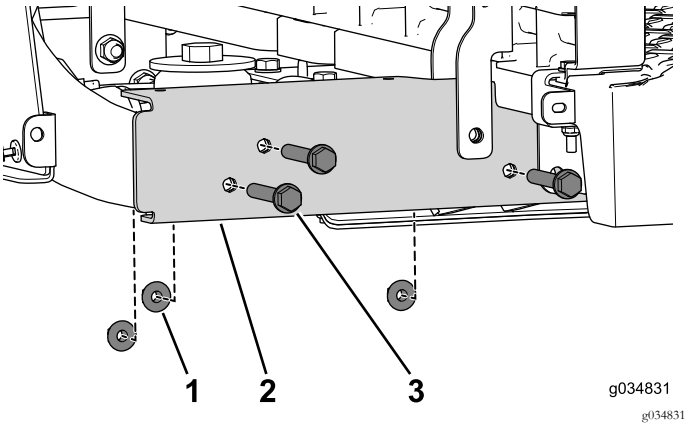

Bild 17

1. Bundmutter (3/8")
2. Seitenschiene
3. Bundbolzen (3/8" x 2½")

5. Entfernen Sie die Blechschraube, mit der das T-Anschlussstück am mittleren Kanal befestigt ist (Bild 18).

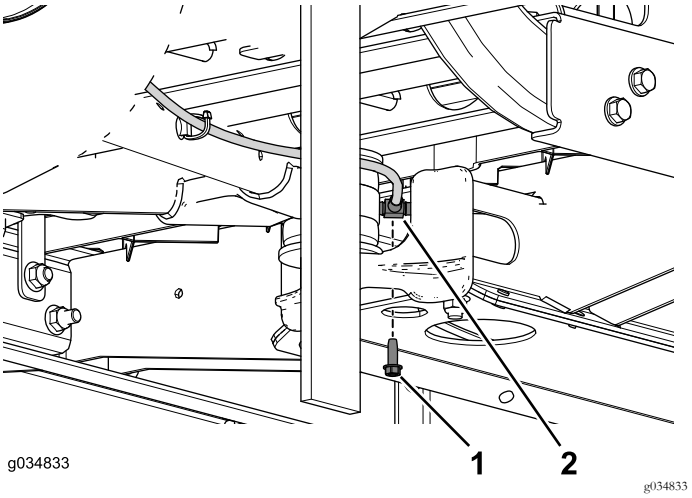

Bild 18

1. Blechschraube (¼" x ¾")
2. T-Anschlussstück

6. Entfernen Sie die Schrauben und Bundmuttern, mit denen die Befestigung des Schwenkarms am mittleren Kanal befestigt ist (Bild 19).

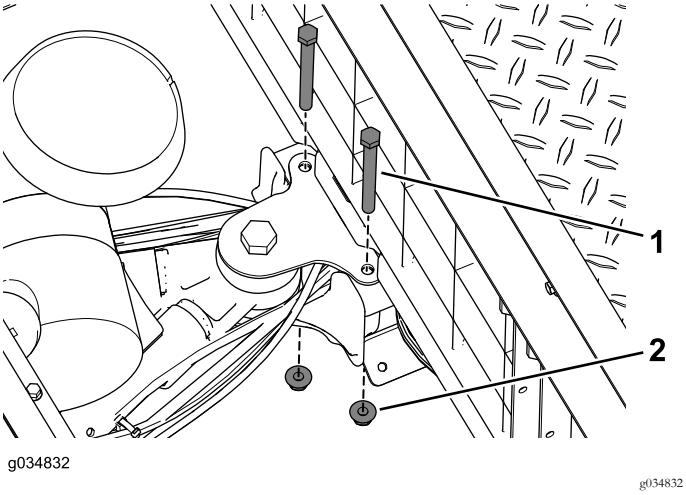

Bild 19

1. Schraube (3/8" x 3¾")
2. Bundmutter

7. Entfernen Sie beim Trennen der Maschine die Kabelbinder, mit denen die elektrischen und mechanischen Leitungen im mittleren Kanal befestigt sind.
8. Bewegen Sie den vorderen Abschnitt mit der Hilfe einer zweiten Person vom hinteren Teil weg (Bild 20).

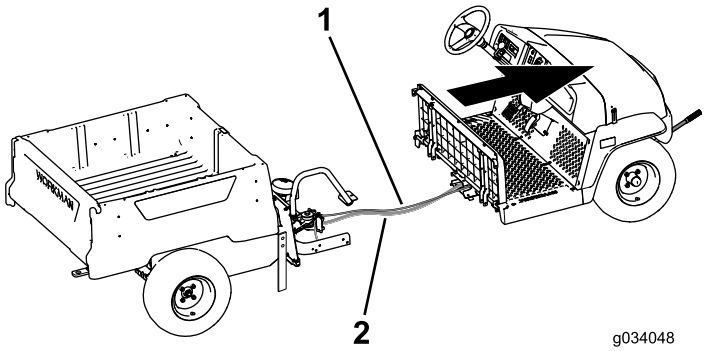

Bild 20

1. Bremszug
2. Kabelbaum

Montieren des mittleren Kanals

Hinweis: Schließen Sie den folgenden Schritt mit den vorher entfernten Befestigungen ab.

1. Befestigen Sie die oberen und unteren Verbindungsplatten mit den vier Bundbolzen (3/8" x ¾") lose am mittleren Kanal am vorderen Abschnitt (Bild 21).

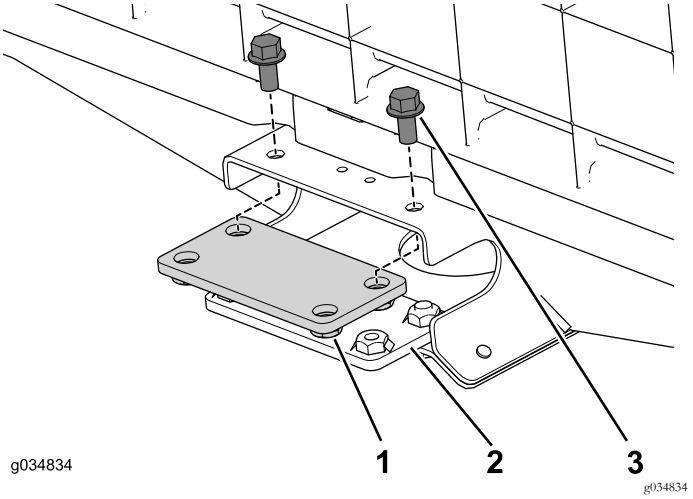

Bild 21

1. Verbindungsplatte (oben)
2. Verbindungsplatte (unten)
3. Bundbolzen (3/8" x ¾")

2. Befestigen Sie die Verlängerungsschiene lose an der rechten Seite der Maschine (Bild 22).

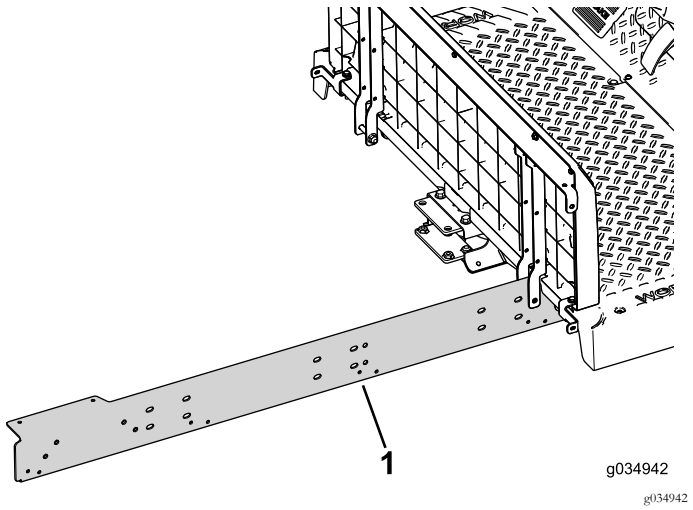

Bild 22

1. Verlängerungsschiene

3. Befestigen Sie die Verlängerungsschiene mit den zwei Schrauben (5/16" x ¾") lose am mittleren Kanal am vorderen Abschnitt der Maschine (Bild 23).

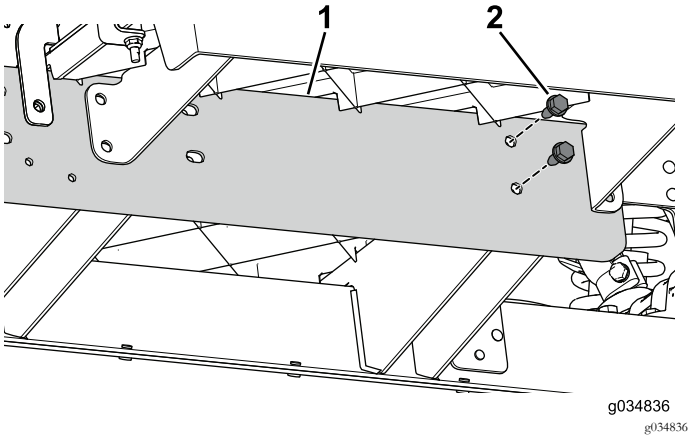

Bild 23

1. Verlängerungsschiene
2. Schraube (5/16" x ¾")

4. Setzen Sie die zwei Schrauben (3/8" x ¾") durch den mittleren Kanal und die hintere Befestigung ein (Bild 24).

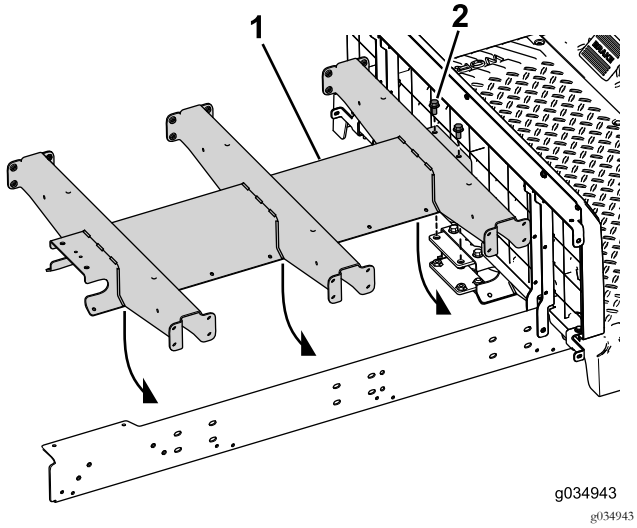

Bild 24

1. Kanalverlängerung
2. Schraube (3/8" x ¾")

5. Befestigen Sie die Verlängerungsschiene lose an der linken Seite der Maschine (Bild 25).

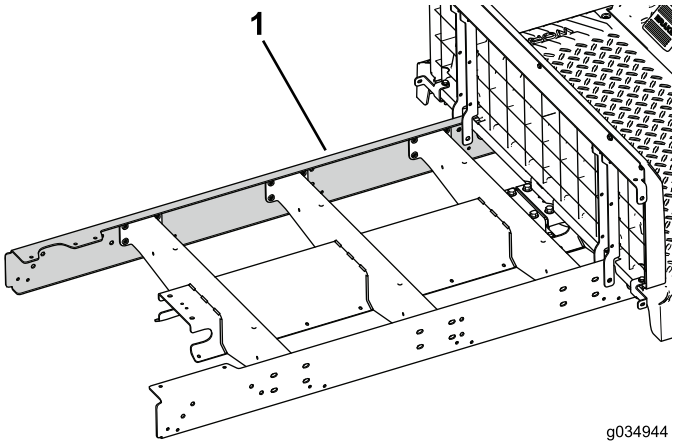

Bild 25

1. Verlängerungsschiene

6. Befestigen Sie die Verlängerungsschiene mit den zwei Schrauben (5/16" x ¾") lose am mittleren Kanal am vorderen Abschnitt der Maschine (Bild 26).

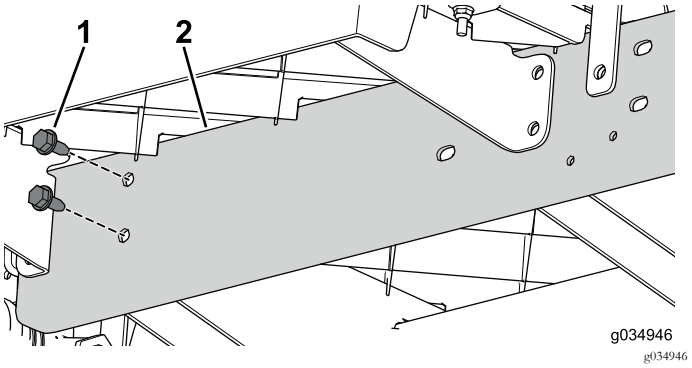

Bild 26

1. Schraube (5/16" x ¾")
2. Verlängerungsschiene

7. Bringen Sie die vorderen und hinteren Abschnitte der Maschine mit der Hilfe einer anderen Person zusammen (Bild 27).

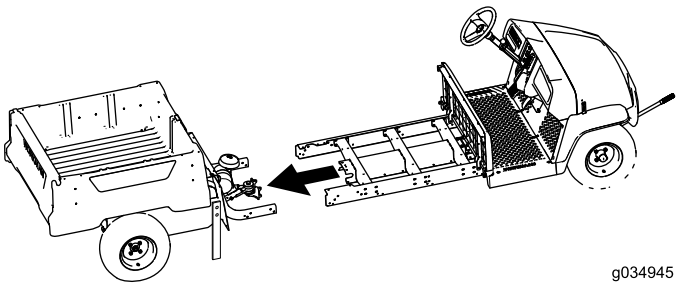

Bild 27

8. Befestigen Sie die Verlängerungsschiene mit den drei Schrauben (3/8" x 2½") und Bundmuttern lose am

Hinterrahmen (Bild 28). Führen Sie dies an beiden Seiten der Maschine aus.

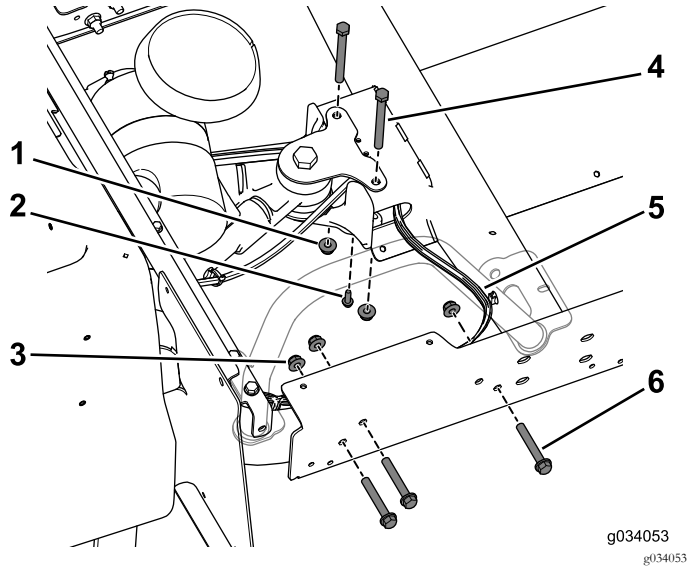

Bild 28

1. Bundmutter (3/8")
2. Blechschraube (¼" x ¾")
3. Bundmutter (3/8")
4. Schrauben (3/8" x 3¾")
5. Kabelbaum
6. Schrauben (3/8" x 2½")

Hinweis: Stellen Sie sicher, dass der Kabelbaum an der rechten Seite des mittleren Kanals austritt (Bild 28).

9. Befestigen Sie das T-Anschlussstück des Bremszugs mit der Blechschraube (¼" x ¾") am mittleren Kanal (Bild 28).
10. Befestigen Sie den mittleren Kanal mit den zwei Schrauben (3/8" x 3¾") und den Bundmuttern lose an der hinteren Befestigung (Bild 28).

Montieren der Seitenstützen

Hinweis: Schließen Sie den folgenden Schritt mit den vorher entfernten Befestigungen ab.

1. Befestigen Sie die Plattformstütze mit den vier Schrauben (5/16" x ¾") lose am mittleren Kanal (Bild 30).

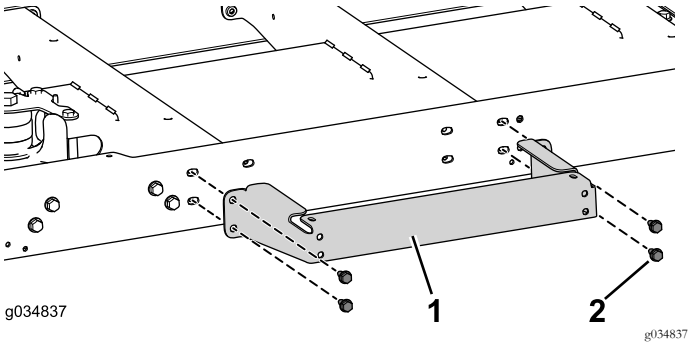

Bild 29

1. Plattformstütze
2. Schraube (5/16" x ¾")

2. Führen Sie den letzten Schritt an der anderen Seite der Maschine aus.
3. Entfernen Sie die Motorstütze und das Stützbein von der Maschine.

Befestigen der Züge

Hinweis: Lassen Sie die Züge und den Kabelbaum an der rechten Seite des mittleren Kanals austreten.

1. Schließen Sie den Feststellbremszug am Feststellbremshebel im vorderen Abschnitt der Maschine an. Lassen Sie ihn durch den mittleren Kanal verlaufen und schließen Sie die Feststellbremse im hinteren Abschnitt der Maschine an.
2. Stellen Sie die Schraube und Klemmmutter für die Feststellbremse ein und ziehen Sie diese fest.
3. Schließen Sie den Bowdenzug am Gasbedienungshebel im vorderen Abschnitt der Maschine an. Lassen Sie ihn durch den mittleren Kanal verlaufen und schließen Sie ihn an der Gasbedienung im hinteren Abschnitt der Maschine an.
4. Schließen Sie das Chokekabel durch das Armaturenbrett an. Lassen Sie es durch den mittleren Kanal verlaufen und schließen Sie es am Choke am Motor an.
5. Schließen Sie den Schaltzug am Ganghebel im vorderen Abschnitt der Maschine an. Lassen Sie ihn durch den mittleren Kanal verlaufen und schließen Sie ihn an der Gangschaltung im hinteren Abschnitt der Maschine an.
6. Befestigen Sie die untere Platte mit den zwei Schrauben (3/8" x ¾"), den 16 Schrauben (¼" x ½") und zwei Bundmuttern (3/8") lose am mittleren Kanal.

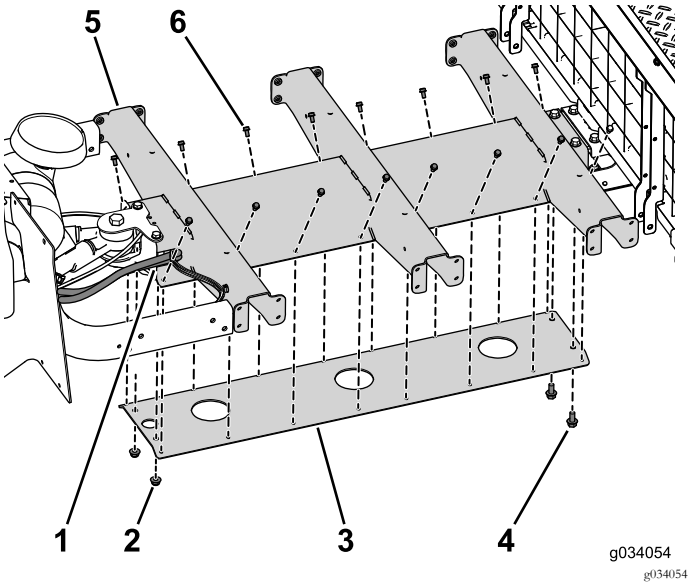

Bild 30

Im Bild wurden einige Teile zur Verdeutlichung entfernt.

1. Zugaustritt
2. Bundmuttern (3/8")
3. Untere Platte
4. Schraube (3/8" x ¾")
5. Mittlerer Kanal
6. Schraube (¼" x ½")

7. Bringen Sie die restlichen Befestigungen am Kanal an (Bild 31).

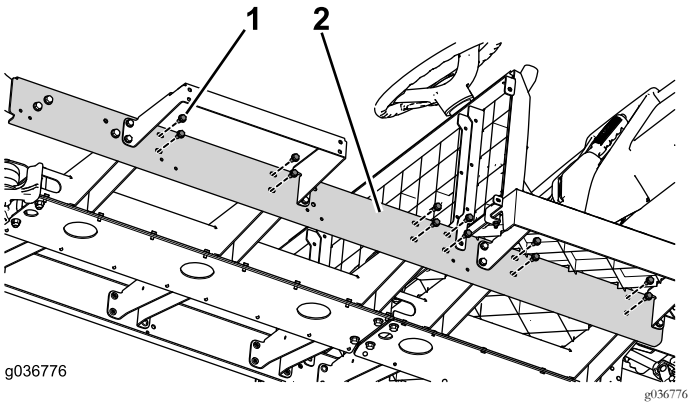

Bild 31

1. Schraube (5/16" x ¾")
2. Mittlerer Kanal

8. Bringen Sie neue Kabelbinder an den Bereichen des Armaturenbretts an, die Sie zuvor entfernt haben.
9. Befestigen Sie das Armaturenbrett mit den zehn Schrauben (¼" x 1¼") an der Maschine (Bild 32).

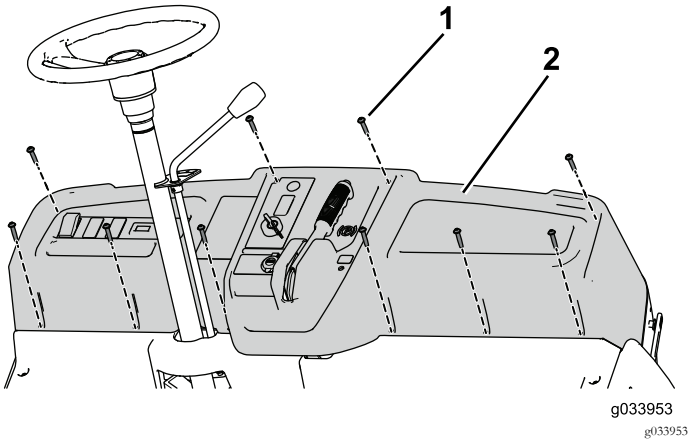

Bild 32

1. Schraube (¼" x 1¼")
2. Armaturenbrett

10. Prüfen Sie alle Befestigungsmittel, die Sie in diesem Vorgang angebracht haben auf festen Sitz.

Einstellen des Bowdenzugs

1. Befestigen und stellen Sie den Bowdenzug an der Gasbedienungshalterung mit der Klemmmutter ein (Bild 33).

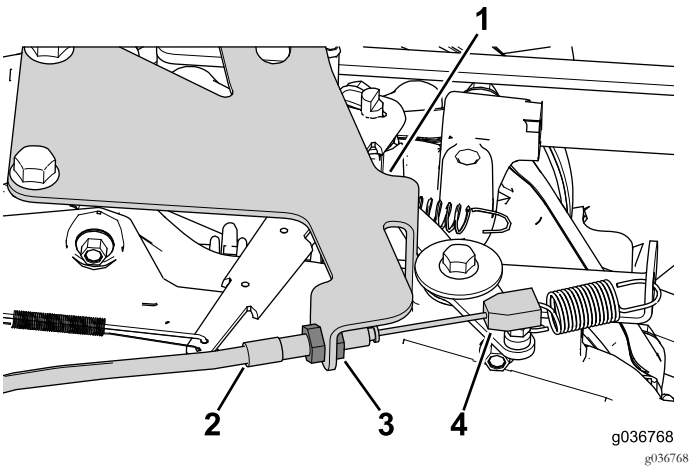

Bild 33

1. Gasbedienungshalterung
2. Bowdenzug
3. Klemmmutter (2 Stück)
4. Gasbedienung

2. Stellen Sie den Bowdenzug so ein, dass der Motor bei Vollgas eine Drehzahl zwischen 3650 1/min und 3750 1/min hat.

Einstellen des Chokekabels

1. Schieben Sie den Chokehebel in die Stellung OFF [AUS].
2. Setzen Sie den Krümmer am Ende des Bowdenzugs in die Chokebaugruppe ein (Bild 34).

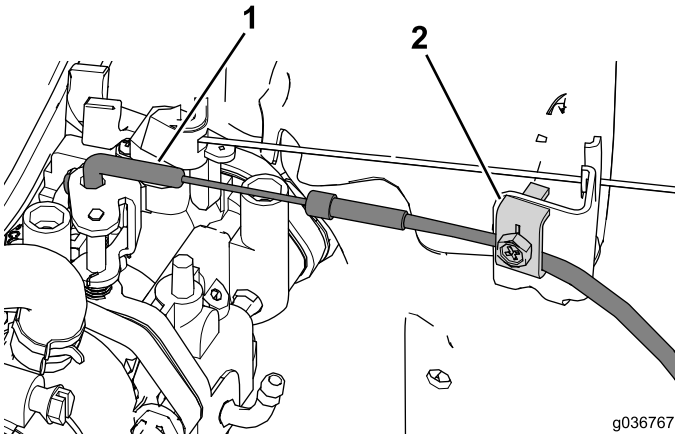

Bild 34

1. Krümmer am Bowdenzug
2. Klemmschraube

Hinweis: Achten Sie darauf, dass die Chokeplatte vollständig geöffnet ist, wenn Sie das Chokekabel befestigen.

3. Befestigen Sie das Chokekabel mit der Klemmschraube in der richtigen Position (Bild 34).

Einstellen des Schaltzugs

1. Schieben Sie den Schalthebel in die Mittelstellung.
2. Fädeln Sie das Kugelgelenk auf den Schaltzug und befestigen Sie diesen am Schalthebel (Bild 35).

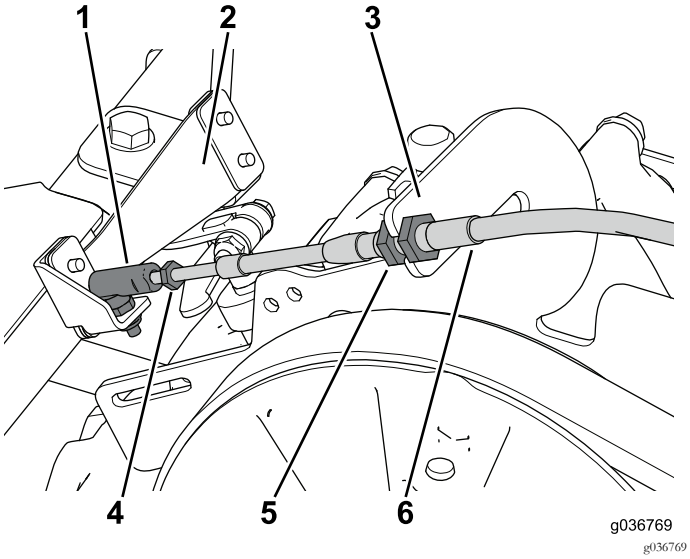

Bild 35

1. Kugelgelenk
2. Schalthebel
3. Schaltzughalterung
4. Klemmmutter
5. Klemmmuttern
6. Schaltzug

3. Verändern Sie die Zuglänge zwischen der Halterung und dem Schalthebel, bis das Kabel in der gewünschten Stellung einrastet.
4. Ziehen Sie die Klemmmutter an, um die Einstellung des Kabels zu sichern.

Einbau der Bodenplatte

Befestigen Sie die hintere Bodenplatte mit den vier Bundbolzen (5/16" x 1¼"), den vier Schrauben (¼" x 1¼") und den Sicherungsmuttern an der Maschine (Bild 36).

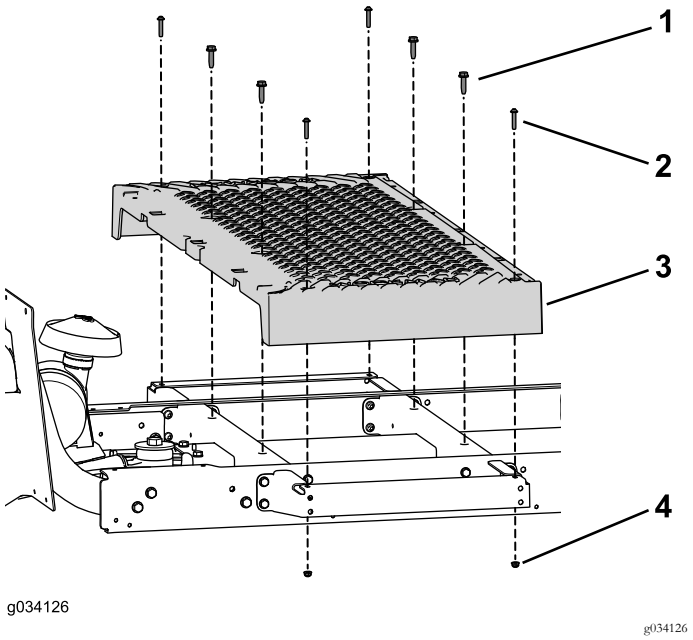

Bild 36

1. Bundbolzen (5/16" x 1¼")
2. Schraube (¼" x 1¼")
3. Bodenplatte
4. Sicherungsmutter (¼")

Montieren der Sitzstützen

Hinweis: Schließen Sie den folgenden Schritt mit den vorher entfernten Befestigungen ab.

1. Befestigen Sie die Sitzstützen mit den zwei Schrauben (3/8" x 2½"), Distanzstücken und Bundmuttern am vorderen Abschnitt der Maschine (Bild 37).

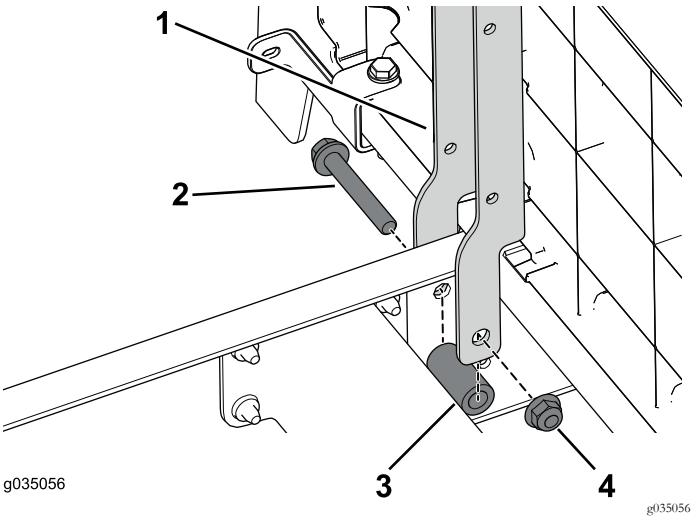

Bild 37

1. Sitzstütze
2. Schraube (3/8" x 2½")
3. Distanzstück
4. Bundmutter (3/8")

2. Befestigen Sie die Sitzstützen mit den zwei Schrauben (3/8" x 2½") und Bundmuttern am hinteren Abschnitt der Maschine (Bild 38).

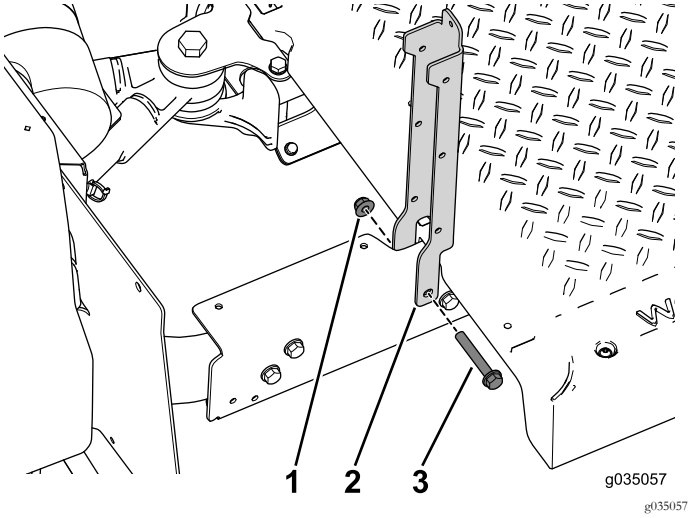

Bild 38

1. Bundmutter (3/8")
2. Sitzstütze
3. Bundbolzen (3/8" x 2½")

3. Befestigen Sie die linken und rechten Sitzstützen mit den vier Bundbolzen (3/8" x 2½"), Distanzstücken und Bundmuttern an der Maschine (Bild 39).

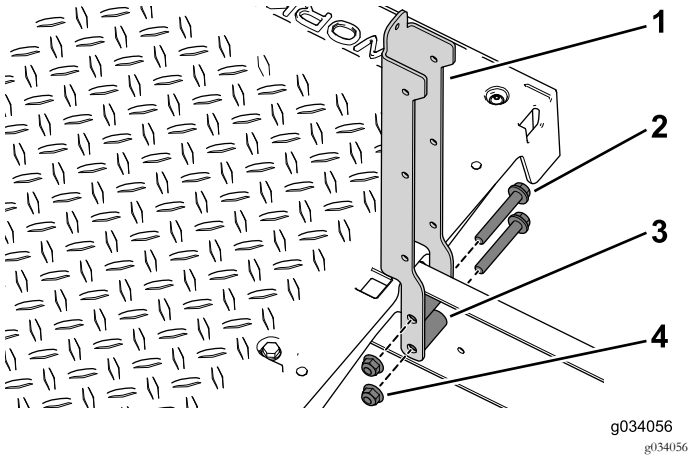

Bild 39

1. Sitzstütze
2. Bundbolzen (3/8" x 2½")
3. Distanzstück
4. Bundmutter (3/8")

4. Befestigen Sie die abgewinkelte Stützhalterung und die Platte des Sitzunterteils mit den zwei Schrauben mit Scheiben (¼" x ½") an der linken und rechten Sitzstütze (Bild 40).

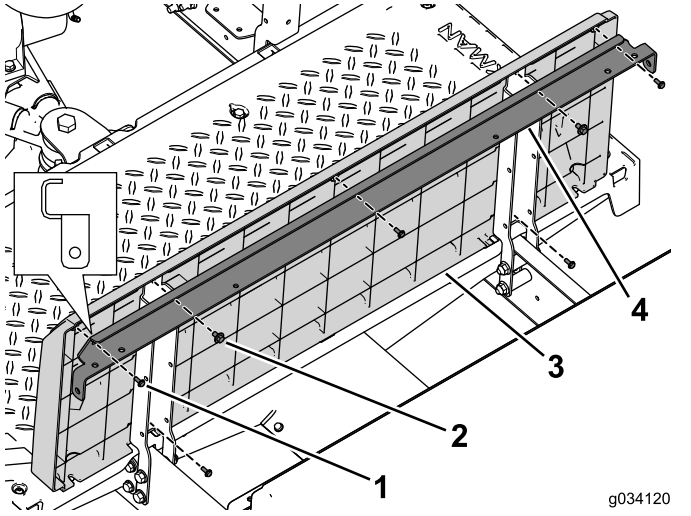

Bild 40

1. Schraube (Nr. 10 x ½")
2. Schraube mit Mutter (¼" x ½")
3. Sitzunterteilplatte
4. Abgewinkelte Stützhalterung

5. Befestigen Sie die hintere Platte mit den fünf Schrauben (Nr. 10 x ½") an der Sitzstrebe und den Sitzstützen (Bild 40).
6. Befestigen Sie die linke und rechte Plattenhalterung mit den zwei Schrauben (¼" x 2"), der Scheibe und Sicherungsmutter an der Maschine (Bild 41).

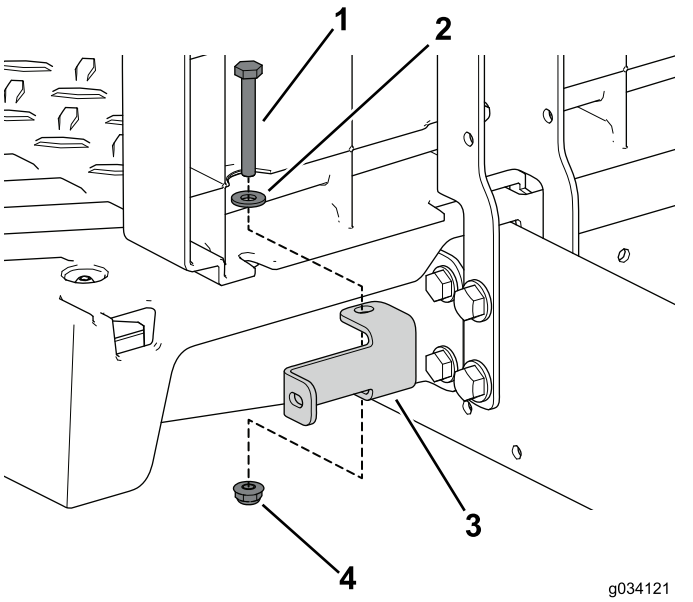

Bild 41

1. Schraube (¼" x 2")
2. Scheibe
3. Plattenhalterung
4. Sicherungsmutter (¼")

7. Befestigen Sie die Stützhalterung und die Platte des Sitzunterteils mit den zwei Schrauben mit Scheiben (¼" x ½") an der linken und rechten Sitzstütze (Bild 42).

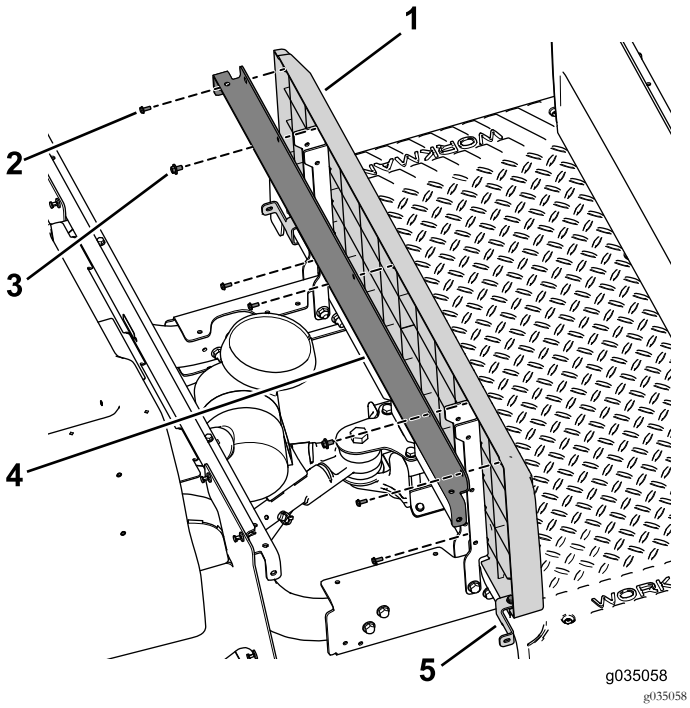

Bild 42

1. Sitzunterteilplatte
2. Schraube (Nr. 10 x ½")
3. Schraube und Scheibe
4. Stützhalterung
5. Plattenhalterung

8. Befestigen Sie die linke und rechte Plattenhalterung mit den zwei Schrauben (¼" x 2"), der Scheibe und Sicherungsmutter an der Maschine (Bild 42).

Einbauen der Seitenplatten

1. Befestigen Sie die linken und rechten Seitenplatten aus dem Kit mit den acht Blechschrauben (3/32" x 7/8") an den Platten des vorderen Sitzunterteils (Bild 43).

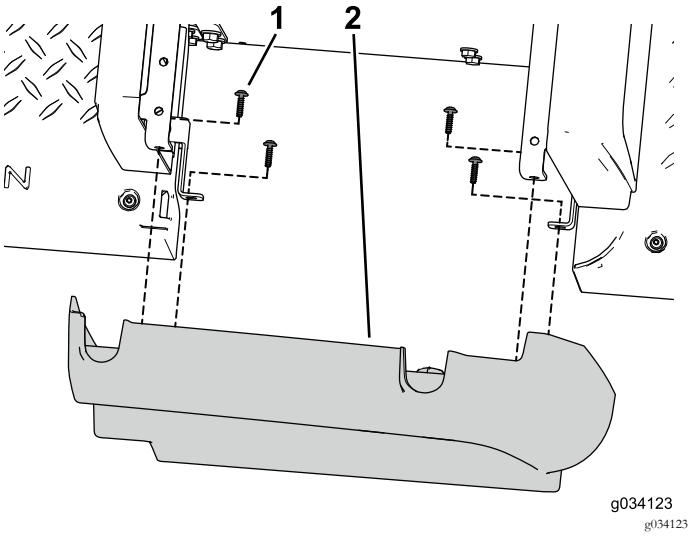

Bild 43

1. Blechschraube (3/32 x 7/8")
2. Seitenplatte

2. Befestigen Sie die Öffnungsabdeckung mit den drei Blechschrauben an der Seitenplatte (Bild 44).

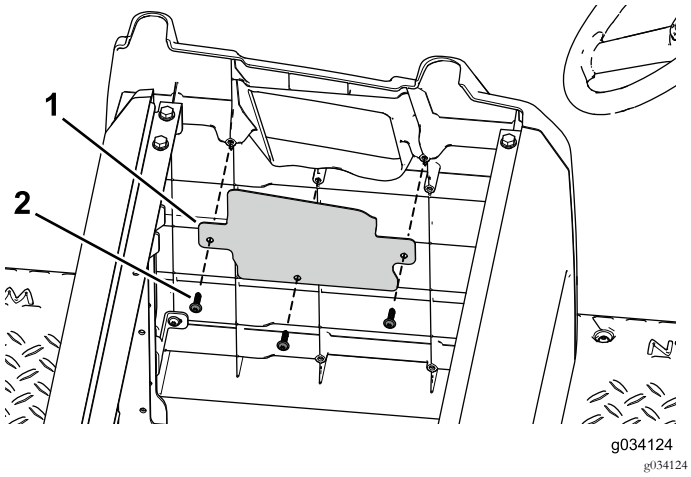

Bild 44

1. Öffnungsabdeckung
2. Blechschraube

3. Befestigen Sie die ursprüngliche rechte Platte mit den entfernten Befestigungen an den Platten des hinteren Sitzunterteils (Bild 45).

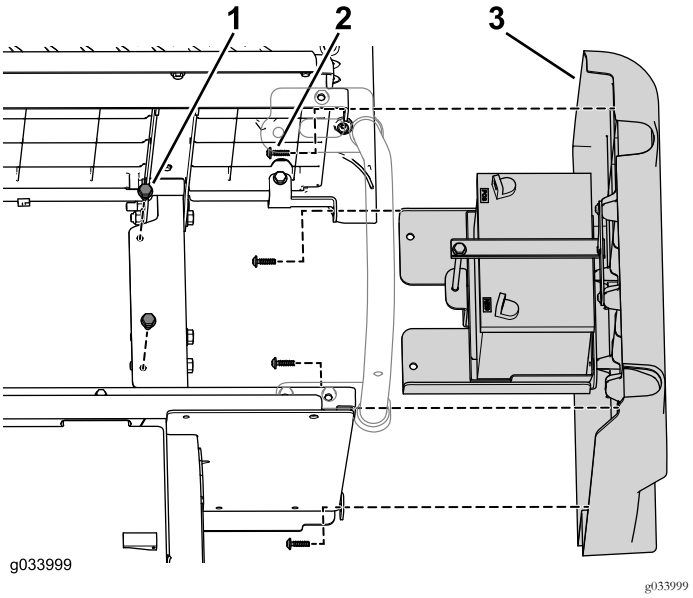

Bild 45

1. Bundbolzen
2. Blechschraube
3. Rechte Platte

4. Befestigen Sie die ursprüngliche linke Platte mit den entfernten Befestigungen an den Platten des hinteren Sitzunterteils (Bild 46 und Bild 47).

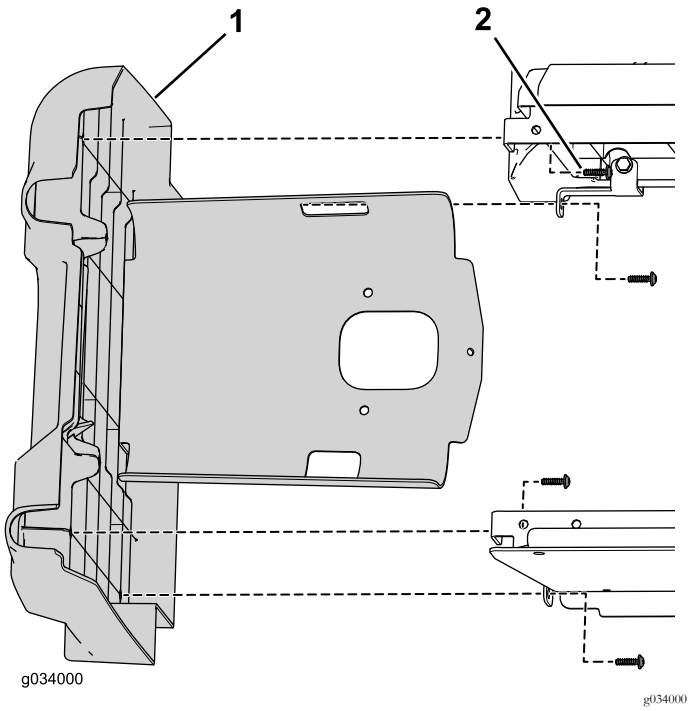

Bild 46

1. Linke Platte
2. Blechschraube

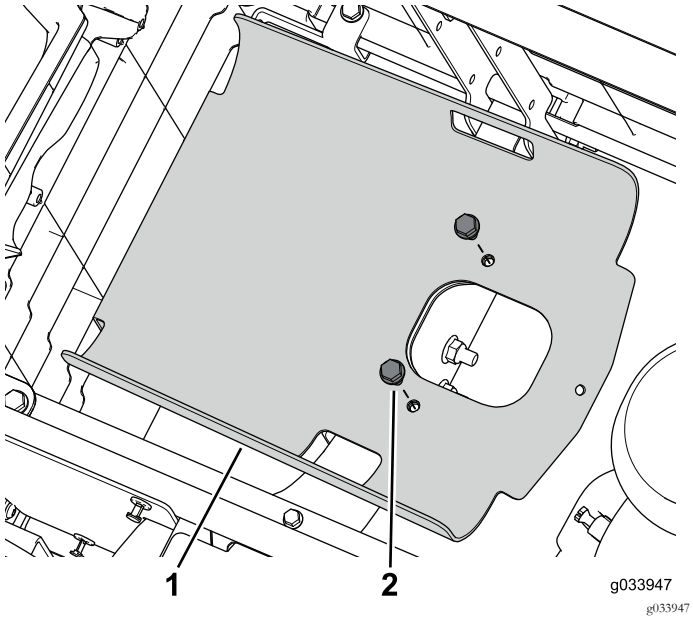

Bild 47

1. Tankfach
2. Bundbolzen

Anschließen der Batterie

1. Befestigen Sie das Pluskabel (+) mit der Schraube und Mutter an der Anschlussklemme der Batterie (Bild 48).

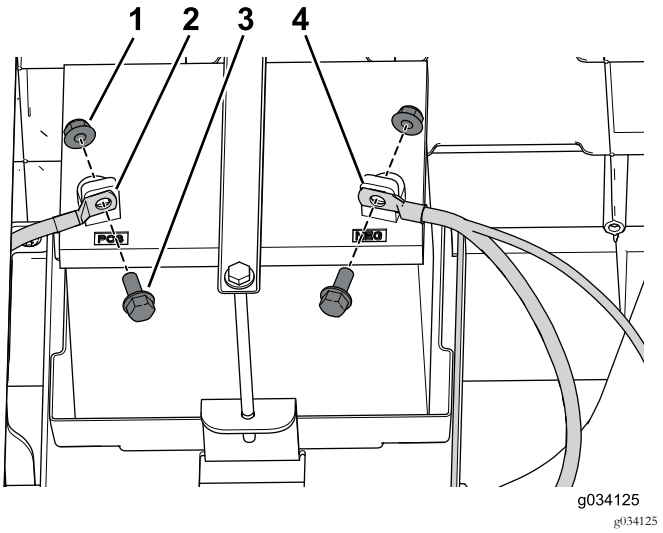

Bild 48

1. Mutter
2. Pluskabel
3. Schraube
4. Minuskabel

2. Befestigen Sie das Minuskabel (-) mit der Schraube und Mutter an der Anschlussklemme der Batterie (Bild 48).

Anschließen des Kraftstofftanks

1. Setzen Sie den Kraftstofftank in das Tankfach (Bild 49).

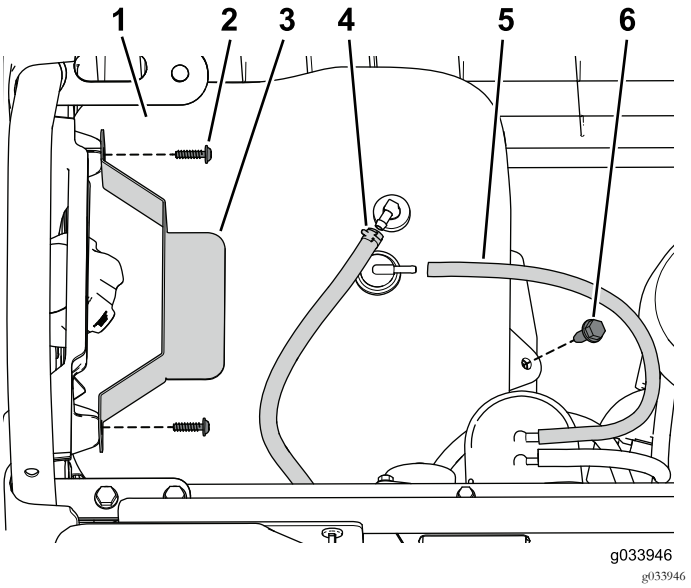

Bild 49

1. Kraftstofftank
2. Schraube
3. Befestigungsplatte
4. Kraftstoffleitung
5. Entlüftungsschlauch
6. Bundbolzen

2. Schließen Sie den Entlüftungsschlauch und die Kraftstoffleitung am Tank an (Bild 49).
3. Befestigen Sie die Befestigungsplatte mit den vorher entfernten Befestigungen (Bild 49).

Befestigen des Hüftgurtes

1. Befestigen Sie den rechten hinteren Hüftgurt mit dem vorher entfernten Bundbolzen (3/16" x ¾") am hinteren Sitzunterteil (Bild 50).

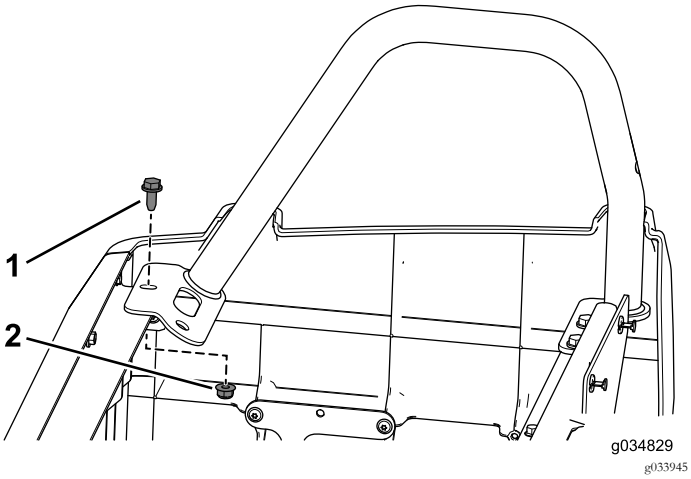

Bild 50

1. Bundbolzen (3/16" x ¾")
2. Bundmutter

2. Befestigen Sie den linken linken Hüftgurt mit den drei vorher entfernten Bundbolzen (3/16" x ¾") und Bundmuttern am hinteren Sitzunterteil.
3. Befestigen Sie die linken und rechten Hüftgurte mit den sechs Bundbolzen (3/16" x ¾") und Bundmuttern am vorderen Sitzunterteil (Bild 51).

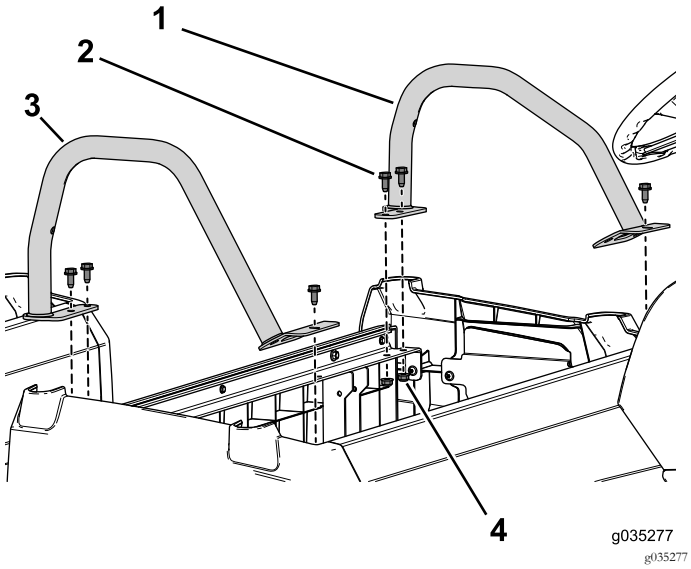

Bild 51

1. Hüftgurt (kurz)
2. Bundbolzen (3/16" x ¾")
3. Hüftgurt (groß)
4. Bundmutter

Montieren des Sitzes

1. Erwerben Sie einen zusätzlichen Sitz vom offiziellen Toro Vertragshändler.
2. Bauen Sie den Originalsitz an der hinteren Sitzreihe ein (Bild 52).

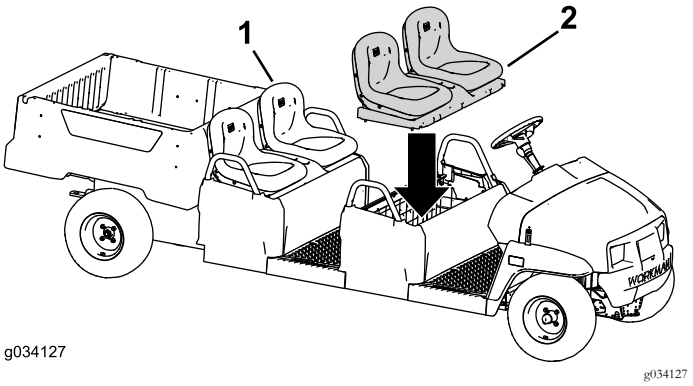

Bild 52

1. Originalsitz
2. Zusätzlicher Sitz (Bild zeigt Schalensitz)

3. Bauen Sie den Sitz an der vorderen Sitzreihe ein (Bild 52).

Einbauen des Kits an einer Maschine mit einem Elektromotor

Entfernen der Seitenabdeckungen

1. Entfernen Sie den vorderen Bundbolzen und die Bundmutter am rechten Hüftgurt (Bild 53).

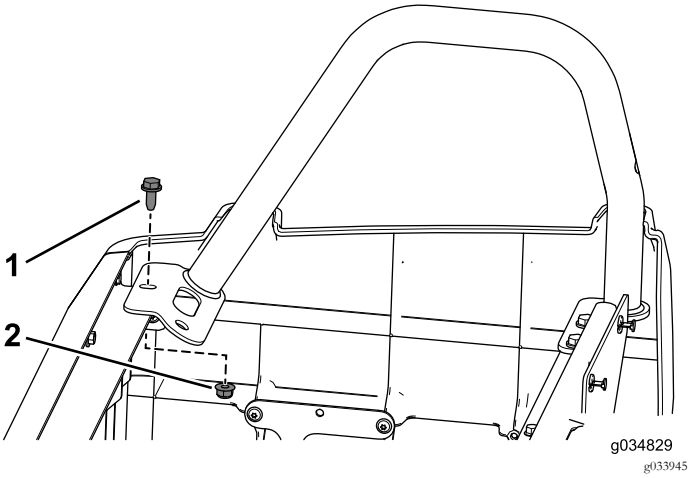

Bild 53

1. Bundbolzen (3/16" x ¾")
2. Bundmutter

2. Entfernen Sie die drei Bundbolzen und Bundmuttern, mit denen der linke Hüftgurt befestigt ist.

3. Nehmen Sie die vier Blechschrauben ab, mit denen die rechte Abdeckung an der Maschine befestigt ist (Bild 54).

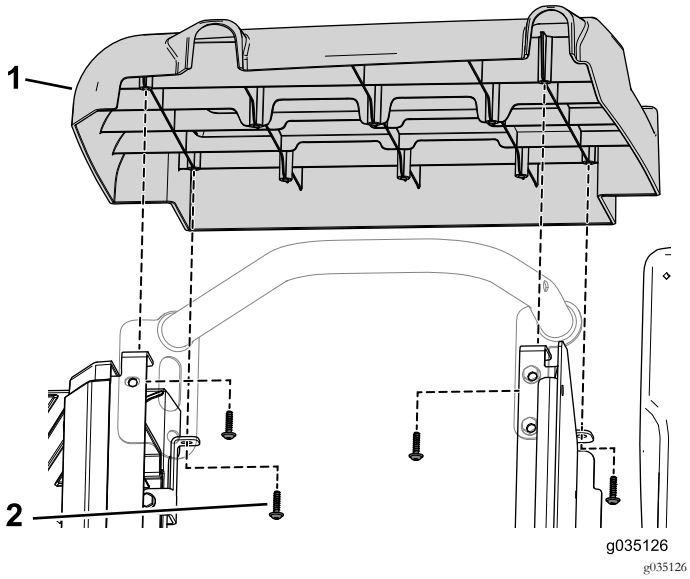

Bild 54

1. Seitenabdeckung
2. Blechschraube

4. Entfernen Sie die zwei Schrauben, mit denen die Halterung des Ladegeräts am Batteriefach befestigt ist (Bild 55).

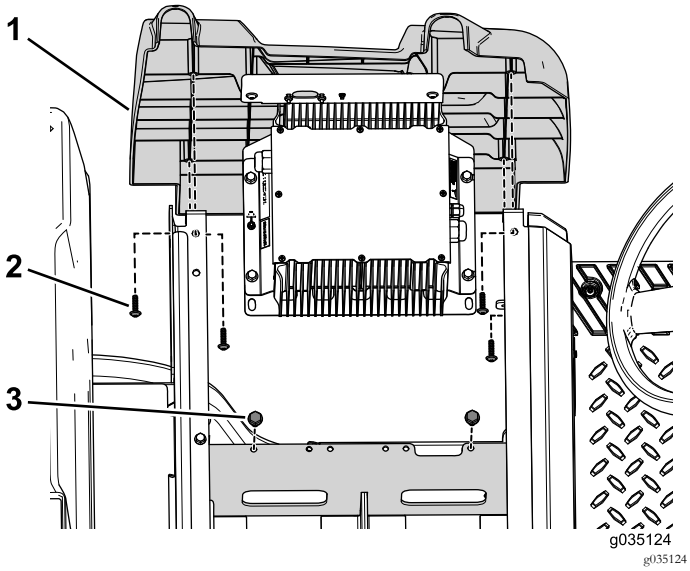

Bild 55

1. Seitenabdeckung
2. Blechschraube
3. Schraube

5. Entfernen Sie die vier Blechschrauben ab, mit denen die linke Abdeckung an der Maschine befestigt ist (Bild 55).

Entfernen der Batterien

Hinweis: Bewahren Sie alle Teile, die Sie in diesem Schritt entfernen, für einen späteren Einbau auf.

1. Entfernen Sie die Bundmutter, die Befestigungsplatte der Batterie und die Scheibe, mit denen die Batterien am Batteriefach befestigt sind (Bild 56).

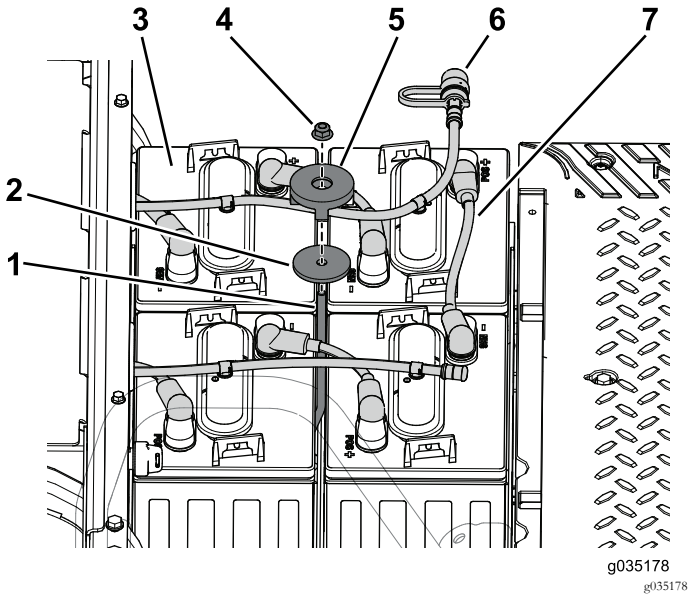

Bild 56

1. Befestigungsstange
2. Scheibe
3. Batterie
4. Sicherungsmutter
5. Befestigung
6. Wasserschlauch
7. Batteriekabel

2. Schließen Sie den Wasserschlauch von den Batterien im vorderen Batteriefach ab (Bild 56).

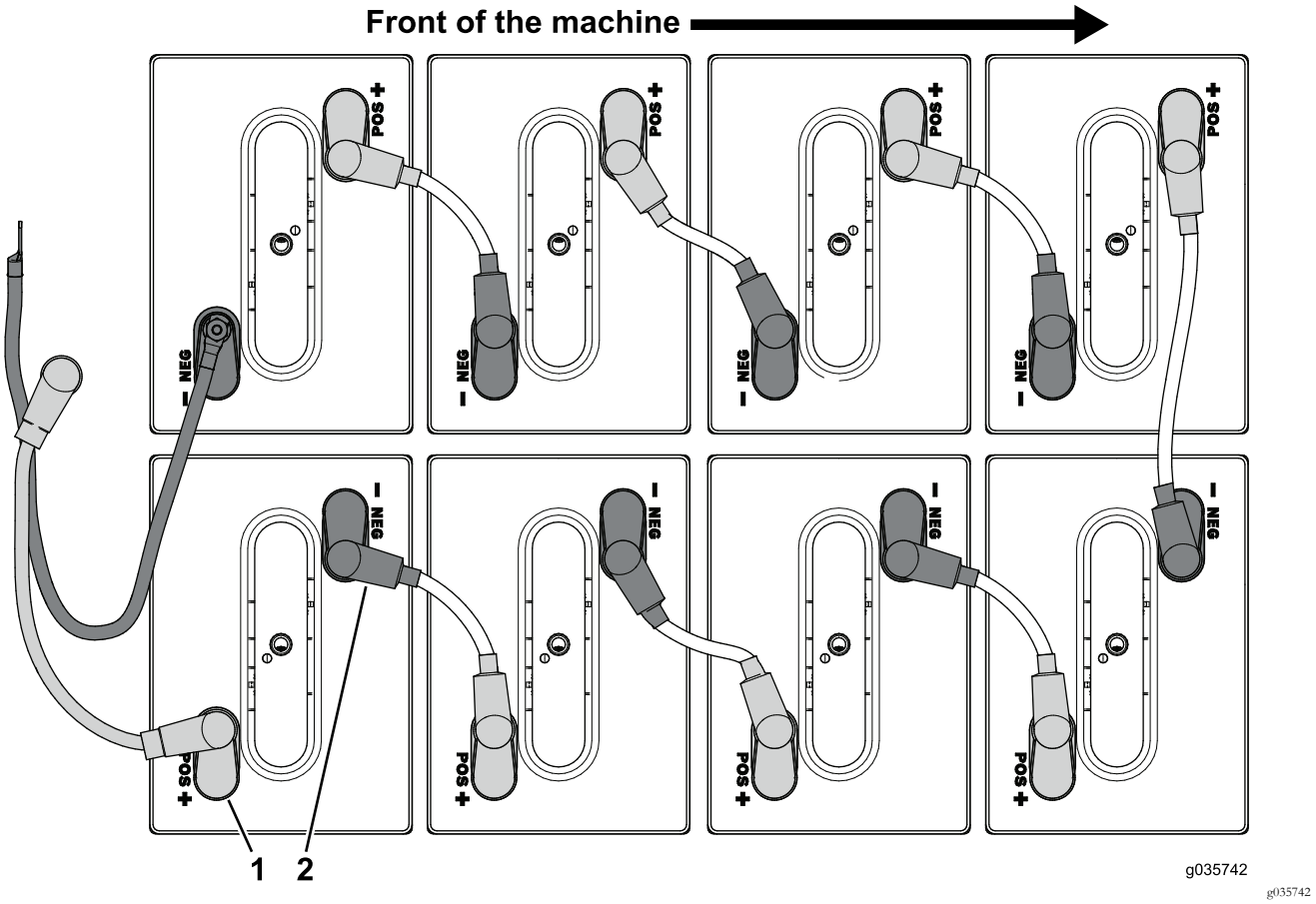

Bild 57

1. Pluspol (+)
2. Minuspol (–)

3. Schließen Sie die Batteriekabel ab, die am Pluspol (+) der Batterien im vorderen Batteriefach angeschlossen sind (Bild 57).
4. Schließen Sie die Batteriekabel ab, die am Minuspol (-) der Batterien im vorderen Batteriefach angeschlossen sind (Bild 57).

5. Entfernen Sie die zwei Schrauben und Muttern, mit denen der Sicherungsblock am vorderen Batteriefach befestigt ist.

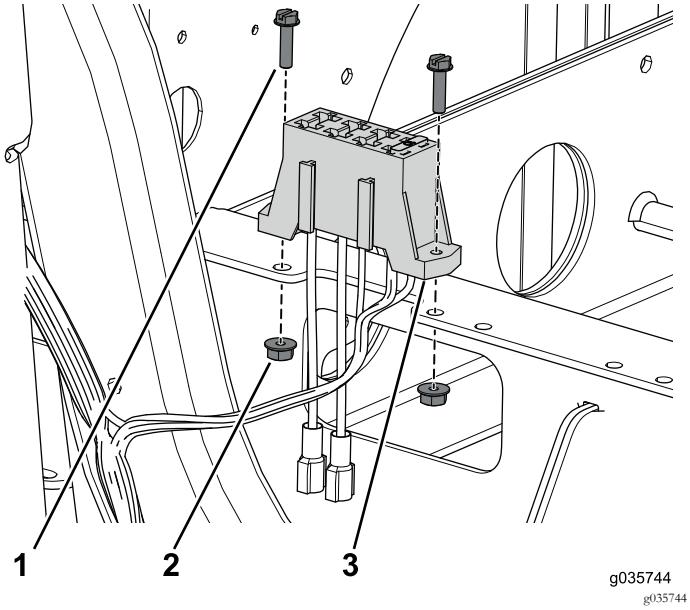

Bild 58

1. Schraube (Nr. 10 x ¾")
2. Mutter (10)
3. Sicherungsblock

6. Nehmen Sie die vier Schrauben ab, mit denen das Batteriefach an der Maschine befestigt ist (Bild 59).

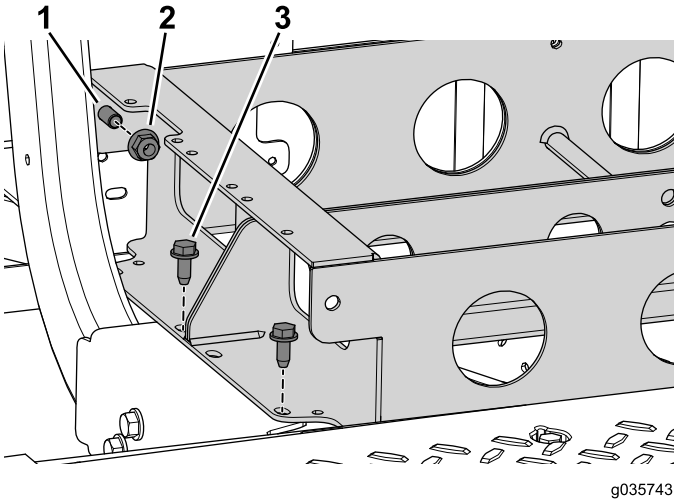

Bild 59

1. Schraube
2. Bundmutter (3/8")
3. Schraube (3/8" x ¾")

7. Entfernen Sie die zwei Bundmuttern, jedoch nicht die zwei Schrauben, mit denen das vordere und hintere Batteriefach verbunden sind (Bild 59).

Wichtig: Entfernen Sie nicht die zwei Schrauben, mit denen das vordere und hintere Batteriefach verbunden sind.

Abschließen des Feststellbremszugs

1. Lösen Sie die Klemmmutter und drehen Sie die Einstellschraube an beiden hinteren Bremsbacken dann um zwei Umdrehungen nach links (Bild 60).

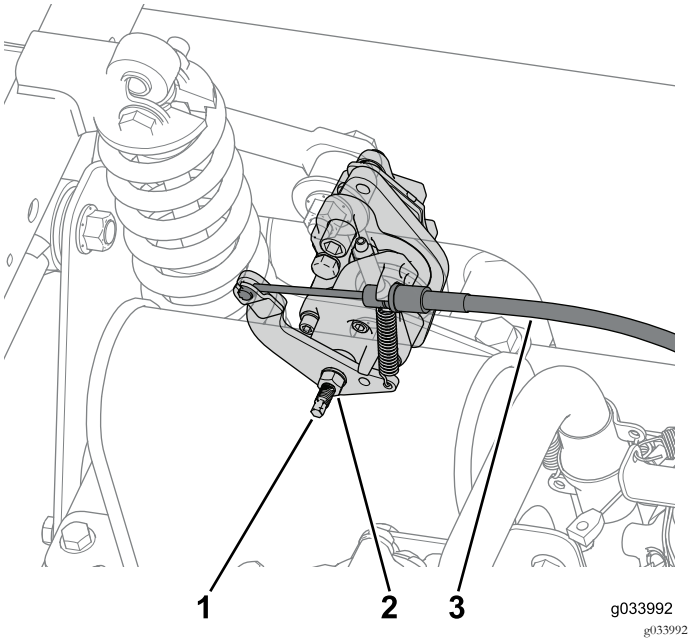

Bild 60

1. Einstellschraube
2. Klemmmutter
3. Bremszug

2. Schließen Sie den an jeder Bremsbacke angeschlossenen Feststellbremszug ab (Bild 60).
3. Entfernen Sie die 10 Schrauben (¼" x 1¼"), um das Armaturenbrett teilweise abzunehmen und die Feststellbremse abzuschließen (Bild 61).

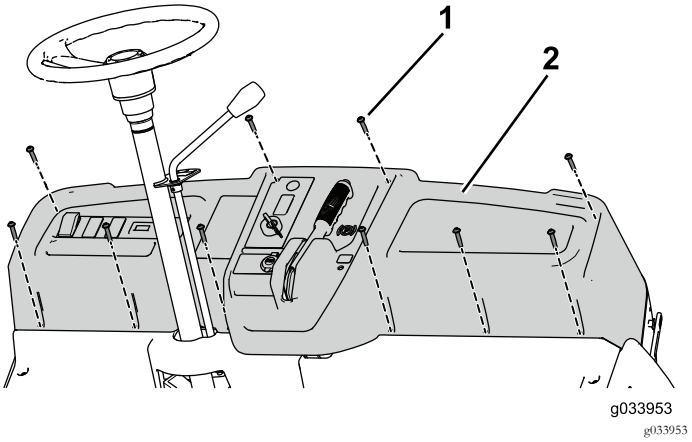

Bild 61

1. Schraube (¼" x 1¼")
2. Armaturenbrett

Hinweis: Trennen Sie bei Bedarf alle Kabelbinder, die das teilweise Lösen des Armaturenbretts verhindern. In einem späteren Arbeitsschritt müssen die Kabelbinder wieder ersetzt werden.

Abschließen der Maschine

Hinweis: Bewahren Sie alle Teile, die Sie in diesem Schritt entfernen, für einen späteren Einbau auf.

1. Befestigen Sie das Stützbein an der Maschine (Bild 62).

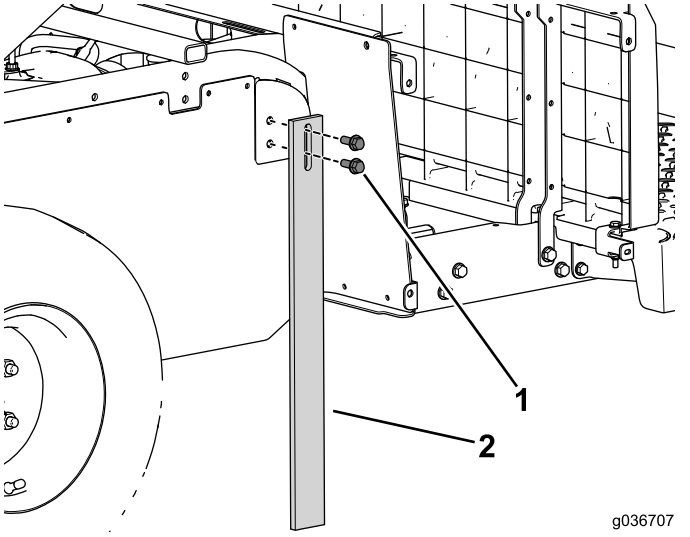

Bild 62

1. Bundbolzen (3/8" x 1")
2. Stützbein

2. Stützen Sie die Vorderseite der Maschine mit einem Achsständer unter dem mittleren Kanal ab (Bild 63).

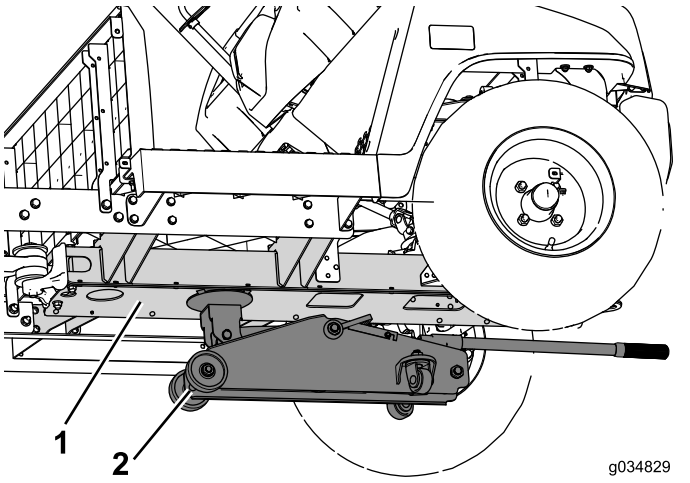

Bild 63

1. Mittlerer Kanal
2. Wagenheber

3. Entfernen Sie die Bundbolzen (3/8" x 2½") und Muttern, mit denen die Seitenschiene an der Maschine befestigt ist (Bild 64). Führen Sie dies an beiden Seiten der Maschine aus.

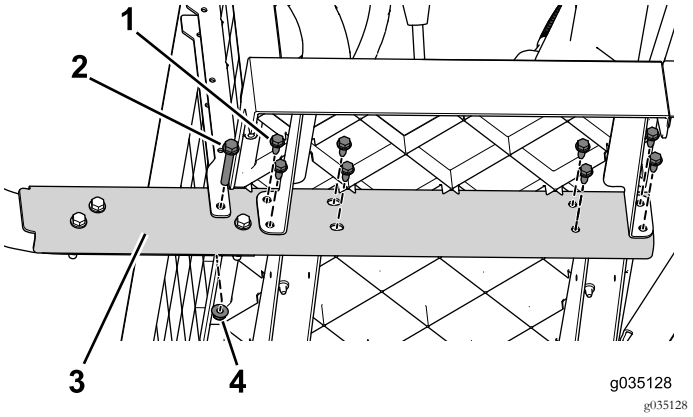

Bild 64

1. Bundbolzen (3/8" x 2½")
2. Bundbolzen (5/16" x ¾")
3. Seitenschiene
4. Bundmutter (3/8")

4. Arbeiten Sie von der Vorderseite zur Rückseite und entfernen Sie die Bundbolzen (5/16" x ¾"), mit denen die Seitenschiene an der Maschine befestigt ist (Bild 64). Führen Sie dies an beiden Seiten der Maschine aus.
5. Entfernen Sie die drei Bundbolzen (3/8" x 2½") und Muttern (Bild 65). Führen Sie dies an beiden Seiten der Maschine aus.

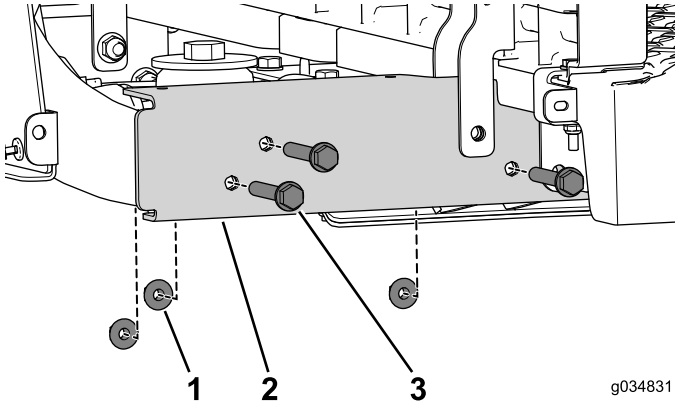

Bild 65

1. Bundmutter (3/8")
2. Seitenschiene
3. Bundbolzen (3/8" x 2½")

6. Entfernen Sie die Blechschraube, mit der das T-Anschlussstück am mittleren Kanal befestigt ist (Bild 66).

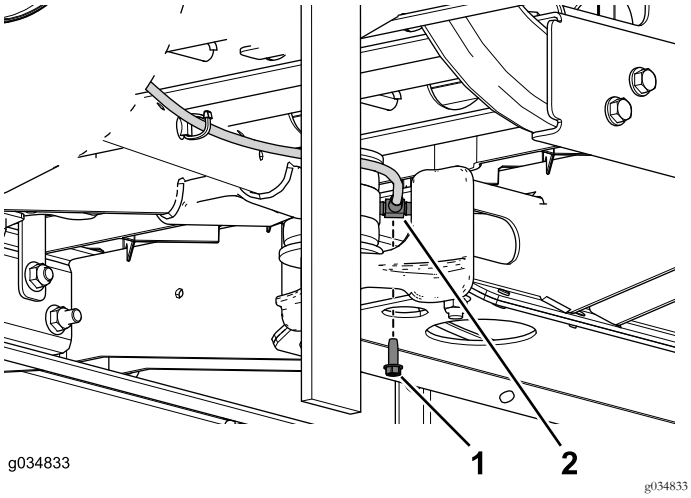

Bild 66

1. Blechschraube (¼" x ¾")
2. T-Stück

7. Entfernen Sie die Schrauben und Bundmuttern, mit denen die Befestigung des Schwenkarms am mittleren Kanal befestigt ist (Bild 67).

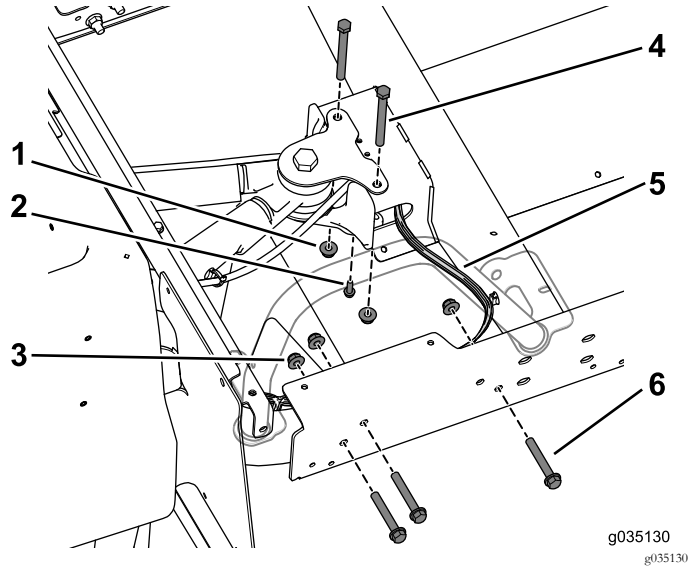

Bild 67

1. Bundmutter (3/8")
2. Blechschraube (¼" x ¾")
3. Bundmutter (3/8")
4. Schrauben (3/8" x 3¾")
5. Kabelbaum
6. Schrauben (3/8" x 2½")

8. Entfernen Sie beim Trennen der Maschine die Kabelbinder, mit denen die elektrischen und mechanischen Leitungen im mittleren Kanal befestigt sind.
9. Bewegen Sie den vorderen Abschnitt mit der Hilfe einer zweiten Person vom hinteren Teil weg (Bild 68).

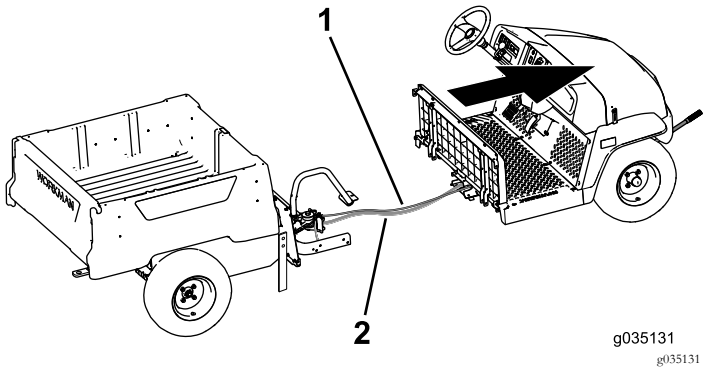

Bild 68

1. Bremszug
2. Kabelbaum

Montieren des mittleren Kanals

Hinweis: Schließen Sie den folgenden Schritt mit den vorher entfernten Befestigungen ab.

1. Befestigen Sie die oberen und unteren Verbindungsplatten mit den vier Bundbolzen (3/8" x ¾") lose am mittleren Kanal am vorderen Abschnitt (Bild 69).

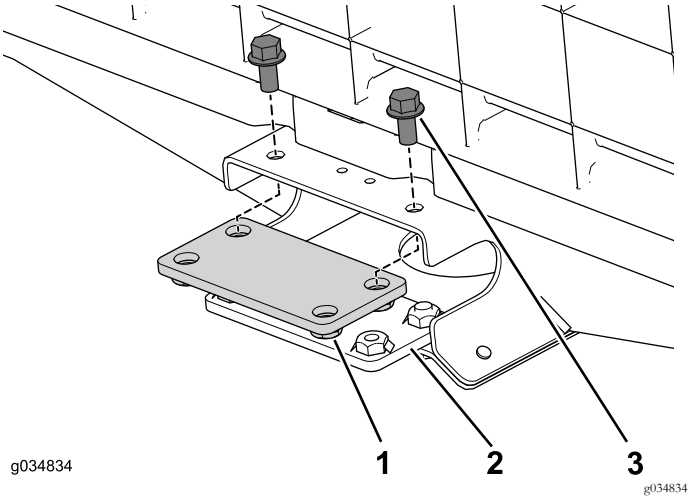

Bild 69

1. Verbindungsplatte (oben)
2. Verbindungsplatte (unten)
3. Bundbolzen (3/8" x ¾")

2. Befestigen Sie die Verlängerungsschiene lose an der rechten Seite der Maschine (Bild 70).

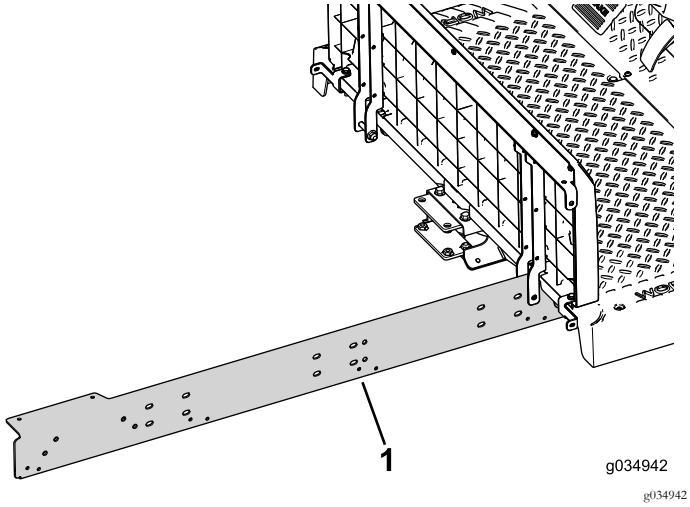

Bild 70

1. Verlängerungsschiene

3. Befestigen Sie die Verlängerungsschiene mit den zwei Schrauben (5/16" x ¾") lose am mittleren Kanal am vorderen Abschnitt der Maschine (Bild 71).

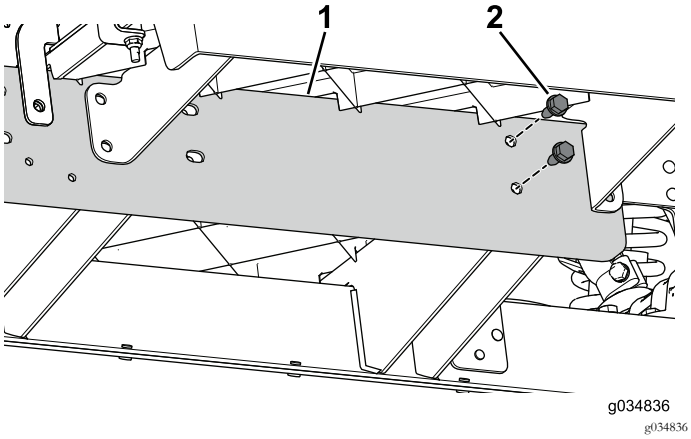

Bild 71

1. Verlängerungsschiene
2. Schraube (5/16" x ¾")

4. Setzen Sie die zwei Schrauben (3/8" x 3¾") und Scheiben durch den mittleren Kanal und die hintere Befestigung ein (Bild 72).

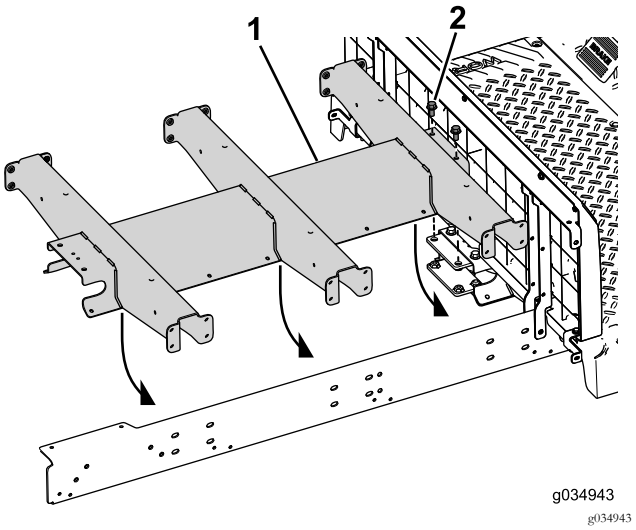

Bild 72

1. Kanalverlängerung
2. Schraube (3/8" x ¾")

5. Befestigen Sie die Verlängerungsschiene lose an der linken Seite der Maschine (Bild 73).

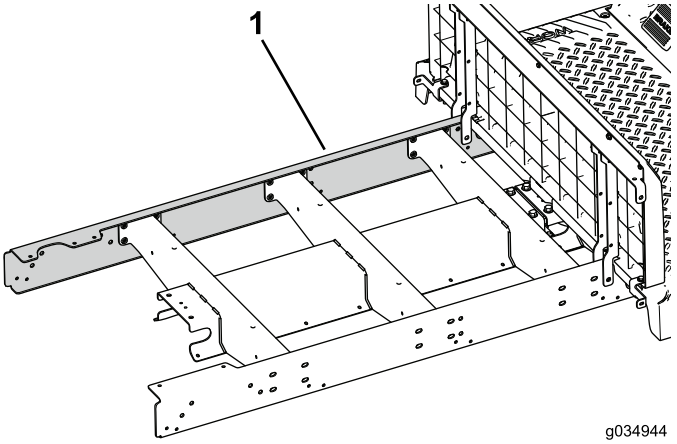

Bild 73

1. Verlängerungsschiene

6. Befestigen Sie die Verlängerungsschiene mit den zwei Schrauben (5/16" x ¾") lose am mittleren Kanal am vorderen Abschnitt der Maschine (Bild 74).

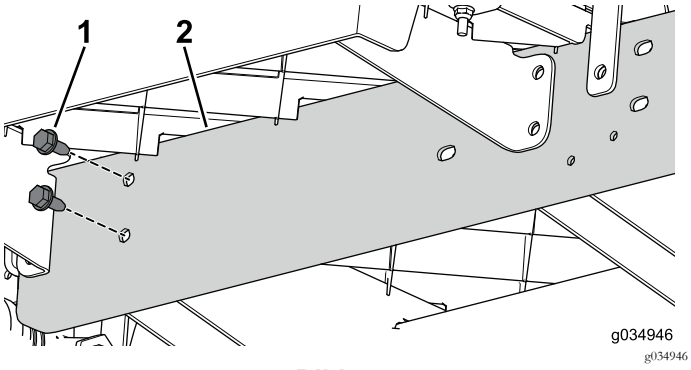

Bild 74

1. Schraube (5/16" x ¾")
2. Verlängerungsschiene

7. Bringen Sie die vorderen und hinteren Abschnitte der Maschine mit der Hilfe einer anderen Person zusammen (Bild 75).

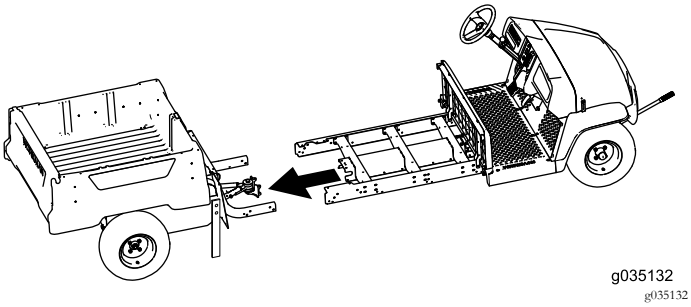

Bild 75

8. Befestigen Sie die Verlängerungsschiene mit den drei Schrauben (3/8" x 2½") und Bundmuttern lose am Hinterrahmen (Bild 76). Führen Sie dies an beiden Seiten der Maschine aus.

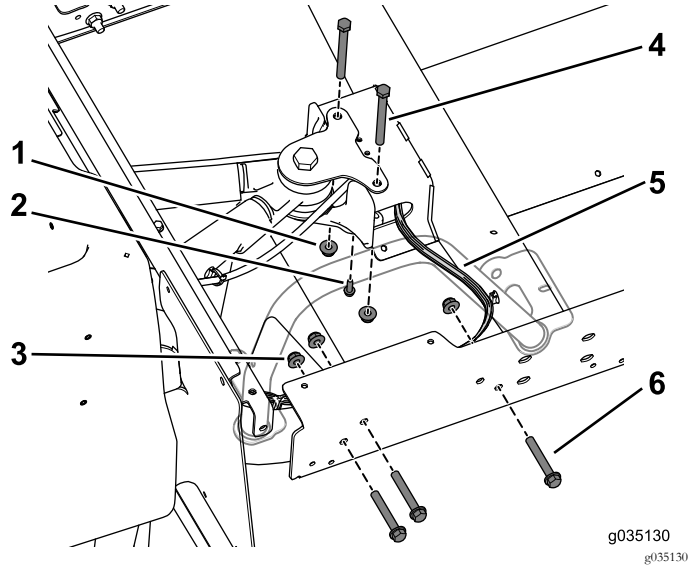

Bild 76

1. Bundmutter (3/8")
2. Blechschraube (¼" x ¾")F
3. Bundmutter (3/8")
4. Schrauben (3/8" x 3¾")
5. Kabelbaum
6. Schrauben (3/8" x 2½")

Hinweis: Stellen Sie sicher, dass der Kabelbaum an der rechten Seite des mittleren Kanals austritt (Bild 76).

9. Befestigen Sie das T-Anschlussstück des Bremszugs mit der Blechschraube (¼" x ¾") am mittleren Kanal (Bild 76).
10. Befestigen Sie den mittleren Kanal mit den zwei Schrauben (3/8" x 3¾") und den Bundmuttern lose an der hinteren Befestigung (Bild 76).

Montieren der Seitenstützen

Hinweis: Schließen Sie den folgenden Schritt mit den vorher entfernten Schrauben und Muttern ab.

1. Befestigen Sie die Plattformstütze mit den vier Schrauben (5/16" x ¾") lose am mittleren Kanal (Bild 77).

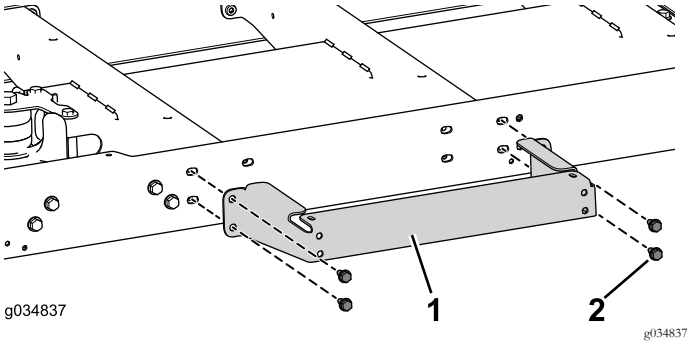

Bild 77

1. Plattformstütze
2. Schraube (5/16" x ¾")

2. Führen Sie den letzten Schritt an der anderen Seite der Maschine aus.

Befestigen der Züge

Hinweis: Lassen Sie die Züge und den Kabelbaum an der rechten Seite des mittleren Kanals austreten.

1. Schließen Sie den Feststellbremszug am Feststellbremshebel im vorderen Abschnitt der Maschine an. Lassen Sie ihn durch den mittleren Kanal verlaufen und schließen Sie die Feststellbremse im hinteren Abschnitt der Maschine an.
2. Befestigen Sie die untere Platte mit den zwei Schrauben (3/8" x ¾"), den 16 Schrauben (¼" x ½") und zwei Bundmuttern (3/8") lose am mittleren Kanal (Bild 78).

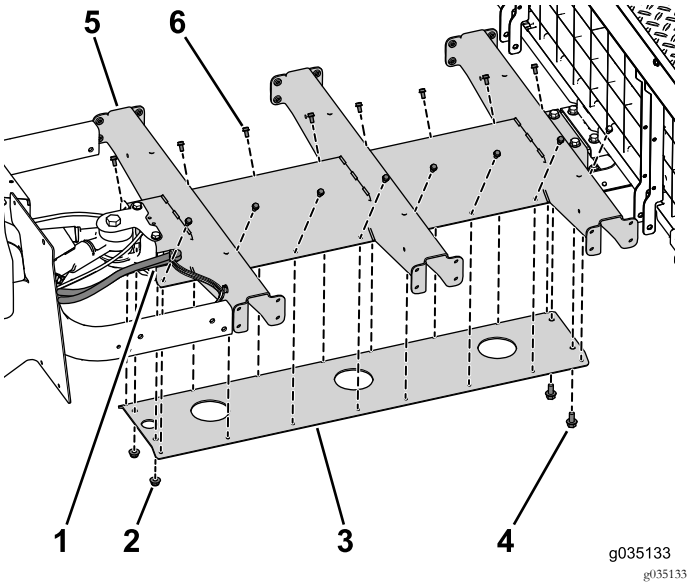

Bild 78

Im Bild wurden einige Teile zur Verdeutlichung entfernt)

1. Zugaustritt
2. Bundmuttern (3/8")
3. Untere Platte
4. Schraube (3/8" x ¾")
5. Mittlerer Kanal
6. Schraube (¼" x ½")

3. Bringen Sie die restlichen Befestigungen am Kanal an (Bild 79).

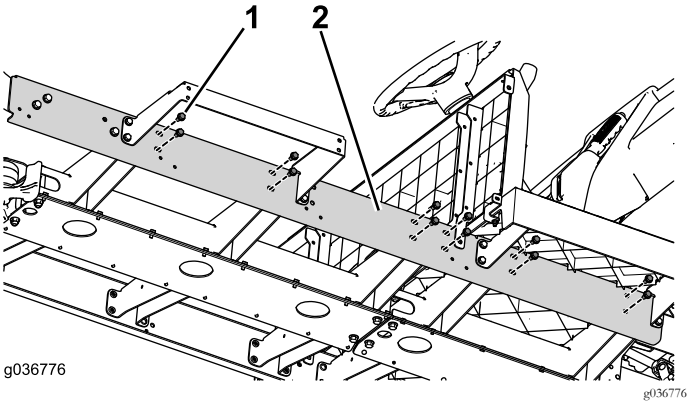

Bild 79

1. Schraube (5/16" x ¾")
2. Mittlerer Kanal

4. Bringen Sie neue Kabelbinder an den Bereichen des Armaturenbretts an, die Sie zuvor entfernt haben.
5. Befestigen Sie das Armaturenbrett mit den zehn Schrauben (¼" x 1¼") an der Maschine (Bild 80).

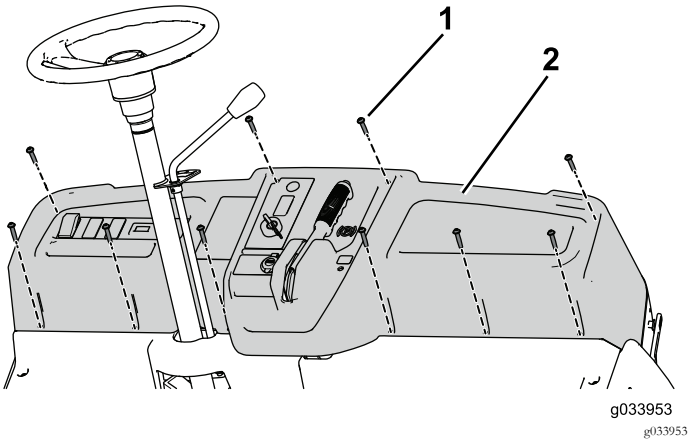

Bild 80

1. Schraube (¼" x 1¼")
2. Armaturenbrett

6. Ziehen Sie die Befestigungen an der unteren Platte an.

Einbau der Bodenplatte

Befestigen Sie die hintere Bodenplatte mit den vier Bundbolzen (5/16" x 1¼"), den vier Schrauben (¼" x 1¼") und den Sicherungsmuttern an der Maschine (Bild 81).

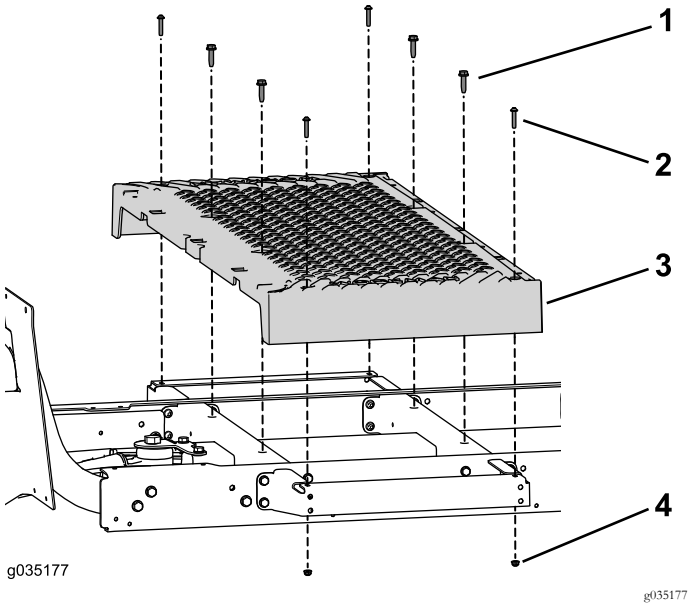

Bild 81

1. Bundbolzen (5/16" x 1¼")
2. Schraube (1/4" x 1¼")
3. Bodenplatte
4. Sicherungsmutter (¼")

Einbauen des hinteren Sitzunterteils

1. Befestigen Sie die hinteren und vorderen Batteriefächer mit den zwei Bundmuttern und Schrauben (Bild 82).

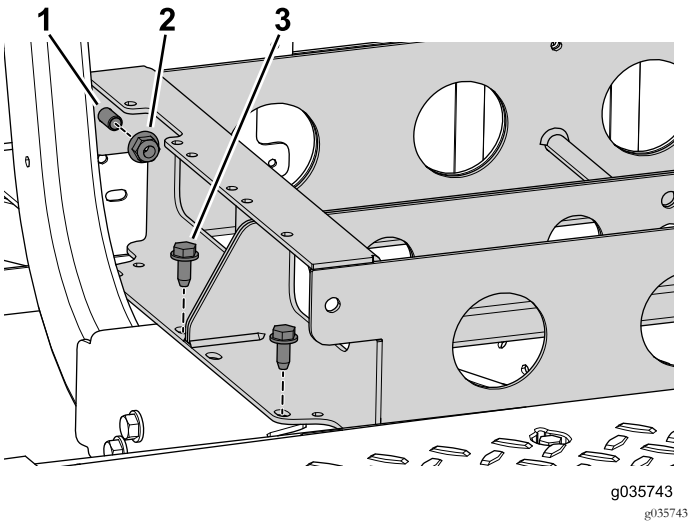

Bild 82

1. Schraube
2. Bundmutter (3/8")
3. Schraube (3/8" x ¾")

2. Befestigen Sie das vordere Batteriefach mit den vier Schrauben (3/8" x 1") an der Maschine (Bild 82).
3. Befestigen Sie den Sicherungsblock mit den zwei Schrauben und Muttern am vorderen Batteriefach (Bild 83).

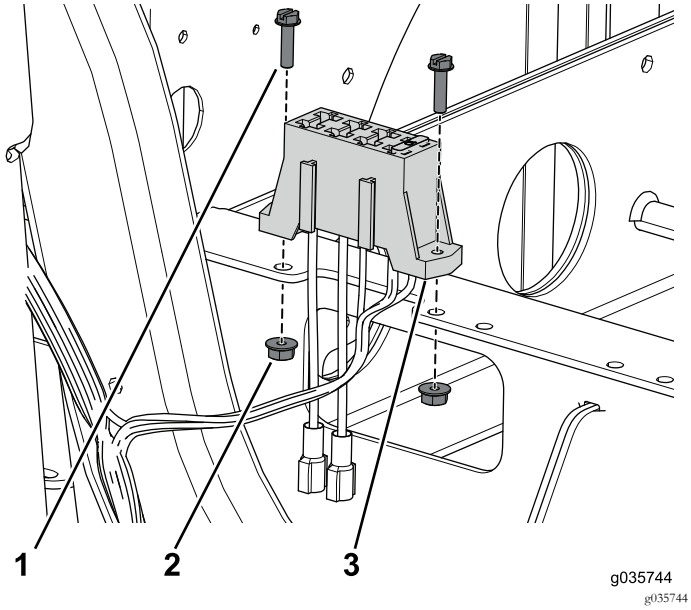

Bild 83

1. Schraube (Nr. 10 x ¾")
2. Mutter (10)
3. Sicherungsblock

4. Befestigen Sie die Sitzstütze mit der Schlossschraube (3/8" x 2½") und Bundmutter (Bild 84).

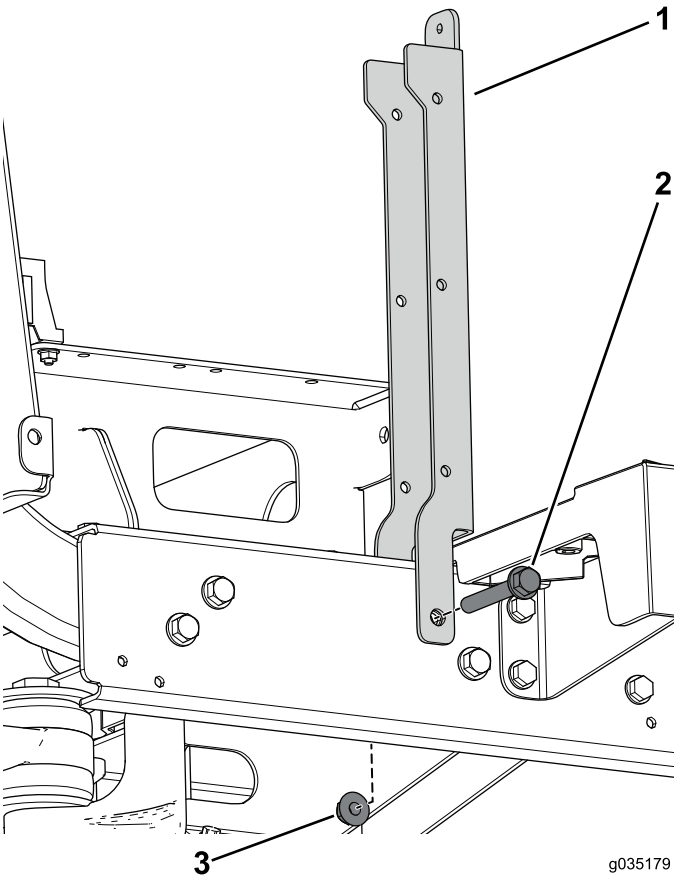

Bild 84

1. Sitzstütze
2. Bundbolzen (3/8" x 2½")
3. Bundmutter (3/8")

5. Befestigen Sie die abgewinkelte Stützhalterung und die Platte des Sitzunterteils mit den zwei Schrauben

mit Scheiben (¼" x ½") an der linken und rechten Sitzstütze (Bild 85).

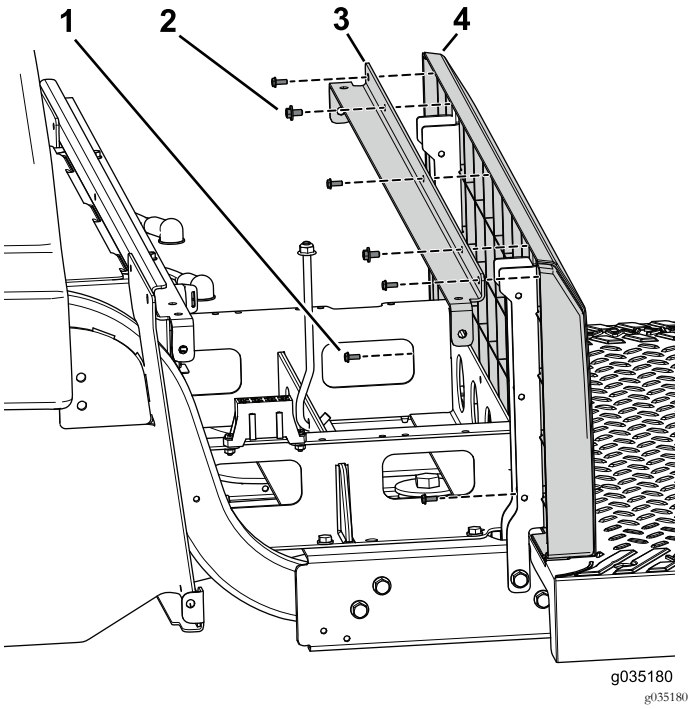

Bild 85

Im Bild wurden einige Teile zur Verdeutlichung entfernt)

1. Schraube (Nr. 10 x ½")
2. Schraube und Scheibe
3. Stützhalterung
4. Sitzunterteilplatte

6. Befestigen Sie die hintere Platte mit den fünf Schrauben (Nr. 10 x ½") an der abgewinkelten Stützhalterung und den Sitzstützen (Bild 85).

7. Befestigen Sie die linke und rechte Plattenhalterung mit den zwei Schrauben (¼" x 2"), der Scheibe und Sicherungsmutter an der Maschine (Bild 86).

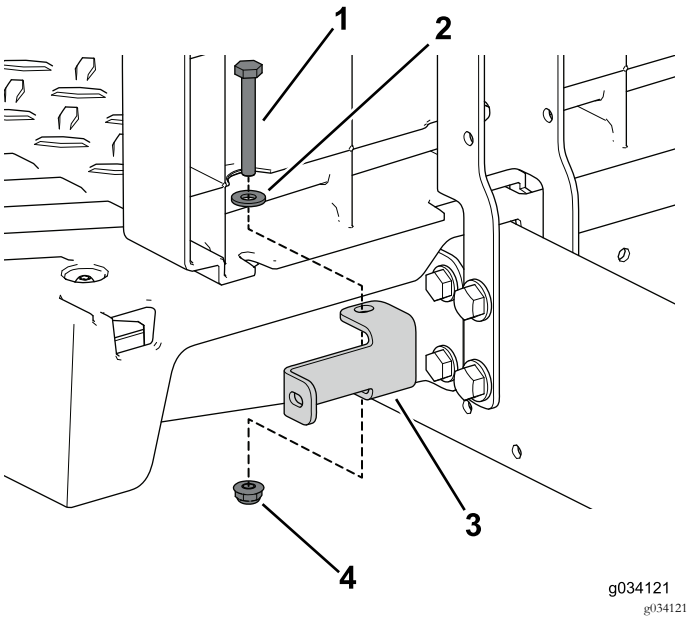

Bild 86

1. Schraube (¼" x 2")
2. Scheibe
3. Plattenhalterung
4. Sicherungsmutter (¼")

8. Befestigen Sie die linke Abdeckung mit den vier Blechschrauben am Sitz (Bild 86).

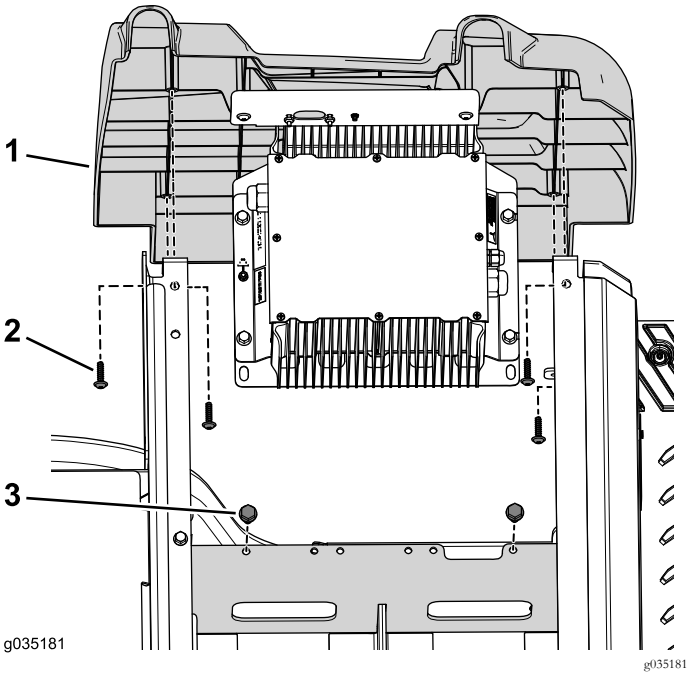

Bild 87

1. Seitenabdeckung
2. Blechschraube
3. Schraube (3/8" x ¾")

9. Befestigen Sie die Halterung des Ladegeräts mit den zwei Schrauben (3/8" x ¾") am Batteriefach (Bild 87).

10. Befestigen Sie die rechte Abdeckung mit den vier Blechschrauben am Sitz (Bild 88).

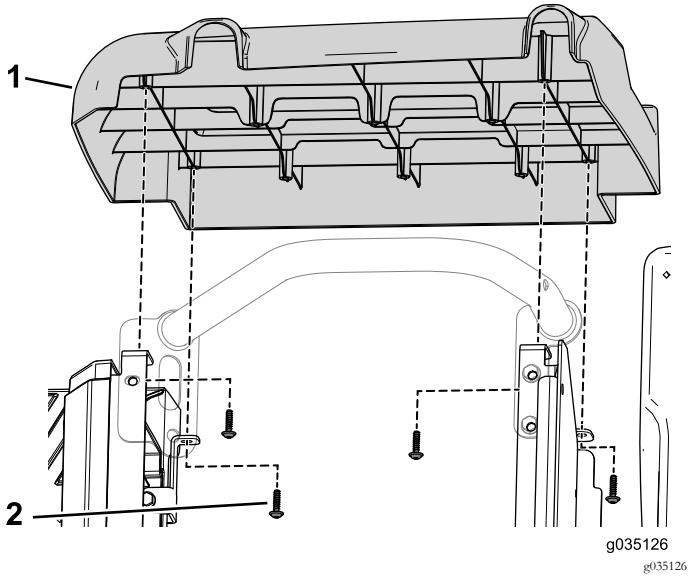

Bild 88

1. Seitenabdeckung
2. Blechschraube

11. Befestigen Sie den rechten hinteren Hüftgurt mit dem vorher entfernten Bundbolzen (3/16" x ¾") und der Bundmutter am Sitzunterteil (Bild 89).

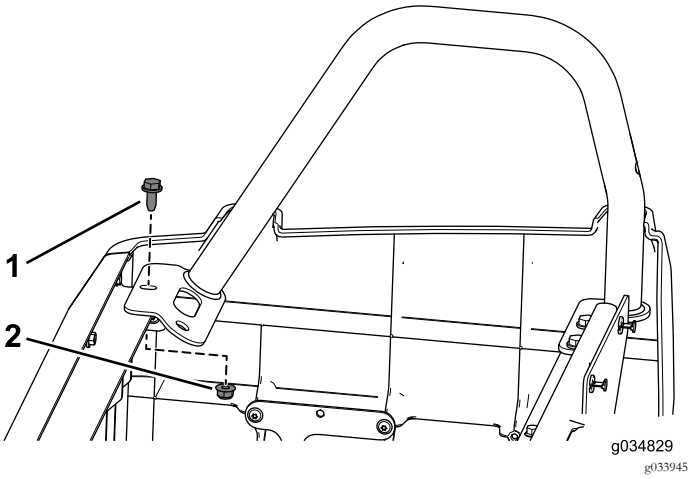

Bild 89

1. Bundbolzen (3/16" x ¾")
2. Bundmutter

12. Befestigen Sie den linken hinteren Hüftgurt mit den drei vorher entfernten Bundbolzen (3/16" x ¾") und Bundmuttern am Sitzunterteil (Bild 90).

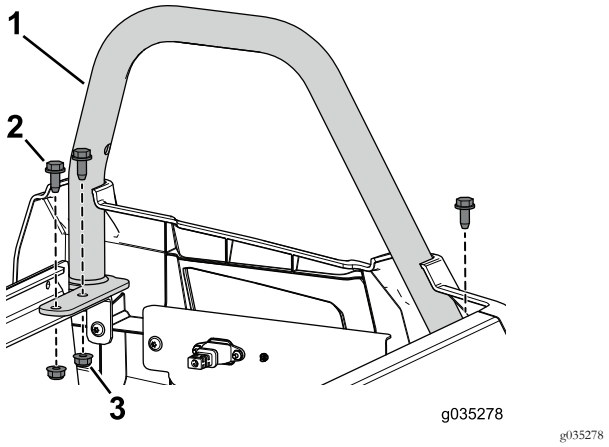

Bild 90

1. Hüftgurt (groß)
2. Bundbolzen (3/16" x ¾")
3. Bundmutter

Einbauen des vorderen Sitzunterteils

Hinweis: Verwenden Sie ggf. die vorher entfernten Befestigungen.

1. Befestigen Sie die rechte und linke Sitzstütze mit den zwei Schrauben (3/8" x 2½"), Distanzstücken und Bundmuttern am vorderen Abschnitt der Maschine (Bild 91).

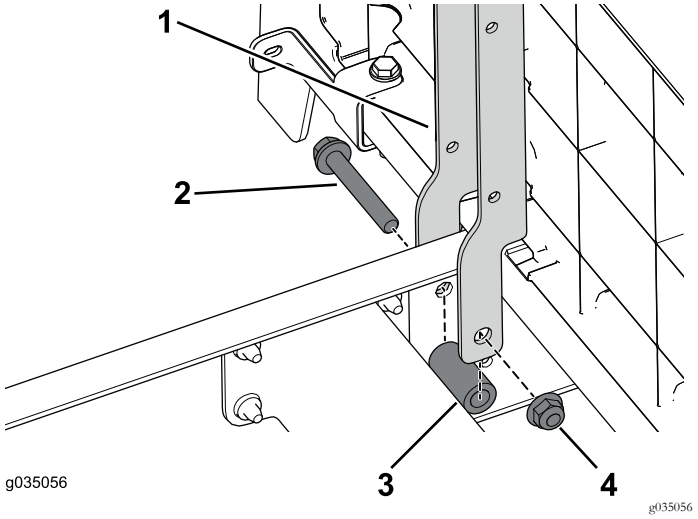

Bild 91

1. Sitzstütze
2. Bundbolzen (3/8" x 2½")
3. Distanzstück
4. Bundmutter (3/8")

2. Befestigen Sie die linken und rechten Sitzstützen mit den vier Bundbolzen (3/8" x 2½"), Distanzstücken und Bundmuttern an der Maschine (Bild 92).

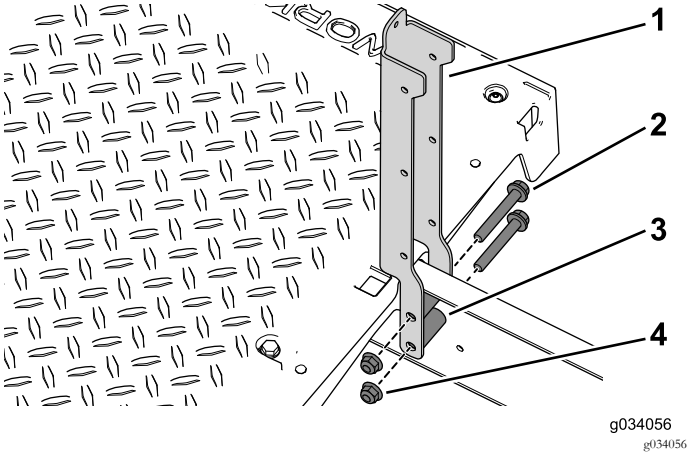

Bild 92

1. Sitzstütze
2. Bundbolzen (3/8" x 2½")
3. Distanzstück
4. Bundmutter (3/8")

3. Befestigen Sie die abgewinkelte Stützhalterung und die Platte des Sitzunterteils mit den zwei Schrauben mit Scheiben (¼" x ½") an der linken und rechten Sitzstütze (Bild 93).

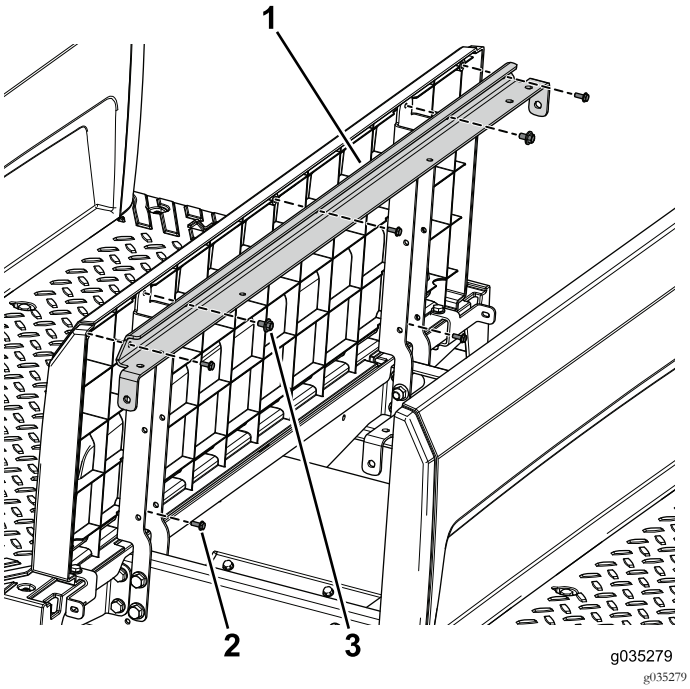

Bild 93

1. Stützhalterung
2. Schraube (Nr. 10 x ½")
3. Schraube und Scheibe

4. Befestigen Sie die hintere Platte mit den fünf Schrauben (Nr. 10 x ½") an der abgewinkelten Stützhalterung und den Sitzstützen (Bild 93).
5. Befestigen Sie die linken und rechten Seitenplatten aus dem Kit mit den acht Blechschrauben (3/32" x 7/8") am vorderen Sitzunterteil (Bild 94).

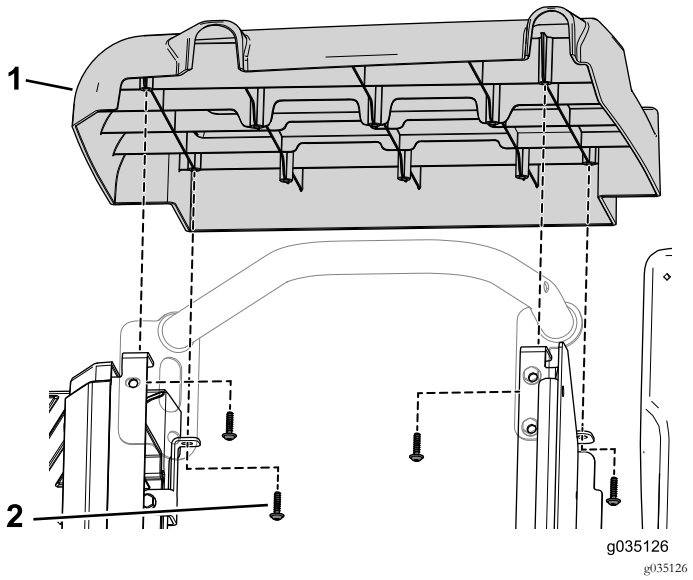

Bild 94

1. Seitenabdeckung
2. Blechschraube

6. Befestigen Sie die Öffnungsabdeckung mit den drei Blechschrauben an der Seitenplatte (Bild 95).

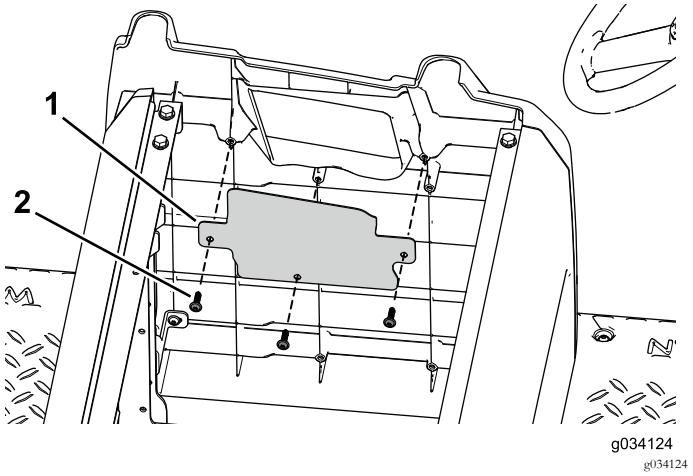

Bild 95

1. Öffnungsabdeckung
2. Blechschraube

7. Befestigen Sie die linken und rechten Hüftgurte mit den sechs Bundbolzen (3/16" x ¾") und Bundmuttern am Sitzunterteil (Bild 96).

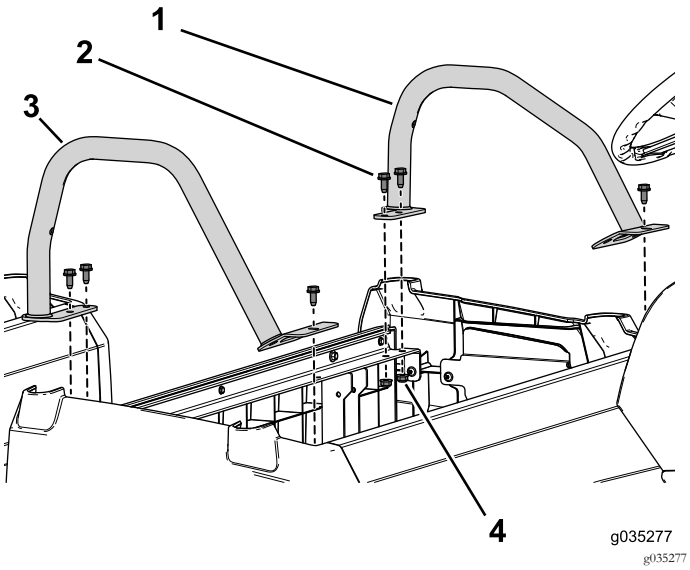

Bild 96

1. Hüftgurt (kurz)
2. Bundbolzen (3/16" x ¾")
3. Hüftgurt (groß)
4. Bundmutter

Einbauen der Batterien

1. Setzen Sie die vier Batterien in das vordere Batteriefach ein (Bild 97).

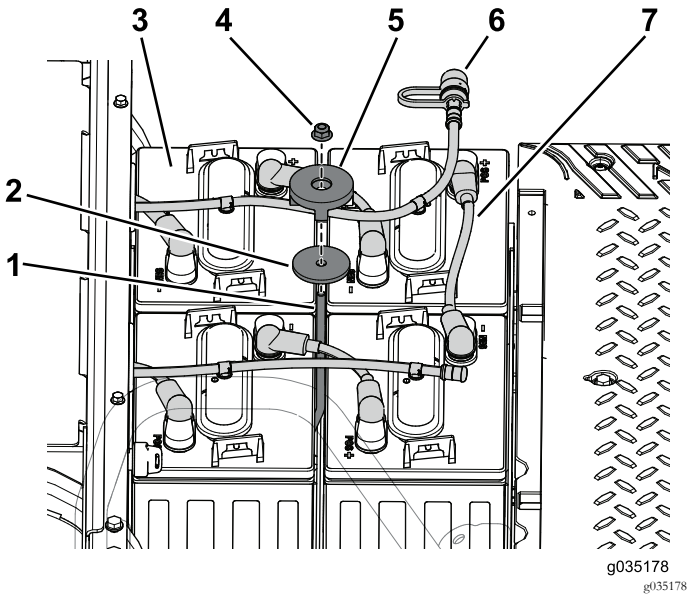

Bild 97

1. Befestigungsstange
2. Scheibe
3. Batterie
4. Sicherungsmutter
5. Befestigung
6. Wasserschlauch
7. Batteriekabel

2. Befestigen Sie die Batterien mit der Befestigungsstange, der Scheibe, der Befestigungsplatte und Sicherungsmutter am Batteriefach (Bild 97).

3. Schließen Sie die Batteriekabel am Pluspol (+) der Batterien an (Bild 97).

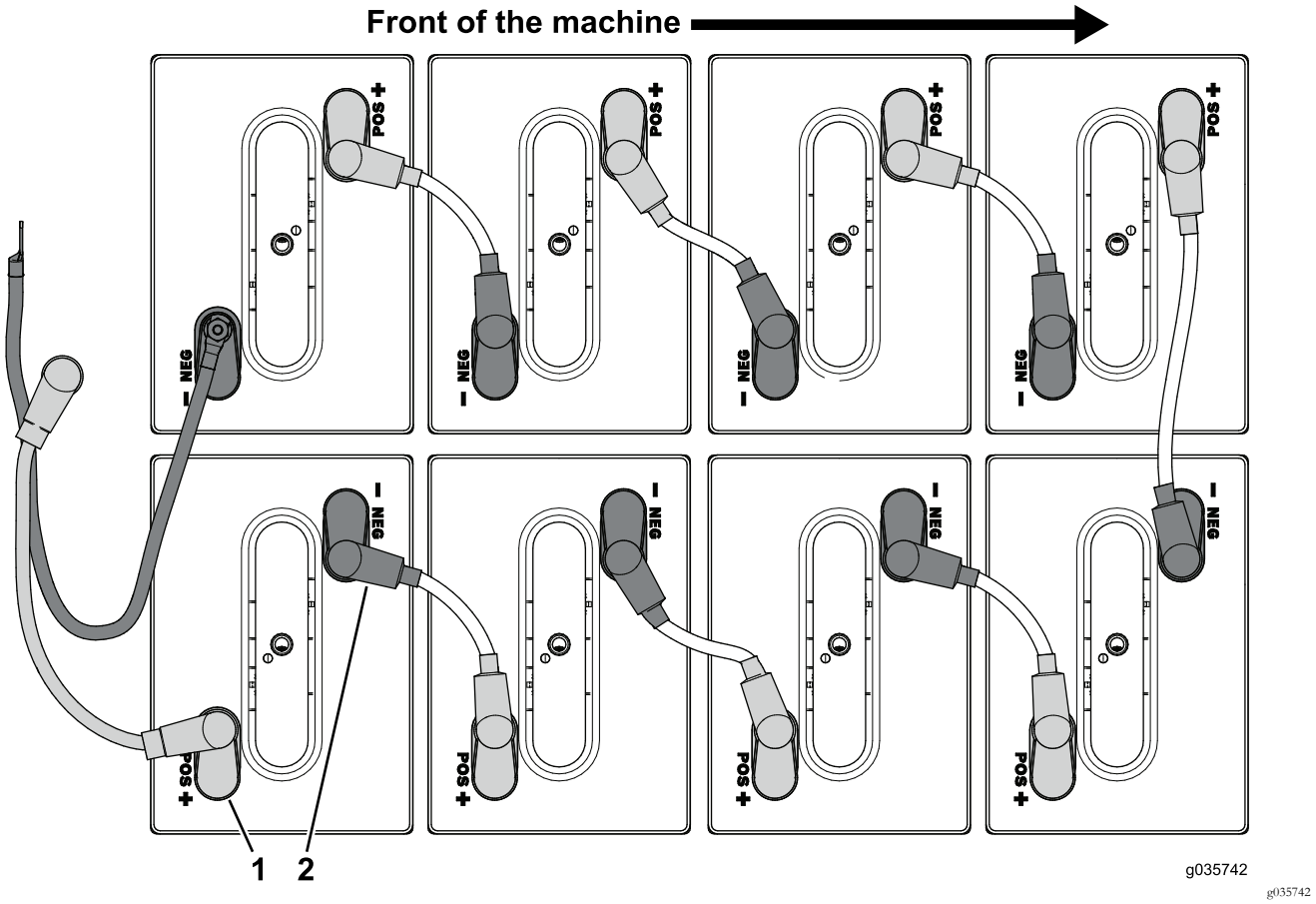

Bild 98

1. Pluspol (+)
2. Minuspol (–)

4. Schließen Sie die Batteriekabel an, die am Pluspol (+) der Batterien im vorderen Batteriefach angeschlossen sind (Bild 98).
5. Schließen Sie die Batteriekabel an, die am Minuspol (-) der Batterien im vorderen Batteriefach angeschlossen sind (Bild 98).
6. Befestigen Sie des Wasserschlauchs an den Batterien (Bild 97).

Montieren des Sitzes

1. Erwerben Sie einen zusätzlichen Sitz vom offiziellen Toro Vertragshändler.
2. Bauen Sie den Originalsitz an der hinteren Sitzreihe ein (Bild 99).

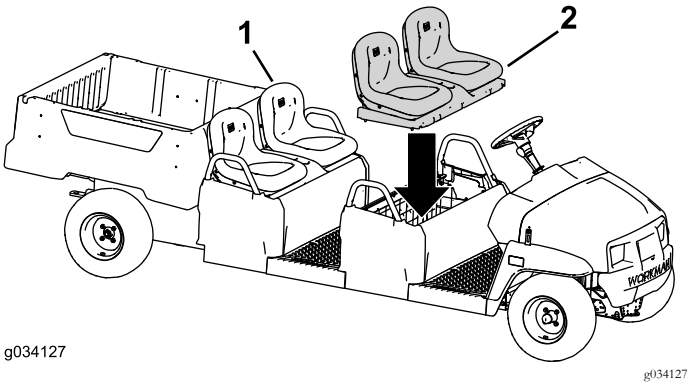

Bild 99

1. Originalsitz
2. Zusätzlicher Sitz (Bild zeigt Schalensitz)

3. Bauen Sie den Sitz an der vorderen Sitzreihe ein (Bild 99).

Hinweise:



Count on it.