Form No. 3406-350 Rev A

Kit Multipasajero

Vehículos utilitarios Workman® Serie GTX

Nº de modelo 07133

Instrucciones de instalación

⚠ ADVERTENCIA

CALIFORNIA
Advertencia de la Propuesta 65

Este producto contiene una o más sustancias químicas que el Estado de California considera causantes de cáncer, defectos congénitos o trastornos del sistema reproductor.

© 2016—The Toro® Company
8111 Lyndale Avenue South
Bloomington, MN 55420

Registre su producto en www.Toro.com.

CE

Traducción del original (ES)
Impreso en EE. UU.
Reservados todos los derechos

3406-350 A

Instalación

Piezas sueltas

Utilice la tabla siguiente para verificar que no falta ninguna pieza.

Descripción	Cant.	Uso
Escuadra	2	
Placa del suelo	1	
Placa de unión	2	
Extensión del perfil central	1	
Tapa de la extensión del perfil central	1	
Extensión del larguero izquierdo	1	
Extensión del larguero derecho	1	
Soporte del asiento delantero	2	
Soporte del asiento trasero	2	
Tirante del asiento delantero	1	
Tirante del asiento trasero	1	
Espaciador (7/16" x 1½")	6	
Soporte del panel	4	
Panel lateral izquierdo	1	
Panel lateral derecho	1	
Arandela plana	4	
Perno (¼" x 2")	4	
Tuerca con arandela prensada (¼")	8	
Perno con arandela prensada (3/8 x 3/4 pulgada)	8	Instalación del kit.
Perno con arandela prensada (5/16 x 3/4 pulgada)	24	
Barra de seguridad izquierda	1	
Barra de seguridad derecha	1	
Cable del freno de estacionamiento	1	
Cable del acelerador (modelo de gasolina solamente)	1	
Cable del estárter (modelo de gasolina solamente)	1	
Cable del cambio de marchas (modelo de gasolina solamente)	1	
Tornillo autorroscante (3/32" x 7/8")	11	
Perno con arandela prensada (5/16 x 3/4 pulgada)	6	
Tuerca con arandela prensada (5/16")	6	
Conjunto de tornillo y arandela	4	
Panel de la base de los asientos	2	
Tornillo (Nº 10 x 1/2")	10	
Kit de soporte TOR-6040 (imprescindible)	1	

Preparación de la máquina

Nota: Los lados derecho e izquierdo de la máquina se determinan desde la posición normal del operador.

1. Mueva la máquina a una zona de su lugar de trabajo que tenga suficiente espacio para instalar el kit.
2. Pare el motor y retire la llave del interruptor de encendido.
3. Asegúrese de que la máquina esté inmovilizada antes de comenzar la instalación.
4. Retire el conjunto de asiento superior.
   A. Máquinas con asientos individuales: Incline hacia adelante el respaldo y levante el conjunto de asiento para retirarlo.
   B. Máquina con asiento corrido: Levante la parte trasera del asiento corrido y separe el asiento de la base, y retire el respaldo.

Instalación del kit en una máquina equipada con motor de gasolina

Retirada de la cubierta izquierda

Nota: Guarde todos los herrajes que retira en este procedimiento.

1. Retire el perno con arandela prensada que sujeta el depósito de combustible a la bandeja del depósito (Figura 1).

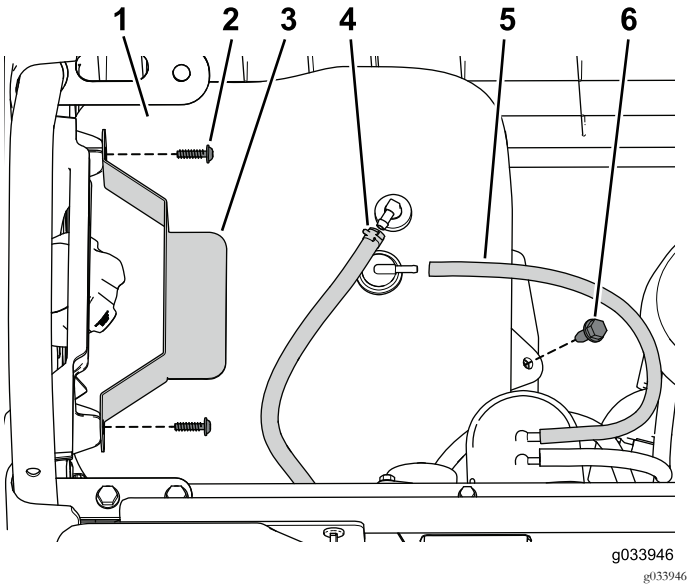

Figura 1

1. Depósito de combustible
2. Tornillo
3. Pletina de sujeción
4. Tubo de combustible
5. Manguera de ventilación
6. Perno con arandela prensada

2. Retire los tornillos que sujetan la pletina de sujeción (Figura 1).
3. Desconecte la manguera de ventilación y el tubo de combustible del depósito (Figura 1).

   Nota: Esté preparado para recoger y limpiar cualquier derrame de combustible que se produzca cuando desconecte el tubo de combustible del depósito.
4. Retire el depósito de combustible de la bandeja.
5. Retire los 2 pernos con arandela prensada que sujetan la bandeja del depósito al bastidor (Figura 2).

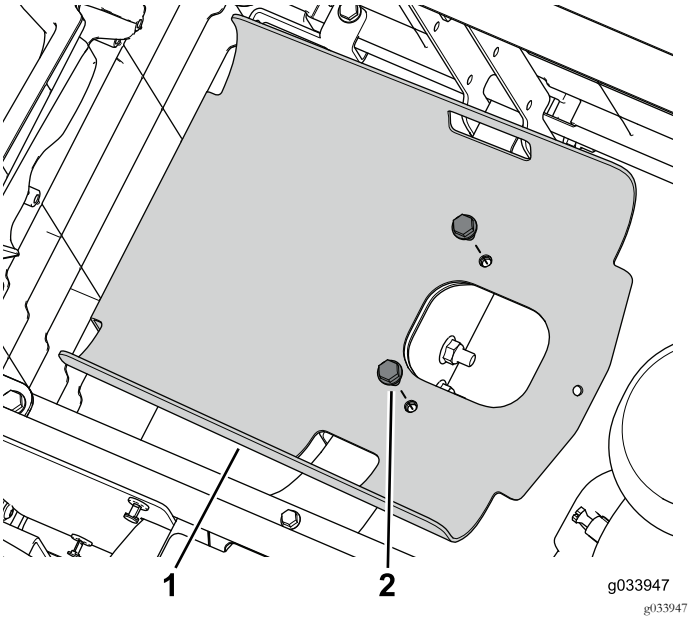

Figura 2

1. Bandeja del depósito
2. Perno con arandela prensada

6. Retire los 4 tornillos que sujetan el panel izquierdo al conjunto de asiento inferior (Figura 3).

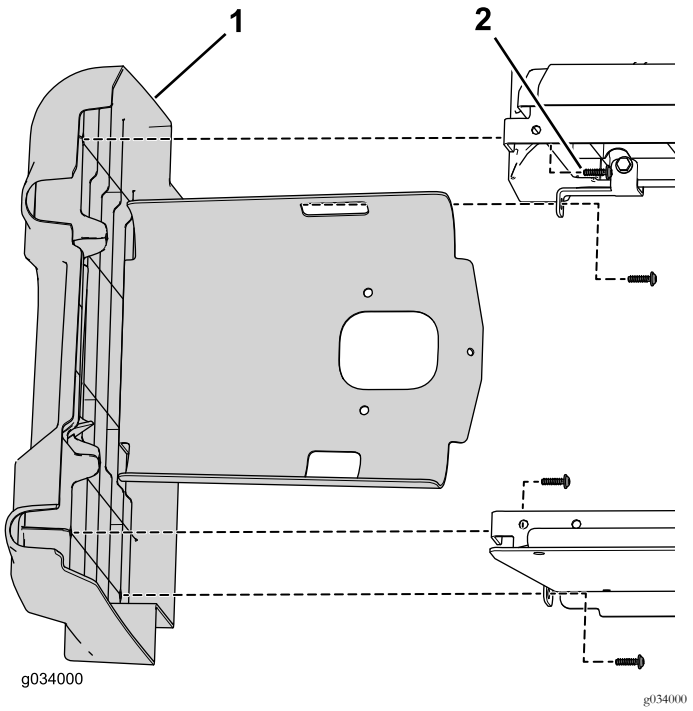

Figura 3

1. Panel izquierdo
2. Tornillo

Retirada de la cubierta derecha

Nota: Guarde todos los herrajes que retira en este procedimiento.

1. Desconecte el cable negativo (–) de la batería, y luego el cable positivo (+).

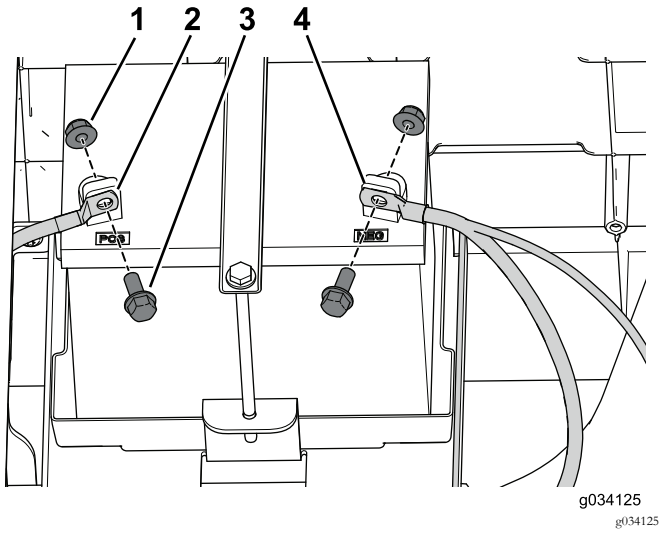

Figura 4

1. Tuerca
2. Cable positivo (+)
3. Perno
4. Cable negativo (–)

2. Retire los 2 pernos con arandela prensada que sujetan la bandeja de las baterías al bastidor (Figura 5).

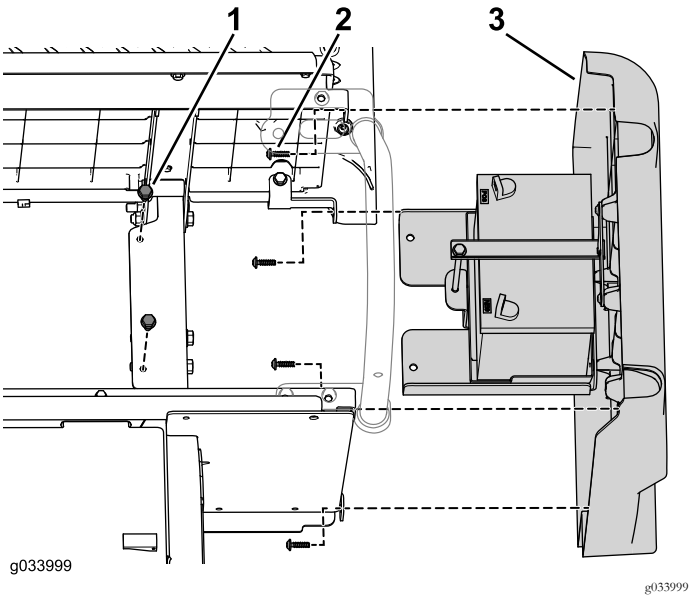

Figura 5

1. Perno con arandela prensada
2. Tornillo autorroscante
3. Panel derecho

3. Retire los 4 tornillos que sujetan el panel derecho al conjunto de asiento inferior (Figura 5).

Retirada de la barra de seguridad izquierda

Retire y guarde los 3 pernos con arandela prensada y las tuercas con arandela prensada que sujetan la barra de seguridad a la máquina (Figura 6).

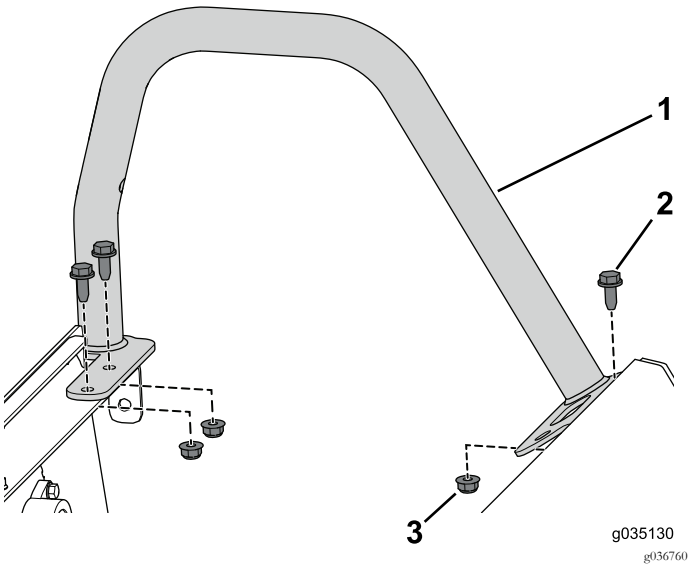

Figura 6

1. Barra de seguridad (corta)
2. Perno con arandela prensada (5/16 x 3/4 pulgada)
3. Tuerca con arandela prensada (5/16 pulgada)

Desconexión de la barra de seguridad derecha

Retire y guarde el perno con arandela prensada y la tuerca con arandela prensada delanteras que sujetan la parte delantera de la barra de seguridad a la máquina (Figura 7).

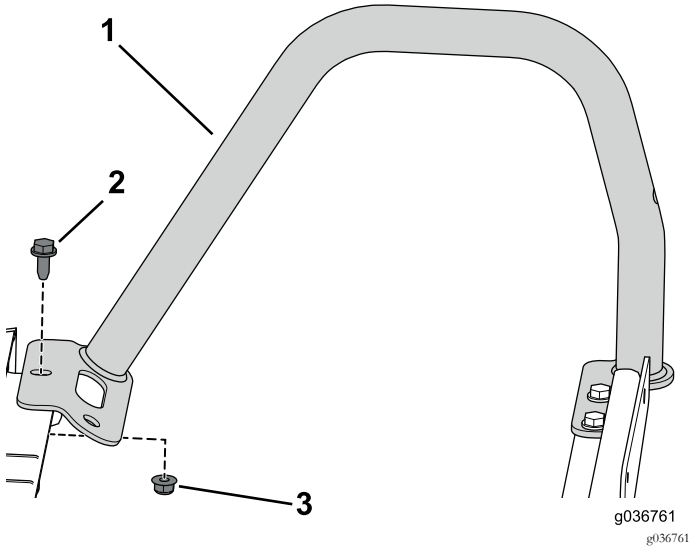

Figura 7

1. Barra de seguridad (alta)
2. Perno con arandela prensada (5/16 x 3/4 pulgada)
3. Tuerca con arandela prensada (5/16")

Desconexión de los cables del freno de estacionamiento

1. Afloje la contratuerca y gire el tornillo de ajuste 2 vueltas en sentido antihorario en las dos pinzas de freno traseras (Figura 8).

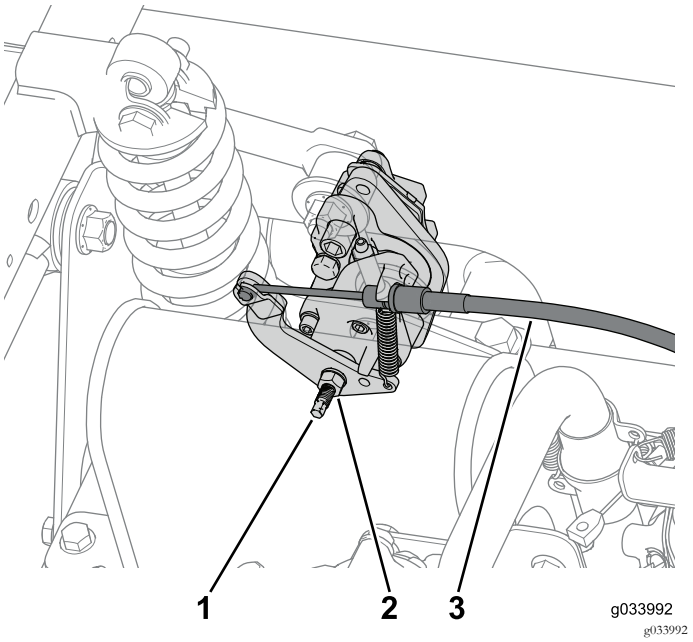

Figura 8

1. Tornillo de ajuste
2. Contratuerca
3. Cable de freno

2. Desconexión del cable del freno de estacionamiento de las dos pinzas de freno traseras (Figura 8).

   Nota: Corte las bridas que fijan el cable de freno a la máquina, si las hay.

3. Desconecte el cable del acelerador de la palanca del acelerador, y retírelo del soporte del acelerador (Figura 9).

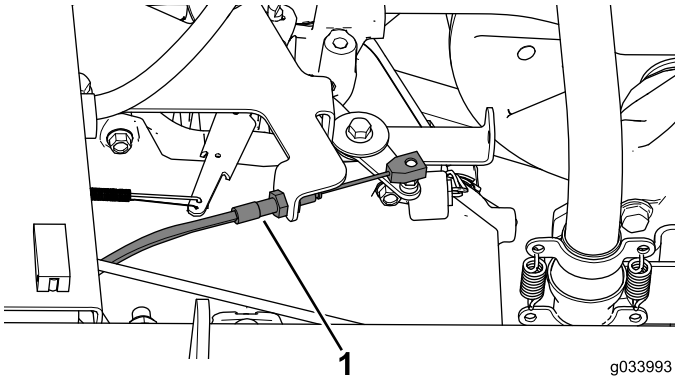

Figura 9

1. Cable del acelerador

4. Desconecte el cable del cambio de marchas del soporte del cable, y retírelo del soporte (Figura 10).

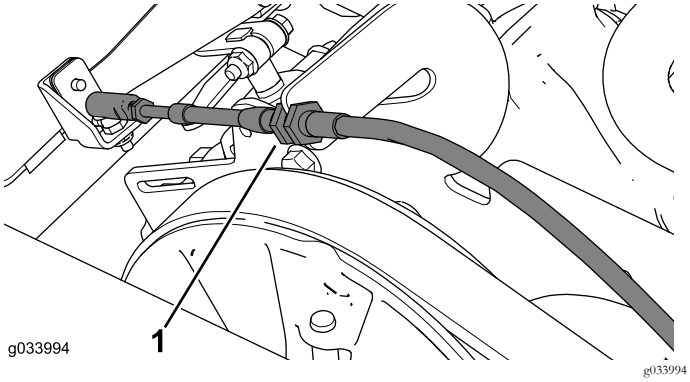

Figura 10

1. Cable del cambio de marchas

Nota: Marque los extremos delantero y trasero del cable para poderlos identificar. Utilice las marcas como referencia al instalar el nuevo cable del cambio de marchas.

5. Desconecte el cable del estárter del motor (Figura 11).

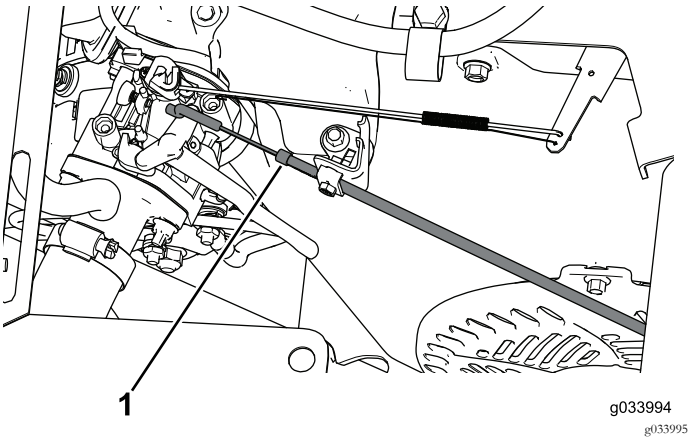

Figura 11

1. Cable del estárter

6. Retire y guarde los 10 tornillos (¼" x 1¼") para poder separar parcialmente el salpicadero, y desconecte los cables del freno de estacionamiento, acelerador y cambio de marchas (Figura 12).

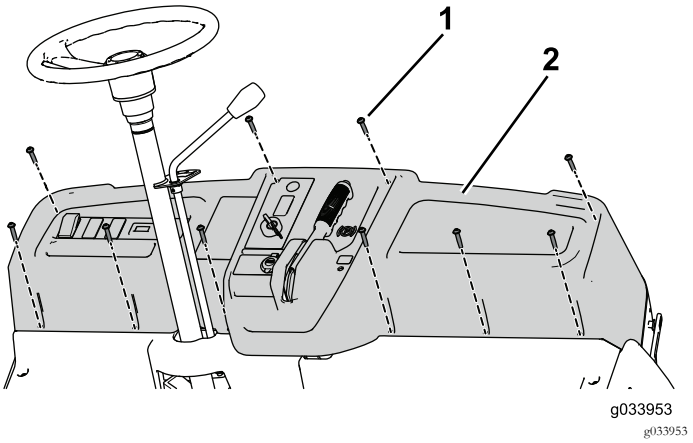

Figura 12

1. Tornillo (1/4" x 1-1/4")
2. Salpicadero

Nota: Retire cualquier brida que impida la retirada parcial del salpicadero. Será necesario volver a colocar las bridas en un paso posterior.

7. Retire la tuerca de retención del cable del estárter y extráigalo por el salpicadero.

Instalación del kit de soporte TOR-6040

Utilice el kit de soporte TOR-6040 para la instalación del kit multipasajero.

1. Retire el perno con arandela prensada del soporte del acelerador (Figura 13).
2. Utilice las 2 tuercas con arandela prensada, la arandela y la varilla roscada para instalar la barra de sujeción en el motor (Figura 13).

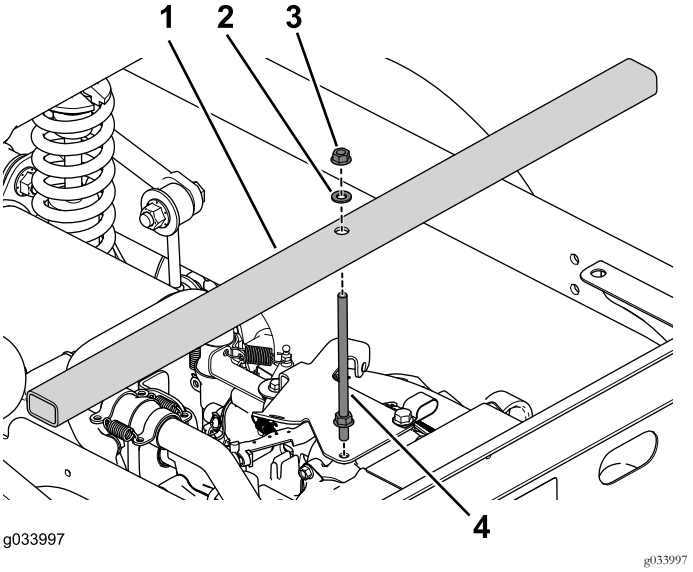

Figura 13

1. Barra de sujeción
2. Arandela
3. Tuerca con arandela prensada
4. Varilla roscada

Importante: Asegúrese de instalar la barra de sujeción para inmovilizar el motor y evitar que se caiga cuando se separen los extremos de la máquina.

3. Utilice los 4 pernos con arandela prensada para instalar las patas de apoyo en ambos lados de la máquina (Figura 14).

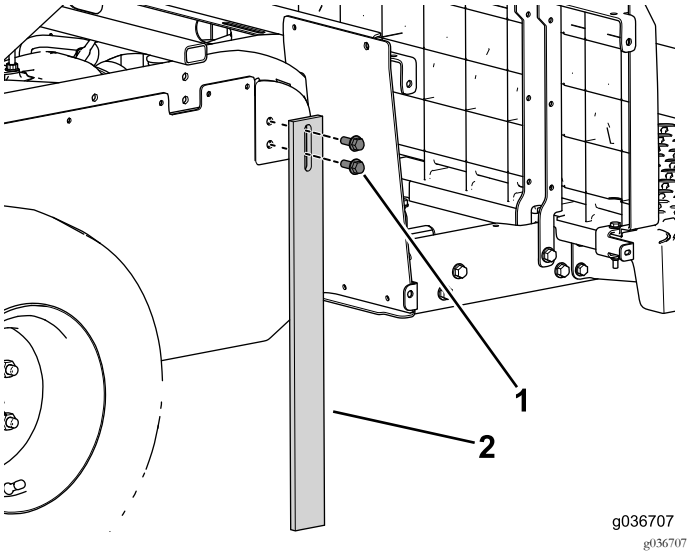

Figura 14

1. Perno con arandela prensada (3/8 x 1 pulgada)
2. Pata de apoyo

Separación de la máquina

Nota: Guarde todos los herrajes que retira en este procedimiento.

1. Coloque un gato de suelo debajo del perfil central para apoyar la parte delantera de la máquina (Figura 15).

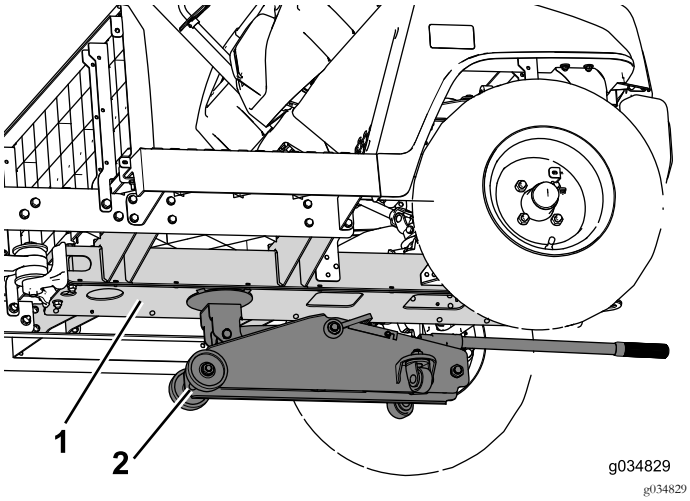

Figura 15

1. Perfil central
2. Gato de suelo

2. Retire los pernos con arandela prensada (3/8" x 2½") y las tuercas que fijan el larguero a la máquina (Figura 16). Haga esto en ambos lados de la máquina.

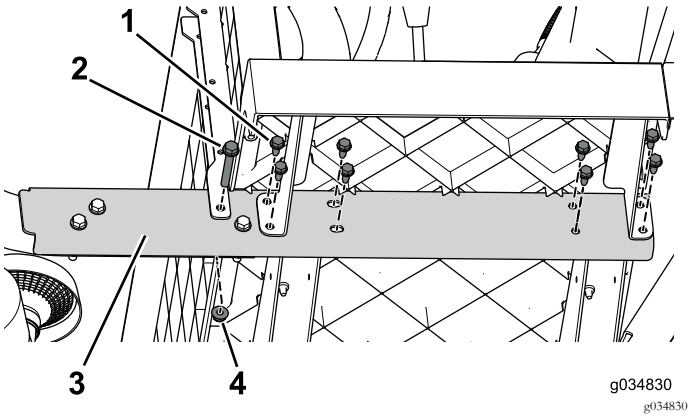

Figura 16

1. Perno con arandela prensada (5/16 x 3/4 pulgada)
2. Perno (3/8 x 2-1/2 pulgadas)
3. Raíl lateral
4. Tuerca con arandela prensada (3/8")

3. Trabajando desde delante hacia atrás, retire los pernos con arandela prensada (5/16" x ¾") que sujetan el larguero a la máquina (Figura 16). Haga esto en ambos lados de la máquina.
4. Retire los 3 pernos con arandela prensada (3/8" x 2½") y tuercas (Figura 17). Haga esto en ambos lados de la máquina.

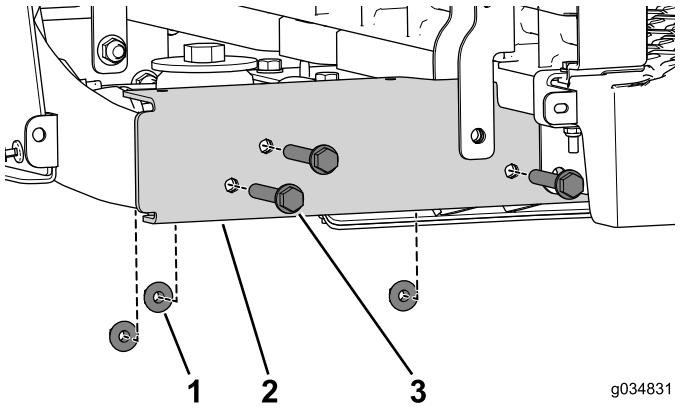

Figura 17

1. Tuerca con arandela prensada (3/8")
2. Raíl lateral
3. Perno (3/8 x 2-1/2 pulgadas)

5. Retire el tornillo autorroscante que sujeta el acoplamiento en T al perfil central (Figura 18).

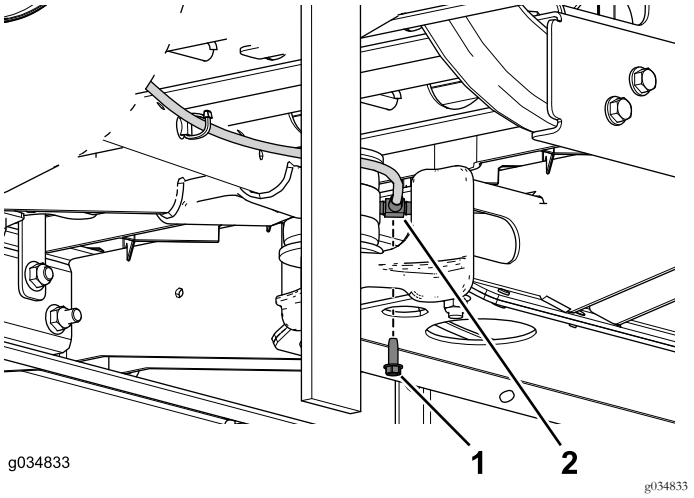

Figura 18

1. Tornillo autorroscante (1/4" x 3/4")
2. Acoplamiento en T

6. Retire los pernos y las tuercas con arandela prensada que sujetan el soporte del brazo de giro al perfil central (Figura 19).

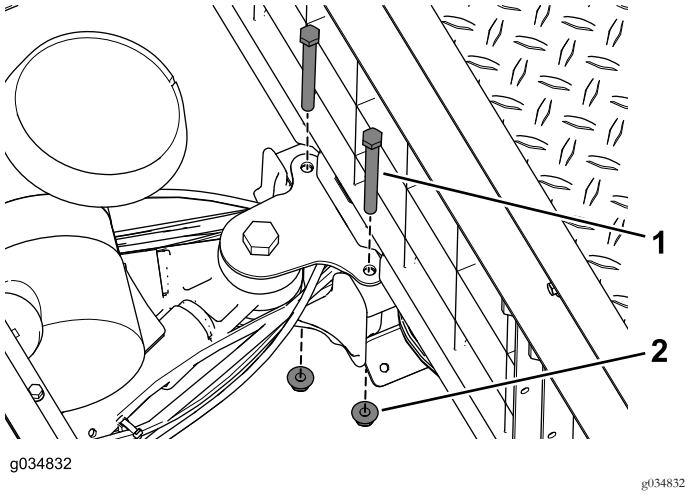

Figura 19

1. Perno (3/8 x 3¾")
2. Tuerca con arandela prensada

7. Retire las bridas que sujetan las líneas eléctricas y mecánicas dentro del perfil central al separar los extremos de la máquina.

8. Con la ayuda de otra persona, mueva la sección delantera hacia adelante, separándola de la sección trasera (Figura 20).

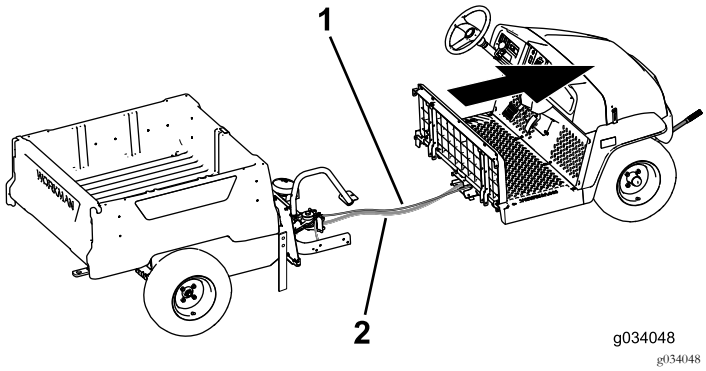

Figura 20

1. Tubo del freno
2. Arnés de cables

Instalación del perfil central

Nota: Utilice los herrajes que guardó en un paso anterior para completar el procedimiento siguiente.

1. Utilice los 4 pernos con arandela prensada (3/8" x ¾") para sujetar provisionalmente las placas de unión superior e inferior al perfil central de la sección delantera (Figura 21).

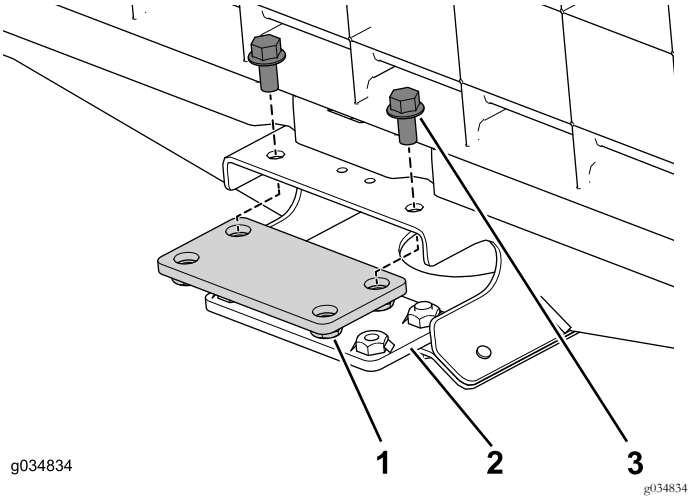

Figura 21

1. Placa de unión (superior)
2. Placa de unión (inferior)
3. Perno con arandela prensada (3/8 x 3/4 pulgada)

2. Monte provisionalmente la extensión en el lado derecho de la máquina (Figura 22).

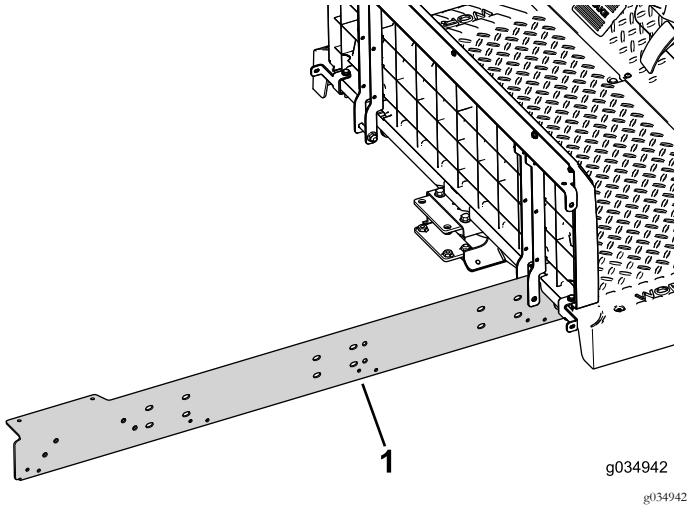

Figura 22

1. Extensión

3. Utilice los 2 pernos (5/16" x ¾") para sujetar provisionalmente la extensión del perfil central a la sección delantera de la máquina (Figura 23).

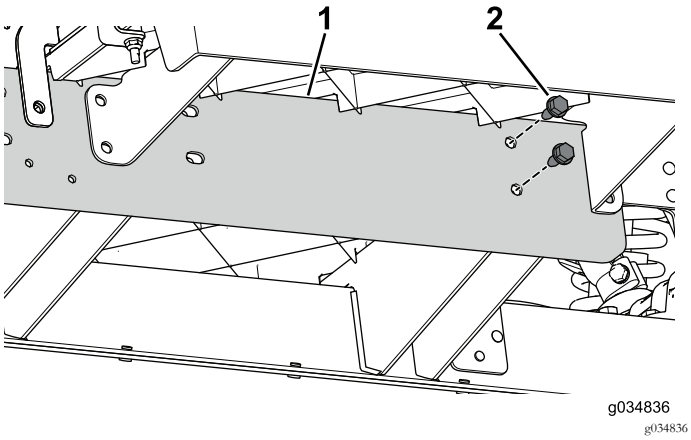

Figura 23

1. Extensión
2. Pernos (5/16 x 3/4 pulgada)

4. Introduzca los 2 pernos (3/8" x ¾") a través del perfil central y el soporte trasero (Figura 24).

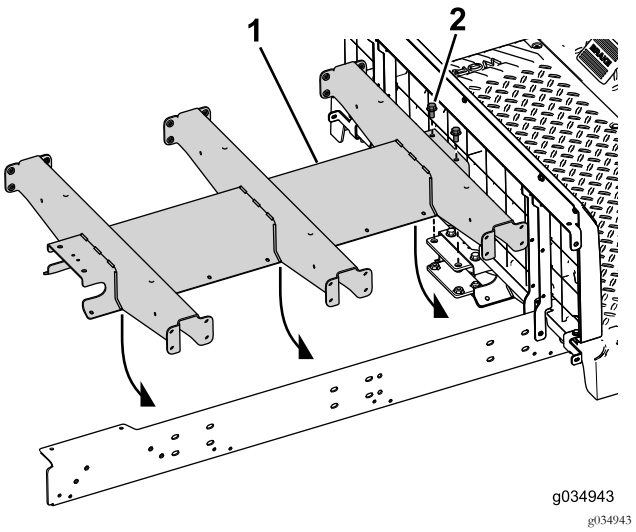

Figura 24

1. Extensión del perfil central
2. Perno (3/8 x 3/4 pulgada)

5. Monte provisionalmente la extensión en el lado izquierdo de la máquina (Figura 25).

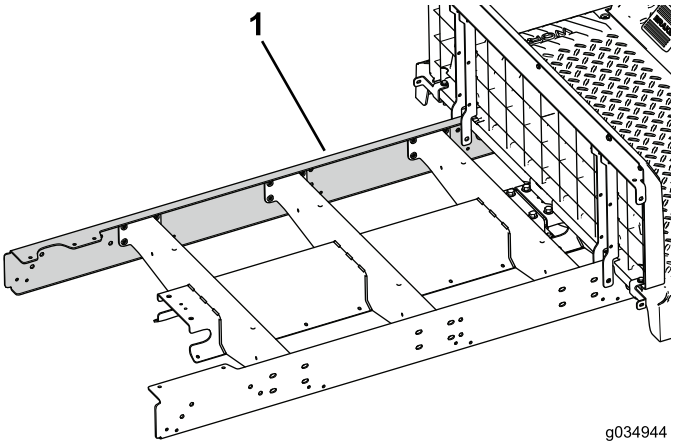

Figura 25

1. Extensión

6. Utilice los 2 pernos (5/16" x ¾") para sujetar provisionalmente la extensión del perfil central a la sección delantera de la máquina (Figura 26).

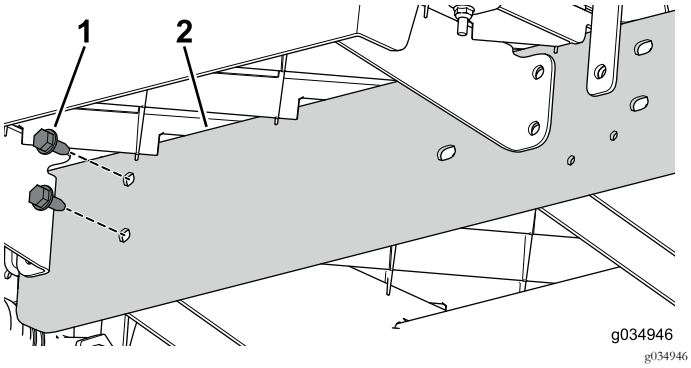

Figura 26

1. Pernos (5/16 x 3/4 pulgada)
2. Extensión

7. Solicite la ayuda de otra persona para que le ayude a juntar las secciones delantera y trasera de la máquina (Figura 27).

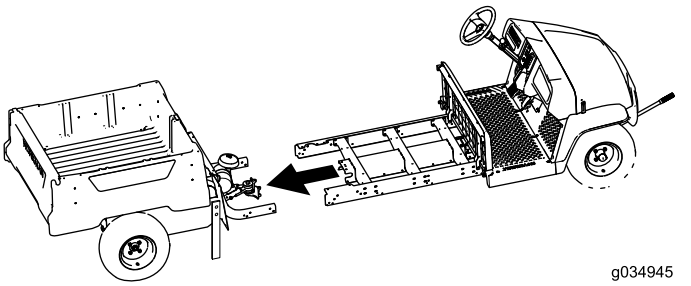

Figura 27

8. Utilice los 3 pernos (3/8" x 2½") y tuercas con arandela prensada para sujetar provisionalmente la extensión al bastidor trasero (Figura 28). Haga esto en ambos lados de la máquina.

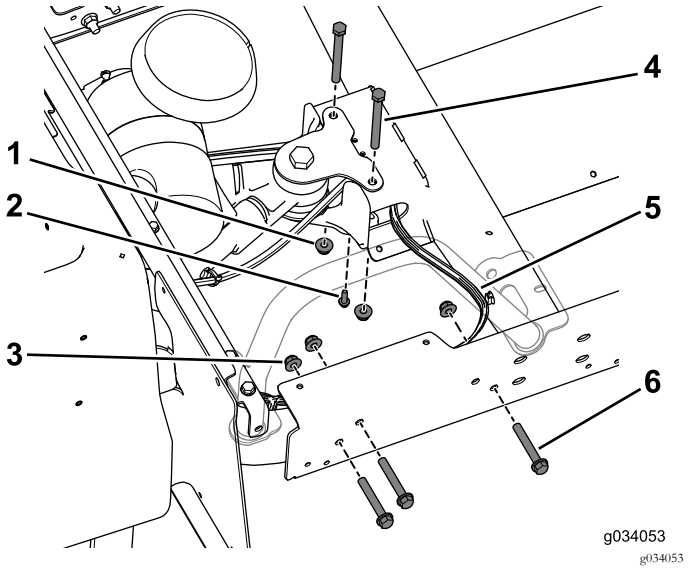

Figura 28

1. Tuerca con arandela prensada (3/8 pulgada)
2. Tornillo autorroscante (1/4" x 3/4")
3. Tuerca con arandela prensada (3/8 pulgada)
4. Perno (3/8" x 3¾")
5. Arnés de cables
6. Pernos (3/8" x 2½")

Nota: Asegúrese de que el arnés de cables sale del perfil central en el lado derecho (Figura 28).

9. Utilice el tornillo autorroscante (¼" x ¾") para sujetar el acoplamiento en T del tubo de freno al perfil central (Figura 28).
10. Utilice los 2 pernos (3/8" x 3¾") y las tuercas con arandela prensada para conectar provisionalmente el perfil central al soporte trasero (Figura 28).

Instalación de los soportes laterales

Nota: Utilice los herrajes que guardó en un paso anterior para completar el procedimiento siguiente.

1. Utilice los 4 pernos (5/16" x ¾") para conectar provisionalmente el soporte de la plataforma al perfil central (Figura 30).

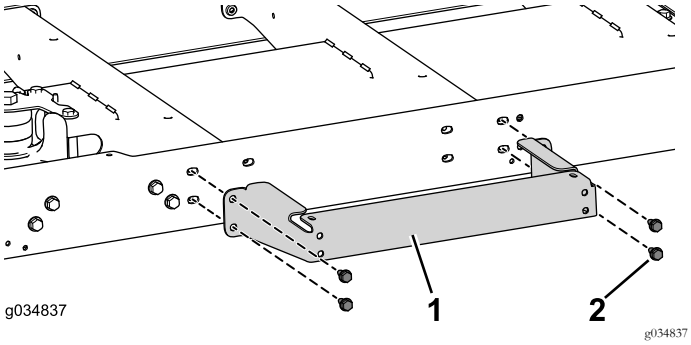

Figura 29

1. Soporte de la plataforma
2. Perno (5/16" x 3/4")

2. Realice el paso anterior en el otro lado de la máquina.
3. Retire el soporte del motor y la pata de apoyo de la máquina.

Instalación de los cables

Nota: Los cables y el arnés de cables deben salir por el lado derecho del perfil central.

1. Conecte el cable del freno de estacionamiento a la palanca del freno de estacionamiento en la sección delantera de la máquina, páselo por el perfil central y conéctelo al conjunto de freno de estacionamiento en la sección trasera de la máquina.
2. Ajuste y apriete el tornillo y la contratuerca del freno de estacionamiento.
3. Conecte el cable del acelerador a la palanca del acelerador en la sección delantera de la máquina, páselo por el perfil central y conéctelo al conjunto de acelerador en la sección trasera de la máquina.
4. Pase el cable del estárter por el salpicadero, páselo por el perfil central y conéctelo al conjunto de estárter en el motor.
5. Conecte el cable del cambio de marchas a la palanca de cambio de marchas en la sección delantera de la máquina, páselo por el perfil central y conéctelo al conjunto del cambio de marchas en la sección trasera de la máquina.
6. Instale provisionalmente los 2 pernos (3/8" x ¾"), los 16 pernos (¼" x ½") y las 2 tuercas con arandela prensada (3/8") para sujetar la placa inferior al perfil central.

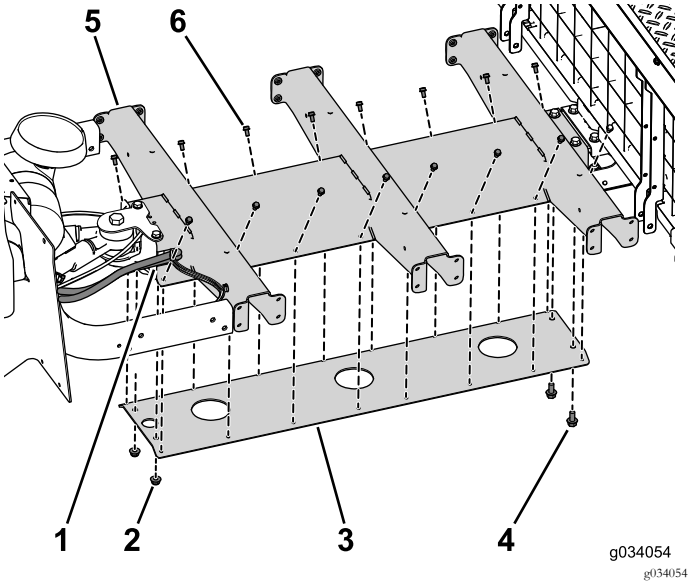

Figura 30

Algunas piezas están ocultas para fines ilustrativos.

1. Salida de los cables
2. Tuercas con arandela prensada (3/8 pulgada)
3. Placa inferior
4. Perno (3/8 x 3/4 pulgada)
5. Perfil central
6. Perno (¼" x ½")

7. Instale los herrajes restantes en el perfil (Figura 31).

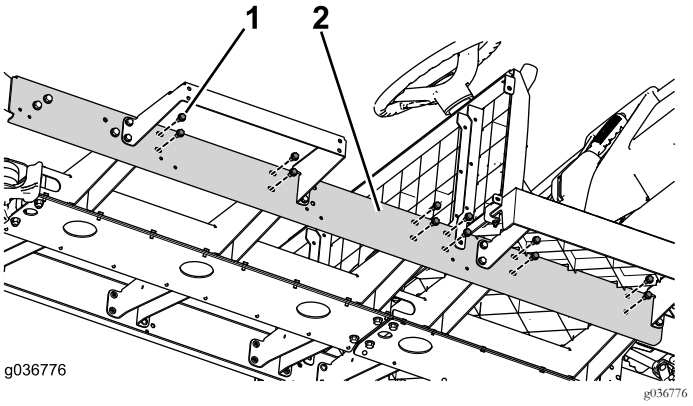

Figura 31

1. Perno (5/16 x 3/4 pulgada)
2. Perfil central

8. Vuelva a colocar las bridas que retiró para tener acceso a la zona de debajo del salpicadero.
9. Utilice los 10 tornillos (¼" x 1¼") para sujetar el salpicadero a la máquina (Figura 32).

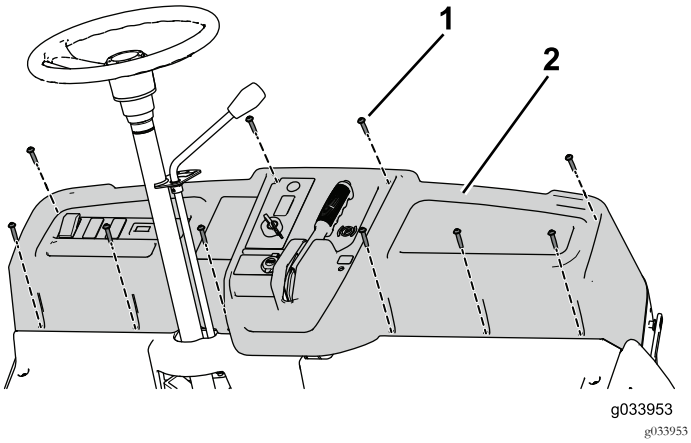

Figura 32

1. Tornillo (1/4" x 1-1/4")
2. Salpicadero

10. Compruebe que todos los herrajes que instaló en este procedimiento están correctamente apretados.

Ajuste del cable del acelerador

1. Utilice las contratuercas del cable para ajustar y sujetar el cable al soporte (Figura 33).

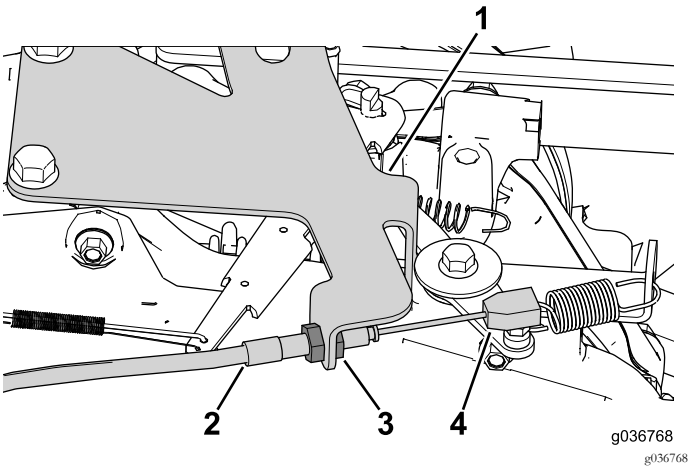

Figura 33

1. Soporte del cable del acelerador
2. Cable del acelerador
3. Contratuerca (2)
4. Conjunto del acelerador

2. Ajuste el cable del acelerador para obtener entre 3650 y 3750 rpm en la posición de velocidad alta.

Ajuste del cable del estárter

1. Ponga el control del estárter en la posición de DESACTIVADO.
2. Inserte la curva del extremo del cable del acelerador en el conjunto del estárter (Figura 34).

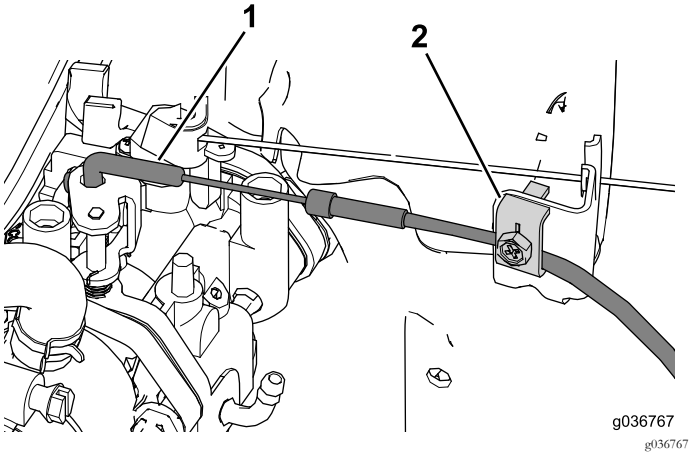

Figura 34

1. Curva del cable
2. Abrazadera

Nota: Asegúrese de que la mariposa del estárter está en la posición abierta al apretar el cable del estárter.

3. Utilice la abrazadera para fijar la posición del cable del estárter (Figura 34).

Ajuste del cable del cambio de marchas

1. Ponga la palanca del selector de marchas en la posición intermedia.
2. Enrosque el conjunto de articulación esférica en el cable del cambio de marchas y sujételo al brazo del cambio de marchas (Figura 35).

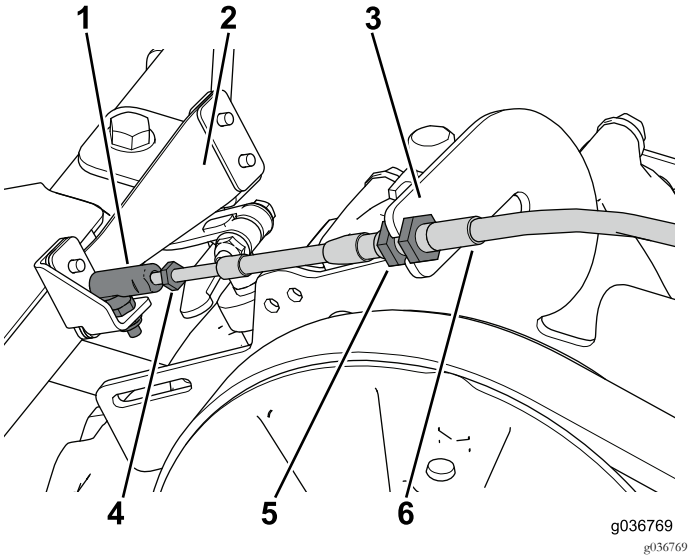

Figura 35

1. Conjunto de articulación esférica
2. Brazo del cambio de marchas
3. Soporte del cable del cambio de marchas
4. Contratuerca
5. Contratuercas
6. Cable del cambio de marchas

3. Varíe la longitud del cable entre el soporte y el brazo del cambio de marchas hasta que el cable entre en la posición de la marcha deseada.
4. Apriete las contratuercas para afianzar el ajuste del cable.

Instalación de la chapa de suelo

Utilice los 4 pernos con arandela prensada (5/16" x 1¼"), 4 pernos (¼" x 1¼"), y contratuercas para sujetar la chapa de suelo trasera a la máquina (Figura 36).

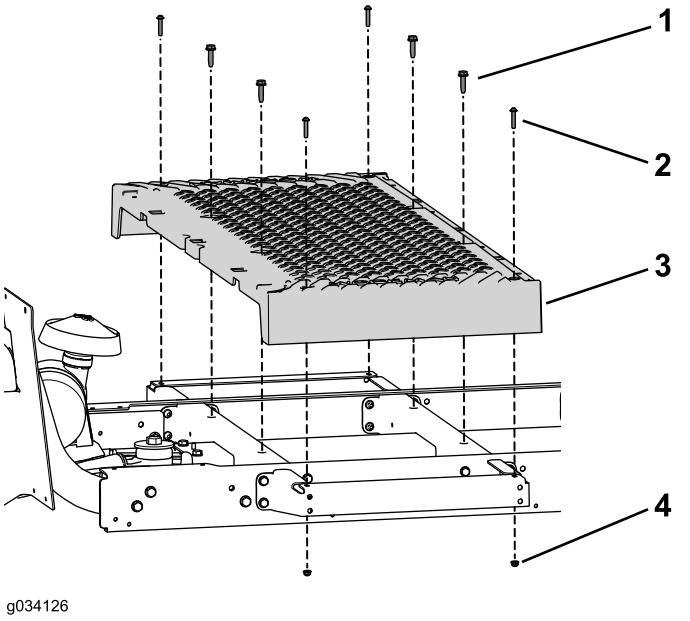

Figura 36

1. Perno (5/16 x 1-1/4 pulgadas)
2. Perno (1/4" x 1-1/4")
3. Placa del suelo
4. Contratuerca (1/4")

Instalación de los soportes del asiento

Nota: Utilice los herrajes que guardó en un paso anterior para completar el procedimiento siguiente.

1. Utilice los 2 pernos (3/8" x 2½"), espaciadores y tuercas con arandela prensada para sujetar los soportes del asiento a la sección delantera de la máquina (Figura 37).

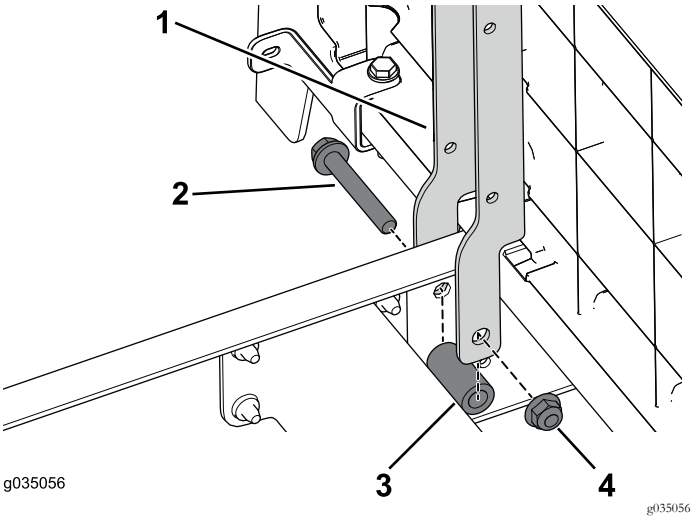

Figura 37

1. Soporte del asiento
2. Perno (3/8" x 2-1/2")
3. Espaciador
4. Tuerca con arandela prensada (3/8")

2. Utilice los 2 pernos (3/8" x 2½") y tuercas con arandela prensada para sujetar los soportes del asiento a la sección trasera de la máquina (Figura 38).

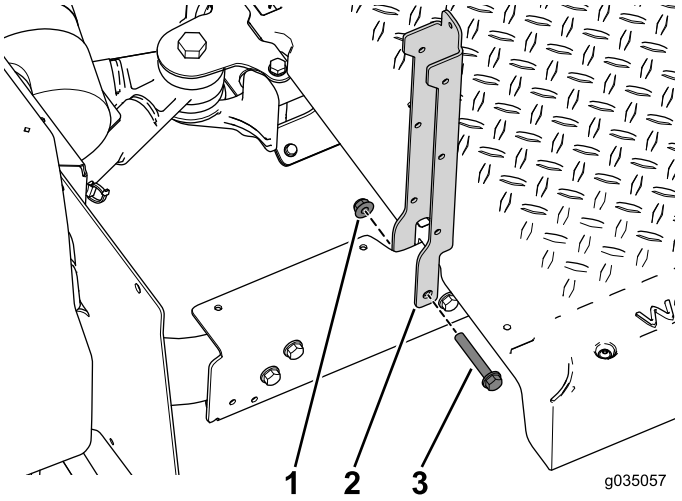

Figura 38

1. Tuerca con arandela prensada (3/8")
2. Soporte del asiento
3. Perno (3/8 x 2-1/2 pulgadas)

3. Utilice los 4 pernos con arandela prensada (3/8" x 2½"), espaciadores y tuercas con arandela prensada para sujetar los soportes de asiento izquierdo y derecho a la máquina (Figura 39).

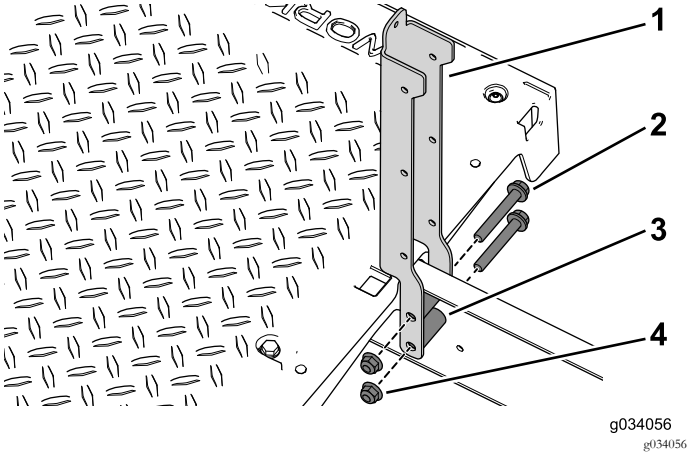

Figura 39

1. Soporte del asiento
2. Perno (3/8 x 2-1/2 pulgadas)
3. Espaciador
4. Tuerca con arandela prensada (3/8")

4. Utilice los 2 conjuntos de perno y arandela (¼" x ½") para sujetar el soporte biselado y el panel de la base del asiento a los soportes izquierdo y derecho del asiento (Figura 40).

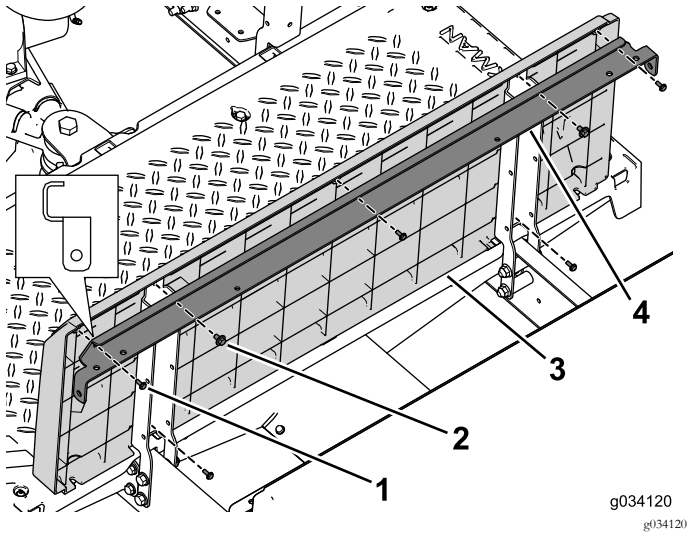

Figura 40

1. Tornillo (Nº 10 x 1/2")
2. Conjunto de perno con arandela (¼" x ½")
3. Panel de la base de los asientos
4. Soporte biselado

5. Utilice los 5 tornillos (Nº 10 x ½") para sujetar el panel trasero al refuerzo del asiento y a los soportes del asiento (Figura 40).
6. Utilice los 2 pernos (¼" x 2"), una arandela y una contratuerca para sujetar los soportes de panel izquierdo y derecho a la máquina (Figura 41).

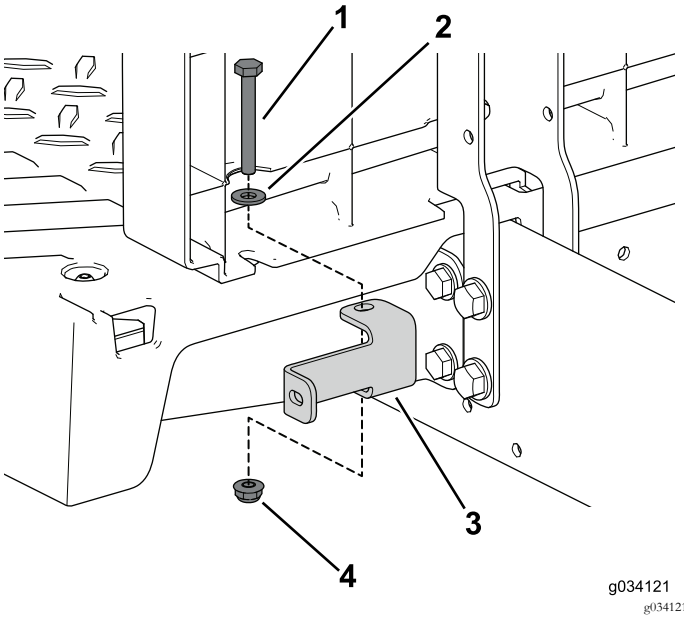

Figura 41

1. Perno (¼" x 2")
2. Arandela
3. Soporte del panel
4. Contratuerca (¼")

7. Utilice los 2 conjuntos de perno y arandela (¼" x ½") para sujetar el soporte y el panel de la base del asiento a los soportes izquierdo y derecho del asiento (Figura 42).

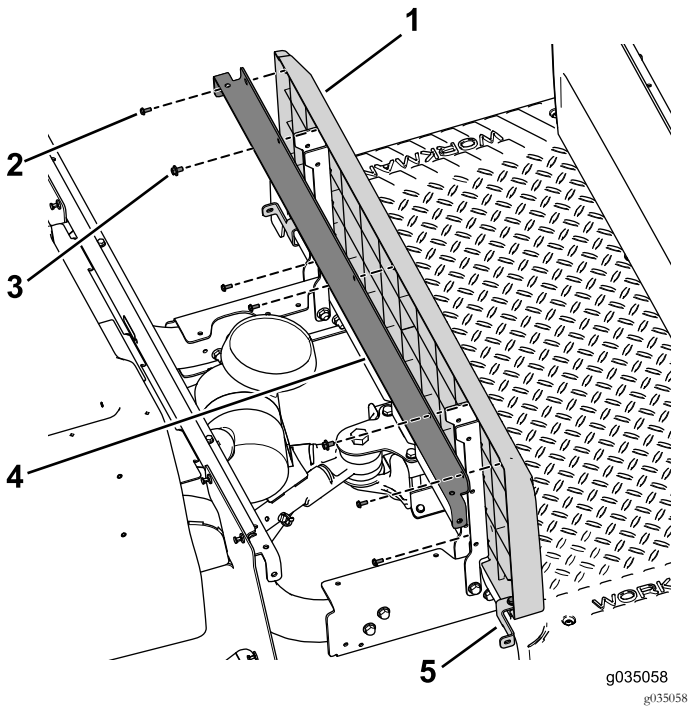

Figura 42

1. Panel de la base de los asientos
2. Tornillo (Nº 10 x 1/2")
3. Conjunto de perno y arandela
4. Tirante del soporte
5. Soporte del panel

8. Utilice los 2 pernos (¼" x 2"), una arandela y una contratuerca para sujetar los soportes de panel izquierdo y derecho a la máquina (Figura 42).

Instalación de los paneles laterales

1. Utilice los 8 tornillos autorroscantes (3/32" x 7/8") para sujetar los paneles laterales derecho e izquierdo del kit a los paneles de la base del asiento delantero (Figura 43).

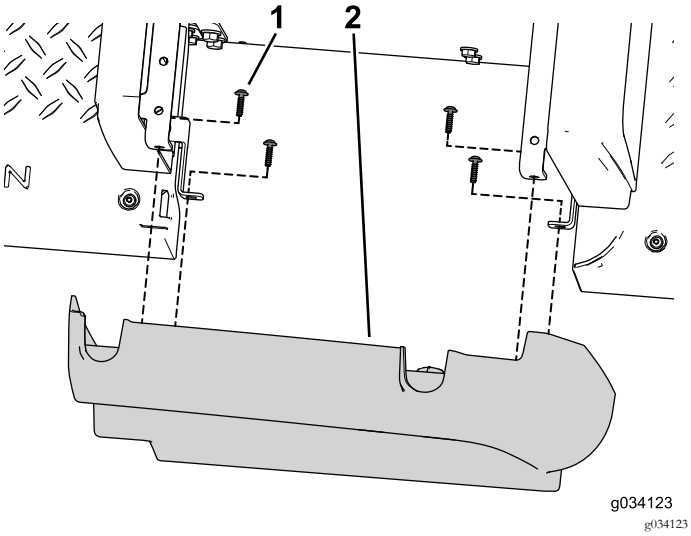

Figura 43

1. Tornillo autorroscante (3/32" x 7/8")
2. Panel lateral

2. Utilice los 3 tornillos autorroscantes para sujetar la tapa de la abertura de la placa lateral (Figura 44).

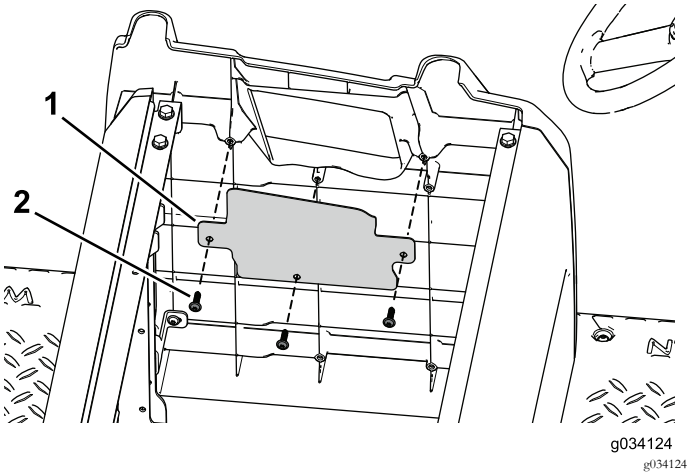

Figura 44

1. Tapa de la abertura
2. Tornillo autorroscante

3. Utilice las fijaciones que se retiraron anteriormente para instalar el conjunto de panel derecho original a los paneles de la base del asiento trasero (Figura 45).

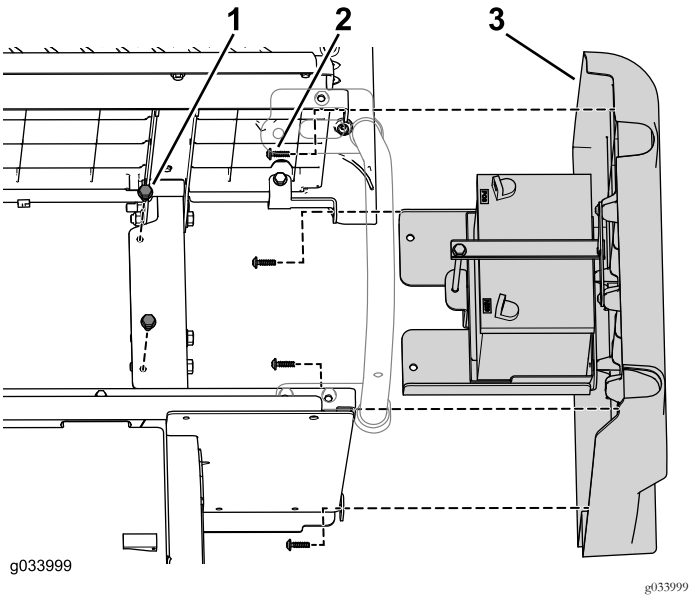

Figura 45

1. Perno con arandela prensada
2. Tornillo autorroscante
3. Panel derecho

4. Utilice las fijaciones que se retiraron anteriormente para conectar el conjunto de panel izquierdo original a los paneles de la base del asiento trasero (Figura 46 y Figura 47).

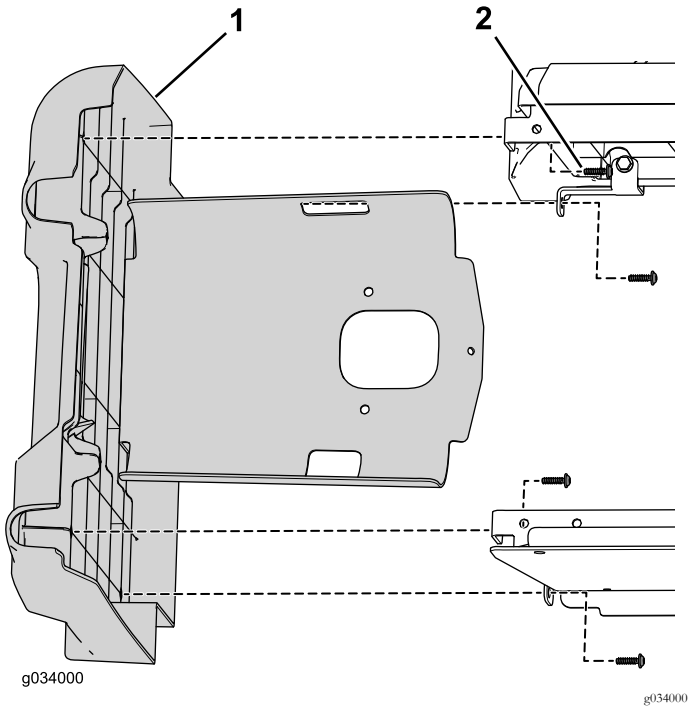

Figura 46

1. Conjunto de panel izquierdo
2. Tornillo autorroscante

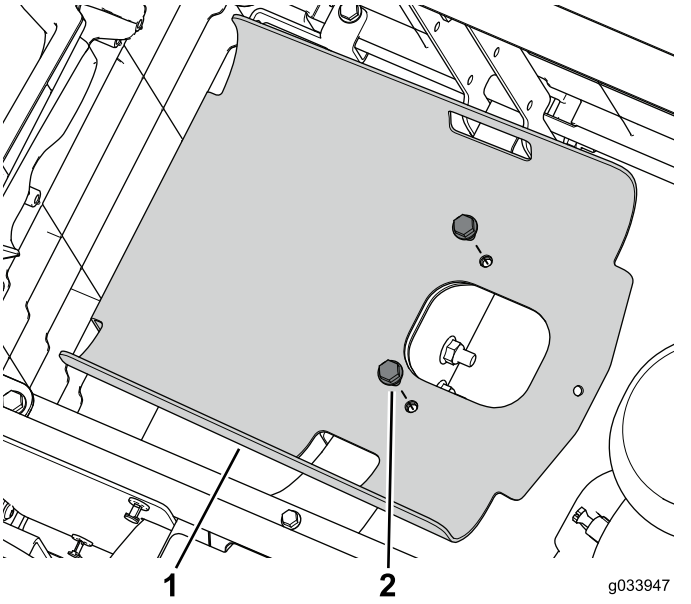

Figura 47

1. Bandeja del depósito
2. Perno con arandela prensada

Conexión de la batería

1. Utilice el perno y la tuerca para sujetar el cable positivo (+) al borne de la batería (Figura 48).

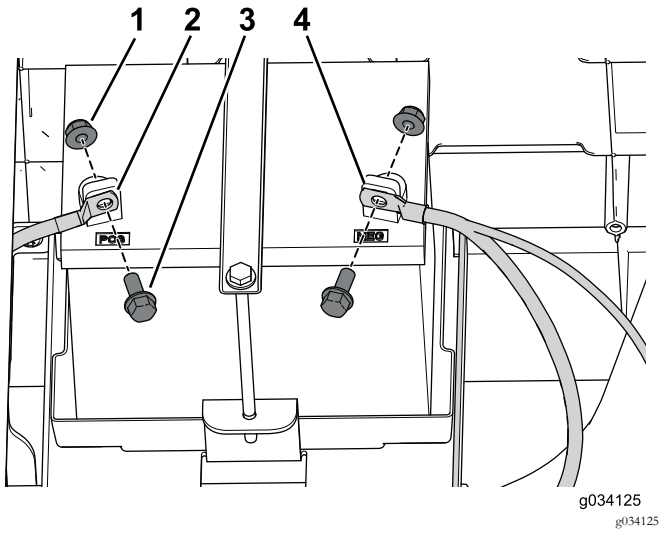

Figura 48

1. Tuerca
2. Cable positivo
3. Perno
4. Cable negativo

2. Utilice el perno y la tuerca para sujetar el cable negativo (-) al borne de la batería (Figura 48).

Conexión del depósito de combustible

1. Coloque el depósito de combustible en la bandeja del depósito (Figura 49).

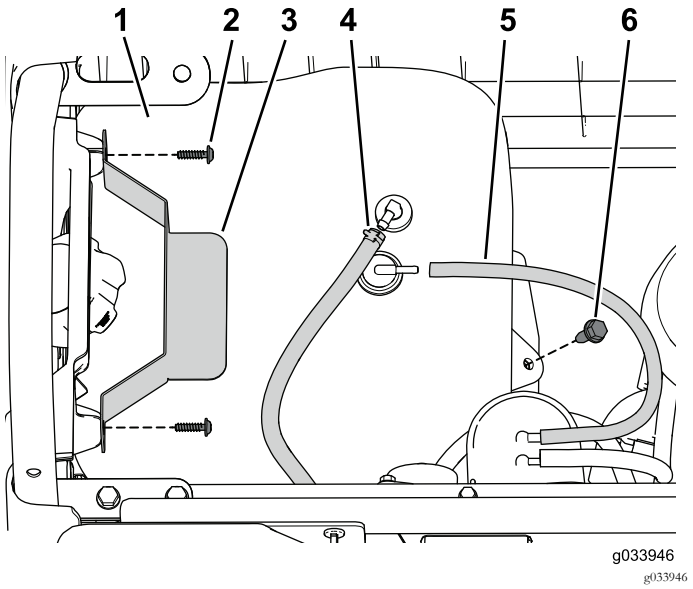

Figura 49

1. Depósito de combustible
2. Tornillo
3. Pletina de sujeción
4. Tubo de combustible
5. Manguera de ventilación
6. Perno con arandela prensada

2. Conecte la manguera de ventilación y el tubo de combustible al depósito (Figura 49).
3. Utilice los tornillos que retiró anteriormente para sujetar la pletina de sujeción (Figura 49).

Sujeción de la barra de seguridad

1. Utilice el perno con arandela prensada (3/16" x ¾") y la tuerca con arandela prensada que retiró anteriormente para sujetar la barra de seguridad trasera derecha a la base del asiento trasero (Figura 50).

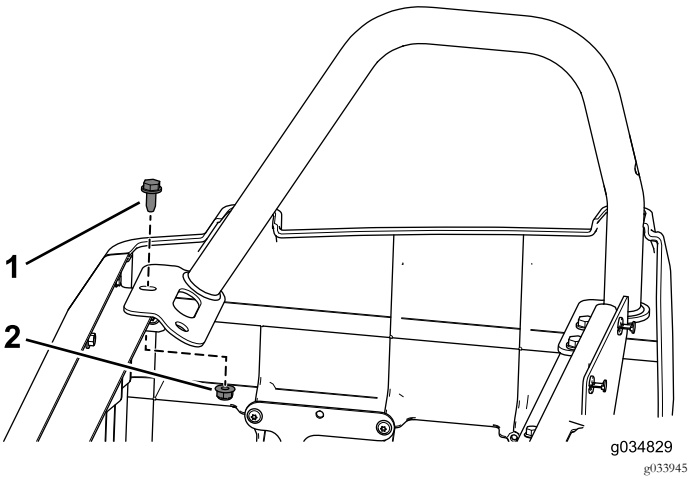

Figura 50

1. Perno con arandela prensada (3/16 x 3/4 pulgada)
2. Tuerca con arandela prensada

2. Utilice los 3 pernos con arandela prensada (3/16" x ¾") y las tuercas con arandela prensada que retiró

anteriormente para sujetar la barra de seguridad trasera izquierda a la base del asiento trasero.

3. Utilice los 6 pernos con arandela prensada (3/16" x ¾") y las tuercas con arandela prensada para sujetar las barras de seguridad izquierda y derecha a la base del asiento delantero (Figura 51).

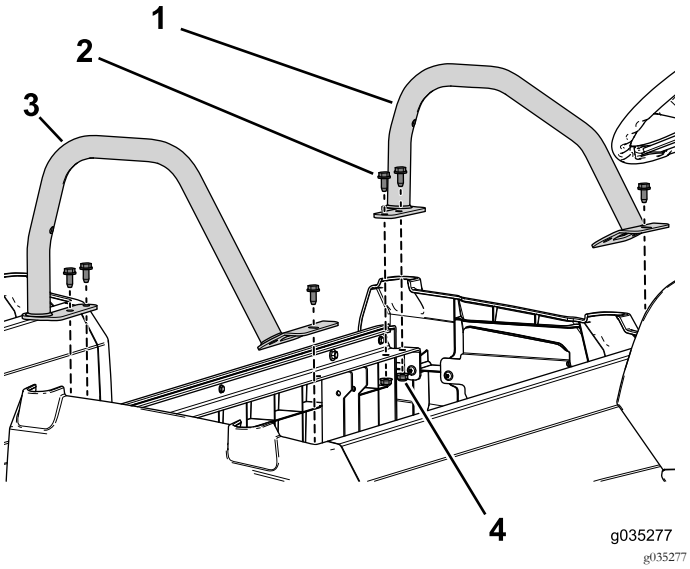

Figura 51

1. Barra de seguridad (corta)
2. Perno con arandela prensada (3/16 x 3/4 pulgada)
3. Barra de seguridad (alta)
4. Tuerca con arandela prensada

Instalación del asiento

1. Póngase en contacto con su concesionario Toro para obtener un conjunto de asiento adicional.
2. Instale el conjunto de asiento original en la fila trasera (Figura 52).

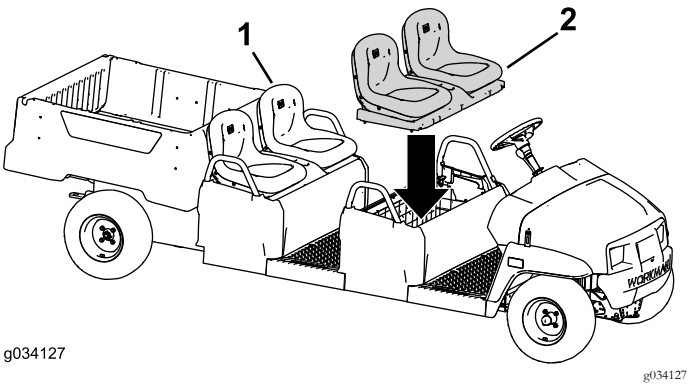

Figura 52

1. Conjunto de asiento original
2. Conjunto de asiento adicional (versión de asientos individuales ilustrado)

3. Instale el conjunto de asiento en la fila delantera (Figura 52).

Instalación del kit en una máquina con motor eléctrico

Retirada de las cubiertas laterales

1. Retire el perno con arandela prensada y la tuerca con arandela prensada delanteros de la barra de seguridad derecha (Figura 53).

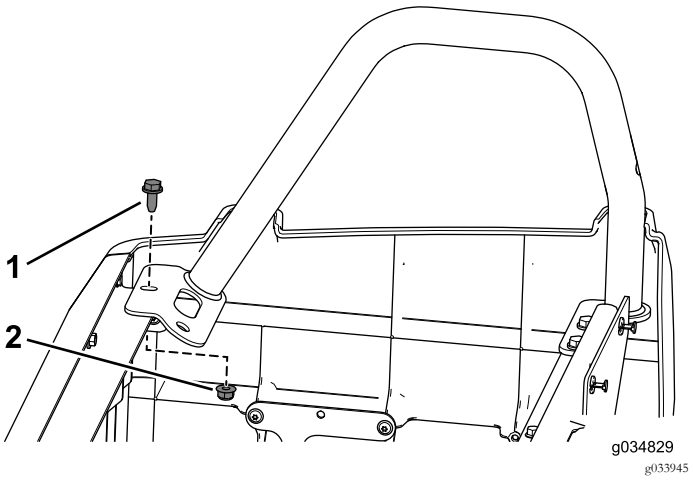

Figura 53

1. Perno con arandela prensada (3/16 x 3/4 pulgada)
2. Tuerca con arandela prensada

2. Retire los 3 pernos con arandela prensada y las tuercas con arandela prensada que sujetan la barra de seguridad izquierda.
3. Retire los 4 tornillos autorroscantes que sujetan la cubierta del lado derecho a la máquina (Figura 54).

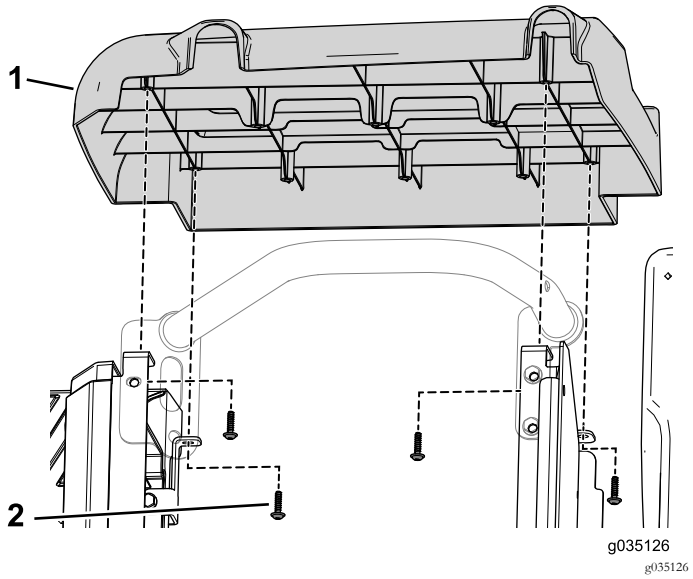

Figura 54

1. Conjunto de cubierta lateral
2. Tornillo autorroscante

4. Retire los 2 pernos que sujetan el soporte del cargador a la bandeja de las baterías (Figura 55).

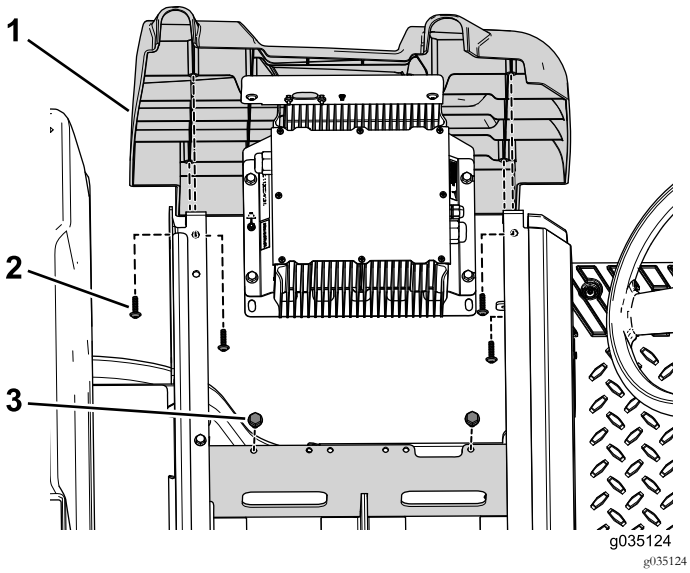

Figura 55

1. Conjunto de cubierta lateral
2. Tornillo autorroscante
3. Perno

5. Retire los 4 tornillos autorroscantes que sujetan la cubierta del lado izquierdo a la máquina (Figura 55).

Retirada de las baterías

Nota: Guarde todos los herrajes que retira en este procedimiento.

1. Retire la tuerca con arandela prensada, la pieza de sujeción de la batería y la arandela que sujetan las baterías a la bandeja de baterías (Figura 56).

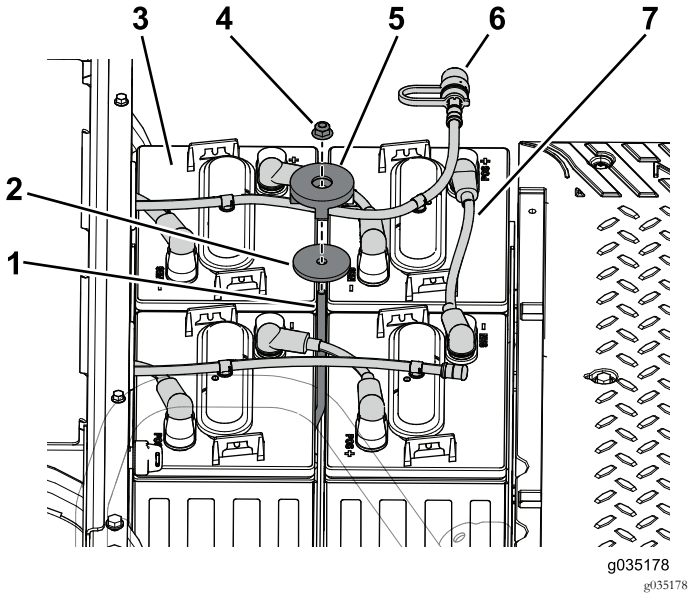

Figura 56

1. Varilla de sujeción
2. Arandela
3. Batería
4. Contratuerca
5. Bloque de sujeción
6. Manguera de agua
7. Cable de batería

2. Desconecte la manguera de agua de las baterías de la bandeja de baterías delantera (Figura 56).

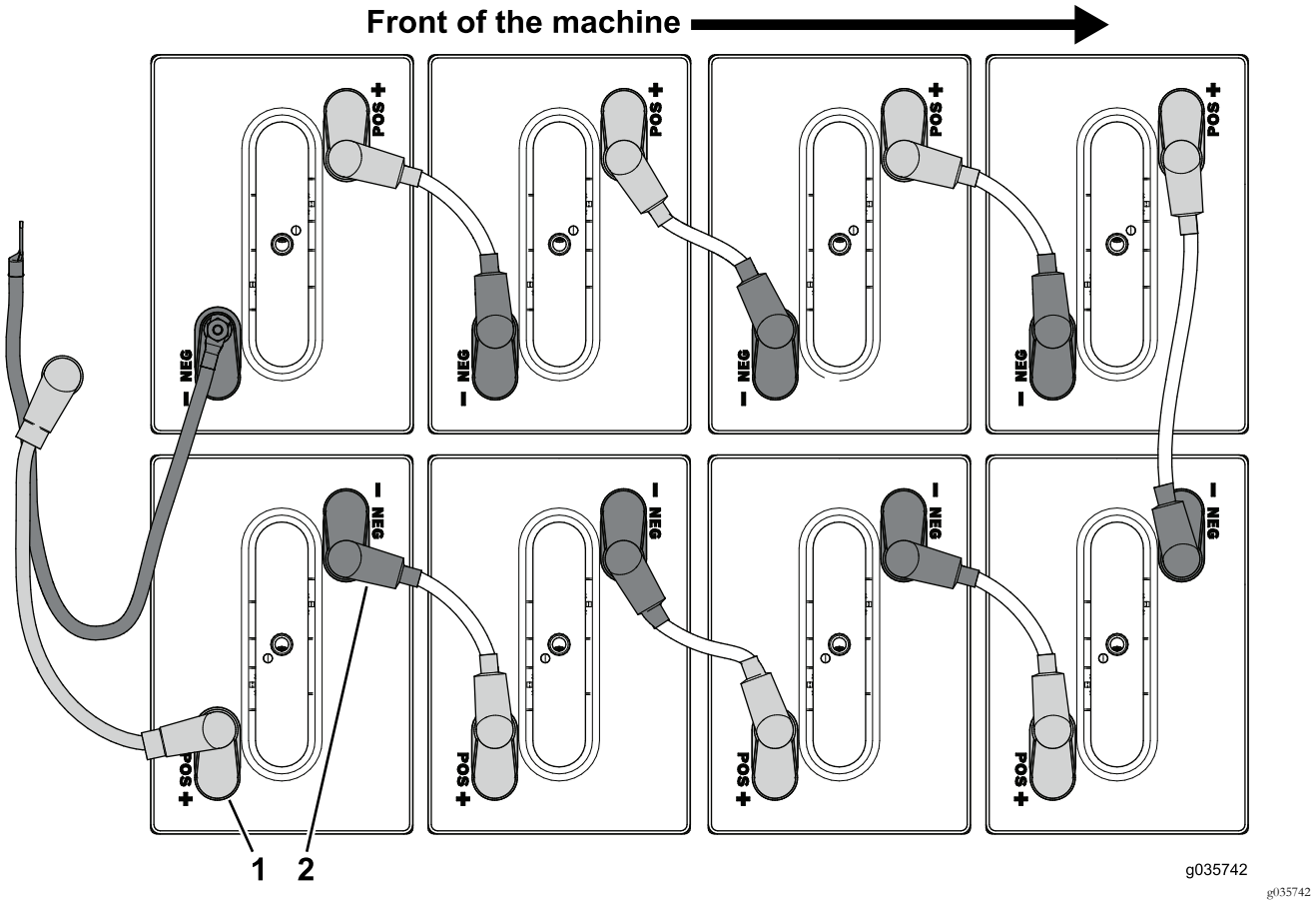

Figura 57

1. Borne positivo (+)
2. Borne negativo (–)

3. Desconecte los cables de batería que están conectados al borne positivo (+) de las baterías de la bandeja de baterías delantera (Figura 57).
4. Desconecte los cables de batería que están conectados al borne negativo (-) de las baterías de la bandeja de baterías delantera (Figura 57).

5. Retire los 2 tornillos y tuercas que sujetan el bloque de fusibles a la bandeja de baterías delantera.

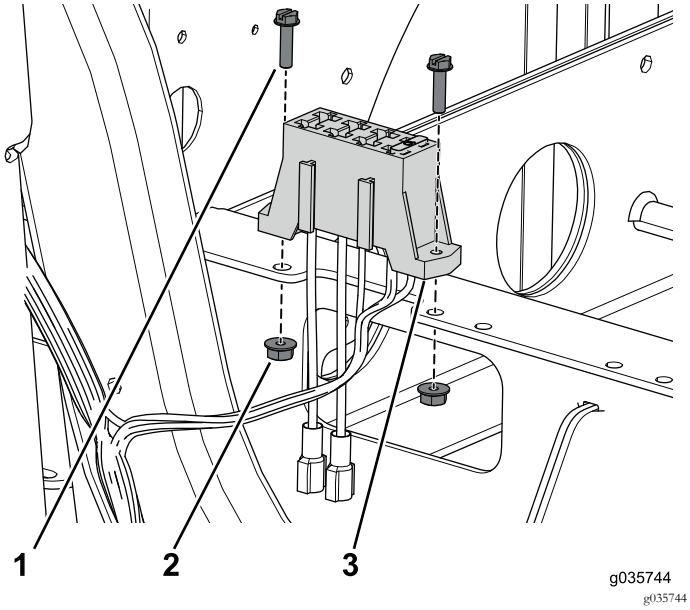

Figura 58

1. Tornillo (Nº 10 x 3/4")
2. Tuerca (Nº 10)
3. Bloque de fusibles

6. Retire los 4 pernos que sujetan la bandeja de baterías a la máquina (Figura 59).

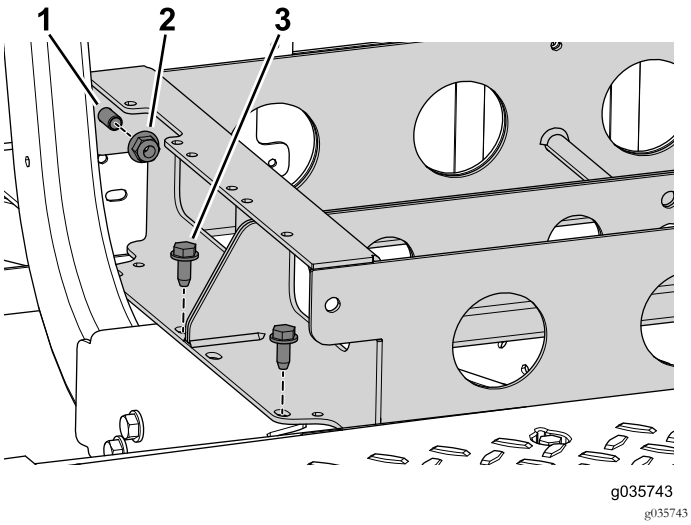

Figura 59

1. Perno
2. Tuerca con arandela prensada (3/8")
3. Perno (3/8 x 3/4 pulgada)

7. Retire las 2 tuercas con arandela prensada, pero no los 2 pernos, que conectan las bandejas de baterías delantera y trasera (Figura 59).

Importante: No retire los 2 pernos utilizados para conectar entre sí las bandejas de baterías delantera y trasera.

Desconexión del cable del freno de estacionamiento

1. Afloje la contratuerca y gire el tornillo de ajuste 2 vueltas en sentido antihorario en las dos pinzas de freno traseras (Figura 60).

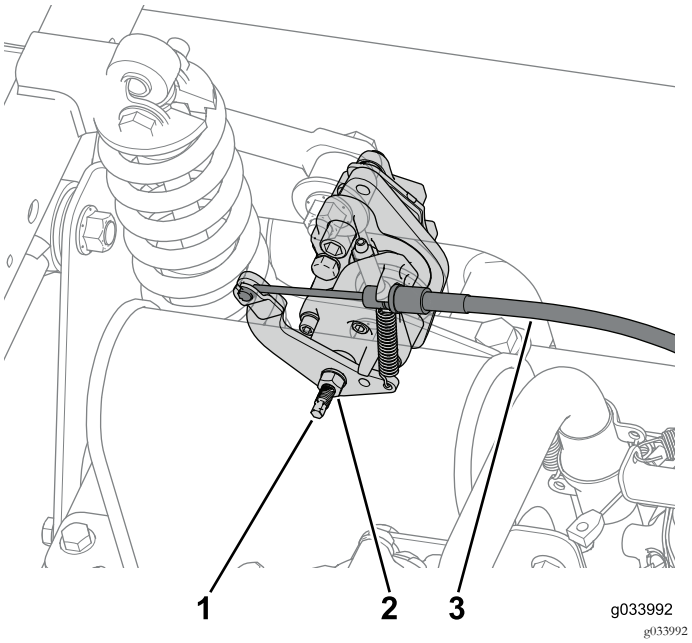

Figura 60

1. Tornillo de ajuste
2. Contratuerca
3. Cable de freno

2. Desconecte el cable del freno de estacionamiento de cada pinza de freno (Figura 60).
3. Retire los 10 tornillos (¼" x 1¼") para retirar parcialmente el salpicadero, y desconecte el freno de estacionamiento (Figura 61).

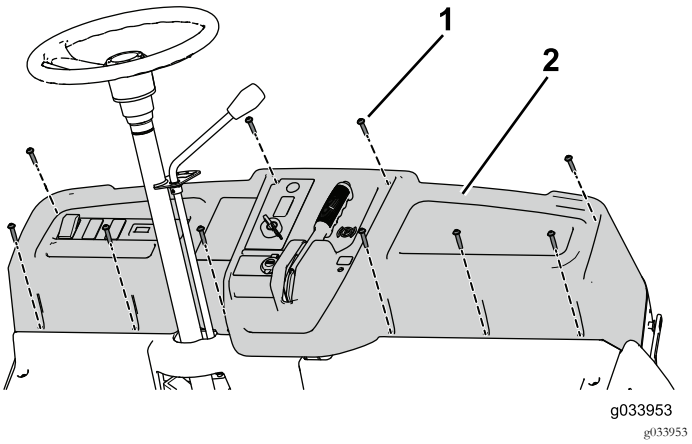

Figura 61

1. Tornillo (1/4" x 1-1/4")
2. Salpicadero

Nota: Puede ser necesario retirar cualquier brida que impida la retirada parcial del salpicadero. Será necesario volver a colocar las bridas en un paso posterior.

Separación de la máquina

Nota: Guarde todos los herrajes que retira en este procedimiento.

1. Instale la pata de apoyo en la máquina (Figura 62).

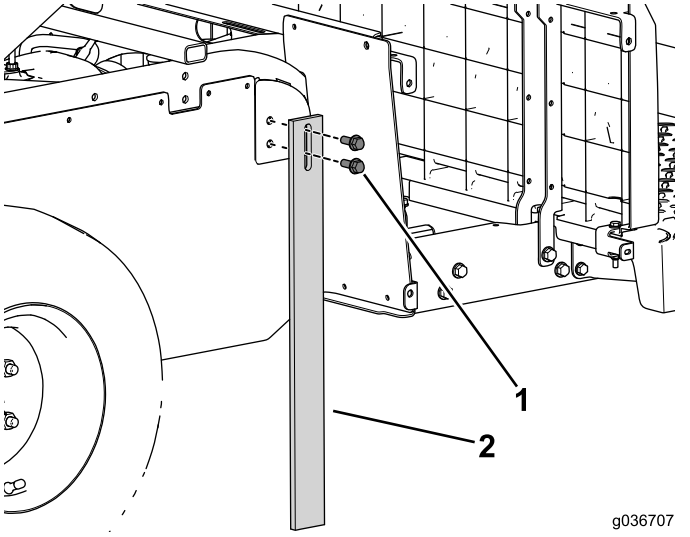

Figura 62

1. Perno con arandela prensada (3/8 x 1 pulgada)
2. Pata de apoyo

2. Coloque un gato de suelo debajo del perfil central para apoyar la parte delantera de la máquina (Figura 63).

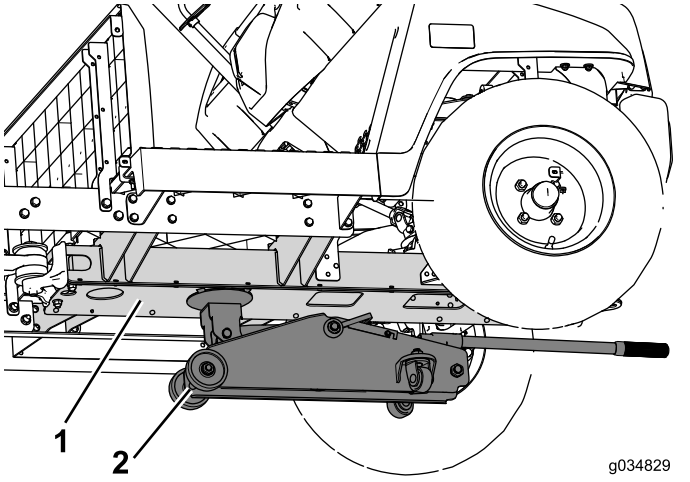

Figura 63

1. Perfil central
2. Gato de suelo

3. Retire los pernos con arandela prensada (3/8" x 2½") y las tuercas que fijan el larguero a la máquina (Figura 64). Haga esto en ambos lados de la máquina.

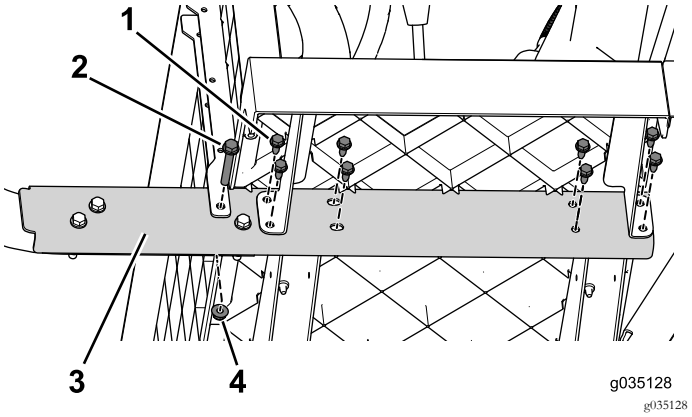

Figura 64

1. Perno (3/8 x 2-1/2 pulgadas)
2. Perno con arandela prensada (5/16 x 3/4 pulgada)
3. Raíl lateral
4. Tuerca con arandela prensada (3/8")

4. Trabajando desde delante hacia atrás, retire los pernos con arandela prensada (5/16" x ¾") que sujetan el larguero a la máquina (Figura 64). Haga esto en ambos lados de la máquina.
5. Retire los 3 pernos con arandela prensada (3/8" x 2½") y tuercas (Figura 65). Haga esto en ambos lados de la máquina.

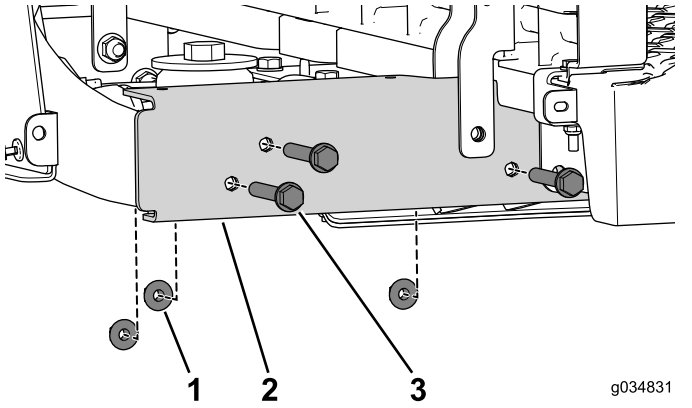

Figura 65

1. Tuerca con arandela prensada (3/8")
2. Raíl lateral
3. Perno (3/8 x 2-1/2 pulgadas)

6. Retire el tornillo autorroscante que sujeta el acoplamiento en T al perfil central (Figura 66).

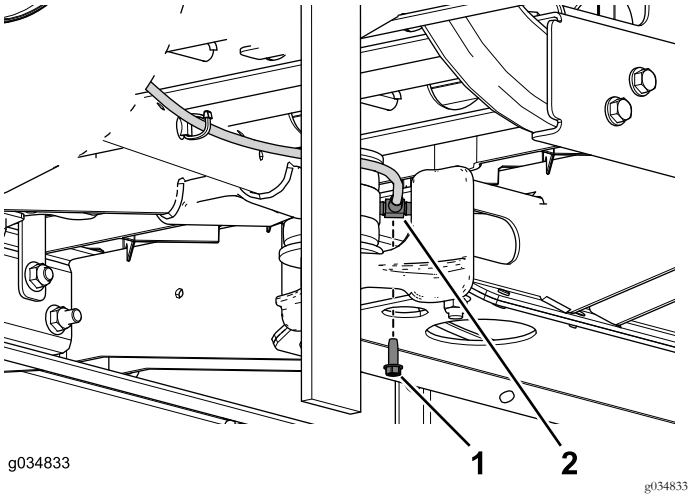

Figura 66

1. Tornillo autorroscante (1/4" x 3/4")
2. Acoplamiento en T

7. Retire los pernos y las tuercas con arandela prensada que sujetan el soporte del brazo de giro al perfil central (Figura 67).

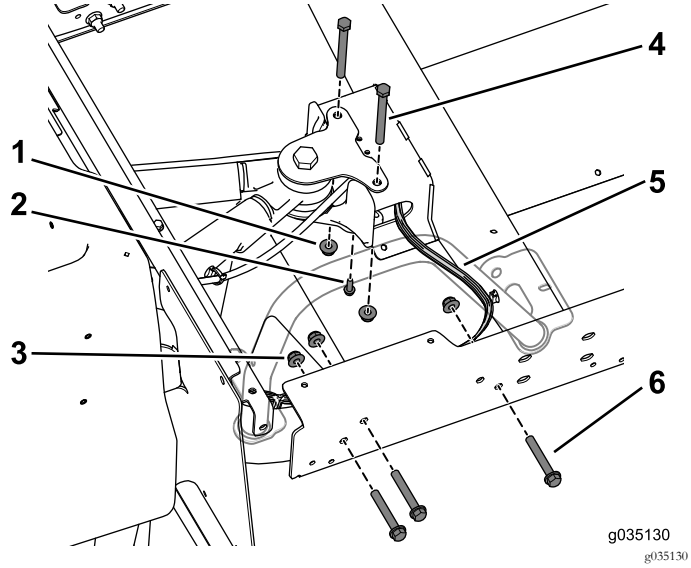

Figura 67

1. Tuerca con arandela prensada (3/8")
2. Tornillo autorroscante (1/4" x 3/4")
3. Tuerca con arandela prensada (3/8")
4. Perno (3/8" x 3¾")
5. Arnés de cables
6. Pernos (3/8" x 2½")

8. Retire las bridas que sujetan las líneas eléctricas y mecánicas dentro del perfil central al separar los extremos de la máquina.
9. Con la ayuda de otra persona, mueva la sección delantera hacia adelante, separándola de la sección trasera (Figura 68).

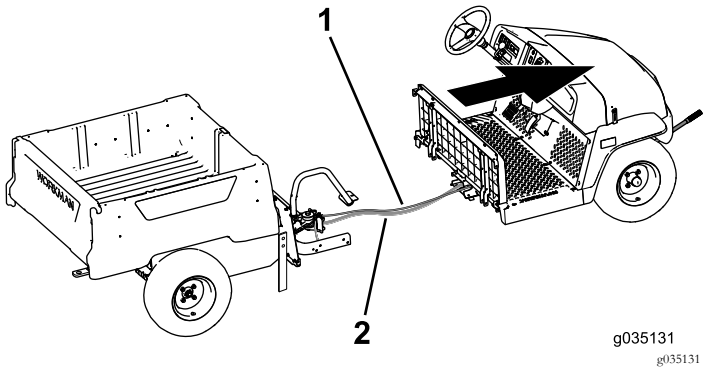

Figura 68

1. Tubo del freno
2. Mazo de cables

Instalación del perfil central

Nota: Utilice las fijaciones que retiró anteriormente para completar el procedimiento siguiente.

1. Utilice los 4 pernos con arandela prensada (3/8" x ¾") para sujetar provisionalmente las placas de unión superior e inferior al perfil central de la sección delantera (Figura 69).

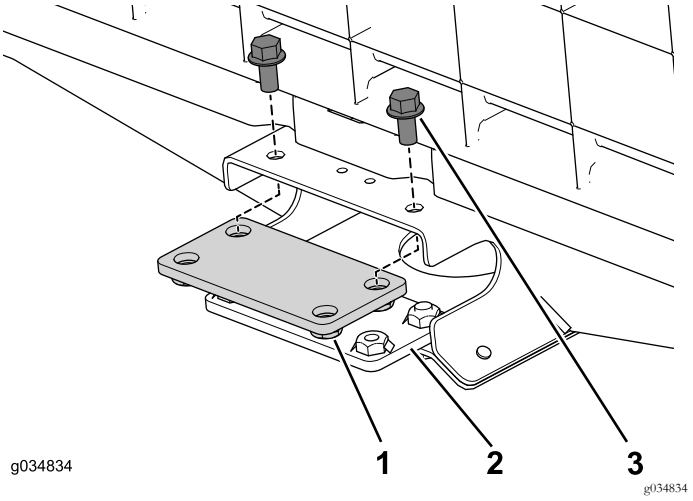

Figura 69

1. Placa de unión (superior)
2. Placa de unión (inferior)
3. Perno con arandela prensada (3/8 x 3/4 pulgada)

2. Monte provisionalmente la extensión en el lado derecho de la máquina (Figura 70).

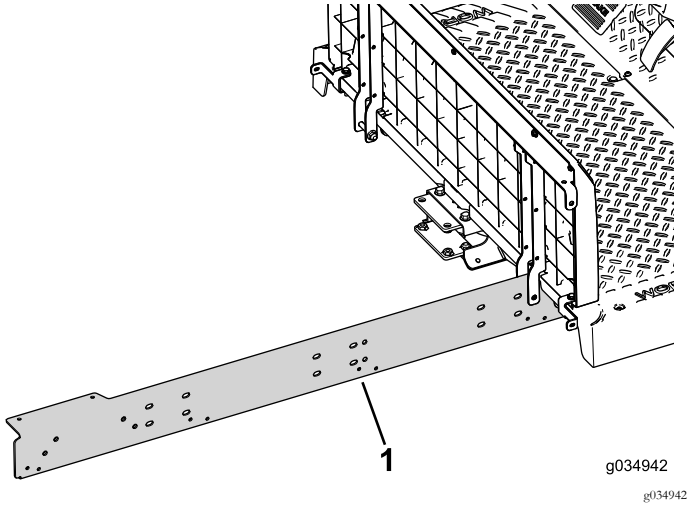

Figura 70

1. Extensión

3. Utilice los 2 pernos (5/16" x ¾") para sujetar provisionalmente la extensión del perfil central a la sección delantera de la máquina (Figura 71).

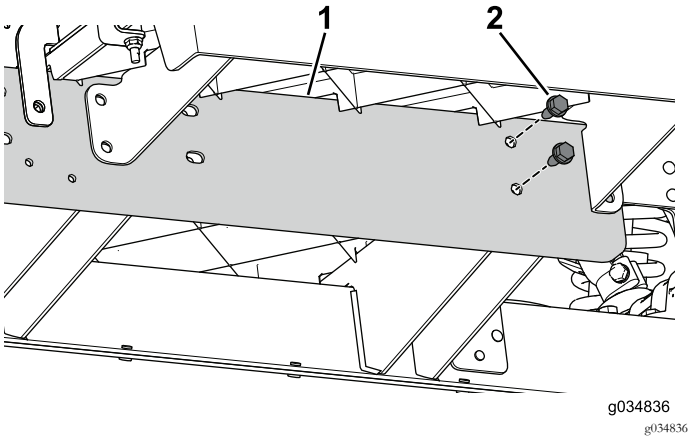

Figura 71

1. Extensión
2. Pernos (5/16 x 3/4 pulgada)

4. Introduzca los 2 pernos (3/8" x 3¾") y arandelas a través del perfil central y el soporte trasero (Figura 72).

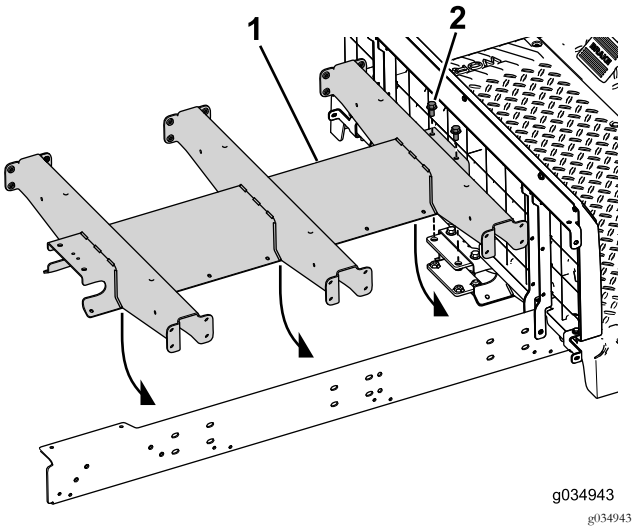

Figura 72

1. Extensión del perfil central
2. Perno (3/8 x 3/4 pulgada)

5. Monte provisionalmente la extensión en el lado izquierdo de la máquina (Figura 73).

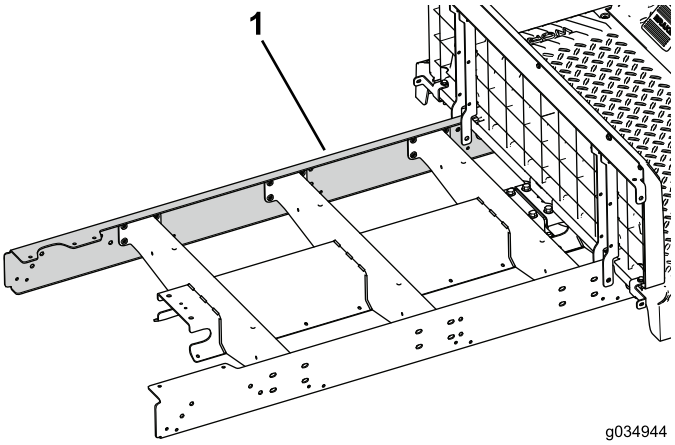

Figura 73

1. Extensión

6. Utilice los 2 pernos (5/16" x ¾") para sujetar provisionalmente la extensión del perfil central a la sección delantera de la máquina (Figura 74).

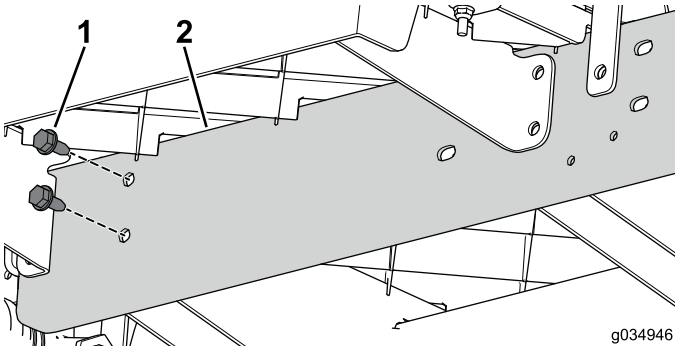

Figura 74

1. Pernos (5/16 x 3/4 pulgada)
2. Extensión

7. Solicite la ayuda de otra persona para que le ayude a juntar las secciones delantera y trasera de la máquina (Figura 75).

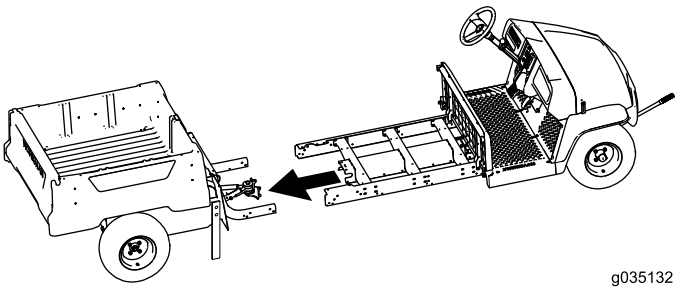

Figura 75

8. Utilice los 3 pernos (3/8" x 2½") y tuercas con arandela prensada para sujetar provisionalmente la extensión al bastidor trasero (Figura 76). Haga esto en ambos lados de la máquina.

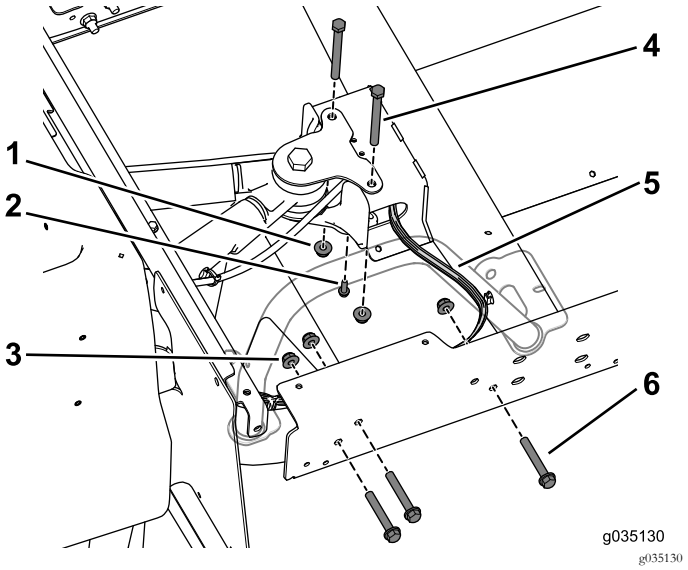

Figura 76

1. Tuerca con arandela prensada (3/8")
2. Tornillo autorroscante (1/4" x 3/4")F
3. Tuerca con arandela prensada (3/8")
4. Perno (3/8" x 3¾")
5. Arnés de cables
6. Pernos (3/8" x 2½")

Nota: Asegúrese de que el arnés de cables sale del perfil central en el lado derecho (Figura 76).

9. Utilice el tornillo autorroscante (¼" x ¾") para sujetar el acoplamiento en T del tubo de freno al perfil central (Figura 76).
10. Utilice los 2 pernos (3/8" x 3¾") y las tuercas con arandela prensada para conectar provisionalmente el perfil central al soporte trasero (Figura 76).

Instalación de los soportes laterales

Nota: Utilice los pernos y las tuercas que retiró en las secciones anteriores para completar el procedimiento siguiente.

1. Utilice los 4 pernos (5/16" x ¾") para conectar provisionalmente el soporte de la plataforma al perfil central (Figura 77).

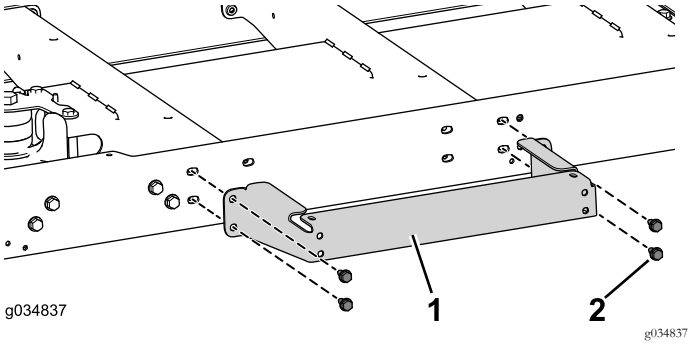

Figura 77

1. Soporte de la plataforma
2. Pernos (5/16 x 3/4 pulgada)

2. Realice el paso anterior en el otro lado de la máquina.

Instalación de los cables

Nota: Los cables y el arnés de cables deben salir por el lado derecho del perfil central.

1. Conecte el cable del freno de estacionamiento a la palanca del freno de estacionamiento en la sección delantera de la máquina, páselo por el perfil central y conéctelo al conjunto de freno de estacionamiento en la sección trasera de la máquina.
2. Instale provisionalmente los 2 pernos (3/8" x ¾"), los 16 pernos (¼" x ½") y las 2 tuercas con arandela prensada (3/8") para sujetar la placa inferior al perfil central (Figura 78).

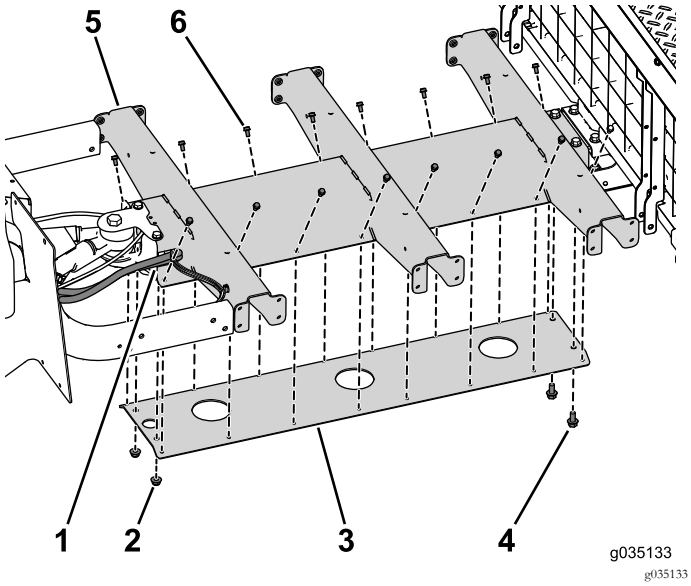

Figura 78

Algunas piezas están ocultas para fines ilustrativos.

1. Salida de los cables
2. Tuercas con arandela prensada (3/8 pulgada)
3. Placa inferior
4. Perno (3/8 x 3/4 pulgada)
5. Perfil central
6. Perno (¼" x ½")

3. Instale los herrajes restantes en el perfil (Figura 79).

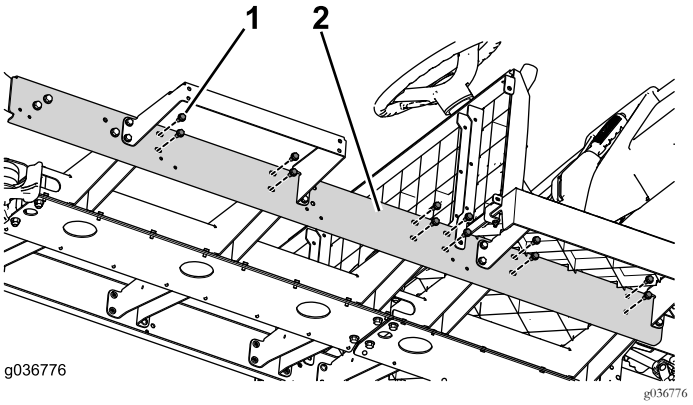

Figura 79

1. Perno (5/16 x 3/4 pulgada)
2. Perfil central

4. Vuelva a colocar las bridas que retiró para tener acceso a la zona de debajo del salpicadero.
5. Utilice los 10 tornillos (¼" x 1¼") para sujetar el salpicadero a la máquina (Figura 80).

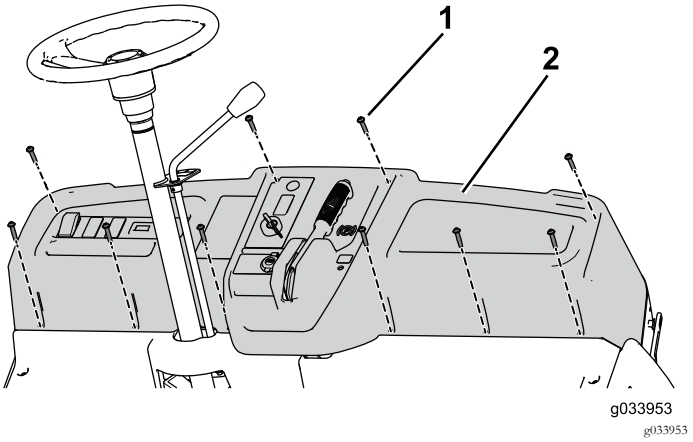

Figura 80

1. Tornillo (1/4" x 1-1/4")
2. Salpicadero

6. Apriete firmemente las fijaciones instaladas en la placa inferior.

Instalación de la chapa de suelo

Utilice los 4 pernos con arandela prensada (5/16" x 1¼"), 4 pernos (¼" x 1¼"), y contratuercas para sujetar la chapa de suelo trasera a la máquina (Figura 81).

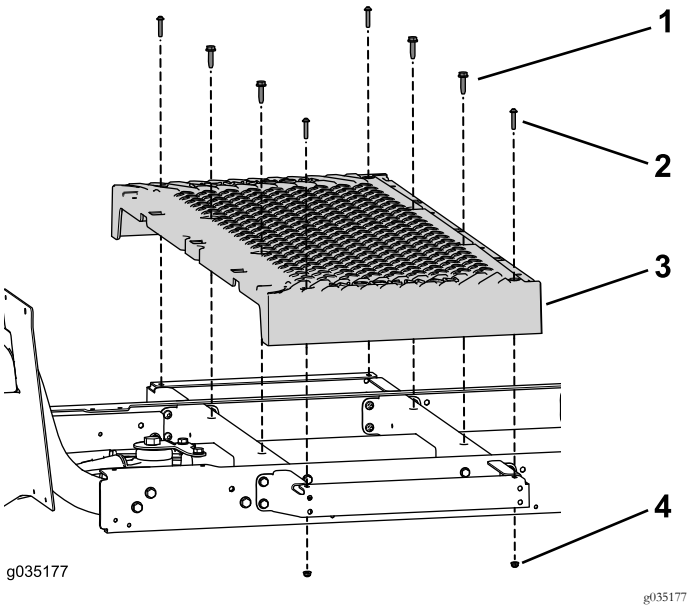

Figura 81

1. Perno (5/16 x 1-1/4 pulgadas)
2. Perno (1/4" x 1-1/4")
3. Placa del suelo
4. Contratuerca (1/4")

Instalación de la base del asiento trasero

1. Utilice las 2 tuercas con arandela prensada y pernos para sujetar entre sí las bandejas de baterías trasera y delantera (Figura 82).

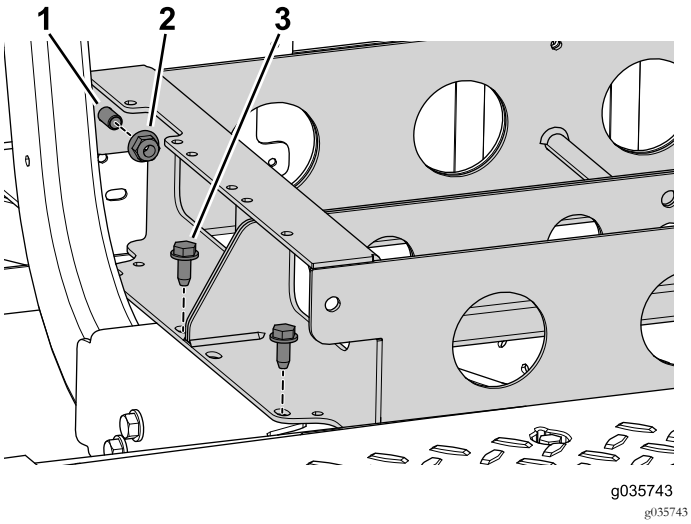

Figura 82

1. Perno
2. Tuerca con arandela prensada (3/8")
3. Perno (3/8 x 3/4 pulgada)

2. Utilice los 4 pernos (3/8" x 1") para sujetar la bandeja de baterías delantera a la máquina (Figura 82).
3. Utilice los 2 tornillos y tuercas que sujetan el bloque de fusibles a la bandeja de baterías delantera (Figura 83).

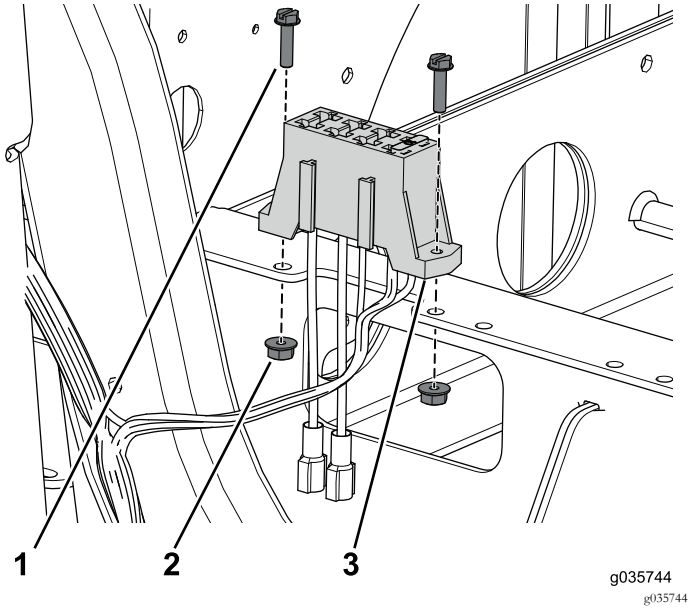

Figura 83

1. Tornillo (Nº 10 x 3/4")
2. Tuerca (Nº 10)
3. Bloque de fusibles

4. Utilice el perno con arandela prensada (3/8" x 2½") y la tuerca con arandela prensada para sujetar el soporte del asiento (Figura 84).

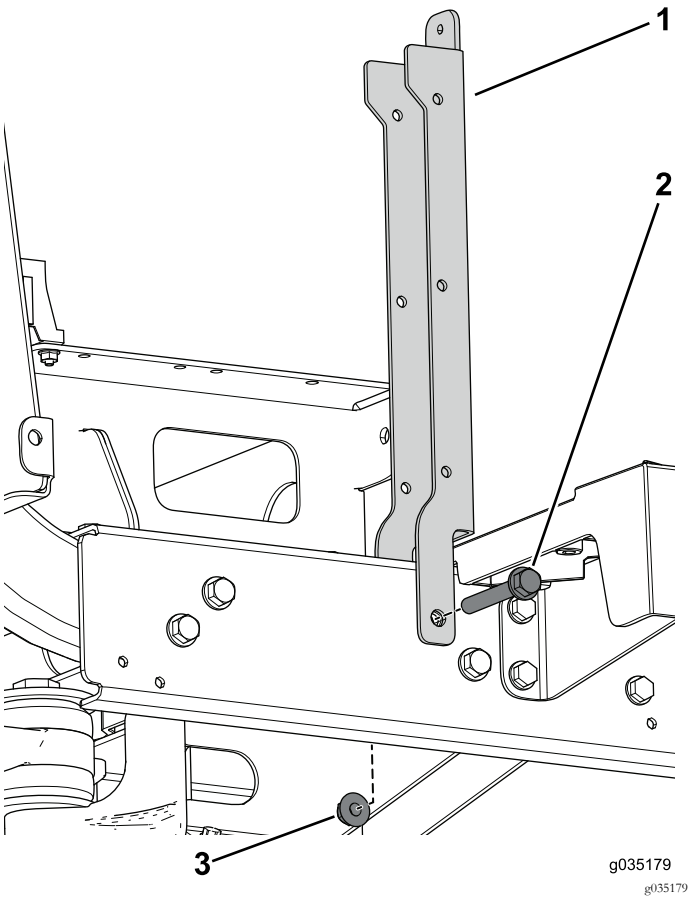

Figura 84

1. Soporte del asiento
2. Perno (3/8 x 2-1/2 pulgadas)
3. Tuerca con arandela prensada (3/8")

5. Utilice los 2 conjuntos de perno y arandela (¼" x ½") para sujetar el soporte biselado y el panel de la base del asiento a los soportes izquierdo y derecho del asiento (Figura 85).

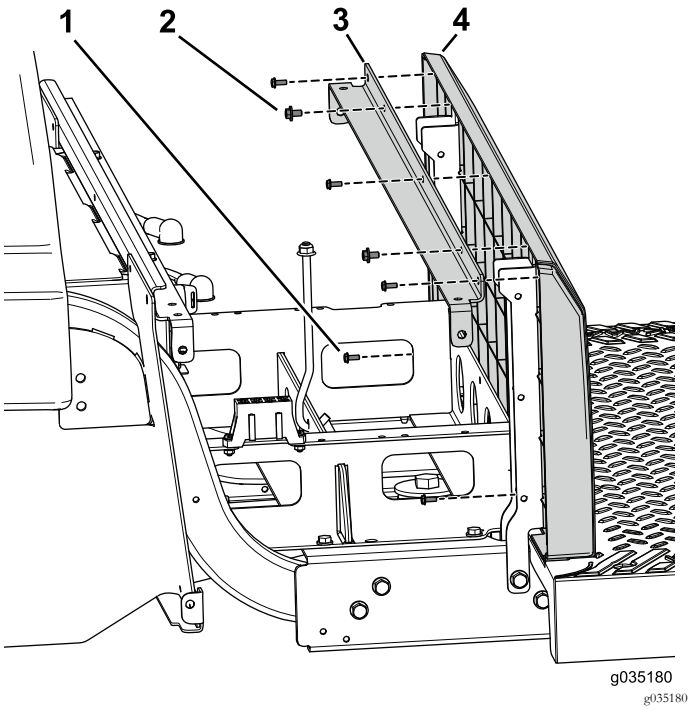

Figura 85

Algunas piezas están ocultas para fines ilustrativos.

1. Tornillo (Nº 10 x 1/2")
2. Conjunto de perno y arandela
3. Tirante del soporte
4. Panel de la base de los asientos

6. Utilice los 5 tornillos (Nº 10 x ½") para sujetar el panel trasero al soporte biselado y a los soportes del asiento (Figura 85).

7. Utilice los 2 pernos (¼" x 2"), una arandela y una contratuerca para sujetar los soportes de panel izquierdo y derecho a la máquina (Figura 86).

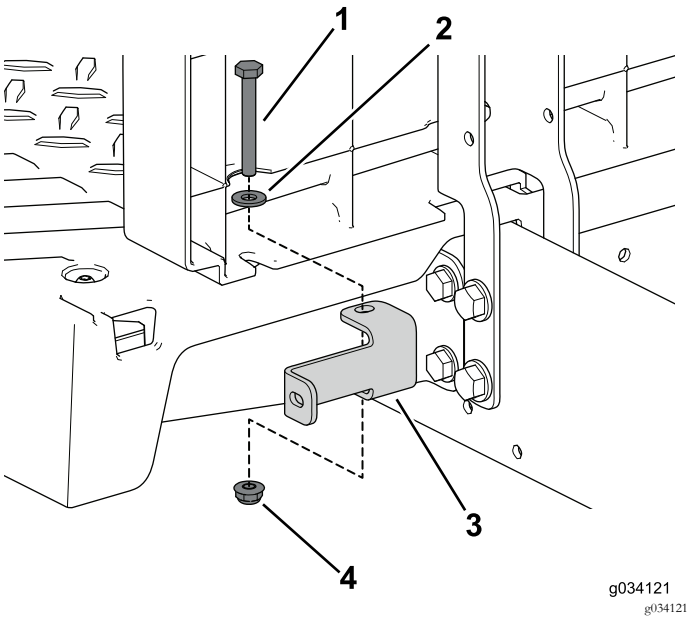

Figura 86

1. Perno (¼" x 2")
2. Arandela
3. Soporte del panel
4. Contratuerca (1/4")

8. Utilice los 4 tornillos autorroscantes para sujetar la cubierta del lado izquierdo al conjunto de asiento (Figura 86).

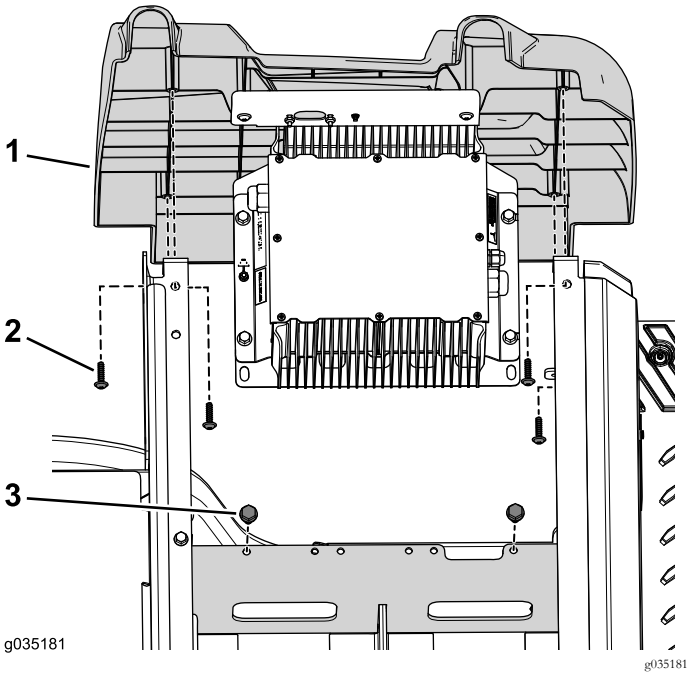

Figura 87

1. Conjunto de cubierta lateral
2. Tornillo autorroscante
3. Perno (3/8 x 3/4 pulgada)

9. Utilice los 2 pernos (3/8" x ¾") para sujetar el soporte del cargador a la bandeja de baterías (Figura 87).
10. Utilice los 4 tornillos autorroscantes para sujetar la cubierta del lado derecho al conjunto de asiento (Figura 88).

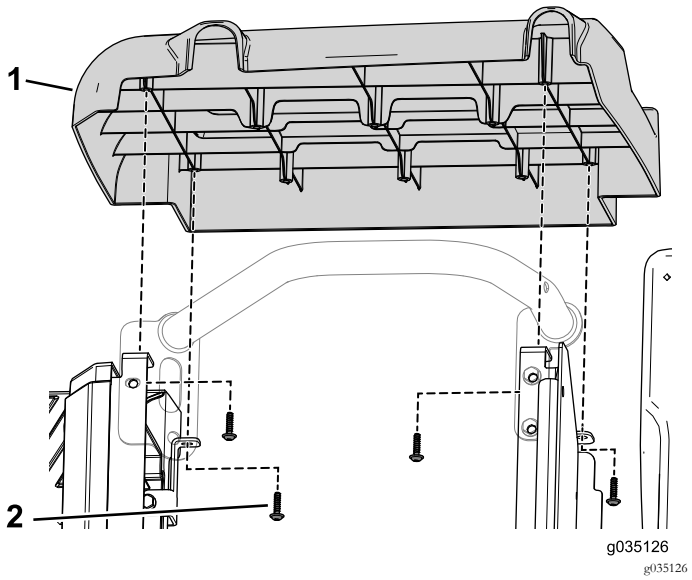

Figura 88

1. Conjunto de cubierta lateral
2. Tornillo autorroscante

11. Utilice el perno con arandela prensada (3/16" x ¾") y la tuerca con arandela prensada que retiró anteriormente para sujetar la barra de seguridad trasera derecha a la base del asiento (Figura 89).

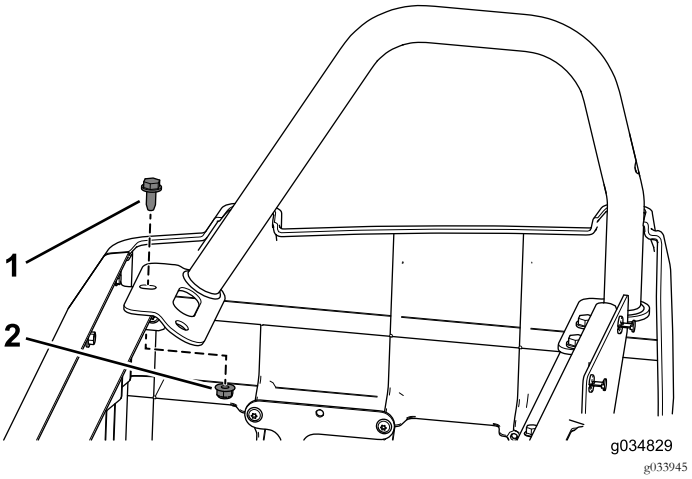

Figura 89

1. Perno con arandela prensada (3/16 x 3/4 pulgada)
2. Tuerca con arandela prensada

12. Utilice los 3 pernos con arandela prensada (3/16" x ¾") y las tuercas con arandela prensada que retiró

anteriormente para sujetar la barra de seguridad trasera izquierda al conjunto de base del asiento (Figura 90).

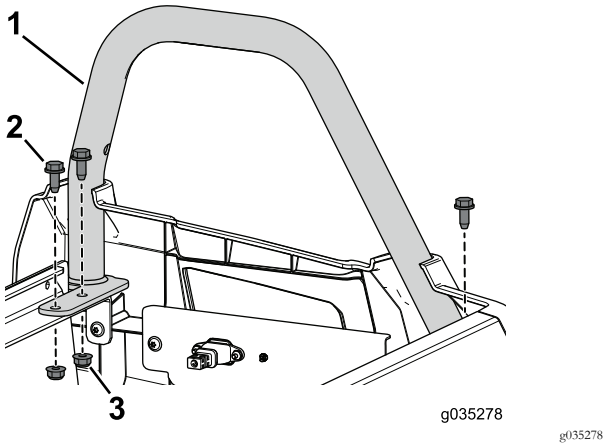

Figura 90

1. Barra de seguridad (alta)
2. Perno con arandela prensada (3/16 x 3/4 pulgada)
3. Tuerca con arandela prensada

Instalación de la base del asiento delantero

Nota: Utilice las fijaciones que se retiraron anteriormente en caso de necesidad.

1. Utilice los 2 pernos (3/8" x 2½"), espaciadores y tuercas con arandela prensada para sujetar los soportes de asiento izquierdo y derecho a la sección delantera de la máquina (Figura 91).

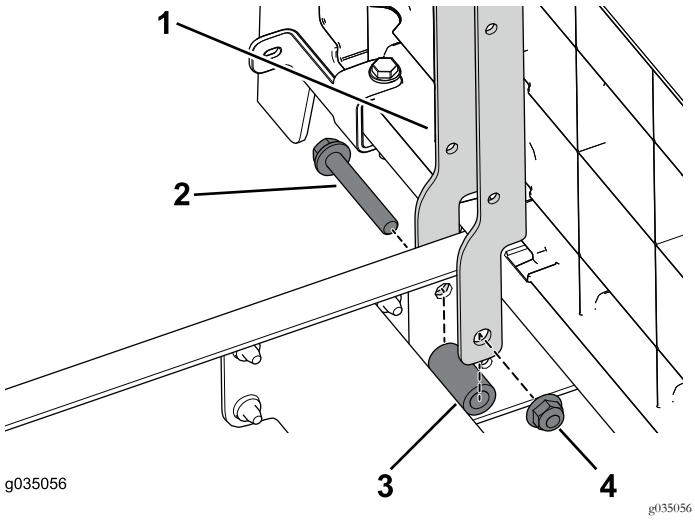

Figura 91

1. Soporte del asiento
2. Perno (3/8 x 2-1/2 pulgadas)
3. Espaciador
4. Tuerca con arandela prensada (3/8")

2. Utilice los 4 pernos con arandela prensada (3/8" x 2½"), espaciadores y tuercas con arandela prensada para sujetar los soportes de asiento izquierdo y derecho a la máquina (Figura 92).

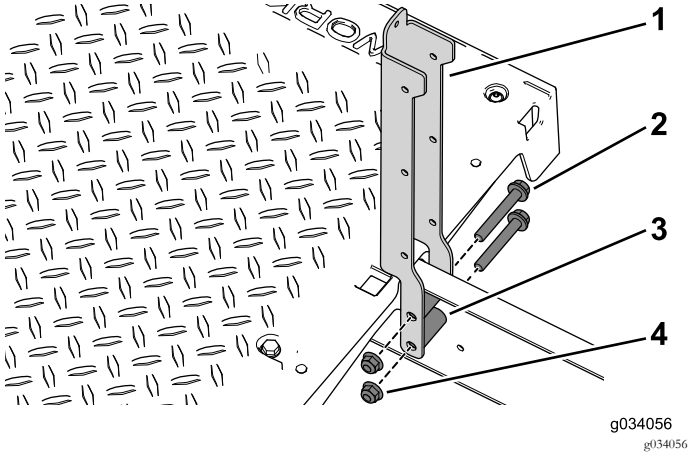

Figura 92

1. Soporte del asiento
2. Perno (3/8 x 2-1/2 pulgadas)
3. Espaciador
4. Tuerca con arandela prensada (3/8")

3. Utilice los 2 conjuntos de perno y arandela (¼" x ½") para sujetar el soporte biselado y el panel de la base del asiento a los soportes izquierdo y derecho del asiento (Figura 93).

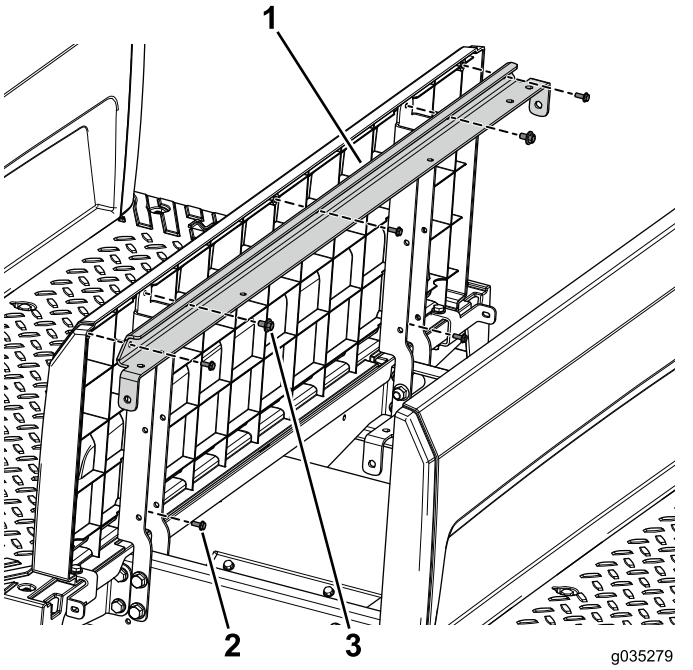

Figura 93

1. Tirante del soporte
2. Tornillo (Nº 10 x 1/2")
3. Conjunto de perno y arandela

4. Utilice los 5 tornillos (Nº 10 x ½") para sujetar el panel trasero al soporte biselado y a los soportes del asiento (Figura 93).

5. Utilice los 8 tornillos autorroscantes (3/32" x 7/8") para sujetar los paneles laterales derecho e izquierdo del kit a la base del asiento delantero (Figura 94).

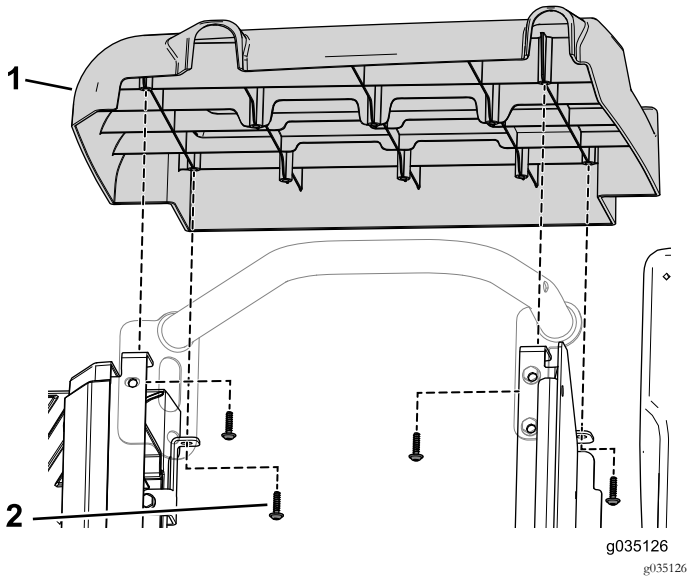

Figura 94

1. Conjunto de cubierta lateral
2. Tornillo autorroscante

6. Utilice los 3 tornillos autorroscantes para sujetar la tapa de la abertura de la placa lateral (Figura 95).

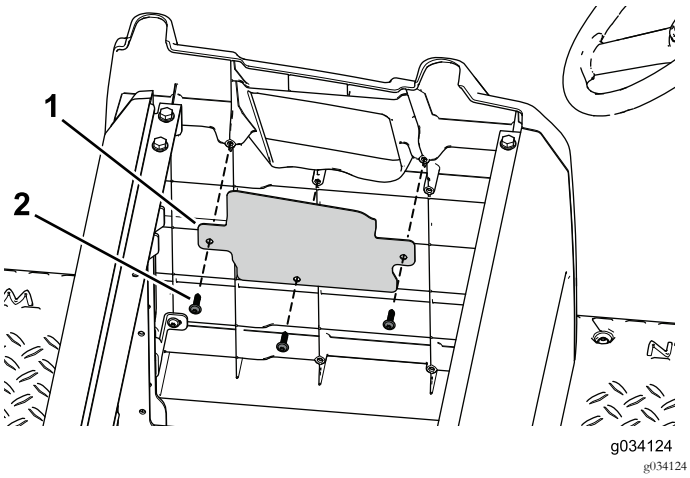

Figura 95

1. Tapa de la abertura
2. Tornillo autorroscante

7. Utilice los 6 pernos con arandela prensada (3/16" x ¾") y las tuercas con arandela prensada para sujetar las barras de seguridad izquierda y derecha a la base del asiento (Figura 96).

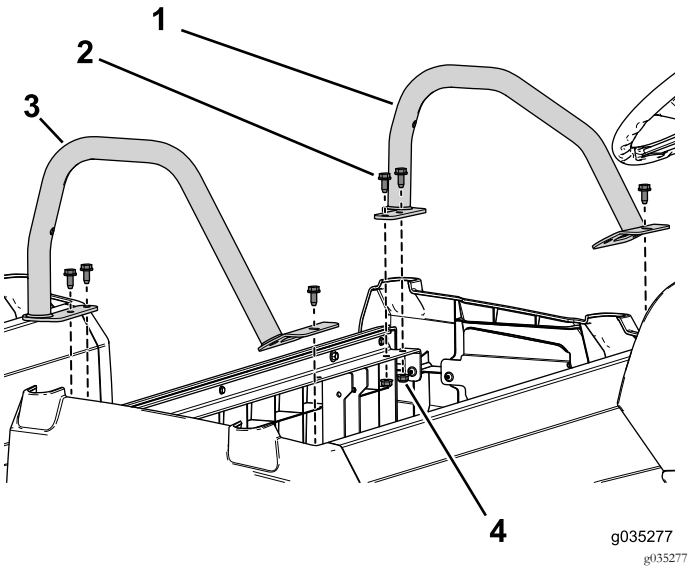

Figura 96

1. Barra de seguridad (corta)
2. Perno con arandela prensada (3/16 x 3/4 pulgada)
3. Barra de seguridad (alta)
4. Tuerca con arandela prensada

Instalación de las baterías

1. Instale las 4 baterías en la bandeja de baterías delantera (Figura 97).

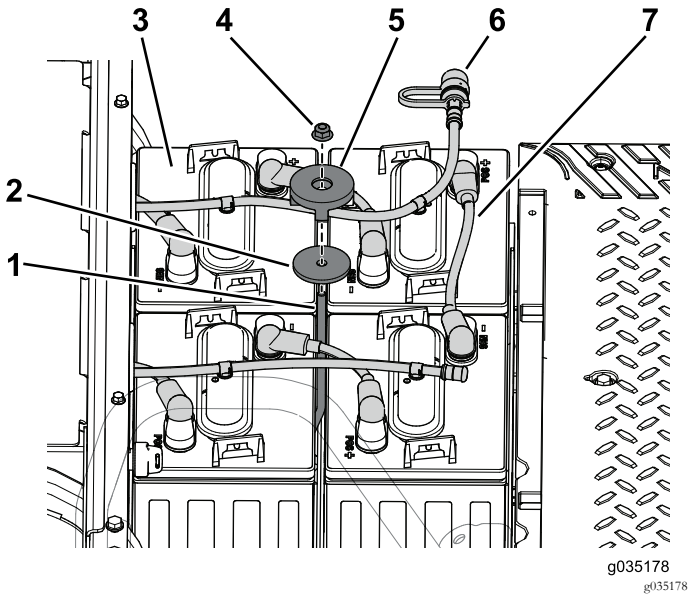

Figura 97

1. Varilla de sujeción
2. Arandela
3. Batería
4. Contratuerca
5. Bloque de sujeción
6. Manguera de agua
7. Cable de batería

2. Utilice la varilla de sujeción, la arandela, la pieza de sujeción y la contratuerca para sujetar las baterías a la bandeja de baterías (Figura 97).

3. Conecte los cables de batería al borne positivo (+) de las baterías (Figura 97).

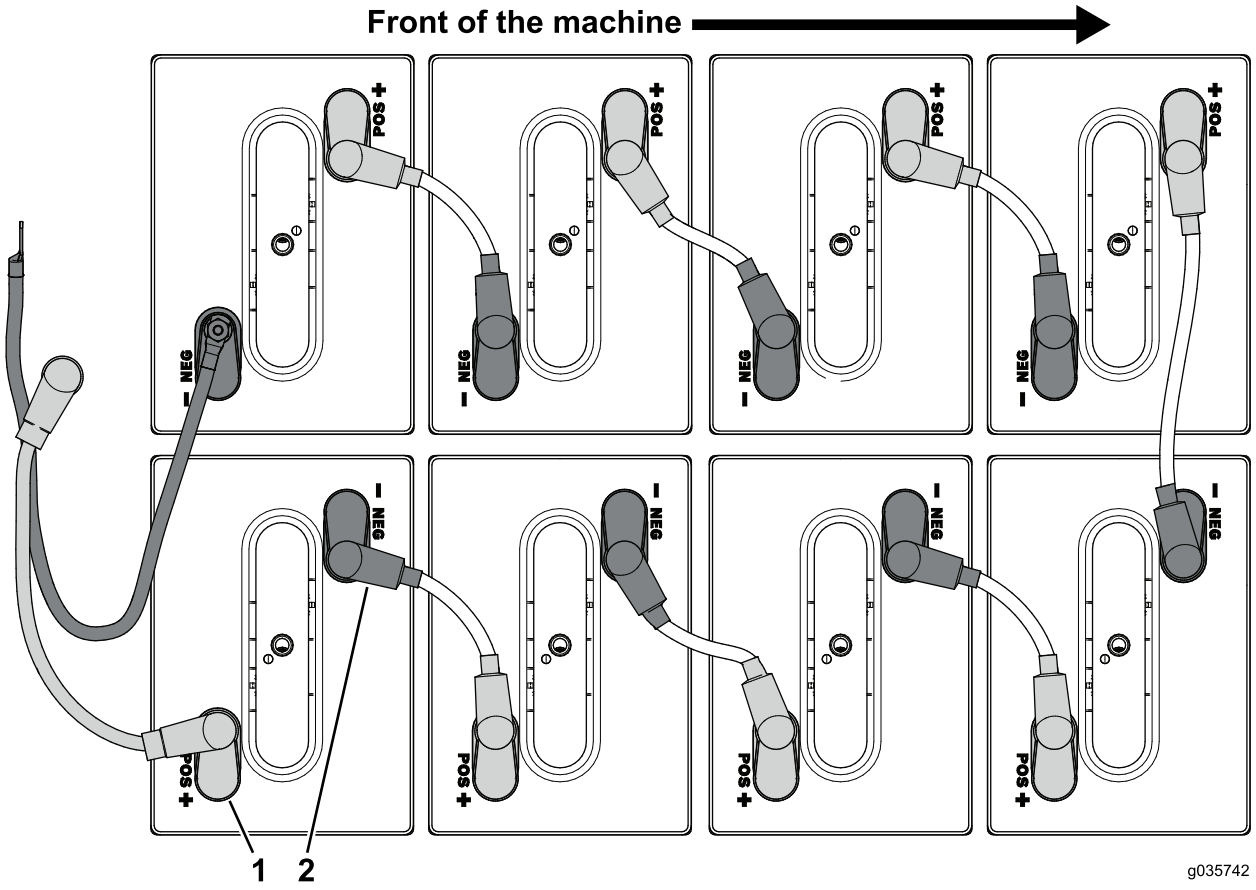

Figura 98

1. Borne positivo (+)
2. Borne negativo (–)

4. Conecte los cables de batería que están conectados al borne positivo (+) de las baterías en la bandeja de baterías delantera (Figura 98).
5. Conecte los cables de batería que están conectados al borne negativo (-) de las baterías de la bandeja de baterías delantera (Figura 98).
6. Conecte la manguera de agua a las baterías (Figura 97).

Instalación del conjunto de asientos

1. Póngase en contacto con su distribuidor Toro para obtener un conjunto de asiento adicional.
2. Instale el conjunto de asiento original en la fila trasera (Figura 99).

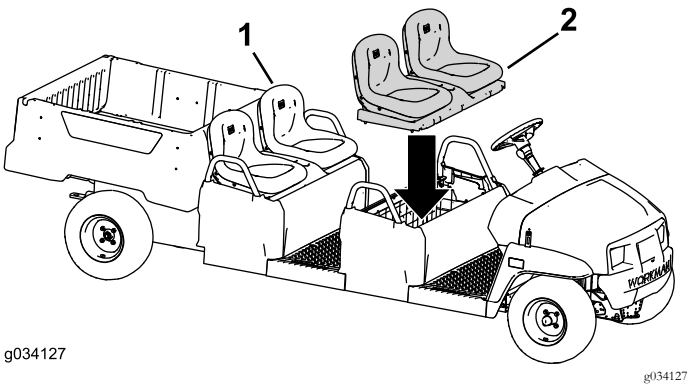

Figura 99

1. Conjunto de asiento original
2. Conjunto de asiento adicional (versión de asientos individuales ilustrado)

3. Instale el conjunto de asiento en la fila delantera (Figura 99).



Count on it.