Form No. 3406-351 Rev A

Usean matkustajan sarja

Workman® GTX -sarjan työajoneuvot

Mallinro: 07133

Asennusohjeet

⚠ VAARA

KALIFORNIA
Lakiesityksen 65 mukainen varoitus

Tämä tuote sisältää kemikaaleja, jotka Kalifornian osavaltion tietojen mukaan aiheuttavat syöpää, synnynnäisiä epämuodostumia tai lisääntymiseen liittyvää haittaa.

© 2016—The Toro® Company
8111 Lyndale Avenue South
Bloomington, MN 55420

Rekisteröi tuotteesi osoitteessa www.Toro.com.

CE

Käännös alkuperäisestä tekstistä (FI)
Painettu Yhdysvalloissa
Kaikki oikeudet pidätetään

3406-351 A

Asennus

Irralliset osat

Tarkista alla olevasta taulukosta, että kaikki osat on toimitettu.

Kuvaus	Määrä	Käyttökohde
Lattiakiinnike	2	Sarjan asennus
Lattialevy	1	
Liitoslevy	2	
Kiskon jatke	1	
Kiskon jatkeen suojus	1	
Vasen jatkokisko	1	
Oikea jatkokisko	1	
Etuistuinten tuki	2	
Takaistuinten tuki	2	
Etuistuinten poikkituki	1	
Takaistuinten poikkituki	1	
Välikappale (7/16 × 1-1/2 tuumaa)	6	
Paneelin kannatin	4	
Vasemmanpuoleinen paneeli	1	
Oikeanpuoleinen paneeli	1	
Litteä aluslaatta	4	
Pultti (1/4 × 2 tuumaa)	4	
Laippamutteri (1/4 tuumaa)	8	
Laippapultti (3/8 × 3/4 tuumaa)	8	
Laippapultti (5/16 × 3/4 tuumaa)	24	
Vasen lannetuki	1	
Oikea lannetuki	1	
Seisontajarruvaijeri	1	
Kaasuvaijeri (vain bensiinikäyttöiset mallit)	1	
Rikastimen vaijeri (vain bensiinikäyttöiset mallit)	1	
Vaihteensiirtovaijeri (vain bensiinikäyttöiset mallit)	1	
Itsekierteittävä ruuvi (3/32 × 7/8 tuumaa)	11	
Laippapultti (5/16 × 3/4 tuumaa)	6	
Laippamutteri (5/16 tuumaa)	6	
Ruuvi-aluslaattakokoonpano	4	
Istuimen jalustan paneeli	2	
Ruuvi (#10 × 1/2 tuumaa)	10	
TOR-6040-tukisarja (vaaditaan)	1	

Koneen valmistelu

Huomaa: Koneen vasen ja oikea puoli määritellään normaalista käyttöasennosta käsin.

1. Siirrä kone työalueelle, jolla on riittävästi tilaa sarjan asentamiseen.
2. Sammuta moottori ja irrota virta-avain virtalukosta.
3. Varmista ennen asennusta, että koneen liikkuminen on estetty.
4. Irrota ylempi istuinkokoonpano.
   A. Kuppi-istuimilla varustettu kone: kallista istuimen selkänoja eteen ja nosta istuinkokoonpano ulos.
   B. Penkki-istuimilla varustettu kone: nosta istuimen selkänoja ylös ja ulos istuintasosta ja irrota selkänoja.

Sarjan asennus bensiinimoottorilla varustettuun koneeseen

Vasemmanpuoleisen suojuksen irrotus

Huomaa: Säilytä kaikki tässä toimenpiteessä irrotettavat kiinnitystarvikkeet.

1. Irrota laippapultti, jolla polttoainesäiliö on kiinni säiliön alustassa (Kuva 1).

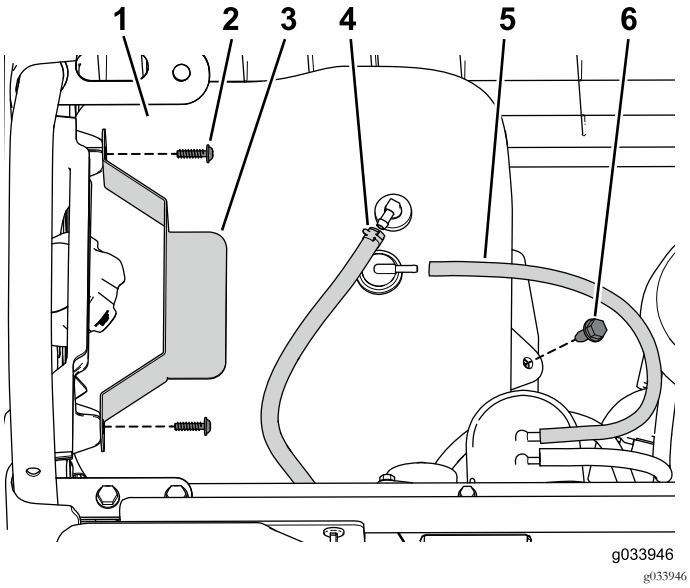

Kuva 1

1. Polttoainesäiliö
2. Ruuvi
3. Pidike
4. Polttoaineletku
5. Ilmaletku
6. Laippapultti

2. Irrota ruuvit, joilla pidike on kiinnitetty (Kuva 1).
3. Irrota ilmaletku ja polttoaineletku säiliöstä (Kuva 1).

Huomaa: Valmistaudu ottamaan talteen ja pyyhkimään valuva polttoaine, kun irrotat polttoaineletkun säiliöstä.

4. Irrota polttoainesäiliö alustasta.
5. Irrota kaksi laippapulttia, joilla säiliön alusta on kiinni rungossa (Kuva 2).

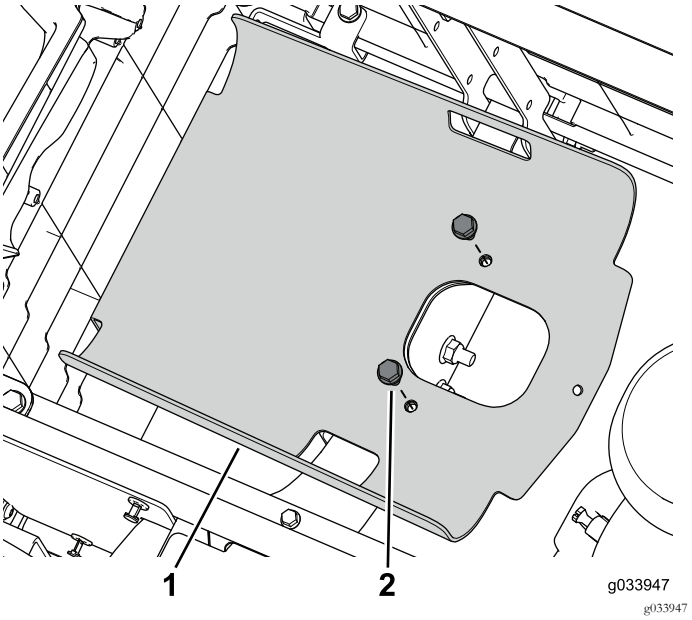

Kuva 2

1. Säiliön alusta
2. Laippapultti

6. Irrota neljä ruuvia, joilla vasemmanpuoleinen paneeli on kiinni alemmassa istuinkokoonpanossa (Kuva 3).

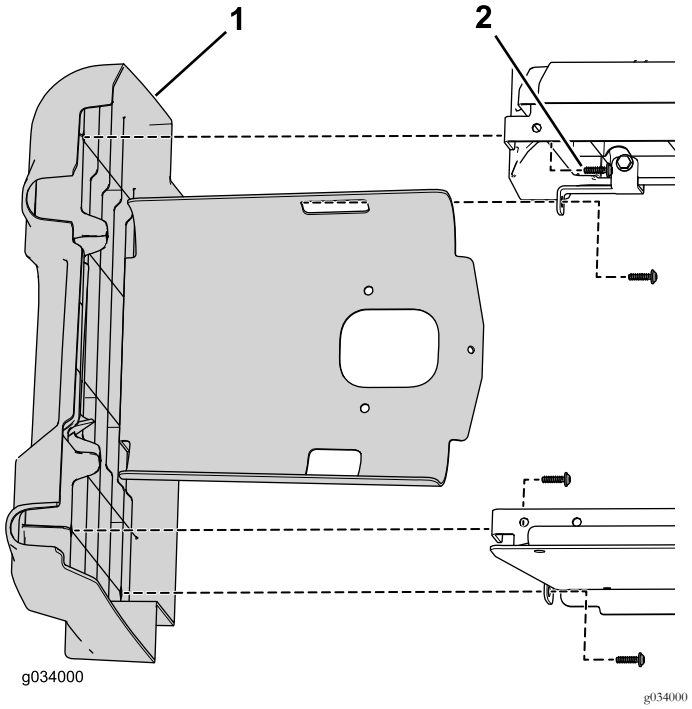

Kuva 3

1. Vasen paneeli
2. Ruuvi

Oikeanpuoleisen suojuksen irrotus

Huomaa: Säilytä kaikki tässä toimenpiteessä irrotettavat kiinnitystarvikkeet.

1. Irrota akusta ensin miinuskaapeli (–) ja sitten pluskaapeli (+).

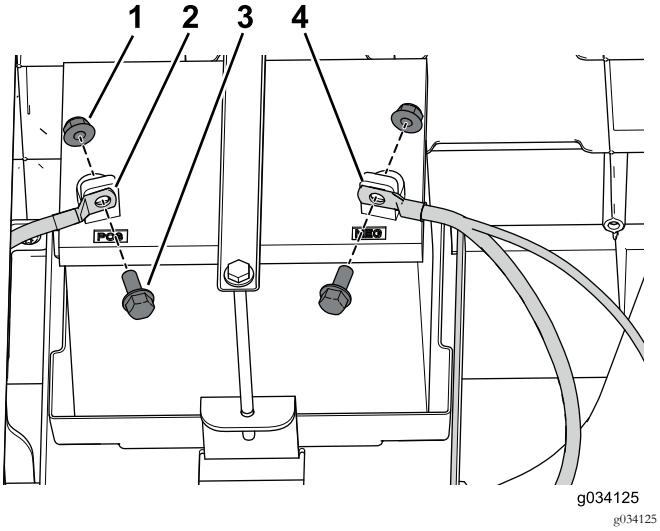

Kuva 4

1. Mutteri
2. Pluskaapeli (+)
3. Pultti
4. Miinuskaapeli (–)

2. Irrota kaksi laippapulttia, joilla akkualusta on kiinni rungossa (Kuva 5).

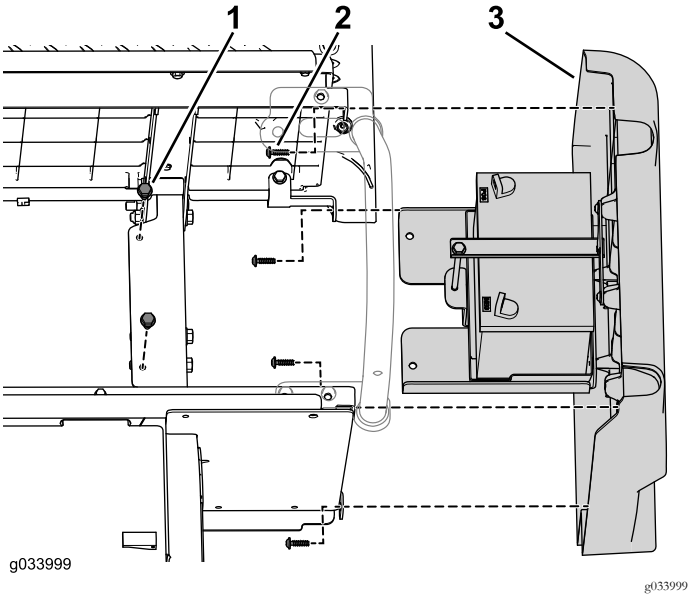

Kuva 5

1. Laippapultti
2. Itsekierteittävä ruuvi
3. Oikeanpuoleinen paneelikokoonpano

3. Irrota neljä ruuvia, joilla oikeanpuoleinen paneeli on kiinni alemmassa istuinkokoonpanossa (Kuva 5).

Vasemmanpuoleisen lannetuen irrotus

Irrota ja säilytä kolme laippapulttia ja laippamutteria, joilla lannetuki on kiinnitetty koneeseen (Kuva 6).

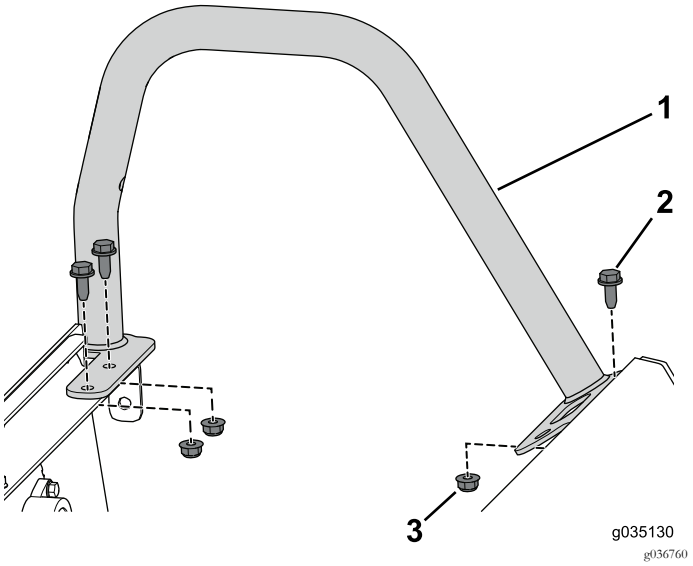

Kuva 6

1. Lannetuki (matala)
2. Laippapultti (5/16 × 3/4 tuumaa)
3. Laippamutteri (5/16 tuumaa)

Oikeanpuoleisen lannetuen irrotus

Irrota ja säilytä etummainen laippapultti ja laippamutteri, joilla lannetuen etuosa on kiinnitetty koneeseen (Kuva 7).

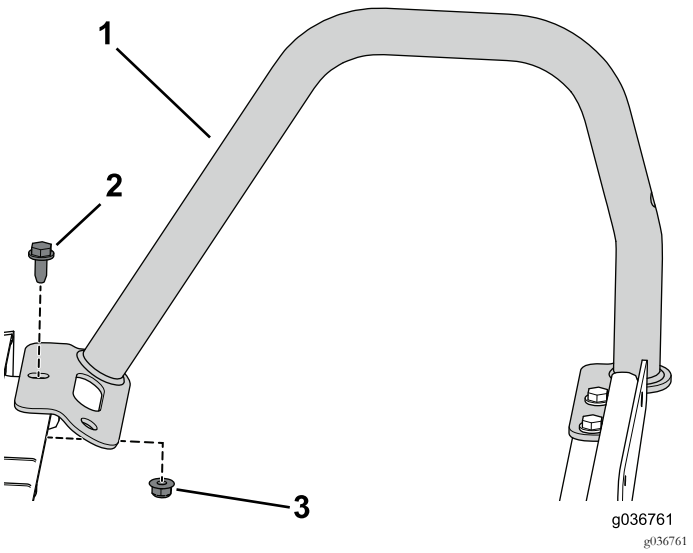

Kuva 7

1. Lannetuki (korkea)
2. Laippapultti (5/16 × 3/4 tuumaa)
3. Laippamutteri (5/16 tuumaa)

Seisontajarruvaijerien irrotus

1. Löysää vastamutteria ja käännä säätöruuvia kaksi kierrosta vastapäivään molemmissa takajarrusatuloissa (Kuva 8).

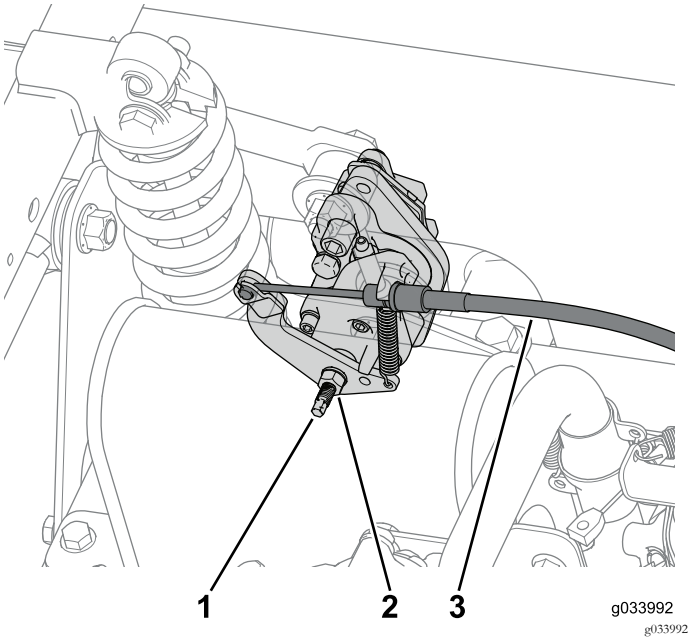

Kuva 8

1. Säätöruuvi
2. Vastamutteri
3. Jarruvaijeri

2. Irrota seisontajarruvaijeri molemmista takajarrusatuloista (Kuva 8).

   Huomaa: Leikkaa mahdolliset nippusiteet, joilla jarruvaijeri on kiinnitetty koneeseen.

3. Irrota kaasuvaijeri kaasuvivusta ja kaasuvivun kannattimesta (Kuva 9).

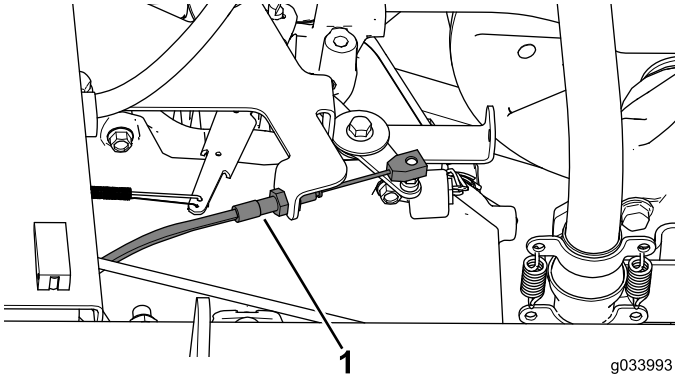

Kuva 9

1. Kaasuvaijeri

4. Irrota vaihteensiirtovaijeri kannattimestaan (Kuva 10).

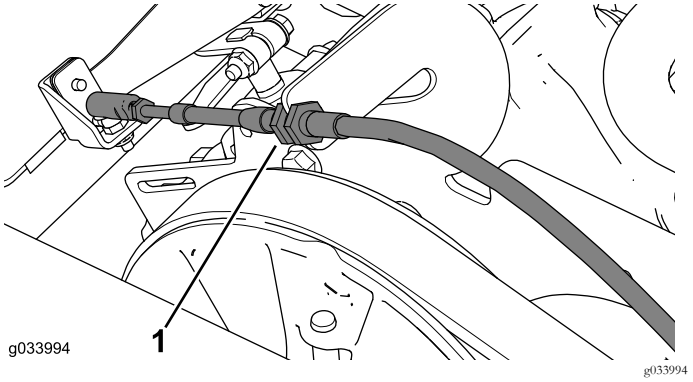

Kuva 10

1. Vaihteensiirtovaijeri

Huomaa: Merkitse vaijerin etummainen ja takimmainen pää niiden tunnistusta varten. Käytä merkintöjä apuna uutta vaihteensiirtovaijeria asennettaessa.

5. Irrota rikastimen vaijeri moottorista (Kuva 11).

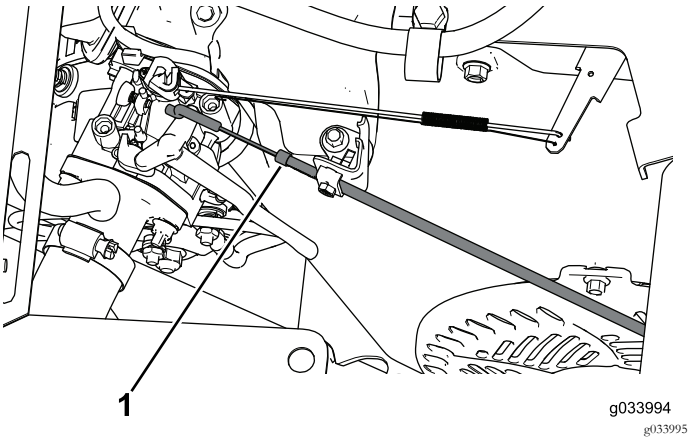

Kuva 11

1. Rikastimen vaijeri

6. Irrota ja säilytä kymmenen ruuvia (1/4 × 1-1/4 tuumaa), jotta voit irrottaa kojelaudan osittain ja irrottaa seisontajarru-, kaasu- ja vaihteensiirtovaijerit (Kuva 12).

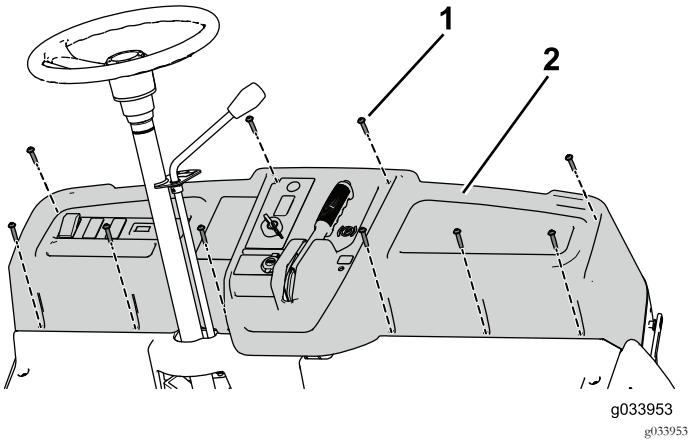

Kuva 12

1. Ruuvi, 1/4 × 1-1/4 tuumaa
2. Kojelauta

Huomaa: Irrota nippusiteet, jotka estävät kojelaudan osittaisen irrotuksen. Nippusiteet on asennettava takaisin myöhemmässä vaiheessa.

7. Irrota kiinnikemutteri rikastimen vaijerista ja vedä vaijeri kojelaudan läpi.

TOR-6040-tukisarjan asennus

Käytä TOR-6040-tukisarjaa, kun asennat lisämatkustajasarjan.

1. Irrota kaasuvaijerin kannattimessa oleva laippapultti (Kuva 13).
2. Asenna siltatuki moottoriin kahdella laippamutterilla, aluslaatalla ja kierretangolla (Kuva 13).

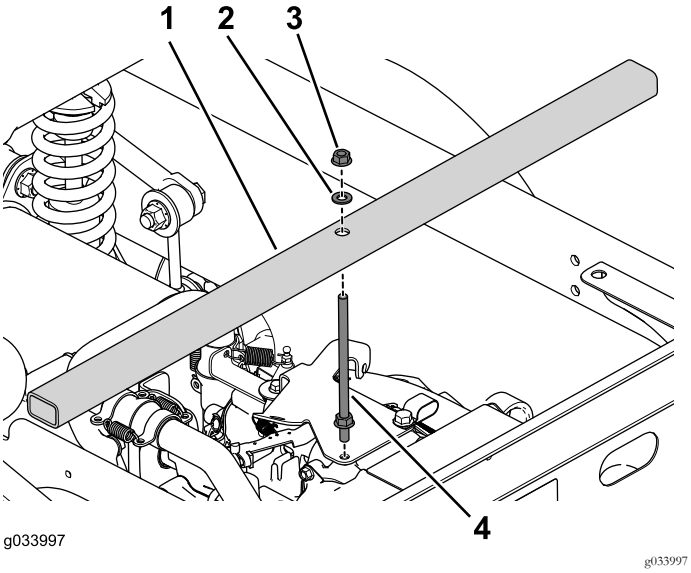

Kuva 13

1. Siltatuki
2. Aluslaatta
3. Laippamutteri
4. Kierretanko

Tärkeää: Siltatuki on asennettava moottorin kiinnittämiseksi, jotta se ei putoa konetta erotettaessa.

3. Asenna tukijalat koneen molemmille puolille neljällä laippapultilla (Kuva 14).

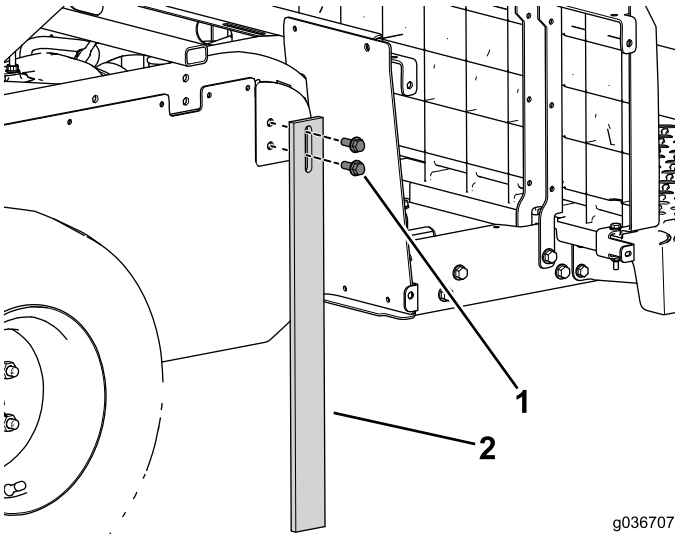

Kuva 14

1. Laippakantapultti (3/8 × 1 tuumaa)
2. Tukijalka

Koneen erotus

Huomaa: Säilytä kaikki tässä toimenpiteessä irrotettavat kiinnitystarvikkeet.

1. Tue koneen etuosa tunkilla keskikiskon alapuolelta (Kuva 15).

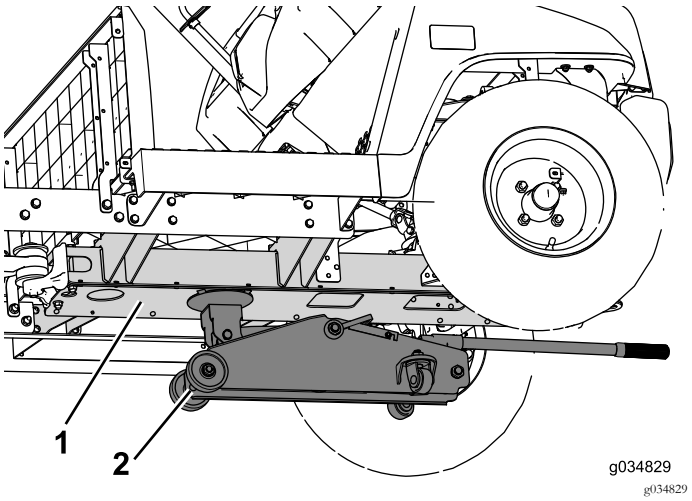

Kuva 15

1. Keskikisko
2. Tunkki

2. Irrota laippapultit (3/8 × 2-1/2 tuumaa) ja mutterit, joilla sivukisko on kiinni koneessa (Kuva 16). Tee tämä koneen molemmilla puolilla.

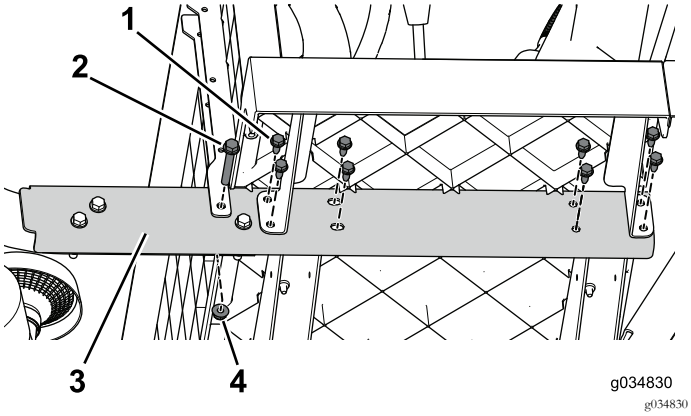

Kuva 16

1. Laippapultti (5/16 × 3/4 tuumaa)
2. Laippapultti (3/8 × 2-1/2 tuumaa)
3. Sivukaide
4. Laippamutteri (3/8 tuumaa)

3. Etene edestä taaksepäin ja irrota laippapultit (5/16 × 3/4 tuumaa), joilla sivukisko on kiinni koneessa (Kuva 16). Tee tämä koneen molemmilla puolilla.
4. Irrota kolme laippapulttia (3/8 × 2-1/2 tuumaa) ja kolme mutteria (Kuva 17). Tee tämä koneen molemmilla puolilla.

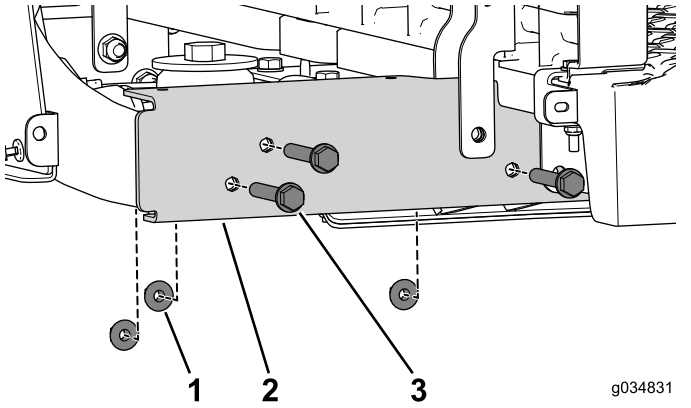

Kuva 17

1. Laippamutteri (3/8 tuumaa)
2. Sivukaide
3. Laippapultti (3/8 × 2-1/2 tuumaa)

5. Irrota itsekierteittävä ruuvi, jolla T-liitin on kiinni keskikiskossa (Kuva 18).

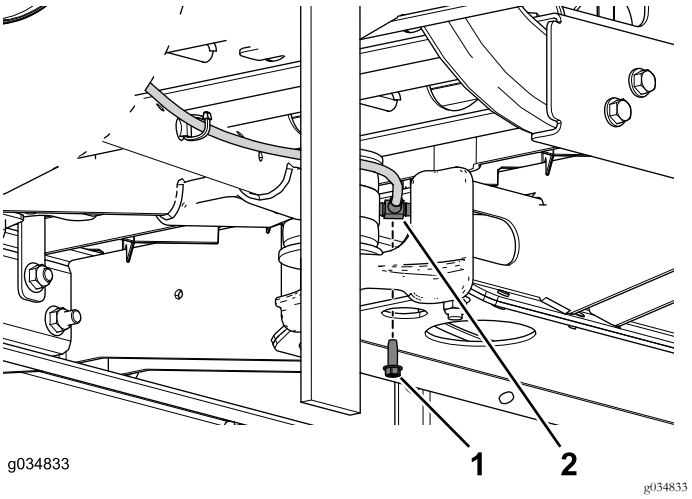

Kuva 18

1. Itsekierteittävä ruuvi (1/4 × 3/4 tuumaa)
2. T-liitin

6. Irrota pultit ja laippamutterit, joilla kääntövarren kiinnike on kiinnitetty keskikiskoon (Kuva 19).

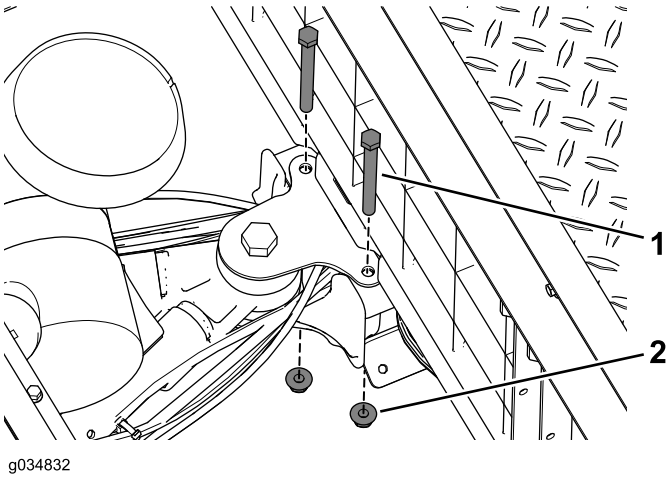

Kuva 19

1. Pultti (3/8 × 3-3/4 tuumaa)
2. Laippamutteri

7. Kun erotat konetta, irrota nippusiteet, joilla sähköjohdot ja mekaniikkalinjat on kiinnitetty keskikiskon sisälle.

8. Siirrä etuosaa eteenpäin ja poispäin takaosasta toisen henkilön avustuksella (Kuva 20).

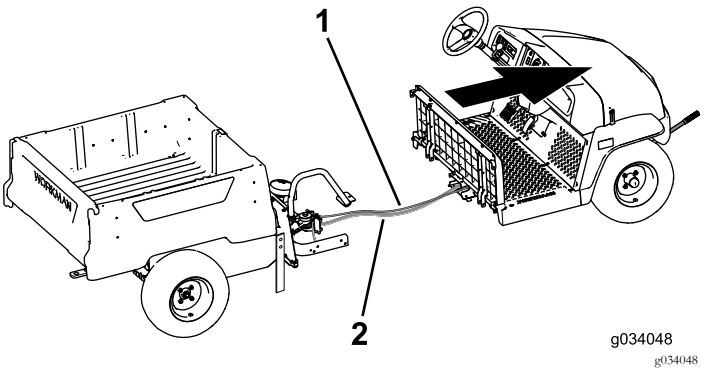

Kuva 20

1. Jarrujohto
2. Johdinsarja

Keskikiskon asennus

Huomaa: Käytä seuraavassa toimenpiteessä aiemmassa vaiheessa irrotettuja kiinnitystarvikkeita.

1. Asenna ylempi ja alempi liitoslevy löysästi etuosan keskikiskoon neljällä laippapultilla (3/8 × 3/4 tuumaa) (Kuva 21).

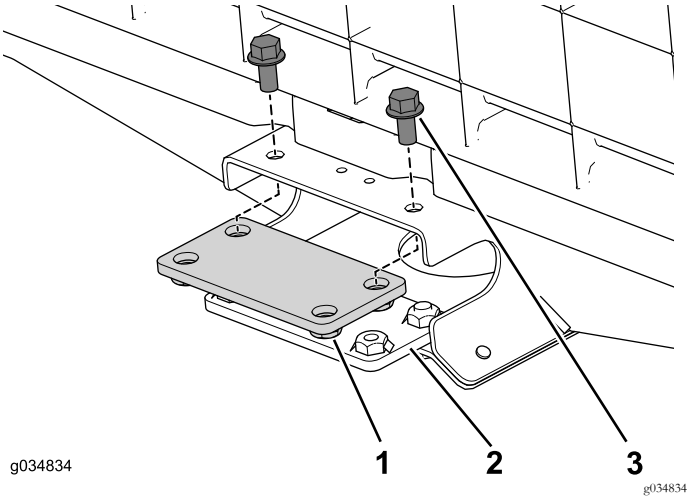

Kuva 21

1. Liitoslevy (ylempi)
2. Liitoslevy (alempi)
3. Laippapultti (3/8 × 3/4 tuumaa)

2. Asenna jatkokisko löysästi koneen oikealle puolelle (Kuva 22).

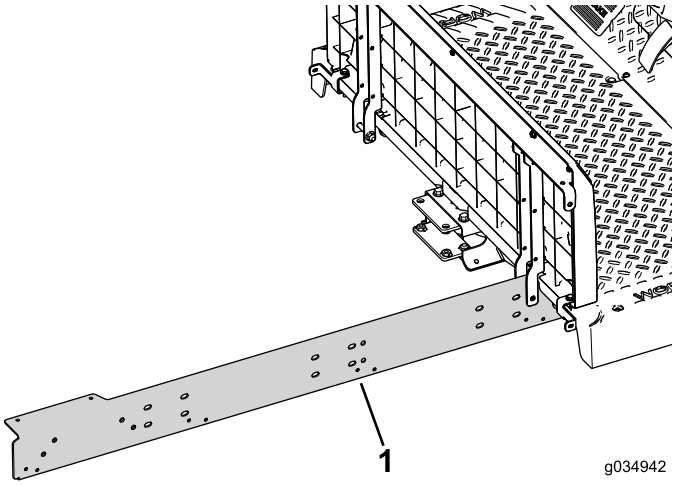

Kuva 22

1. Jatkokisko

3. Asenna jatkokisko löysästi keskikiskoon koneen etuosaan kahdella pultilla (5/16 × 3/4 tuumaa) (Kuva 23).

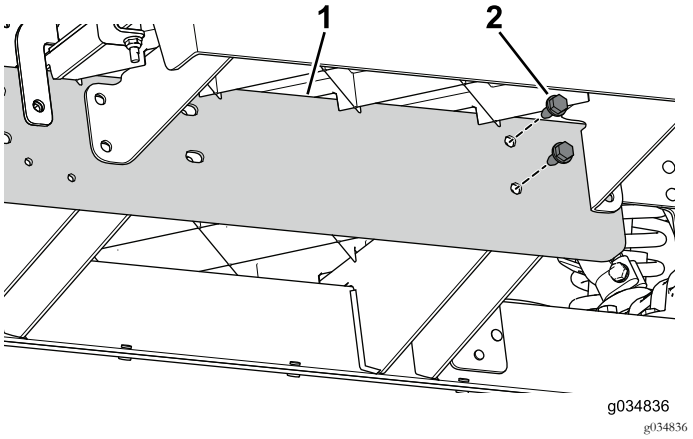

Kuva 23

1. Jatkokisko
2. Pultit (5/16 × 3/4 tuumaa)

4. Vie kaksi pulttia (3/8 × 3/4 tuumaa) keskikiskon ja takakiinnikkeen läpi (Kuva 24).

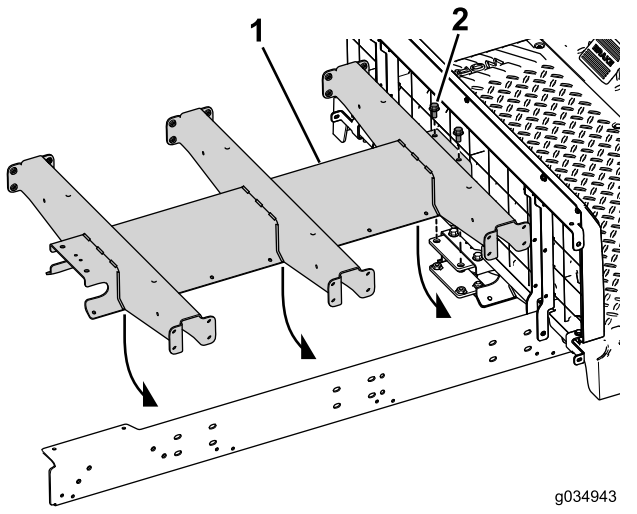

Kuva 24

1. Kiskon jatke
2. Pultti (3/8 × 3/4 tuumaa)

5. Asenna jatkokisko löysästi koneen vasemmalle puolelle (Kuva 25).

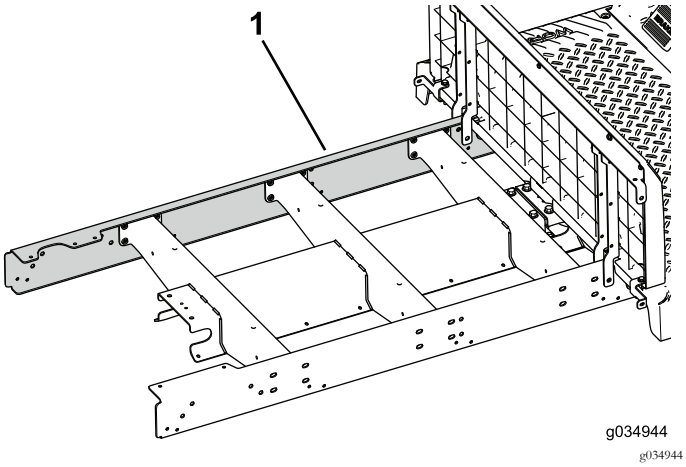

Kuva 25

1. Jatkokisko

6. Asenna jatkokisko löysästi keskikiskoon koneen etuosaan kahdella pultilla (5/16 × 3/4 tuumaa) (Kuva 26).

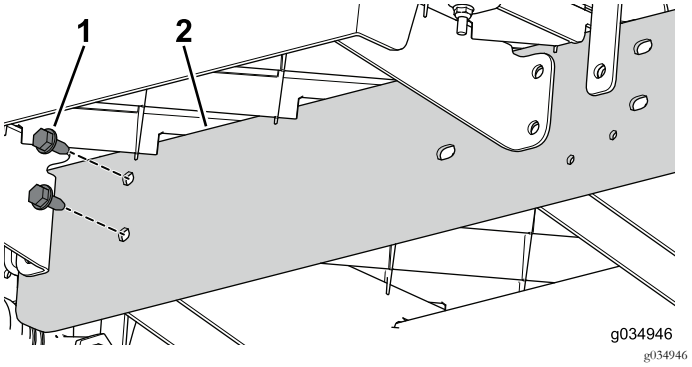

Kuva 26

1. Pultit (5/16 × 3/4 tuumaa)
2. Jatkokisko

7. Yhdistä koneen etu- ja takaosa toisen henkilön avustuksella (Kuva 27).

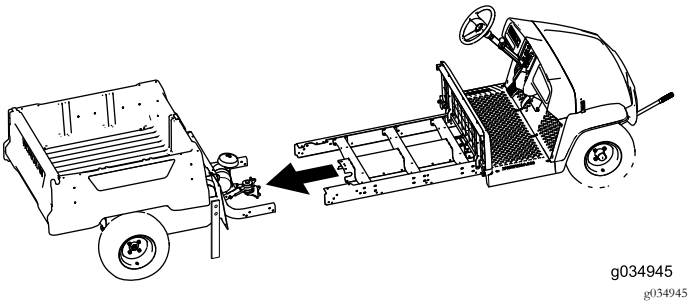

Kuva 27

8. Asenna jatkokisko löysästi takarunkoon kolmella pultilla (3/8 × 2-1/2 tuumaa) ja kolmella laippamutterilla (Kuva 28). Tee tämä koneen molemmilla puolilla.

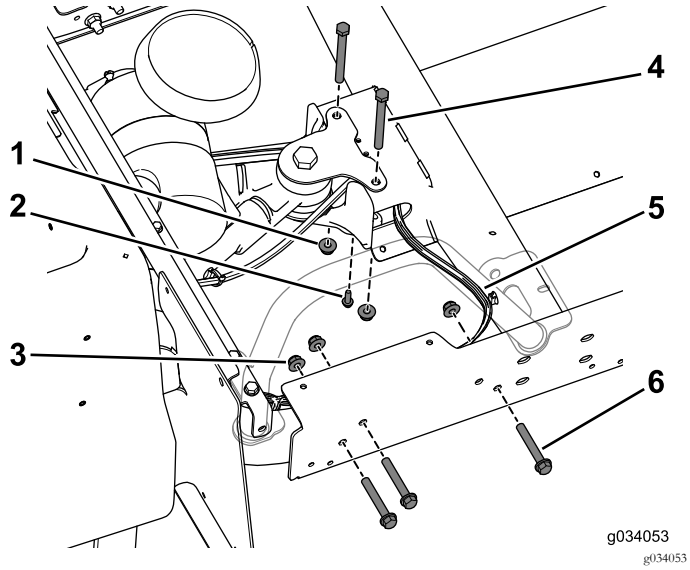

Kuva 28

1. Laippamutteri (3/8 tuumaa)
2. Itsekierteittävä ruuvi (1/4 × 3/4 tuumaa)
3. Laippamutteri (3/8 tuumaa)
4. Pultit (3/8 × 3-3/4 tuumaa)
5. Johdinsarja
6. Pultit (3/8 × 2-1/2 tuumaa)

Huomaa: Varmista, että johdinsarja tulee ulos keskikiskosta oikealta puolelta (Kuva 28).

9. Kiinnitä jarrujohdon T-liitin keskikiskoon itsekierteittävällä ruuvilla (1/4 × 3/4 tuumaa) (Kuva 28).
10. Asenna keskikisko löysästi takakiinnikkeeseen kahdella pultilla (3/8 × 3-3/4 tuumaa) ja laippamuttereilla (Kuva 28).

Sivutukien asennus

Huomaa: Käytä seuraavassa toimenpiteessä aiemmassa vaiheessa irrotettuja kiinnitystarvikkeita.

1. Asenna tason tuki löysästi keskikiskoon neljällä pultilla (5/16 × 3/4 tuumaa) (Kuva 30).

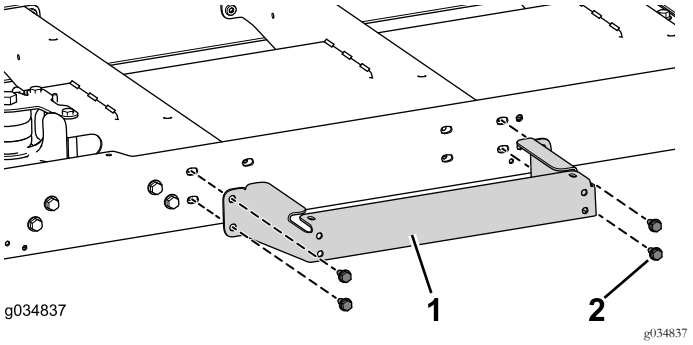

Kuva 29

1. Tason tuki
2. Pultti (5/16 × 3/4 tuumaa)

2. Suorita edellinen vaihe koneen toisella puolella.
3. Irrota moottori ja tukijalat koneesta.

Vaijerien asennus

Huomaa: Vie vaijerit ja johdinsarja ulos keskikiskon oikealta puolelta.

1. Kytke seisontajarruvaijeri koneen etuosassa olevaan seisontajarruvipuun, vie se keskikiskon läpi ja kytke se koneen takaosassa olevaan seisontajarrukokoonpanoon.
2. Säädä ja kiristä seisontajarrukokoonpanon ruuvi ja vastamutteri.
3. Kytke kaasuvaijeri koneen etuosassa olevaan kaasuvipuun, vie se keskikiskon läpi ja kytke se koneen takaosassa olevaan kaasukokoonpanoon.
4. Asenna rikastimen vaijeri kojelaudan läpi, vie se keskikiskon läpi ja kytke se moottorin rikastinkokoonpanoon.
5. Kytke vaihteensiirtovaijeri koneen etuosassa olevaan vaihdevipuun, vie se keskikiskon läpi ja kytke se koneen takaosassa olevaan vaihteensiirtokokoonpanoon.
6. Kiinnitä alalevy löysästi keskikiskoon kahdella pultilla (3/8 × 3/4 tuumaa), 16 pultilla (1/4 × 1/2 tuumaa) ja kahdella laippamutterilla (3/8 tuumaa).

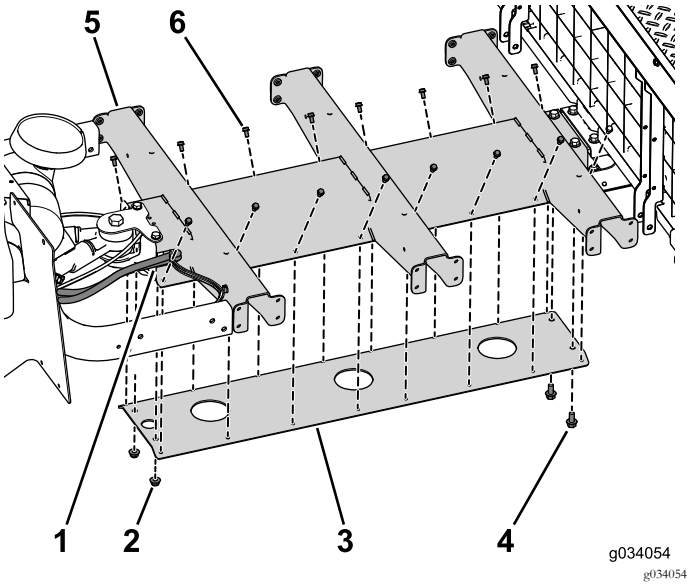

Kuva 30

Kaikki osat eivät näy kuvassa selkeyden vuoksi.

1. Vaijerin ulostulo
2. Laippamutterit (3/8 tuumaa)
3. Alalevy
4. Pultti (3/8 × 3/4 tuumaa)
5. Keskikisko
6. Pultti (1/4 × 1/2 tuumaa)

7. Asenna jäljellä olevat kiskon kiinnitystarvikkeet (Kuva 31).

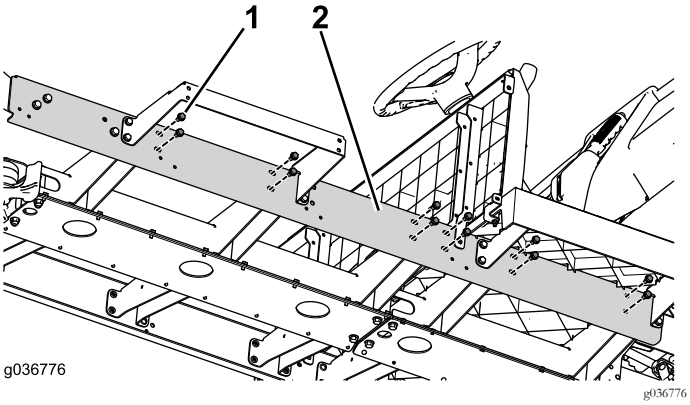

Kuva 31

1. Pultti (5/16 x 3/4 tuumaa)
2. Keskikisko

8. Asenna uudelleen nippusiteet, jotka mahdollisesti irrotettiin kojelaudan alle pääsyä varten.
9. Kiinnitä kojelauta koneeseen kymmenellä ruuvilla (1/4 × 1-1/4 tuumaa) (Kuva 32).

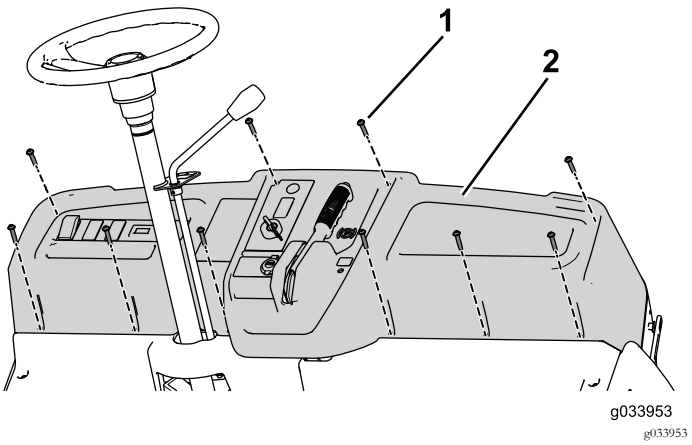

Kuva 32

1. Ruuvi, 1/4 × 1-1/4 tuumaa
2. Kojelauta

10. Varmista, että kaikki tässä toimenpiteessä asennetut kiinnitystarvikkeet on kiristetty tiukkaan.

Kaasuvaijerin säätö

1. Säädä vaijeria ja kiinnitä se kannattimeen vaijerissa olevilla vastamuttereilla (Kuva 33).

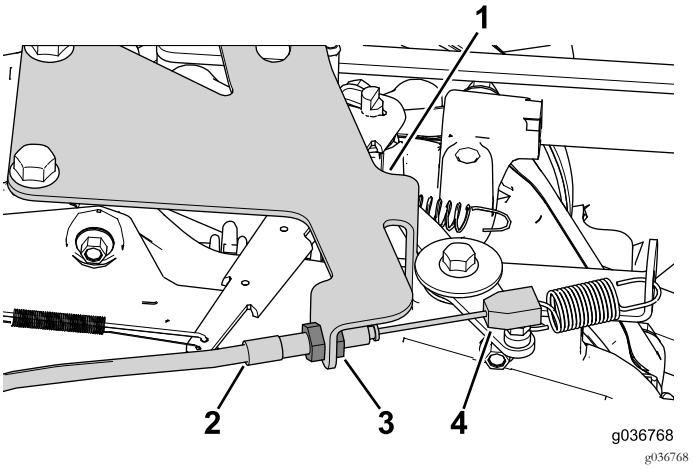

Kuva 33

1. Kaasuvaijerin kannatin
2. Kaasuvaijeri
3. Vastamutteri (2)
4. Kaasukokoonpano

2. Säädä kaasuvaijeria siten, että suurella kaasulla nopeus on 3 650 – 3 750 kierr./min.

Rikastimen vaijerin säätö

1. Aseta rikastimen vipu POIS-asentoon.
2. Aseta kaasuvaijerin toisessa päässä oleva taite rikastinkokoonpanoon (Kuva 34).

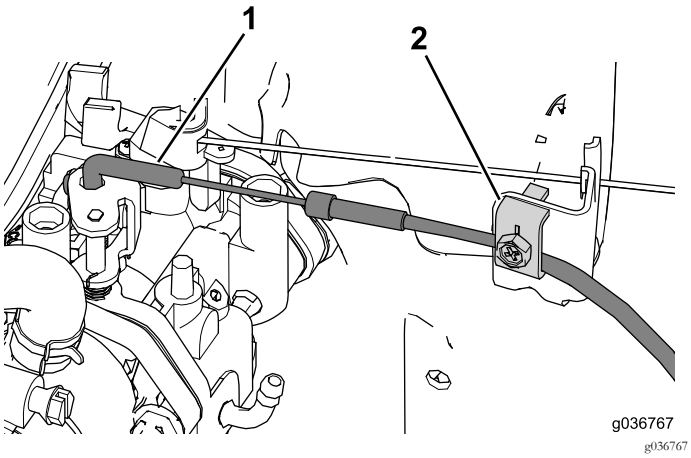

Kuva 34

1. Vaijerin taite
2. Kaapelin pidätin

Huomaa: Varmista, että rikastimen levy on täysin avoimessa asennossa rikastimen vaijeria kiinnitettäessä.

3. Kiinnitä rikastimen vaijeri paikalleen vaijerin pidättimellä (Kuva 34).

Vaihteensiirtovaijerin säätö

1. Aseta vaihdevipu keskiasentoon.
2. Kierrä pallonivelkokoonpano vaihteensiirtovaijeriin ja kiinnitä se vaihteensiirrinkokoonpanoon (Kuva 35).

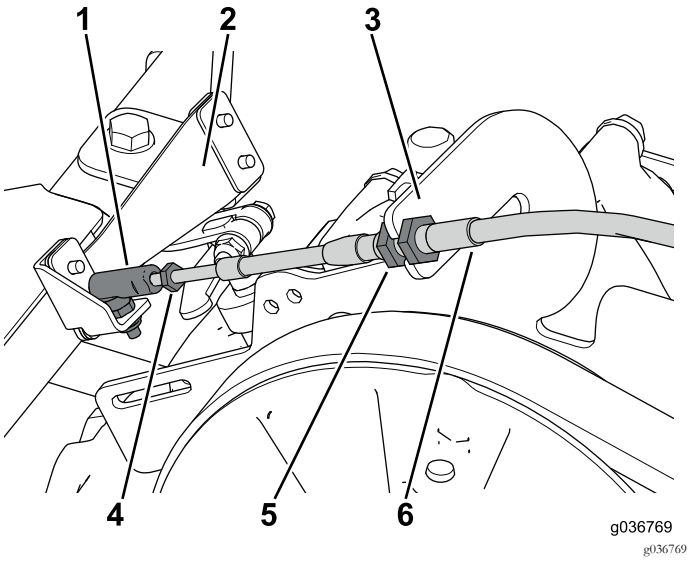

Kuva 35

1. Pallonivelkokoonpano
2. Vaihteensiirrinkokoonpano
3. Vaihteensiirtovaijerin kannatin
4. Vastamutteri
5. Vastamutterit
6. Vaihteensiirtovaijeri

---

3. Vaihtele vaijerin liikealuetta kannattimen ja vaihteensiirrinkokoonpanon välillä, kunnes vaijeri on saatu haluttuun vaihdeasentoon.
4. Kiinnitä vaijerin säätö vastamuttereilla.

Lattialevyn asennus

Kiinnitä takalattialevy koneeseen neljällä laippapultilla (5/16 × 1-1/4 tuumaa), neljällä pultilla (1/4 × 1-1/4 tuumaa) ja lukkomuttereilla (Kuva 36).

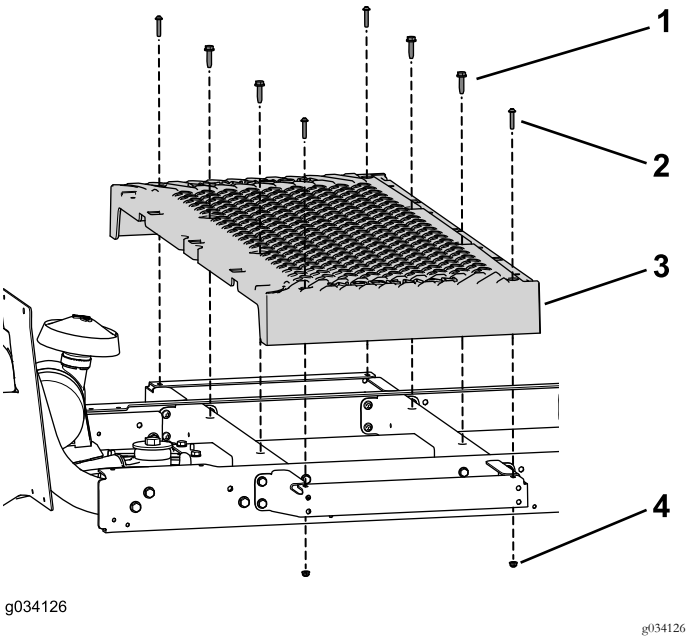

Kuva 36

1. Laippapultti (5/16 × 1-1/4 tuumaa)
2. Pultti (1/4 × 1-1/4 tuumaa)
3. Lattialevy
4. Lukkomutteri (1/4 tuumaa)

Istuimen tukien asennus

Huomaa: Käytä seuraavassa toimenpiteessä aiemmassa vaiheessa irrotettuja kiinnitystarvikkeita.

1. Kiinnitä istuimen tuet koneen etuosaan kahdella pultilla (3/8 × 2-1/2 tuumaa), kahdella välikappaleella ja kahdella laippamutterilla (Kuva 37).

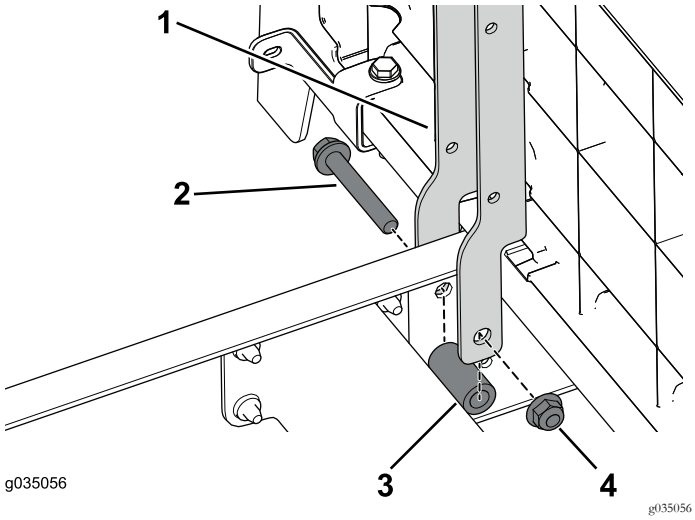

Kuva 37

1. Istuimen tuki
2. Pultti (3/8 × 2-1/2 tuumaa)
3. Välikappale
4. Laippamutteri (3/8 tuumaa)

2. Kiinnitä istuimen tuet koneen takaosaan kahdella pultilla (3/8 × 2-1/2 tuumaa) ja kahdella laippamutterilla (Kuva 38).

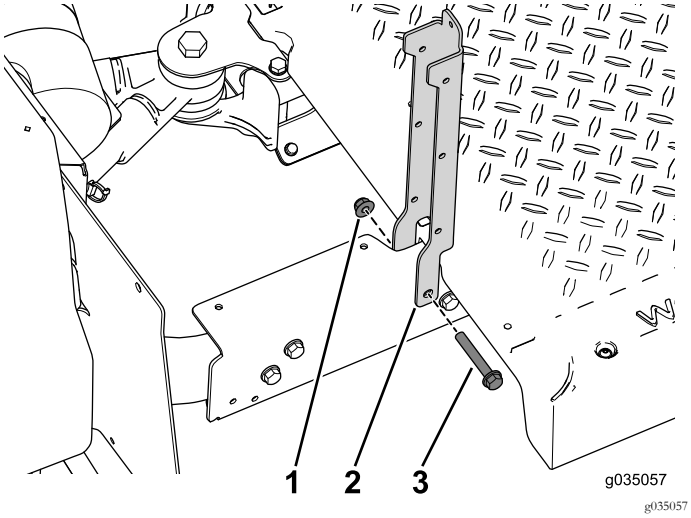

Kuva 38

1. Laippamutteri (3/8 tuumaa)
2. Istuimen tuki
3. Laippapultti (3/8 × 2-1/2 tuumaa)

3. Kiinnitä vasen ja oikea istuimen tuki koneeseen neljällä laippapultilla (3/8 × 2-1/2 tuumaa), neljällä välikappaleella ja neljällä laippamutterilla (Kuva 39).

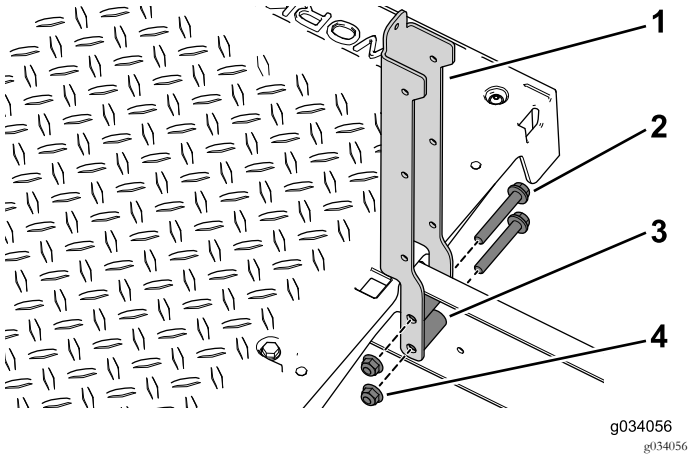

Kuva 39

1. Istuimen tuki
2. Laippapultti (3/8 × 2-1/2 tuumaa)
3. Välikappale
4. Laippamutteri (3/8 tuumaa)

4. Kiinnitä taivutettu tukikannatin ja istuimen jalustan paneeli vasemman- ja oikeanpuoleiseen istuimen tukeen kahdella pultti-aluslaattakokoonpanolla (1/4 × 1/2 tuumaa) (Kuva 40).

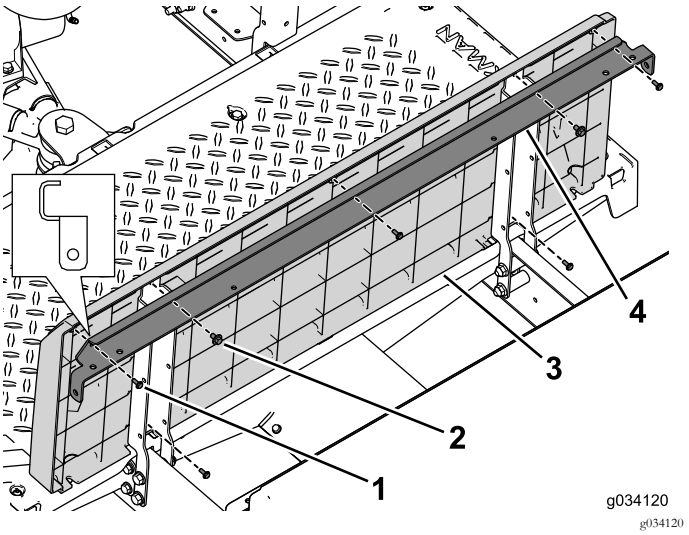

Kuva 40

1. Ruuvi (#10 × 1/2 tuumaa)
2. Pultti-aluslaattakokoonpano (1/4 × 1/2 tuumaa)
3. Istuimen jalustan paneeli
4. Taivutettu tukikannatin

5. Kiinnitä takapaneeli istuimen poikkitukeen ja istuimen tukiin viidellä ruuvilla (#10 × 1/2 tuumaa) (Kuva 40).
6. Kiinnitä vasemman ja oikean paneelin kannatin koneeseen kahdella pultilla (1/4 × 2 tuumaa), aluslaatalla ja lukkomutterilla (Kuva 41).

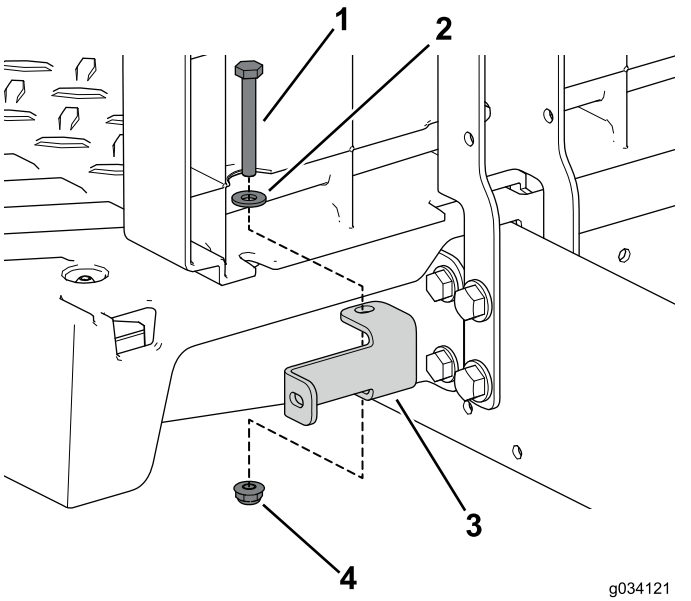

Kuva 41

1. Pultti (1/4 × 2 tuumaa)
2. Aluslaatta
3. Paneelin kannatin
4. Lukkomutteri (1/4 tuumaa)

7. Kiinnitä tukikannatin ja istuimen jalustan paneeli vasemman- ja oikeanpuoleiseen istuimen tukeen kahdella pultti-aluslaattakokoonpanolla (1/4 × 1/2 tuumaa) (Kuva 42).

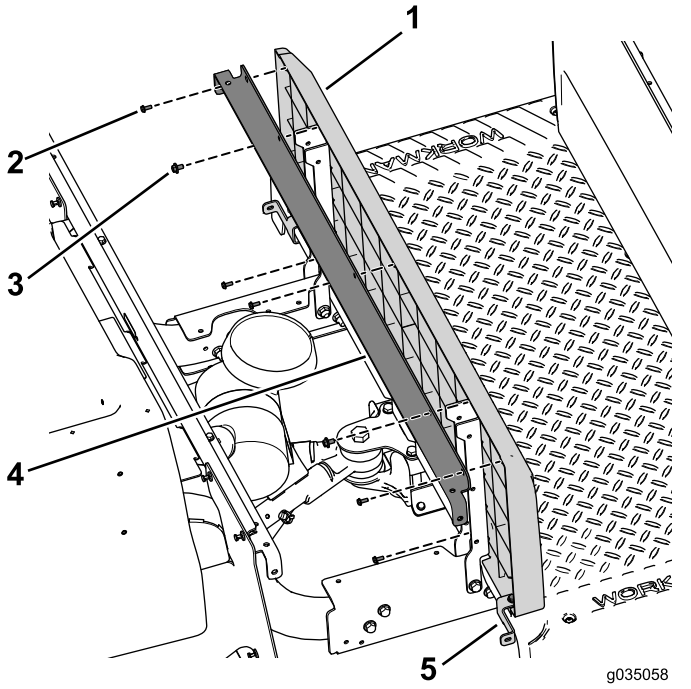

Kuva 42

1. Istuimen jalustan paneeli
2. Ruuvi (#10 × 1/2 tuumaa)
3. Pultti-aluslaattakokoonpano
4. Tukikannatin
5. Paneelin kannatin

8. Kiinnitä vasemman ja oikean paneelin kannatin koneeseen kahdella pultilla (1/4 × 2 tuumaa), aluslaatalla ja lukkomutterilla (Kuva 42).

Sivupaneelien asennus

1. Kiinnitä sarjan oikea ja vasen sivupaneeli etuistuimen jalustan paneeleihin kahdeksalla itsekierteittävällä ruuvilla (3/32 × 7/8 tuumaa) (Kuva 43).

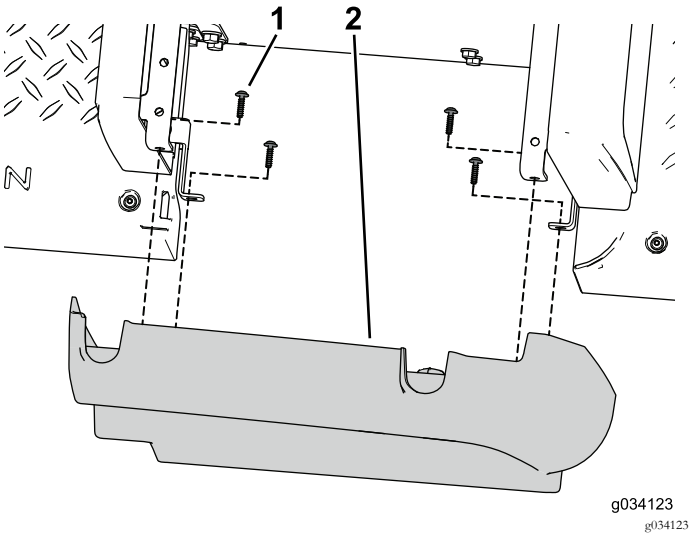

Kuva 43

1. Itsekierteittävä ruuvi (3/32 × 7/8 tuumaa)
2. Sivupaneeli

2. Kiinnitä aukon suojus sivulevyyn kolmella itsekierteittävällä ruuvilla (Kuva 44).

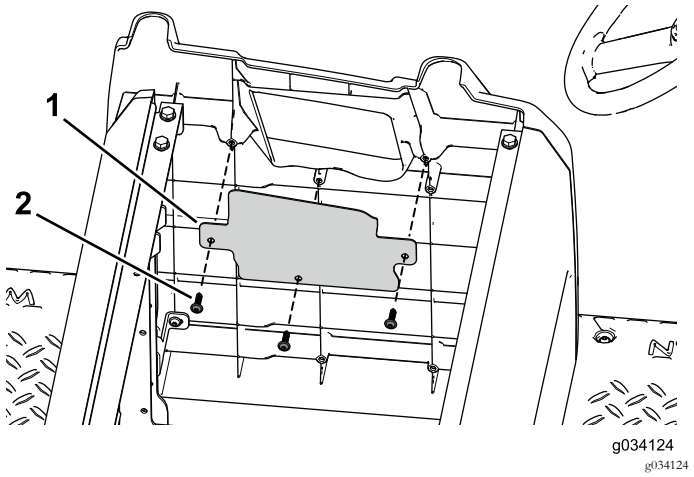

Kuva 44

1. Aukon suojus
2. Itsekierteittävä ruuvi

3. Asenna alkuperäinen oikeanpuoleinen paneelikokoonpano takaistuimen jalustan paneeleihin aiemmin irrotetuilla kiinnitystarvikkeilla (Kuva 45).

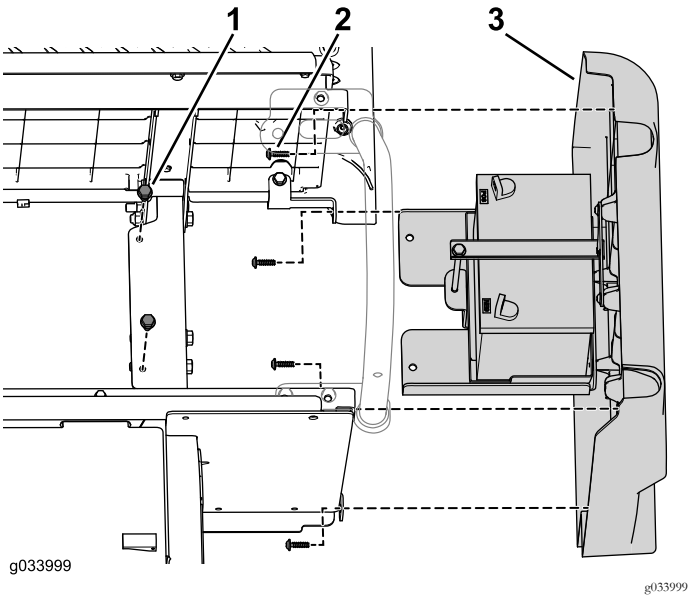

Kuva 45

1. Laippapultti
2. Itsekierteittävä ruuvi
3. Oikeanpuoleinen paneelikokoonpano

4. Asenna alkuperäinen vasemmanpuoleinen paneelikokoonpano takaistuimen jalustan paneeleihin aiemmin irrotetuilla kiinnitystarvikkeilla (Kuva 46 ja Kuva 47).

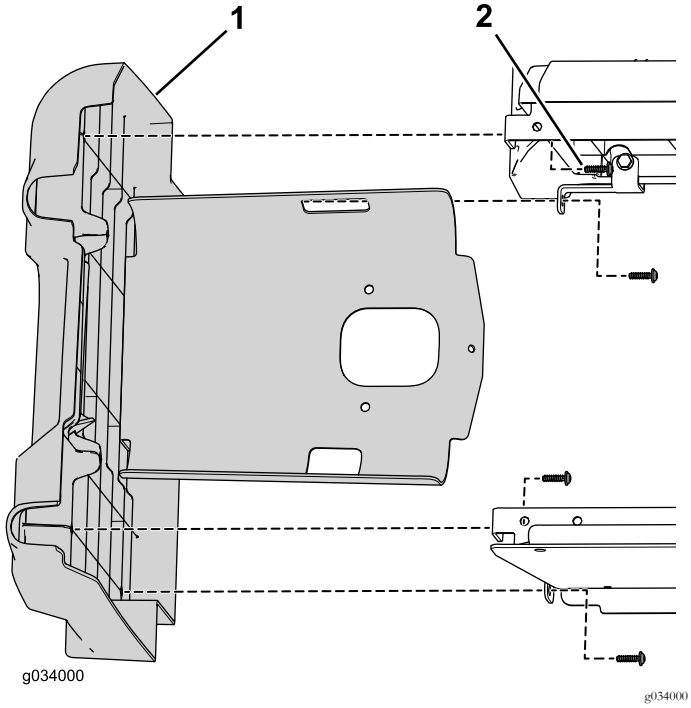

Kuva 46

1. Vasen paneelikokoonpano
2. Itsekierteittävä ruuvi

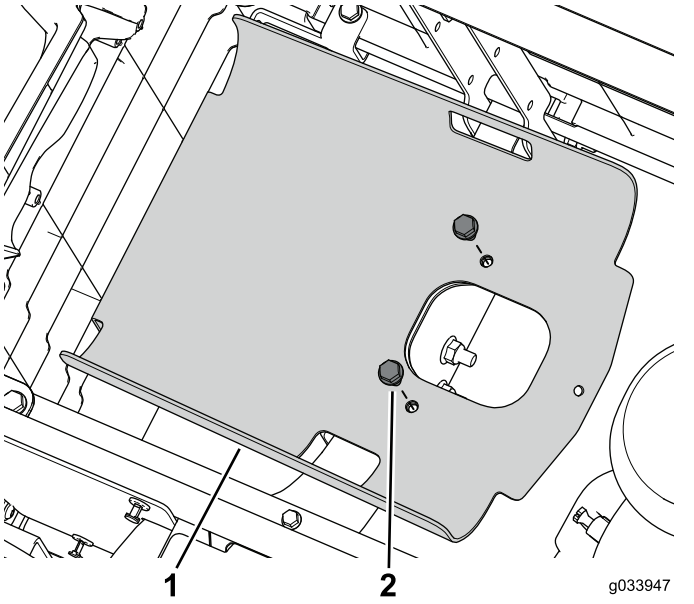

Kuva 47

1. Säiliön alusta
2. Laippapultti

Akun kytkentä

1. Kiinnitä pluskaapeli (+) akkukenkään pultilla ja mutterilla (Kuva 48).

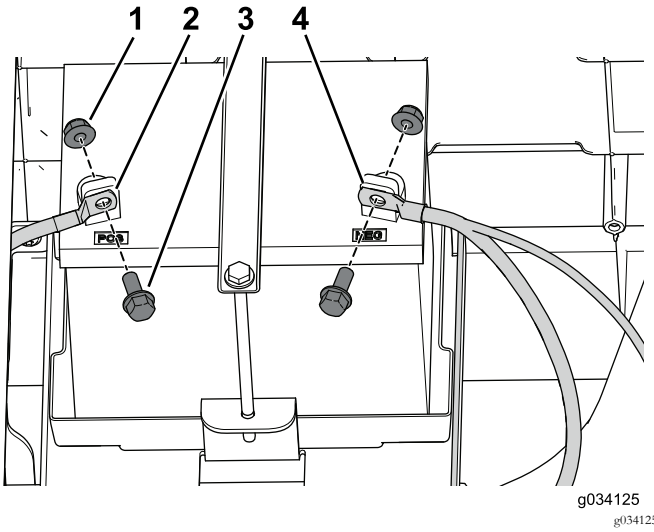

Kuva 48

1. Mutteri
2. Pluskaapeli
3. Pultti
4. Miinuskaapeli

2. Kiinnitä miinuskaapeli (–) akkukenkään pultilla ja mutterilla (Kuva 48).

Polttoainesäiliön liittäminen

1. Aseta polttoainesäiliö säiliön alustalle (Kuva 49).

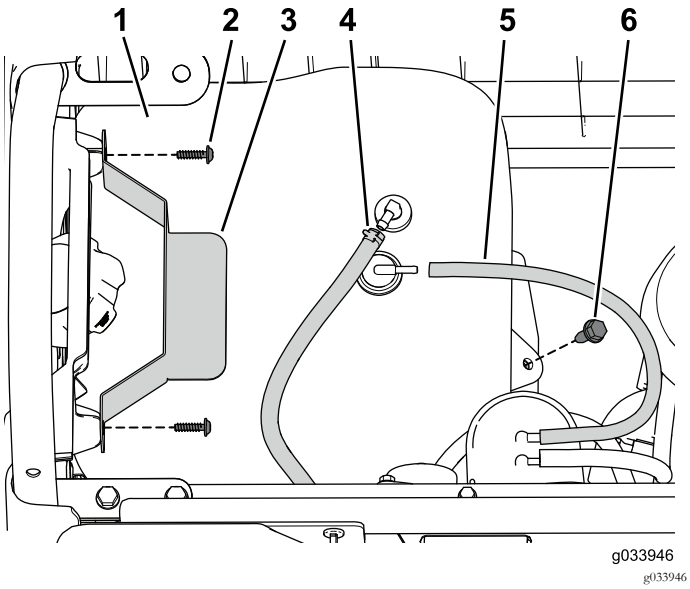

Kuva 49

1. Polttoainesäiliö
2. Ruuvi
3. Pidike
4. Polttoaineletku
5. Ilmaletku
6. Laippapultti

2. Liitä ilmaletku ja polttoaineletku säiliöön (Kuva 49).
3. Kiinnitä pidike aiemmin irrotetuilla ruuveilla (Kuva 49).

Lannetuen kiinnitys

1. Kiinnitä oikeanpuoleinen takimmainen lannetuki takaistuimen jalustaan aiemmin irrotetulla laippapultilla (3/16 × 3/4 tuumaa) ja laippamutterilla (Kuva 50).

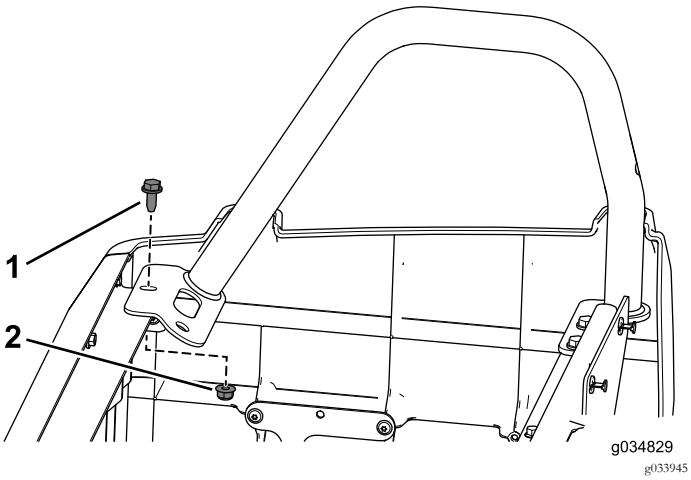

Kuva 50

1. Laippapultti (3/16 × 3/4 tuumaa)
2. Laippamutteri

2. Kiinnitä vasemmanpuoleinen takimmainen lannetuki takaistuimen jalustaan aiemmin irrotetuilla kolmella laippapultilla (3/16 × 3/4 tuumaa) ja laippamuttereilla.
3. Kiinnitä oikean- ja vasemmanpuoleinen lannetuki etuistuimen jalustaan kuudella laippapultilla (3/16 × 3/4 tuumaa) ja kuudella laippamutterilla (Kuva 51).

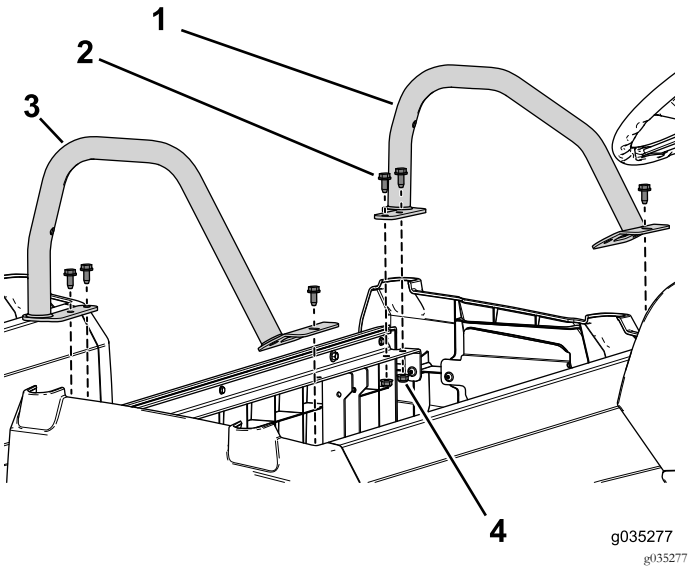

Kuva 51

1. Lannetuki (lyhyt)
2. Laippapultti (3/16 × 3/4 tuumaa)
3. Lannetuki (korkea)
4. Laippamutteri

Istuinkokoonpanon asennus

1. Lisäistuinkokoonpanon voi hankkia ottamalla yhteyden Toro-jälleenmyyjään.
2. Asenna alkuperäinen istuinkokoonpano takaistuinriville (Kuva 52).

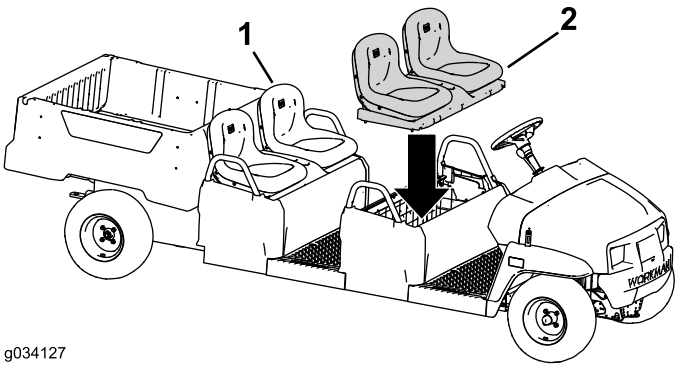

Kuva 52

1. Alkuperäinen istuinkokoonpano
2. Lisäistuinkokoonpano (kuvassa kuppi-istuinmalli)

3. Asenna istuinkokoonpano etuistuinriville (Kuva 52).

Sarjan asennus sähkömoottorilla varustettuun koneeseen

Sivusuojusten irrotus

1. Irrota etumainen laippapultti ja laippamutteri oikeanpuoleisesta lannetuesta (Kuva 53).

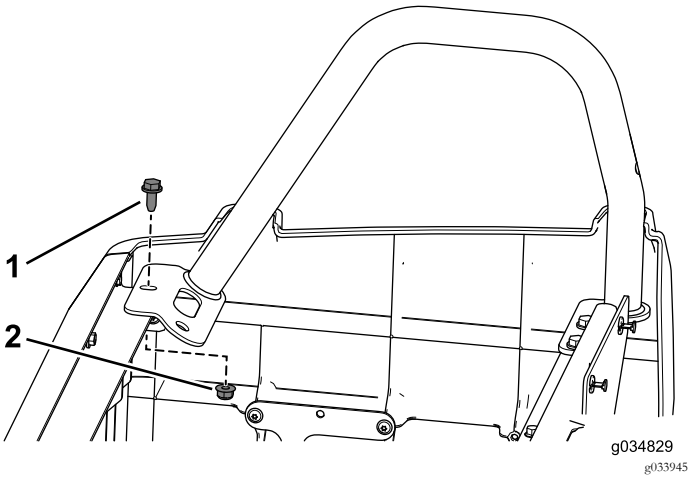

Kuva 53

1. Laippapultti (3/16 × 3/4 tuumaa)
2. Laippamutteri

2. Irrota kolme laippapulttia ja laippamutteria, joilla vasemmanpuoleinen lannetuki on kiinnitetty.
3. Irrota neljä itsekierteittävää ruuvia, joilla oikea sivusuojus on kiinni koneessa (Kuva 54).

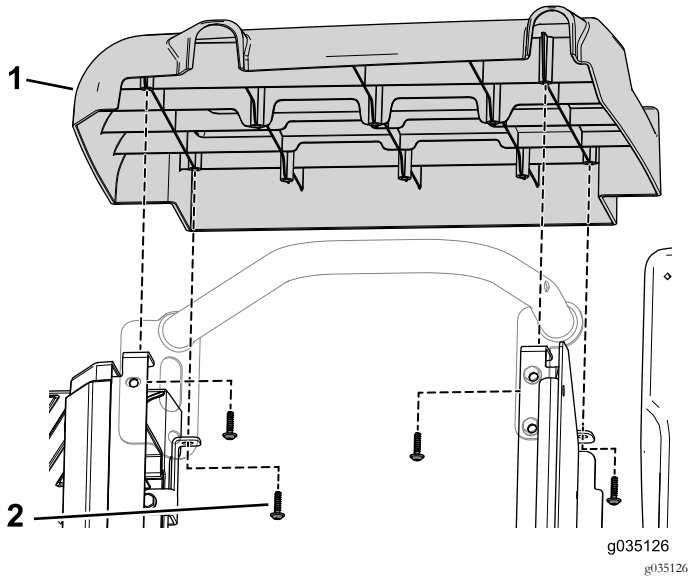

Kuva 54

1. Sivusuojuskokoonpano
2. Itsekierteittävä ruuvi

4. Irrota kaksi pulttia, joilla laturin kannatin on kiinni akkualustassa (Kuva 55).

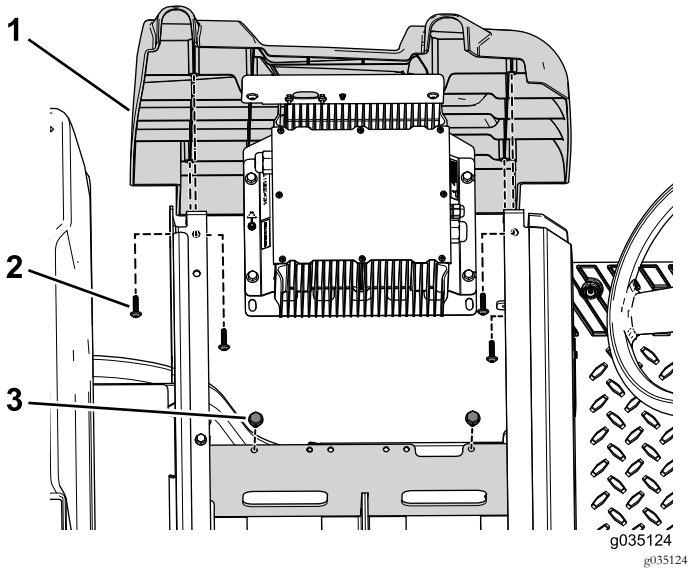

Kuva 55

1. Sivusuojuskokoonpano
2. Itsekierteittävä ruuvi
3. Pultti

5. Irrota neljä itsekierteittävää ruuvia, joilla vasen sivusuojus on kiinni koneessa (Kuva 55).

Akkujen irrotus

Huomaa: Säilytä kaikki tässä toimenpiteessä irrotettavat kiinnitystarvikkeet.

1. Irrota laippamutteri, akun pidike ja aluslaatta, joilla akut ovat kiinni akkualustassa (Kuva 56).

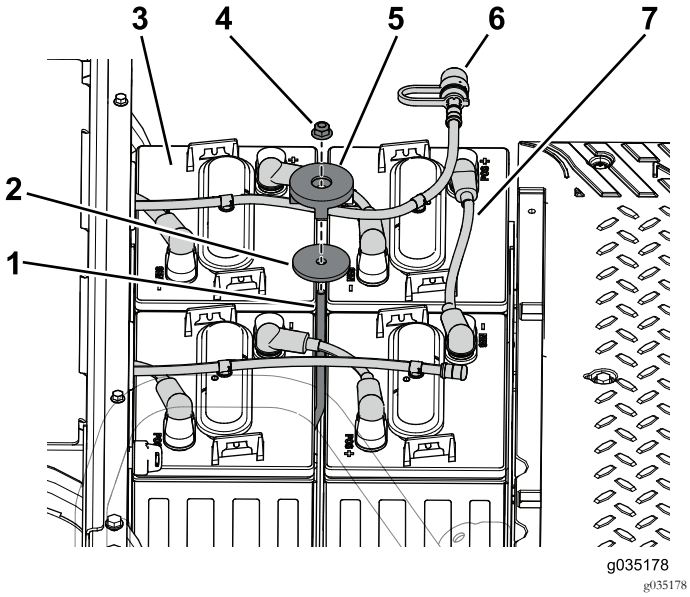

Kuva 56

1. Pidiketanko
2. Aluslaatta
3. Akku
4. Lukkomutteri
5. Pidike
6. Kasteluletku
7. Akkukaapeli

2. Irrota kasteluletku etuakkualustan akuista (Kuva 56).

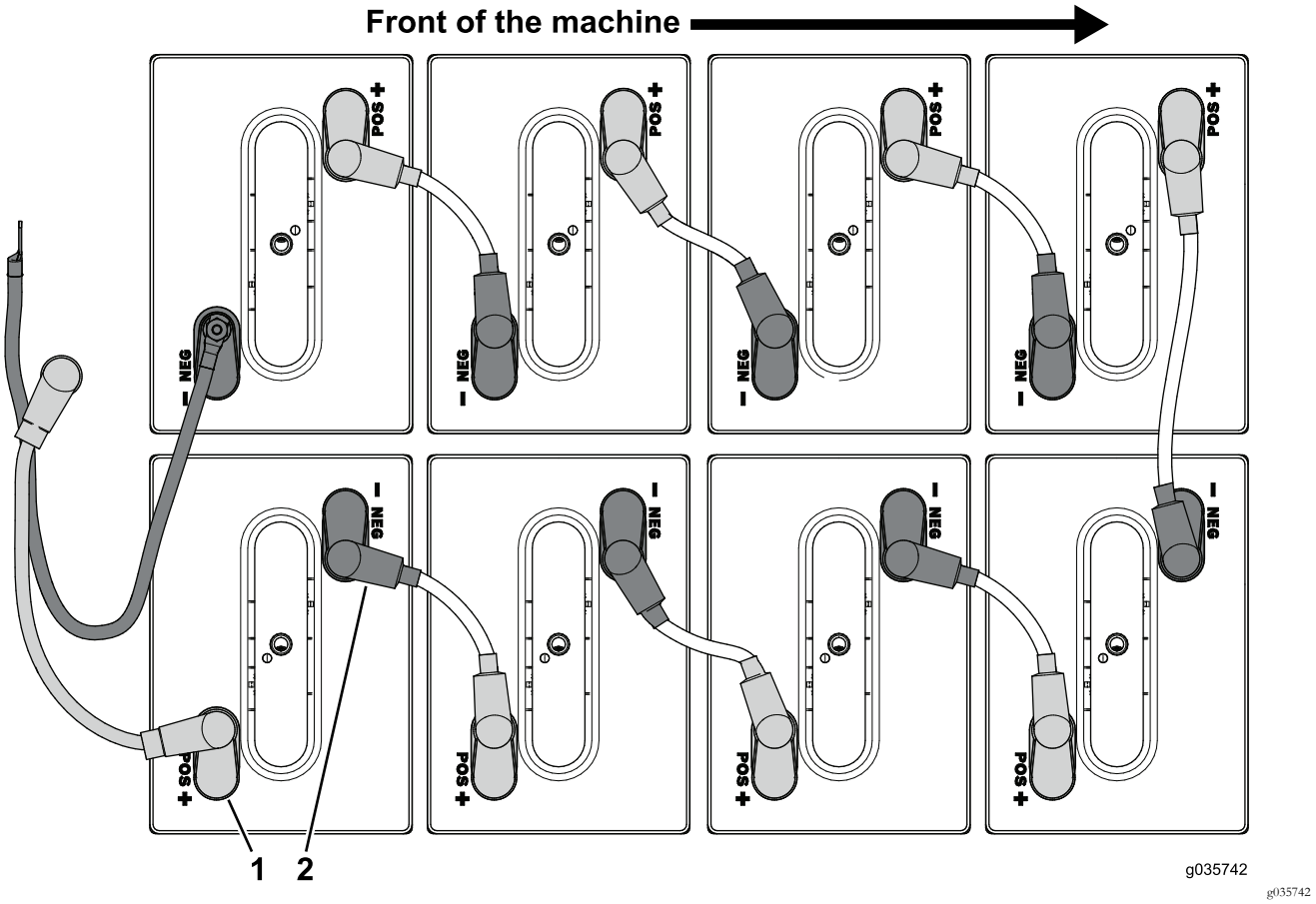

Kuva 57

1. Plusnapa (+)
2. Miinusnapa (–)

3. Irrota etuakkualustan akkujen plusnapoihin (+) kytketyt akkukaapelit (Kuva 57).
4. Irrota etuakkualustan akkujen miinusnapoihin (–) kytketyt akkukaapelit (Kuva 57).
5. Irrota kaksi ruuvia ja mutteria, joilla sulakerasia on kiinni etumaisessa akkualustassa.

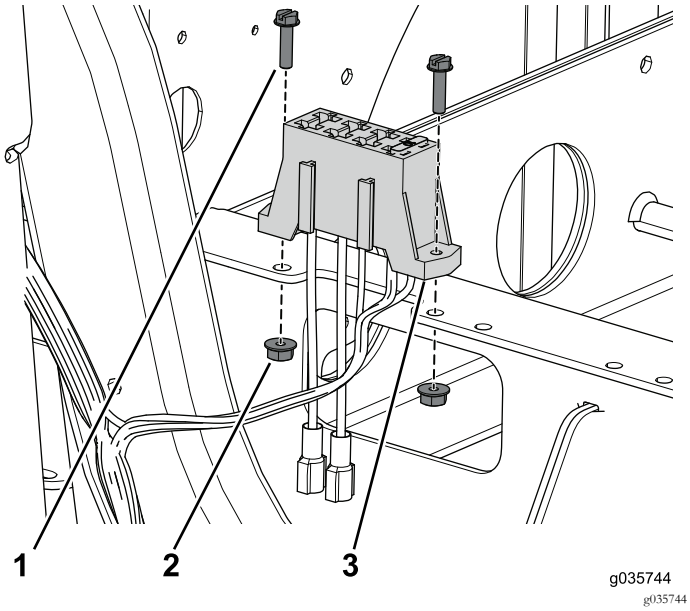

Kuva 58

1. Ruuvi (#10 × 3/4 tuumaa)
2. Mutteri (#10)
3. Sulakerasia

6. Irrota neljä pulttia, joilla akkualusta on kiinni koneessa (Kuva 59).

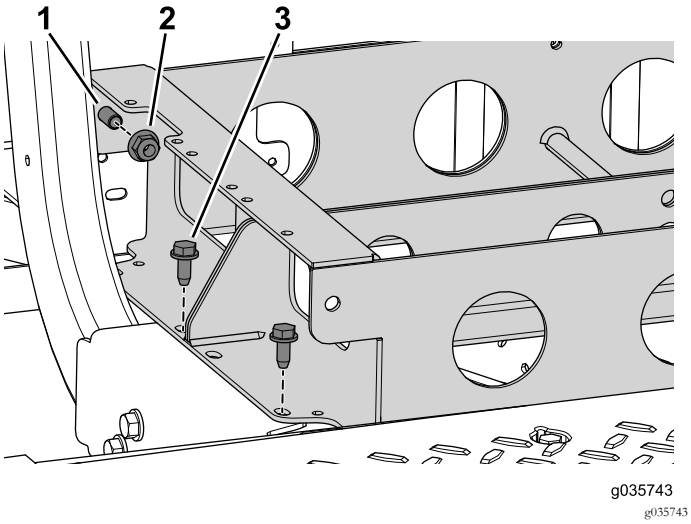

Kuva 59

1. Pultti
2. Laippamutteri (3/8 tuumaa)
3. Pultti (3/8 × 3/4 tuumaa)

7. Irrota kaksi laippamutteria, joilla etu- ja taka-akkualusta ovat kiinni, mutta älä kahta pulttia (Kuva 59).

Tärkeää: Älä irrota kahta pulttia, joilla etu- ja taka-akkualusta on kiinnitetty yhteen.

Seisontajarrun kaapelin irrotus

1. Löysää vastamutteria ja käännä säätöruuvia kaksi kierrosta vastapäivään molemmissa takajarrusatuloissa (Kuva 60).

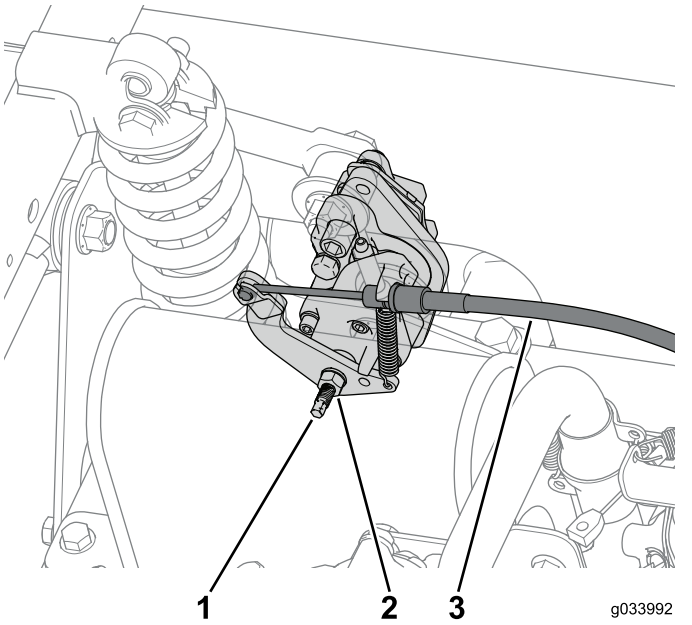

Kuva 60

1. Säätöruuvi
2. Vastamutteri
3. Jarruvaijeri

2. Irrota kuhunkin jarrusatulaan kytketyt seisontajarruvaijerit (Kuva 60).
3. Irrota kymmenen ruuvia (1/4 × 1-1/4 tuumaa), jotta voit irrottaa kojelaudan osittain ja irrottaa seisontajarrun (Kuva 61).

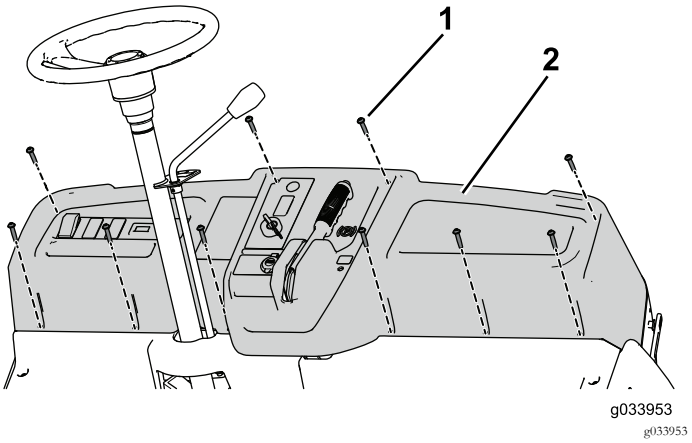

Kuva 61

1. Ruuvi, 1/4 × 1-1/4 tuumaa
2. Kojelauta

Huomaa: Irrota nippusiteet, jos ne estävät kojelaudan osittaisen irrotuksen. Nippusiteet on asennettava takaisin myöhemmässä vaiheessa.

Koneen erotus

Huomaa: Säilytä kaikki tässä toimenpiteessä irrotettavat kiinnitystarvikkeet.

1. Asenna tukijalka koneeseen (Kuva 62).

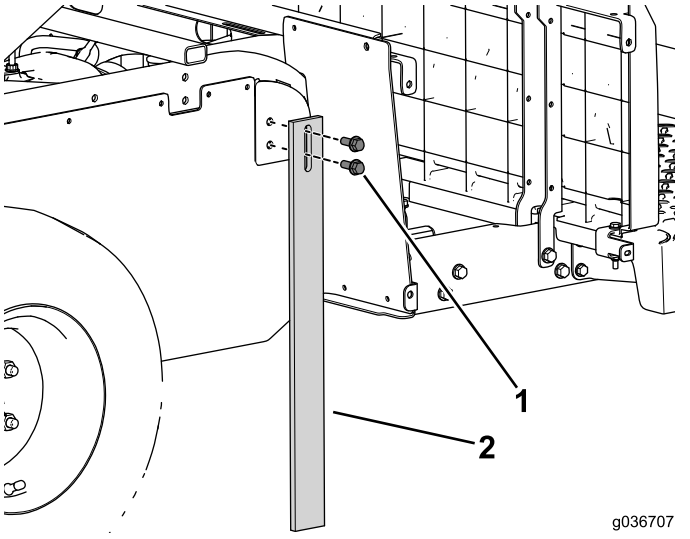

Kuva 62

1. Laippakantapultti (3/8 × 1 tuumaa)
2. Tukijalka

2. Tue koneen etuosa tunkilla keskikiskon alapuolelta (Kuva 63).

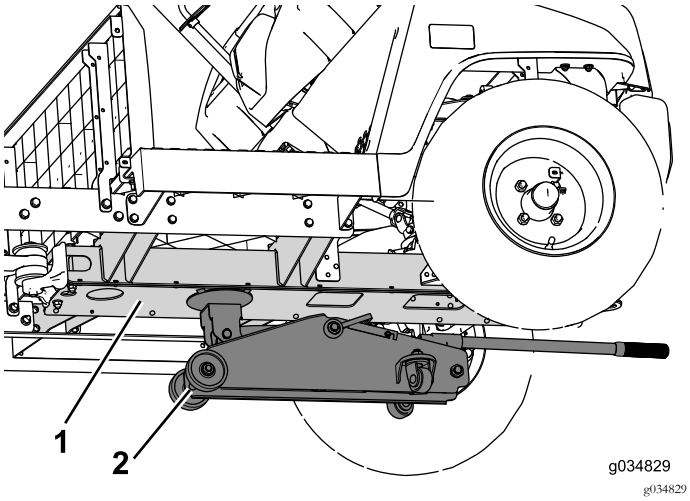

Kuva 63

1. Keskikisko
2. Tunkki

3. Irrota laippapultit (3/8 × 2-1/2 tuumaa) ja mutterit, joilla sivukisko on kiinni koneessa (Kuva 64). Tee tämä koneen molemmilla puolilla.

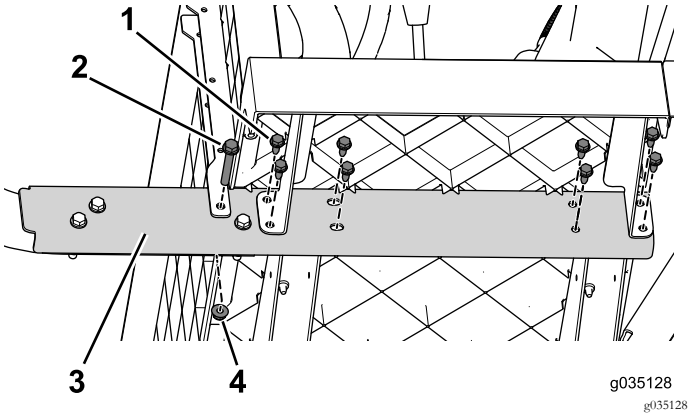

Kuva 64

1. Laippapultti (3/8 × 2-1/2 tuumaa)
2. Laippapultti (5/16 × 3/4 tuumaa)
3. Sivukaide
4. Laippamutteri (3/8 tuumaa)

4. Etene edestä taaksepäin ja irrota laippapultit (5/16 × 3/4 tuumaa), joilla sivukisko on kiinni koneessa (Kuva 64). Tee tämä koneen molemmilla puolilla.
5. Irrota kolme laippapulttia (3/8 × 2-1/2 tuumaa) ja kolme mutteria (Kuva 65). Tee tämä koneen molemmilla puolilla.

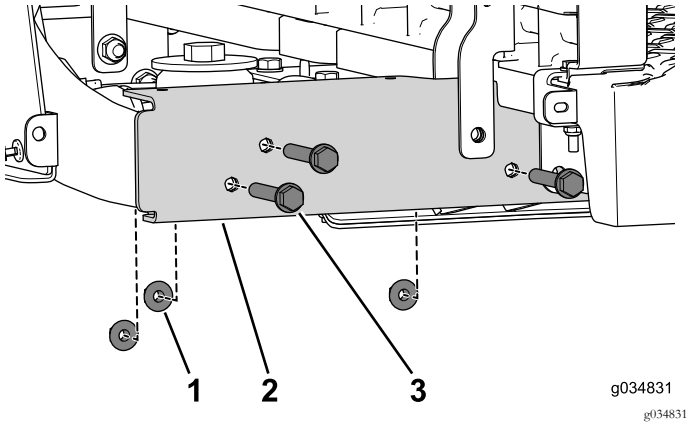

Kuva 65

1. Laippamutteri (3/8 tuumaa)
2. Sivukaide
3. Laippapultti (3/8 × 2-1/2 tuumaa)

6. Irrota itsekierteittävä ruuvi, jolla T-liitin on kiinni keskikiskossa (Kuva 66).

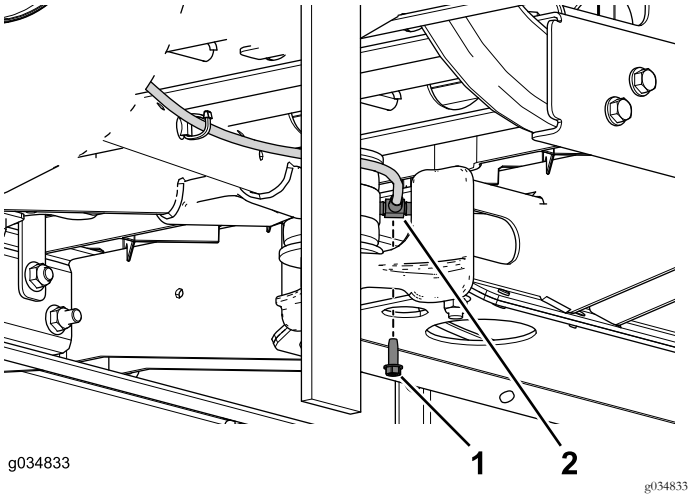

Kuva 66

1. Itsekierteittävä ruuvi (1/4 × 3/4 tuumaa)
2. T-liitin

7. Irrota pultit ja laippamutterit, joilla kääntövarren kiinnike on kiinnitetty keskikiskoon (Kuva 67).

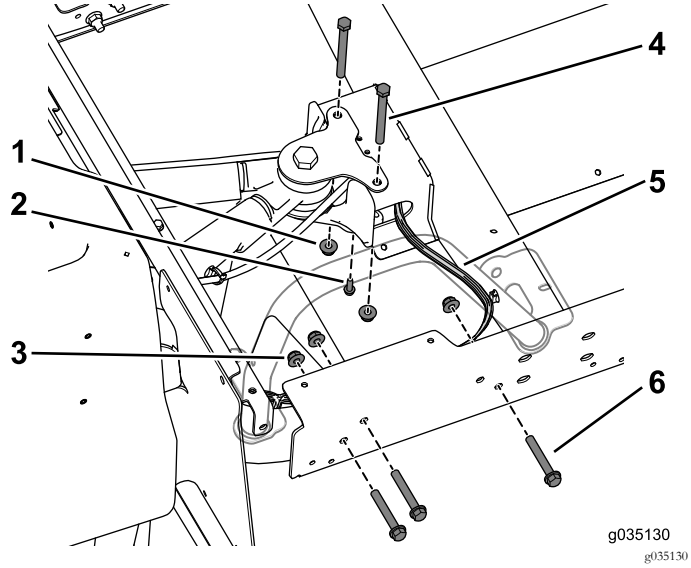

Kuva 67

1. Laippamutteri (3/8 tuumaa)
2. Itsekierteittävä ruuvi (1/4 × 3/4 tuumaa)
3. Laippamutteri (3/8 tuumaa)
4. Pultit (3/8 × 3-3/4 tuumaa)
5. Johdinsarja
6. Pultit (3/8 × 2-1/2 tuumaa)

8. Kun erotat konetta, irrota nippusiteet, joilla sähköjohdot ja mekaniikkalinjat on kiinnitetty keskikiskon sisälle.
9. Siirrä etuosaa eteenpäin ja poispäin takaosasta toisen henkilön avustuksella (Kuva 68).

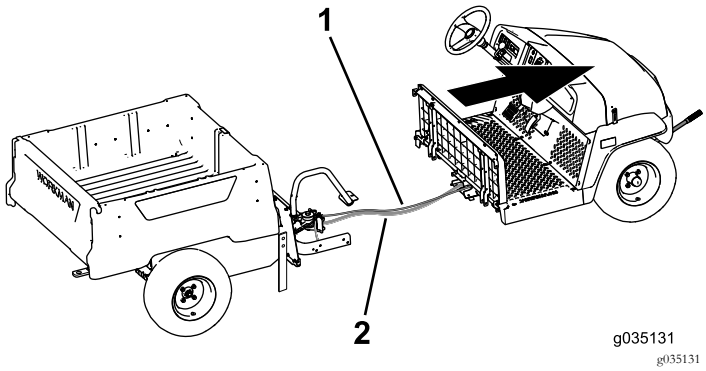

Kuva 68

1. Jarrujohto
2. Johdinsarja

Keskikiskon asennus

Huomaa: Käytä seuraavassa vaiheessa aiemmin irrotettuja kiinnitystarvikkeita.

1. Asenna ylempi ja alempi liitoslevy löysästi etuosan keskikiskoon neljällä laippapultilla (3/8 × 3/4 tuumaa) (Kuva 69).

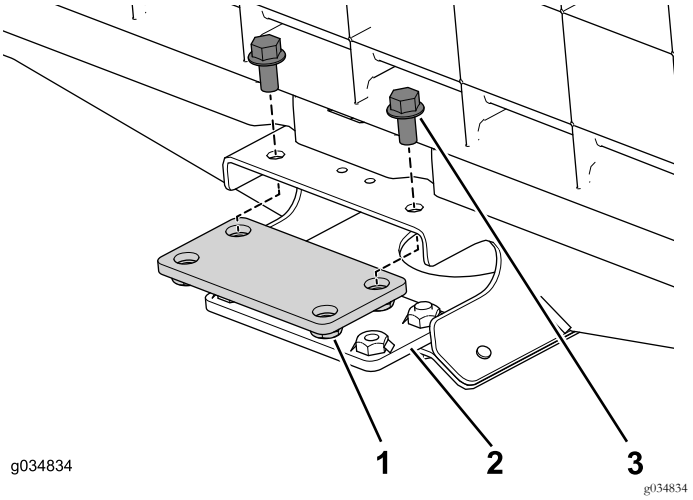

Kuva 69

1. Liitoslevy (ylempi)
2. Liitoslevy (alempi)
3. Laippapultti (3/8 × 3/4 tuumaa)

2. Asenna jatkokisko löysästi koneen oikealle puolelle (Kuva 70).

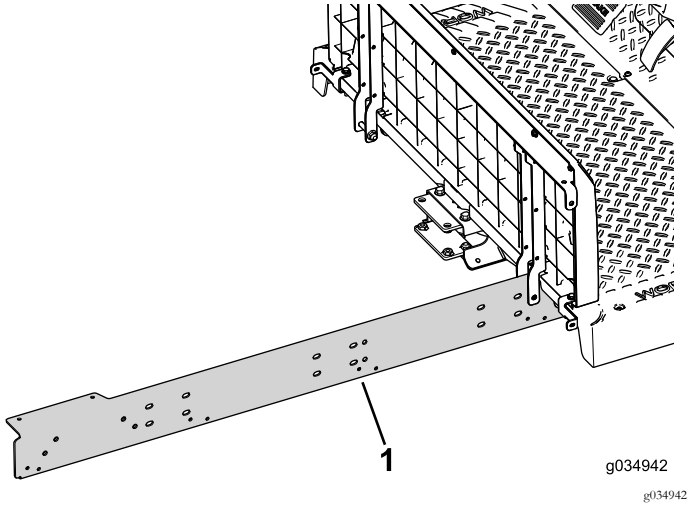

Kuva 70

1. Jatkokisko

3. Asenna jatkokisko löysästi keskikiskoon koneen etuosaan kahdella pultilla (5/16 × 3/4 tuumaa) (Kuva 71).

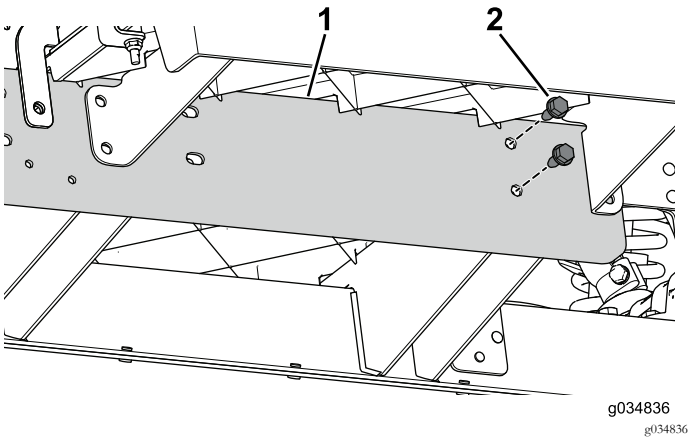

Kuva 71

1. Jatkokisko
2. Pultit (5/16 × 3/4 tuumaa)

4. Vie kaksi pulttia (3/8 × 3-3/4 tuumaa) ja kaksi aluslaattaa keskikiskon ja takakiinnikkeen läpi (Kuva 72).

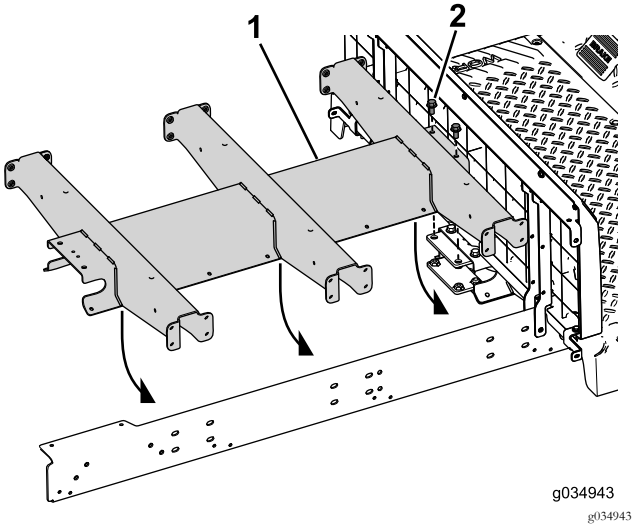

Kuva 72

1. Kiskon jatke
2. Pultti (3/8 × 3/4 tuumaa)

5. Asenna jatkokisko löysästi koneen vasemmalle puolelle (Kuva 73).

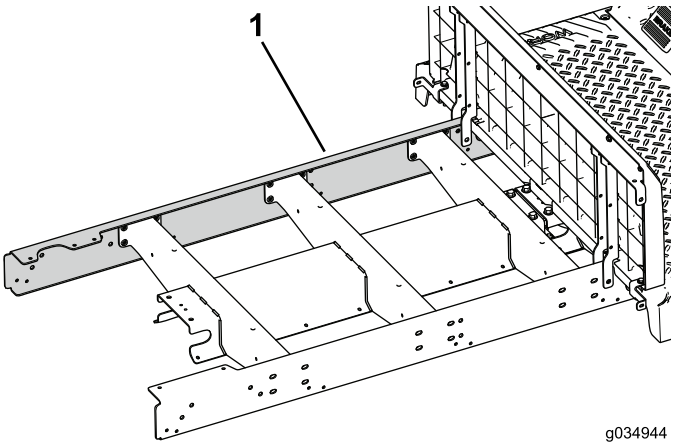

Kuva 73

1. Jatkokisko

6. Asenna jatkokisko löysästi keskikiskoon koneen etuosaan kahdella pultilla (5/16 × 3/4 tuumaa) (Kuva 74).

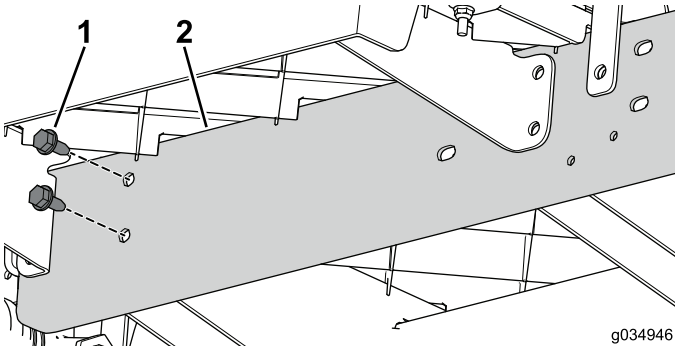

Kuva 74

1. Pultit (5/16 × 3/4 tuumaa)
2. Jatkokisko

7. Yhdistä koneen etu- ja takaosa toisen henkilön avustuksella (Kuva 75).

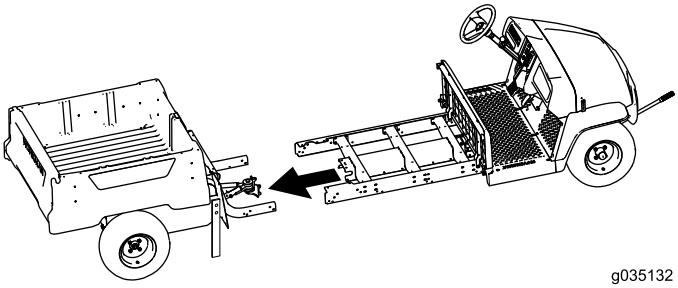

Kuva 75

8. Asenna jatkokisko löysästi takarunkoon kolmella pultilla (3/8 × 2-1/2 tuumaa) ja kolmella laippamutterilla (Kuva 76). Tee tämä koneen molemmilla puolilla.

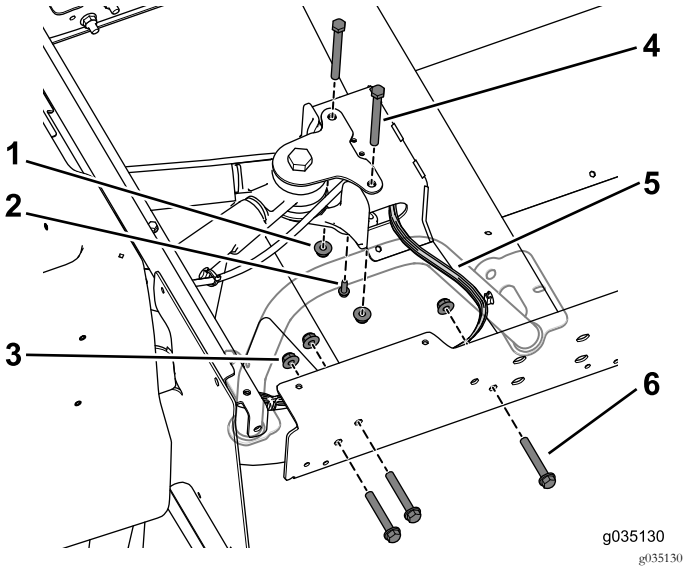

Kuva 76

1. Laippamutteri (3/8 tuumaa)
2. Itsekierteittävä ruuvi (1/4 × 3/4 tuumaa)F
3. Laippamutteri (3/8 tuumaa)
4. Pultit (3/8 × 3-3/4 tuumaa)
5. Johdinsarja
6. Pultit (3/8 × 2-1/2 tuumaa)

Huomaa: Varmista, että johdinsarja tulee ulos keskikiskosta oikealta puolelta (Kuva 76).

9. Kiinnitä jarrujohdon T-liitin keskikiskoon itsekierteittävällä ruuvilla (1/4 × 3/4 tuumaa) (Kuva 76).
10. Asenna keskikisko löysästi takakiinnikkeeseen kahdella pultilla (3/8 × 3-3/4 tuumaa) ja laippamuttereilla (Kuva 76).

Sivutukien asennus

Huomaa: Käytä seuraavassa vaiheessa aiemmin irrotettuja pultteja ja muttereita.

1. Asenna tason tuki löysästi keskikiskoon neljällä pultilla (5/16 × 3/4 tuumaa) (Kuva 77).

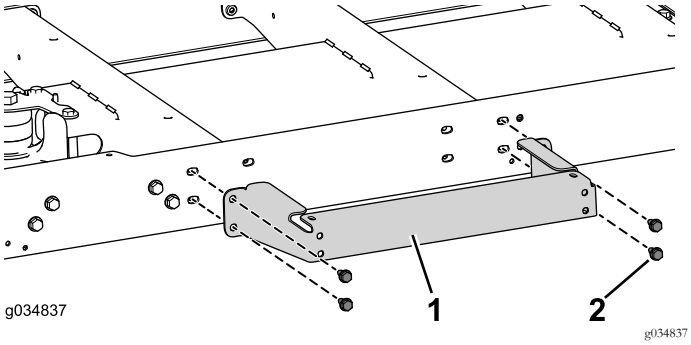

Kuva 77

1. Tason tuki
2. Pultit (5/16 × 3/4 tuumaa)

2. Suorita edellinen vaihe koneen toisella puolella.

Vaijerien asennus

Huomaa: Vie vaijerit ja johdinsarja ulos keskikiskon oikealta puolelta.

1. Kytke seisontajarruvaijeri koneen etuosassa olevaan seisontajarruvipuun, vie se keskikiskon läpi ja kytke se koneen takaosassa olevaan seisontajarrukokoonpanoon.
2. Kiinnitä alalevy löysästi keskikiskoon kahdella pultilla (3/8 × 3/4 tuumaa), 16 pultilla (1/4 × 1/2 tuumaa) ja kahdella laippamutterilla (3/8 tuumaa).Kuva 78

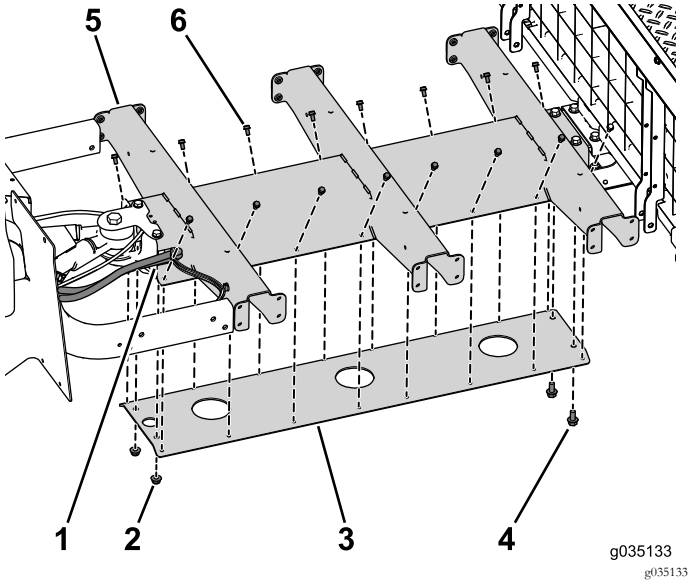

Kuva 78

Kaikki osat eivät näy kuvassa selkeyden vuoksi.

1. Vaijerin ulostulo
2. Laippamutterit (3/8 tuumaa)
3. Alalevy
4. Pultti (3/8 × 3/4 tuumaa)
5. Keskikisko
6. Pultti (1/4 × 1/2 tuumaa)

3. Asenna jäljellä olevat kiskon kiinnitystarvikkeet (Kuva 79).

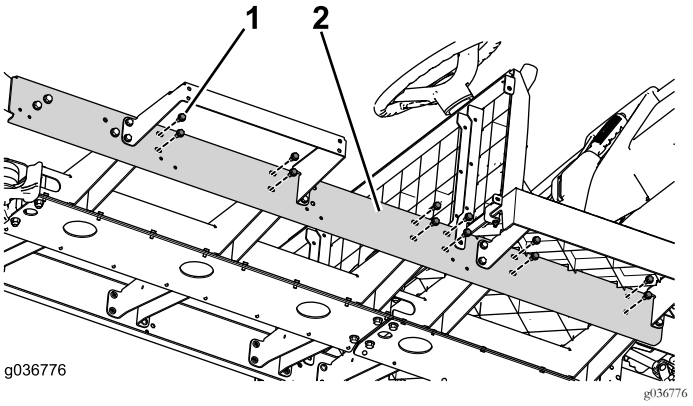

Kuva 79

1. Pultti (5/16 × 3/4 tuumaa)
2. Keskikisko

4. Asenna uudelleen nippusiteet, jotka mahdollisesti irrotettiin kojelaudan alle pääsyä varten.
5. Kiinnitä kojelauta koneeseen kymmenellä ruuvilla (1/4 × 1-1/4 tuumaa) (Kuva 80).

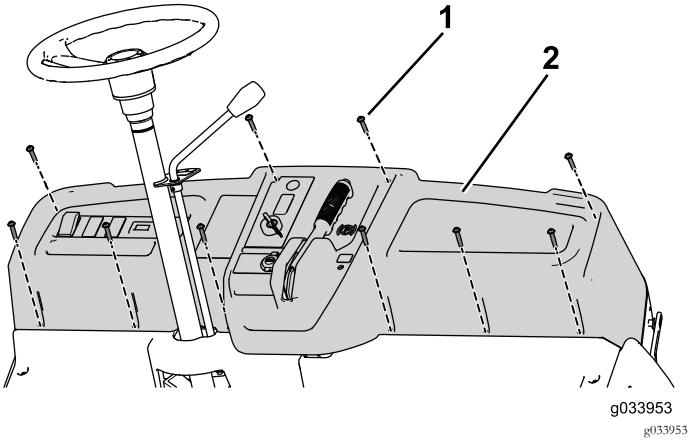

Kuva 80

1. Ruuvi, 1/4 × 1-1/4 tuumaa
2. Kojelauta

6. Kiristä alalevyyn asennetut kiinnitystarvikkeet.

Lattialevyn asennus

Kiinnitä takalattialevy koneeseen neljällä laippapultilla (5/16 × 1-1/4 tuumaa), neljällä pultilla (1/4 × 1-1/4 tuumaa) ja lukkomuttereilla (Kuva 81).

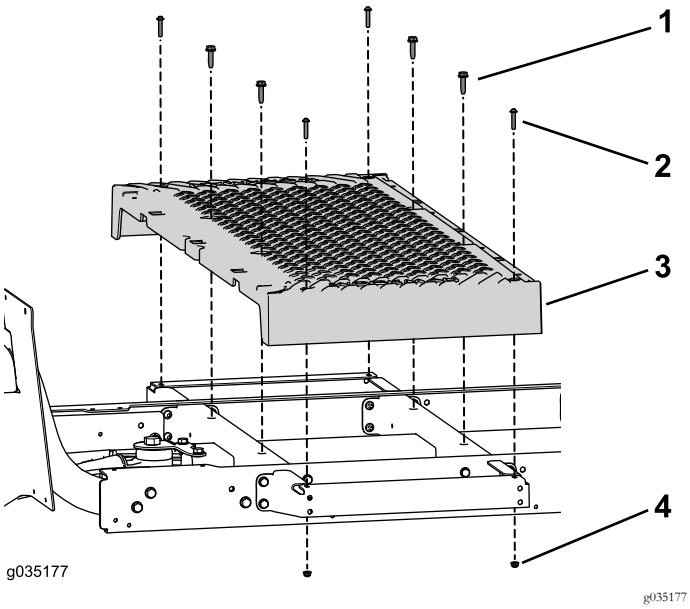

Kuva 81

1. Laippapultti (5/16 × 1-1/4 tuumaa)
2. Pultti (1/4 × 1-1/4 tuumaa)
3. Lattialevy
4. Lukkomutteri (1/4 tuumaa)

Takaistuimen jalustan asennus

1. Kiinnitä taka- ja etuakkualusta yhteen kahdella laippamutterilla (Kuva 82).

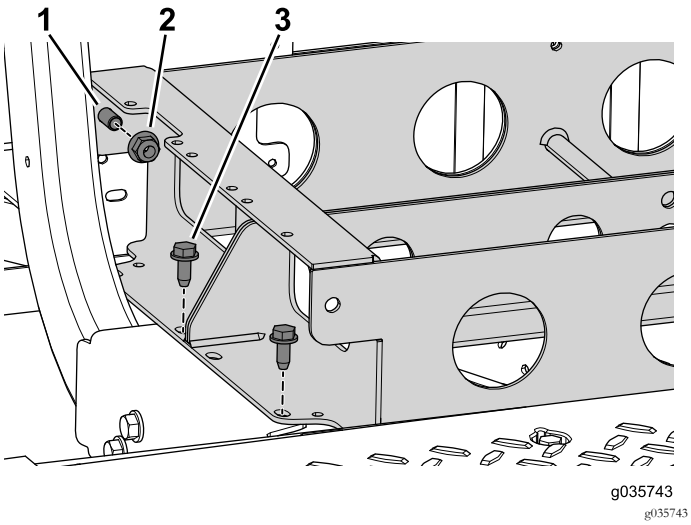

Kuva 82

1. Pultti
2. Laippamutteri (3/8 tuumaa)
3. Pultti (3/8 × 3/4 tuumaa)

2. Kiinnitä etuakkualusta koneeseen neljällä pultilla (3/8 × 1 tuumaa) (Kuva 82).
3. Käytä kahta ruuvia ja mutteria, joilla sulakerasia on kiinni etuakkualustassa (Kuva 83).

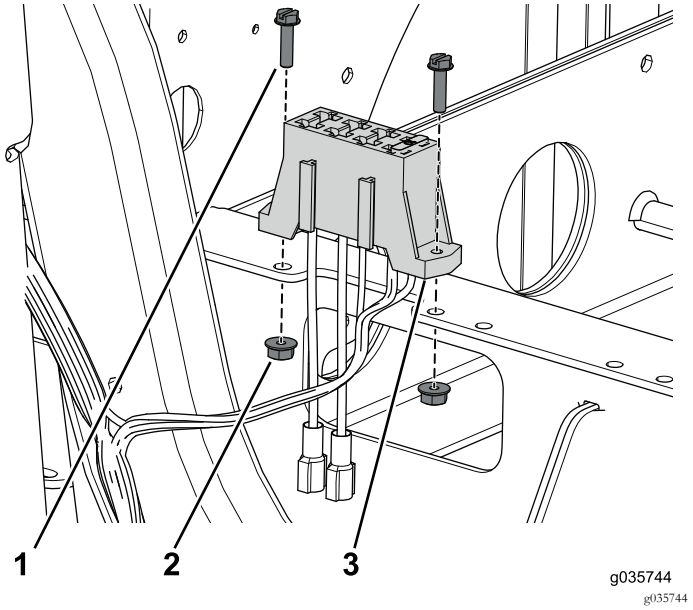

Kuva 83

1. Ruuvi (#10 × 3/4 tuumaa)
2. Mutteri (#10)
3. Sulakerasia

4. Kiinnitä istuimen tuki laippapultilla (3/8 × 2-1/2 tuumaa) ja laippamutterilla (Kuva 84).

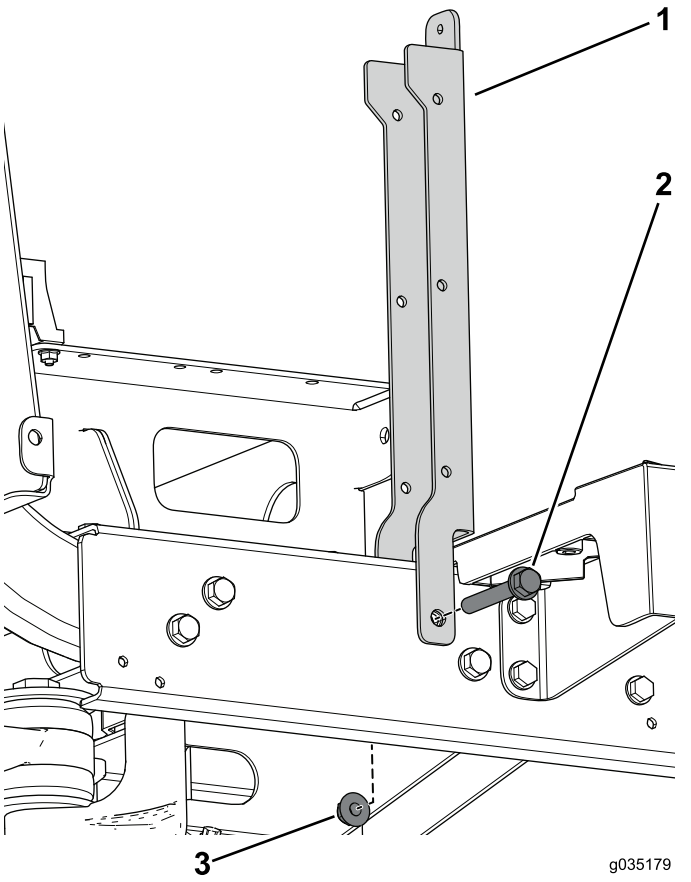

Kuva 84

1. Istuimen tuki
2. Laippapultti (3/8 × 2-1/2 tuumaa)
3. Laippamutteri (3/8 tuumaa)

5. Kiinnitä taivutettu tukikannatin ja istuimen jalustan paneeli vasemman- ja oikeanpuoleiseen istuimen tukeen kahdella pultti-aluslaattakokoonpanolla (1/4 × 1/2 tuumaa) (Kuva 85).

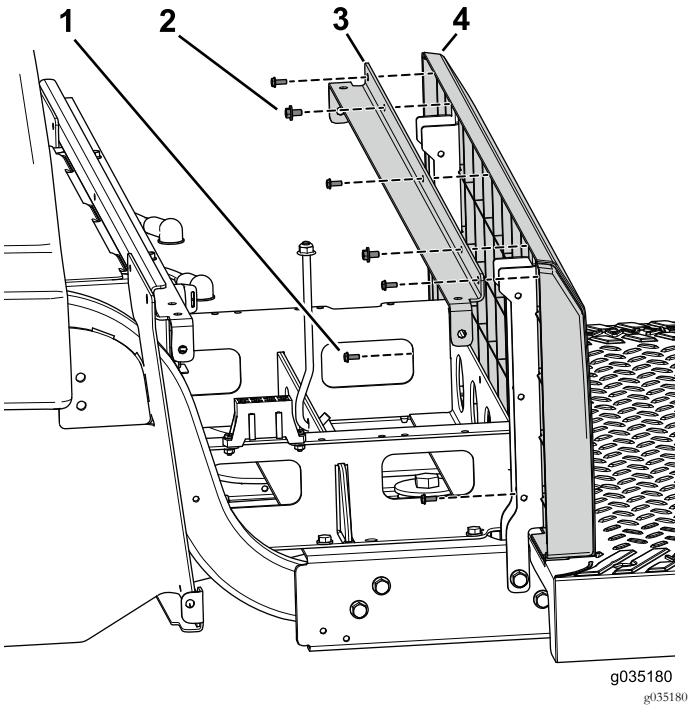

Kuva 85

Kaikki osat eivät näy kuvassa selkeyden vuoksi.

1. Ruuvi (#10 × 1/2 tuumaa)
2. Pultti-aluslaattakokoonpano
3. Tukikannatin
4. Istuimen jalustan paneeli

6. Kiinnitä takapaneeli taivutettuun tukikannattimeen ja istuimen tukiin viidellä ruuvilla (#10 × 1/2 tuumaa) (Kuva 85).

7. Kiinnitä vasemman ja oikean paneelin kannatin koneeseen kahdella pultilla (1/4 × 2 tuumaa), aluslaatalla ja lukkomutterilla (Kuva 86).

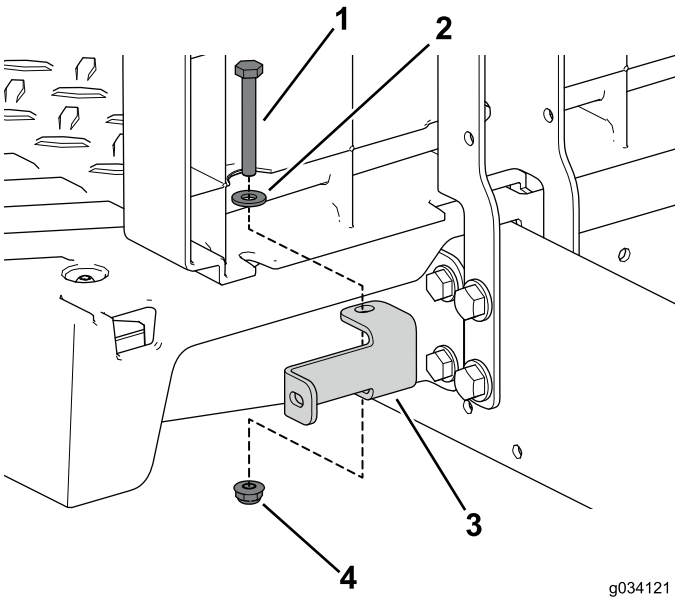

Kuva 86

1. Pultti (1/4 × 2 tuumaa)
2. Aluslaatta
3. Paneelin kannatin
4. Lukkomutteri (1/4 tuumaa)

8. Kiinnitä vasen sivusuojus istuinkokoonpanoon neljällä itsekierteittävällä ruuvilla (Kuva 86).

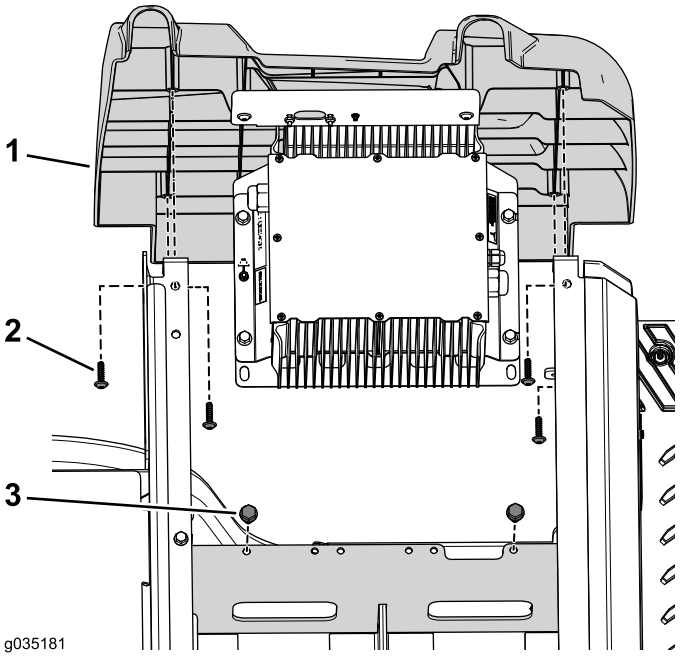

Kuva 87

1. Sivusuojuskokoonpano
2. Itsekierteittävä ruuvi
3. Pultti (3/8 × 3/4 tuumaa)

9. Kiinnitä laturin kannatin akkualustaan kahdella pultilla (3/8 × 3/4 tuumaa) (Kuva 87).

10. Kiinnitä oikea sivusuojus istuinkokoonpanoon neljällä itsekierteittävällä ruuvilla (Kuva 88).

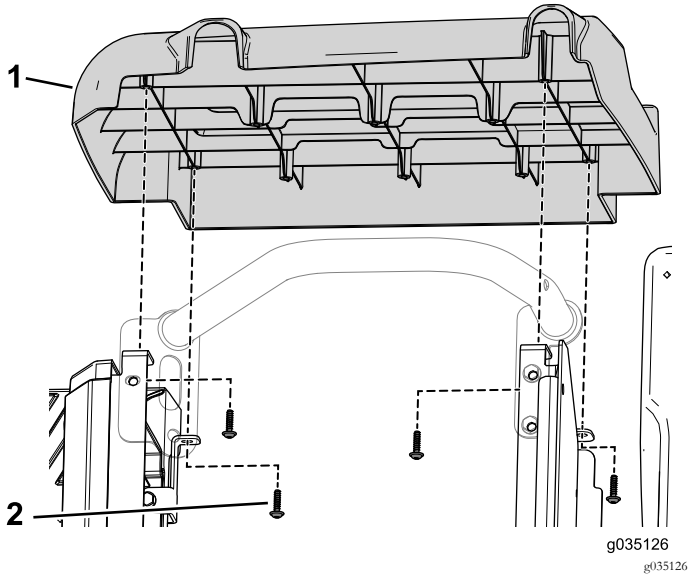

Kuva 88

1. Sivusuojuskokoonpano
2. Itsekierteittävä ruuvi

11. Kiinnitä oikeanpuoleinen takimmainen lannetuki istuimen jalustakokoonpanoon aiemmin irrotetulla laippapultilla (3/16 × 3/4 tuumaa) ja laippamutterilla (Kuva 89).

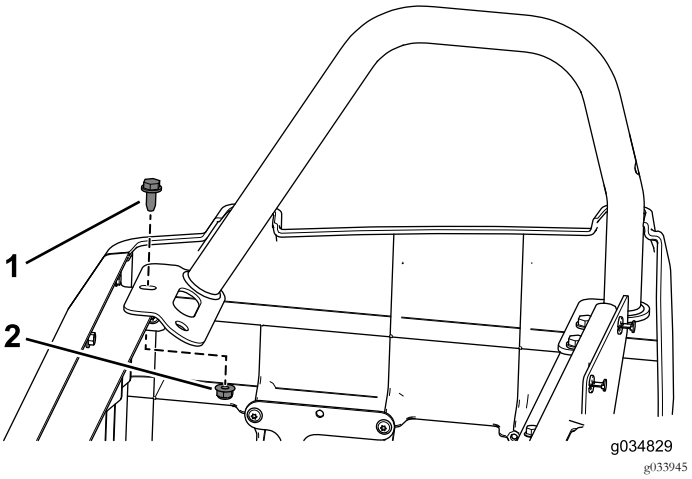

Kuva 89

1. Laippapultti (3/16 × 3/4 tuumaa)
2. Laippamutteri

12. Kiinnitä vasemmanpuoleinen takimmainen lannetuki istuimen jalustakokoonpanoon aiemmin irrotetuilla

kolmella laippapultilla (3/16 × 3/4 tuumaa) ja laippamuttereilla (Kuva 90).

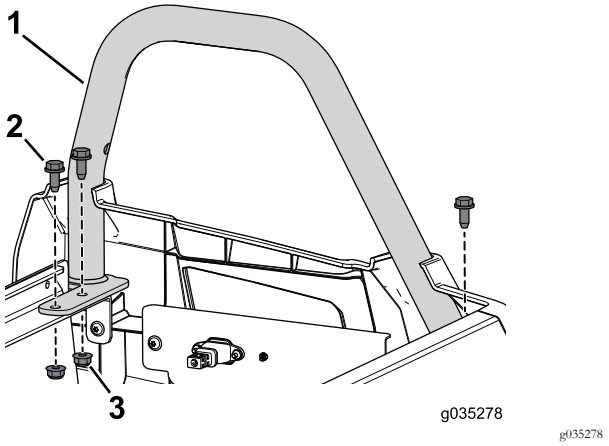

Kuva 90

1. Lannetuki (korkea)
2. Laippapultti (3/16 × 3/4 tuumaa)
3. Laippamutteri

Etuistuimen jalustan asennus

Huomaa: Käytä aiemmin irrotettuja kiinnitystarvikkeita ohjeiden mukaisesti.

1. Kiinnitä vasen ja oikea istuintuki koneen etuosaan kahdella pultilla (3/8 × 2-1/2 tuumaa), kahdella välikappaleella ja kahdella laippamutterilla (Kuva 91).

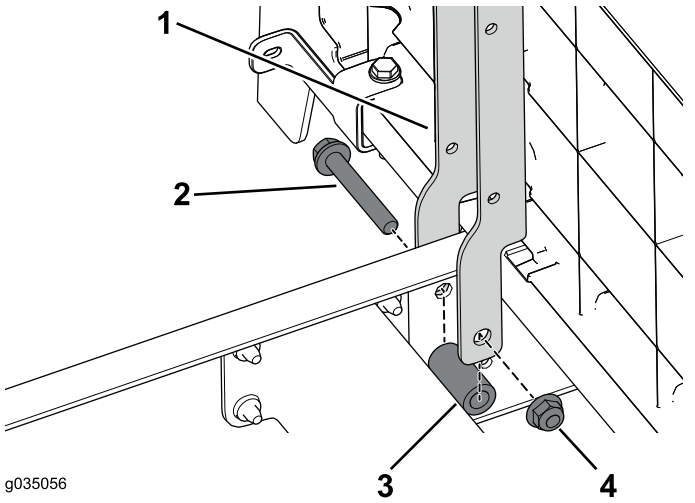

Kuva 91

1. Istuimen tuki
2. Laippapultti (3/8 × 2-1/2 tuumaa)
3. Välikappale
4. Laippamutteri (3/8 tuumaa)

2. Kiinnitä vasen ja oikea istuintuki koneeseen neljällä laippapultilla (3/8 × 2-1/2 tuumaa), neljällä välikappaleella ja neljällä laippamutterilla (Kuva 92).

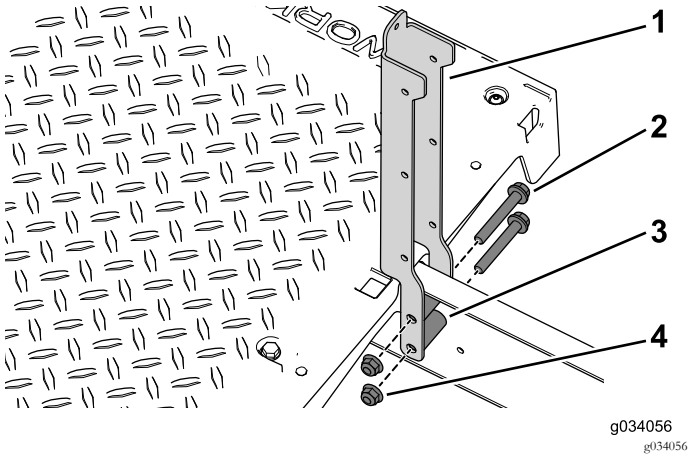

Kuva 92

1. Istuimen tuki
2. Laippapultti (3/8 × 2-1/2 tuumaa)
3. Välikappale
4. Laippamutteri (3/8 tuumaa)

3. Kiinnitä taivutettu tukikannatin ja istuimen jalustan paneeli vasemman- ja oikeanpuoleiseen istuimen tukeen kahdella pultti-aluslaattakokoonpanolla (1/4 × 1/2 tuumaa) (Kuva 93).

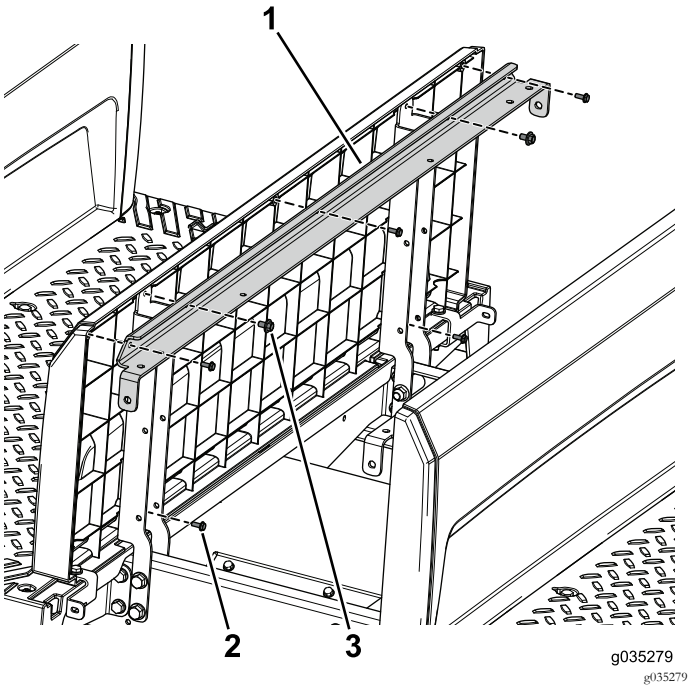

Kuva 93

1. Tukikannatin
2. Ruuvi (#10 × 1/2 tuumaa)
3. Pultti-aluslaattakokoonpano

4. Kiinnitä takapaneeli taivutettuun tukikannattimeen ja istuimen tukiin viidellä ruuvilla (#10 × 1/2 tuumaa) (Kuva 93).
5. Kiinnitä sarjan oikea ja vasen sivupaneeli etuistuimen jalustaan kahdeksalla itsekierteittävällä ruuvilla (3/32 × 7/8 tuumaa) (Kuva 94).

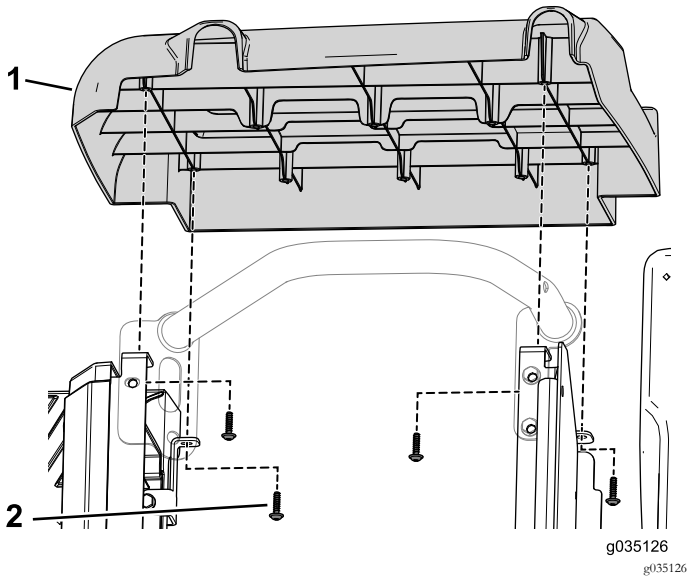

Kuva 94

1. Sivusuojuskokoonpano
2. Itsekierteittävä ruuvi

6. Kiinnitä aukon suojus sivulevyyn kolmella itsekierteittävällä ruuvilla (Kuva 95).

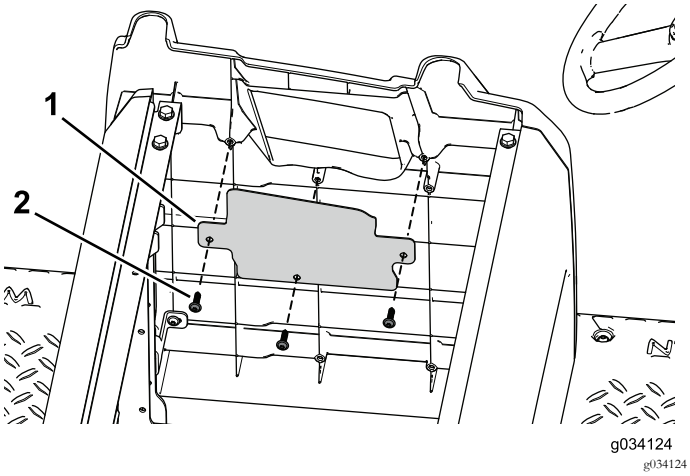

Kuva 95

1. Aukon suojus
2. Itsekierteittävä ruuvi

7. Kiinnitä oikean- ja vasemmanpuoleinen lannetuki istuimen jalustaan kuudella laippapultilla (3/16 × 3/4 tuumaa) ja kuudella laippamutterilla (Kuva 96).

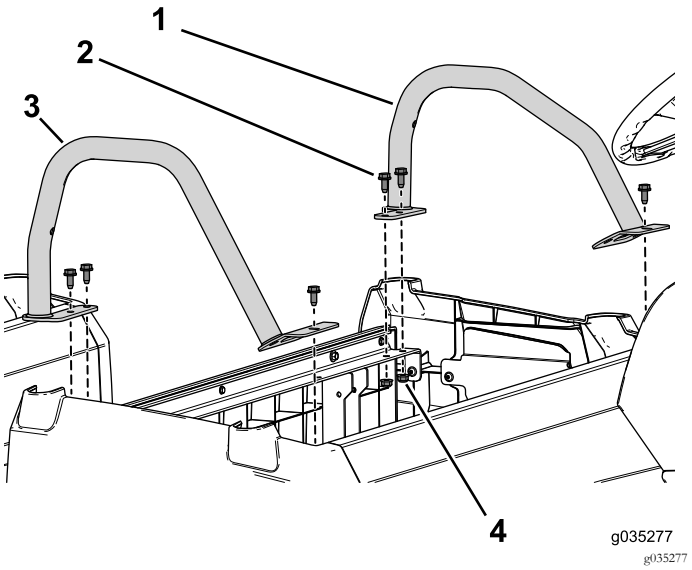

Kuva 96

1. Lannetuki (lyhyt)
2. Laippapultti (3/16 × 3/4 tuumaa)
3. Lannetuki (korkea)
4. Laippamutteri

Akkujen asennus

1. Asenna neljä akkua etuakkualustaan (Kuva 97).

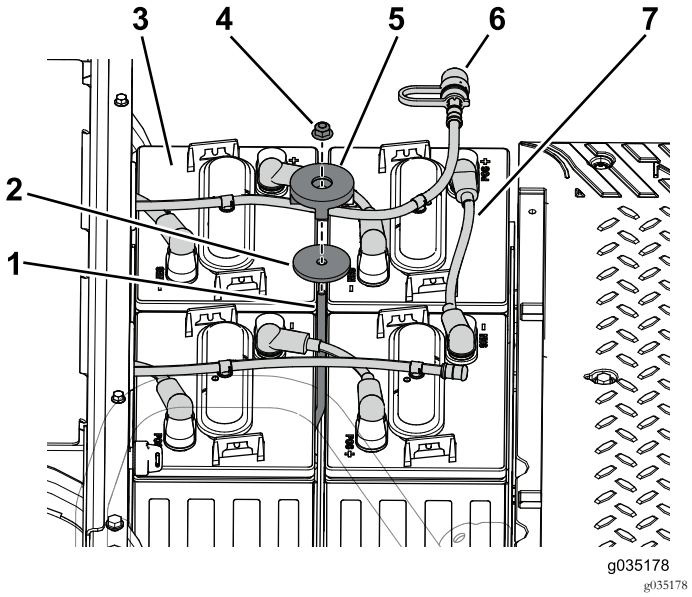

Kuva 97

1. Pidiketanko
2. Aluslaatta
3. Akku
4. Lukkomutteri
5. Pidike
6. Kasteluletku
7. Akkukaapeli

2. Kiinnitä akut akkualustaan pidiketangolla, aluslaatalla, pidikkeellä ja lukkomutterilla (Kuva 97).

3. Kytke akkukaapelit akkujen plusnapoihin (+) (Kuva 97).

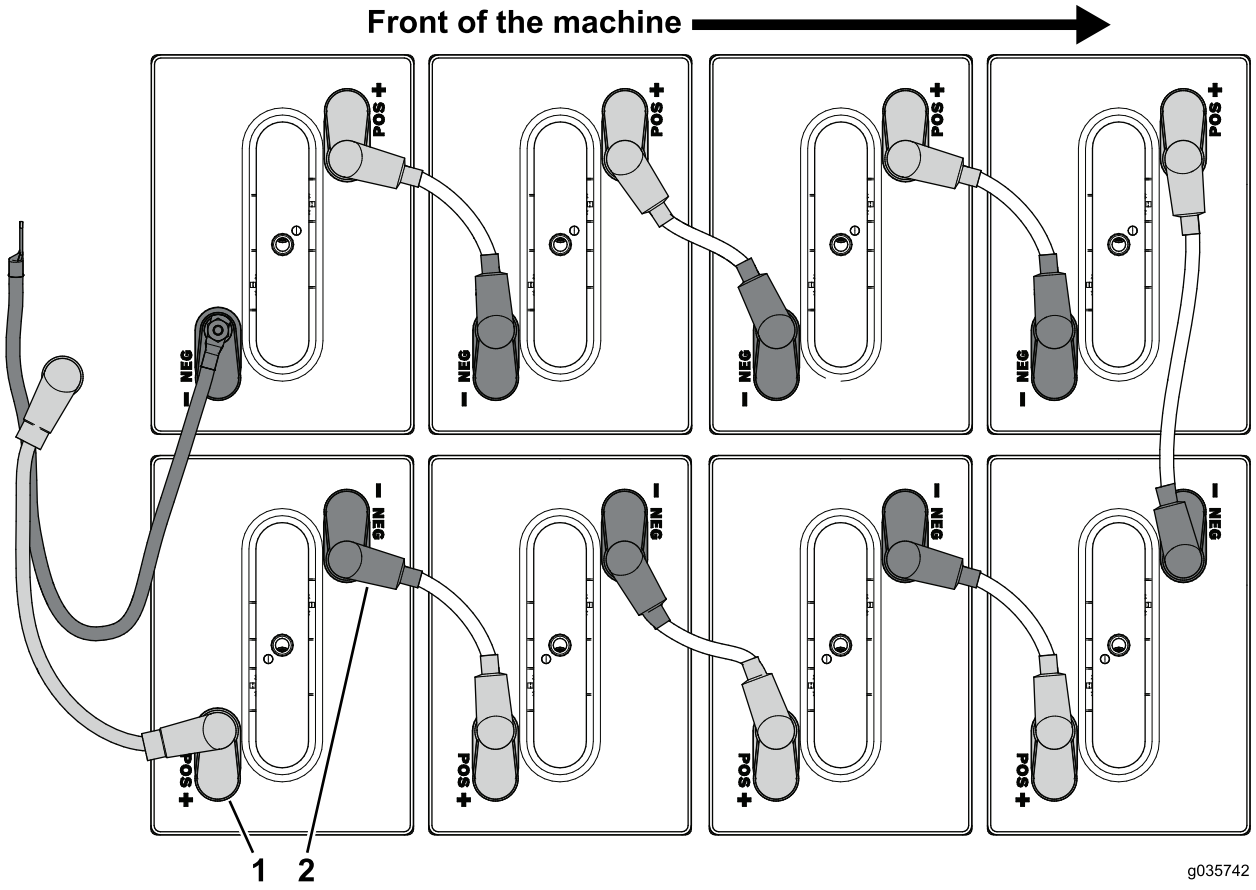

Kuva 98

1. Plusnapa (+)
2. Miinusnapa (–)

4. Kytke etuakkualustan akkujen plusnapoihin (+) kytketyt akkukaapelit (Kuva 98).
5. Kytke etuakkualustan akkujen miinusnapoihin (–) kytketyt akkukaapelit (Kuva 98).
6. Asenna kasteluletku akkuihin (Kuva 97).

Istuinkokoonpanon asennus

1. Lisäistuinkokoonpanon voi hankkia ottamalla yhteyden Toro-jälleenmyyjään.
2. Asenna alkuperäinen istuinkokoonpano takaistuinriville (Kuva 99).

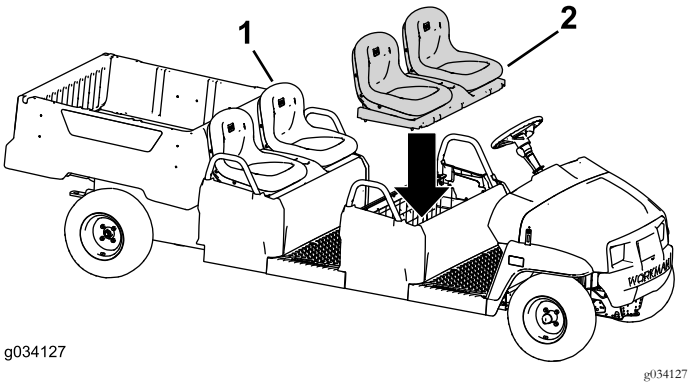

Kuva 99

1. Alkuperäinen istuinkokoonpano
2. Lisäistuinkokoonpano (kuvassa kuppi-istuinmalli)

3. Asenna istuinkokoonpano etuistuinriville (Kuva 99).

Huomautuksia:



Count on it.