Form No. 3406-352 Rev A

Kit multi-passagers

Véhicules utilitaires Workman® GTX Series

N° de modèle 07133

Instructions de montage

⚠ ATTENTION

CALIFORNIE
Proposition 65 - Avertissement

Ce produit contient une ou des substances chimiques considérées par l'état de Californie comme capables de provoquer des cancers, des anomalies congénitales ou d'autres troubles de la reproduction.

© 2016—The Toro® Company
8111 Lyndale Avenue South
Bloomington, MN 55420

Enregistrez votre produit à www.Toro.com.

CE

Traduction du texte d'origine (FR)
Imprimé aux États-Unis
Tous droits réservés

3406-352 A

Montage

Pièces détachées

Reportez-vous au tableau ci-dessous pour vérifier si toutes les pièces ont été expédiées.

Description	Qté	Utilisation
Support de plancher	2	
Plancher	1	
Plaque de raccordement	2	
Extension de profilé	1	
Couvercle d'extension de profilé	1	
Rail d'extension gauche	1	
Rail d'extension droit	1	
Support de siège avant	2	
Support de siège arrière	2	
Renfort de siège avant	1	
Renfort de siège arrière	1	
Entretoise (7/16" x 1½")	6	
Support de panneau	4	
Panneau latéral gauche	1	
Panneau latéral droit	1	
Rondelle plate	4	
Boulon (¼" x 2")	4	
Écrou à embase (¼")	8	Montez le kit.
Boulon à embase (3/8" x ¾")	8	
Boulon à embase (5/16" x ¾")	24	
Dispositif de retenue du bassin gauche	1	
Dispositif de retenue du bassin droit	1	
Câble de frein de stationnement	1	
Câble d'accélérateur (modèle essence uniquement)	1	
Câble de starter (modèle essence uniquement)	1	
Câble de changement de vitesse (modèle essence uniquement)	1	
Vis autotaraudeuse (3/32" x 7/8")	11	
Boulon à embase (5/16" x ¾")	6	
Écrou à embase (5/16")	6	
Ensemble vis et rondelle	4	
Panneau de socle du siège	2	
Vis (nº 10 x ½")	10	
Kit support TOR-6040 (requis)	1	

Préparation de la machine

Remarque: Les côtés gauche et droit de la machine sont déterminés d'après la position d'utilisation normale.

1. Amenez la machine jusqu'à une zone de votre espace de travail suffisamment spacieuse pour pouvoir installer le kit.
2. Coupez le moteur et enlevez la clé du commutateur d'allumage.
3. Vérifiez que la machine ne peut pas se déplacer avant de commencer l'installation.
4. Déposez l'ensemble siège supérieur.
   A. Pour une machine dotée de sièges baquets : basculez le dossier du siège vers l'avant et soulevez l'ensemble siège hors de la machine.
   B. Pour une machine dotée d'une banquette : soulevez l'arrière de la banquette hors de la plateforme du siège puis retirez le dossier.

Montage du kit sur une machine à moteur à essence

Dépose du couvercle gauche

Remarque: Conservez toutes les fixations que vous retirez au cours de cette procédure.

1. Retirez le boulon à embase qui fixe le réservoir de carburant à son support (Figure 1).

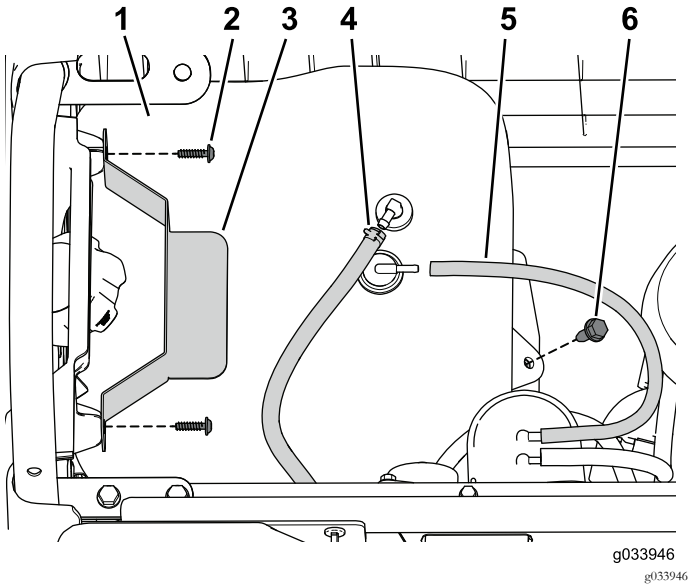

Figure 1

1. Réservoir de carburant
2. Vis
3. Dispositif de maintien
4. Conduite d'alimentation
5. Flexible d'évent
6. Boulon à embase

2. Retirez les vis de fixation du dispositif de maintien (Figure 1).
3. Débranchez le flexible d'évent et la conduite d'alimentation du réservoir (Figure 1).

   Remarque: Soyez prêt à recueillir et à nettoyer toute coulure éventuelle de carburant quand vous débranchez la conduite d'alimentation du réservoir.
4. Déposez le réservoir de carburant de son support.
5. Retirez les 2 boulons à embase qui fixent le support du réservoir au châssis (Figure 2).

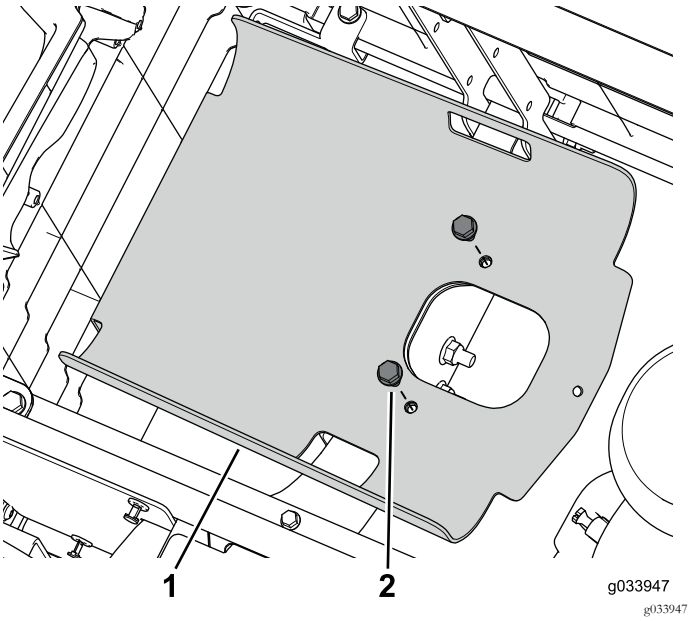

Figure 2

1. Support du réservoir
2. Boulon à embase

6. Retirez les 4 vis qui fixent le panneau de gauche à l'ensemble siège inférieur (Figure 3).

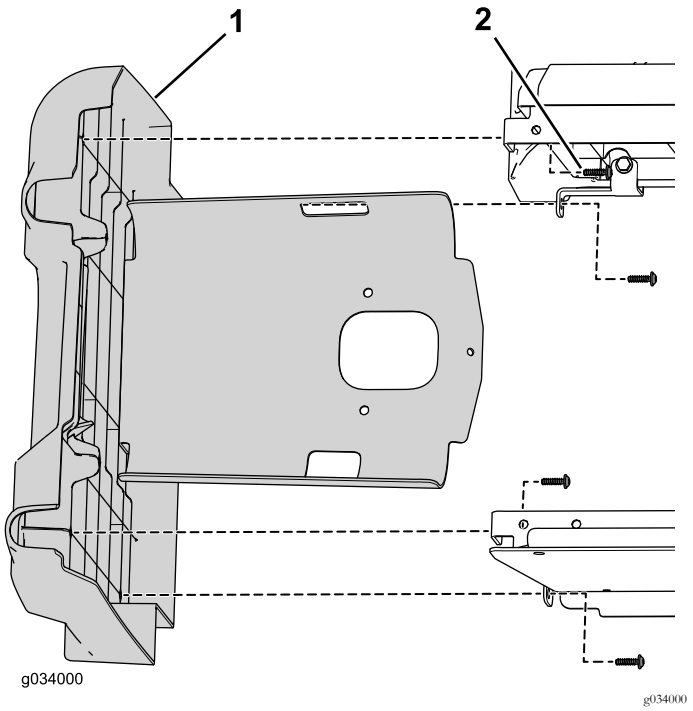

Figure 3

1. Panneau gauche
2. Vis

Dépose du couvercle droit

Remarque: Conservez toutes les fixations que vous retirez au cours de cette procédure.

1. Débranchez le câble négatif (–) de la batterie, puis le câble positif (+).

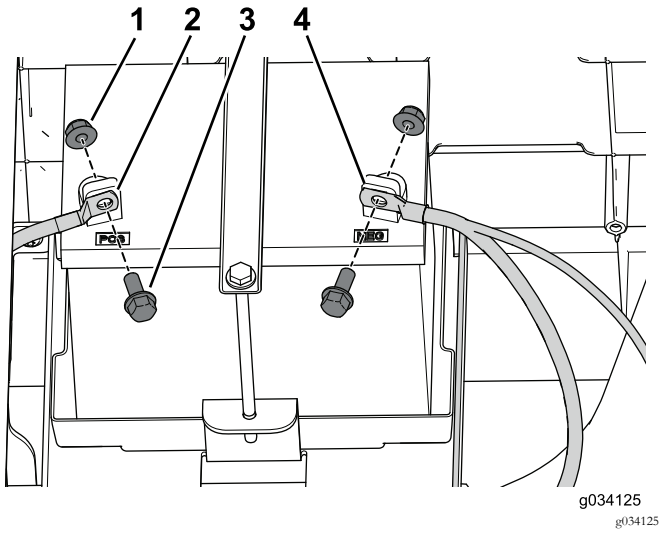

Figure 4

1. Écrou
2. Câble positif (+)
3. Boulon
4. Câble négatif (–)

2. Retirez les 2 boulons à embase qui fixent le support de la batterie au châssis (Figure 5).

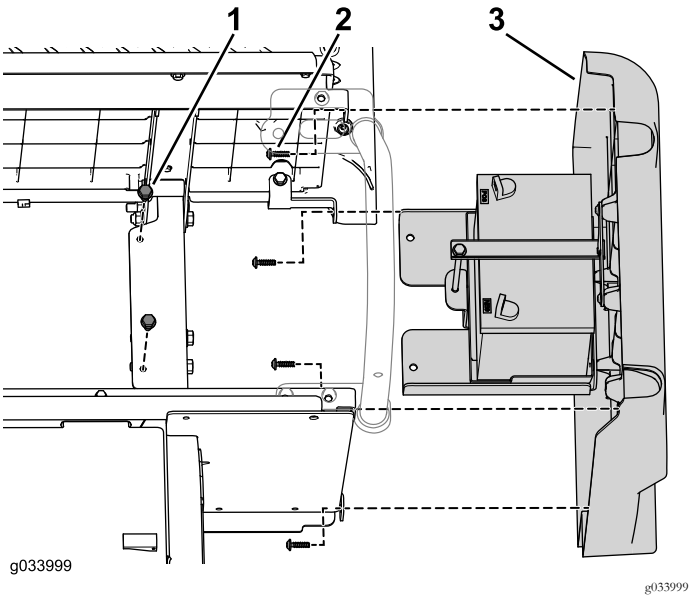

Figure 5

1. Boulon à embase
2. Vis autotaraudeuse
3. Ensemble de panneau droit

3. Retirez les 4 vis qui fixent le panneau de droite à l'ensemble siège inférieur (Figure 5).

Dépose du dispositif de retenue du bassin gauche

Retirez et mettez de côté les 3 boulons à embase et les écrous à embase qui fixent le dispositif de retenue du bassin à la machine (Figure 6).

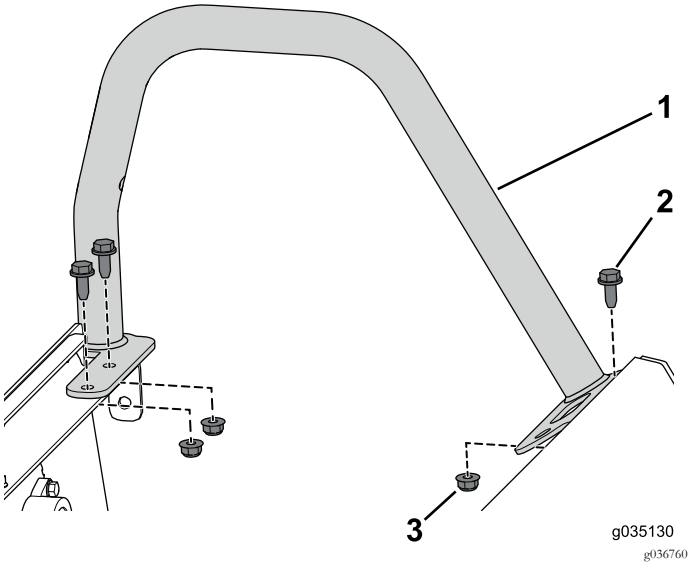

Figure 6

1. Dispositif de retenue du bassin (court)
2. Boulon à embase (5/16" x ¾")
3. Écrou à embase (5/16")

Dépose du dispositif de retenue du bassin droit

Retirez et mettez de côté le boulon à embase et l'écrou à embase qui fixent l'avant du dispositif de retenue du bassin à la machine (Figure 7).

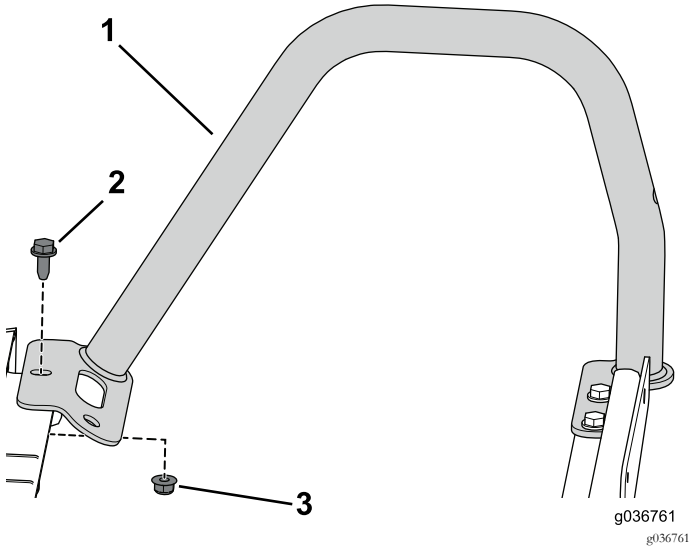

Figure 7

1. Dispositif de retenue du bassin (long)
2. Boulon à embase (5/16" x ¾")
3. Écrou à embase (5/16")

Débranchement du câble de frein de stationnement

1. Desserrez l'écrou de blocage puis tournez la vis de réglage de 2 tours dans le sens antihoraire sur les deux étriers de freins arrière (Figure 8).

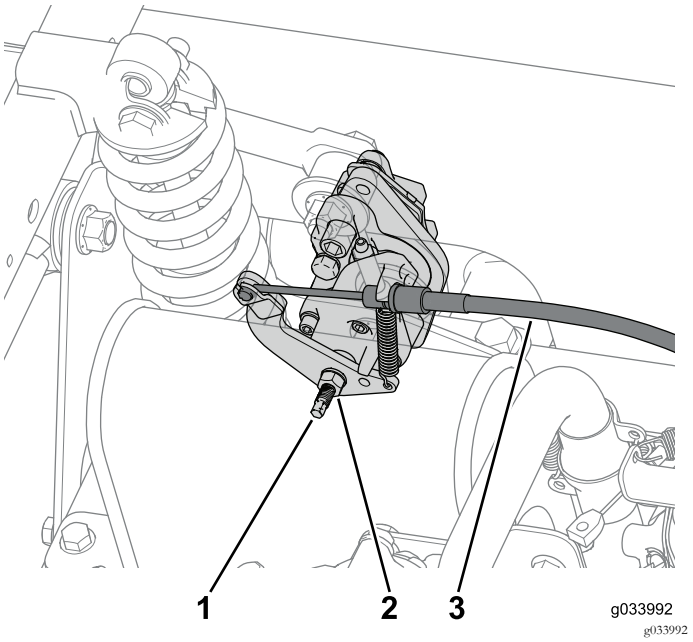

Figure 8

1. Vis de réglage
2. Écrou de blocage
3. Câble de frein

2. Débranchez le câble de frein de stationnement des deux étriers de freins arrière (Figure 8).

   Remarque: Le cas échéant, coupez les serre-câbles qui fixent le câble de frein à la machine.

3. Débranchez le câble d'accélérateur du levier d'accélérateur et retirez-le du support d'accélérateur (Figure 9).

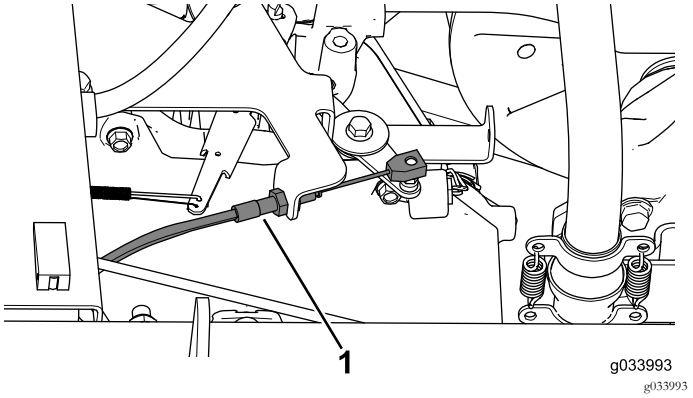

Figure 9

1. Câble d'accélérateur

4. Débranchez le câble de changement de vitesse et retirez-le du support du câble de changement de vitesse (Figure 10).

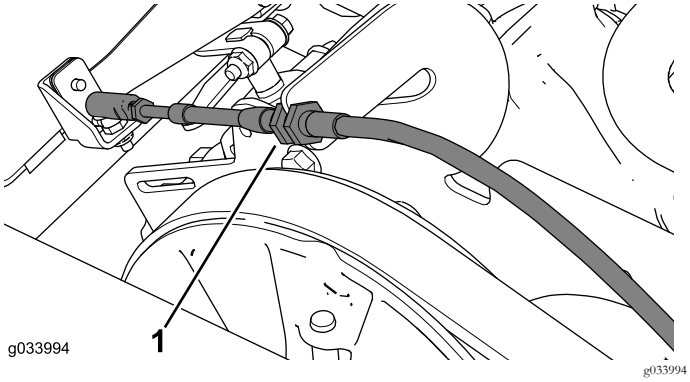

Figure 10

1. Câble de changement de vitesse

Remarque: Marquez chaque extrémité du câble afin d'identifier l'avant et l'arrière du câble. Servez-vous en comme référence pour installer le nouveau câble de changement de vitesse.

5. Débranchez le câble de starter du moteur (Figure 11).

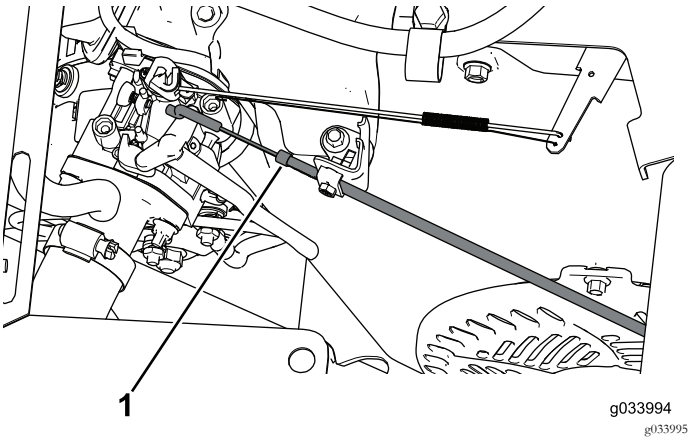

Figure 11

1. Câble de starter

6. Retirez et mettez de côté les 10 vis (¼" x 1¼") pour déposer en partie le tableau de bord et débranchez les câbles de frein de stationnement, d'accélérateur et de changement de vitesse (Figure 12).

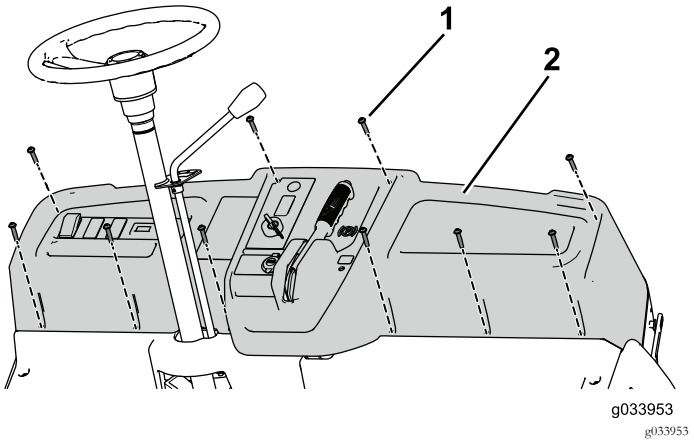

Figure 12

1. Vis (¼" x 1¼")
2. Tableau de bord

Remarque: Retirez les serre-câbles qui vous empêchent de déposer partiellement le tableau de bord. Vous devrez remplacer ces serre-câbles ultérieurement.

7. Retirez l'écrou de retenue sur le câble de starter et tirez-le à travers le tableau de bord.

Montage du kit support TOR-6040

Utilisez le kit support TOR-6040 quand vous installez le kit multi-passagers.

1. Retirez le boulon à embase du support d'accélérateur (Figure 13).
2. Utilisez les 2 écrous à embase, la rondelle et la tige filetée pour installer le support de pont sur le moteur (Figure 13).

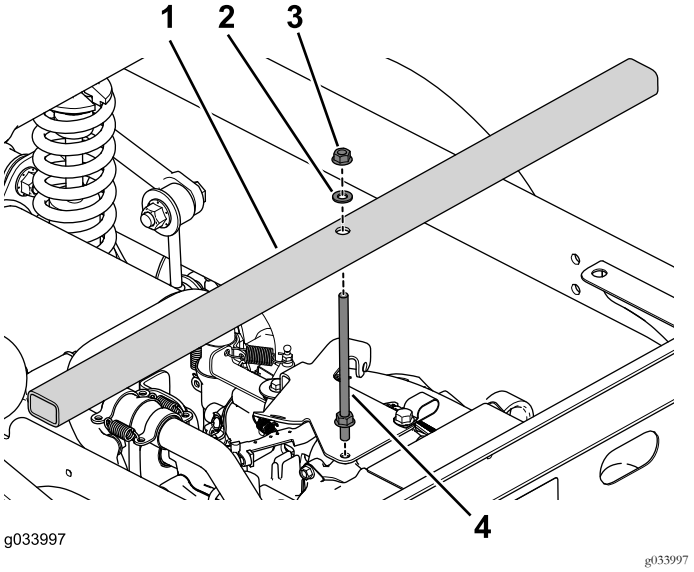

Figure 13

1. Support de pont
2. Rondelle
3. Écrou à embase
4. Tige filetée

Important: Veillez à installer le support de pont pour sécuriser le moteur et l'empêcher de tomber quand vous séparez la machine.

3. Utilisez les 4 boulons à embase pour installer les jambes d'appui des deux côtés de la machine (Figure 14).

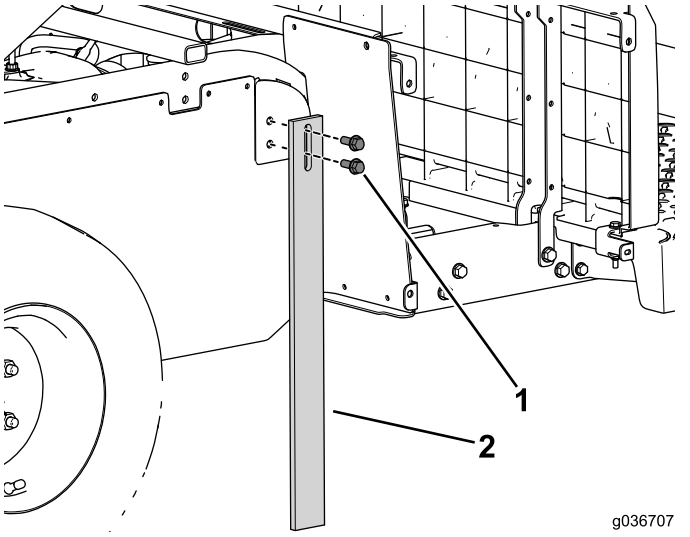

Figure 14

1. Boulon à embase (3/8" x 1")
2. Jambe d'appui

Séparation de la machine

Remarque: Conservez toutes les fixations que vous retirez au cours de cette procédure.

1. Utilisez un cric sous le profilé central pour soutenir l'avant de la machine (Figure 15).

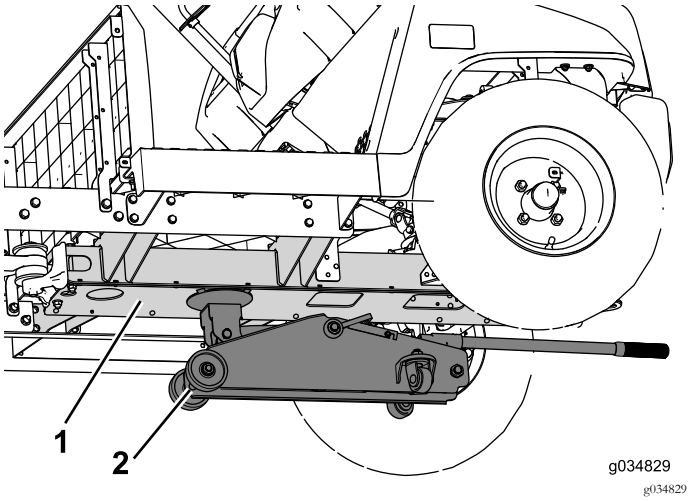

Figure 15

1. Profilé central
2. Cric d'atelier

2. Retirez les boulons à embase (3/8" x 2½") et les écrous qui fixent le longeron à la machine (Figure 16). Procédez de même des deux côtés de la machine.

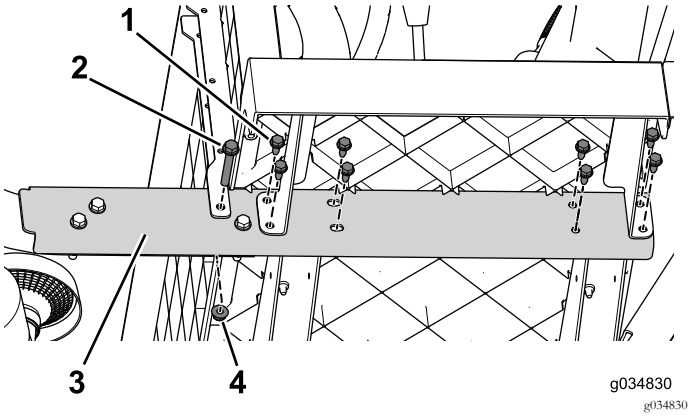

Figure 16

1. Boulon à embase (5/16" x ¾")
2. Boulon à embase (3/8" x 2½")
3. Longeron
4. Écrou à embase (3/8")

3. En progressant de l'avant vers l'arrière, retirez les boulons à embase (5/16" x ¾") qui fixent le longeron à la machine (Figure 16). Procédez de même des deux côtés de la machine.
4. Retirez les 3 boulons à embase (3/8" x 2½") et les écrous (Figure 17). Procédez de même des deux côtés de la machine.

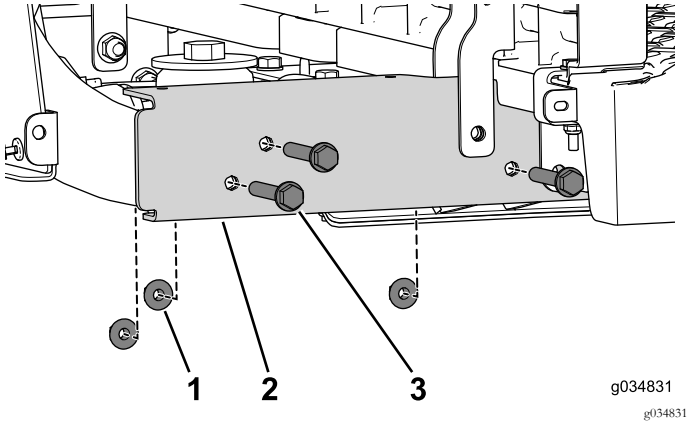

Figure 17

1. Écrou à embase (3/8")
2. Longeron
3. Boulon à embase (3/8" x 2½")

5. Retirez la vis autotaraudeuse qui fixe le raccord en T au profilé central (Figure 18).

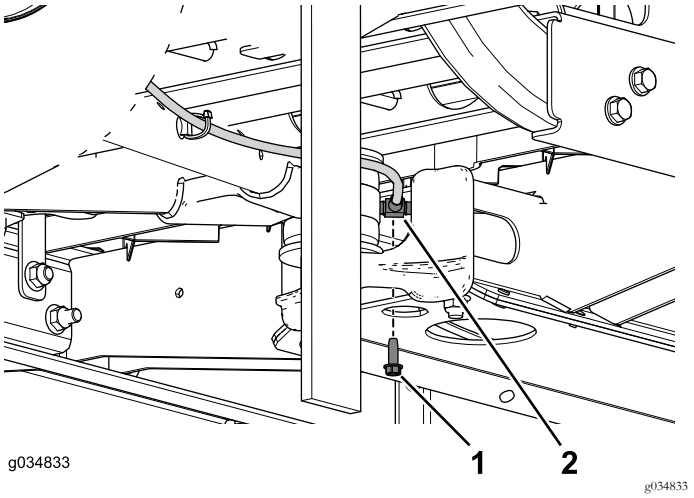

Figure 18

1. Vis autotaraudeuse (¼" x ¾")
2. Raccord en T

6. Retirez les boulons et les écrous à embase qui fixent le support du bras pivotant au profilé central (Figure 19).

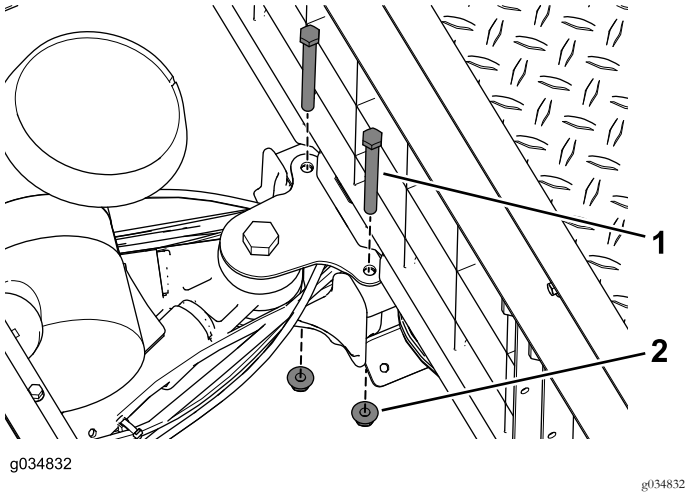

Figure 19

1. Boulon (3/8" x 3¾")
2. Écrou à embase

7. Retirez les serre-câbles utilisés pour fixer les conduites électriques et mécaniques à l'intérieur du profilé central quand vous séparez la machine.

8. Demandez à un assistant de vous aider à avancer la section avant pour l'éloigner de la section arrière (Figure 20).

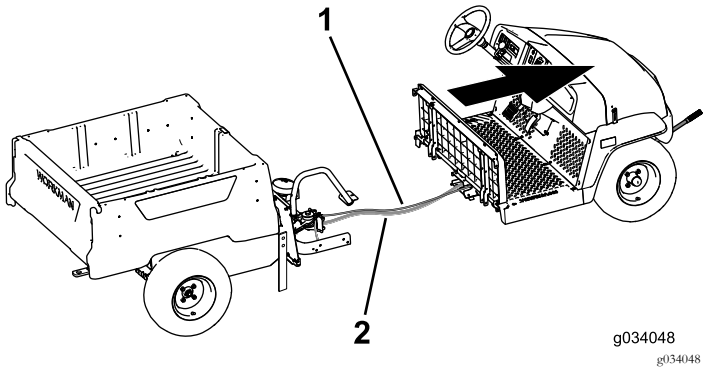

Figure 20

1. Conduite de frein
2. Faisceau de câblage

Pose du profilé central

Remarque: Utilisez les fixations retirées et conservées précédemment pour effectuer la procédure qui suit.

1. Servez-vous des 4 boulons à embase (3/8" x ¾") pour monter, sans les serrer, les plaques de raccordement supérieure et inférieure sur le profilé central de la section avant (Figure 21).

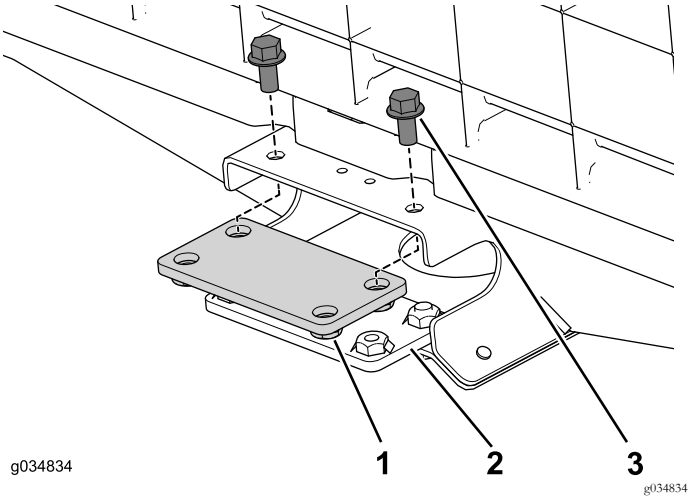

Figure 21

1. Plaque de raccordement (supérieure)
2. Plaque de raccordement (inférieure)
3. Boulon à embase (3/8" x ¾")

2. Montez, sans le serrer, le longeron d'extension du côté droit de la machine (Figure 22).

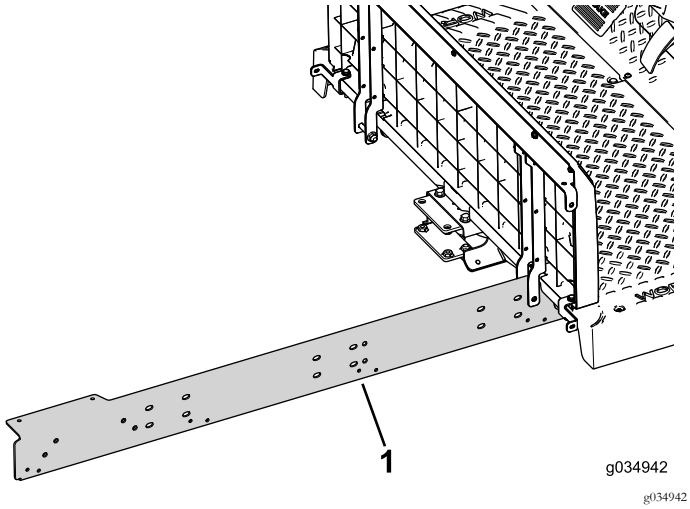

Figure 22

1. Longeron d'extension

3. Servez-vous des 2 boulons (5/16" x ¾") pour monter, sans le serrer, le longeron d'extension sur le profilé central de la section avant de la machine (Figure 23).

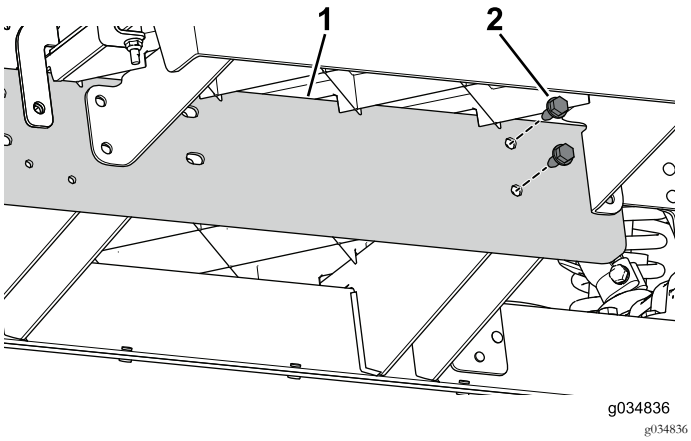

Figure 23

1. Longeron d'extension
2. Boulon (5/16" x ¾")

4. Insérez les 2 boulons (3/8" x ¾") à travers le profilé central et le support arrière (Figure 24).

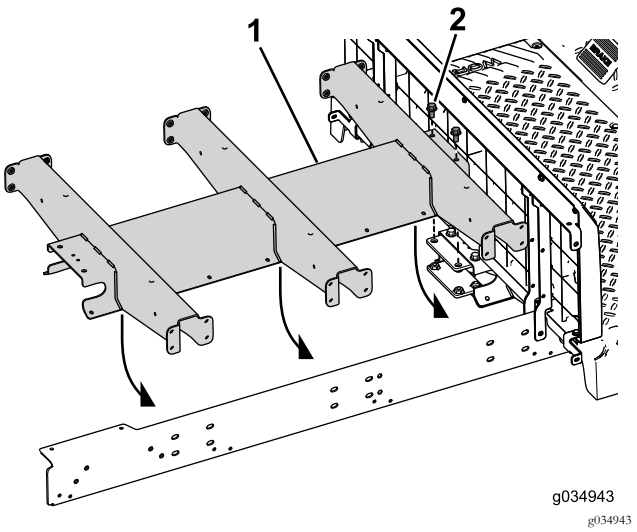

Figure 24

1. Extension de profilé
2. Boulon (3/8" x ¾")

5. Montez, sans le serrer, le longeron d'extension du côté gauche de la machine (Figure 25).

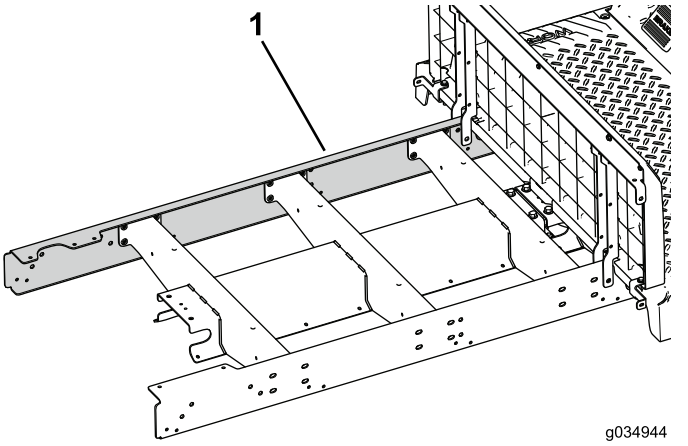

Figure 25

1. Longeron d'extension

6. Servez-vous des 2 boulons (5/16" x ¾") pour monter, sans le serrer, le longeron d'extension sur le profilé central de la section avant de la machine (Figure 26).

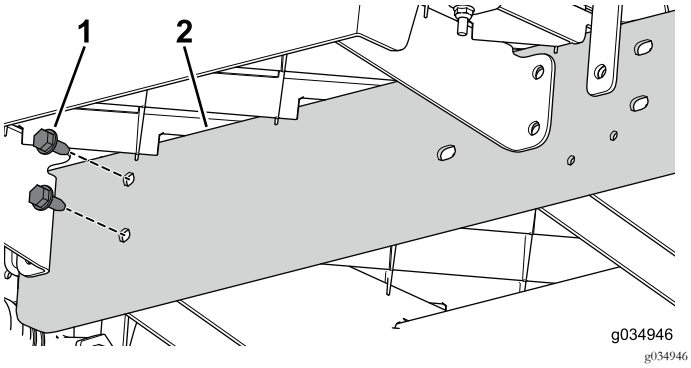

Figure 26

1. Boulon (5/16" x ¾")
2. Longeron d'extension

7. Demandez à un assistant de vous aider à rapprocher les sections avant et arrière de la machine (Figure 27).

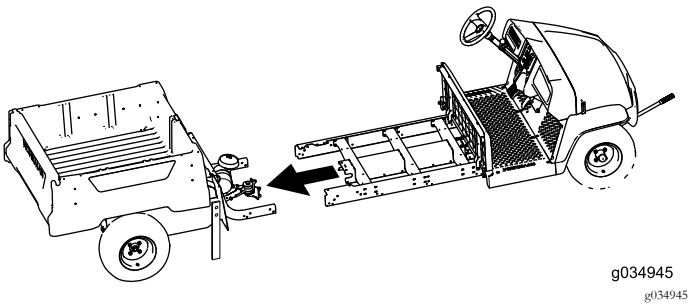

Figure 27

8. Servez-vous des 3 boulons (3/8" x 2½") et écrous à embase pour monter, sans le serrer, le longeron d'extension sur le châssis arrière (Figure 28). Procédez de même des deux côtés de la machine.

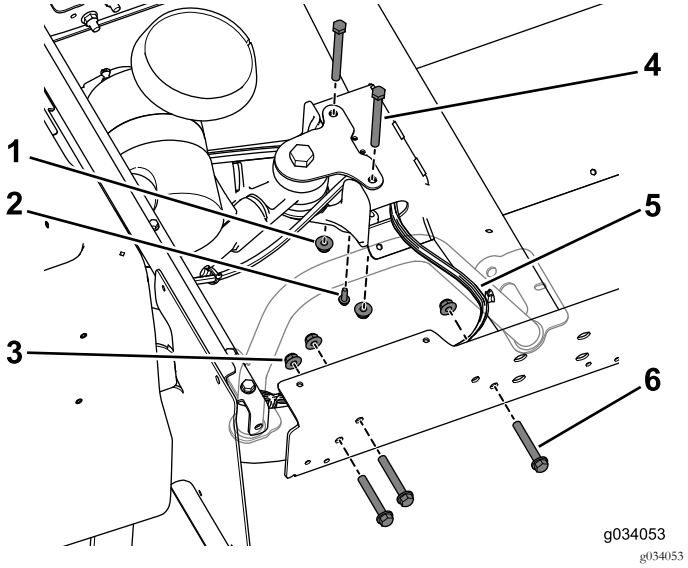

Figure 28

1. Écrou à embase (3/8")
2. Vis autotaraudeuse (¼" x ¾")
3. Écrou à embase (3/8")
4. Boulons (3/8" x 3¾")
5. Faisceau de câblage
6. Boulons (3/8" x 2½")

Remarque: Vérifiez que le faisceau de câblage sort bien du côté droit du profilé central (Figure 28).

9. Utilisez la vis autotaraudeuse (¼" x ¾") pour fixer le raccord en T de la conduite de frein sur le profilé central (Figure 28).
10. Servez-vous des 2 boulons (3/8" x 3¾") et des écrous à embase pour fixer, sans le serrer, le profilé central sur le support arrière (Figure 28).

Pose des supports latéraux

Remarque: Utilisez les fixations retirées et conservées précédemment pour effectuer la procédure qui suit.

1. Utilisez les 4 boulons (5/16" x ¾") pour fixer, sans le serrer, le support de plateforme sur le profilé central (Figure 30).

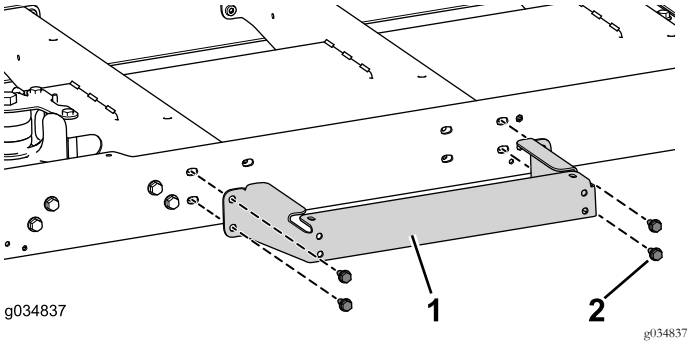

Figure 29

1. Support de plateforme
2. Boulon (5/16" x ¾")

2. Effectuez la procédure précédente de l'autre côté de la machine.
3. Déposez le moteur et les jambes d'appui de la machine.

Pose des câbles

Remarque: Faites sortir les câbles et le faisceau de câblage du côté droit du profilé central.

1. Reliez le câble de frein de stationnement au levier de frein de stationnement sur la section avant de la machine, faites-le passer à travers le profilé central, puis branchez-le à l'ensemble frein de stationnement sur la section arrière de la machine.
2. Réglez et serrez la vis et l'écrou de blocage pour l'ensemble frein de stationnement.
3. Reliez le câble d'accélérateur à la commande d'accélérateur sur la section avant de la machine, faites-le passer à travers le profilé central, puis branchez-le à l'ensemble accélérateur sur la section arrière de la machine.
4. Acheminez le câble de starter à travers le tableau de bord, faites-le passer à travers le profilé central, puis branchez-le à l'ensemble starter du moteur.
5. Reliez le câble de changement de vitesse au levier de changement de vitesse sur la section avant de la machine, faites-le passer à travers le profilé central, puis branchez-le à l'ensemble de changement de vitesse sur la section arrière de la machine.
6. Posez, sans les serrer, les 2 boulons (3/8" x ¾"), 16 boulons (¼" x ½") et 2 écrous à embase (3/8") pour assujettir la plaque inférieure au profilé central.

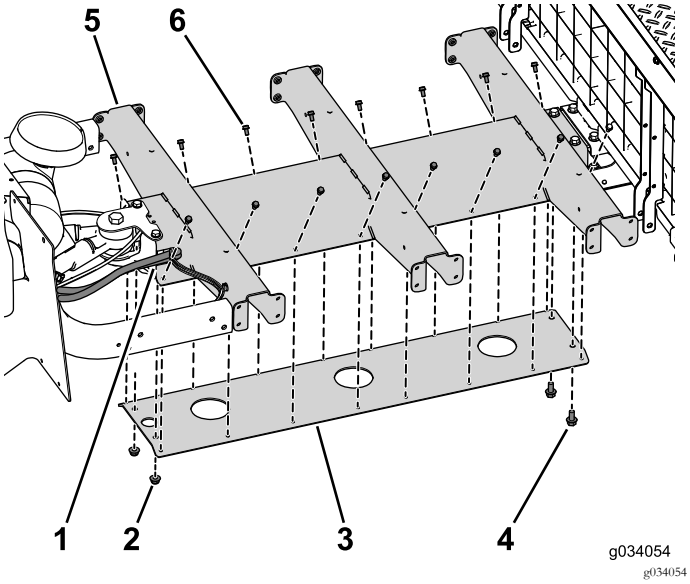

Figure 30

Certaines pièces sont omises aux fins d'illustration.

1. Sortie du câble
2. Écrous à embase (3/8")
3. Plaque inférieure
4. Boulon (3/8" x ¾")
5. Profilé central
6. Boulon (¼" x ½")

7. Montez les fixations du profilé restantes (Figure 31).

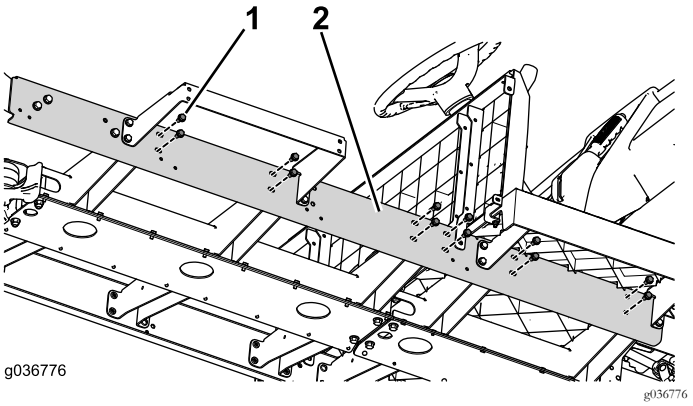

Figure 31

1. Boulon (5/16" x ¾")
2. Profilé central

8. Remplacez les serre-câbles que vous avez éventuellement retirés pour accécer au dessous du tableau de bord.
9. Utilisez les 10 vis (¼" x 1¼") pour fixer le tableau de bord à la machine (Figure 32).

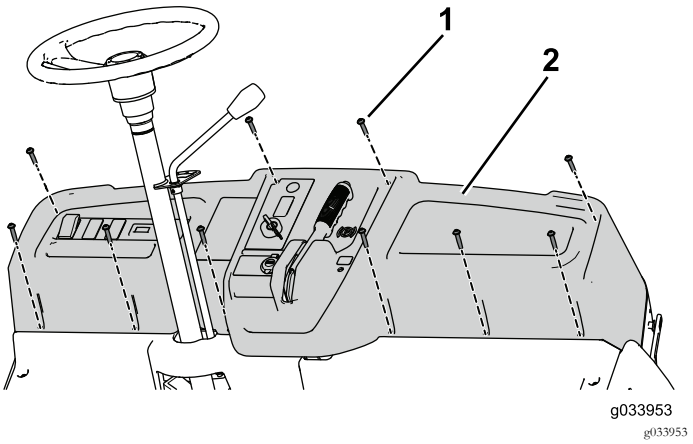

Figure 32

1. Vis (¼" x 1¼")
2. Tableau de bord

10. Vérifiez le bon serrage de toutes les fixations que vous avez installées au cours de cette procédure.

Réglage du câble d'accélérateur

1. Utilisez les écrous de blocage sur le câble pour régler et fixer le câble au support (Figure 33).

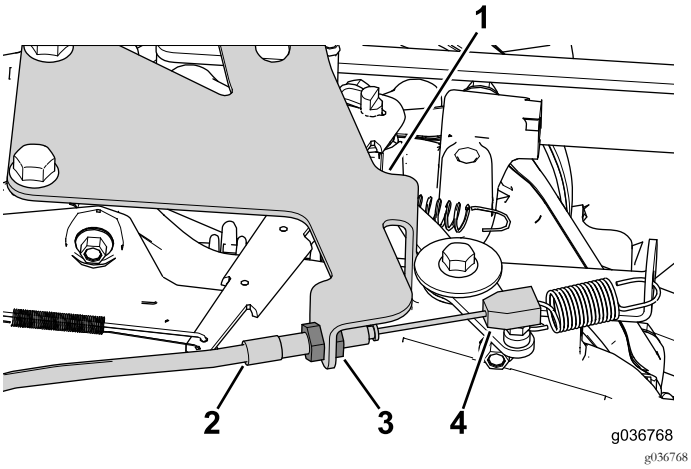

Figure 33

1. Support de câble d'accélérateur
2. Câble d'accélérateur
3. Écrou de blocage (2)
4. Ensemble accélérateur

2. Réglez le câble d'accélérateur de sorte à obtenir un régime moteur compris entre 3 650 et 3 750 tr/min à la position de haut régime.

Réglage du câble de starter

1. Placez la manette de starter en position DÉSACTIVÉE.
2. Placez l'extrémité recourbée du câble d'accélérateur dans l'ensemble accélérateur (Figure 34).

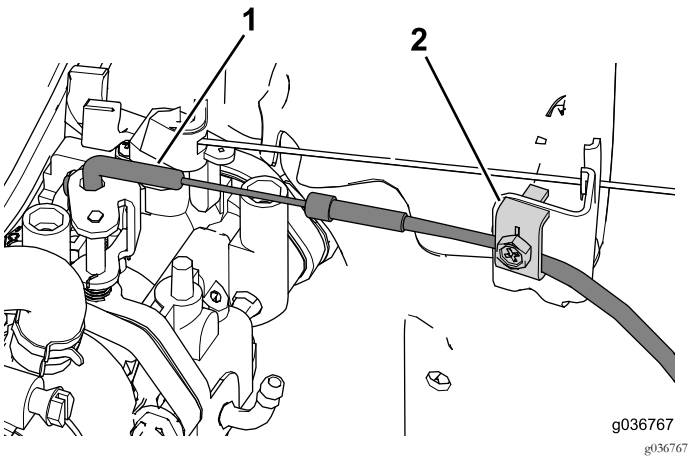

Figure 34

1. Extrémité recourbée du câble
2. Serre-câble

Remarque: Vérifiez que la plaque de starter se trouve à la position pleinement ouverte quand vous fixez le câble de starter.

3. Utilisez le serre-câble pour fixer le câble d'accélérateur en position (Figure 34).

Réglage du câble de changement de vitesse

1. Placez l'inverseur de marche en position intermédiaire.
2. Vissez le joint à rotule sur le câble de changement de vitesse et fixez-le au bras de changement de vitesse (Figure 35).

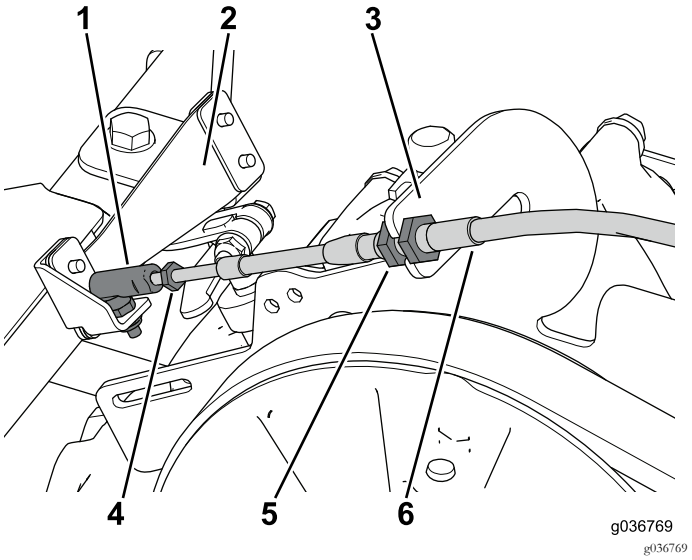

Figure 35

1. Joint à rotule
2. Bras de changement de vitesse
3. Support de câble de changement de vitesse
4. Écrou de blocage
5. Écrous de blocage
6. Câble de changement de vitesse

3. Faites varier le jeu du câble entre le support et le bras de changement de vitesse jusqu'à ce que le câble s'enclenche à la position de vitesse désirée.
4. Utilisez les écrous de blocage pour fixer le réglage du câble.

Montage du plancher

Utilisez les 4 boulons à embase (5/16" x 1¼"), 4 boulons (¼" x 1¼") et contre-écrous pour fixer le plancher arrière à la machine (Figure 36).

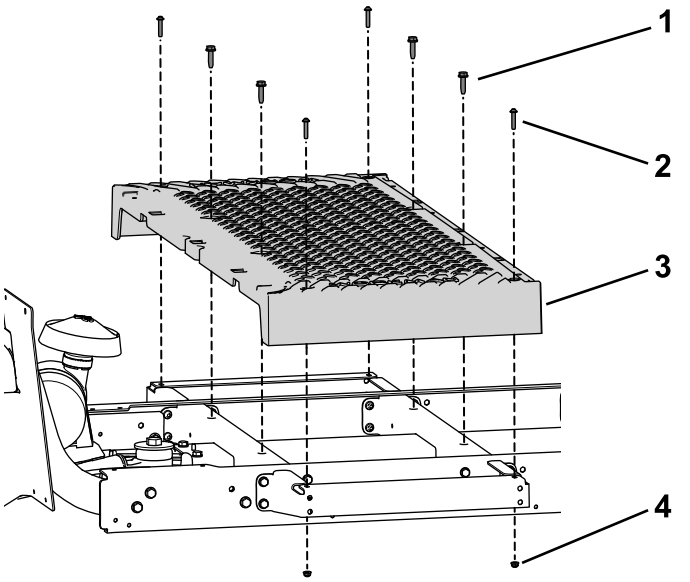

Figure 36

1. Boulon à embase (5/16" x 1¼")
2. Boulon (¼" x 1¼")
3. Plancher
4. Contre-écrou (¼")

Pose des supports de siège

Remarque: Utilisez les fixations retirées et conservées précédemment pour effectuer la procédure qui suit.

1. Servez-vous des 2 boulons (3/8" x 2½"), entretoises et écrous à embase pour fixer les supports de siège sur la section avant de la machine (Figure 37).

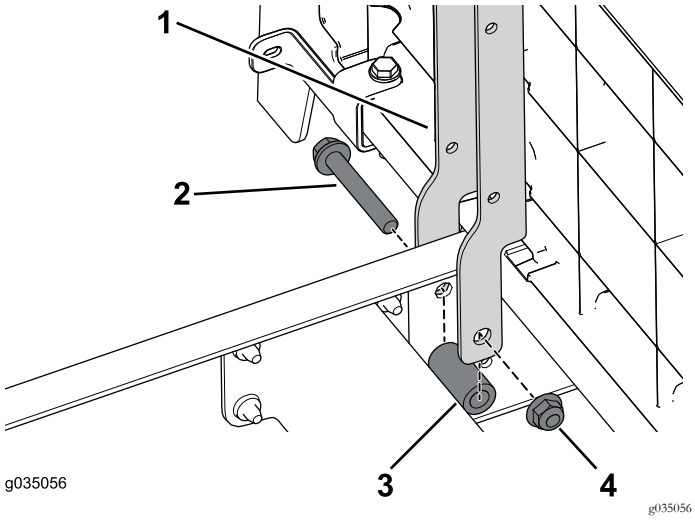

Figure 37

1. Support de siège
2. Boulon (3/8" x 2½")
3. Entretoise
4. Écrou à embase (3/8")

2. Servez-vous des 2 boulons (3/8" x 2½") et écrous à embase pour fixer les supports de siège sur la section arrière de la machine (Figure 38).

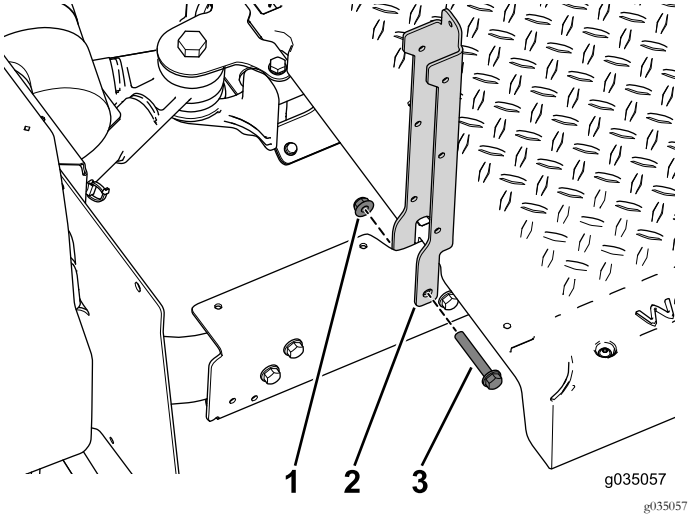

Figure 38

1. Écrou à embase (3/8")
2. Support de siège
3. Boulon à embase (3/8" x 2½")

3. Servez-vous des 4 boulons à embase (3/8" x 2½"), entretoises et écrous à embase pour fixer les supports de siège gauche et droit sur la machine (Figure 39).

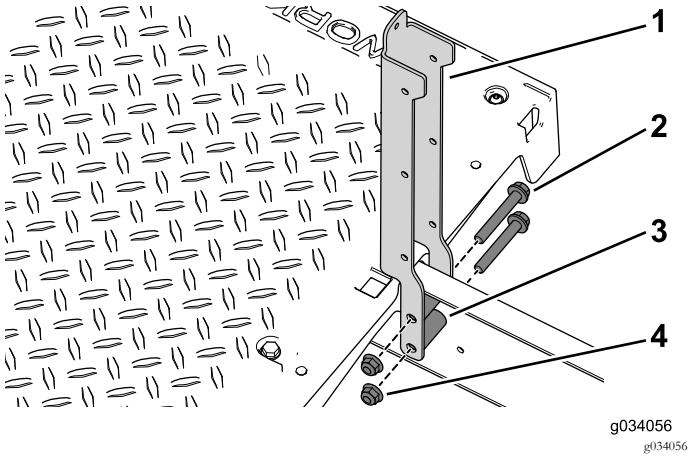

Figure 39

1. Support de siège
2. Boulon à embase (3/8" x 2½")
3. Entretoise
4. Écrou à embase (3/8")

4. Utilisez les 2 ensembles boulon et rondelle (¼" x ½") pour fixer le support en équerre et le panneau de socle du siège sur les supports de siège gauche et droit (Figure 40).

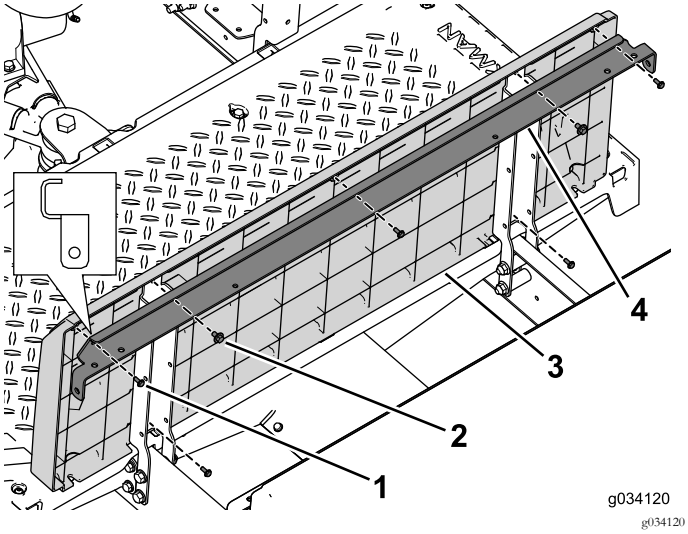

Figure 40

1. Vis (nº 10 x ½")
2. Ensemble boulon et rondelle (¼" x ½")
3. Panneau de socle du siège
4. Support en équerre

5. Utilisez les 5 vis (nº 10 x ½") pour fixer le panneau arrière au renfort de siège et aux supports de siège (Figure 40).
6. Servez-vous des 2 boulons (¼" x 2"), de la rondelle et du contre-écrou pour fixer les supports de panneau gauche et droit sur la machine (Figure 41).

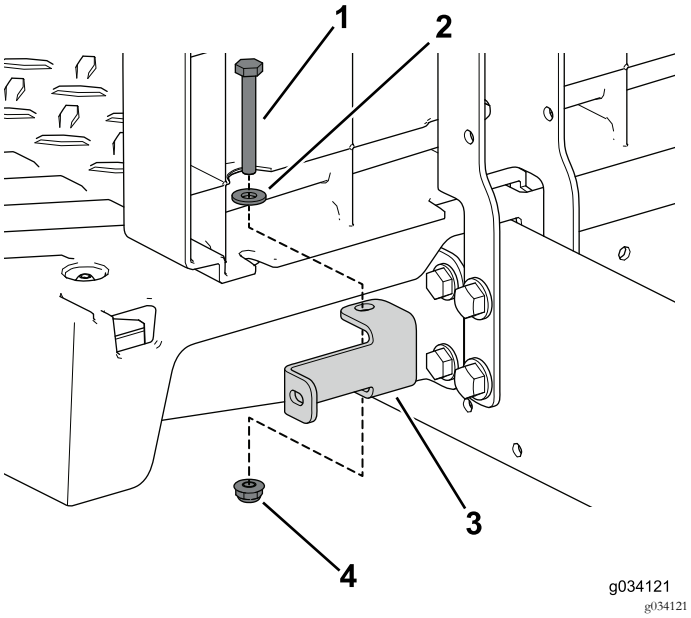

Figure 41

1. Boulon (¼" x 2")
2. Rondelle
3. Support de panneau
4. Contre-écrou (¼")

7. Utilisez les 2 ensembles boulon et rondelle (¼" x ½") pour fixer le support et le panneau de socle du siège sur les supports de siège gauche et droit (Figure 42).

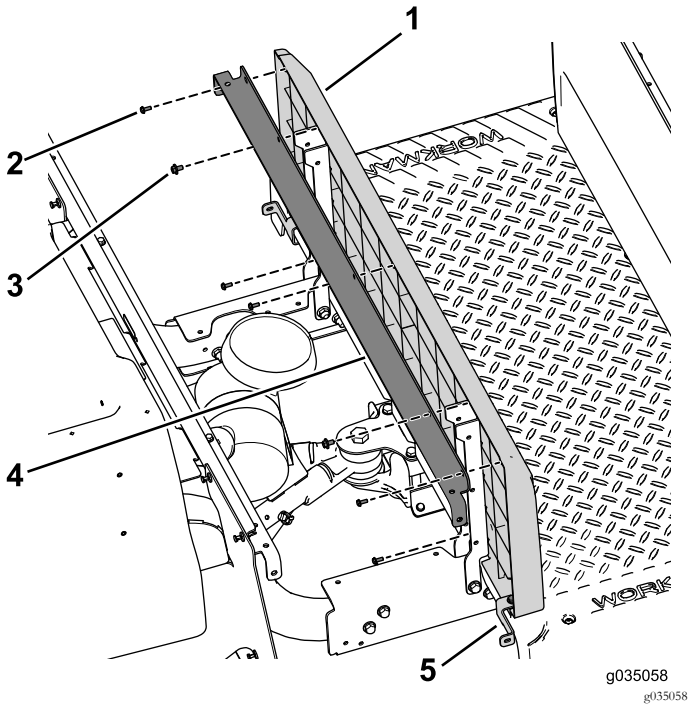

Figure 42

1. Panneau de socle du siège
2. Vis (nº 10 x ½")
3. Ensemble boulon et rondelle
4. Support
5. Support de panneau

8. Servez-vous des 2 boulons (¼" x 2"), de la rondelle et du contre-écrou pour fixer les supports de panneau gauche et droit sur la machine (Figure 42).

Pose des panneaux latéraux

1. Utilisez les 8 vis autotaraudeuses (3/32" x 7/8") pour fixer les panneaux latéraux gauche et droit du kit sur les panneaux de socle de siège avant (Figure 43).

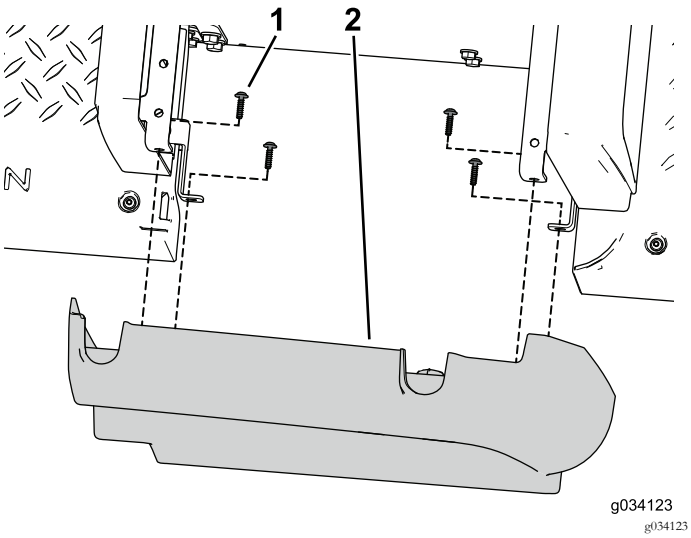

Figure 43

1. Vis autotaraudeuse (3/32" x 7/8")
2. Panneau latéral

2. Utilisez les 3 vis autotaraudeuses pour fixer la plaque d'obturation à la plaque latérale (Figure 44).

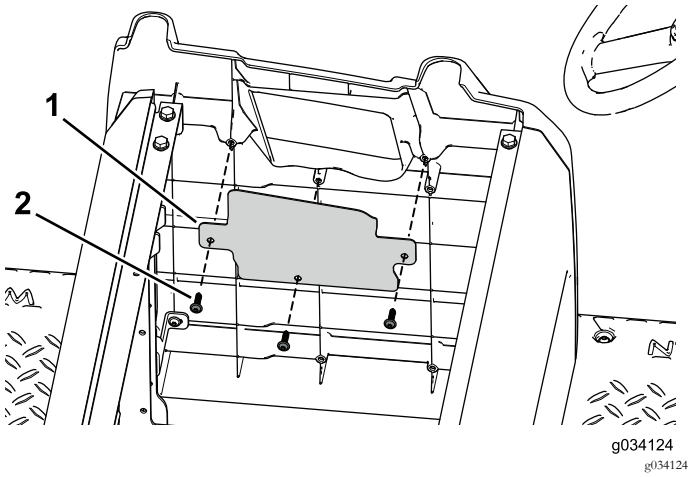

Figure 44

1. Plaque d'obturation
2. Vis autotaraudeuse

3. Utilisez les fixations que vous avez précédemment déposées pour reposer l'ensemble de panneau droit d'origine sur les panneaux de socle de siège arrière (Figure 45).

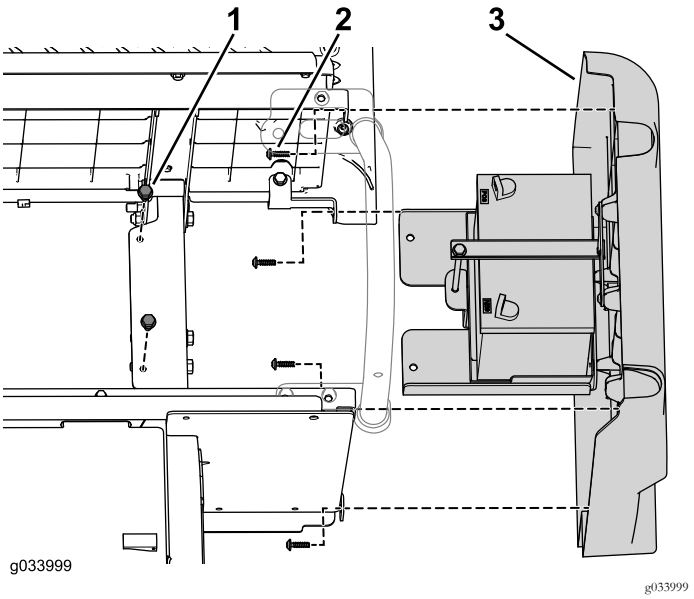

Figure 45

1. Boulon à embase
2. Vis autotaraudeuse
3. Ensemble de panneau droit

4. Utilisez les fixations que vous avez précédemment déposées pour reposer l'ensemble de panneau gauche d'origine sur les panneaux de socle de siège arrière (Figure 46 et Figure 47).

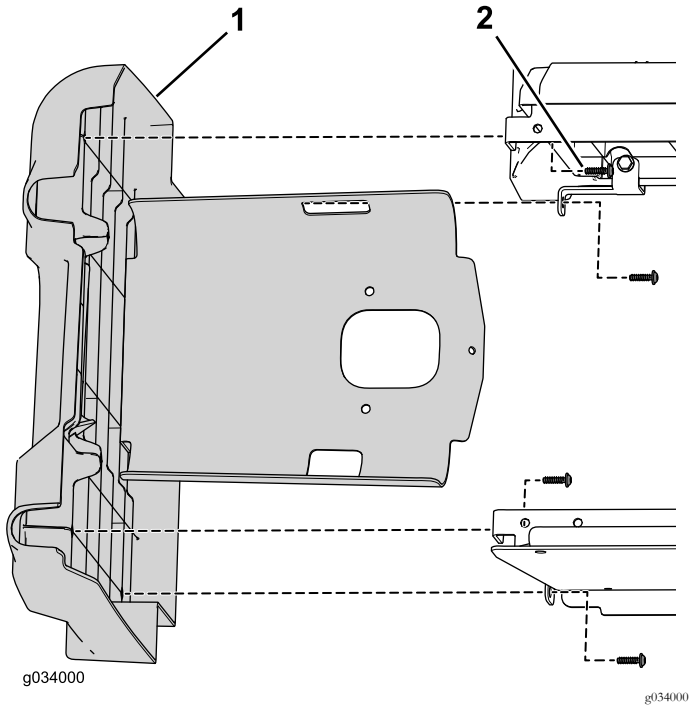

Figure 46

1. Ensemble de panneau gauche
2. Vis autotaraudeuse

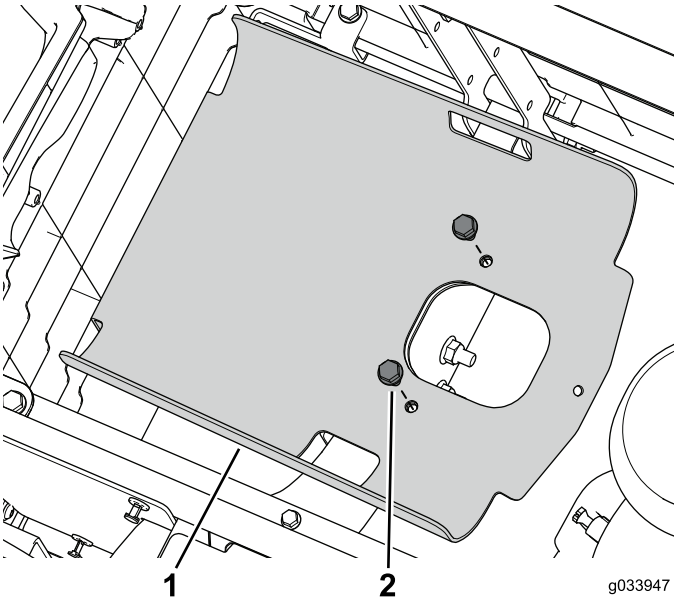

Figure 47

1. Support du réservoir
2. Boulon à embase

Connexion de la batterie

1. Fixez le câble positif (+) à la borne de la batterie à l'aide du boulon et de l'écrou (Figure 48).

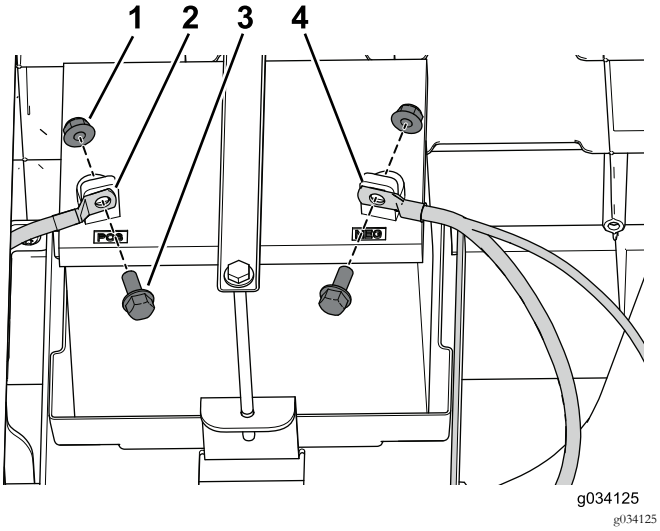

Figure 48

1. Écrou
2. Câble positif
3. Boulon
4. Câble négatif

2. Fixez le câble négatif (–) à la borne de la batterie à l'aide du boulon et de l'écrou (Figure 48).

Connexion du réservoir de carburant

1. Placez le réservoir de carburant sur son support (Figure 49).

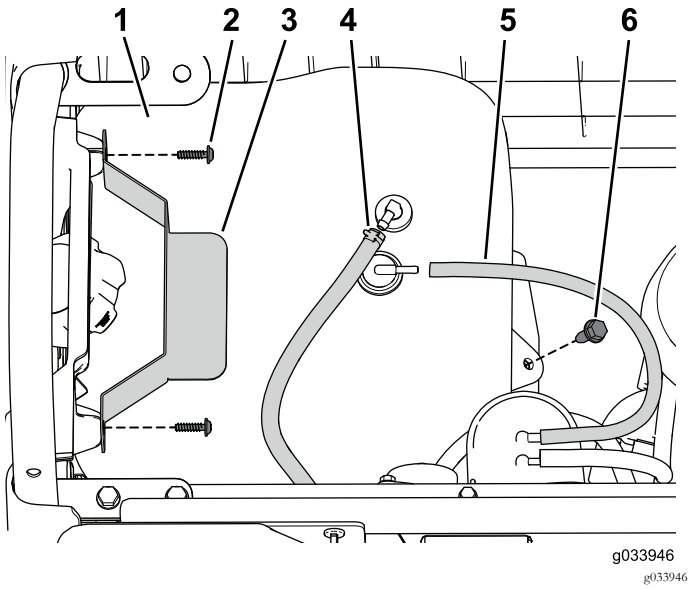

Figure 49

1. Réservoir de carburant
2. Vis
3. Dispositif de maintien
4. Conduite d'alimentation
5. Flexible d'évent
6. Boulon à embase

2. Reliez le flexible d'évent et la conduite d'alimentation au réservoir (Figure 49).
3. Utilisez les vis retirées précédemment pour fixer le dispositif de maintien (Figure 49).

Fixation du dispositif de retenue du bassin

1. Servez-vous du boulon à embase (3/16" x ¾") et de l'écrou à embase retirés précédemment pour fixer le dispositif de retenue du bassin arrière droit au socle de siège arrière (Figure 50).

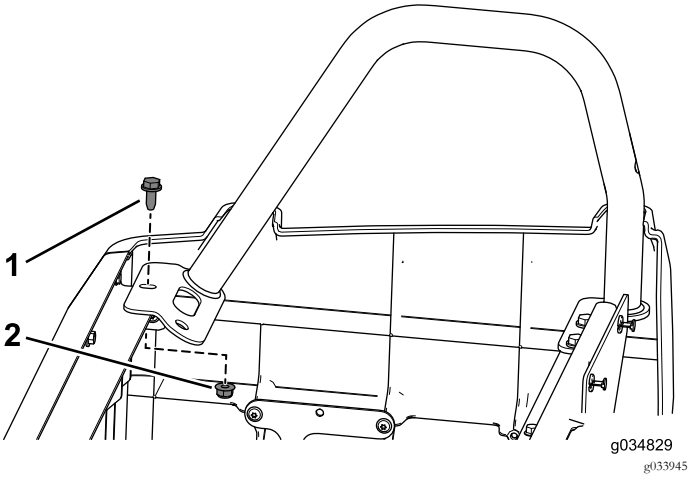

Figure 50

1. Boulon à embase (3/16" x ¾")
2. Écrou à embase

2. Servez-vous des 3 boulons à embase (3/16" x ¾") et des écrous à embase retirés précédemment pour fixer le

dispositif de retenue du bassin arrière gauche au socle de siège arrière.

3. Servez-vous des 6 boulons à embase (3/16" x ¾") et écrous à embase pour fixer les dispositifs de retenue du bassin gauche et droit au socle de siège avant (Figure 51).

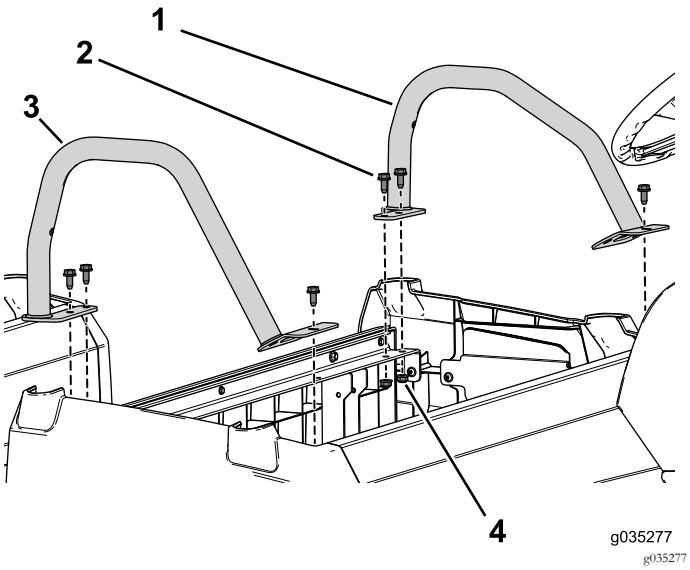

Figure 51

1. Dispositif de retenue du bassin (court)
2. Boulon à embase (3/16" x ¾")
3. Dispositif de retenue du bassin (long)
4. Écrou à embase

Pose de l'ensemble siège

1. Contactez votre concessionnaire Toro agréé pour vous procurer un ensemble siège supplémentaire.
2. Montez l'ensemble siège d'origine sur la rangée de siège arrière (Figure 52).

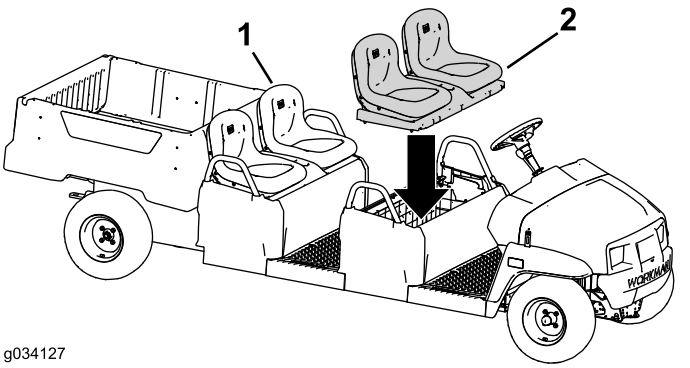

Figure 52

1. Ensemble siège d'origine
2. Ensemble siège supplémentaire (version sièges baquets illustrée)

3. Montez l'ensemble siège sur la rangée de siège avant (Figure 52).

Montage du kit sur une machine à moteur électrique

Dépose des couvercles latéraux

1. Retirez le boulon à embase avant et l'écrou à embase du dispositif de retenue du bassin droit (Figure 53).

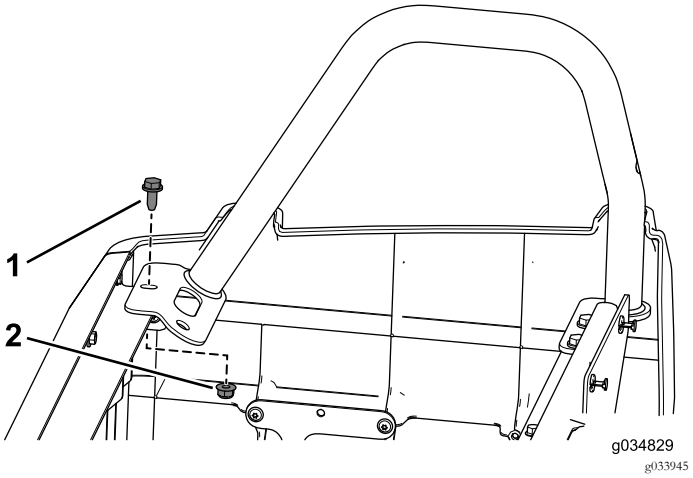

Figure 53

1. Boulon à embase (3/16" x ¾")
2. Écrou à embase

2. Retirez les 3 boulons à embase et les écrous à embase qui fixent le dispositif de retenue du bassin gauche.
3. Retirez les 4 vis autotaraudeuses qui fixent le couvercle latéral droit sur la machine (Figure 54).

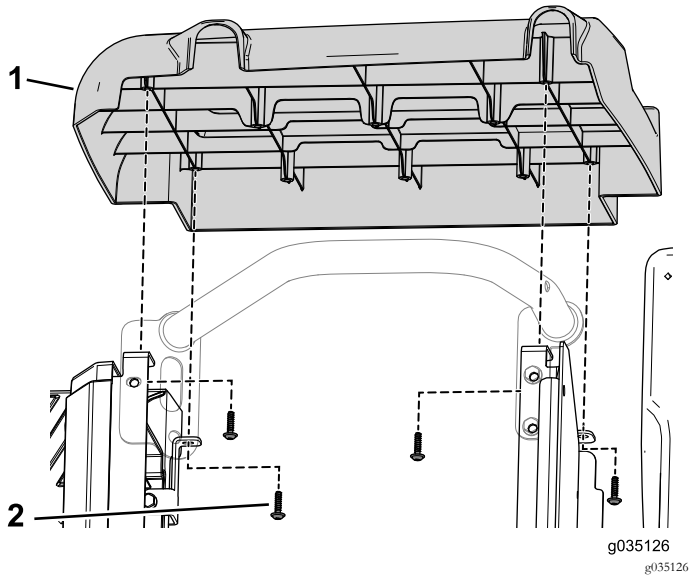

Figure 54

1. Ensemble couvercle latéral
2. Vis autotaraudeuse

4. Retirez les 2 boulons qui fixent le support de chargeur au support de batterie (Figure 55).

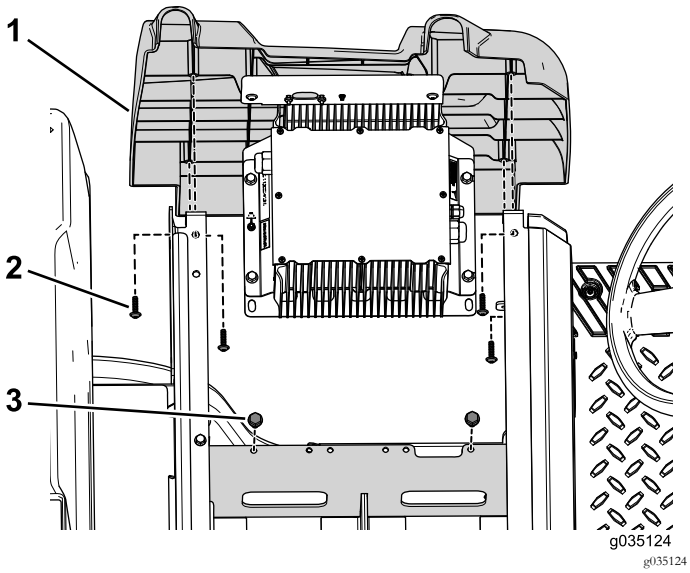

Figure 55

1. Ensemble couvercle latéral
2. Vis autotaraudeuse
3. Boulon

5. Retirez les 4 vis autotaraudeuses qui fixent le couvercle latéral gauche sur la machine (Figure 55).

Retrait des batteries

Remarque: Conservez toutes les fixations que vous retirez au cours de cette procédure.

1. Retirez l'écrou à embase, le dispositif de maintien de batterie et la rondelle qui fixent les batteries à leur support (Figure 56).

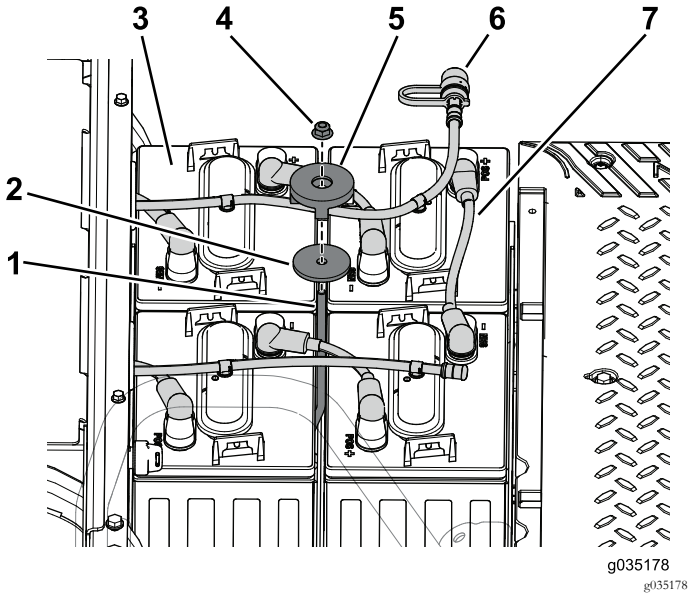

Figure 56

1. Tige de maintien
2. Rondelle
3. Batterie
4. Contre-écrou
5. Dispositif de maintien
6. Tuyau d'arrosage
7. Câble de batterie

2. Débranchez le tuyau d'arrosage des batteries dans le support de batterie avant (Figure 56).

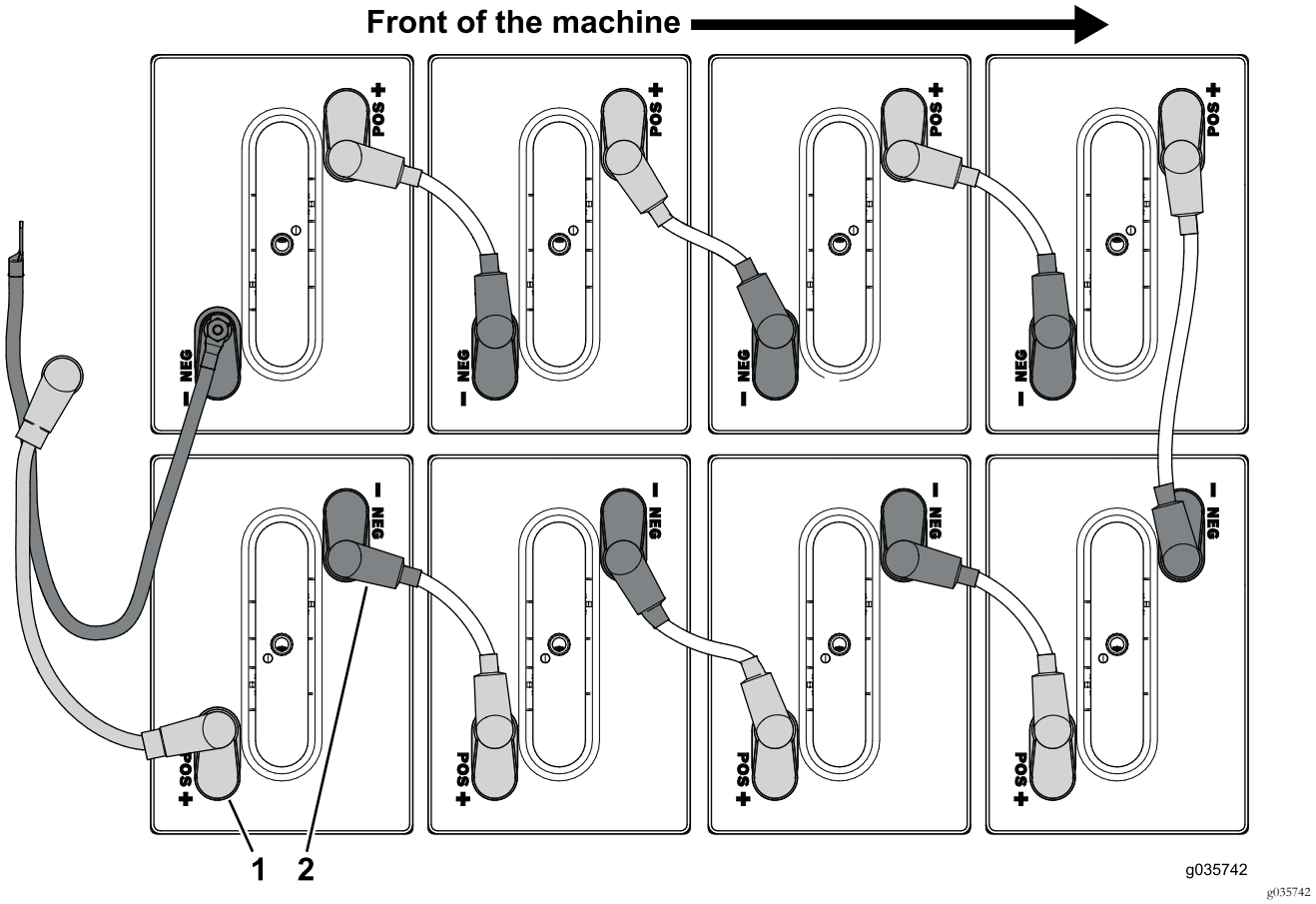

Figure 57

1. Borne positive (+)
2. Borne négative (–)

3. Débranchez les câbles de batteries reliés à la borne positive (+) des batteries dans le support de batterie avant (Figure 57).
4. Débranchez les câbles de batteries reliés à la borne négative (–) des batteries dans le support de batterie avant (Figure 57).

5. Retirez les 2 vis et écrous qui fixent la boîte à fusibles au support de batterie avant.

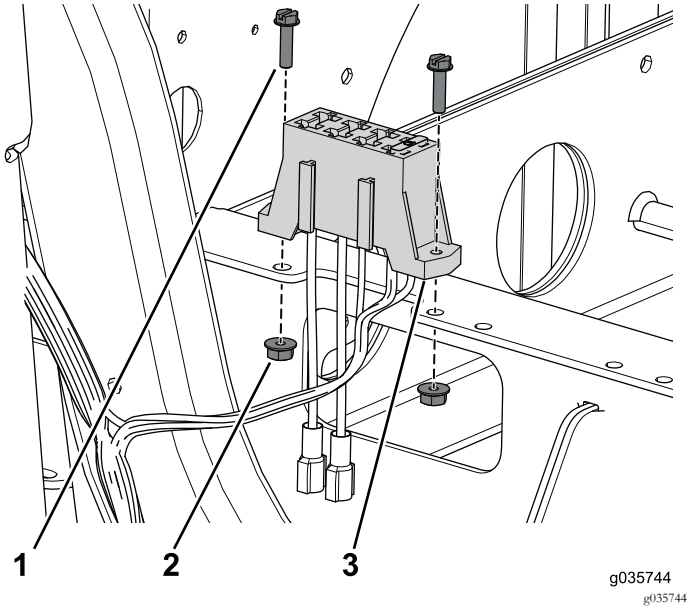

Figure 58

1. Vis (n° 10 x ¾")
2. Écrou (N° 10)
3. Boîte à fusibles

6. Retirez les 4 boulons qui fixent le support de batterie à la machine (Figure 59).

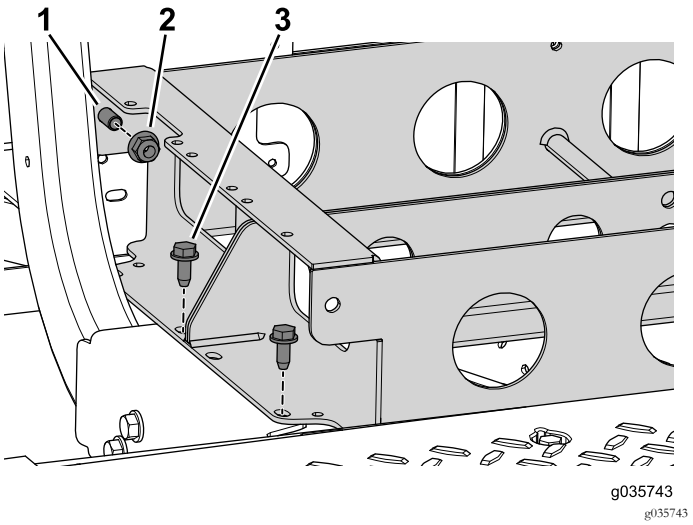

Figure 59

1. Boulon
2. Écrou à embase (3/8")
3. Boulon (3/8" x ¾")

7. Retirez les 2 écrous à embase, mais pas les 2 boulons, qui relient les supports de batteries avant et arrière (Figure 59).

Important: Ne retirez pas les 2 boulons qui sont utilisés pour réunir les supports de batteries avant et arrière.

Débranchement du câble de frein de stationnement

1. Desserrez l'écrou de blocage puis tournez la vis de réglage de 2 tours dans le sens antihoraire sur les deux étriers de freins arrière (Figure 60).

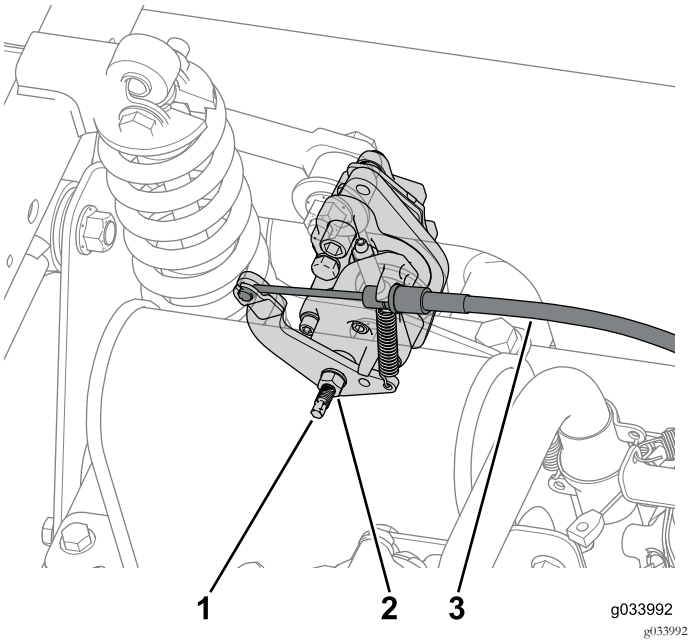

Figure 60

1. Vis de réglage
2. Écrou de blocage
3. Câble de frein

2. Débranchez le câble de frein de stationnement relié à chaque étrier de frein (Figure 60).
3. Retirez les 10 vis (¼" x 1¼") pour déposer en partie le tableau de bord et débranchez le câble de frein de stationnement (Figure 61).

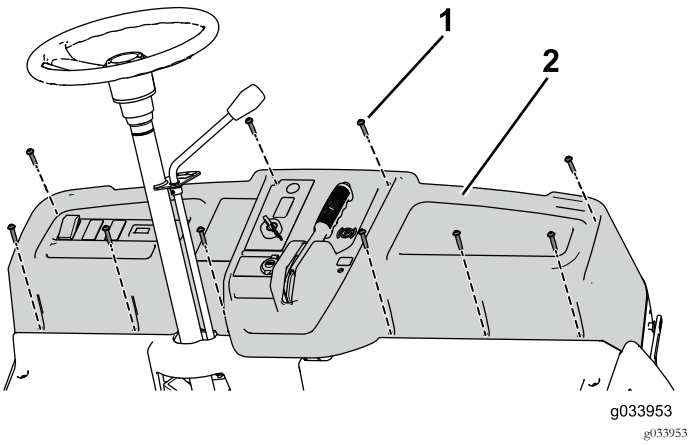

Figure 61

1. Vis (¼" x 1¼")
2. Tableau de bord

Remarque: Vous devrez peut-être retirer les serre-câbles qui vous empêchent de déposer partiellement le tableau de bord. Vous devrez remplacer ces serre-câbles ultérieurement.

Séparation de la machine

Remarque: Conservez toutes les fixations que vous retirez au cours de cette procédure.

1. Montez la jambe d'appui sur la machine (Figure 62).

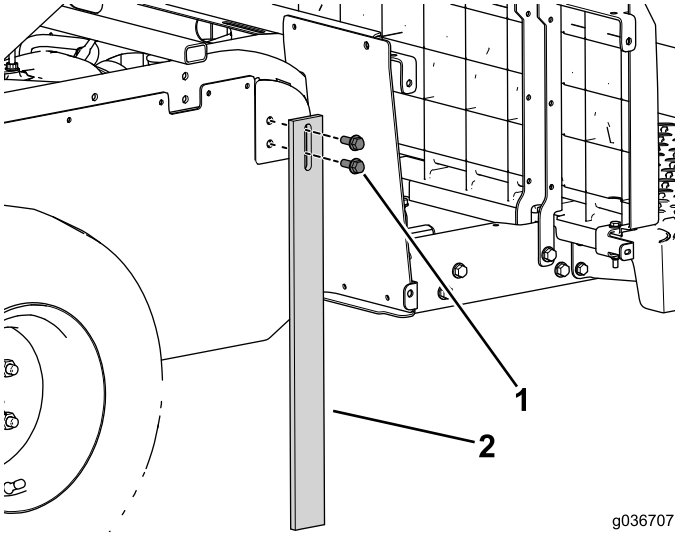

Figure 62

1. Boulon à embase (3/8" x 1")
2. Jambe d'appui

2. Utilisez un cric sous le profilé central pour soutenir l'avant de la machine (Figure 63).

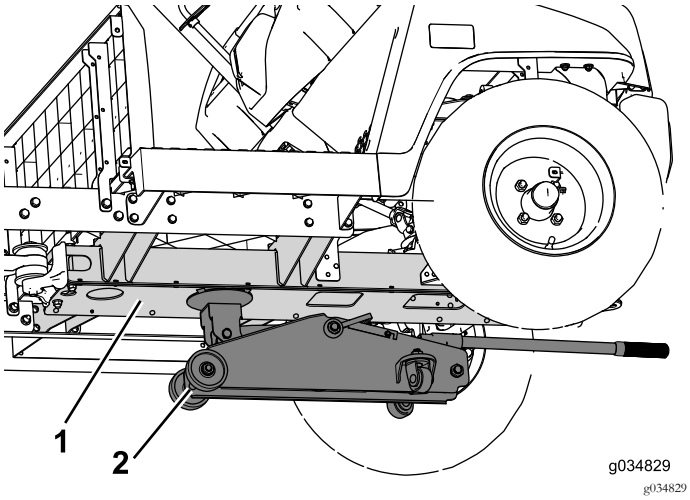

Figure 63

1. Profilé central
2. Cric d'atelier

3. Retirez les boulons à embase (3/8" x 2½") et les écrous qui fixent le longeron à la machine (Figure 64). Procédez de même des deux côtés de la machine.

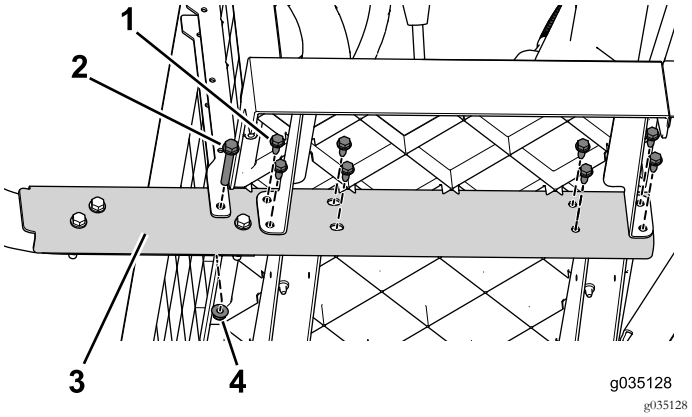

Figure 64

1. Boulon à embase (3/8" x 2½")
2. Boulon à embase (5/16" x ¾")
3. Longeron
4. Écrou à embase (3/8")

4. En progressant de l'avant vers l'arrière, retirez les boulons à embase (5/16" x ¾") qui fixent le longeron à la machine (Figure 64). Procédez de même des deux côtés de la machine.
5. Retirez les 3 boulons à embase (3/8" x 2½") et les écrous (Figure 65). Procédez de même des deux côtés de la machine.

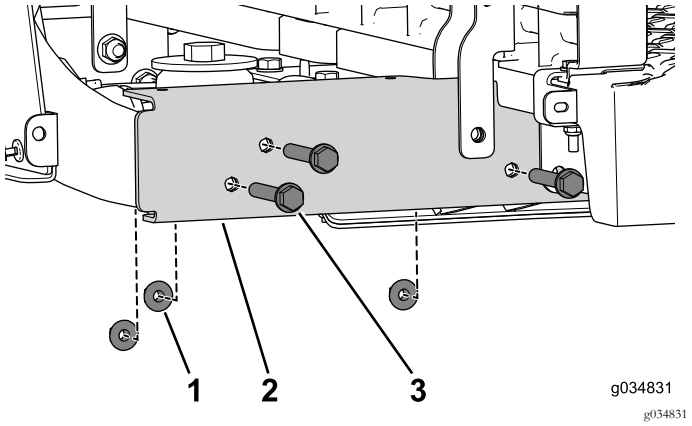

Figure 65

1. Écrou à embase (3/8")
2. Longeron
3. Boulon à embase (3/8" x 2½")

6. Retirez la vis autotaraudeuse qui fixe le raccord en T au profilé central (Figure 66).

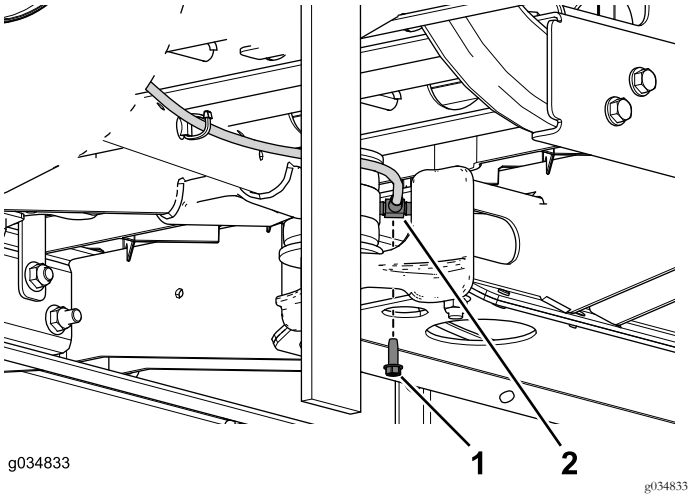

Figure 66

1. Vis autotaraudeuse (¼" x ¾")
2. Raccord en T

7. Retirez les boulons et les écrous à embase qui fixent le support du bras pivotant au profilé central (Figure 67).

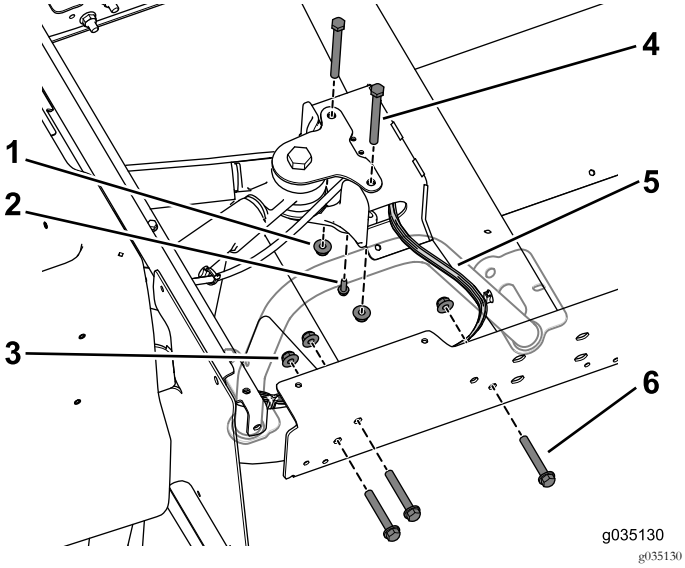

Figure 67

1. Écrou à embase (3/8")
2. Vis autotaraudeuse (¼ x ¾")
3. Écrou à embase (3/8")
4. Boulons (3/8" x 3¾")
5. Faisceau de câblage
6. Boulons (3/8" x 2½")

8. Retirez les serre-câbles utilisés pour fixer les conduites électriques et mécaniques à l'intérieur du profilé central quand vous séparez la machine.
9. Demandez à un assistant de vous aider à avancer la section avant pour l'éloigner de la section arrière (Figure 68).

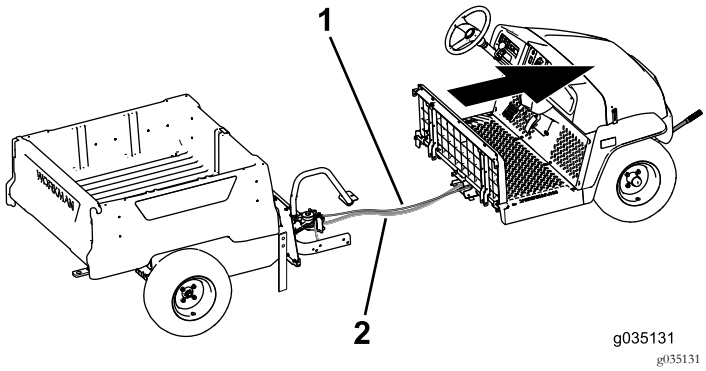

Figure 68

1. Conduite de frein
2. Faisceau de câblage

Pose du profilé central

Remarque: Utilisez les fixations retirées précédemment pour effectuer la procédure qui suit.

1. Servez-vous des 4 boulons à embase (3/8" x ¾") pour monter, sans les serrer, les plaques de raccordement supérieure et inférieure sur le profilé central de la section avant (Figure 69).

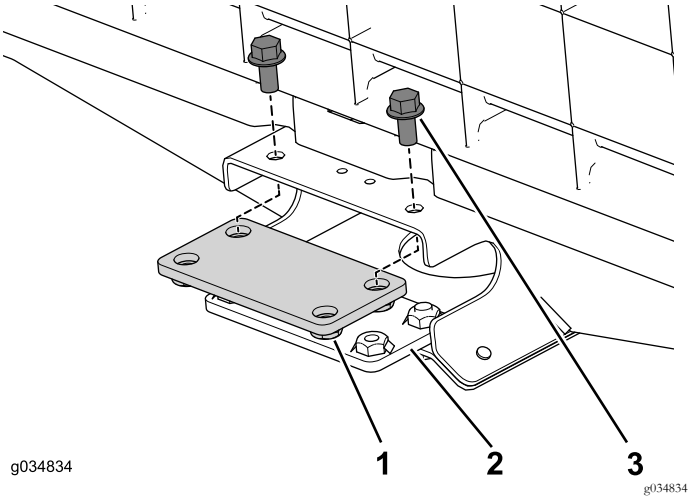

Figure 69

1. Plaque de raccordement (supérieure)
2. Plaque de raccordement (inférieure)
3. Boulon à embase (3/8" x ¾")

2. Montez, sans le serrer, le longeron d'extension du côté droit de la machine (Figure 70).

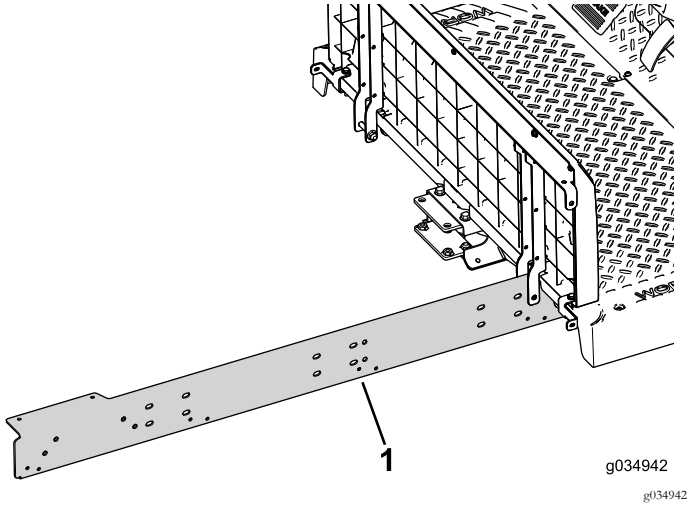

Figure 70

1. Longeron d'extension

3. Servez-vous des 2 boulons (5/16" x ¾") pour monter, sans le serrer, le longeron d'extension sur le profilé central de la section avant de la machine (Figure 71).

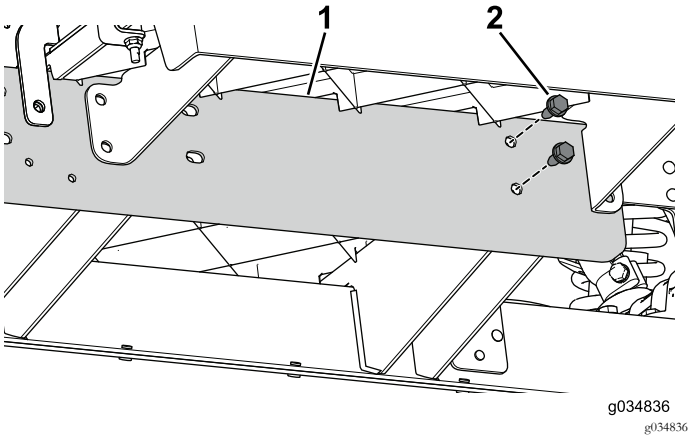

Figure 71

1. Longeron d'extension
2. Boulon (5/16" x ¾")

4. Insérez les 2 boulons (3/8" x 3¾") et rondelles à travers le profilé central et le support arrière (Figure 72).

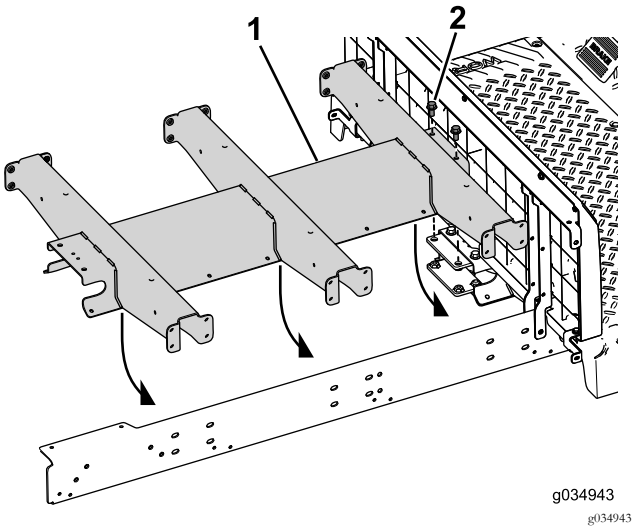

Figure 72

1. Extension de profilé
2. Boulon (3/8" x ¾")

5. Montez, sans le serrer, le longeron d'extension du côté gauche de la machine (Figure 73).

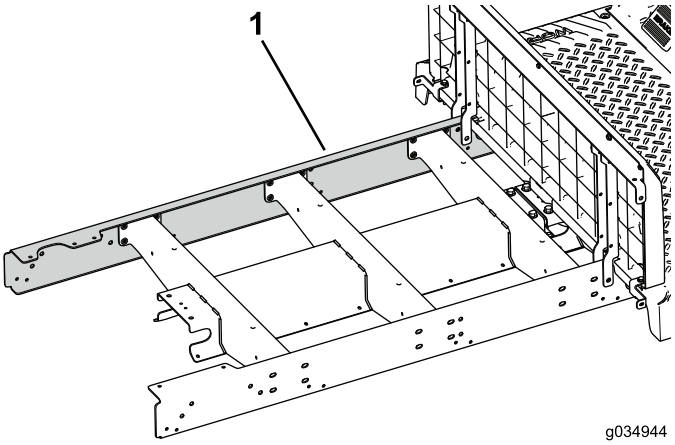

Figure 73

1. Longeron d'extension

6. Servez-vous des 2 boulons (5/16" x ¾") pour monter, sans le serrer, le longeron d'extension sur le profilé central de la section avant de la machine (Figure 74).

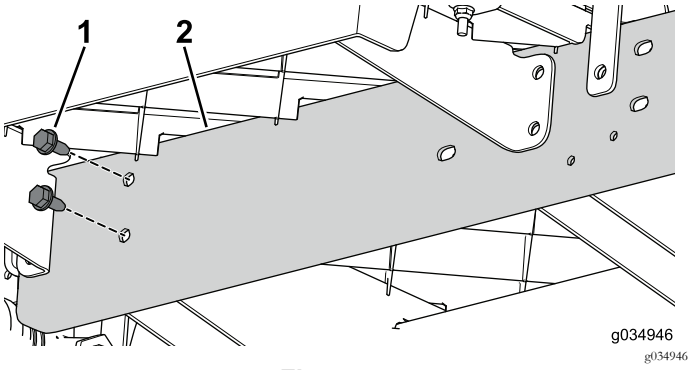

Figure 74

1. Boulon (5/16" x ¾")
2. Longeron d'extension

7. Demandez à un assistant de vous aider à rapprocher les sections avant et arrière de la machine (Figure 75).

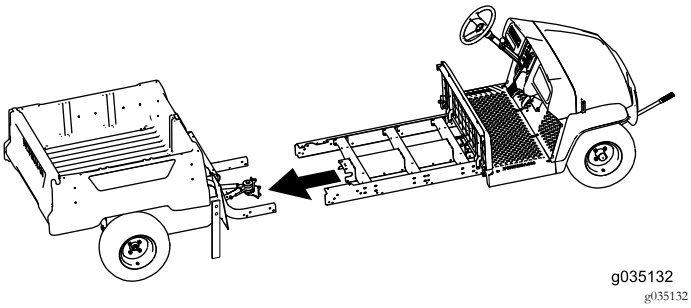

Figure 75

8. Servez-vous des 3 boulons (3/8" x 2½") et écrous à embase pour monter, sans le serrer, le longeron d'extension sur le châssis arrière (Figure 76). Procédez de même des deux côtés de la machine.

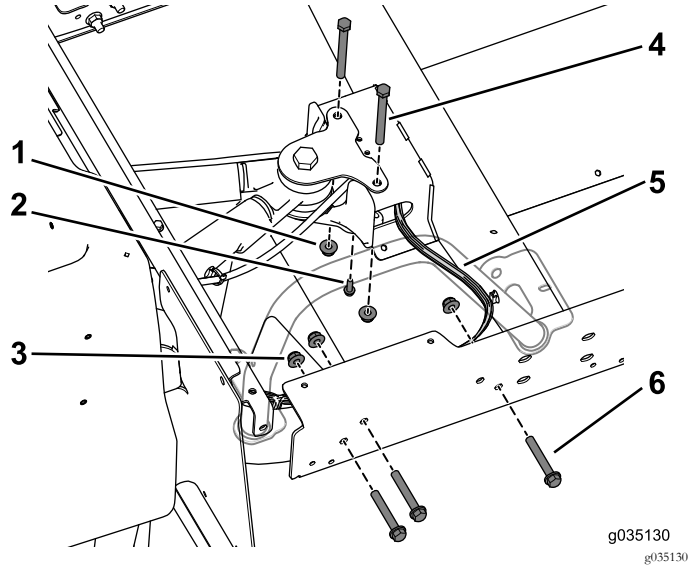

Figure 76

1. Écrou à embase (3/8")
2. Vis autotaraudeuse (¼" x ¾")F
3. Écrou à embase (3/8")
4. Boulons (3/8" x 3¾")
5. Faisceau de câblage
6. Boulons (3/8" x 2½")

Remarque: Vérifiez que le faisceau de câblage sort bien du côté droit du profilé central (Figure 76).

9. Utilisez la vis autotaraudeuse (¼" x ¾") pour fixer le raccord en T de la conduite de frein sur le profilé central (Figure 76).
10. Servez-vous des 2 boulons (3/8" x 3¾") et des écrous à embase pour fixer, sans le serrer, le profilé central sur le support arrière (Figure 76).

Pose des supports latéraux

Remarque: Utilisez les boulons et écrous retirés précédemment pour effectuer la procédure qui suit.

1. Utilisez les 4 boulons (5/16" x ¾") pour fixer, sans le serrer, le support de plateforme sur le profilé central (Figure 77).

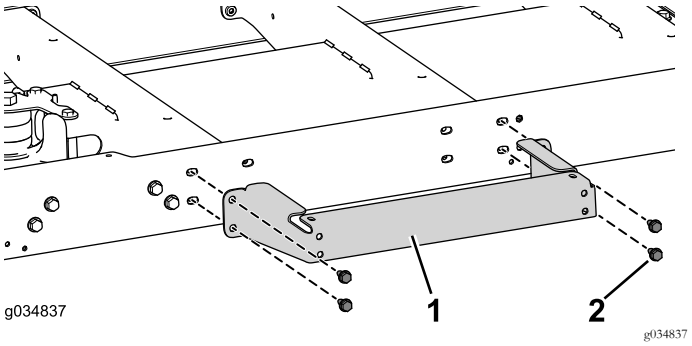

Figure 77

1. Support de plateforme
2. Boulon (5/16" x ¾")

2. Effectuez la procédure précédente de l'autre côté de la machine.

Pose des câbles

Remarque: Faites sortir les câbles et le faisceau de câblage du côté droit du profilé central.

1. Reliez le câble de frein de stationnement au levier de frein de stationnement sur la section avant de la machine, faites-le passer à travers le profilé central, puis branchez-le à l'ensemble frein de stationnement sur la section arrière de la machine.
2. Posez, sans les serrer, les 2 boulons (3/8" x ¾"), 16 boulons (¼" x ½") et 2 écrous à embase (3/8") pour assujettir la plaque inférieure au profilé central (Figure 78).

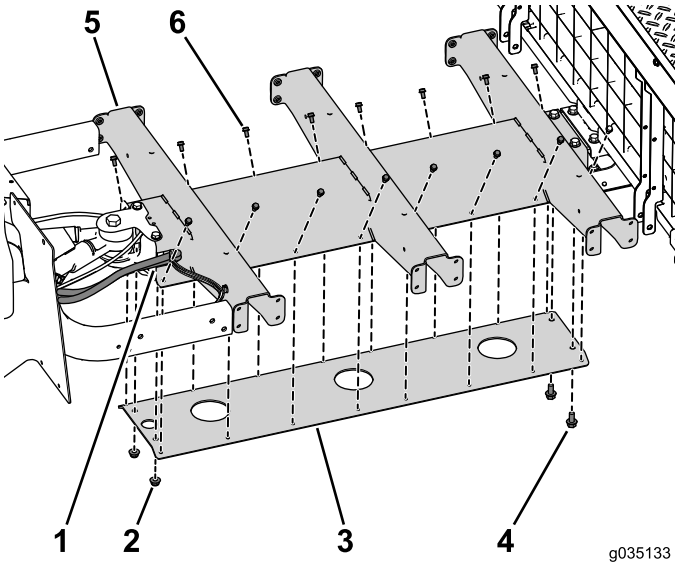

Figure 78

Certaines pièces sont omises aux fins d'illustration.

1. Sortie du câble
2. Écrous à embase (3/8")
3. Plaque inférieure
4. Boulon (3/8" x ¾")
5. Profilé central
6. Boulon (¼" x ½")

3. Montez les fixations du profilé restantes (Figure 79).

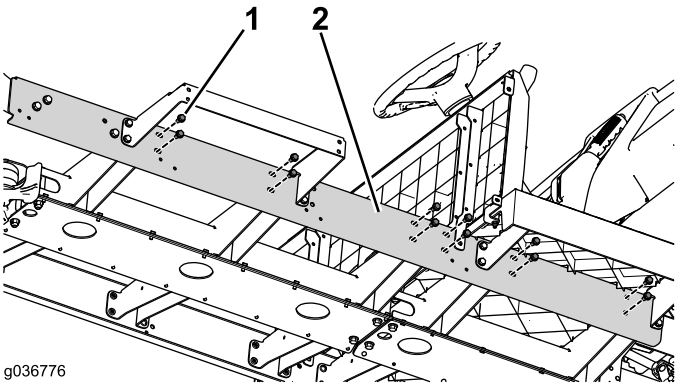

Figure 79

1. Boulon (5/16" x ¾")
2. Profilé central

4. Remplacez les serre-câbles que vous avez éventuellement retirés pour accécer au dessous du tableau de bord.
5. Utilisez les 10 vis (¼" x 1¼") pour fixer le tableau de bord à la machine (Figure 80).

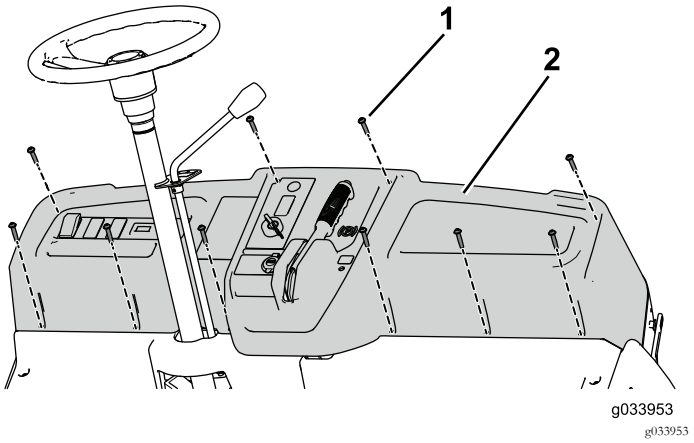

Figure 80

1. Vis (¼" x 1¼")
2. Tableau de bord

6. Serrez fermement les fixations que vous avez installées sur la plaque inférieure.

Montage du plancher

Utilisez les 4 boulons à embase (5/16" x 1¼"), 4 boulons (¼" x 1¼") et contre-écrous pour fixer le plancher arrière à la machine (Figure 81).

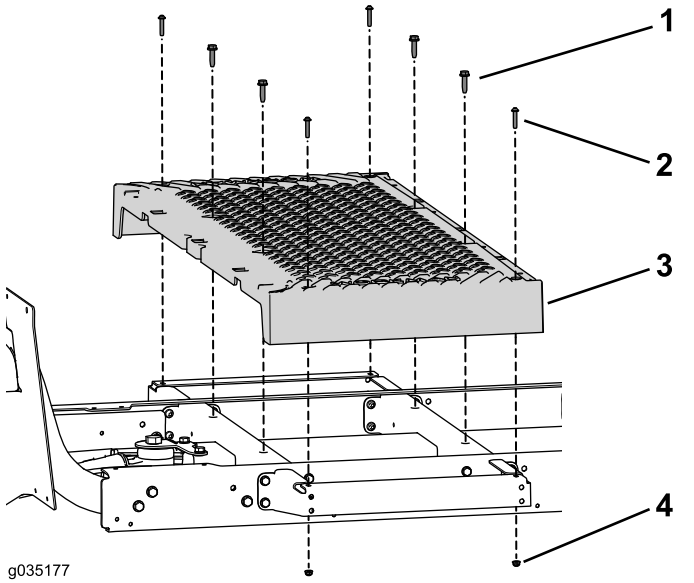

Figure 81

1. Boulon à embase (5/16" x 1¼")
2. Boulon (¼" x 1¼")
3. Plancher
4. Contre-écrou (¼")

Pose du socle de siège arrière

1. Utilisez les 2 écrous à embase et boulons qui relient les supports de batteries avant et arrière (Figure 82).

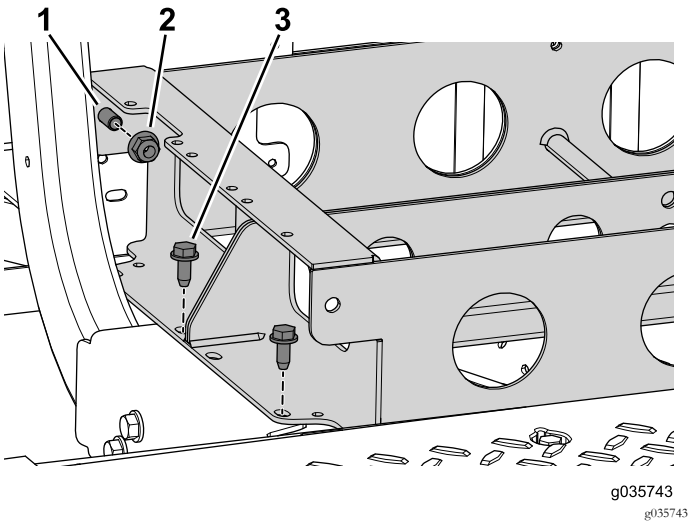

Figure 82

1. Boulon
2. Écrou à embase (3/8")
3. Boulon (3/8" x ¾")

2. Utilisez les 4 boulons (3/8" x 1") pour fixer le support de batterie avant à la machine (Figure 82).
3. Utilisez les 2 vis et écrous qui fixent la boîte à fusibles au support de batterie avant (Figure 83).

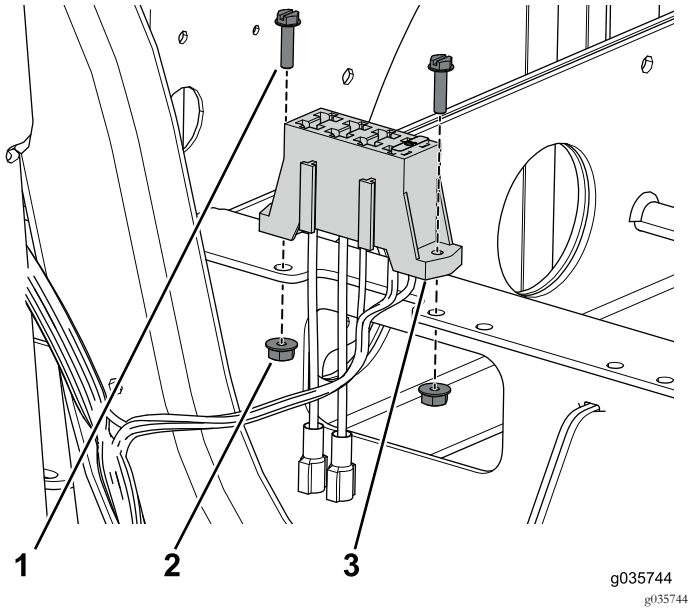

Figure 83

1. Vis (nº 10 x ¾")
2. Écrou (Nº 10)
3. Boîte à fusibles

4. Utilisez le boulon à embase (3/8" x 2½") et l'écrou à embase pour fixer le support de siège (Figure 84).

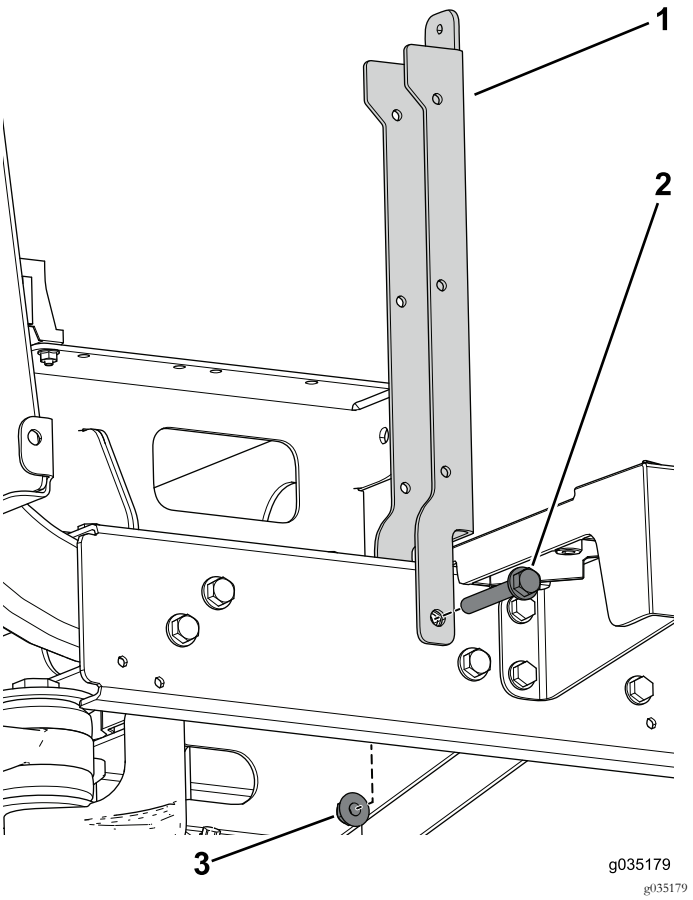

Figure 84

1. Support de siège
2. Boulon à embase (3/8" x 2½")
3. Écrou à embase (3/8")

5. Utilisez les 2 ensembles boulon et rondelle (¼" x ½") pour fixer le support en équerre et le panneau de

socle du siège sur les supports de siège gauche et droit (Figure 85).

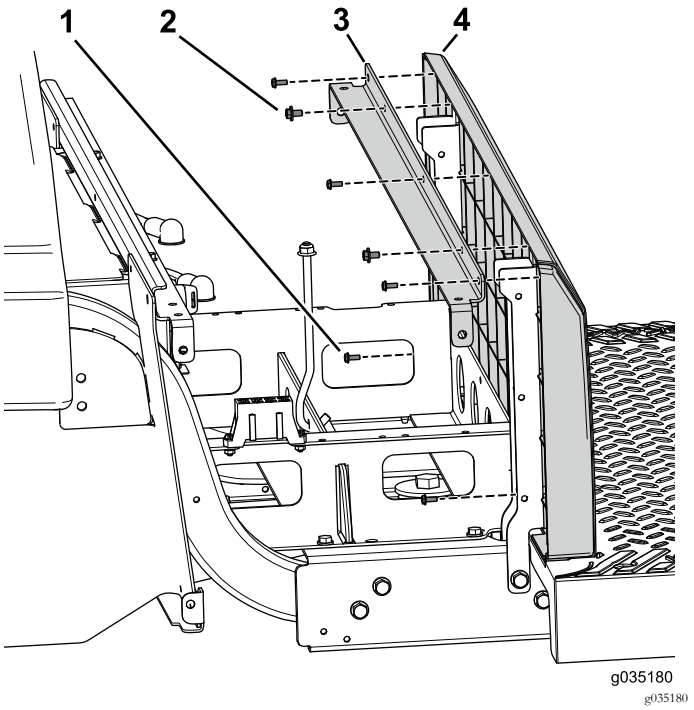

Figure 85

Certaines pièces sont omises aux fins d'illustration.

1. Vis (nº 10 x ½")
2. Ensemble boulon et rondelle
3. Support
4. Panneau de socle du siège

6. Utilisez les 5 vis (nº 10 x ½") pour fixer le panneau arrière au support en équerre et aux supports de siège (Figure 85).

7. Servez-vous des 2 boulons (¼" x 2"), de la rondelle et du contre-écrou pour fixer les supports de panneau gauche et droit sur la machine (Figure 86).

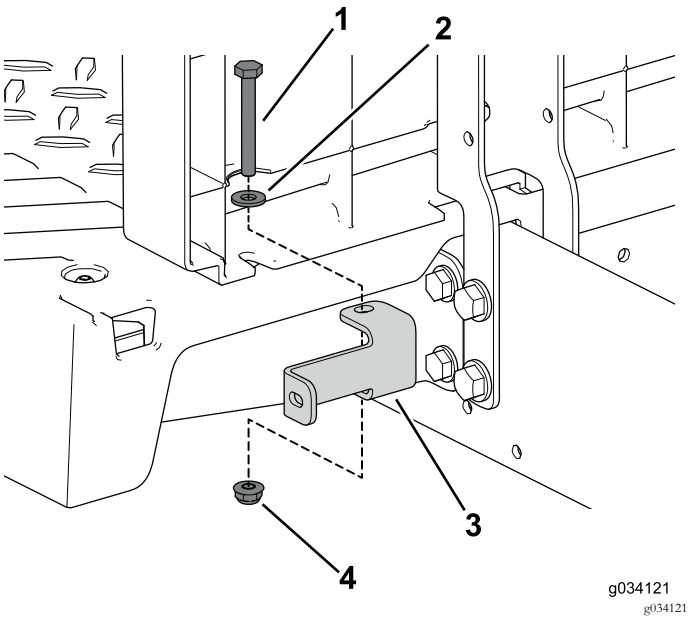

Figure 86

1. Boulon (¼" x 2")
2. Rondelle
3. Support de panneau
4. Contre-écrou (¼")

8. Utilisez les 4 vis autotaraudeuses pour fixer le couvercle latéral gauche à l'ensemble siège (Figure 86).

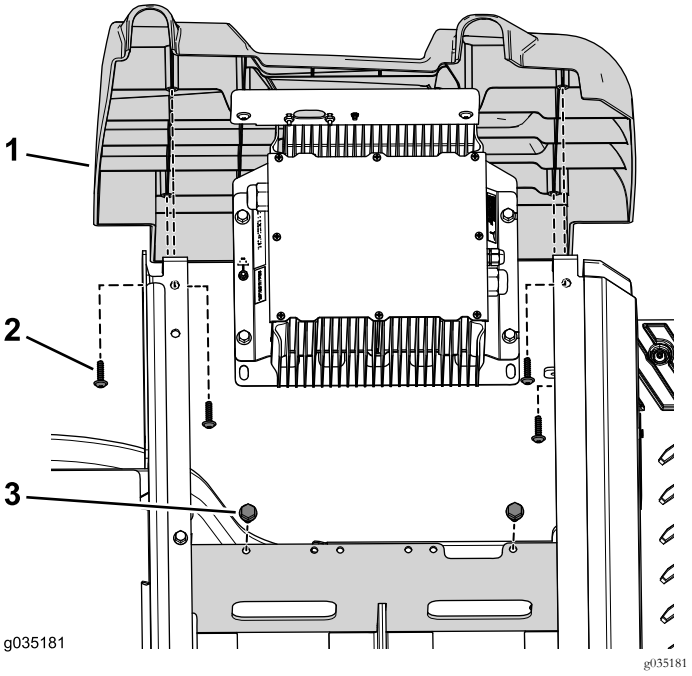

Figure 87

1. Ensemble couvercle latéral
2. Vis autotaraudeuse
3. Boulon (3/8" x ¾")

9. Utilisez les 2 boulons (3/8" x ¾") pour fixer le support de chargeur au support de batterie (Figure 87).
10. Utilisez les 4 vis autotaraudeuses pour fixer le couvercle latéral droit à l'ensemble siège (Figure 88).

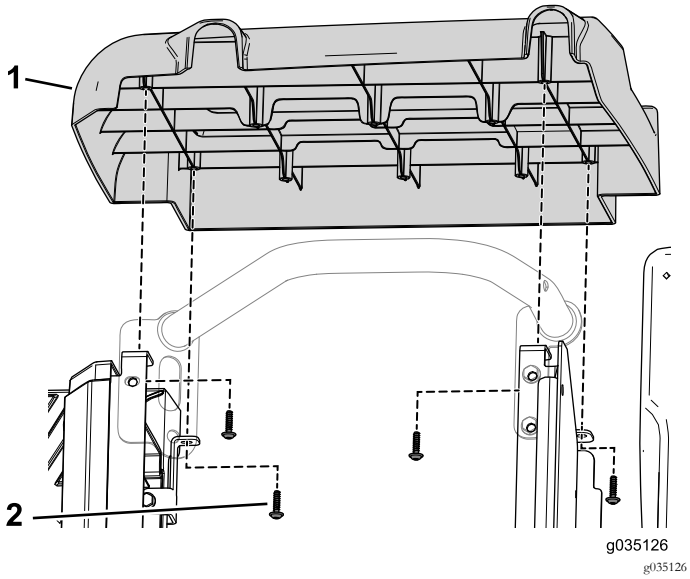

Figure 88

1. Ensemble couvercle latéral
2. Vis autotaraudeuse

11. Servez-vous du boulon à embase (3/16" x ¾") et de l'écrou à embase retirés précédemment pour fixer le dispositif de retenue du bassin arrière droit à l'ensemble de socle de siège (Figure 89).

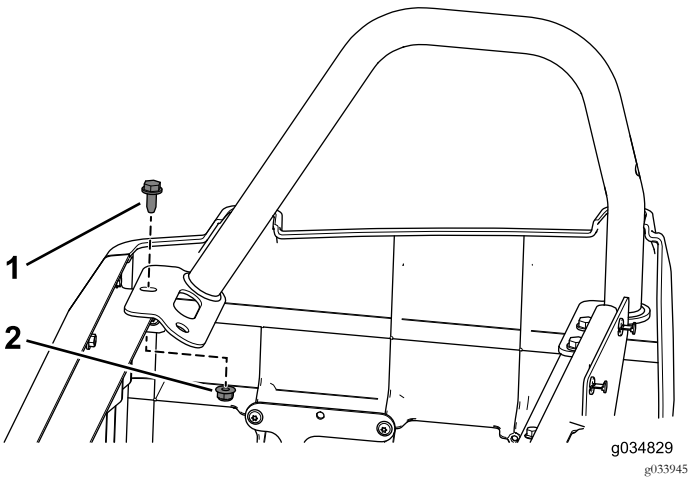

Figure 89

1. Boulon à embase (3/16" x ¾")
2. Écrou à embase

12. Servez-vous des 3 boulons à embase (3/16" x ¾") et des écrous à embase retirés précédemment pour fixer le dispositif de retenue du bassin arrière gauche à l'ensemble de socle de siège (Figure 90).

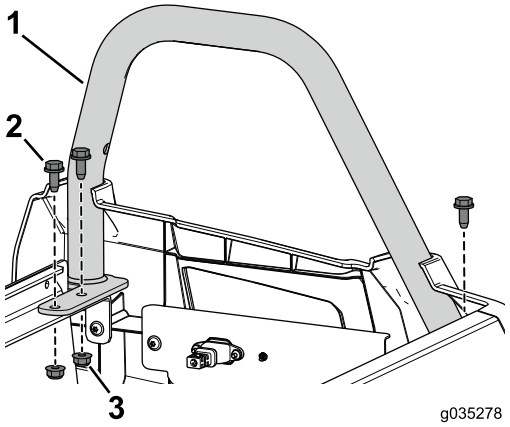

Figure 90

1. Dispositif de retenue du bassin (long)
2. Boulon à embase (3/16" x ¾")
3. Écrou à embase

Pose du socle de siège avant

Remarque: Utilisez les fixations retirées précédemment, le cas échéant.

1. Servez-vous des 2 boulons (3/8" x 2½"), entretoises et écrous à embase pour fixer les supports de siège gauche et droit sur la section avant de la machine (Figure 91).

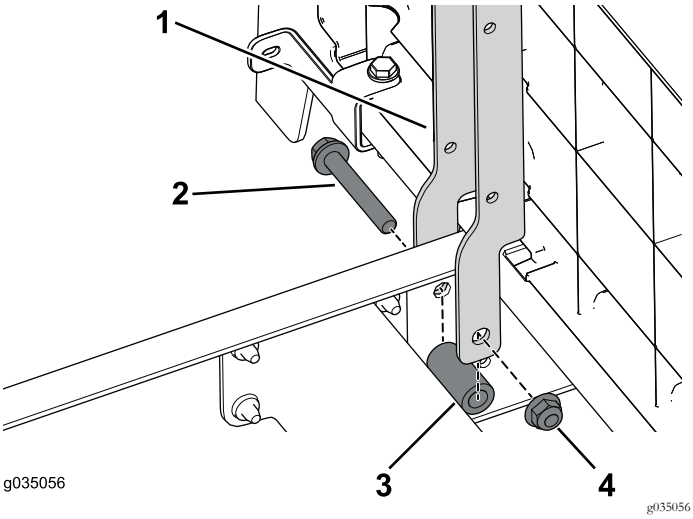

Figure 91

1. Support de siège
2. Boulon à embase (3/8" x 2½")
3. Entretoise
4. Écrou à embase (3/8")

2. Servez-vous des 4 boulons à embase (3/8" x 2½"), entretoises et écrous à embase pour fixer les supports de siège gauche et droit sur la machine (Figure 92).

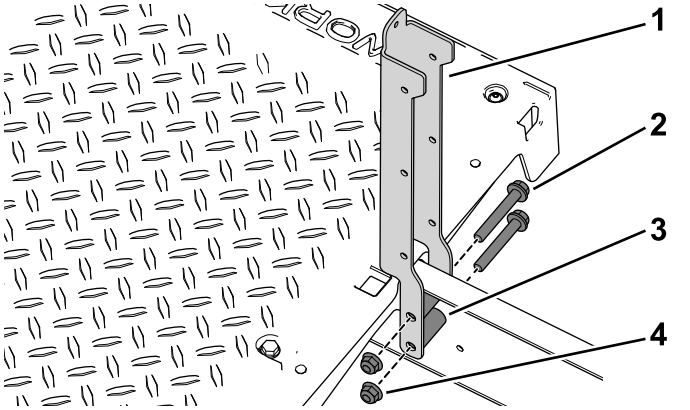

Figure 92

1. Support de siège
2. Boulon à embase (3/8" x 2½")
3. Entretoise
4. Écrou à embase (3/8")

3. Utilisez les 2 ensembles boulon et rondelle (¼" x ½") pour fixer le support en équerre et le panneau de socle du siège sur les supports de siège gauche et droit (Figure 93).

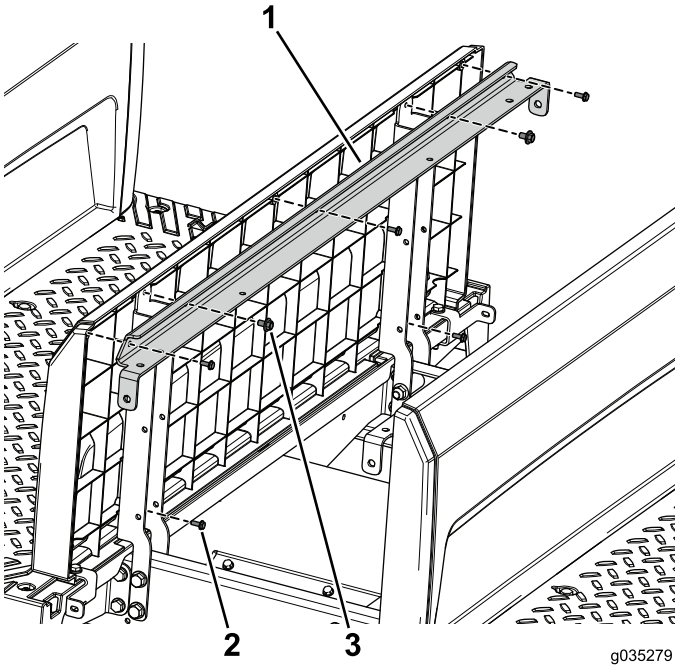

Figure 93

1. Support
2. Vis (nº 10 x ½")
3. Ensemble boulon et rondelle

4. Utilisez les 5 vis (nº 10 x ½") pour fixer le panneau arrière au support en équerre et aux supports de siège (Figure 93).
5. Utilisez les 8 vis autotaraudeuses (3/32" x 7/8") pour fixer les panneaux latéraux gauche et droit du kit au socle de siège avant (Figure 94).

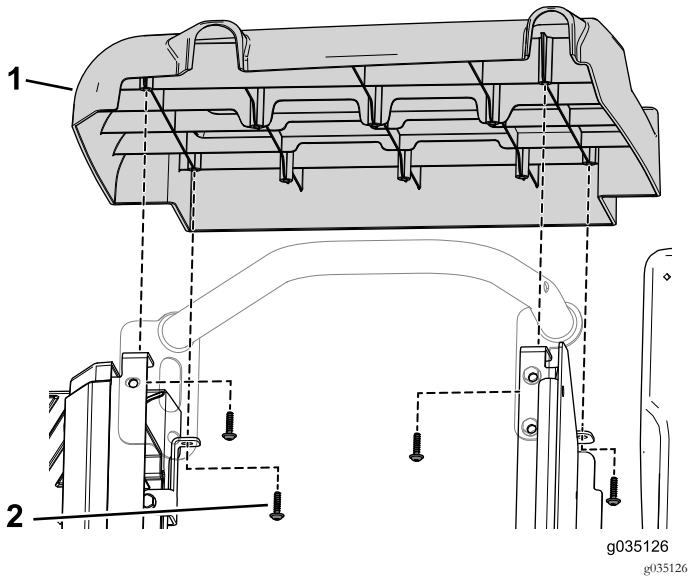

Figure 94

1. Ensemble couvercle latéral
2. Vis autotaraudeuse

6. Utilisez les 3 vis autotaraudeuses pour fixer la plaque d'obturation à la plaque latérale (Figure 95).

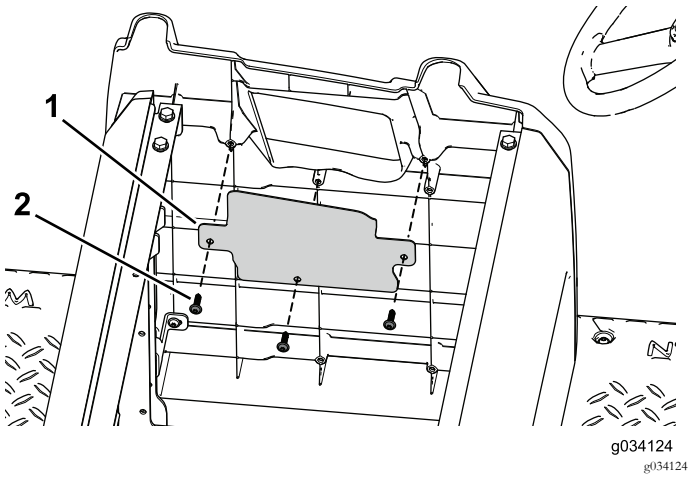

Figure 95

1. Plaque d'obturation
2. Vis autotaraudeuse

7. Servez-vous des 6 boulons à embase (3/16" x ¾") et écrous à embase pour fixer les dispositifs de retenue du bassin gauche et droit au socle de siège (Figure 96).

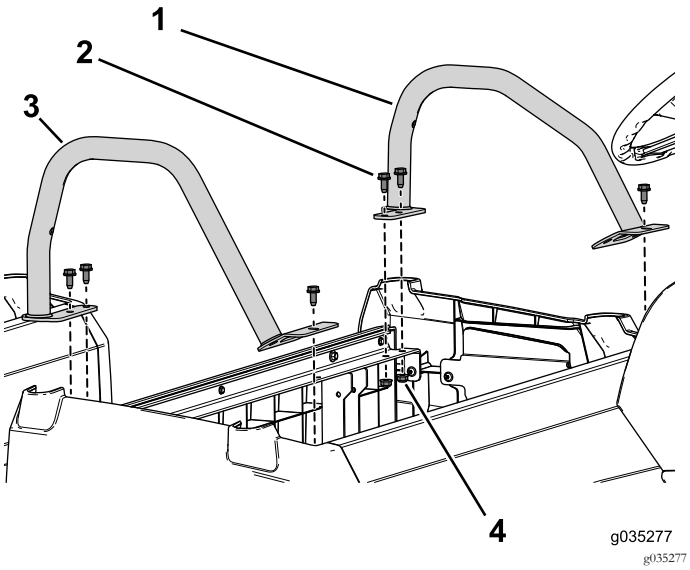

Figure 96

1. Dispositif de retenue du bassin (court)
2. Boulon à embase (3/16" x ¾")
3. Dispositif de retenue du bassin (long)
4. Écrou à embase

Mise en place des batteries

1. Installez les 4 batteries dans le support de batterie avant (Figure 97).

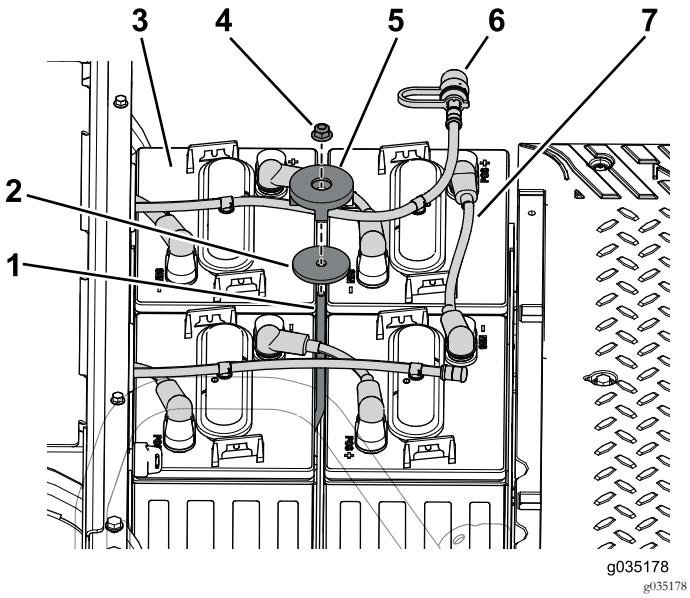

Figure 97

1. Tige de maintien
2. Rondelle
3. Batterie
4. Contre-écrou
5. Dispositif de maintien
6. Tuyau d'arrosage
7. Câble de batterie

2. Utilisez la tige de maintien, la rondelle, le dispositif de maintien et le contre-écrou qui fixent les batteries à leur support (Figure 97).

3. Branchez les câbles de batteries à la borne positive (+) des batteries (Figure 97).

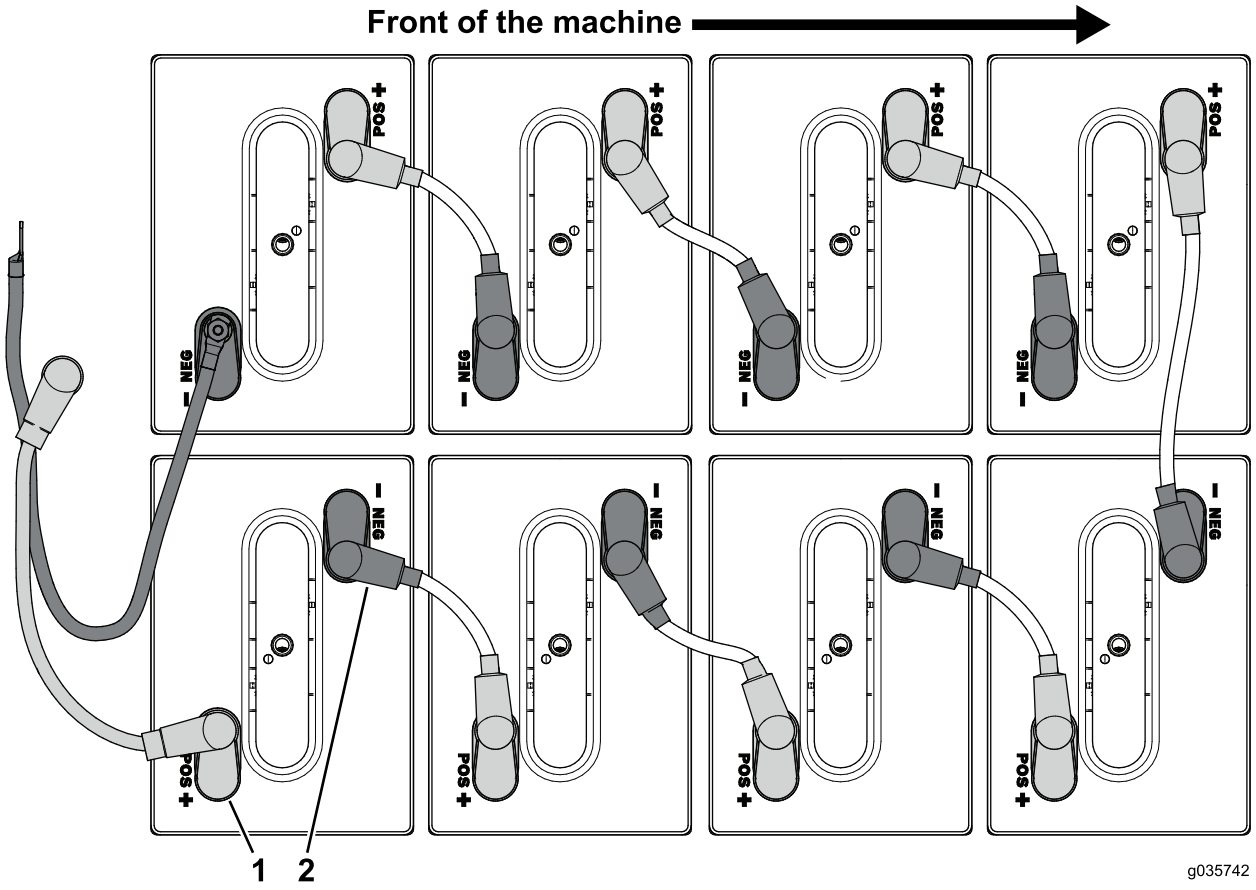

Figure 98

1. Borne positive (+)
2. Borne négative (–)

4. Branchez les câbles de batteries reliés à la borne positive (+) des batteries dans le support de batterie avant (Figure 98).
5. Branchez les câbles de batteries reliés à la borne négative (–) des batteries dans le support de batterie avant (Figure 98).
6. Montez le tuyau d'arrosage sur les batteries (Figure 97).

Pose de l'ensemble siège

1. Contactez votre distributeur Toro agréé pour vous procurer un ensemble siège supplémentaire.
2. Montez l'ensemble siège d'origine sur la rangée de siège arrière (Figure 99).

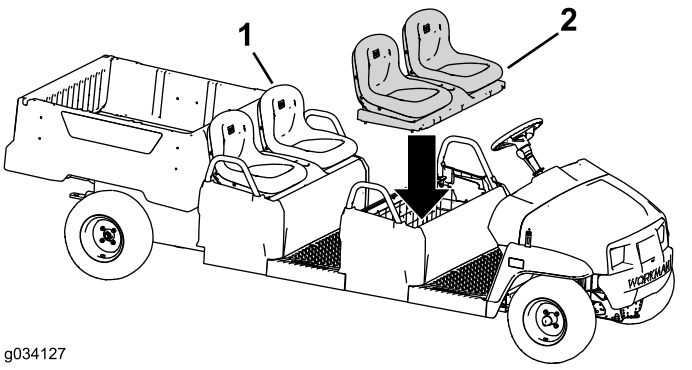

Figure 99

1. Ensemble siège d'origine
2. Ensemble siège supplémentaire (version sièges baquets illustrée)

3. Montez l'ensemble siège sur la rangée de siège avant (Figure 99).



Count on it.