Form No. 3406-353 Rev A

Kit multipasseggero

Veicoli polifunzionali Workman® Serie GTX

Nº del modello 07133

Istruzioni di installazione

⚠ AVVERTENZA

CALIFORNIA
Avvertenza norma "Proposition 65"

Il presente prodotto contiene una o più sostanze chimiche che nello Stato della California sono considerate cancerogene e causa di anomalie congenite o di altre problematiche della riproduzione.

© 2016—The Toro® Company
8111 Lyndale Avenue South
Bloomington, MN 55420

Registrate il vostro prodotto presso www.Toro.com.

CE

Traduzione dell'originale (IT)
Stampato negli USA
Tutti i diritti sono riservati

3406-353 A

Installazione

Parti sciolte

Verificate che sia stata spedita tutta la componentistica, facendo riferimento alla seguente tabella.

Descrizione	Qté	Uso
Sostegno per il pavimento del veicolo	2	Montaggio del kit.
Pianale	1	
Piastra di collegamento	2	
Estensione del canale	1	
Copertura dell'estensione del canale	1	
Guida dell'estensione sinistra	1	
Guida dell'estensione destra	1	
Supporto del sedile anteriore	2	
Supporto del sedile posteriore	2	
Ancoraggio del sedile anteriore	1	
Ancoraggio del sedile posteriore	1	
Distanziale (7/16" x 1½")	6	
Staffa del pannello	4	
Pannello lato sinistro	1	
Pannello lato destro	1	
Rondella piana	4	
Bullone (¼" x 2")	4	
Dado flangiato (¼")	8	
Bullone a testa flangiata (3/8" x ¾")	8	
Bullone a testa flangiata (5/16" x ¾")	24	
Protezione laterale sinistra	1	
Protezione laterale destra	1	
Cavo del freno di stazionamento	1	
Cavo dell'acceleratore (solo modello a benzina)	1	
Cavo dello starter (solo modello a benzina)	1	
Cavo del cambio (solo modello a benzina)	1	
Vite autofilettante (3/32" x 7/8")	11	
Bullone a testa flangiata (5/16" x ¾")	6	
Dado flangiato (5/16")	6	
Gruppo vite e rondella	4	
Pannello della base del sedile	2	
Vite (n. 10 x ½")	10	
Kit di supporto TOR-6040 (necessario)	1	

Preparazione della macchina

Nota: Stabilite i lati sinistro e destro della macchina dalla normale posizione di guida.

1. Spostate la macchina in un'area della vostra area di lavoro con spazio sufficiente per montare il kit.
2. Spegnete il motore ed estraete la chiave di accensione.
3. Assicuratevi che la macchina sia sicura contro movimenti accidentali prima di iniziare il montaggio.
4. Rimuovete il gruppo del sedile superiore.
   A. Per una macchina con sedili avvolgenti: inclinate lo schienale in avanti e sollevate il gruppo del sedile per estrarlo.
   B. Per una macchina con sedili a panchina: sollevate lo schienale della panchina, estraetelo dalla relativa piattaforma e rimuovete lo schienale.

Montaggio del kit su una macchina con motore a benzina

Rimozione della copertura sinistra

Nota: Conservate tutta la bulloneria che rimuovete in questa procedura.

1. Rimuovete il bullone flangiato che fissa il serbatoio del carburante al vassoio del serbatoio (Figura 1).

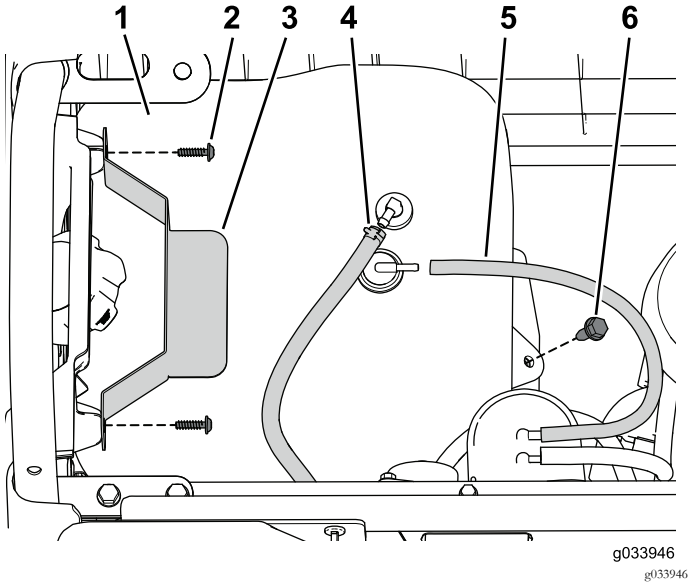

Figura 1

1. Serbatoio del carburante
2. Vite
3. Dispositivo di tenuta
4. Tubo di alimentazione
5. Tubo di sfiato
6. Bullone flangiato

2. Rimuovete le viti che fissano il dispositivo di tenuta (Figura 1).
3. Scollegate il tubo di sfiato e la tubazione del carburante dal serbatoio (Figura 1).

   Nota: Preparatevi a raccogliere e pulire eventuale carburante fuoriuscito durante lo scollegamento del tubo di alimentazione dal serbatoio.
4. Rimuovete il serbatoio del carburante dal vassoio.
5. Togliete i 2 bulloni flangiati che fissano il vassoio del serbatoio al telaio (Figura 2).

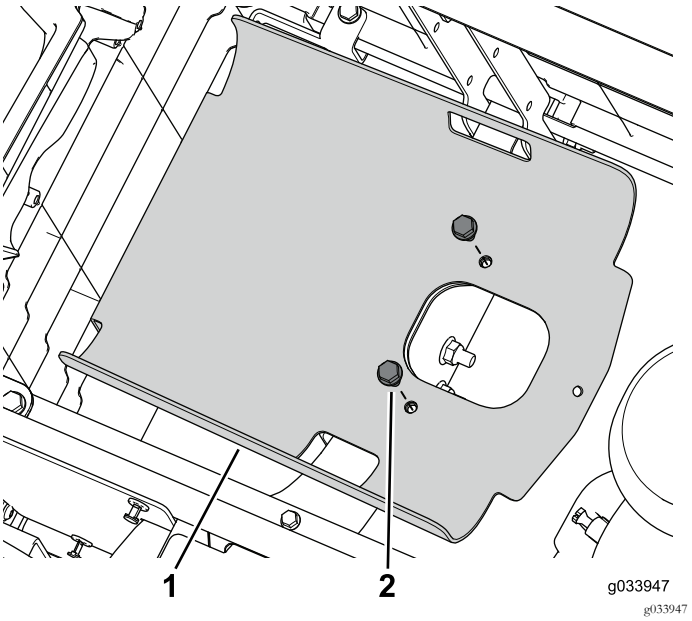

Figura 2

1. Vassoio del serbatoio
2. Bullone flangiato

6. Togliete le 4 viti che fissano il pannello sinistro al gruppo del sedile inferiore (Figura 3).

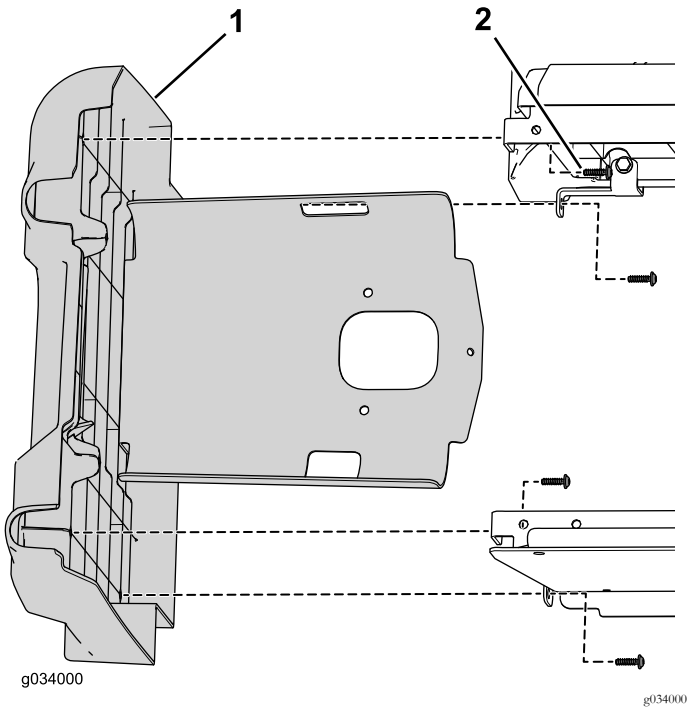

Figura 3

1. Pannello sinistro
2. Vite

Rimozione della copertura destra

Nota: Conservate tutta la bulloneria che rimuovete in questa procedura.

1. Rimuovete il cavo negativo (-) dalla batteria e poi il cavo positivo (+).

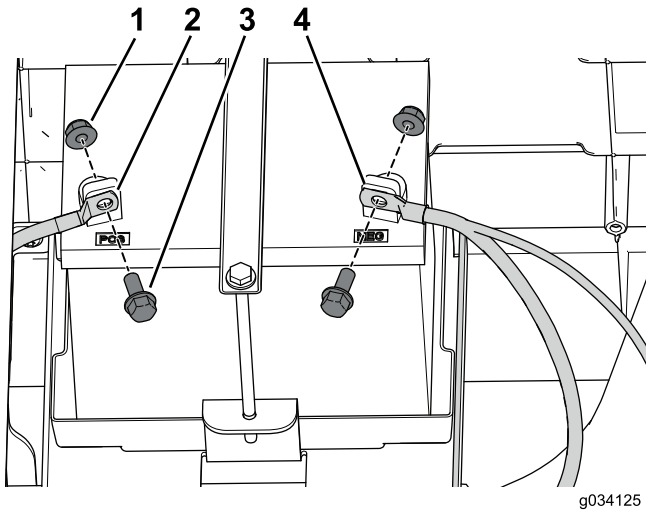

Figura 4

1. Dado
2. Cavo positivo (+)
3. Bullone
4. Cavo negativo (-)

2. Togliete i 2 bulloni flangiati che fissano il vassoio della batteria al telaio (Figura 5).

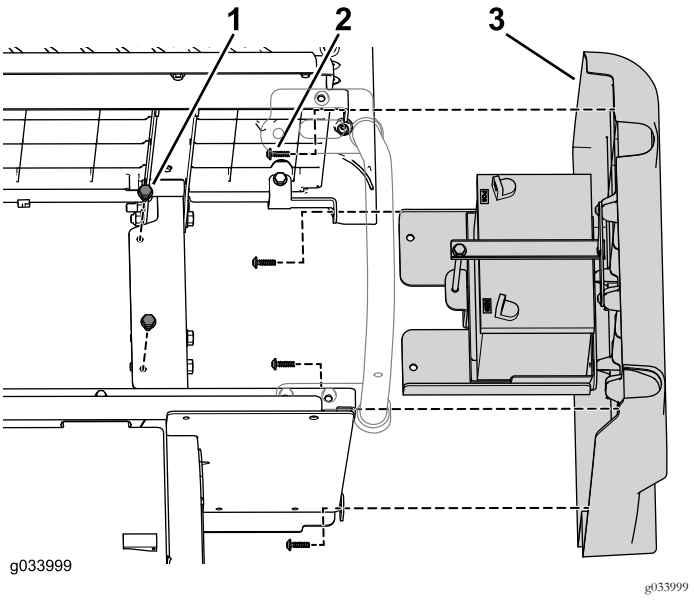

Figura 5

1. Bullone flangiato
2. Vite autofilettante
3. Gruppo del pannello destro

3. Togliete le 4 viti che fissano il pannello destro al gruppo del sedile inferiore (Figura 5).

Rimozione della protezione laterale sinistra

Rimuovete e conservate i 3 bulloni flangiati e i dadi flangiati che fissano la protezione laterale alla macchina (Figura 6).

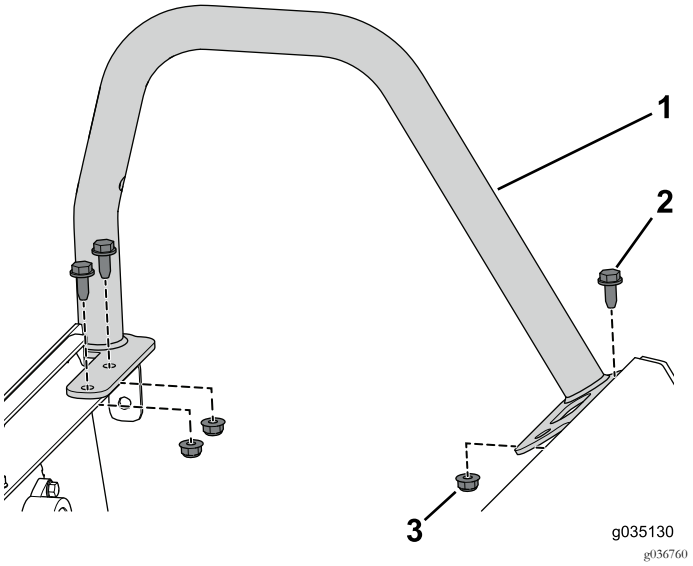

Figura 6

1. Protezione laterale (corta)
2. Bullone a testa flangiata (5/16" x ¾")
3. Dado flangiato (5/16")

Scollegamento della protezione laterale destra

Rimuovete e conservate il bullone flangiato e il dado flangiato anteriori che fissano la parte anteriore della protezione laterale alla macchina (Figura 7).

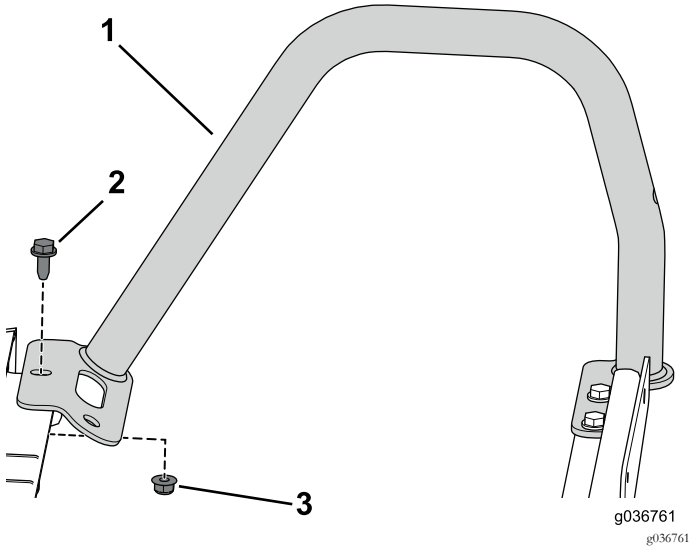

Figura 7

1. Protezione laterale (alta)
2. Bullone a testa flangiata (5/16" x ¾")
3. Dado flangiato (5/16")

Scollegamento dei cavi del freno di stazionamento

1. Allentate il controdado e ruotate la vite di regolazione di 2 giri in senso antiorario su entrambe le pinze dei freni posteriori (Figura 8).

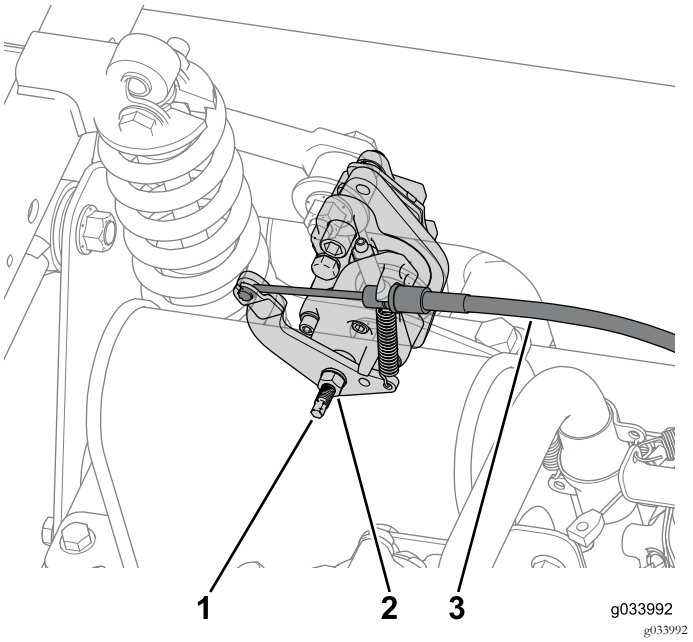

Figura 8

1. Vite di regolazione
2. Controdado
3. Cavo del freno

2. Scollegate il cavo del freno di stazionamento da entrambe le pinze dei freni posteriori (Figura 8).

   Nota: Tagliate eventuali fascette per cavi che fissano il cavo del freno alla macchina.

3. Scollegate il cavo dell'acceleratore dalla relativa leva e rimuovetelo dalla staffa dell'acceleratore (Figura 9).

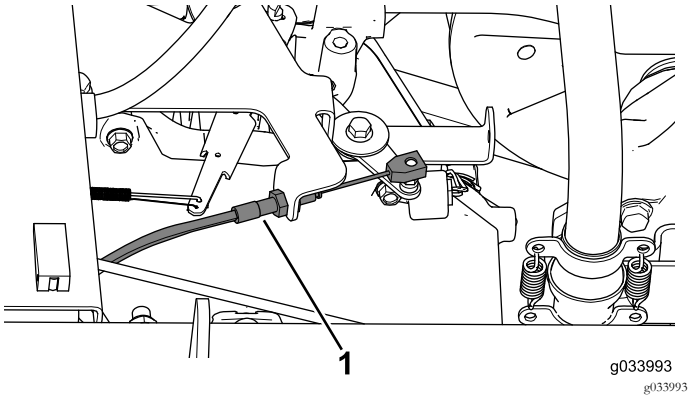

Figura 9

1. Cavo dell'acceleratore

4. Scollegate il cavo del cambio dalla relativa staffa e rimuovetelo dalla staffa del cavo del cambio (Figura 10).

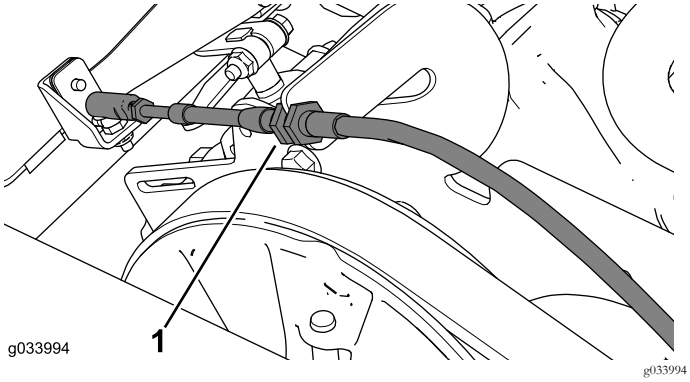

Figura 10

1. Cavo del cambio

Nota: Contrassegnate ciascun'estremità del cavo per identificare l'estremità anteriore e posteriore del cavo. Utilizzatelo come riferimento quando installate il nuovo cavo del cambio.

5. Scollegate il cavo dello starter dal motore (Figura 11).

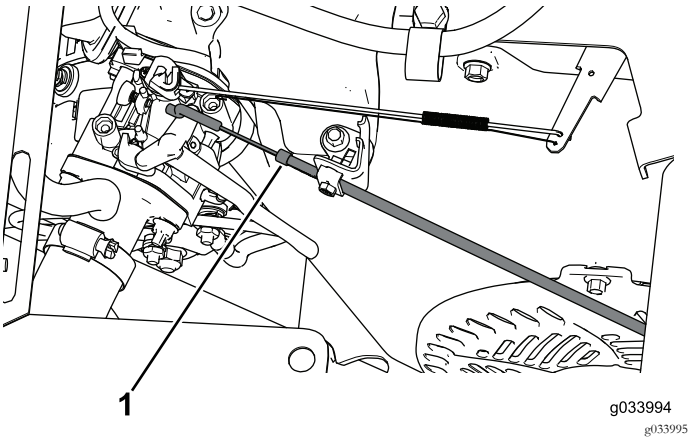

Figura 11

1. Cavo dello starter

6. Rimuovete e conservate le 10 viti (¼" x 1¼") per rimuovere parzialmente il cruscotto e scollegate i cavi del freno di stazionamento, acceleratore e cambio (Figura 12).

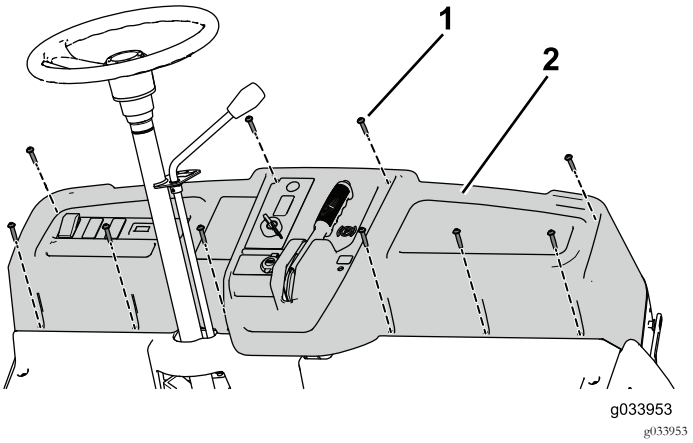

Figura 12

1. Vite (¼" x 1¼")
2. Cruscotto

Nota: Rimuovete le fascette per cavi che vi impediscono di rimuovere parzialmente il cruscotto. Dovrete sostituire le fascette per cavi in una procedura successiva.

7. Togliete il dado di fissaggio del cavo dello starter e tiratelo attraverso il cruscotto.

Montaggio del kit di supporto TOR-6040

Utilizzate il kit di supporto TOR-6040 quando montate il kit multipasseggero.

1. Rimuovete il bullone flangiato sulla staffa dell'acceleratore (Figura 13).
2. Utilizzate i 2 dadi flangiati, la rondella e l'asta filettata per montare il supporto a ponte sul motore (Figura 13).

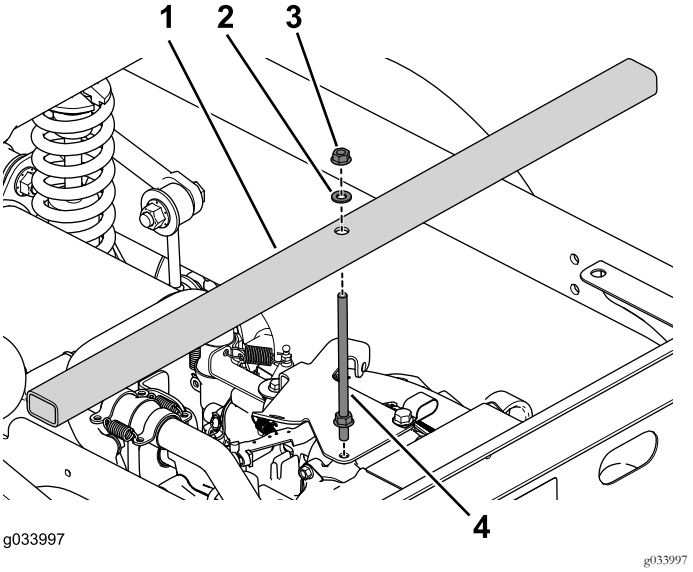

Figura 13

1. Supporto a ponte
2. Rondella
3. Dado flangiato
4. Asta filettata

Importante: Assicuratevi di installare il supporto a ponte per fissare il motore ed evitare che cada quando separate la macchina.

3. Utilizzate i 4 bulloni flangiati per montare i montanti di supporto su entrambi i lati della macchina (Figura 14).

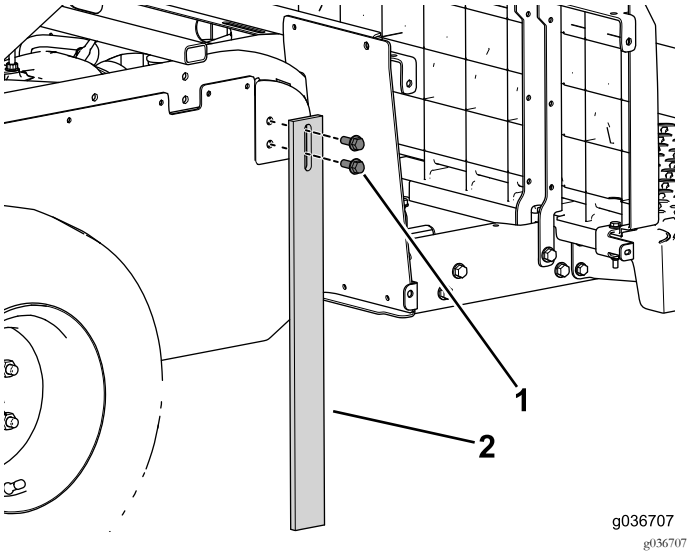

Figura 14

1. Bullone flangiato (3/8" x 1")
2. Montante di supporto

Separazione della macchina

Nota: Conservate tutta la bulloneria che rimuovete in questa procedura.

1. Utilizzate un martinetto sotto il canale centrale per sostenere la parte anteriore della macchina (Figura 15).

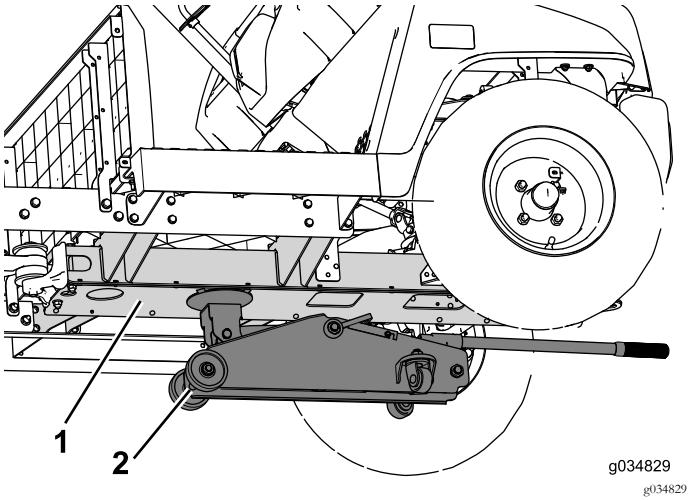

Figura 15

1. Canale centrale
2. Martinetto

2. Rimuovete i bulloni flangiati (3/8" x 2½") e i dadi che fissano la guida laterale alla macchina (Figura 16). Effettuate questa operazione su entrambi i lati della macchina.

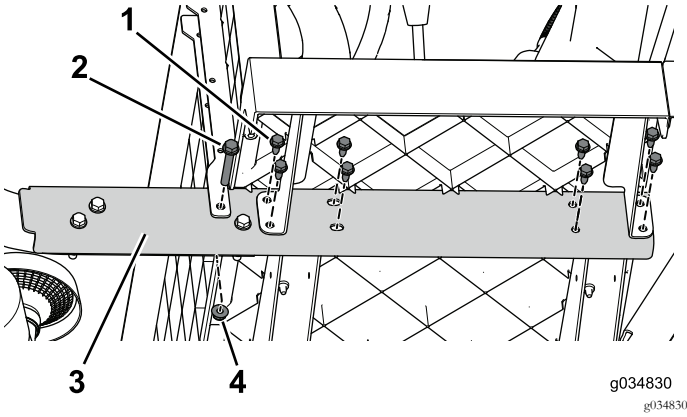

Figura 16

1. Bullone a testa flangiata (5/16" x ¾")
2. Bullone a testa flangiata (3/8" x 2½")
3. Guida laterale
4. Dado flangiato (3/8")

3. Lavorando da davanti verso dietro, rimuovete i bulloni flangiati (5/16" x ¾") che fissano la guida laterale alla macchina (Figura 16). Effettuate questa operazione su entrambi i lati della macchina.
4. Rimuovete i 3 bulloni flangiati (3/8" x 2½") e i dadi (Figura 17). Effettuate questa operazione su entrambi i lati della macchina.

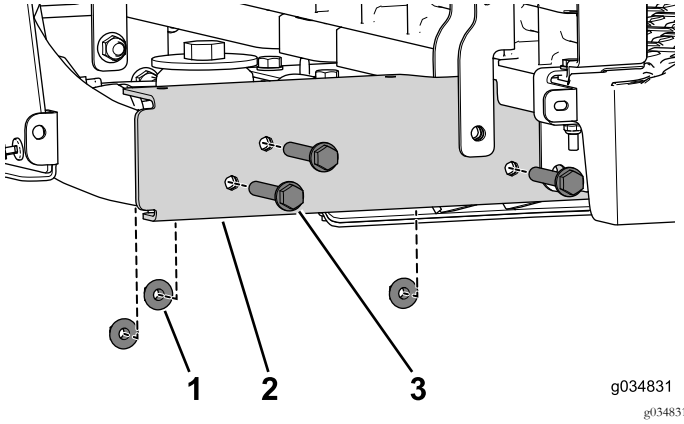

Figura 17

1. Dado flangiato (3/8")
2. Guida laterale
3. Bullone a testa flangiata (3/8" x 2½")

5. Rimuovete la vite autofilettante che fissa il raccordo a T al canale centrale (Figura 18).

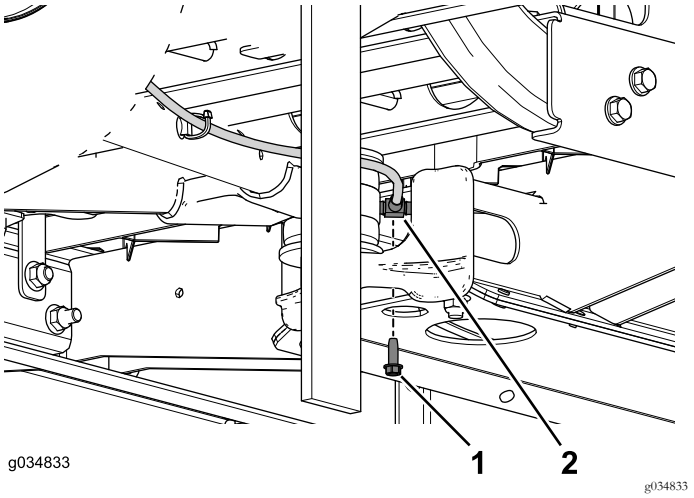

Figura 18

1. Vite autofilettante (¼" x ¾")
2. Raccordo a T

6. Rimuovete i bulloni e i dadi flangiati che fissano il supporto del braccio oscillante al canale centrale (Figura 19).

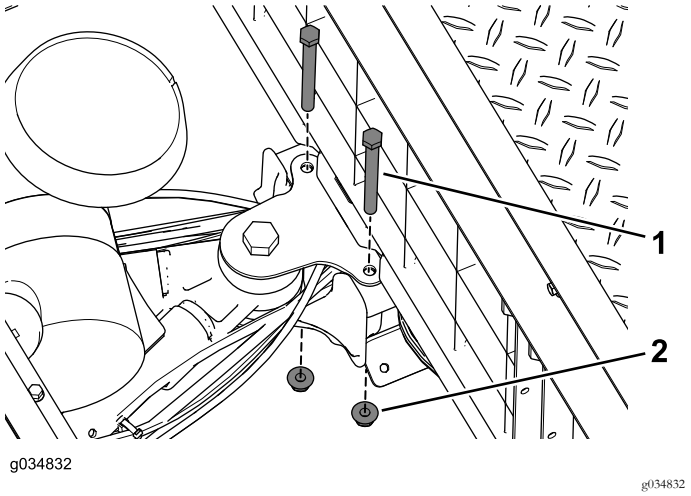

Figura 19

1. Bullone (3/8" x 3¾")
2. Dado flangiato

7. Rimuovete le fascette per cavi utilizzate per fissare le linee elettriche e meccaniche all'interno del canale centrale mentre separate la macchina.

8. Fatevi aiutare da un assistente per spostare la sezione anteriore in avanti e lontano dalla sezione posteriore (Figura 20).

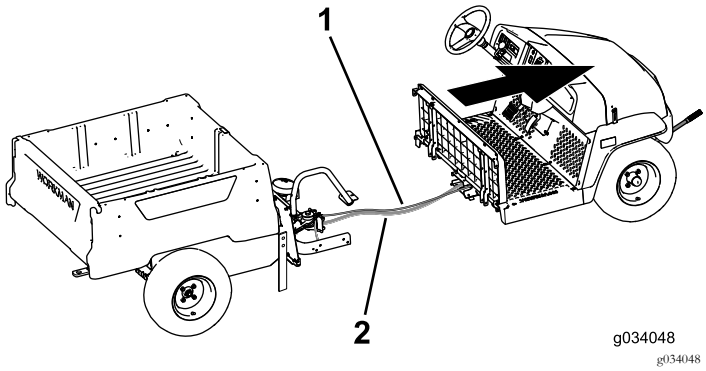

Figura 20

1. Tubazione del freno
2. Cablaggio preassemblato

Montaggio del canale centrale

Nota: Utilizzate la bulloneria conservata da un passaggio precedente per completare la seguente procedura.

1. Utilizzate 4 bulloni flangiati (3/8" x ¾") per montare, senza serrarle, le piastre di collegamento superiore e inferiore sul canale centrale nella sezione anteriore (Figura 21).

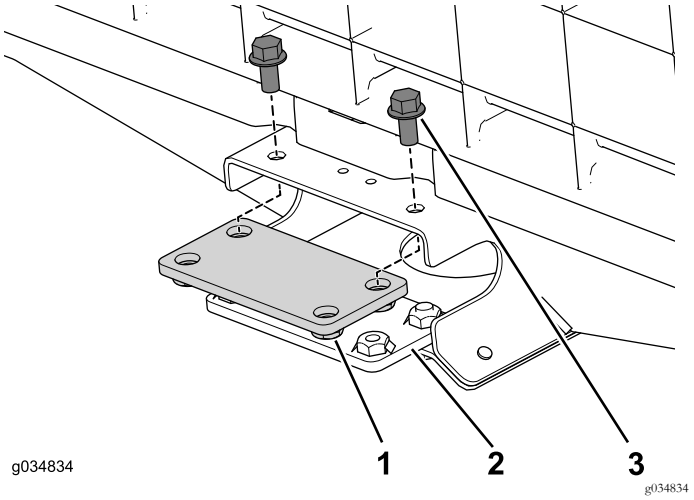

Figura 21

1. Piastra di collegamento (superiore)
2. Piastra di collegamento (inferiore)
3. Bullone a testa flangiata (3/8" x ¾")

2. Montate, senza serrarla, la guida dell'estensione sul lato destro della macchina (Figura 22).

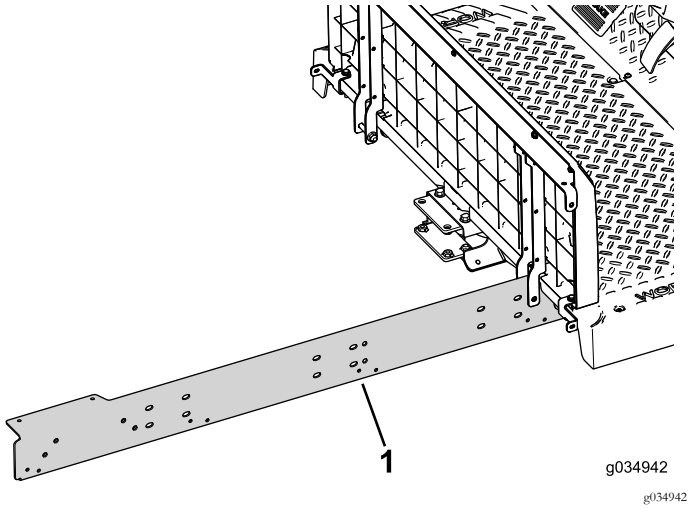

Figura 22

1. Guida dell'estensione

3. Utilizzate i 2 bulloni (5/16" x ¾") per montare, senza serrarla, la guida dell'estensione sul canale centrale sulla sezione anteriore della macchina (Figura 23).

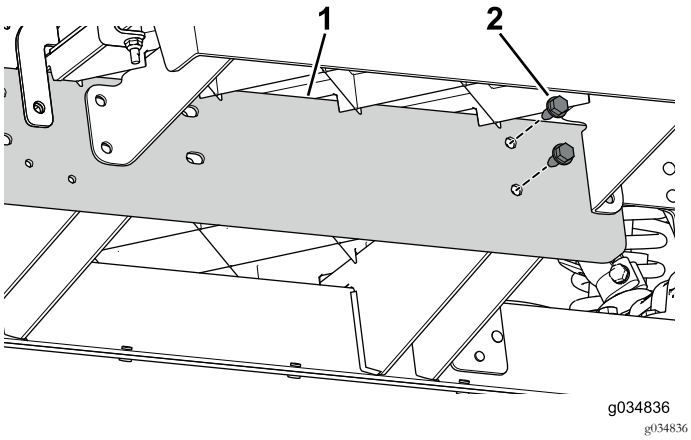

Figura 23

1. Guida dell'estensione 2. Bulloni (5/16" x ¾")

4. Inserite i 2 bulloni (3/8" x ¾") attraverso il canale centrale e il supporto posteriore (Figura 24).

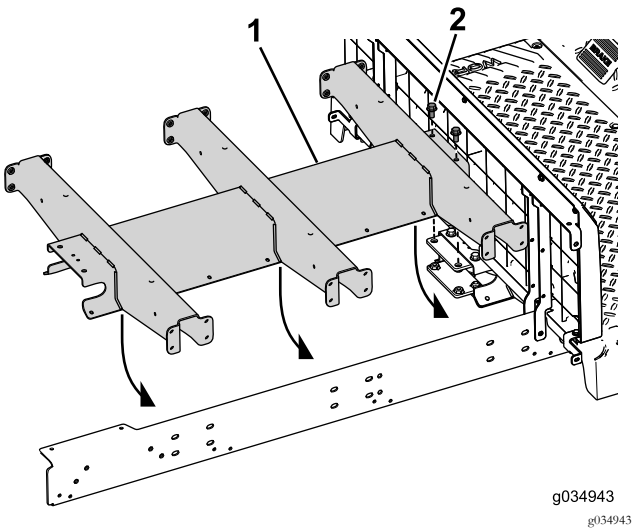

Figura 24

1. Estensione del canale 2. Bullone (3/8" x ¾")

5. Montate, senza serrarla, la guida dell'estensione sul lato sinistro della macchina (Figura 25).

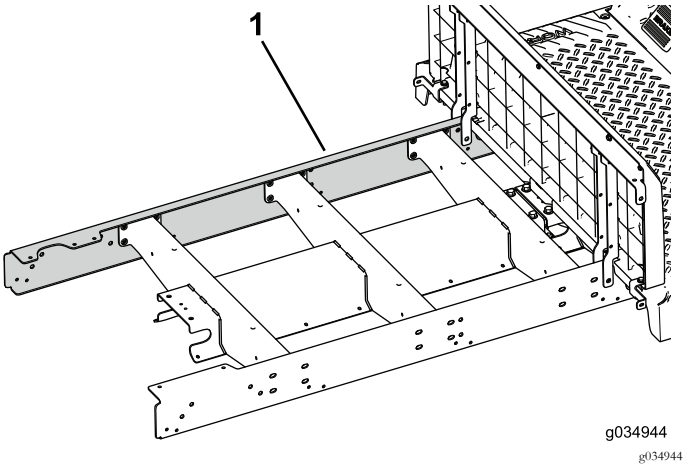

Figura 25

1. Guida dell'estensione

6. Utilizzate i 2 bulloni (5/16" x ¾") per montare, senza serrarla, la guida dell'estensione sul canale centrale sulla sezione anteriore della macchina (Figura 26).

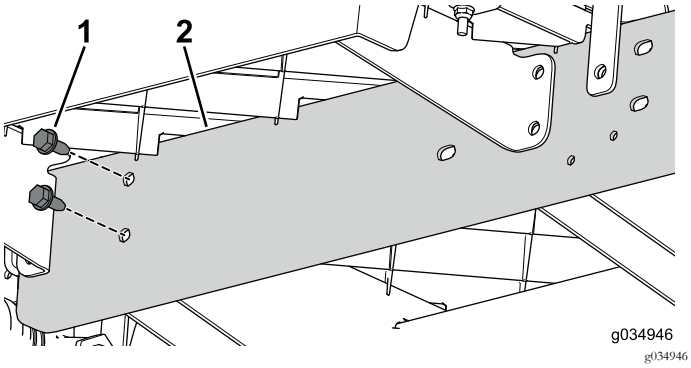

Figura 26

1. Bulloni (5/16" x ¾")
2. Guida dell'estensione

7. Fatevi aiutare da un assistente per unire tra loro le sezioni anteriore e posteriore della macchina (Figura 27).

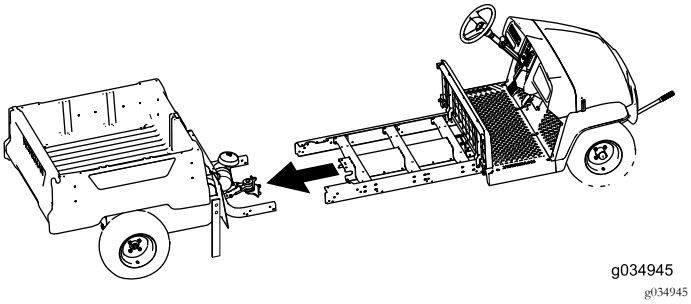

Figura 27

8. Utilizzate i 3 bulloni (3/8" x 2½") e i dadi flangiati per montare, senza serrarla, la guida dell'estensione sul telaio posteriore (Figura 28). Effettuate questa operazione su entrambi i lati della macchina.

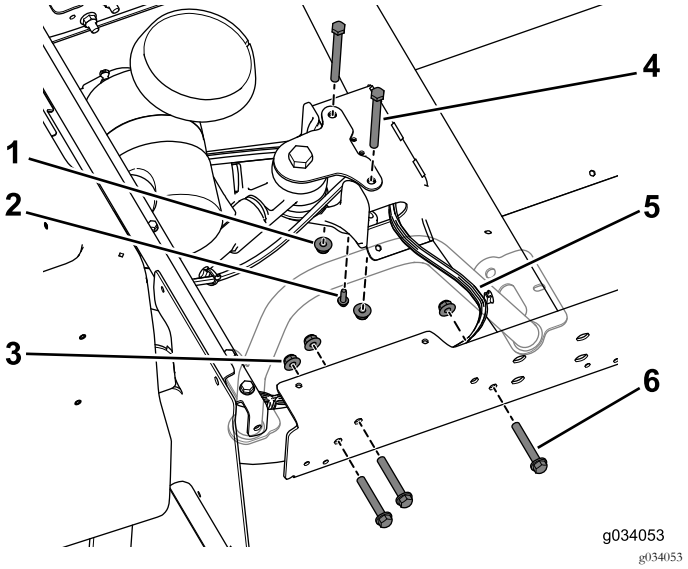

Figura 28

1. Dado flangiato (3/8")
2. Vite autofilettante (¼" x ¾")
3. Dado flangiato (3/8")
4. Bulloni (3/8" x 3¾")
5. Cablaggio preassemblato
6. Bulloni (3/8" x 2½")

Nota: Assicuratevi che il cablaggio preassemblato esca dal canale centrale sul lato destro (Figura 28).

9. Utilizzate la vite autofilettante (¼" x ¾") sul raccordo a T della tubazione del freno sul canale centrale (Figura 28).
10. Utilizzate i 2 bulloni (3/8" x 3¾") e i dadi flangiati per montare, senza serrarlo, il canale centrale sul supporto posteriore (Figura 28).

Montaggio dei supporti laterali

Nota: Utilizzate la bulloneria conservata da un passaggio precedente per completare la seguente procedura.

1. Utilizzate i 4 bulloni (5/16" x ¾") per montare, senza serrarlo, il supporto della piattaforma sul canale centrale (Figura 30).

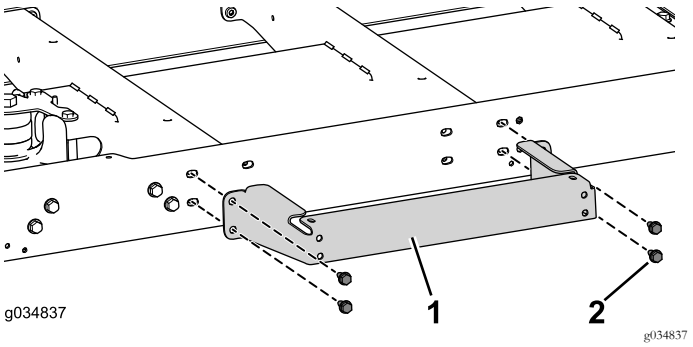

Figura 29

1. Supporto della piattaforma
2. Bullone (5/16" x ¾")

2. Effettuate i passaggi precedenti sull'altro lato della macchina.
3. Rimuovete i montanti del motore e di supporto dalla macchina.

Montaggio dei cavi

Nota: Fate uscire i cavi e il cablaggio preassemblato sul lato destro del canale centrale.

1. Collegate il cavo del freno di stazionamento alla relativa leva nella sezione anteriore della macchina, fatelo passare attraverso il canale centrale e collegatelo al gruppo del freno di stazionamento nella sezione posteriore della macchina.
2. Regolate e serrate la vite e il controdado per il gruppo del freno di stazionamento.
3. Collegate il cavo dell'acceleratore alla relativa leva nella sezione anteriore della macchina, fatelo passare attraverso il canale centrale e collegatelo al gruppo dell'acceleratore nella sezione posteriore della macchina.
4. Montate il cavo dello starter attraverso il cruscotto, fatelo passare attraverso il canale centrale e collegatelo al gruppo dello starter sul motore.
5. Collegate il cavo del cambio alla relativa leva nella sezione anteriore della macchina, fatelo passare attraverso il canale centrale e collegatelo al gruppo del cambio nella sezione posteriore della macchina.
6. Montate, senza serrarli, i 2 bulloni (3/8" x ¾"), i 16 bulloni (¼" x ½") e i 2 dadi flangiati (3/8") per fissare la piastra inferiore al canale centrale.

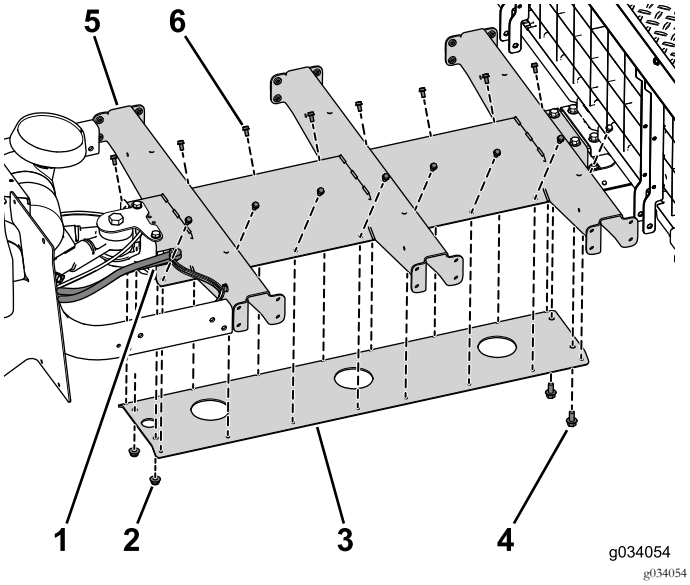

Figura 30

Alcuni componenti sono nascosti a scopo illustrativo.

1. Uscita dei cavi
2. Dadi flangiati (3/8")
3. Piastra inferiore
4. Bullone (3/8" x ¾")
5. Canale centrale
6. Bullone (¼" x ½")

7. Montate la bulloneria del canale rimanente (Figura 31).

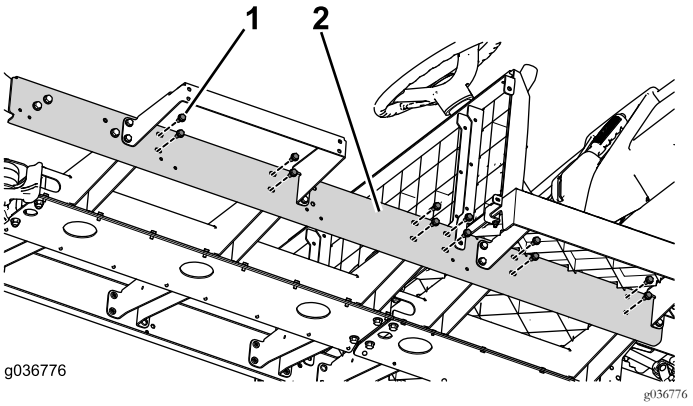

Figura 31

1. Bullone (5/16" x ¾")
2. Canale centrale

8. Sostituite eventuali fascetta per cavi che avete rimosso per accedere all'area sotto il cruscotto.
9. Utilizzate le 10 viti (¼" x 1¼") per fissare il cruscotto alla macchina (Figura 32).

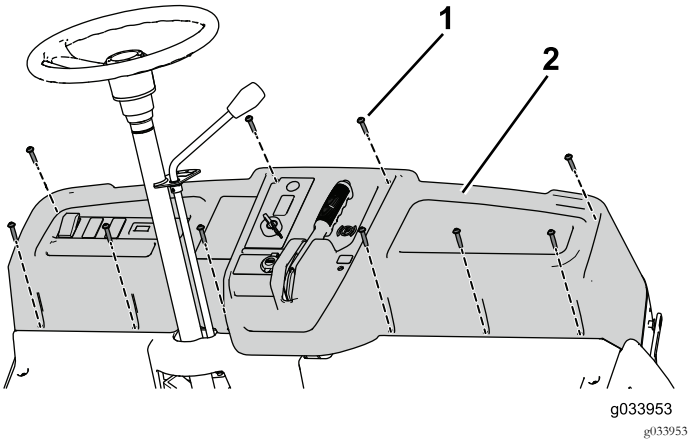

Figura 32

1. Vite (¼" x 1¼")
2. Cruscotto

10. Verificate che tutta la bulloneria installata in questa procedura sia saldamente serrata.

Regolazione del cavo dell'acceleratore

1. Utilizzate i controdadi sul cavo per regolare e fissare il cavo alla staffa (Figura 33).

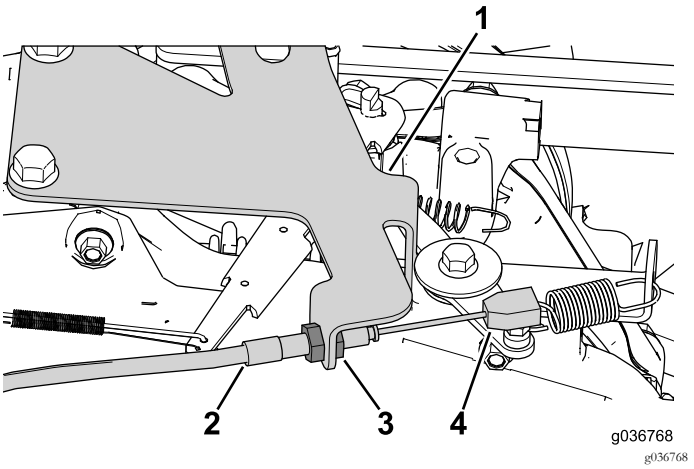

Figura 33

1. Staffa del cavo dell'acceleratore
2. Cavo dell'acceleratore
3. Controdado (2)
4. Gruppo dell'acceleratore

2. Regolate il cavo dell'acceleratore per un funzionamento tra 3650 e 3750 giri/min nella posizione di massima dell'acceleratore.

Regolazione del cavo dello starter

1. Posizionate il comando dello starter in posizione di SPEGNIMENTO.
2. Posizionate la piega all'estremità del cavo dell'acceleratore nel gruppo dello starter (Figura 34).

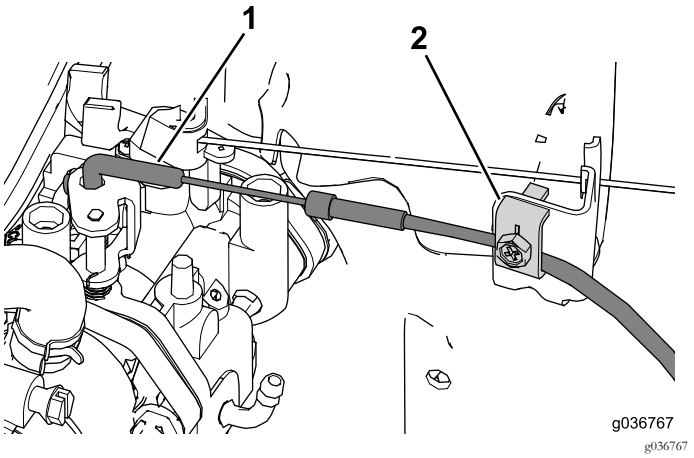

Figura 34

1. Piega del cavo
2. Serracavi

Nota: Assicuratevi che la piastra dell'acceleratore sia in posizione completamente aperta quando fissate il cavo dello starter.

3. Utilizzate il serracavi per fissare il cavo dello starter in posizione (Figura 34).

Regolazione del cavo del cambio

1. Impostate la leva del cambio in posizione centrale.
2. Avvitate il gruppo del giunto a sfera sul cavo del cambio e fissatelo al gruppo del braccio del cambio (Figura 35).

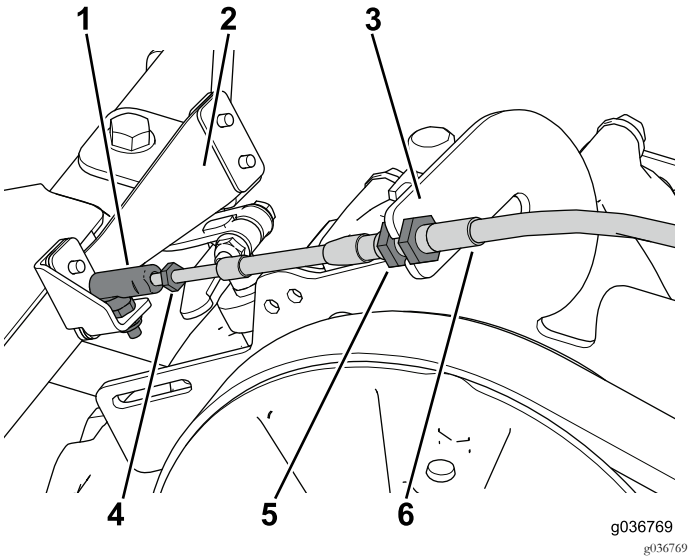

Figura 35

1. Gruppo del giunto a sfera
2. Gruppo del braccio del cambio
3. Staffa del cavo del cambio
4. Controdado
5. Dadi di bloccaggio
6. Cavo del cambio

3. Variate la corsa del cavo tra la staffa e il gruppo del braccio del cambio fino a quando il cavo non si innesta nella posizione del cambio desiderata.
4. Utilizzate i controdadi per fissare la regolazione del cavo.

Montaggio del pianale

Utilizzate i 4 bulloni flangiati (5/16" x 1¼"), i 4 bulloni (¼" x 1¼") e i dadi di bloccaggio per fissare il pianale posteriore alla macchina (Figura 36).

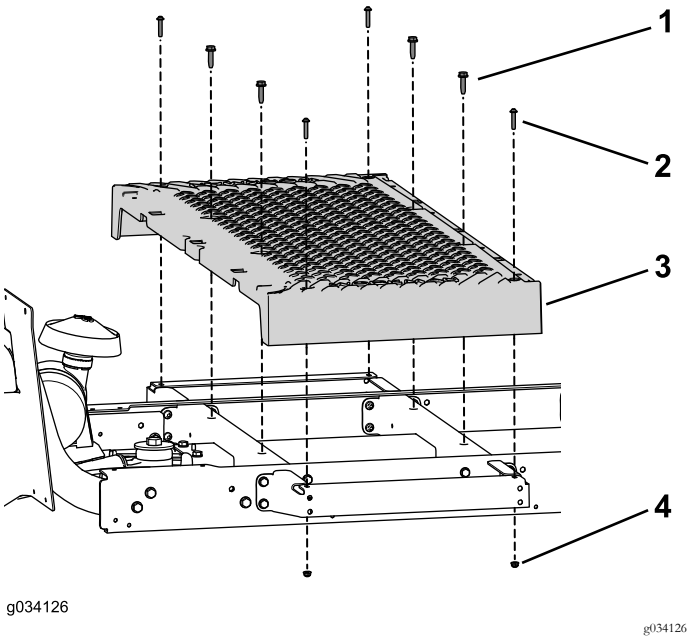

Figura 36

1. Bullone a testa flangiata (5/16" x 1¼")
2. Bullone (¼" x 1¼")
3. Pianale
4. Dado di bloccaggio (¼")

Montaggio dei supporti del sedile

Nota: Utilizzate la bulloneria conservata da un passaggio precedente per completare la seguente procedura.

1. Utilizzate i 2 bulloni (3/8" x 2½"), i distanziali e i dadi flangiati per fissare i supporti del sedile sulla sezione anteriore della macchina (Figura 37).

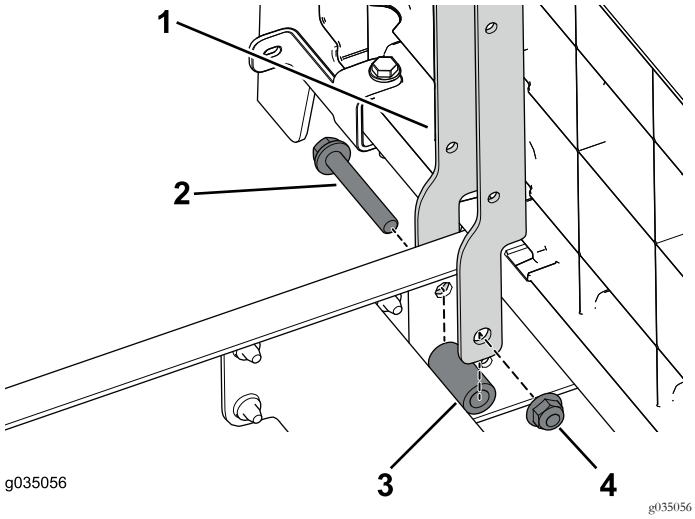

Figura 37

1. Supporto del sedile
2. Bullone (3/8" x 2½")
3. Distanziale
4. Dado flangiato (3/8")

2. Utilizzate i 2 bulloni (3/8" x 2½") e i dadi flangiati per fissare i supporti del sedile sulla sezione posteriore della macchina (Figura 38).

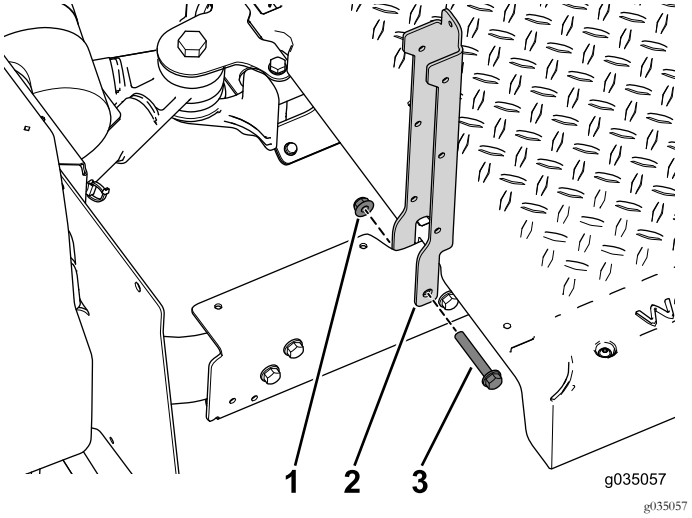

Figura 38

1. Dado flangiato (3/8")
2. Supporto del sedile
3. Bullone a testa flangiata (3/8" x 2½")

3. Utilizzate i 4 bulloni flangiati (3/8" x 2½"), i distanziali e i dadi flangiati per fissare i supporti del sedile sinistro e destro sulla macchina (Figura 39).

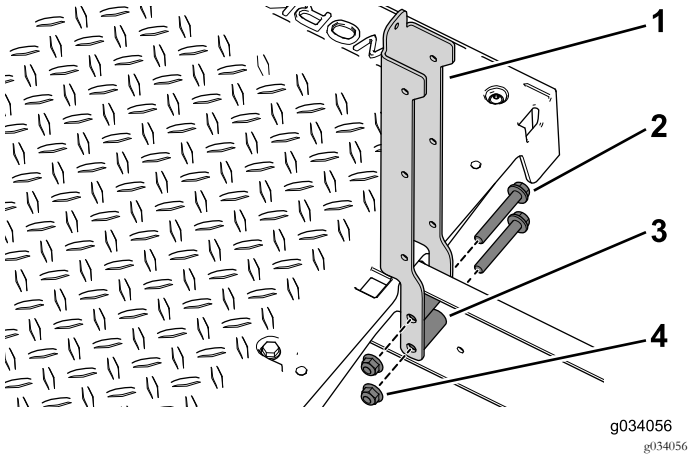

Figura 39

1. Supporto del sedile
2. Bullone a testa flangiata (3/8" x 2½")
3. Distanziale
4. Dado flangiato (3/8")

4. Utilizzate i 2 bulloni con i gruppi delle rondelle (¼" x ½") per fissare la staffa di supporto angolare e il pannello della base del sedile al supporto del sedile sinistro e destro (Figura 40).

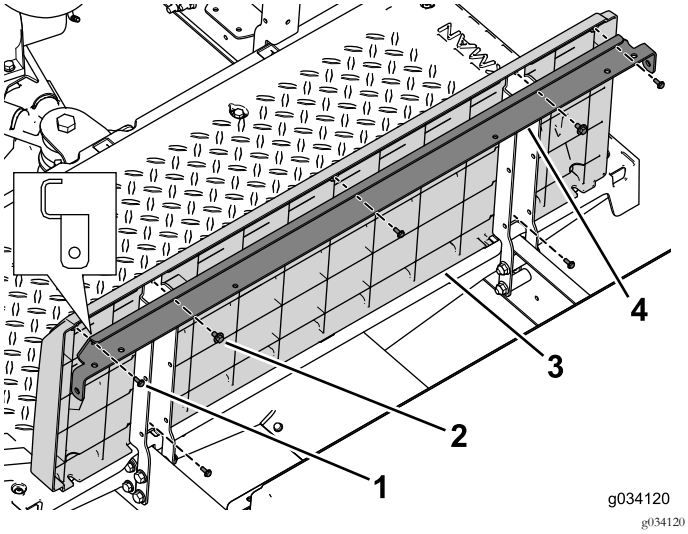

Figura 40

1. Vite (n. 10 x ½")
2. Bullone con gruppo delle rondelle (¼" x ½")
3. Pannello della base del sedile
4. Staffa di supporto angolare

5. Utilizzate le 5 viti (n. 10 x ½") per fissare il pannello posteriore all'ancoraggio del sedile e ai supporti del sedile (Figura 40).
6. Utilizzate i 2 bulloni (¼ x 2"), la rondella e il dado di bloccaggio per fissare la staffa del pannello di sinistra e destra alla macchina (Figura 41).

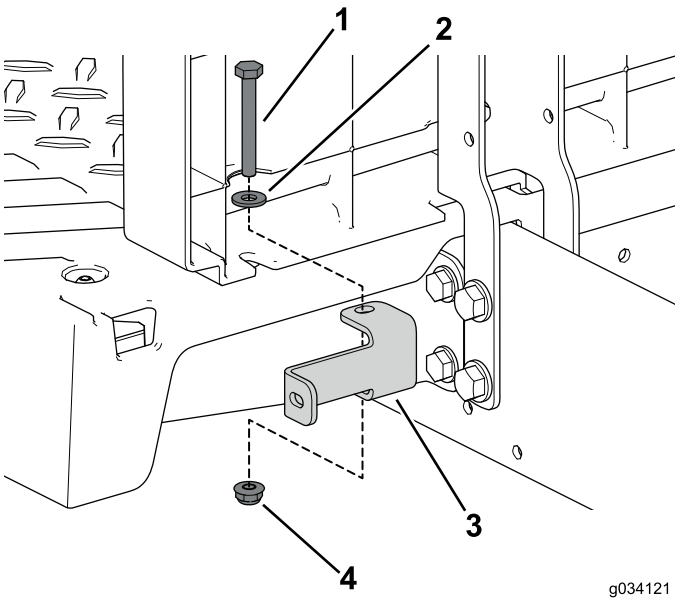

Figura 41

1. Bullone (¼" x 2")
2. Rondella
3. Staffa del pannello
4. Dado di bloccaggio (¼")

7. Utilizzate i 2 bulloni con i gruppi delle rondelle (¼" x ½") per fissare la staffa di supporto e il pannello della base del sedile al supporto del sedile sinistro e destro (Figura 42).

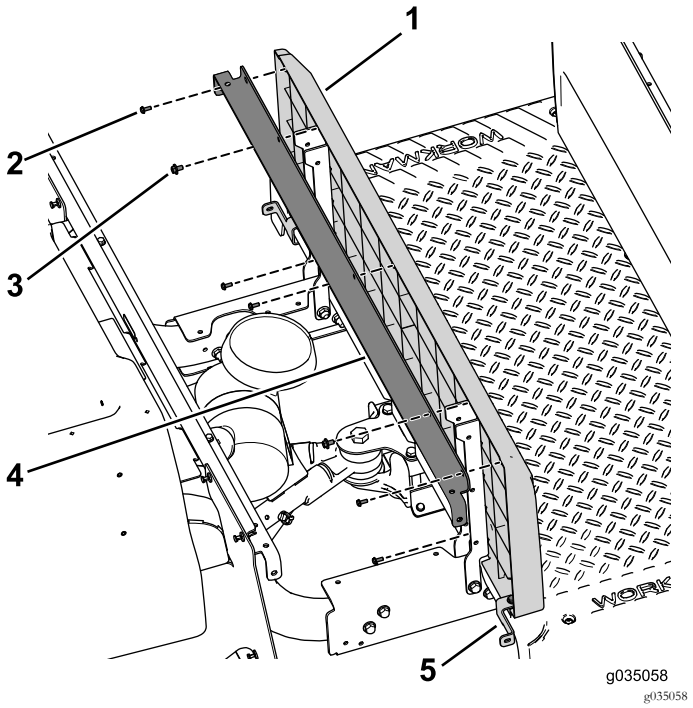

Figura 42

1. Pannello della base del sedile
2. Vite (n. 10 x ½")
3. Bullone con gruppo delle rondelle
4. Staffa di supporto
5. Staffa del pannello

8. Utilizzate i 2 bulloni (¼" x 2"), la rondella e il dado di bloccaggio per fissare la staffa del pannello di sinistra e destra alla macchina (Figura 42).

Montaggio dei pannelli laterali

1. Utilizzate le 8 viti autofilettanti (3/32" x 7/8") per fissare i pannelli laterali sinistro e destro del kit ai pannelli della base del sedile anteriori (Figura 43).

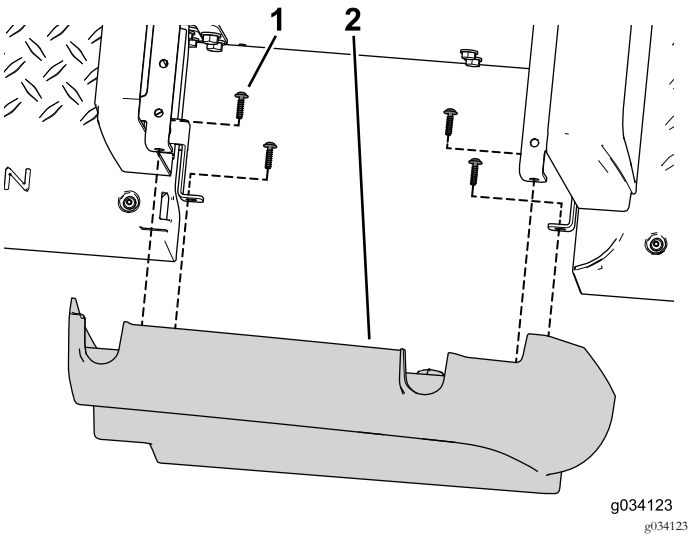

Figura 43

1. Vite autofilettante (3/32" x 7/8")
2. Pannello laterale

2. Utilizzate le 3 viti autofilettanti per fissare la copertura dell'apertura alla piastra laterale (Figura 44).

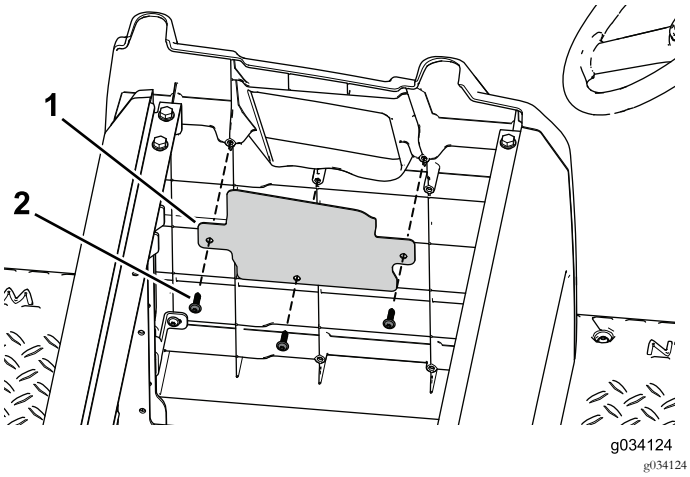

Figura 44

1. Copertura dell'apertura
2. Vite autofilettante

3. Utilizzate la bulloneria rimossa in precedenza per montare il gruppo del pannello destro originale sui pannelli della base del sedile posteriori (Figura 45).

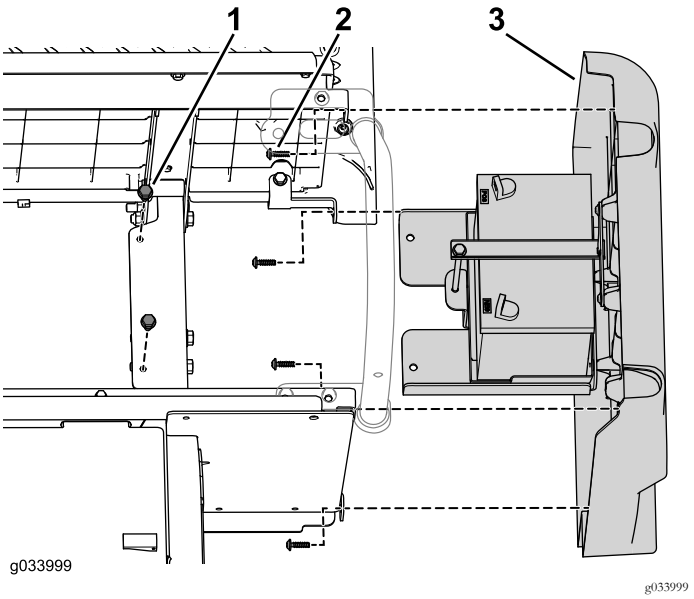

Figura 45

1. Bullone flangiato
2. Vite autofilettante
3. Gruppo del pannello destro

4. Utilizzate la bulloneria rimossa in precedenza per montare il gruppo del pannello sinistro originario sui pannelli della base del sedile posteriori (Figura 46 e Figura 47).

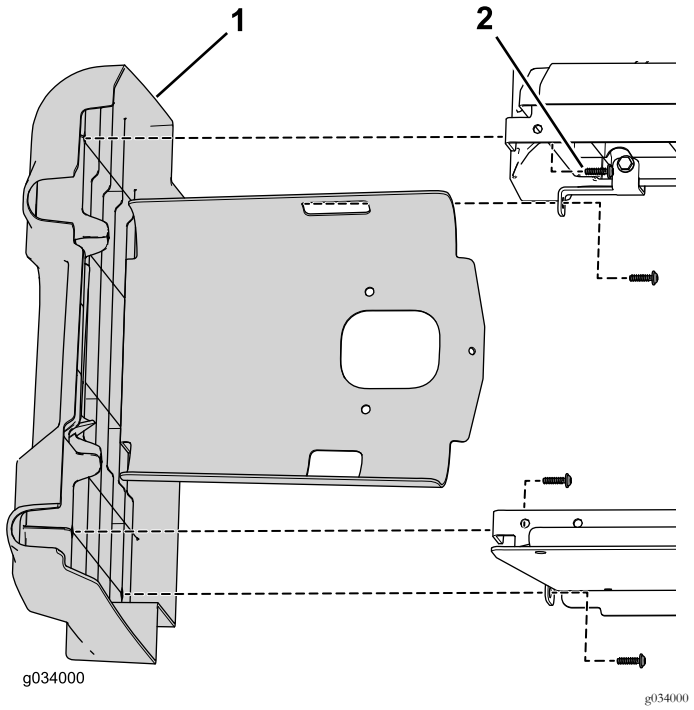

Figura 46

1. Gruppo del pannello sinistro
2. Vite autofilettante

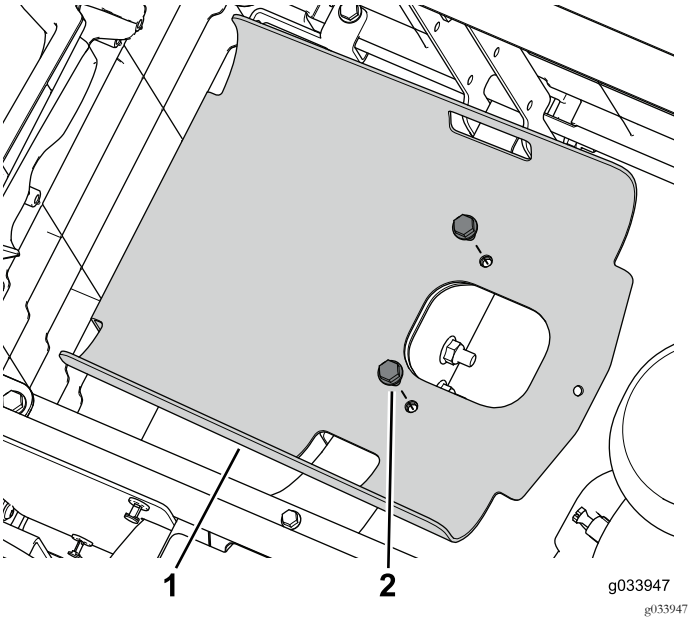

Figura 47

1. Vassoio del serbatoio
2. Bullone flangiato

Collegamento della batteria

1. Utilizzate il bullone e il dado per fissare il cavo positivo (+) al morsetto della batteria (Figura 48).

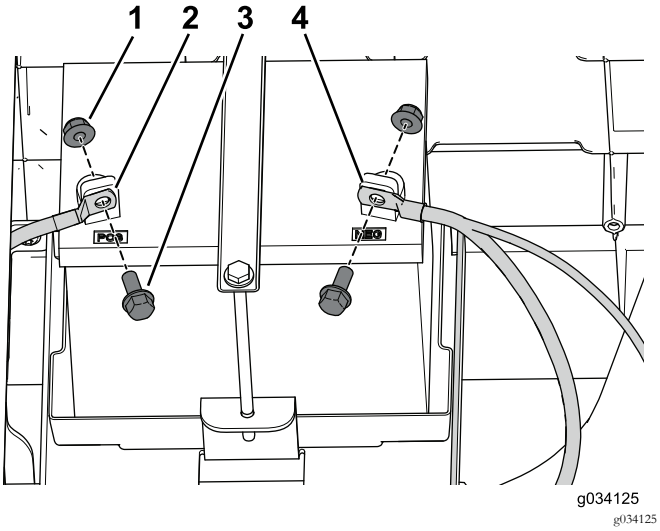

Figura 48

1. Dado
2. Cavo positivo
3. Bullone
4. Cavo negativo

2. Utilizzate il bullone e il dado per fissare il cavo negativo (-) al morsetto della batteria (Figura 48).

Collegamento del serbatoio del carburante

1. Posizionate il serbatoio del carburante sul vassoio del serbatoio (Figura 49).

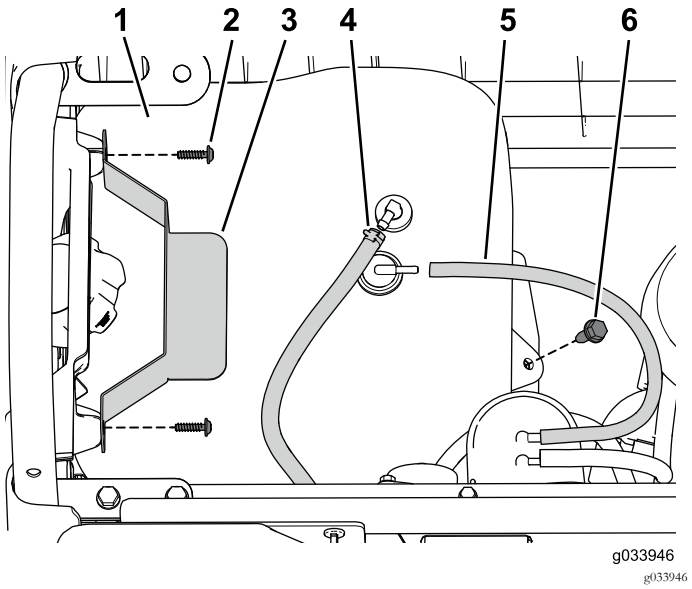

Figura 49

1. Serbatoio del carburante
2. Vite
3. Dispositivo di tenuta
4. Tubo di alimentazione
5. Tubo di sfiato
6. Bullone flangiato

2. Collegate il tubo di sfiato e la tubazione del carburante al serbatoio (Figura 49).
3. Utilizzate le viti rimosse in precedenza per fissare il dispositivo di tenuta (Figura 49).

Fissaggio della protezione laterale

1. Utilizzate il bullone flangiato (3/16" x ¾") e il dado flangiato che avete rimosso in precedenza per fissare la protezione laterale posteriore destra alla base del sedile posteriore (Figura 50).

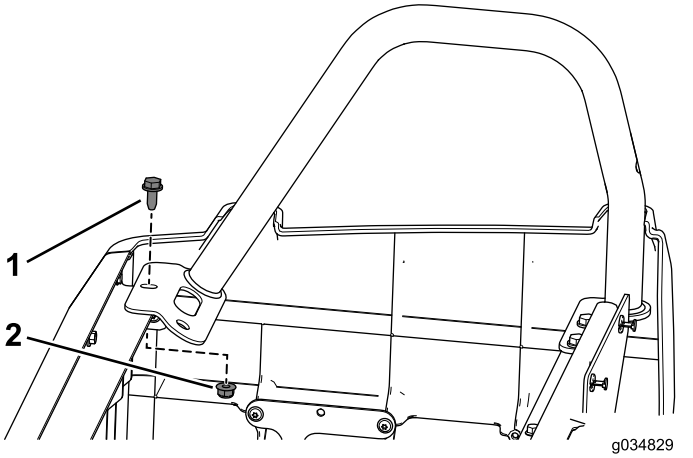

Figura 50

1. Bullone a testa flangiata (3/16" x ¾")
2. Dado flangiato

2. Utilizzate il bullone flangiato (3/16" x ¾") e i dadi flangiati che avete rimosso in precedenza per fissare

la protezione laterale posteriore sinistra alla base del sedile posteriore.

3. Utilizzate i 6 bulloni flangiati (3/16" x ¾") e i dadi flangiati per fissare le protezioni laterali sinistra e destra sulla base del sedile anteriore (Figura 51).

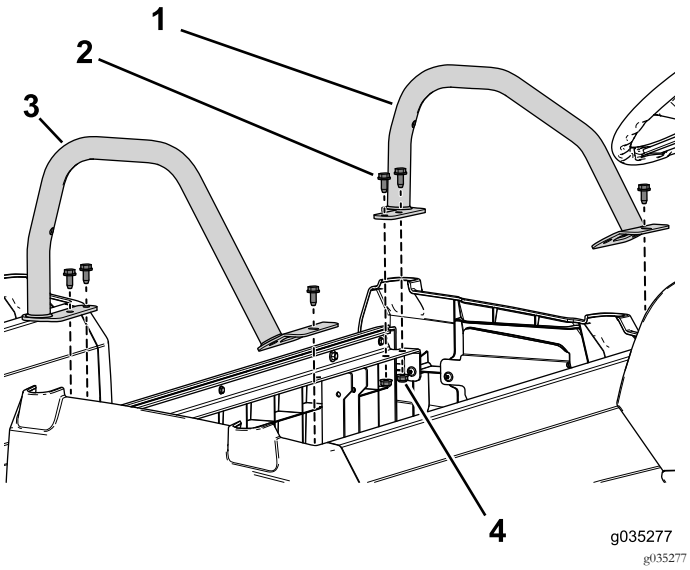

Figura 51

1. Protezione laterale (corta)
2. Bullone a testa flangiata (3/16" x ¾")
3. Protezione laterale (alta)
4. Dado flangiato

Montaggio del gruppo del sedile

1. Contattate il rivenditore autorizzato Toro di zona per ottenere un gruppo del sedile aggiuntivo.
2. Montate il gruppo del sedile originale sulla fila del sedile posteriore (Figura 52).

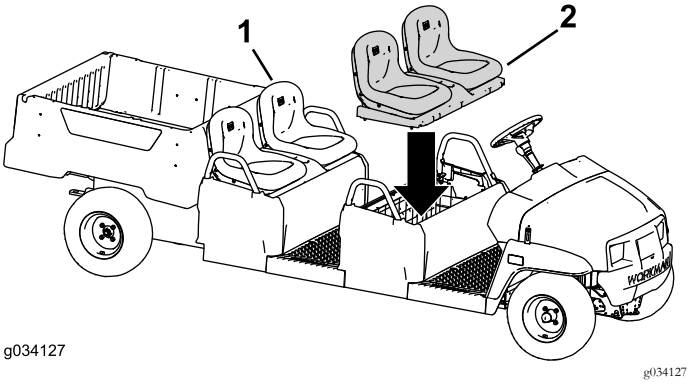

Figura 52

1. Gruppo sedile originale
2. Gruppo sedile aggiuntivo (versione del sedile avvolgente illustrata)

3. Montate il gruppo del sedile sulla fila del sedile anteriore (Figura 52).

Montaggio del kit su una macchina con motore elettrico

Rimozione delle coperture laterali

1. Rimuovete il bullone flangiato anteriore e il dado flangiato sulla protezione laterale destra (Figura 53).

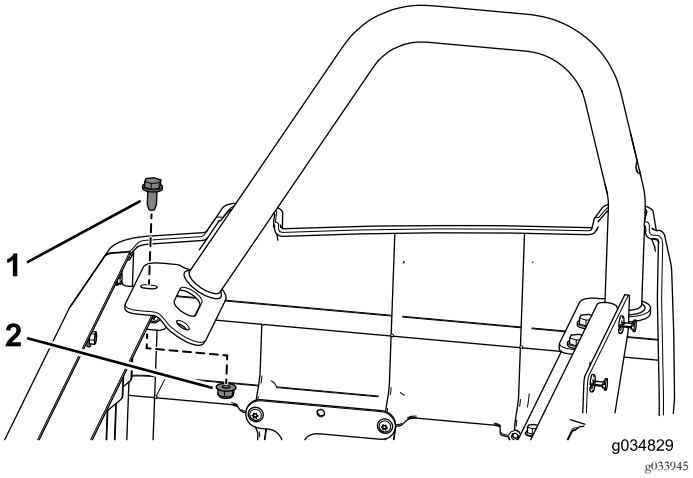

Figura 53

1. Bullone a testa flangiata (3/16" x ¾")
2. Dado flangiato

2. Rimuovete i 3 bulloni flangiati e dadi flangiati che fissano la protezione laterale sinistra.
3. Rimuovete le 4 viti autofilettanti che fissano la copertura laterale destra alla macchina (Figura 54).

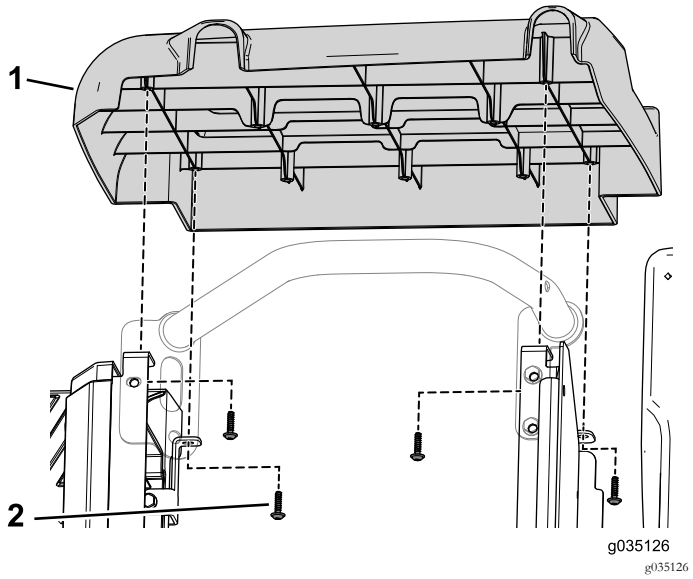

Figura 54

1. Gruppo della copertura laterale
2. Vite autofilettante

4. Rimuovete i 2 bulloni che fissano la staffa del caricabatterie al vassoio della batteria (Figura 55).

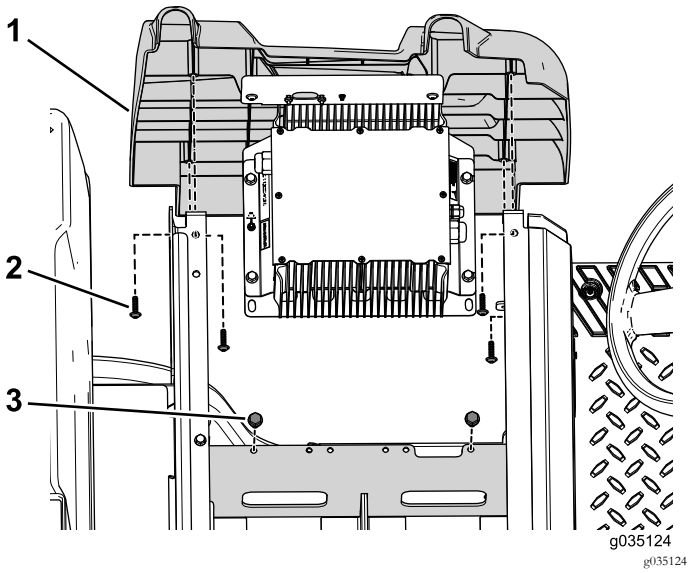

Figura 55

1. Gruppo della copertura laterale
2. Vite autofilettante
3. Bullone

5. Rimuovete le 4 viti autofilettanti che fissano la copertura laterale sinistra alla macchina (Figura 55).

Rimozione delle batterie

Nota: Conservate tutta la bulloneria che rimuovete in questa procedura.

1. Rimuovete il dado flangiato, la tenuta della batteria e la rondella che fissano le batterie al relativo vassoio (Figura 56).

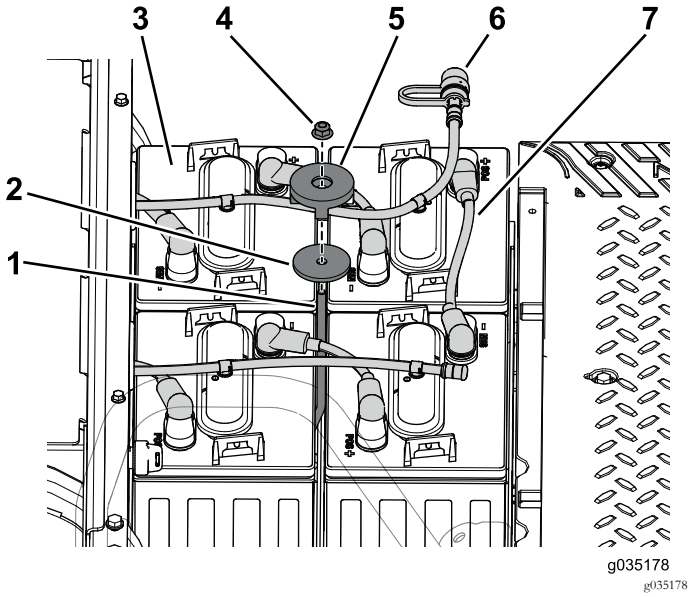

Figura 56

1. Tirante di tenuta
2. Rondella
3. Batteria
4. Dado di bloccaggio
5. Dispositivo di tenuta
6. Alloggiamento per l'irrigazione
7. Cavo della batteria

2. Scollegate l'alloggiamento per l'irrigazione dalle batterie nel vassoio della batteria anteriore (Figura 56).

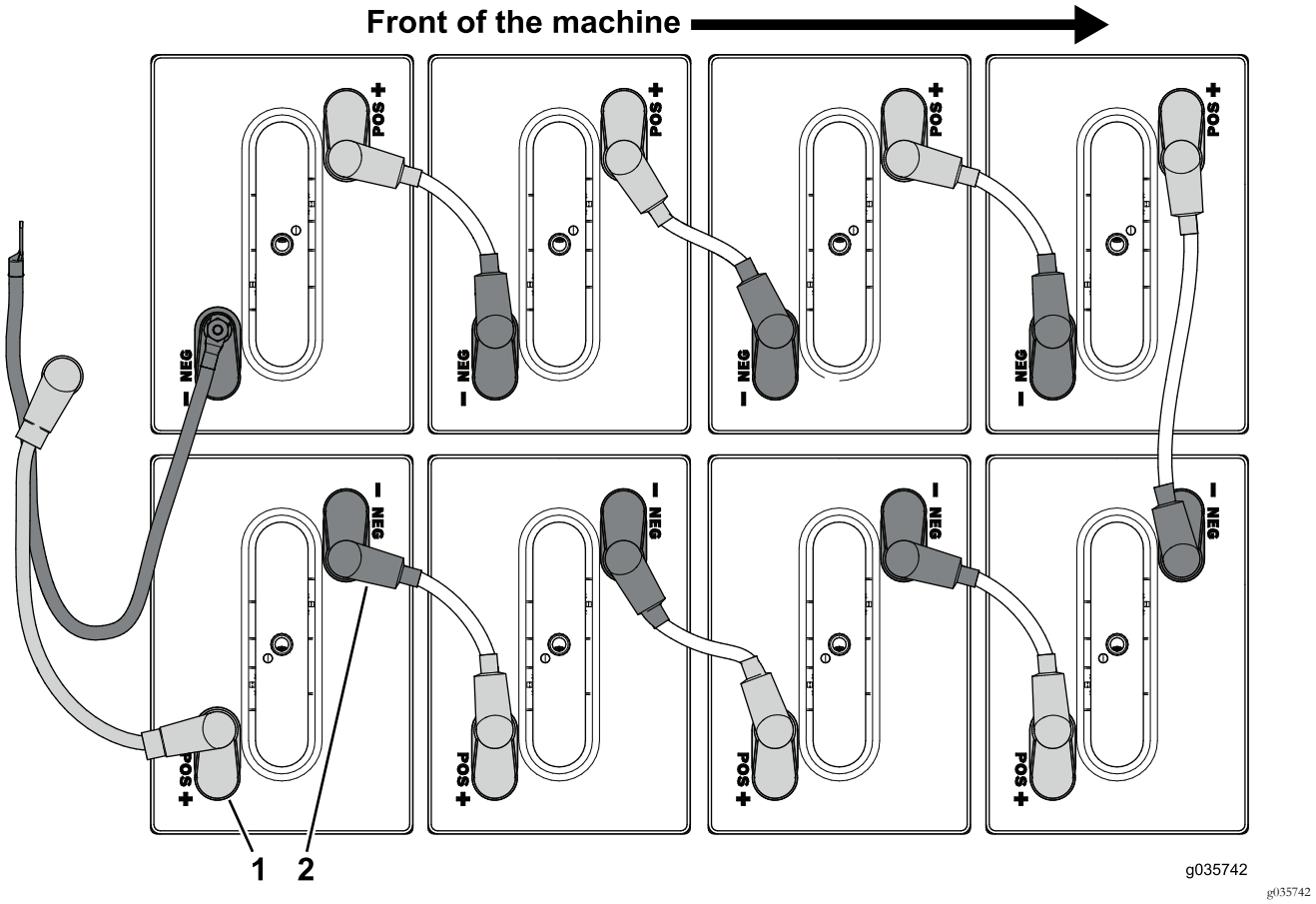

Figura 57

1. Morsetto positivo (+)
2. Morsetto negativo (-)

3. Scollegate i cavi della batteria collegati al morsetto positivo (+) delle batterie, nel vassoio della batteria anteriore (Figura 57).
4. Scollegate i cavi della batteria collegati al morsetto negativo (-) delle batterie, nel vassoio della batteria anteriore (Figura 57).

5. Rimuovete le 2 viti e i dadi che fissano il portafusibili al vassoio della batteria anteriore.

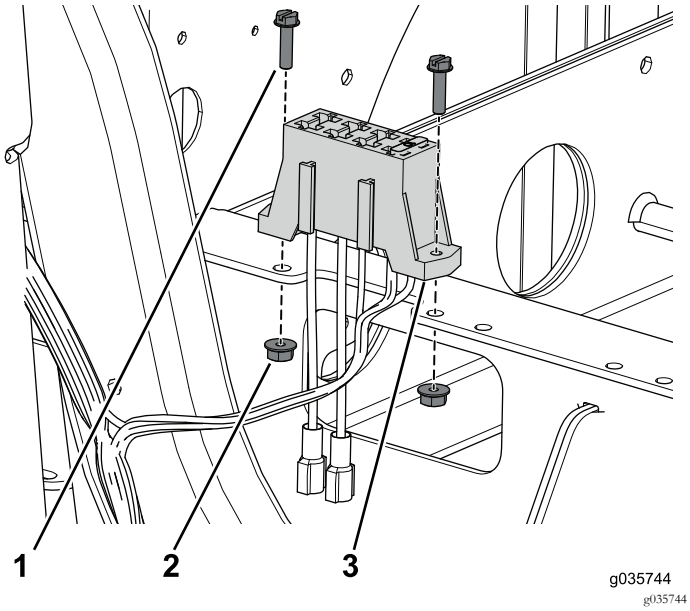

Figura 58

1. Vite (n. 10 x ¾")
2. Dado (n. 10)
3. Portafusibili

6. Rimuovete i 4 bulloni che fissano il vassoio della batteria alla macchina (Figura 59).

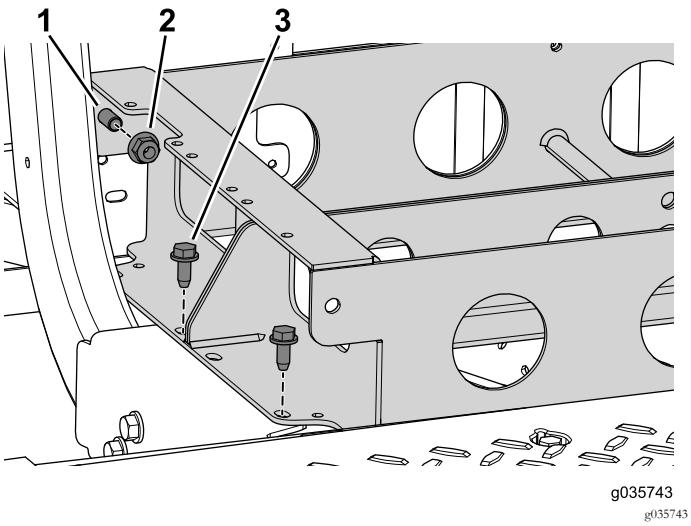

Figura 59

1. Bullone
2. Dado flangiato (3/8")
3. Bullone (3/8" x ¾")

7. Rimuovete i 2 dadi flangiati, ma non i 2 bulloni, che collegano i vassoi della batteria anteriore e posteriore (Figura 59).

Importante: Non rimuovete i 2 bulloni utilizzati per collegare tra loro i vassoi della batteria anteriore e posteriore.

Scollegamento del cavo del freno di stazionamento

1. Allentate il controdado e ruotate la vite di regolazione di 2 giri in senso antiorario su entrambe le pinze dei freni posteriori (Figura 60).

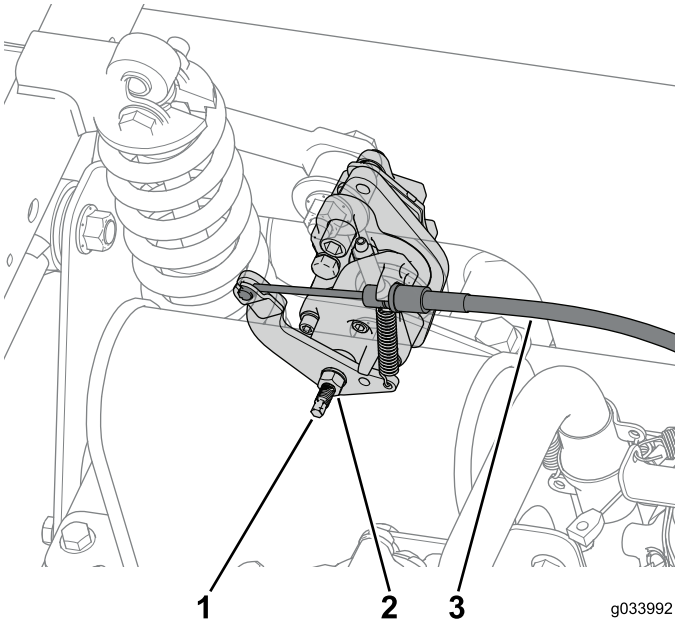

Figura 60

1. Vite di regolazione
2. Controdado
3. Cavo del freno

2. Scollegate il cavo del freno di stazionamento collegato a ciascuna pinza del freno (Figura 60).
3. Rimuovete le 10 viti (¼" x 1¼") per rimuovere parzialmente il cruscotto e scollegare il freno di stazionamento (Figura 61).

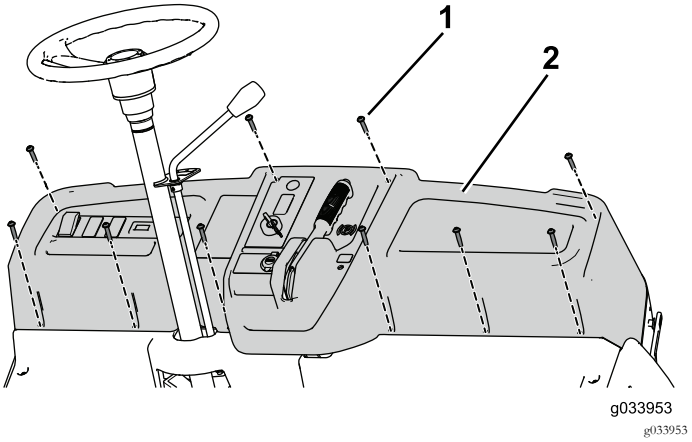

Figura 61

1. Vite (¼ x 1¼")
2. Cruscotto

Nota: Può essere necessario rimuovere le fascette per cavi che vi impediscono di rimuovere parzialmente il cruscotto. Dovrete sostituire le fascette per cavi in una procedura successiva.

Separazione della macchina

Nota: Conservate tutta la bulloneria che rimuovete in questa procedura.

1. Montate il montante di supporto sulla macchina (Figura 62).

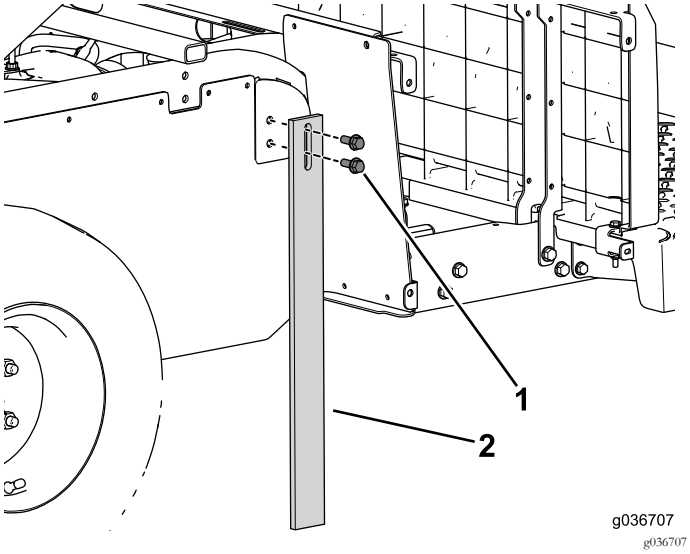

Figura 62

1. Bullone flangiato (3/8" x 1")
2. Montante di supporto

2. Utilizzate un martinetto sotto il canale centrale per sostenere la parte anteriore della macchina (Figura 63).

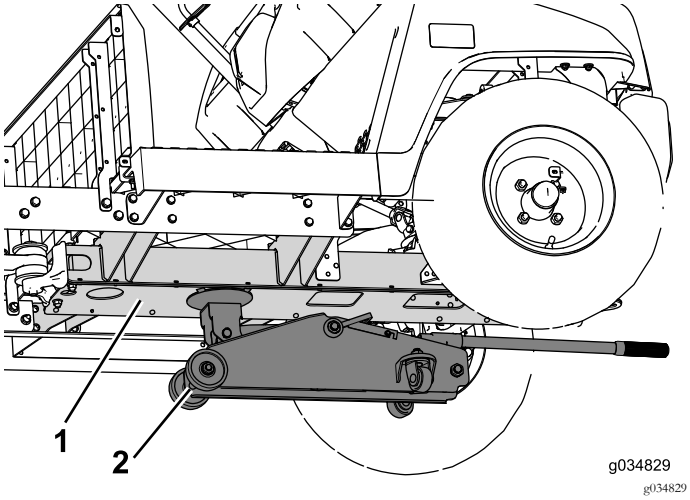

Figura 63

1. Canale centrale
2. Martinetto

3. Rimuovete i bulloni flangiati (3/8" x 2½") e i dadi che fissano la guida laterale alla macchina (Figura 64). Effettuate questa operazione su entrambi i lati della macchina.

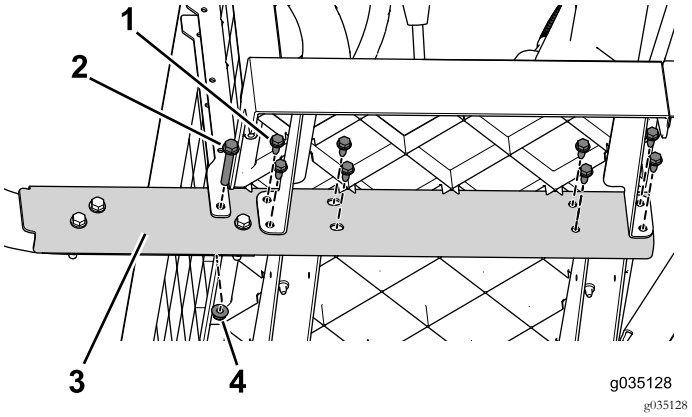

Figura 64

1. Bullone a testa flangiata (3/8" x 2½")
2. Bullone a testa flangiata (5/16" x ¾")
3. Guida laterale
4. Dado flangiato (3/8")

4. Lavorando da davanti verso dietro, rimuovete i bulloni flangiati (5/16" x ¾") che fissano la guida laterale alla macchina (Figura 64). Effettuate questa operazione su entrambi i lati della macchina.
5. Rimuovete i 3 bulloni flangiati (3/8" x 2½") e i dadi (Figura 65). Effettuate questa operazione su entrambi i lati della macchina.

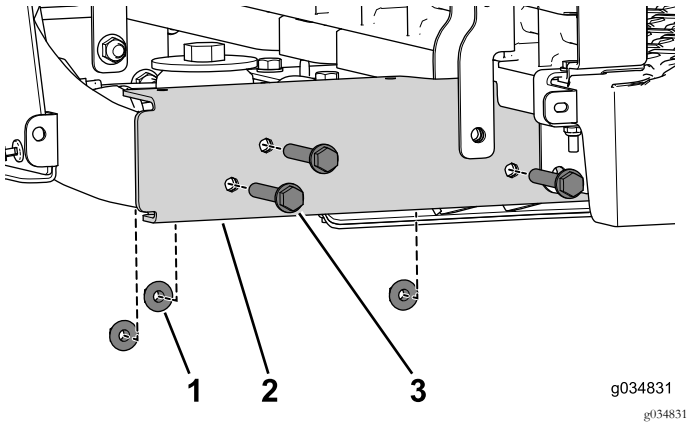

Figura 65

1. Dado flangiato (3/8")
2. Guida laterale
3. Bullone a testa flangiata (3/8" x 2½")

6. Rimuovete la vite autofilettante che fissa il raccordo a T al canale centrale (Figura 66).

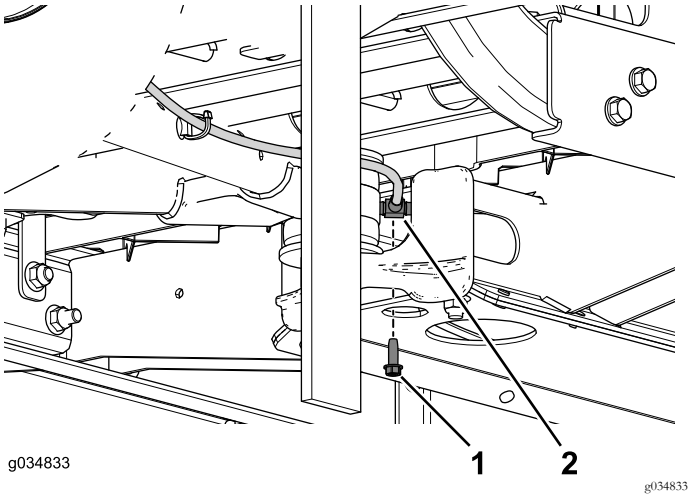

Figura 66

1. Vite autofilettante (¼" x ¾")
2. Raccordo a T

7. Rimuovete i bulloni e i dadi flangiati che fissano il supporto del braccio oscillante al canale centrale (Figura 67).

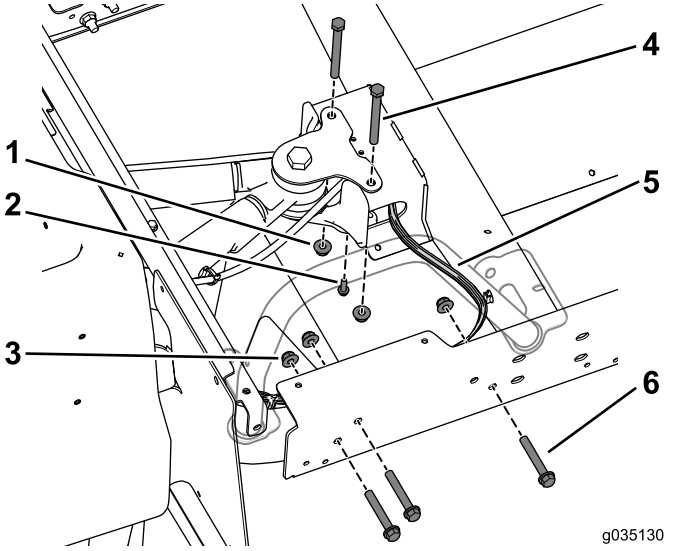

Figura 67

1. Dado flangiato (3/8")
2. Vite autofilettante (¼" x ¾")
3. Dado flangiato (3/8")
4. Bulloni (3/8" x 3¾")
5. Cablaggio preassemblato
6. Bulloni (3/8" x 2½")

8. Rimuovete le fascette per cavi utilizzate per fissare le linee elettriche e meccaniche all'interno del canale centrale mentre separate la macchina.
9. Fatevi aiutare da un assistente per spostare la sezione anteriore in avanti e lontano dalla sezione posteriore (Figura 68).

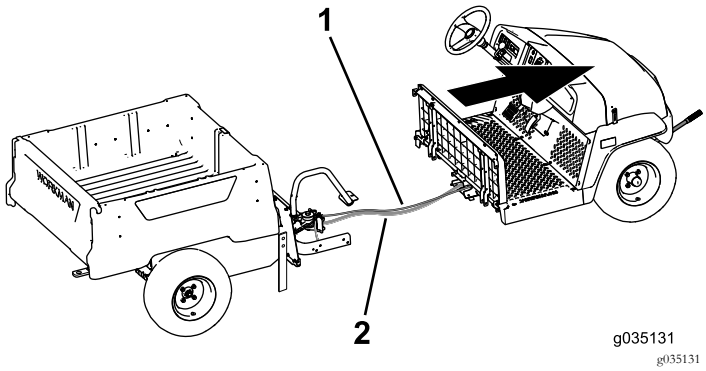

Figura 68

1. Tubazione del freno
2. Cablaggio fili

Montaggio del canale centrale

Nota: Utilizzate la bulloneria rimossa in precedenza per completare la seguente procedura.

1. Utilizzate 4 bulloni flangiati (3/8" x ¾") per montare, senza serrarle, le piastre di collegamento superiore e inferiore sul canale centrale nella sezione anteriore (Figura 69).

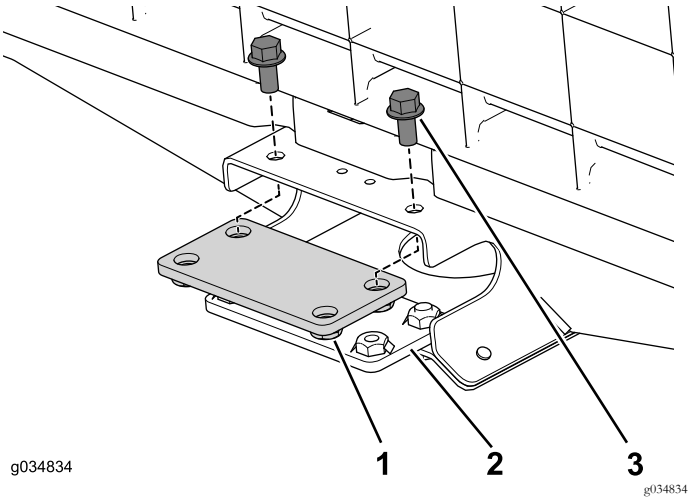

Figura 69

1. Piastra di collegamento (superiore)
2. Piastra di collegamento (inferiore)
3. Bullone a testa flangiata (3/8" x ¾")

2. Montate, senza serrarla, la guida dell'estensione sul lato destro della macchina (Figura 70).

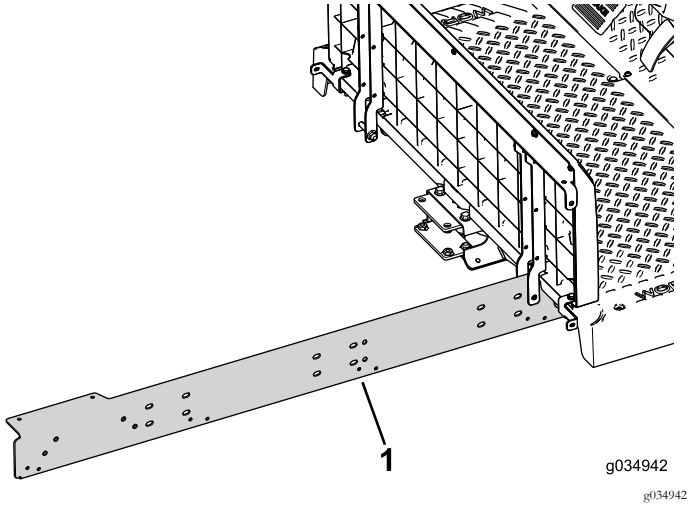

Figura 70

1. Guida dell'estensione

3. Utilizzate i 2 bulloni (5/16" x ¾") per montare, senza serrarla, la guida dell'estensione sul canale centrale sulla sezione anteriore della macchina (Figura 71).

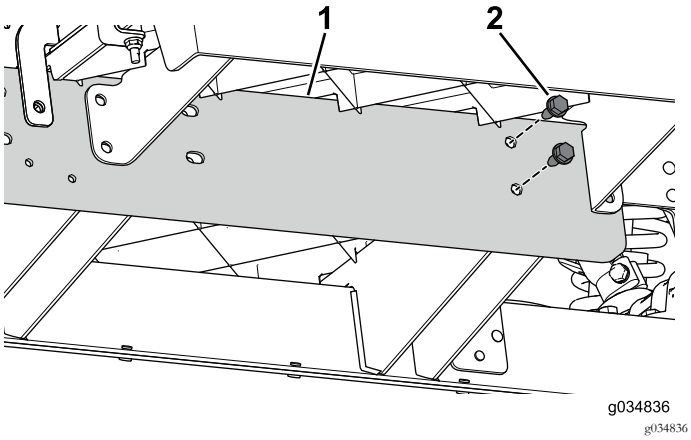

Figura 71

1. Guida dell'estensione 2. Bulloni (5/16" x ¾")

4. Inserite i 2 bulloni (3/8" x 3¾") e le rondelle attraverso il canale centrale e il supporto posteriore (Figura 72).

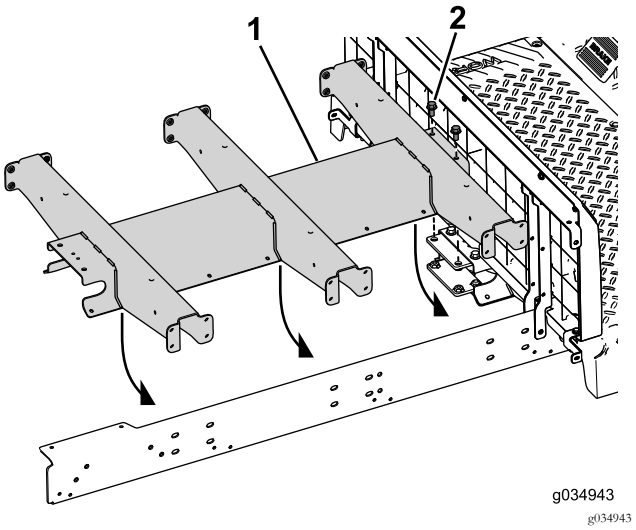

Figura 72

1. Estensione del canale 2. Bullone (3/8" x ¾")

5. Montate, senza serrarla, la guida dell'estensione sul lato sinistro della macchina (Figura 73).

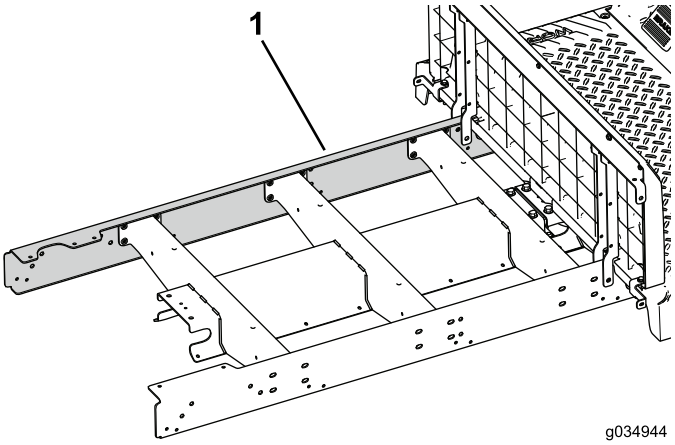

Figura 73

1. Guida dell'estensione

6. Utilizzate i 2 bulloni (5/16" x ¾") per montare, senza serrarla, la guida dell'estensione sul canale centrale sulla sezione anteriore della macchina (Figura 74).

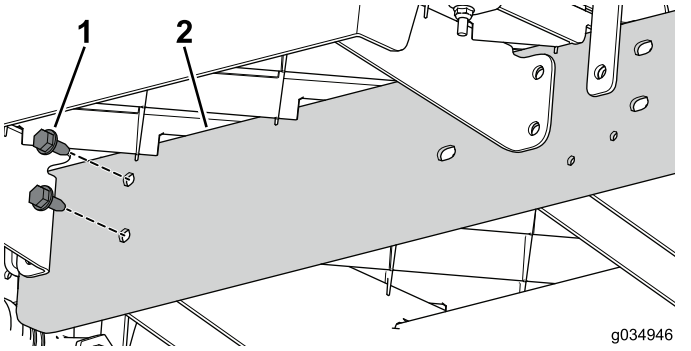

Figura 74

1. Bulloni (5/16" x ¾")
2. Guida dell'estensione

7. Fatevi aiutare da un assistente per unire tra loro le sezioni anteriore e posteriore della macchina (Figura 75).

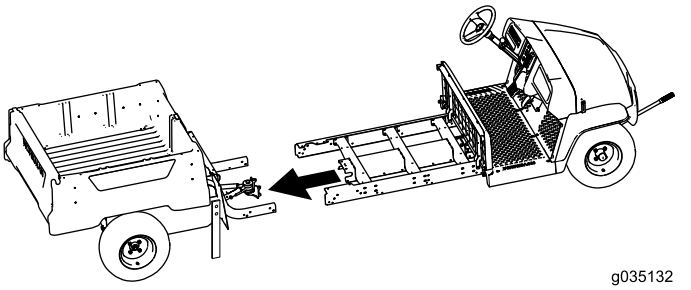

Figura 75

8. Utilizzate i 3 bulloni (3/8" x 2½") e i dadi flangiati per montare, senza serrarla, la guida dell'estensione sul telaio posteriore (Figura 76). Effettuate questa operazione su entrambi i lati della macchina.

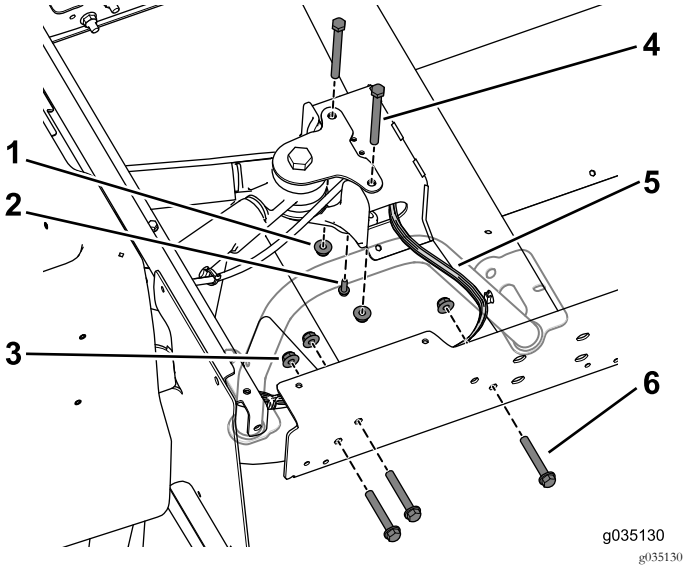

Figura 76

1. Dado flangiato (3/8")
2. Vite autofilettante (¼" x ¾")F
3. Dado flangiato (3/8")
4. Bulloni (3/8 x 3¾")
5. Cablaggio preassemblato
6. Bulloni (3/8" x 2½")

Nota: Assicuratevi che il cablaggio preassemblato esca dal canale centrale sul lato destro (Figura 76).

9. Utilizzate la vite autofilettante (¼" x ¾") sul raccordo a T della tubazione del freno sul canale centrale (Figura 76).
10. Utilizzate i 2 bulloni (3/8" x 3¾") e i dadi flangiati per montare, senza serrarlo, il canale centrale sul supporto posteriore (Figura 76).

Montaggio dei supporti laterali

Nota: Utilizzate i bulloni e i dadi rimossi nelle sezioni precedenti per completare la seguente procedura.

1. Utilizzate i 4 bulloni (5/16" x ¾") per montare, senza serrarlo, il supporto della piattaforma sul canale centrale (Figura 77).

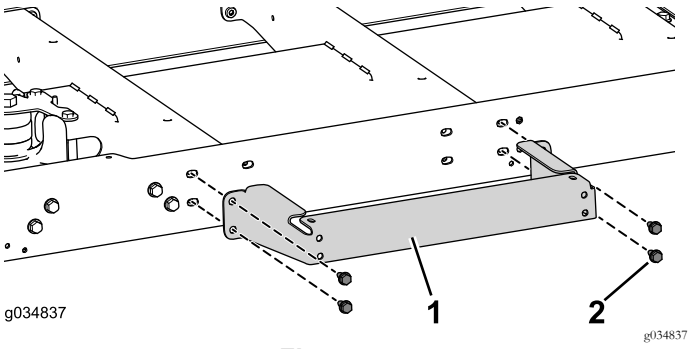

Figura 77

1. Supporto della piattaforma
2. Bulloni (5/16" x ¾")

2. Effettuate il passaggio precedente sull'altro lato della macchina.

Montaggio dei cavi

Nota: Fate uscire i cavi e il cablaggio preassemblato sul lato destro del canale centrale.

1. Collegate il cavo del freno di stazionamento alla relativa leva nella sezione anteriore della macchina, fatelo passare attraverso il canale centrale e collegatelo al gruppo del freno di stazionamento nella sezione posteriore della macchina.
2. Montate, senza serrarli, i 2 bulloni (3/8" x ¾"), 16 bulloni (¼" x ½") e 2 dadi flangiati (3/8") per fissare la piastra inferiore al canale centrale (Figura 78).

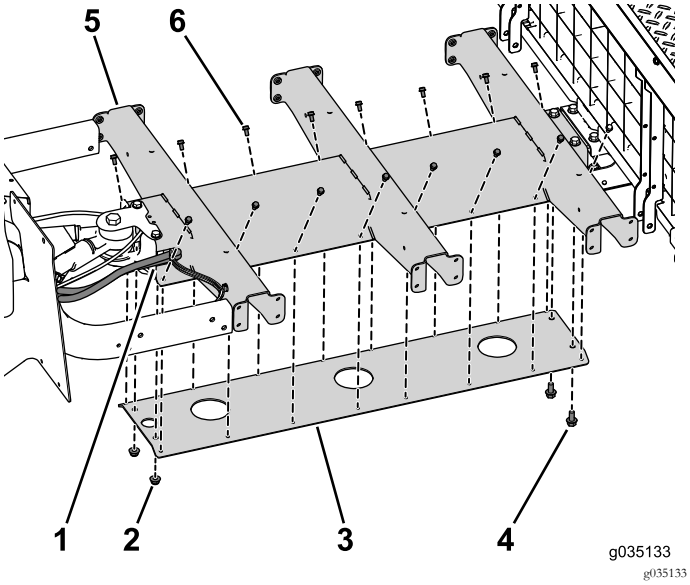

Figura 78

Alcuni componenti sono nascosti a scopo illustrativo.

1. Uscita dei cavi
2. Dadi flangiati (3/8")
3. Piastra inferiore
4. Bullone (3/8" x ¾")
5. Canale centrale
6. Bullone (¼" x ½")

3. Montate la bulloneria del canale rimanente (Figura 79).

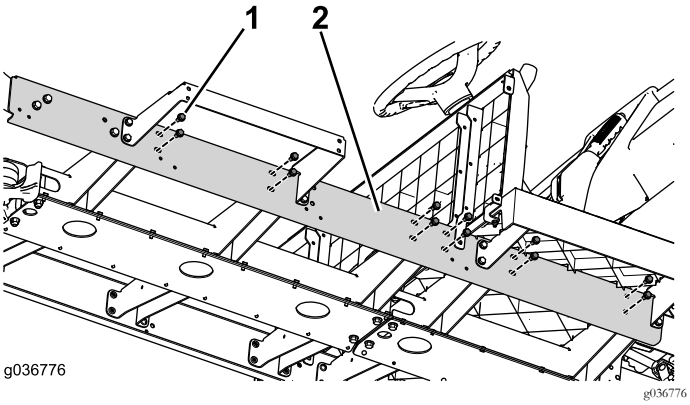

Figura 79

1. Bullone (5/16" x ¾")
2. Canale centrale

4. Sostituite eventuali fascetta per cavi che avete rimosso per accedere all'area sotto il cruscotto.
5. Utilizzate le 10 viti (¼" x 1¼") per fissare il cruscotto alla macchina (Figura 80).

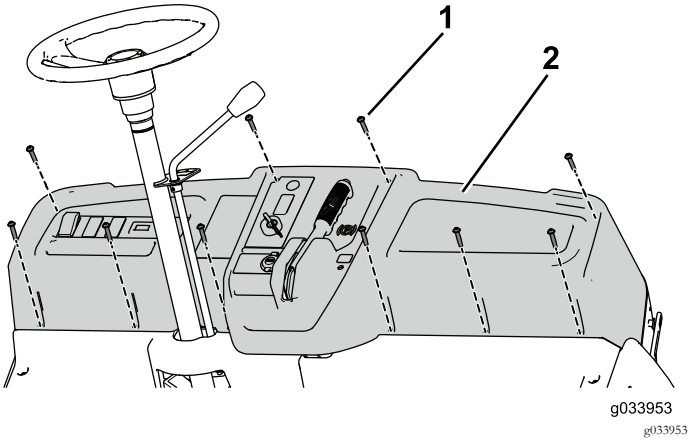

Figura 80

1. Vite (¼" x 1¼")
2. Cruscotto

6. Serrate saldamente la bulloneria che avete montato sulla piastra inferiore.

Montaggio del pianale

Utilizzate i 4 bulloni flangiati (5/16" x 1¼"), i 4 bulloni (¼" x 1¼") e i dadi di bloccaggio per fissare il pianale posteriore alla macchina (Figura 81).

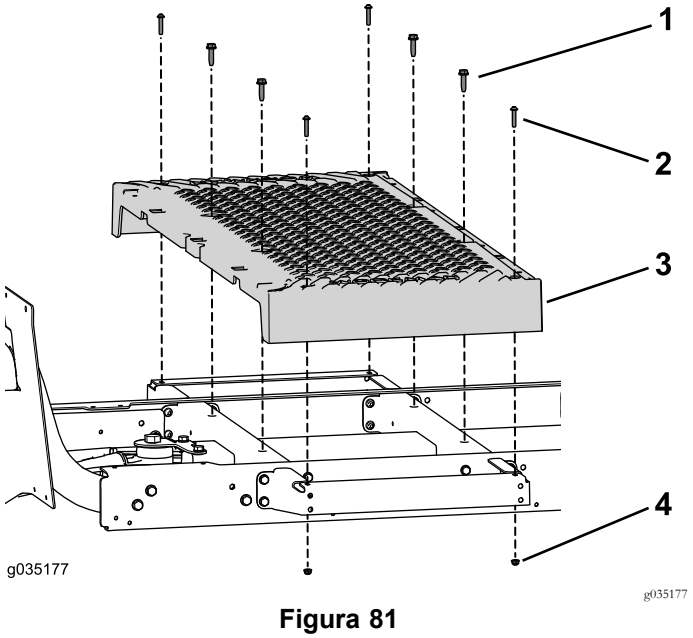

Figura 81

1. Bullone a testa flangiata (5/16" x 1¼")
2. Bullone (¼" x 1¼")
3. Pianale
4. Dado di bloccaggio (¼")

Montaggio della base del sedile posteriore

1. Utilizzate i 2 dadi flangiati e i bulloni per fissare tra loro i vassoi della batteria posteriore e anteriore (Figura 82).

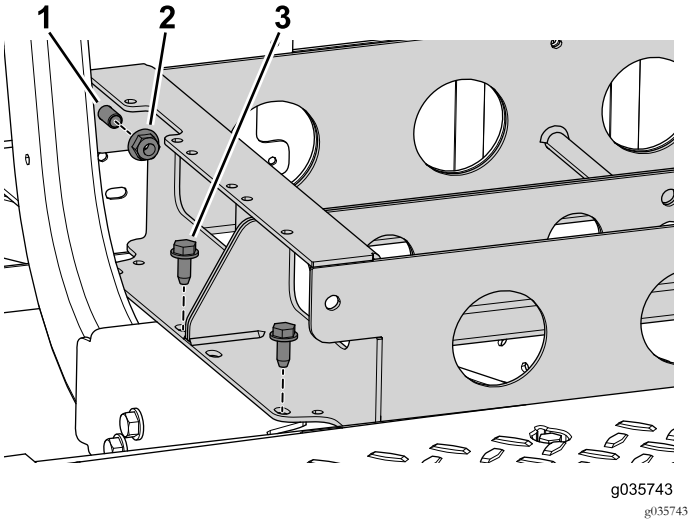

Figura 82

1. Bullone
2. Dado flangiato (3/8")
3. Bullone (3/8" x ¾")

2. Utilizzate i 4 bulloni (3/8" x 1") per fissare il vassoio della batteria anteriore alla macchina (Figura 82).
3. Utilizzate le 2 viti e i dadi che fissano il portafusibili al vassoio della batteria anteriore (Figura 83).

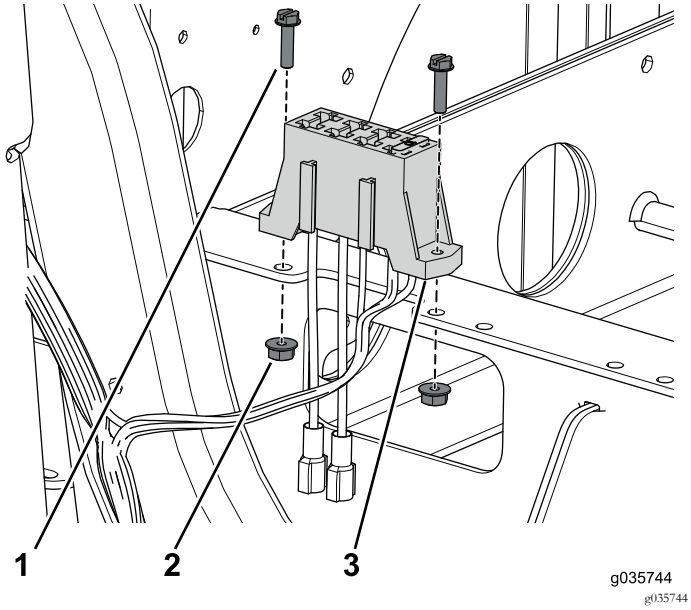

Figura 83

1. Vite (n. 10 x ¾")
2. Dado (n. 10)
3. Portafusibili

4. Utilizzate il bullone flangiato (3/8" x 2½") e il dado flangiato per fissare il supporto del sedile (Figura 84).

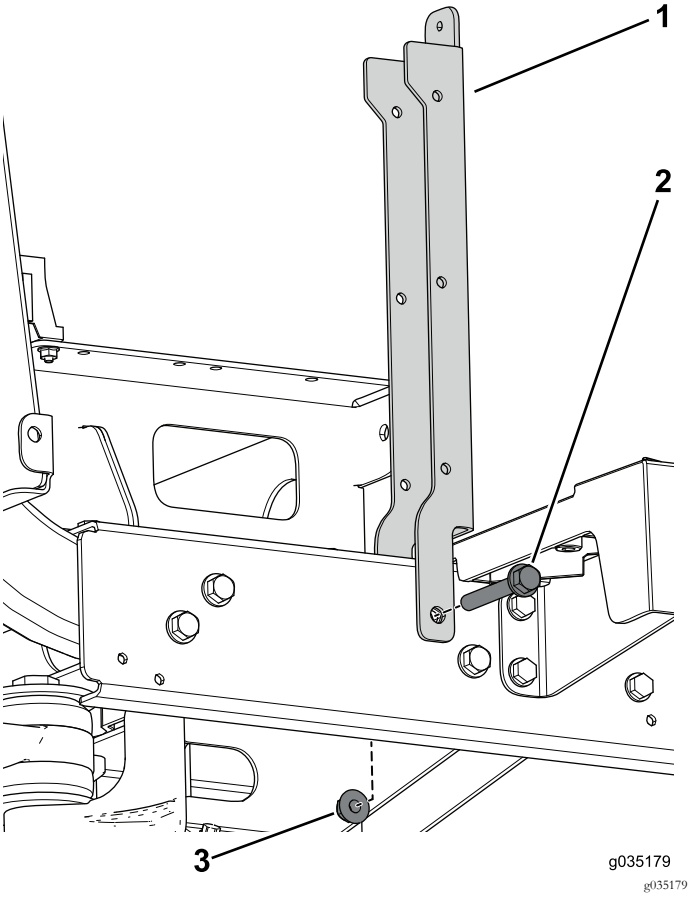

Figura 84

1. Supporto del sedile
2. Bullone a testa flangiata (3/8" x 2½")
3. Dado flangiato (3/8")

5. Utilizzate i 2 bulloni con i gruppi delle rondelle (¼ x ½") per fissare la staffa di supporto angolare e il

pannello della base del sedile ai supporti del sedile sinistro e destro (Figura 85).

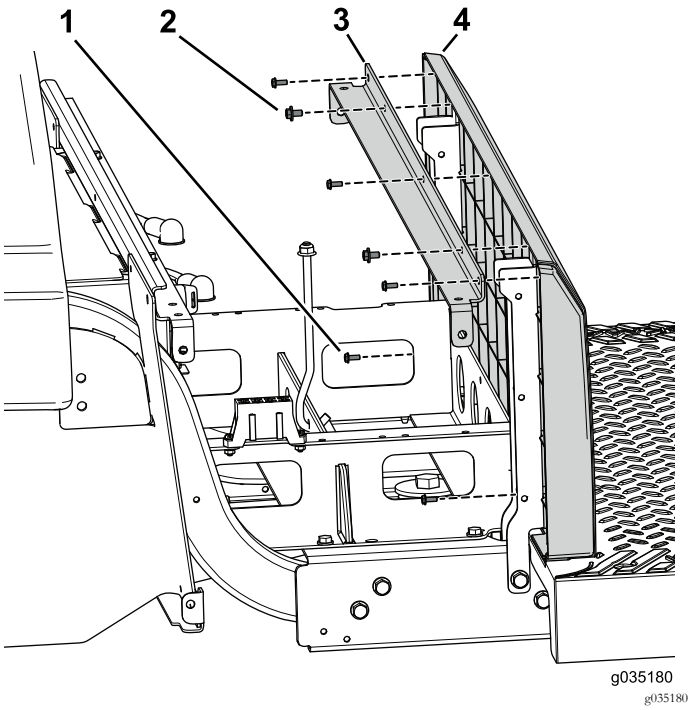

Figura 85

Alcuni componenti sono nascosti a scopo illustrativo.

1. Vite (n. 10 x ½")
2. Bullone con gruppo delle rondelle
3. Staffa di supporto
4. Pannello della base del sedile

6. Utilizzate le 5 viti (n. 10 x ½") per fissare il pannello posteriore alla staffa di supporto angolare e ai supporti del sedile (Figura 85).

7. Utilizzate i 2 bulloni (¼" x ½"), la rondella e il dado di bloccaggio per fissare la staffa del pannello di sinistra e destra alla macchina (Figura 86).

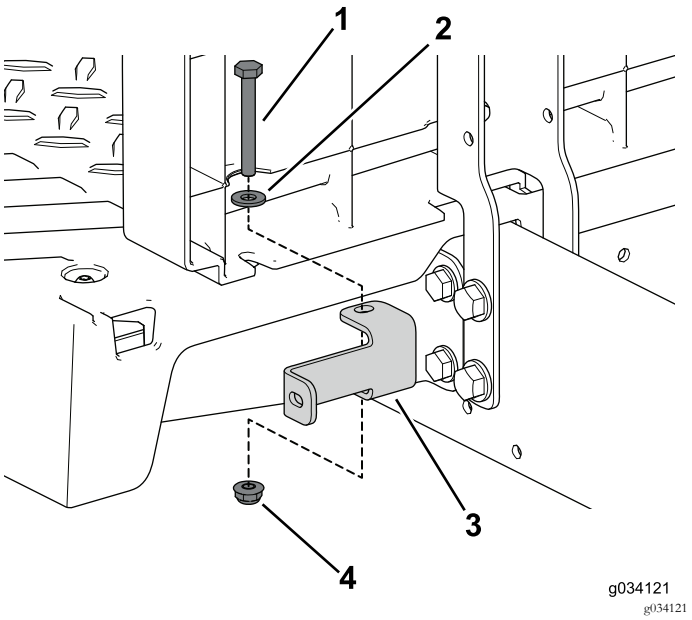

Figura 86

1. Bullone (¼" x 2")
2. Rondella
3. Staffa del pannello
4. Dado di bloccaggio (¼")

8. Utilizzate le 4 viti autofilettanti per fissare la copertura laterale sinistra al gruppo del sedile (Figura 86).

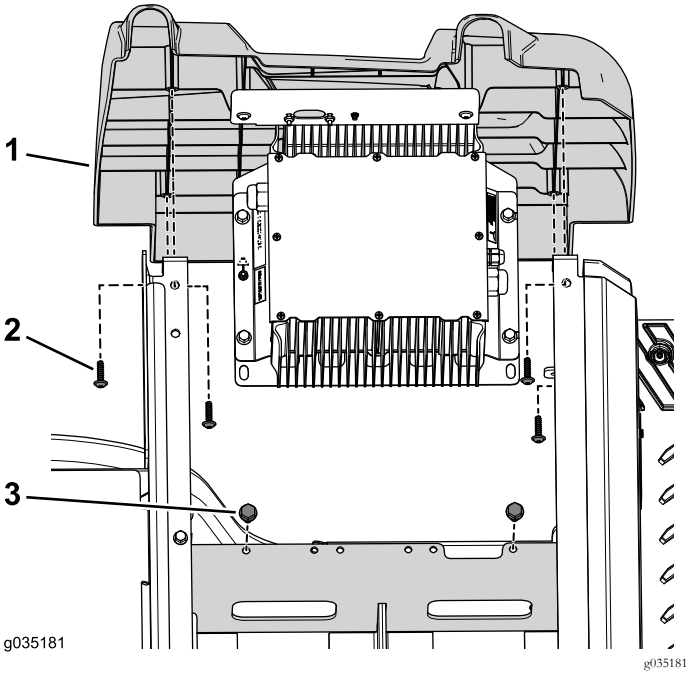

Figura 87

1. Gruppo della copertura laterale
2. Vite autofilettante
3. Bullone (3/8" x ¾")

9. Utilizzate i 2 bulloni (3/8" x ¾") per fissare la staffa del caricabatterie al vassoio della batteria (Figura 87).
10. Utilizzate le 4 viti autofilettanti per fissare la copertura laterale destra al gruppo del sedile (Figura 88).

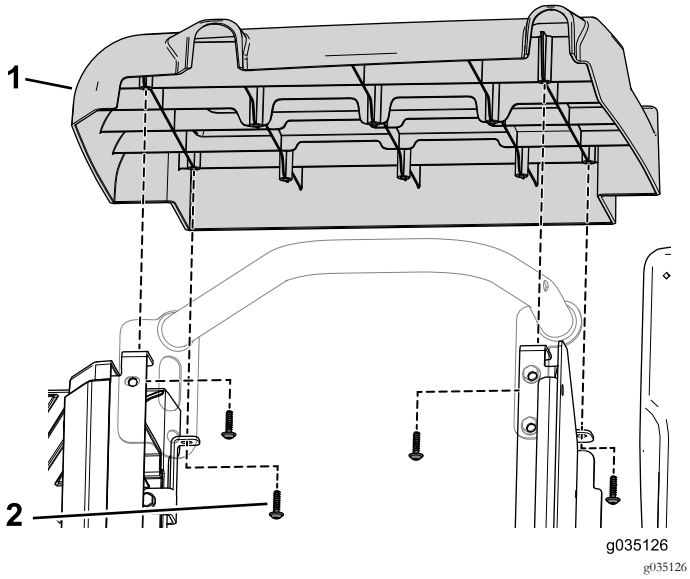

Figura 88

1. Gruppo della copertura laterale
2. Vite autofilettante

11. Utilizzate il bullone flangiato (3/16" x ¾") e il dado flangiato che avete rimosso in precedenza per fissare la protezione laterale posteriore destra al gruppo della base del sedile (Figura 89).

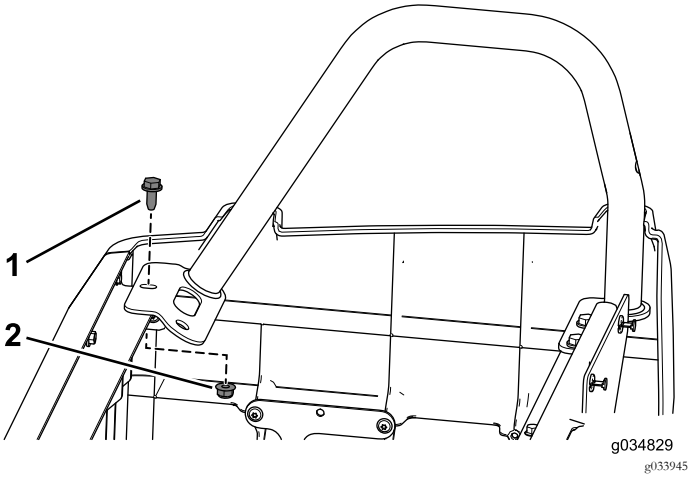

Figura 89

1. Bullone a testa flangiata (3/16" x ¾")
2. Dado flangiato

12. Utilizzate il bullone flangiato (3/16" x ¾") e i dadi flangiati che avete rimosso in precedenza per fissare la protezione laterale posteriore sinistra al gruppo della base del sedile (Figura 90).

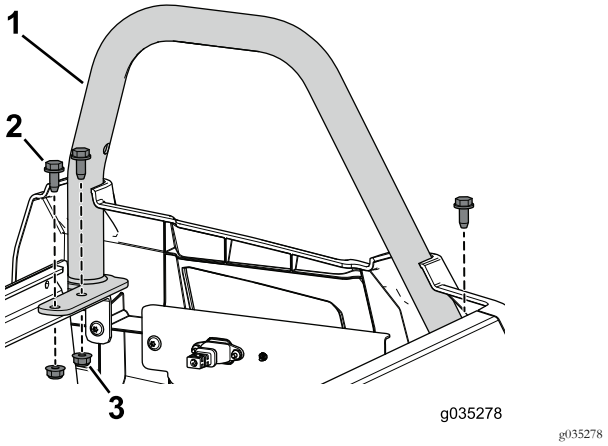

Figura 90

1. Protezione laterale (alta)
2. Bullone a testa flangiata (3/16" x ¾")
3. Dado flangiato

Montaggio della base del sedile anteriore

Nota: Utilizzate la bulloneria rimossa in precedenza quando necessario.

1. Utilizzate i 2 bulloni (3/8" x 2½"), i distanziali e i dadi flangiati per fissare i supporti del sedile sinistro e destra alla sezione anteriore della macchina (Figura 91).

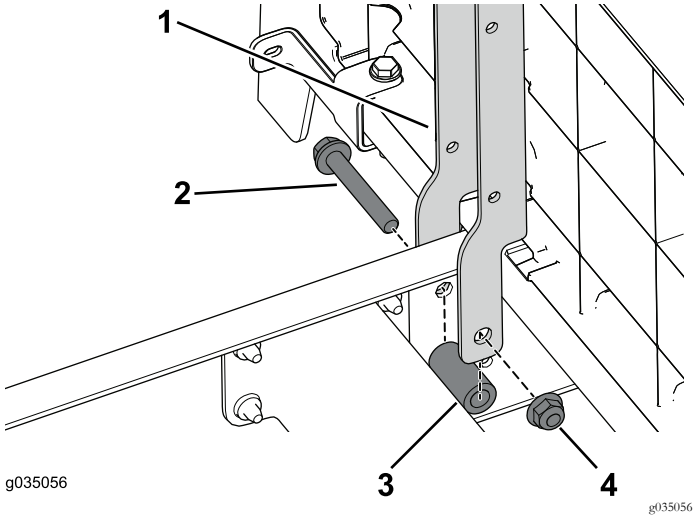

Figura 91

1. Supporto del sedile
2. Bullone a testa flangiata (3/8" x 2½")
3. Distanziale
4. Dado flangiato (3/8")

2. Utilizzate i 4 bulloni flangiati (3/8" x 2½"), i distanziali e i dadi flangiati per fissare i supporti del sedile sinistro e destro sulla macchina (Figura 92).

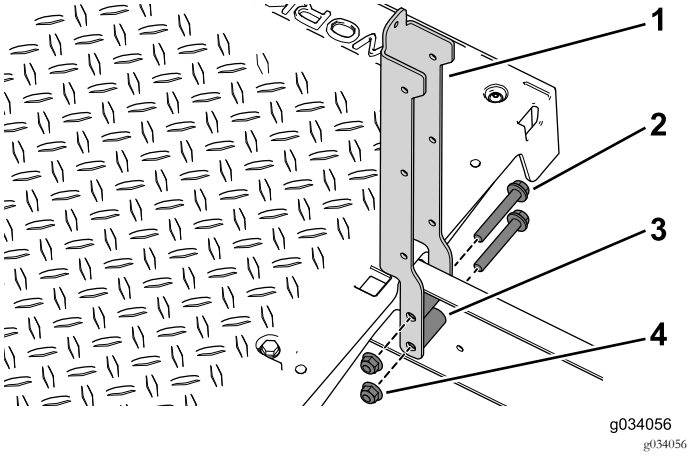

Figura 92

1. Supporto del sedile
2. Bullone a testa flangiata (3/8" x 2½")
3. Distanziale
4. Dado flangiato (3/8")

3. Utilizzate i 2 bulloni con i gruppi delle rondelle (¼" x ½") per fissare la staffa di supporto angolare e il pannello della base del sedile ai supporti del sedile sinistro e destro (Figura 93).

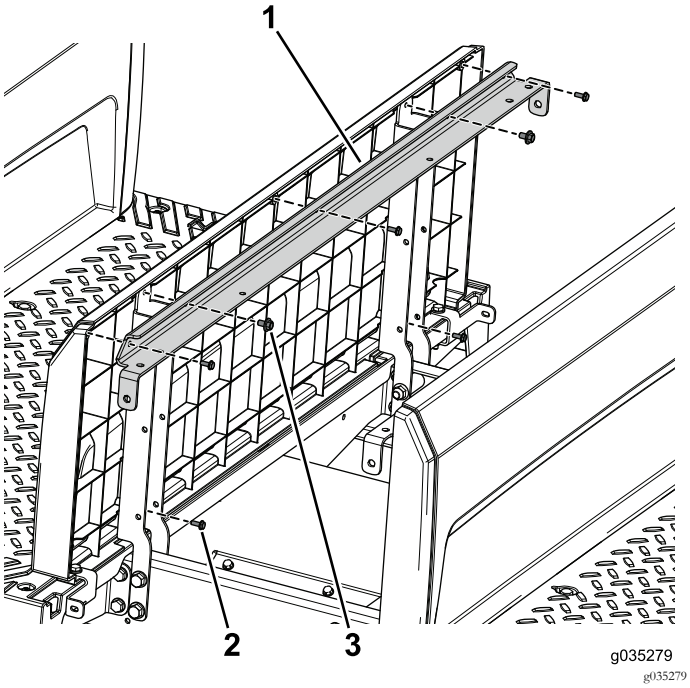

Figura 93

1. Staffa di supporto
2. Vite (n. 10 x ½")
3. Bullone con gruppo delle rondelle

4. Utilizzate le 5 viti (n. 10 x ½") per fissare il pannello posteriore alla staffa di supporto angolare e ai supporti del sedile (Figura 93).
5. Utilizzate le 8 viti autofilettanti (3/32" x 7/8") per fissare i pannelli laterali sinistro e destro del kit alla base del sedile anteriore (Figura 94).

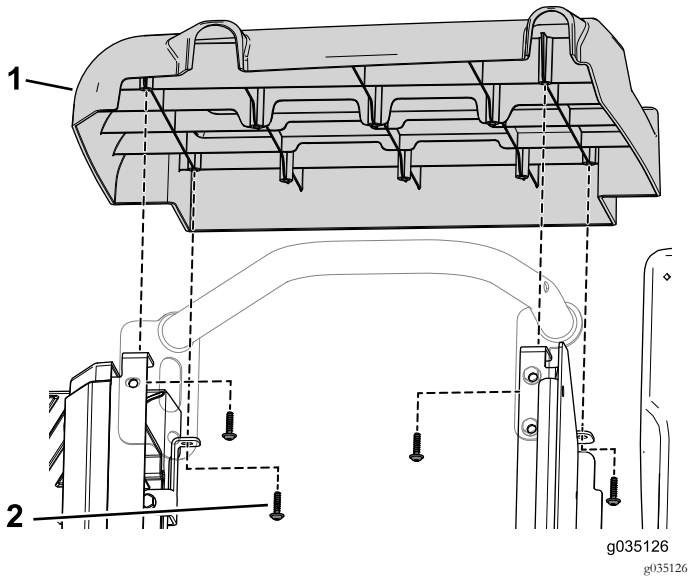

Figura 94

1. Gruppo della copertura laterale
2. Vite autofilettante

6. Utilizzate le 3 viti autofilettanti per fissare la copertura dell'apertura alla piastra laterale (Figura 95).

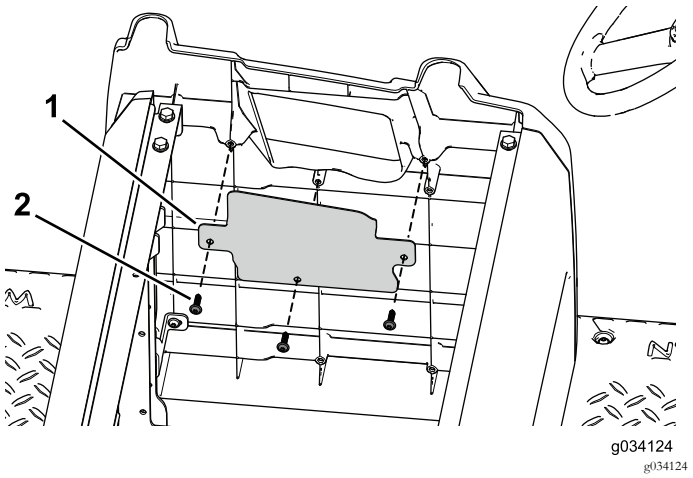

Figura 95

1. Copertura dell'apertura
2. Vite autofilettante

7. Utilizzate i 6 bulloni flangiati (3/16" x ¾") e i dadi flangiati per fissare le protezioni laterali sinistra e destra sulla base del sedile (Figura 96).

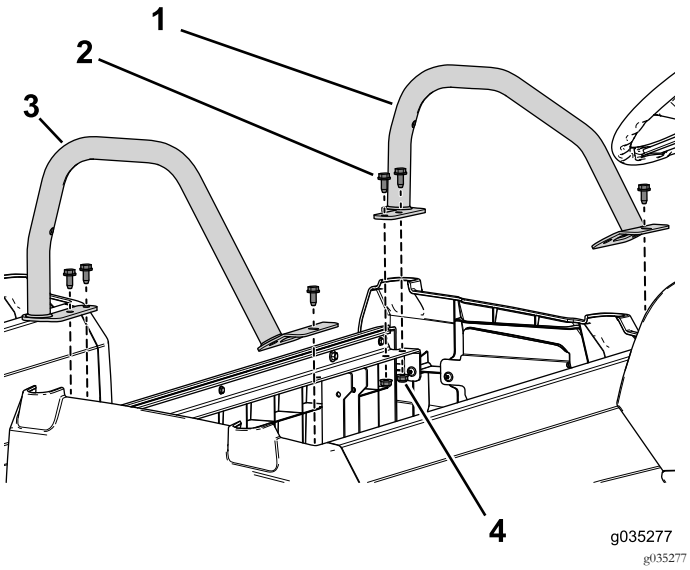

Figura 96

1. Protezione laterale (corto)
2. Bullone a testa flangiata (3/16" x ¾")
3. Protezione laterale (alta)
4. Dado flangiato

Montaggio delle batterie

1. Montate le 4 batterie nel vassoio della batteria anteriore (Figura 97).

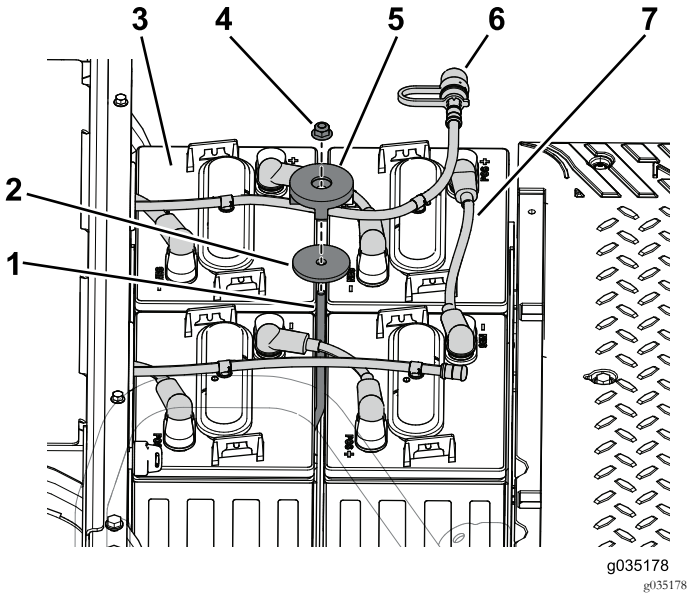

Figura 97

1. Tirante di tenuta
2. Rondella
3. Batteria
4. Dado di bloccaggio
5. Dispositivo di tenuta
6. Alloggiamento per l'irrigazione
7. Cavo della batteria

2. Utilizzate il tirante di fissaggio, la rondella, il dispositivo di tenuta e il dado di bloccaggio per fissare le batterie al relativo vassoio (Figura 97).

3. Collegate i cavi della batteria al morsetto positivo (+) delle batterie (Figura 97).

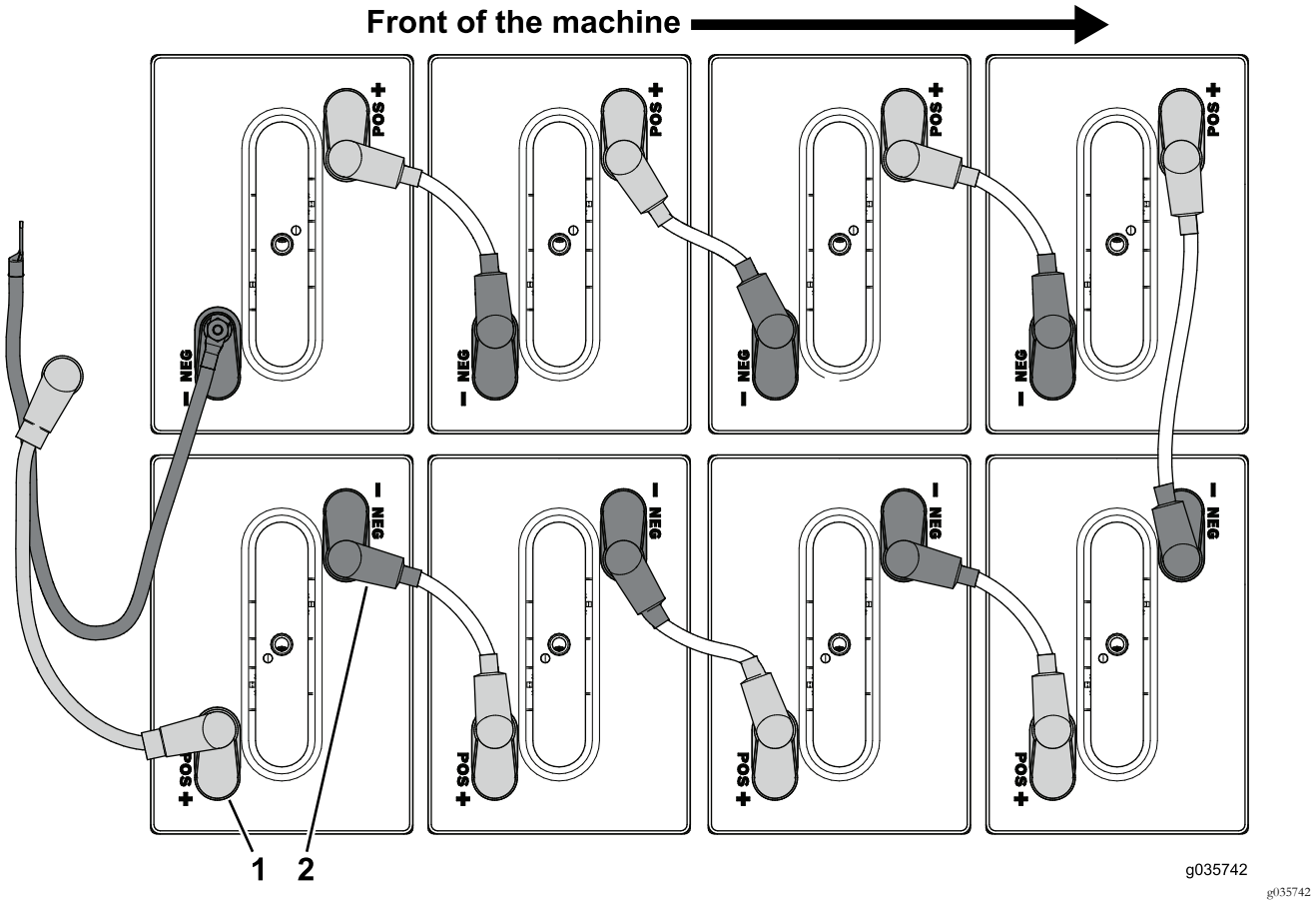

Figura 98

1. Morsetto positivo (+)
2. Morsetto negativo (-)

4. Collegate i cavi della batteria collegati al morsetto positivo (+) delle batterie, nel vassoio della batteria anteriore (Figura 98).
5. Collegate i cavi della batteria collegati al morsetto negativo (-) delle batterie, nel vassoio della batteria anteriore (Figura 98).
6. Montate l'alloggiamento per l'irrigazione sulle batterie (Figura 97).

Montaggio del gruppo del sedile

1. Contattate il vostro distributore Toro per ottenere un gruppo del sedile aggiuntivo.
2. Montate il gruppo del sedile originale sulla fila del sedile posteriore (Figura 99).

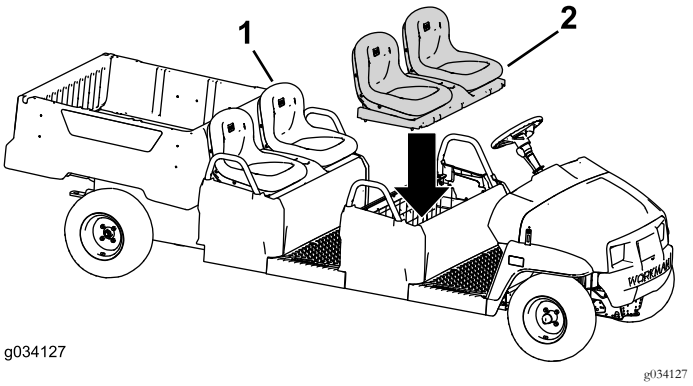

Figura 99

1. Gruppo sedile originale
2. Gruppo sedile aggiuntivo (versione del sedile avvolgente illustrata)

3. Montate il gruppo del sedile sulla fila del sedile anteriore (Figura 99).



Count on it.