Form No. 3406-354 Rev A

Passagiersset

Workman® GTX-serie werkvoertuigen

Modelnr.: 07133

Installatie-instructies

⚠ WAARSCHUWING

CALIFORNIË
Proposition 65 Waarschuwing

Dit product bevat een chemische stof of chemische stoffen waarvan de Staat Californië weet dat ze kanker, geboorteafwijkingen en schade aan het voortplantingssysteem veroorzaken.

© 2016—The Toro® Company
8111 Lyndale Avenue South
Bloomington, MN 55420

Registreer uw product op www.Toro.com. Vertaling van de oorspronkelijke tekst (NL)

CE

Gedrukt in de VS
Alle rechten voorbehouden

3406-354 A

Installatie

Losse onderdelen

Gebruik onderstaande lijst om te controleren of alle onderdelen zijn geleverd.

Omschrijving	Hoeveel-heid	Gebruik
Vloersteun	2	
Bodemplaat	1	
Verbindingsplaat	2	
Kanaalverlengstuk	1	
Kap van kanaalverlengstuk	1	
Verlengrail, links	1	
Verlengrail, rechts	1	
Voorste stoelsteun	2	
Achterste stoelsteun	2	
Voorste stoelbeugel	1	
Achterste stoelbeugel	1	
Afstandsstuk (7/16 x 1-1/2 inch)	6	
Paneelbeugel	4	
Linkerpaneel	1	
Rechterpaneel	1	
Platte ring	4	
Bout (1/4 x 2 inches)	4	De set monteren.
Flensmoer (1/4 inch)	8	
Flensbout (3/8 x 3/4 inch)	8	
Flensbout (5/16 x 3/4 inch)	24	
Heupsteun links	1	
Heupsteun rechts	1	
Kabel van parkeerrem	1	
Gaskabel (alleen benzinemodellen)	1	
Chokekabel (alleen benzinemodellen)	1	
Schakelkabel (alleen benzinemodellen)	1	
Zelftappende schroef (3/32 x 7/8 inch)	11	
Flensbout (5/16 x 3/4 inch)	6	
Flensmoer (5/16 inch)	6	
Schroef en ring	4	
Paneel van stoelbasis	2	
Schroef (nr. 10 x 1/2 inch)	10	
Tor-6040 ondersteuningsset (vereist)	1	

De machine voorbereiden

Opmerking: Bepaal vanuit de normale bedieningspositie de linker- en rechterzijde van de machine.

1. Zet de machine op een plaats waar u genoeg ruimte hebt om de set te monteren.
2. Zet de motor af en haal het sleuteltje uit het contact.
3. Zorg dat de machine niet kan bewegen vooraleer u de montageprocedure aanvat.
4. Verwijder het bovenste gedeelte van de stoelen.
   A. Voor een machine met kuipstoelen: kantel de de rug van de stoel naar voren en til de stoelen van de machine.
   B. Voor een machine met zitbanken: til de rug van de zitbank op van het zitplatform en verwijder de rug.

De set monteren op een machine met benzinemotor

Het linkerluik verwijderen

Opmerking: Bewaar het bevestigingsmateriaal dat u in deze procedure verwijdert.

1. Verwijder de flensbout waarmee de brandstoftank aan de tankbak bevestigd is (Figuur 1).

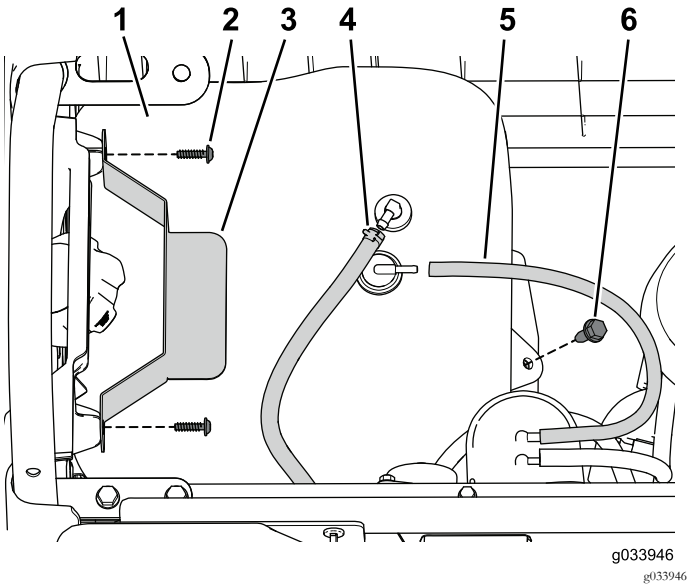

Figuur 1

1. Brandstoftank	4. Brandstofslang
2. Schroef	5. Ontluchtingsslang
3. Houder	6. Flensbout

2. Verwijder de schroeven waarmee de houder bevestigd is (Figuur 1).
3. Koppel de ontluchtingsslang en de brandstofslang af van de tank (Figuur 1).

Opmerking: Zorg dat u gelekte brandstof opvangt of opveegt nadat u de brandstofleiding van de tank hebt gekoppeld.

4. Verwijder de benzinetank van de tankbak.
5. Verwijder de 2 flensbouten waarmee de tankbak bevestigd is aan het chassis (Figuur 2).

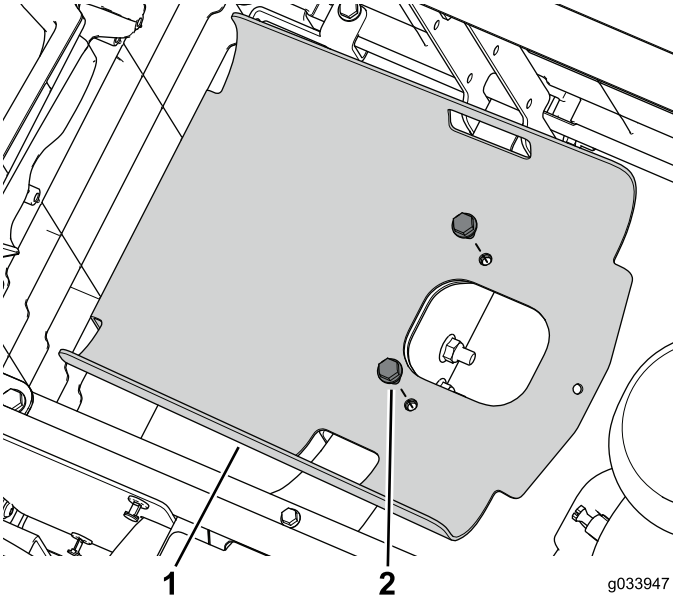

Figuur 2

1. Tankbak	2. Flensbout

6. Verwijder de 4 schroeven waarmee het linkerpaneel bevestigd is aan de onderste stoeleenheid (Figuur 3).

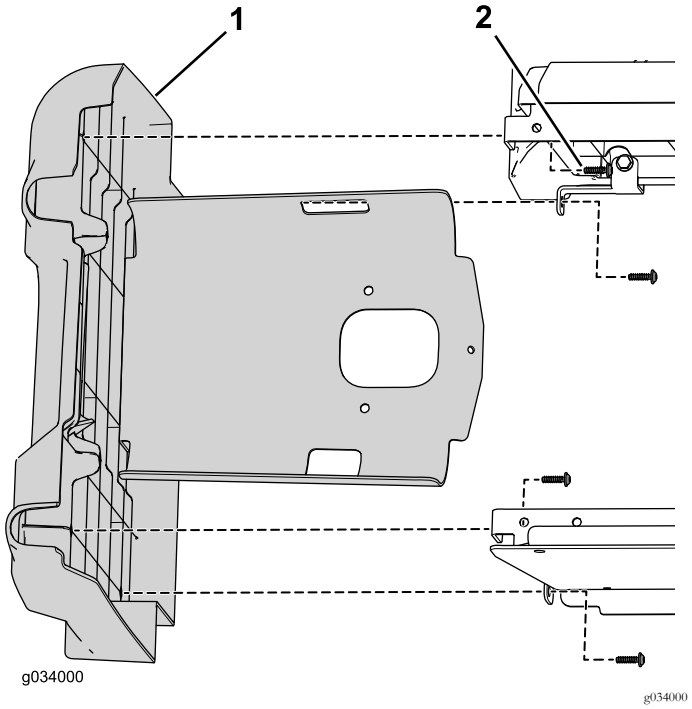

Figuur 3

1. Linkerpaneel	2. Schroef

De rechterkap verwijderen

Opmerking: Bewaar het bevestigingsmateriaal dat u in deze procedure verwijdert.

1. Verwijder de minkabel (–) en vervolgens de pluskabel (+) van de accu.

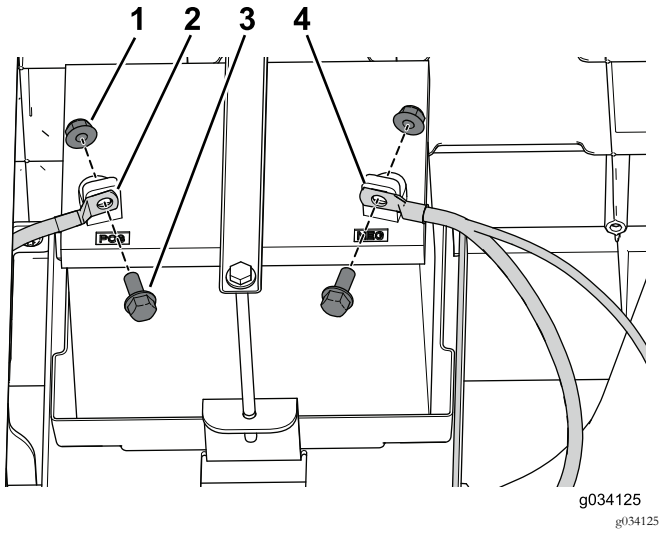

Figuur 4

1. Moer
2. Pluskabel (+)
3. Bout
4. Minkabel (–)

2. Verwijder de 2 flensbouten waarmee de accubak bevestigd is aan het chassis (Figuur 5).

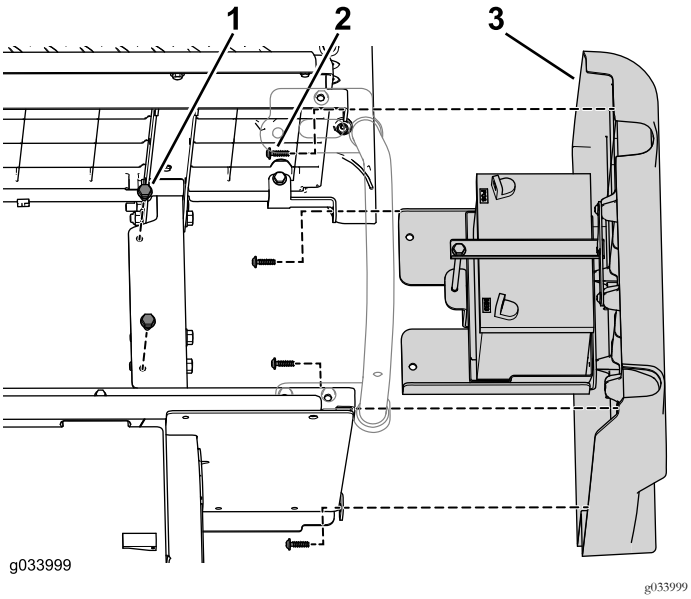

Figuur 5

1. Flensbout
2. Zelftappende schroef
3. Rechterpaneel

3. Verwijder de 4 schroeven waarmee het rechterpaneel bevestigd is aan de onderste stoeleenheid (Figuur 5).

De linker heupsteun verwijderen

Verwijder en bewaar de 3 flensbouten en flensmoeren waarmee de heupsteun aan de machine bevestigd is (Figuur 6).

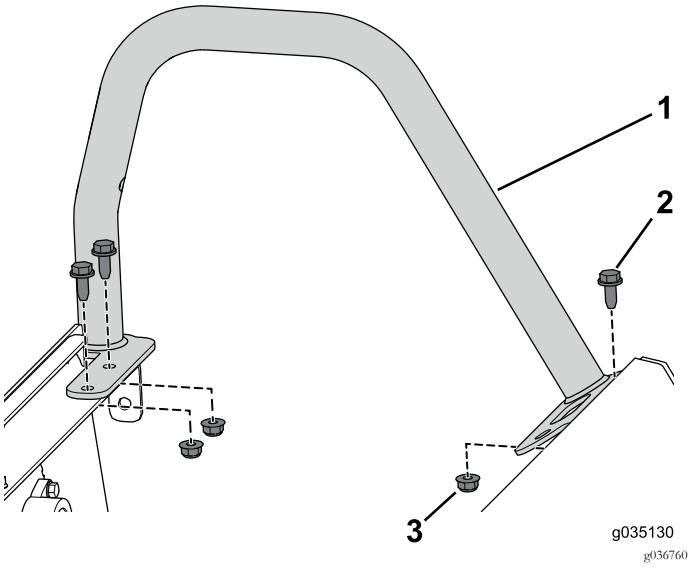

Figuur 6

1. Heupsteun (kort)
2. Flensbout (5/16 x 3/4 inch)
3. Flensmoer (5/16 inch)

De rechter heupsteun losmaken

Verwijder en bewaar de voorste flensbout en flensmoer waarmee de voorzijde van de heupsteun aan de machine bevestigd is (Figuur 7).

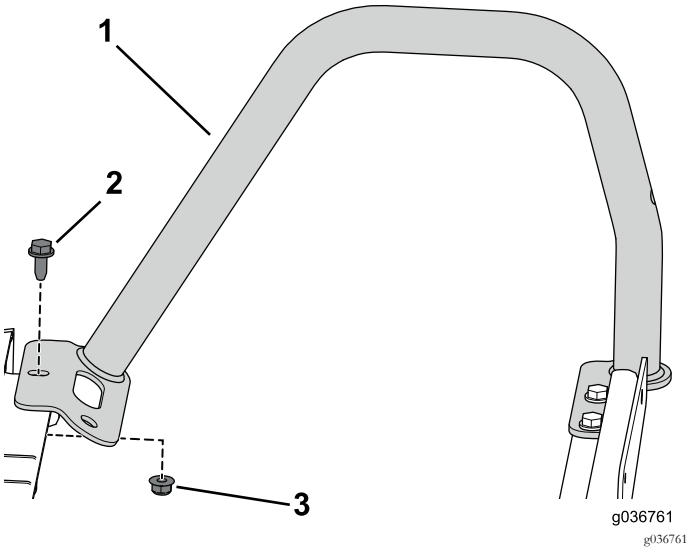

Figuur 7

1. Heupsteun (lang)
2. Flensbout (5/16 x 3/4 inch)
3. Flensmoer (5/16 inch)

De kabels van de parkeerrem loskoppelen

1. Zet de contramoer los en draai de stelschroef van de beide achterste remklauwen 2 slagen linksom (Figuur 8).

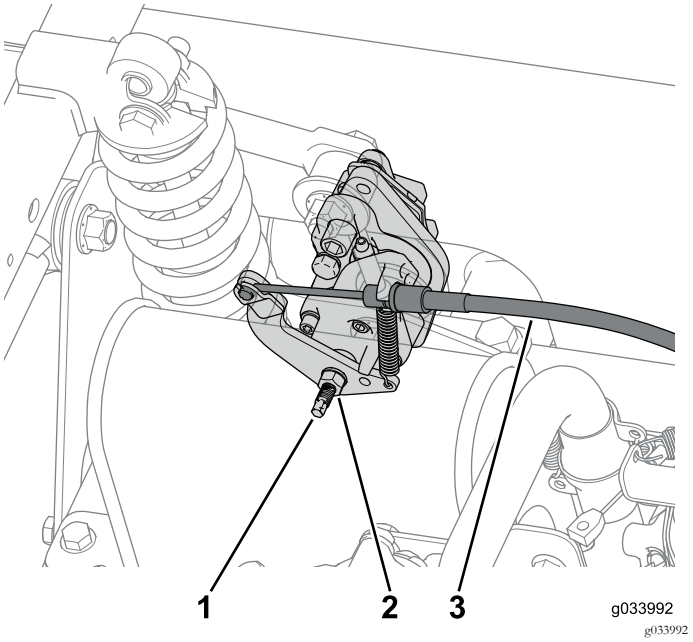

Figuur 8

1. Stelschroef
2. Contramoer
3. Remkabel

2. Koppel de parkeerremkabel los van de beide achterste remklauwen (Figuur 8).

   Opmerking: Snij kabelbinders waarmee de remkabel aan de machine bevestigd is door.

3. Koppel de gaskabel los van de gashendel en verwijder de kabel van de gasbeugel (Figuur 9).

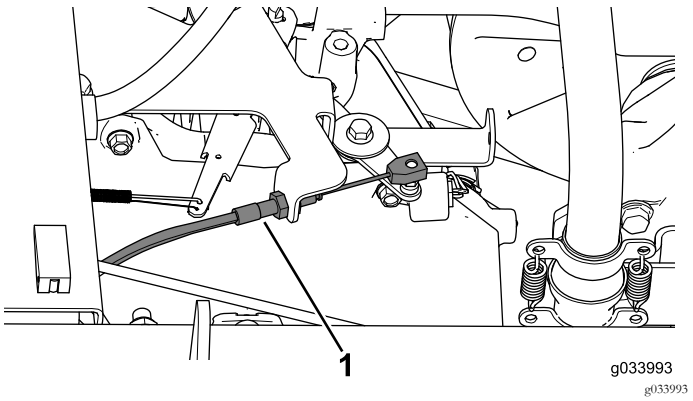

Figuur 9

1. Gaskabel

4. Ontkoppel en verwijder de schakelkabel van de beugel van de schakelkabel (Figuur 10).

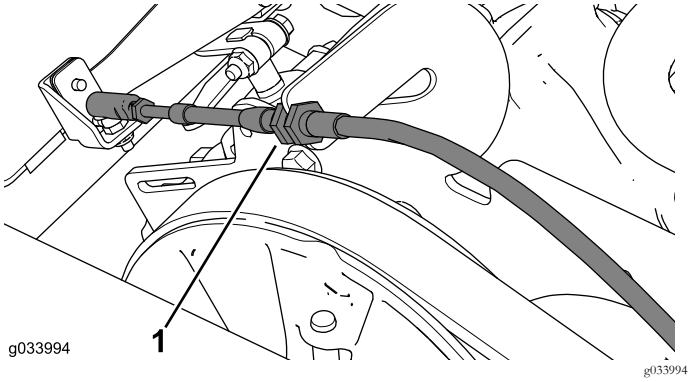

Figuur 10

1. Schakelkabel

Opmerking: Breng een markering aan op het voorste en het achterste uiteinde van de kabel. Dit dient als referentie bij de montage van de nieuwe schakelkabel.

5. Koppel de chokekabel van de motor (Figuur 11).

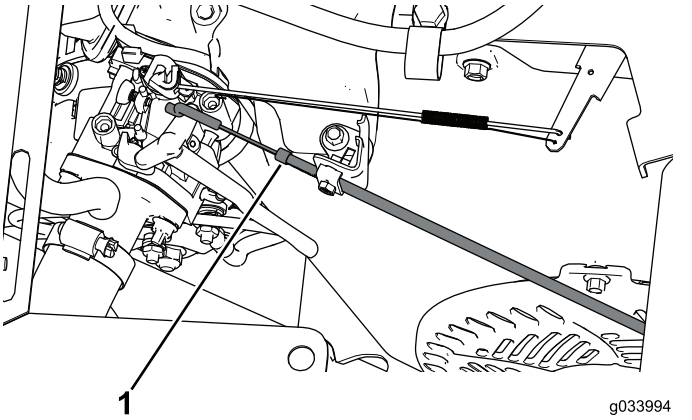

Figuur 11

1. Chokekabel

6. Verwijder en bewaar de 10 bouten (1/4 x 1-1/4 inch) om het dashboard gedeeltelijk te verwijderen en koppel de kabels van de parkeerrem, de gasinstelling en het schakelsysteem af (Figuur 12).

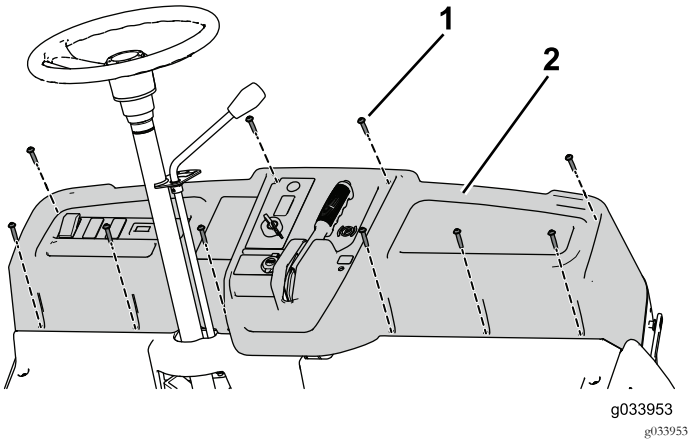

Figuur 12

1. Schroef (1/4 x 1-1/4 inch)
2. Dashboard

Opmerking: Verwijder de kabelbinders die het gedeeltelijk verwijderen van het dashboard belemmeren. U moet de kabelbinders later opnieuw aanbrengen.

7. Verwijder de borgmoer van de chokekabel en trek deze door het dashboard.

De TOR-6040 ondersteuningsset monteren

Gebruik de TOR-6040 ondersteuningsset wanneer u de passagiersset monteert.

1. Verwijder de flensbout van de gasbeugel (Figuur 13).
2. Gebruik de 2 flensmoeren, ring en schroefdraadstang om de brugsteun op de motor te monteren (Figuur 13).

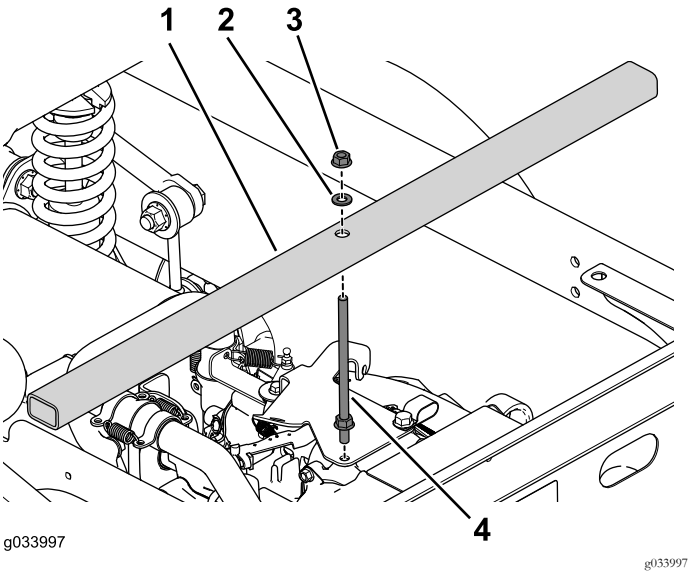

Figuur 13

1. Brugsteun
2. Ring
3. Flensmoer
4. Schroefdraadstang

Belangrijk: Zorg dat u de brugsteun monteert; deze ondersteunt de motor en voorkomt dat deze valt wanneer u de machine uit elkaar haalt.

3. Gebruik de 4 flensbouten om de poten aan weerszijden van de machine te monteren (Figuur 14).

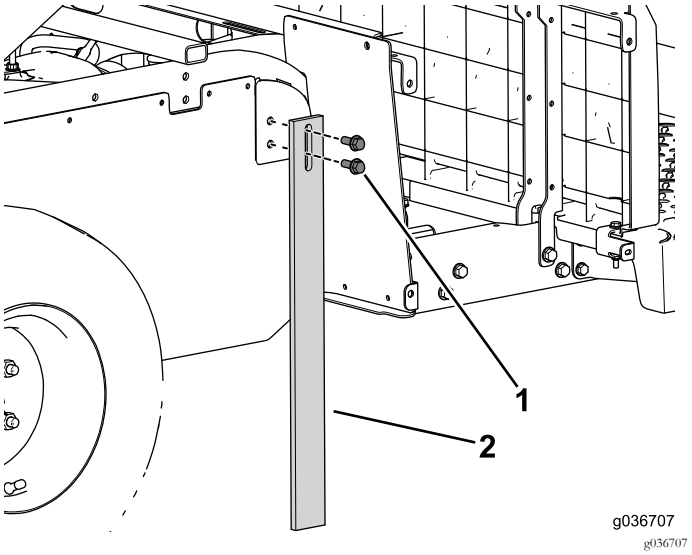

Figuur 14

1. Flensbout (3/8 x 1 inch)
2. Steunpoot

De machine uit elkaar halen

Opmerking: Bewaar het bevestigingsmateriaal dat u in deze procedure verwijdert.

1. Zet een vloerkrik onder het centrale kanaal om de voorkant van de machine te ondersteunen (Figuur 15).

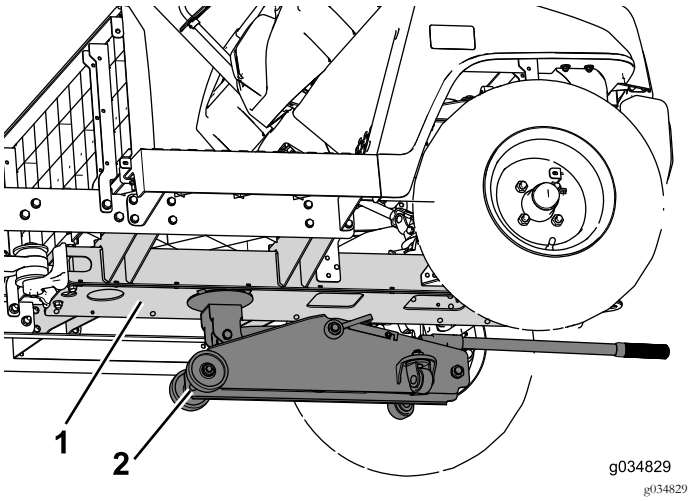

Figuur 15

1. Centrale kanaal
2. Vloerkrik

2. Verwijder de flensbouten (3/8 x 2-1/2 inch) en moeren waarmee de zijrail aan de machine bevestigd is (Figuur 16). Doe dit aan beide zijden van de machine.

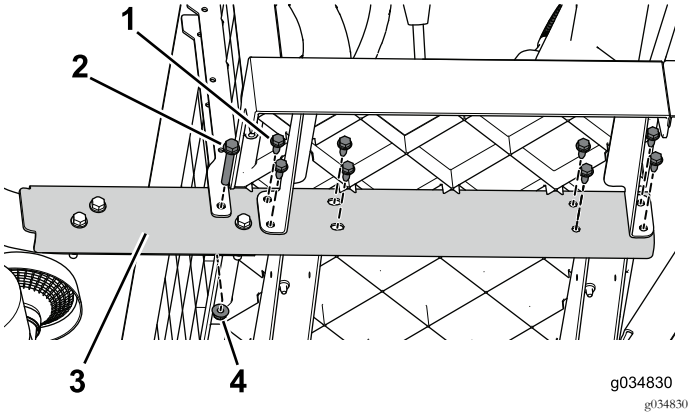

Figuur 16

1. Flensbout (5/16 x 3/4 inch)
2. Flensbout (3/8 x 2-1/2 inch)
3. Zijrail
4. Flensmoer (3/8 inch)

3. Verwijder de flensbouten (5/16 x 3/4 inch) waarmee de zijrail aan de machine bevestigd is; ga van voren naar achteren te werk (Figuur 16). Doe dit aan beide zijden van de machine.
4. Verwijder de 3 flensbouten (3/8 x 2-1/2 inch) en moeren (Figuur 17). Doe dit aan beide zijden van de machine.

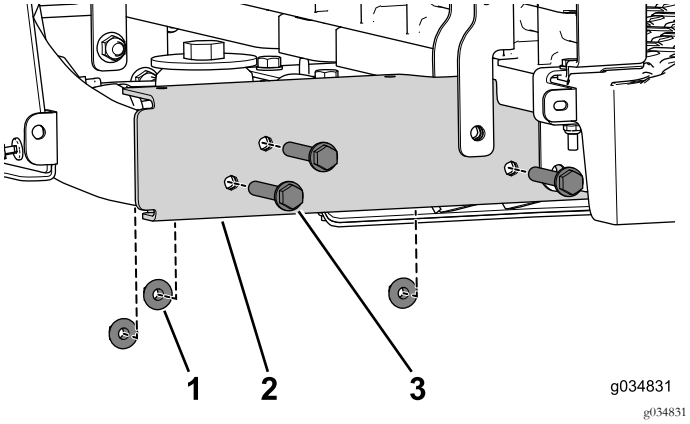

Figuur 17

1. Flensmoer (3/8 inch)
2. Zijrail
3. Flensbout (3/8 x 2-1/2 inch)

5. Verwijder de zelftappende schroef waarmee de T-fitting aan het middelste kanaal is bevestigd (Figuur 18).

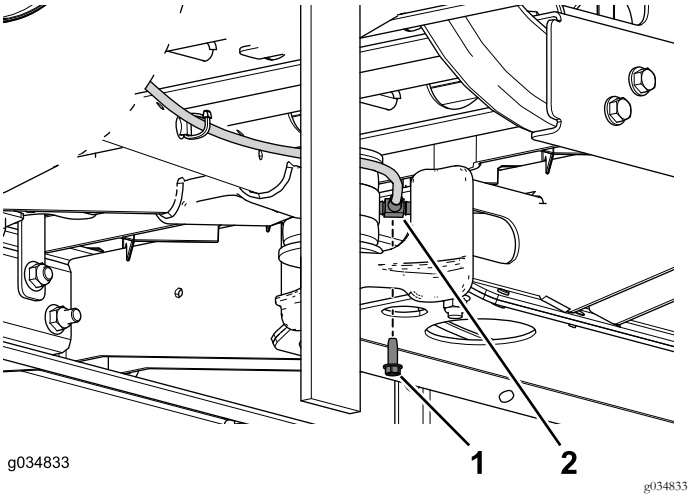

Figuur 18

1. Zelftappende schroef (1/4 x 3/4 inch)
2. T-fitting

6. Verwijder de bouten en flensmoeren waarmee de draaiarmbevestiging vastzit aan het middelste kanaal (Figuur 19).

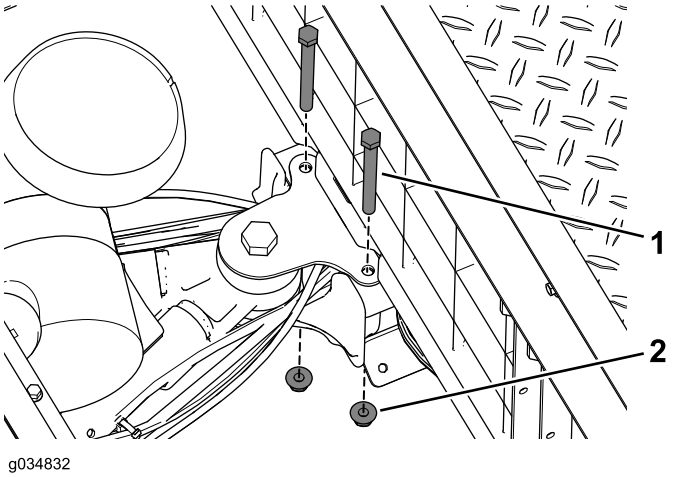

Figuur 19

1. Bout (3/8 x 3-3/4 inch)
2. Flensmoer

7. Verwijder de kabelbinders waarmee de elektrische en mechanische leidingen in het middelste kanaal bevestigd zijn wanneer u de machine uit elkaar haalt.

8. Rol met minimaal twee personen het voorste gedeelte naar voren, weg van het achterste gedeelte (Figuur 20).

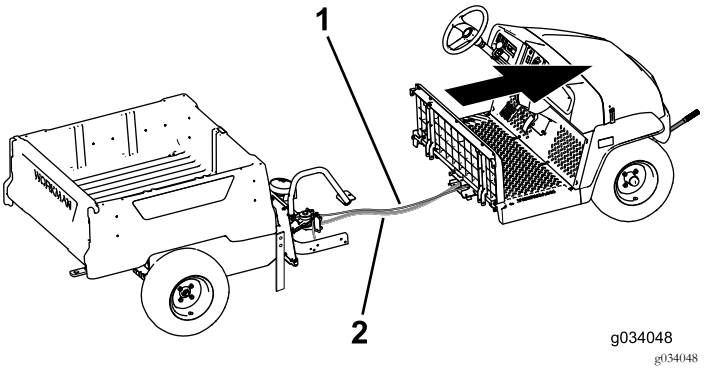

Figuur 20

1. Remleiding
2. Kabelboom

Het centrale kanaal monteren

Opmerking: Gebruik het bevestigingsmateriaal dat u eerder bewaard hebt om de volgende procedure te voltooien.

1. Gebruik de 4 flensbouten (3/8 x 3/4 inch) om de bovenste en onderste verbindingsplaat losjes aan het centrale kanaal van het voorste gedeelte te bevestigen (Figuur 21).

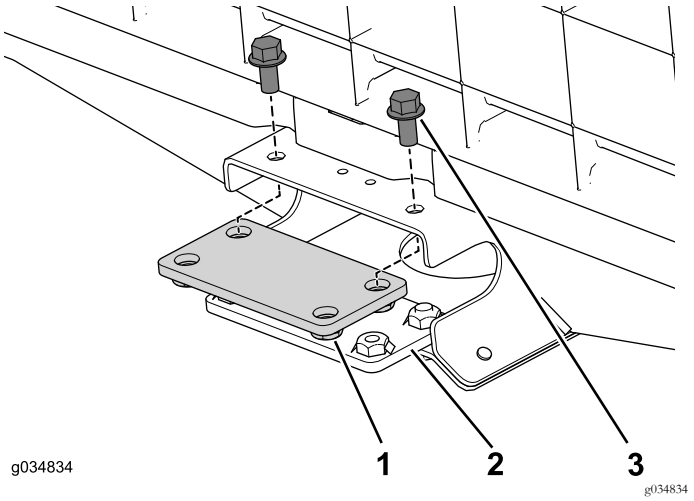

Figuur 21

1. Verbindingsplaat (boven)
2. Verbindingsplaat (onder)
3. Flensbout (3/8 x 3/4 inch)

2. Zet de verlengrail losjes op de rechterkant van de machine (Figuur 22).

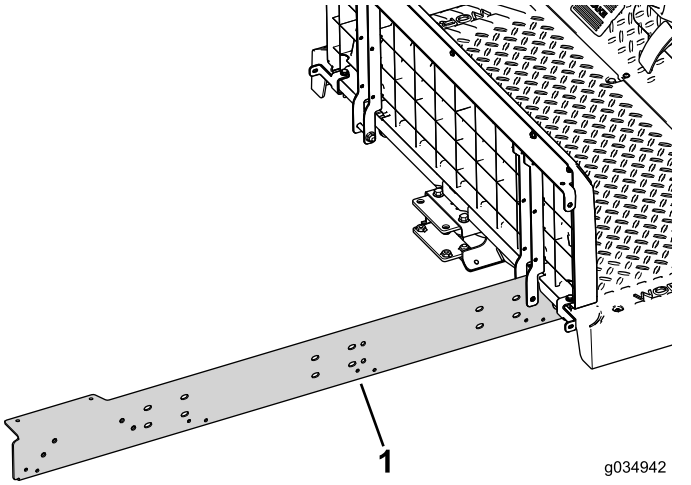

Figuur 22

1. Verlengrail

3. Gebruik de 2 bouten (5/16 x 3/4 inch) om de verlengrail losjes op het centrale kanaal van het voorste gedeelte van de machine te monteren (Figuur 23).

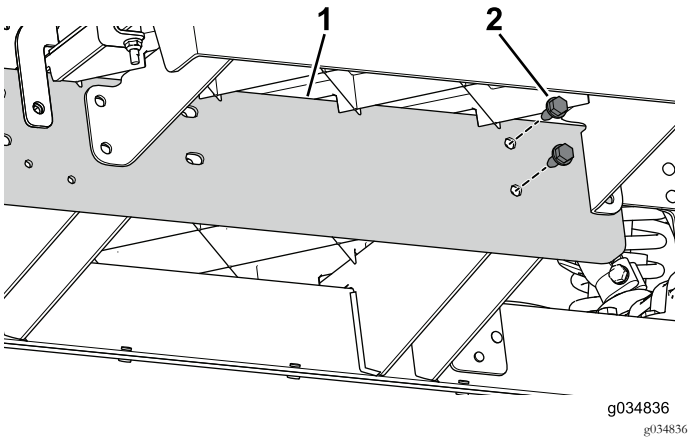

Figuur 23

1. Verlengrail
2. Bouten (5/16 x 3/4 inch)

4. Breng de 2 bouten (3/8 x 3/4 inch) aan in het middelste kanaal en de achterste bevestiging (Figuur 24).

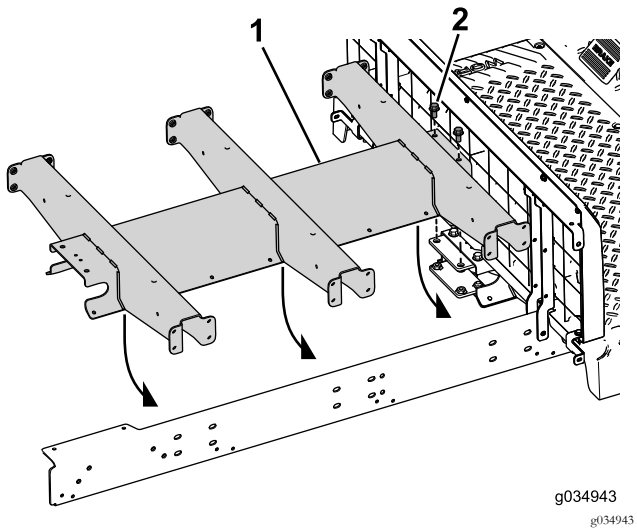

Figuur 24

1. Kanaalverlengstuk
2. Bout (3/8 x 3/4 inch)

5. Zet de verlengrail losjes op de linkerkant van de machine (Figuur 25).

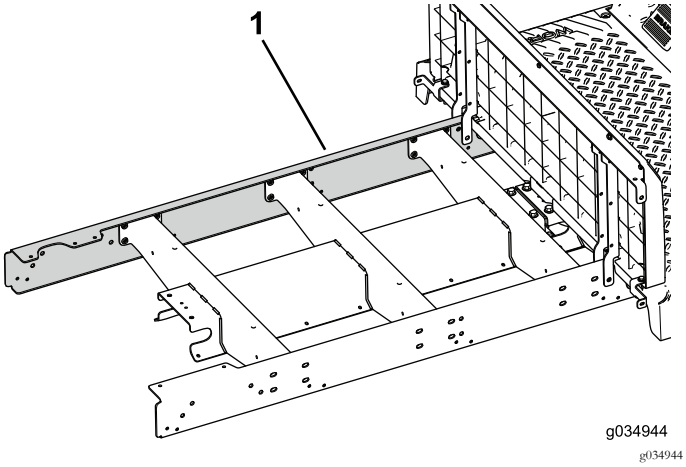

Figuur 25

1. Verlengrail

6. Gebruik de 2 bouten (5/16 x 3/4 inch) om de verlengrail losjes op het centrale kanaal van het voorste gedeelte van de machine te monteren (Figuur 26).

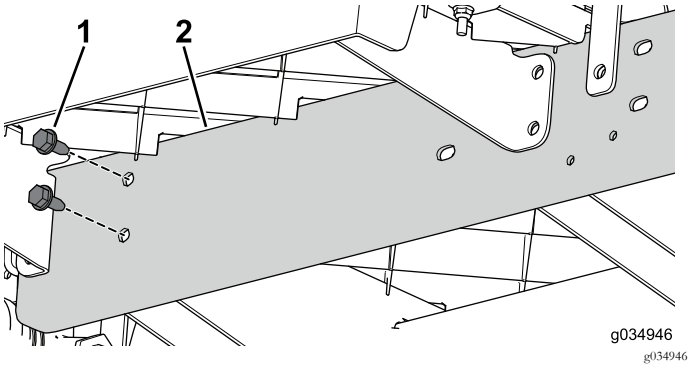

Figuur 26

1. Bouten (5/16 x 3/4 inch)
2. Verlengrail

7. Plaats samen met een andere persoon het voorste gedeelte van de machine tegen het achterste (Figuur 27).

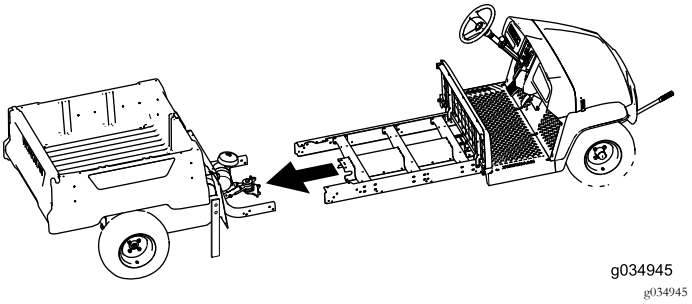

Figuur 27

8. Gebruik de 3 bouten (3/8 x 2-1/2 inch) en flensmoeren om de verlengrail aan het achterframe te bevestigen (Figuur 28). Doe dit aan beide zijden van de machine.

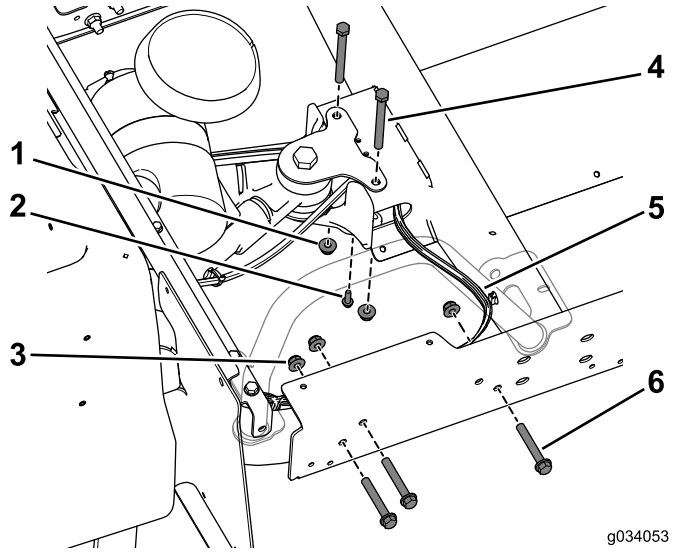

Figuur 28

1. Flensmoer (3/8 inch)
2. Zelftappende schroef (1/4 x 3/4 inch)
3. Flensmoer (3/8 inch)
4. Bouten (3/8 x 3-3/4 inch)
5. Kabelboom
6. Bouten (3/8 x 2-1/2 inch)

Opmerking: Zorg dat de kabelboom het middelste kanaal aan de rechterkant verlaat (Figuur 28).

9. Gebruik de zelftappende schroef (1/4 x 3/4 inch) om de remleiding aan het centrale kanaal te bevestigen (Figuur 28).
10. Gebruik de 2 bouten (3/8 x 3-3/4 inch) en flensmoeren om het middelste kanaal losjes aan de achterste bevestiging vast te maken (Figuur 28).

De zijsteunen monteren

Opmerking: Gebruik het bevestigingsmateriaal dat u eerder bewaard hebt om de volgende procedure te voltooien.

1. Gebruik de 4 bouten (5/16 x 3/4 inch) om de platformsteun losjes aan het centrale kanaal te bevestigen (Figuur 30).

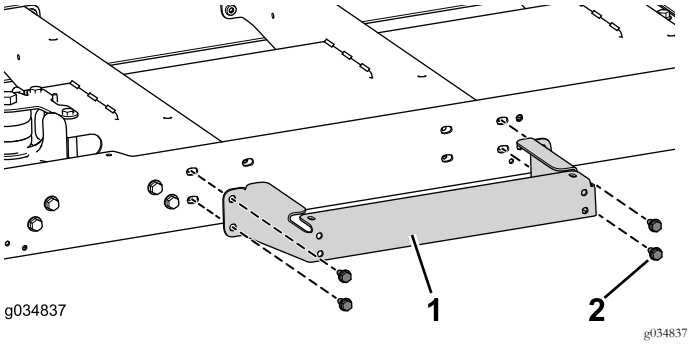

Figuur 29

1. Platformsteun
2. Bout (5/16 x 3/4 inch)

2. Herhaal de bovenstaande stap aan de andere kant van de machine.
3. Verwijder de motor- en pootsteunen van de machine.

De kabels aanbrengen

Opmerking: Leid de kabels en de kabelboom naar buiten langs de rechterkant van het centrale kanaal.

1. Sluit de kabel van de parkeerrem aan op de parkeerremhendel van het voorste gedeelte van de machine, leid de kabel door het centrale kanaal en sluit hem aan op de parkeerremeenheid van het achterste gedeelte van de machine.
2. Stel de schroef en de contramoer voor de parkeerrem af.
3. Sluit de gaskabel aan op de gashendel van het voorste gedeelte van de machine, leid de kabel door het centrale kanaal en sluit hem aan op de gaseenheid van het achterste gedeelte van de machine.
4. Breng de chokekabel aan door het dashboard, leid hem door het centrale kanaal en sluit hem aan op de choke-eenheid van de motor.
5. Sluit de schakelkabel aan op de schakelhendel van het voorste gedeelte van de machine, leid de kabel door het centrale kanaal en sluit hem aan op de schakeleenheid van het achterste gedeelte van de machine.
6. Monteer losjes de 2 bouten (3/8 x 3/4 inch), 16 bouten (1/4 x 1/2 inch) en 2 flensmoeren (3/8 inch) om de onderste plaat op het centrale kanaal te bevestigen.

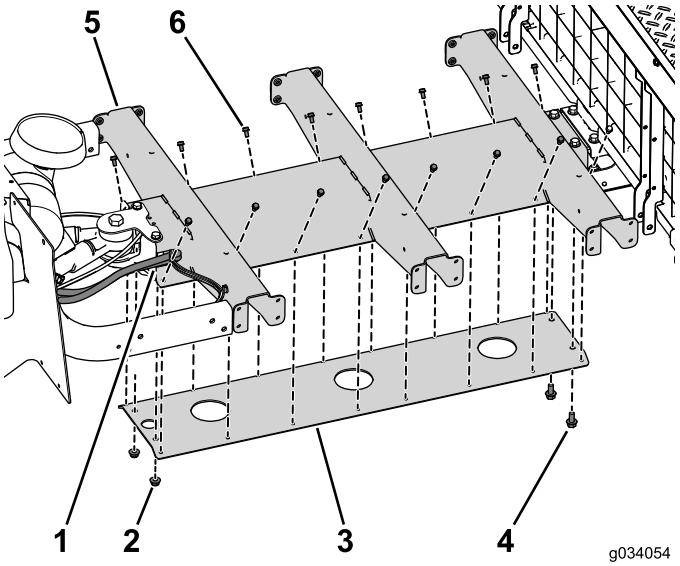

Figuur 30

Sommige onderdelen zijn niet weergegeven om de tekening duidelijker te maken.

1. Kabeluitgang
2. Flensmoeren (3/8 inch)
3. Onderste plaat
4. Bout (3/8 x 3/4 inch)
5. Centrale kanaal
6. Bout (1/4 x 1/2 inch)

7. Monteer het overige bevestigingsmateriaal van het kanaal (Figuur 31).

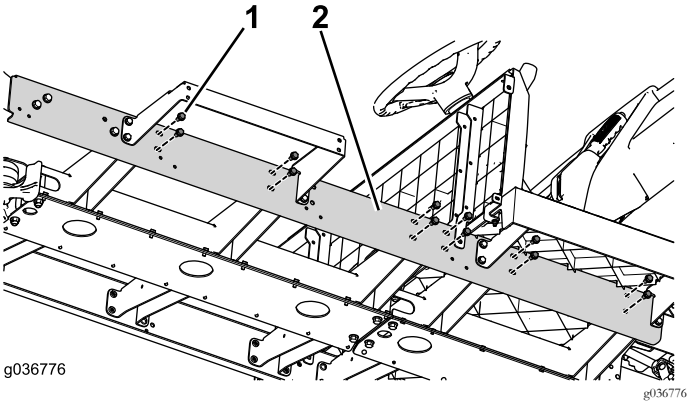

Figuur 31

1. Bout (5/16 x 3/4 inch)
2. Centrale kanaal

8. Breng kabelbinders die u verwijderd hebt om onder het dashboard te komen opnieuw aan.
9. Gebruik de 10 schroeven (1/4 x 1-1/4 inch) om het dashboard te bevestigen aan de machine (Figuur 32).

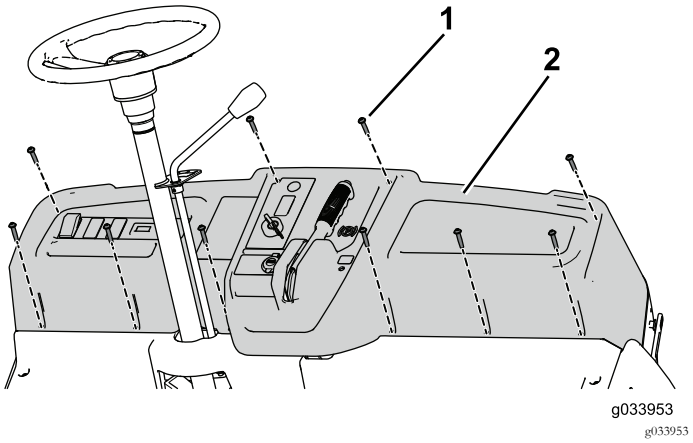

Figuur 32

1. Schroef (1/4 x 1-1/4 inch)
2. Dashboard

10. Controleer of al het bevestigingsmateriaal dat u in deze procedure aangebracht hebt, stevig vastzit.

De gaskabel afstellen

1. Gebruik de contramoeren van de kabel om de kabel af te stellen en aan de beugel te bevestigen (Figuur 33).

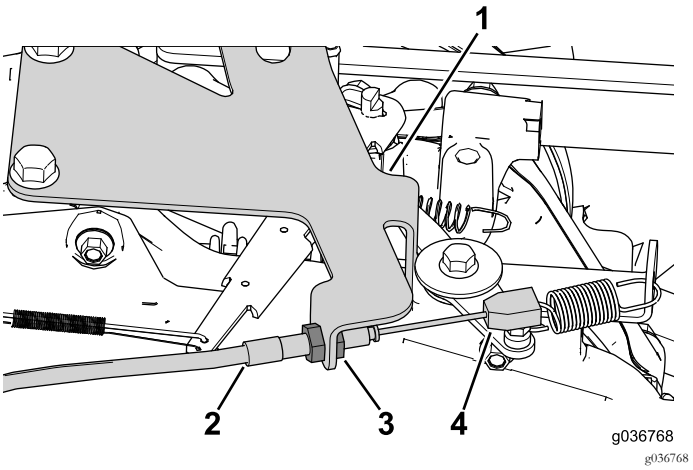

Figuur 33

1. Beugel van gaskabel
2. Gaskabel
3. Contramoer (2)
4. Gasinrichting

2. Stel de gaskabel zo af dat de hoge gasinstelling overeenkomt met een toerental van 3650 tot 3750 per minuut.

De chokekabel afstellen

1. Zet de choke in de stand UIT.
2. Plaats de kromming aan het uiteinde van de gaskabel in de choke (Figuur 34).

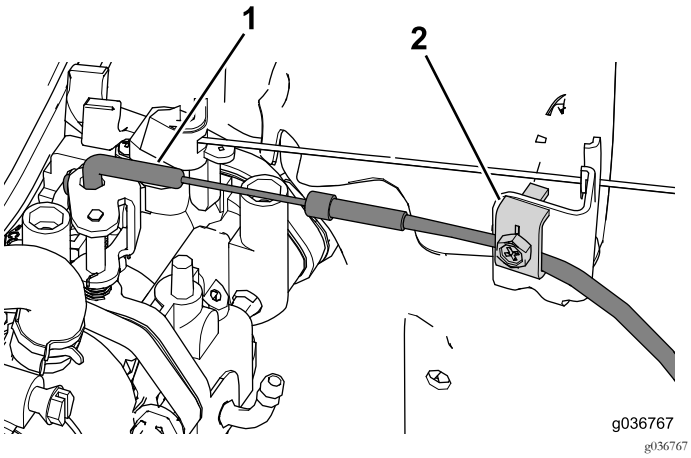

Figuur 34

1. Kromming in kabel
2. Kabelklem

Opmerking: Zorg dat de chokeplaat volledig open staat wanneer u de chokekabel bevestigt.

3. Gebruik de kabelklem om de chokekabel op zijn plaats te bevestigen (Figuur 34).

De schakelkabel afstellen

1. Zet de schakelhendel in de middelste stand.
2. Schroef de kogelverbinding op de schakelkabel en bevestig aan de schakelarm (Figuur 35).

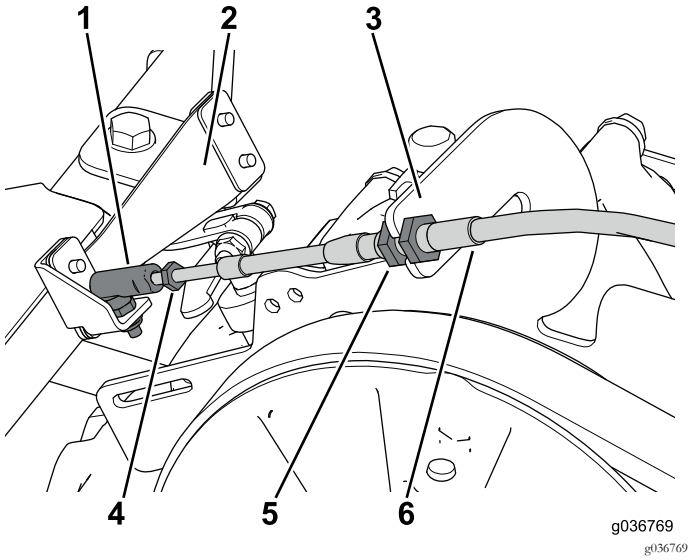

Figuur 35

1. Kogelverbinding
2. Schakelarm
3. Beugel van schakelkabel
4. Contramoer
5. Contramoeren
6. Schakelkabel

---

3. Stel de speling van de kabel tussen de beugel en de schakelarm zo af dat de kabel aangrijpt in de gewenste schakelpositie.
4. Gebruik de contramoeren om de afstelling van de kabel te borgen.

De vloerplaat monteren

Gebruik de 4 flensbouten (5/16 x 1-1/4 inch), 4 bouten (1/4 x 1-1/4 inch) en de borgmoeren om de achterste vloerplaat aan de machine te bevestigen (Figuur 36).

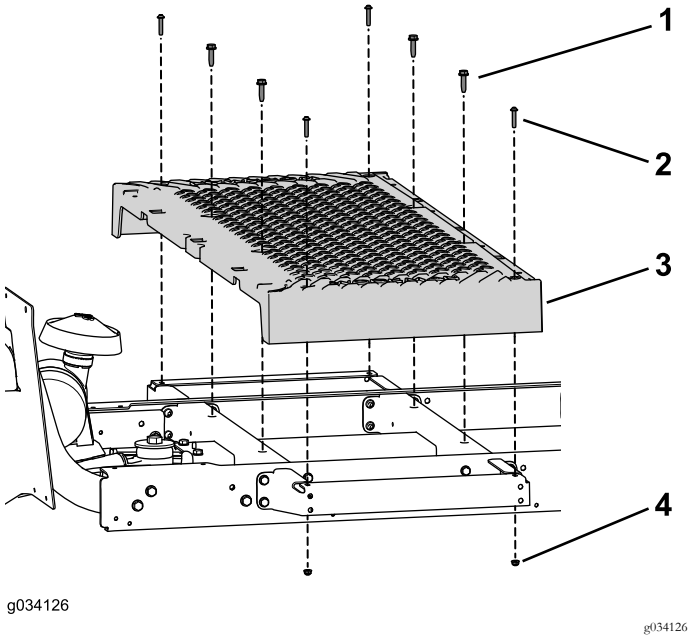

Figuur 36

1. Flensbout (5/16 x 1-1/4 inch)
2. Bout (1/4 x 1-1/4 inch)
3. Bodemplaat
4. Borgmoer (1/4 inch)

De stoelsteunen monteren

Opmerking: Gebruik het bevestigingsmateriaal dat u eerder bewaard hebt om de volgende procedure te voltooien.

1. Gebruik de 2 bouten (3/8 x 2-1/2 inch), afstandsstukken en flensmoeren om de stoelsteunen aan het voorste gedeelte van de machine te bevestigen (Figuur 37).

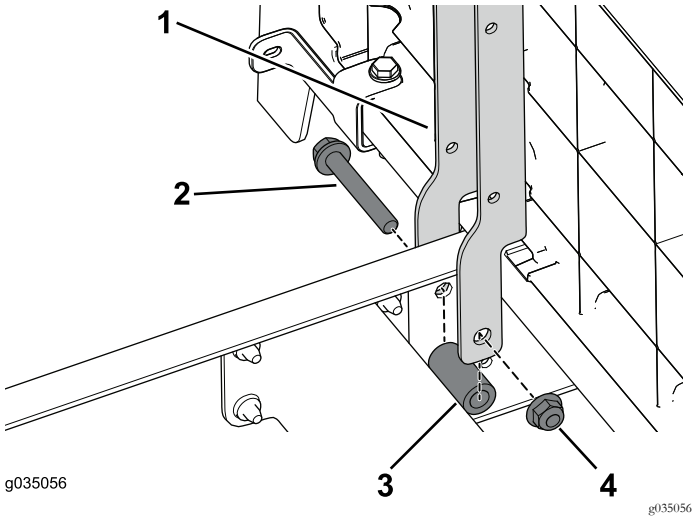

Figuur 37

1. Stoelsteun
2. Bout (3/8 x 2-1/2 inch)
3. Afstandsstuk
4. Flensmoer (3/8 inch)

2. Gebruik de 2 bouten (3/8 x 2-1/2 inch) en flensmoeren om de stoelsteunen aan het achterste gedeelte van de machine te bevestigen (Figuur 38).

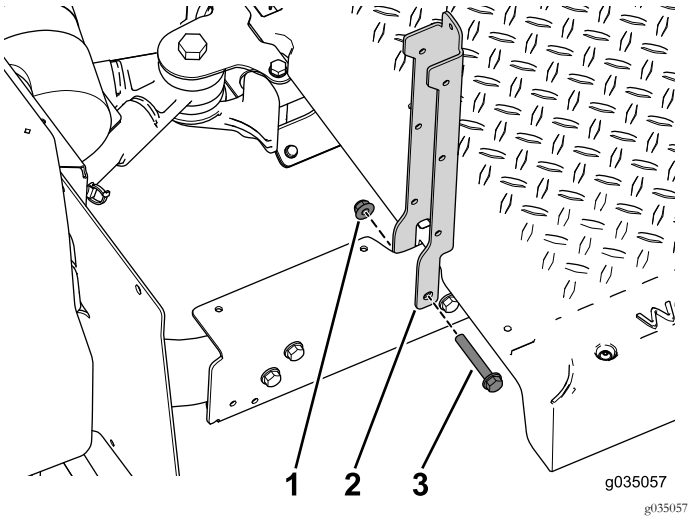

Figuur 38

1. Flensmoer (3/8 inch)
2. Stoelsteun
3. Flensbout (3/8 x 2-1/2 inch)

3. Gebruik de 4 flensbouten (3/8 x 2-1/2 inch), afstandsstukken en flensmoeren om de stoelsteunen links en rechts aan de machine te bevestigen (Figuur 39).

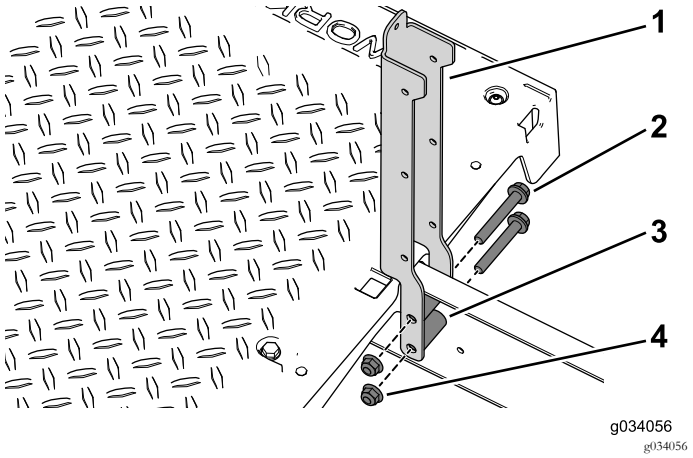

Figuur 39

1. Stoelsteun
2. Flensbout (3/8 x 2-1/2 inch)
3. Afstandsstuk
4. Flensmoer (3/8 inch)

4. Gebruik de 2 bouten met ring (1/4 x 1/2 inch) om de schuine steunbeugel en het paneel van de stoelbasis aan de linker- en rechterstoelsteun te bevestigen (Figuur 40).

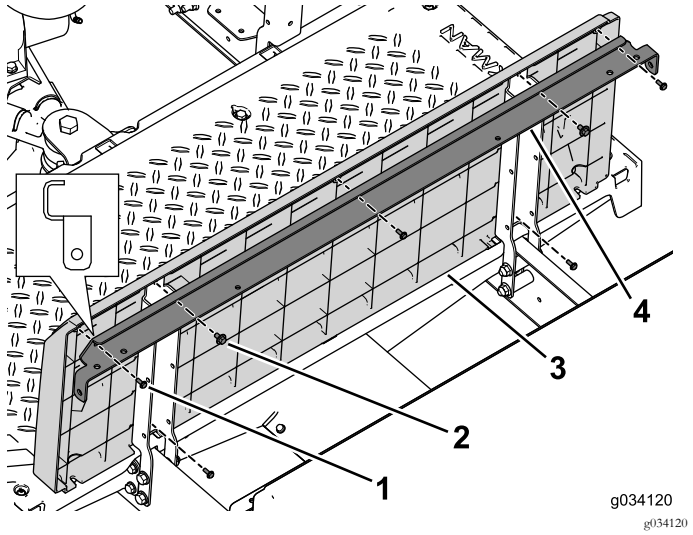

Figuur 40

1. Schroef (nr. 10 x 1/2 inch)
2. Bout met ring (1/4 x 1/2 inch)
3. Paneel van stoelbasis
4. Schuine steunbeugel

5. Gebruik de 5 schroeven (nr. 10 x 1/2 inch) om het achterpaneel te bevestigen aan de stoelbeugel en de stoelsteunen (Figuur 40).
6. Gebruik de 2 bouten (1/4 x 2 inches), ring en borgmoer om de paneelbeugels links en rechts aan de machine te bevestigen (Figuur 41).

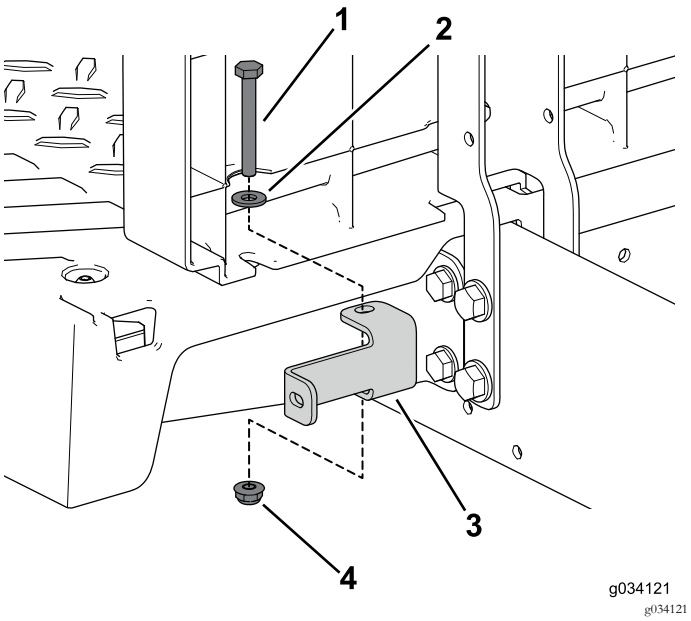

Figuur 41

1. Bout (1/4 x 2 inches)
2. Ring
3. Paneelbeugel
4. Borgmoer (1/4 inch)

7. Gebruik de 2 bouten met ring (1/4 x 1/2 inch) om de steunbeugel en het paneel van de stoelbasis aan de linker- en rechterstoelsteun te bevestigen (Figuur 42).

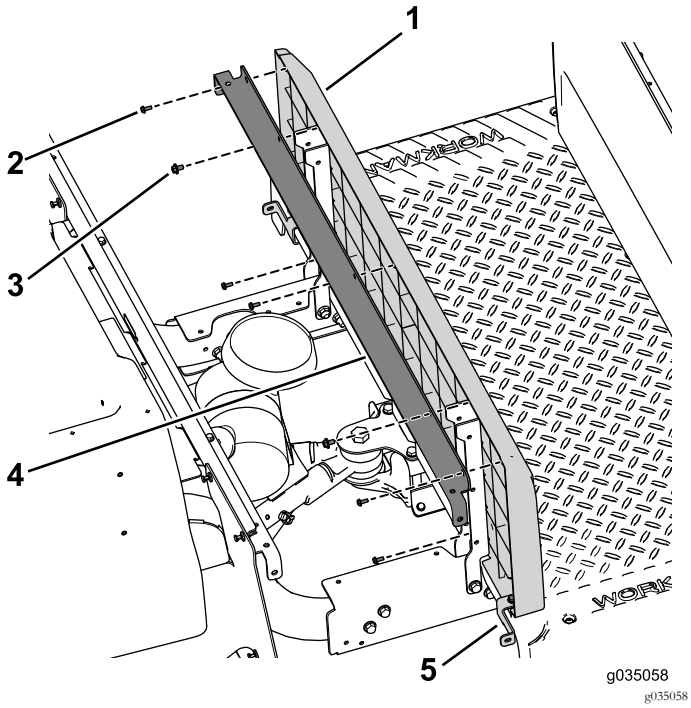

Figuur 42

1. Paneel van stoelbasis
2. Schroef (nr. 10 x 1/2 inch)
3. Bout met ring
4. Steunbeugel
5. Paneelbeugel

8. Gebruik de 2 bouten (1/4 x 2 inches), ring en borgmoer om de paneelbeugels links en rechts aan de machine te bevestigen (Figuur 42).

De zijpanelen monteren

1. Gebruik de 8 zelftappende schroeven (3/32 x 7/8 inch) om de bij de set geleverde zijpanelen links en rechts aan de voorste stoelbasispanelen te bevestigen (Figuur 43).

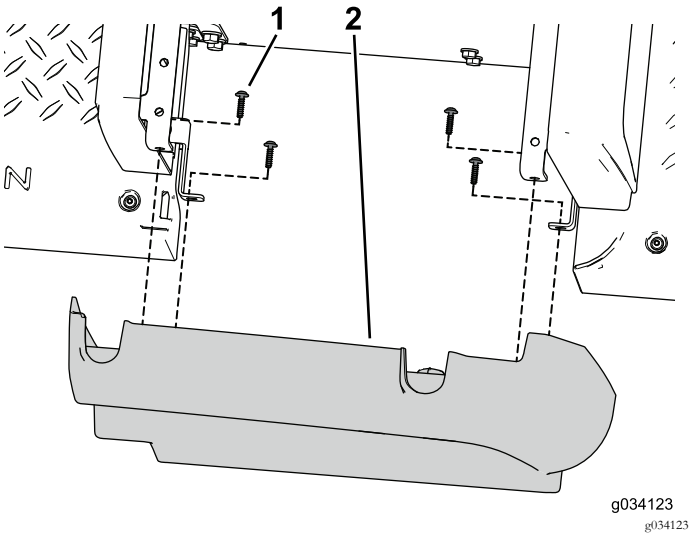

Figuur 43

1. Zelftappende schroef (3/32 x 7/8 inch)
2. Zijpaneel

2. Verwijder de 3 zelftappende schroeven om het deksel van de opening op de zijplaat te bevestigen (Figuur 44).

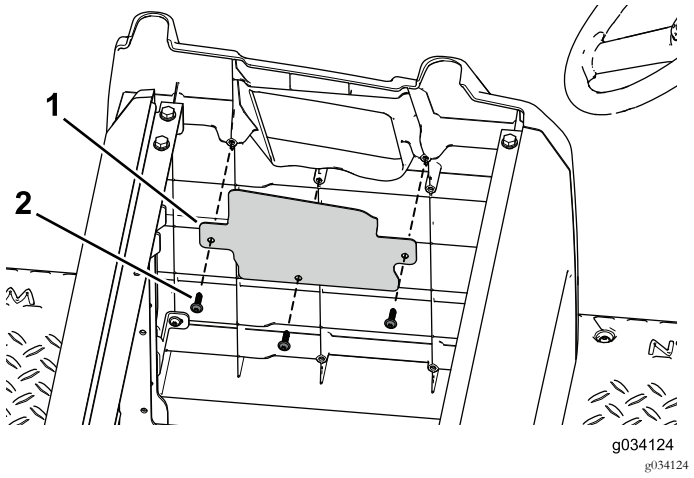

Figuur 44

1. Deksel van opening
2. Zelftappende schroef

3. Gebruik het bevestigingsmateriaal dat u eerder verwijderd hebt om het originele rechterpaneel aan de achterste stoelbasispanelen te bevestigen (Figuur 45).

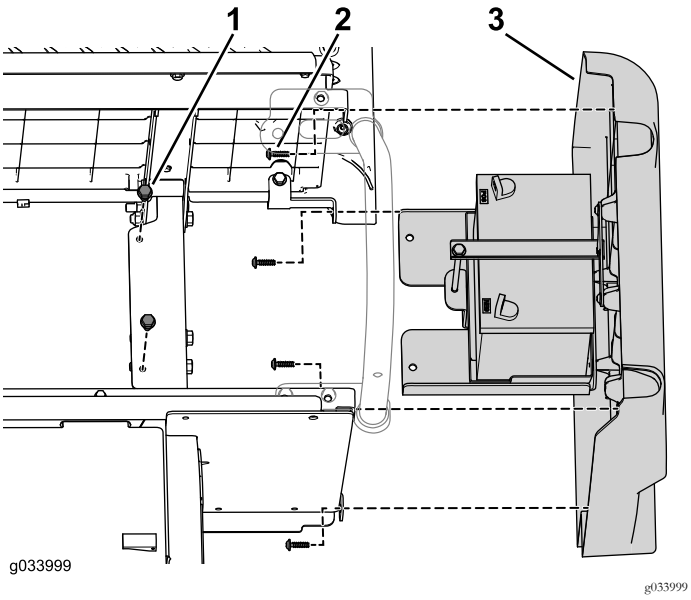

Figuur 45

1. Flensbout
2. Zelftappende schroef
3. Rechterpaneel

4. Gebruik het bevestigingsmateriaal dat u eerder verwijderd hebt om het originele linkerpaneel aan de achterste stoelbasispanelen te bevestigen (Figuur 46 en Figuur 47).

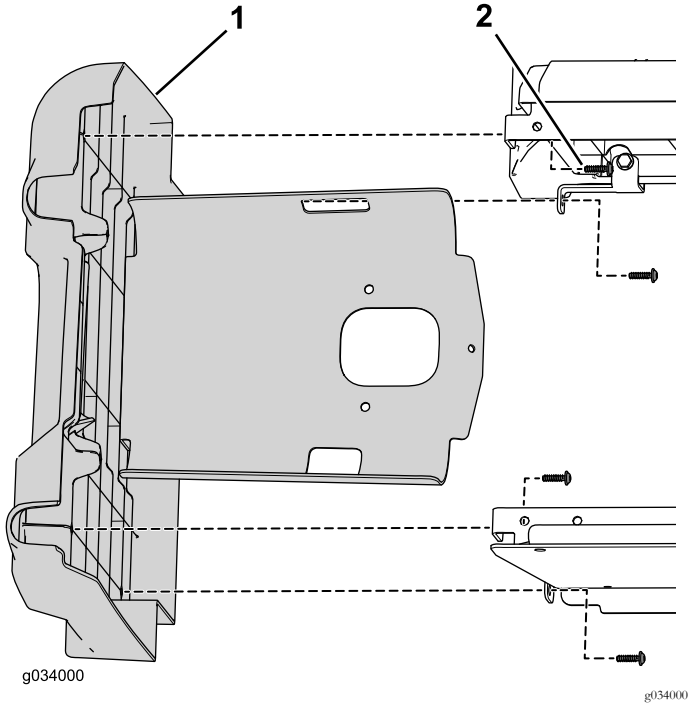

Figuur 46

1. Linkerpaneel
2. Zelftappende schroef

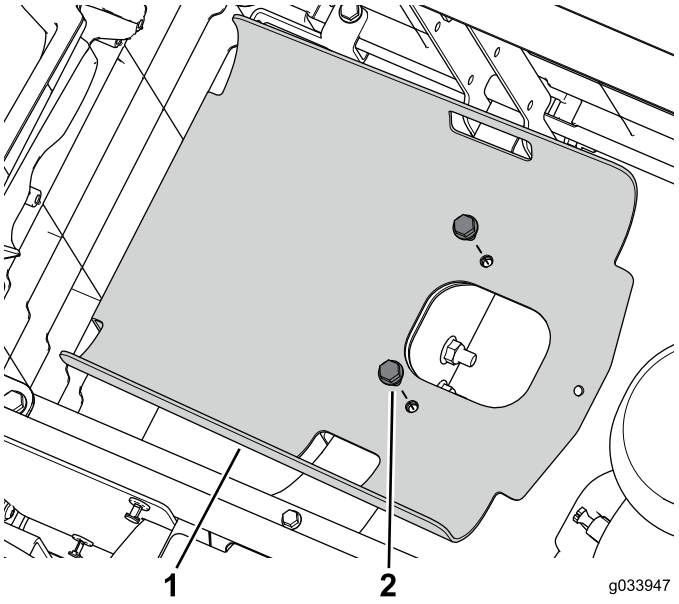

Figuur 47

1. Tankbak
2. Flensbout

De accu aansluiten

1. Gebruik de bout en moer om de pluskabel (+) aan te koppelen op de accupool (Figuur 48).

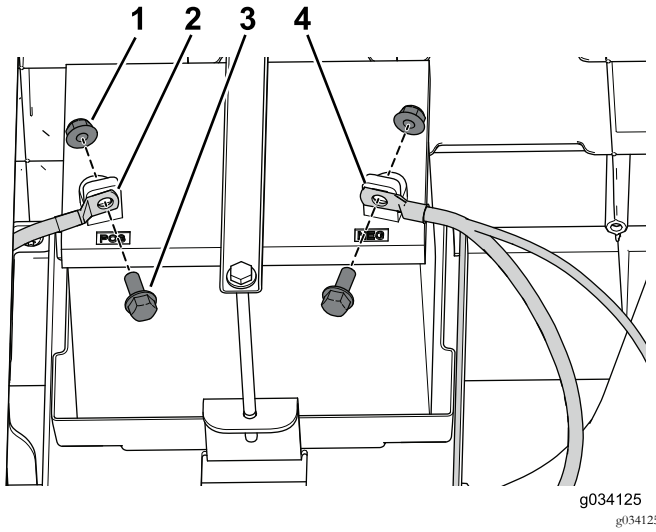

Figuur 48

1. Moer
2. Pluskabel
3. Bout
4. Minkabel

2. Gebruik de bout en moer om de minkabel (–) aan te koppelen op de accupool (Figuur 48).

De brandstoftank aansluiten

1. Plaats de benzinetank op de tankbak (Figuur 49).

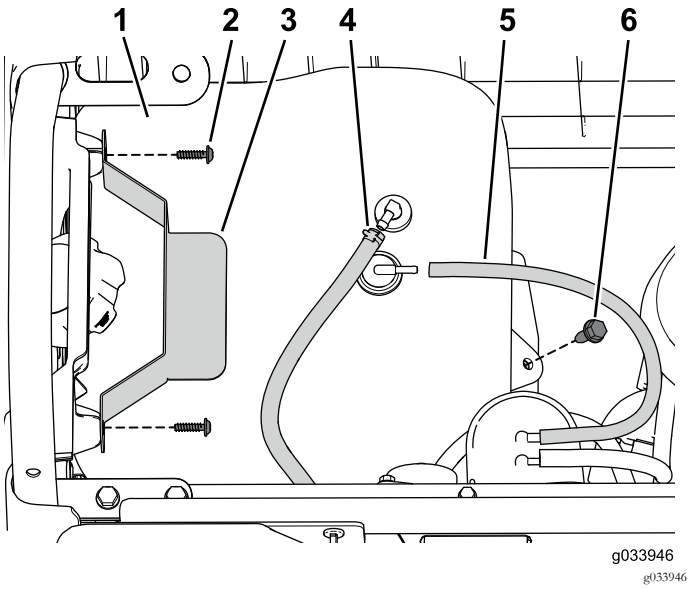

Figuur 49

1. Brandstoftank
2. Schroef
3. Houder
4. Brandstofslang
5. Ontluchtingsslang
6. Flensbout

2. Sluit de ontluchtingsslang en de brandstofleiding aan op de tank (Figuur 49).
3. Gebruik de schroeven die u eerder verwijderd hebt om de houder te bevestigen (Figuur 49).

De heupsteun bevestigen

1. Gebruik de flensbout (3/16 x 3/4 inch) en flensmoer die u eerder verwijderd hebt om de heupsteun rechts achteraan te bevestigen aan de achterste stoelbasis (Figuur 50).

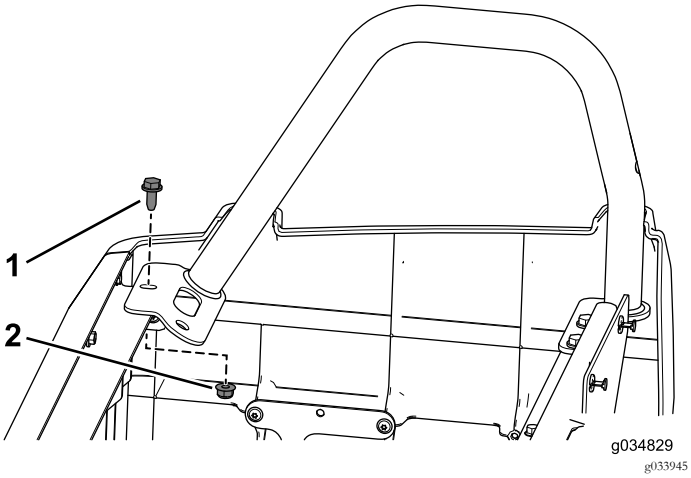

Figuur 50

1. Flensbout (3/16 x 3/4 inch)
2. Flensmoer

2. Gebruik de 3 flensbouten (3/16 x 3/4 inch) en flensmoeren die u eerder verwijderd hebt om de heupsteun links achteraan te bevestigen aan de achterste stoelbasis.
3. Gebruik de 6 flensbouten (3/16 x 3/4 inch) en flensmoeren om de stoelsteunen links en rechts aan de voorste stoelbasis te bevestigen (Figuur 51).

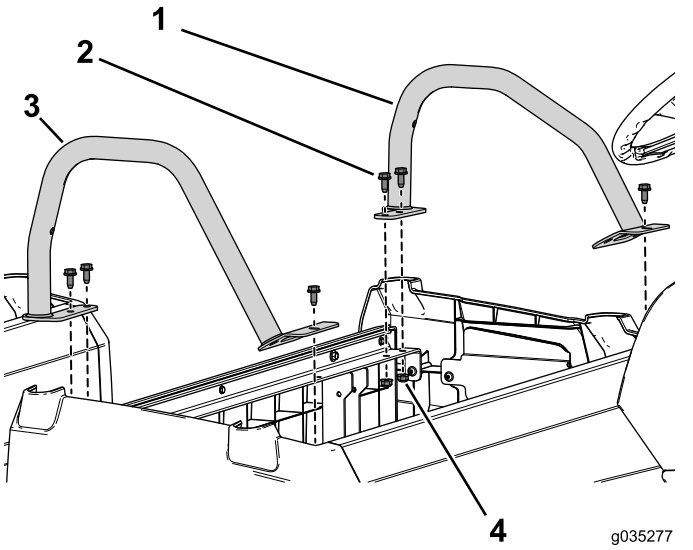

Figuur 51

1. Heupsteun (kort)
2. Flensbout (3/16 x 3/4 inch)
3. Heupsteun (lang)
4. Flensmoer

De stoel monteren

1. Neem contact op met uw Toro-dealer om bijkomende stoelen te bestellen.
2. Monteer de originele stoelen op de achterste rij (Figuur 52).

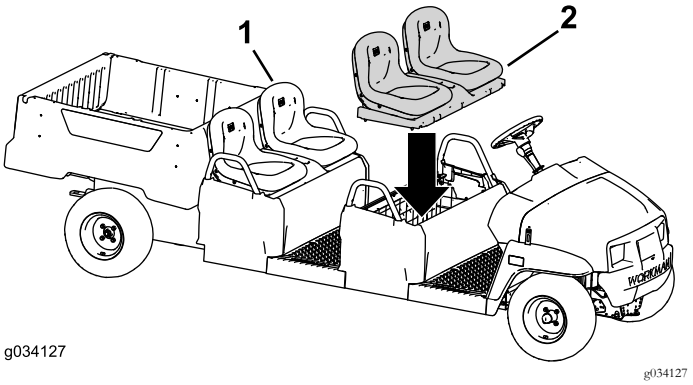

Figuur 52

1. Originele stoelen
2. Bijkomende stoelen (kuipstoelen afgebeeld)

3. Monteer de stoelen op de voorste rij (Figuur 52).

De set monteren op een machine met elektrische motor

De zijkappen verwijderen

1. Verwijder de voorste flensbout en flensmoer van de heupsteun rechts (Figuur 53).

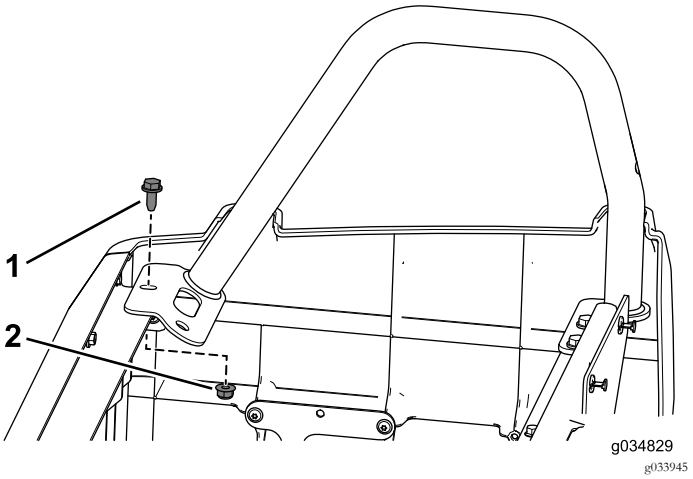

Figuur 53

1. Flensbout (3/16 x 3/4 inch) 2. Flensmoer

2. Verwijder de 3 flensbouten en flensmoeren waarmee de heupsteun links bevestigd is.
3. Verwijder de 4 zelftappende schroeven waarmee de rechterkap aan de machine is bevestigd (Figuur 54).

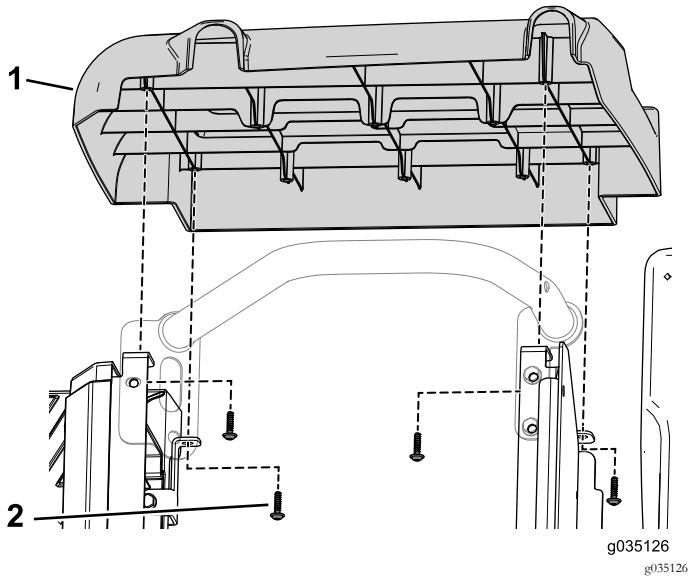

Figuur 54

1. Zijkap 2. Zelftappende schroef

4. Verwijder de 2 bouten waarmee de laderbeugel is bevestigd aan de accubak (Figuur 55).

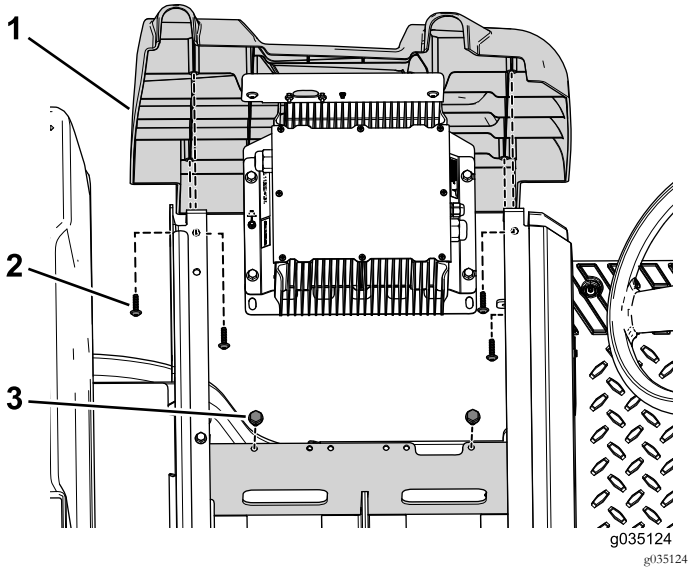

Figuur 55

1. Zijkap 3. Bout
2. Zelftappende schroef

5. Verwijder de 4 zelftappende schroeven waarmee de linkerkap aan de machine is bevestigd (Figuur 55).

De accu's verwijderen

Opmerking: Bewaar het bevestigingsmateriaal dat u in deze procedure verwijdert.

1. Verwijder de flensmoer, de aandrukstang van de accu en de ring waarmee de accu's vastzitten op de accubak (Figuur 56).

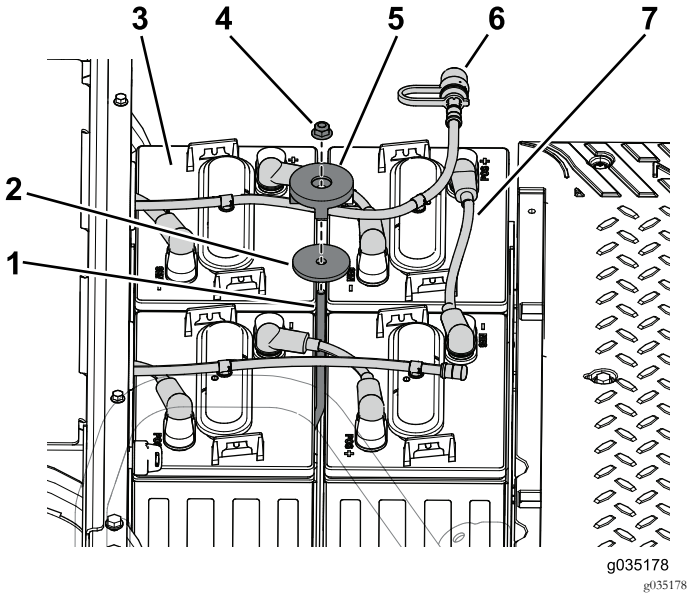

Figuur 56

1. Aandrukstang
2. Ring
3. Accu
4. Borgmoer
5. Klemhouder
6. Waterslang
7. Accukabel

2. Maak de waterslang los van de accu's in de voorste accubak (Figuur 56).

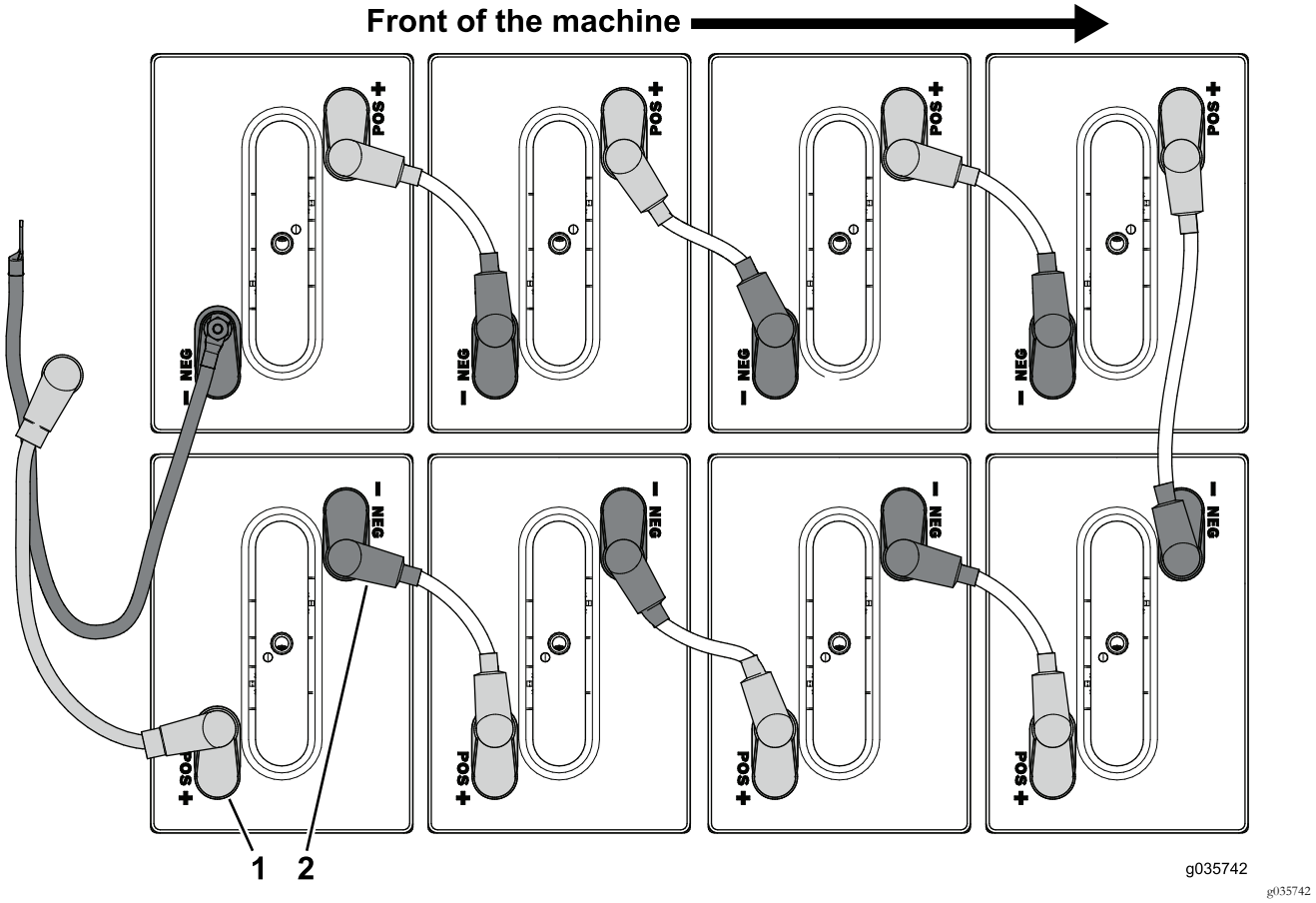

Figuur 57

1. Pluspool (+)
2. Minpool (–)

3. Koppel de accukabels op de pluspool (+) af van de accu's in de voorste accubak (Figuur 57).
4. Koppel de accukabels op de minpool (–) af van de accu's in de voorste accubak (Figuur 57).
5. Verwijder de 2 schroeven en moeren waarmee de zekeringhouder aan de voorste accubak bevestigd is.

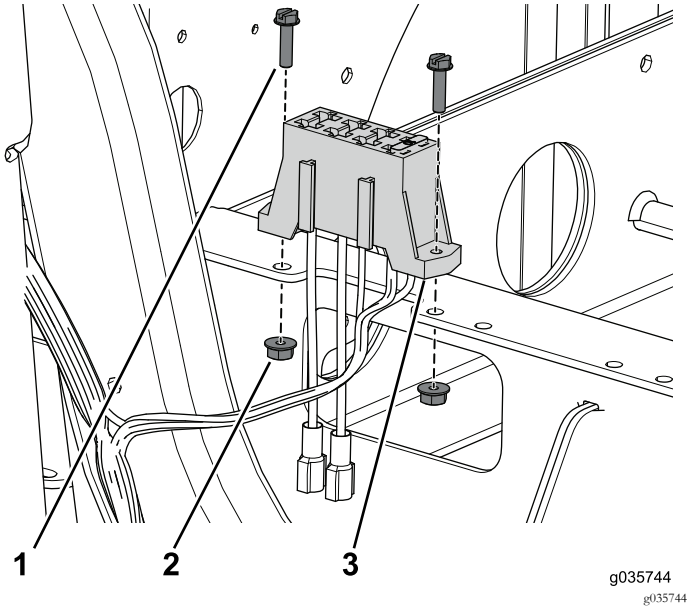

Figuur 58

1. Schroef (nr. 10 x 3/4 inch)
2. Moer (nr. 10)
3. Zekeringhouder

6. Verwijder de 4 bouten waarmee de accubak is bevestigd aan de machine (Figuur 59).

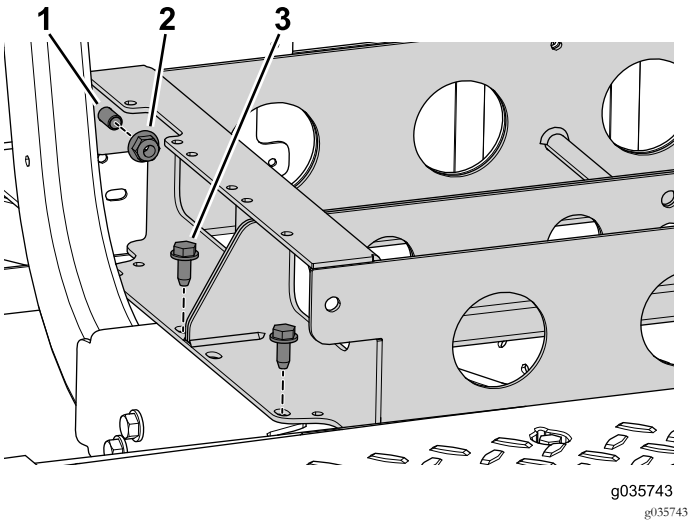

Figuur 59

1. Bout
2. Flensmoer (3/8 inch)
3. Bout (3/8 x 3/4 inch)

7. Verwijder de 2 flensmoeren, maar niet de 2 bouten, waarmee de voorste en achterste accubak verbonden zijn (Figuur 59).

Belangrijk: U mag de 2 bouten waarmee de voorste en achterste accubak verbonden zijn niet verwijderen.

De kabel van de parkeerrem loskoppelen

1. Zet de contramoer los en draai de stelschroef van de beide achterste remklauwen 2 slagen linksom (Figuur 60).

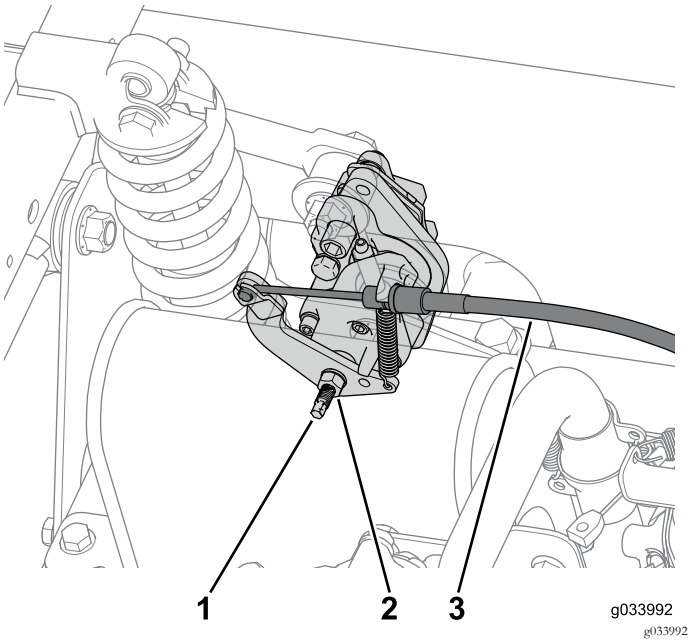

Figuur 60

1. Stelschroef
2. Contramoer
3. Remkabel

2. Koppel de parkeerremkabel van de remklauwen los (Figuur 60).
3. Verwijder de 10 schroeven (1/4 x 1-1/4 inch) om het dashboard gedeeltelijk te verwijderen en koppel de parkeerrem af (Figuur 61).

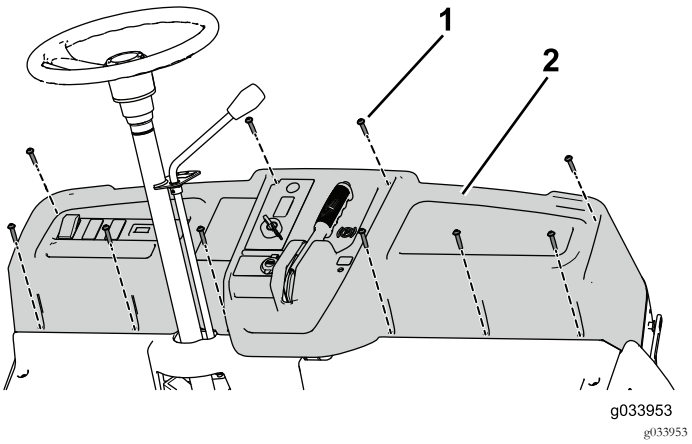

Figuur 61

1. Schroef (1/4 x 1-1/4 inch)
2. Dashboard

Opmerking: Mogelijk moet u de kabelbinders verwijderen om het dashboard gedeeltelijk te verwijderen. U moet de kabelbinders later opnieuw aanbrengen.

De machine uit elkaar halen

Opmerking: Bewaar het bevestigingsmateriaal dat u in deze procedure verwijdert.

1. Bevestig de steunpoot aan de machine (Figuur 62).

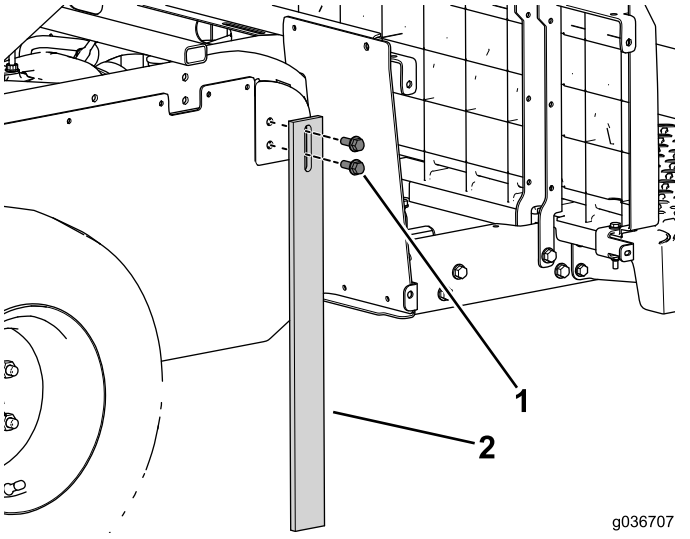

Figuur 62

1. Flensbout (3/8 x 1 inch)
2. Steunpoot

2. Zet een vloerkrik onder het centrale kanaal om de voorkant van de machine te ondersteunen (Figuur 63).

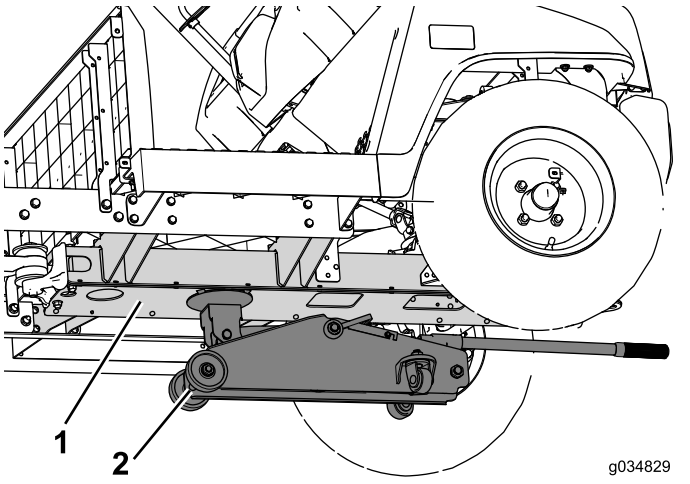

Figuur 63

1. Centrale kanaal
2. Vloerkrik

3. Verwijder de flensbouten (3/8 x 2-1/2 inch) en moeren waarmee de zijrail aan de machine bevestigd is (Figuur 64). Doe dit aan beide zijden van de machine.

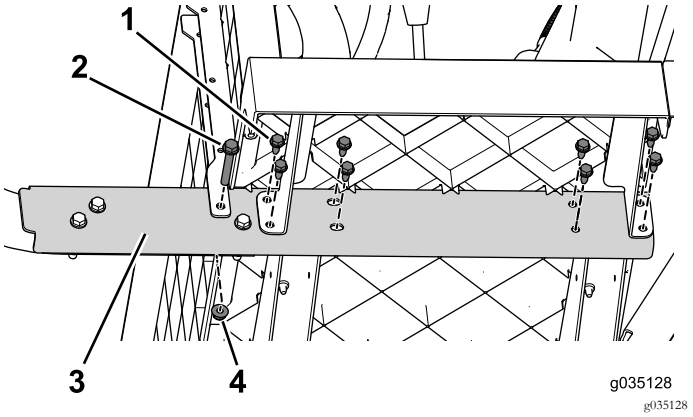

Figuur 64

1. Flensbout (3/8 x 2-1/2 inch)
2. Flensbout (5/16 x 3/4 inch)
3. Zijrail
4. Flensmoer (3/8 inch)

4. Verwijder de flensbouten (5/16 x 3/4 inch) waarmee de zijrail aan de machine bevestigd is; ga van voren naar achteren te werk (Figuur 64). Doe dit aan beide zijden van de machine.
5. Verwijder de 3 flensbouten (3/8 x 2-1/2 inch) en moeren (Figuur 65). Doe dit aan beide zijden van de machine.

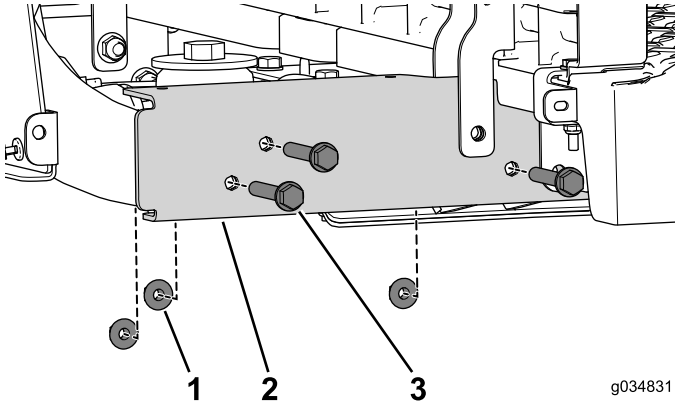

Figuur 65

1. Flensmoer (3/8 inch)
2. Zijrail
3. Flensbout (3/8 x 2-1/2 inch)

6. Verwijder de zelftappende schroef waarmee de T-fitting aan het middelste kanaal is bevestigd (Figuur 66).

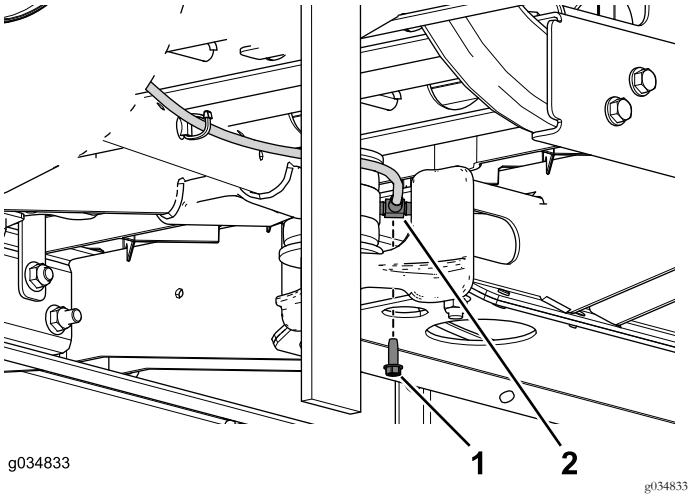

Figuur 66

1. Zelftappende schroef (1/4 x 3/4 inch)
2. T-fitting

7. Verwijder de bouten en flensmoeren waarmee de draaiarmbevestiging vastzit aan het middelste kanaal (Figuur 67).

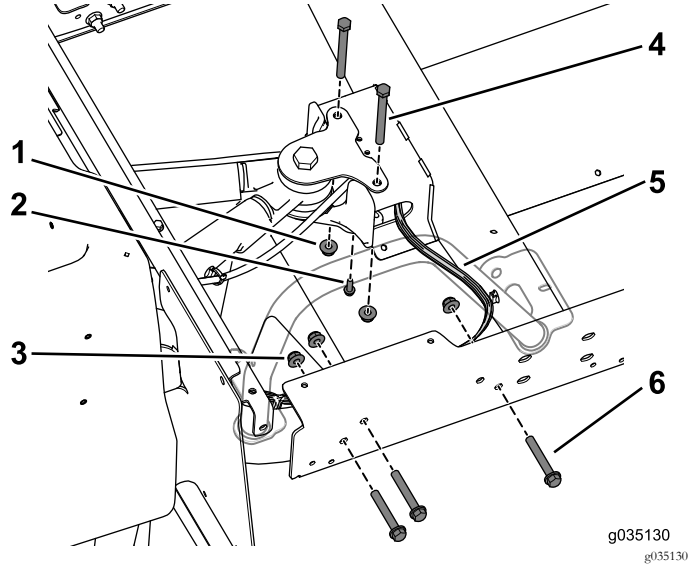

Figuur 67

1. Flensmoer (3/8 inch)
2. Zelftappende schroef (1/4 x 3/4 inch)
3. Flensmoer (3/8 inch)
4. Bouten (3/8 x 3-3/4 inch)
5. Kabelboom
6. Bouten (3/8 x 2-1/2 inch)

8. Verwijder de kabelbinders waarmee de elektrische en mechanische leidingen in het middelste kanaal bevestigd zijn wanneer u de machine uit elkaar haalt.
9. Rol met minimaal twee personen het voorste gedeelte naar voren, weg van het achterste gedeelte (Figuur 68).

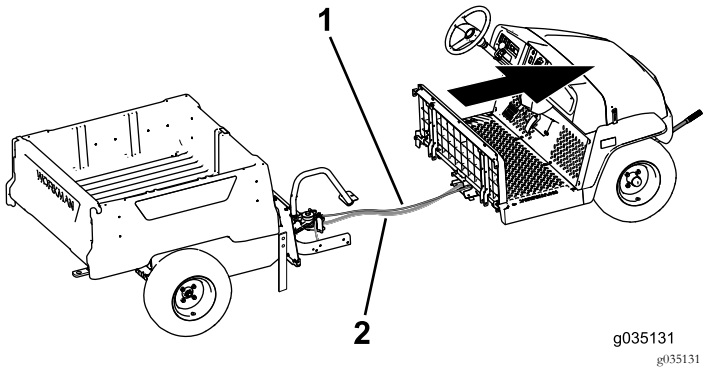

Figuur 68

1. Remleiding
2. Kabelboom

Het centrale kanaal monteren

Opmerking: Gebruik het bevestigingsmateriaal dat u eerder verwijderd hebt om de volgende procedure te voltooien.

1. Gebruik de 4 flensbouten (3/8 x 3/4 inch) om de bovenste en onderste verbindingsplaat losjes aan het centrale kanaal van het voorste gedeelte te bevestigen (Figuur 69).

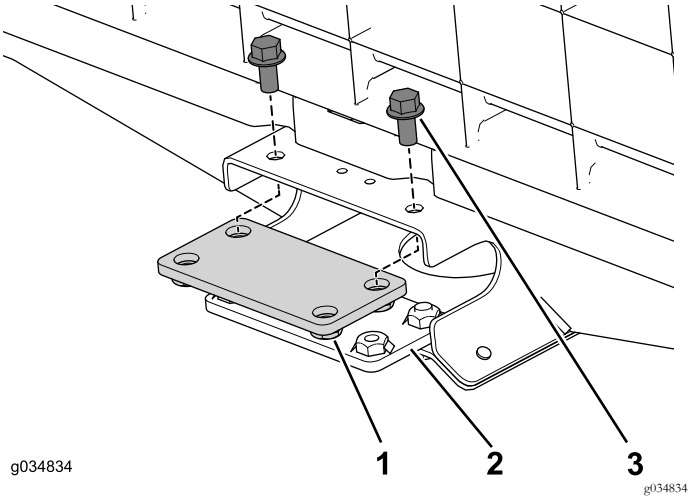

Figuur 69

1. Verbindingsplaat (boven)
2. Verbindingsplaat (onder)
3. Flensbout (3/8 x 3/4 inch)

2. Zet de verlengrail losjes op de rechterkant van de machine (Figuur 70).

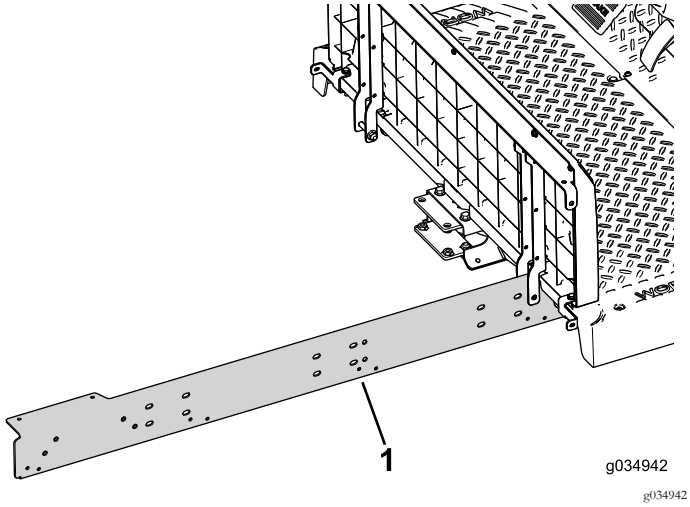

Figuur 70

1. Verlengrail

3. Gebruik de 2 bouten (5/16 x 3/4 inch) om de verlengrail losjes op het centrale kanaal van het voorste gedeelte van de machine te monteren (Figuur 71).

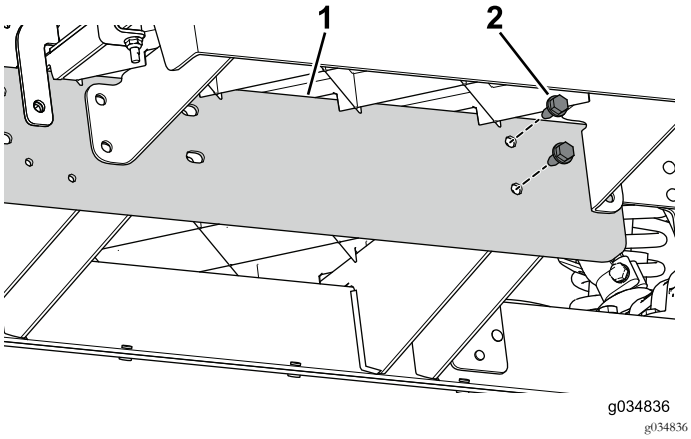

Figuur 71

1. Verlengrail
2. Bouten (5/16 x 3/4 inch)

4. Breng de 2 bouten (3/8 x 3-3/4 inch) en ringen aan in het centrale kanaal en de achterste bevestiging (Figuur 72).

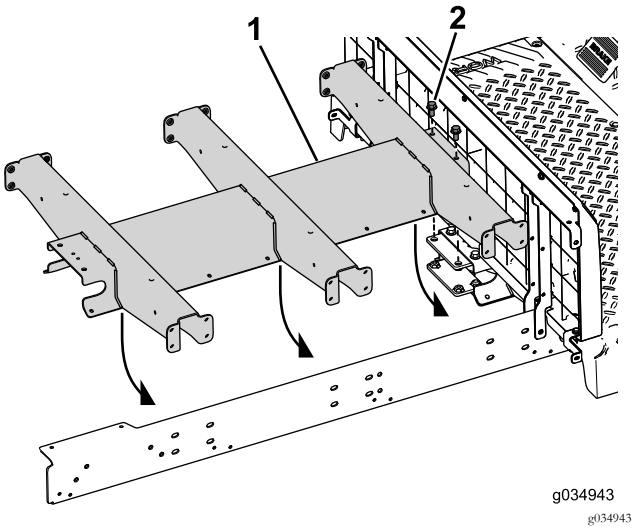

Figuur 72

1. Kanaalverlengstuk
2. Bout (3/8 x 3/4 inch)

5. Zet de verlengrail losjes op de linkerkant van de machine (Figuur 73).

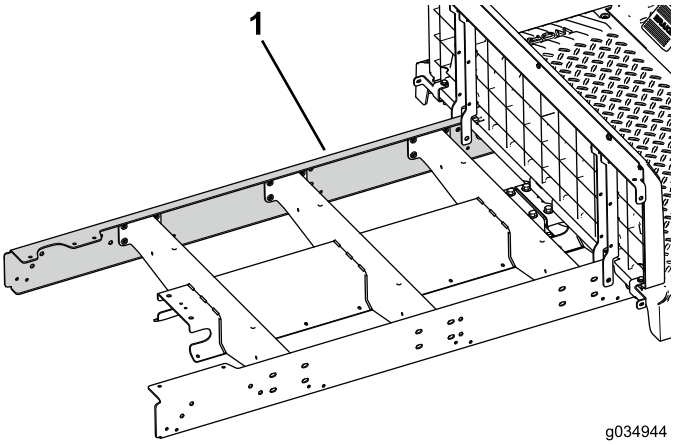

Figuur 73

1. Verlengrail

6. Gebruik de 2 bouten (5/16 x 3/4 inch) om de verlengrail losjes op het centrale kanaal van het voorste gedeelte van de machine te monteren (Figuur 74).

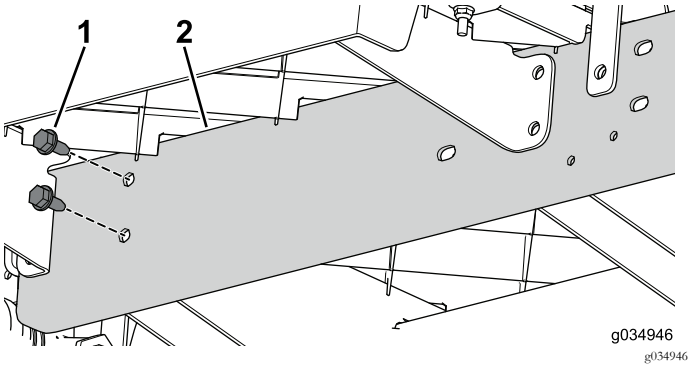

Figuur 74

1. Bouten (5/16 x 3/4 inch)
2. Verlengrail

7. Plaats samen met een andere persoon het voorste gedeelte van de machine tegen het achterste (Figuur 75).

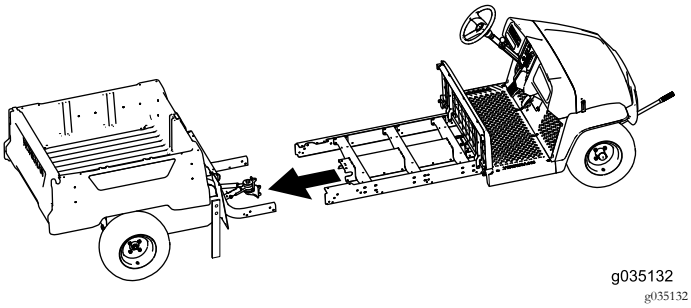

Figuur 75

8. Gebruik de 3 bouten (3/8 x 2-1/2 inch) en flensmoeren om de verlengrail aan het achterframe te bevestigen (Figuur 76). Doe dit aan beide zijden van de machine.

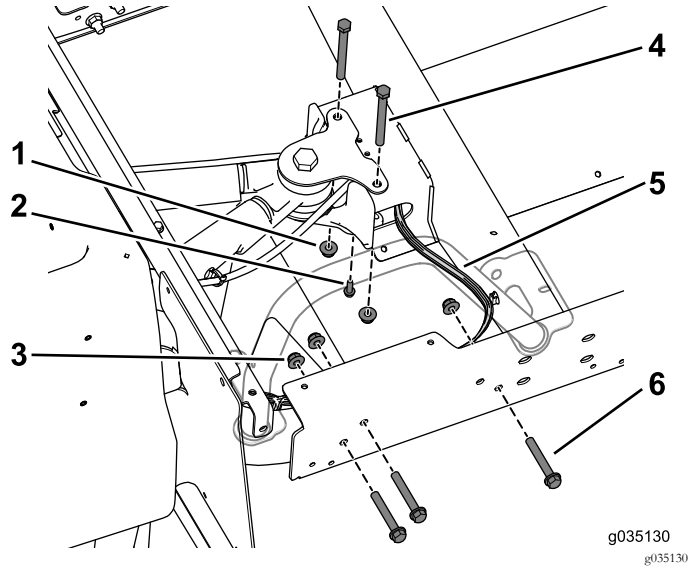

Figuur 76

1. Flensmoer (3/8 inch)
2. Zelftappende schroef (1/4 x 3/4 inch)vrij
3. Flensmoer (3/8 inch)
4. Bouten (3/8 3-3/4 inch)
5. Kabelboom
6. Bouten (3/8 x 2-1/2 inch)

Opmerking: Zorg dat de kabelboom het middelste kanaal aan de rechterkant verlaat (Figuur 76).

9. Gebruik de zelftappende schroef (1/4 x 3/4 inch) om de remleiding aan het centrale kanaal te bevestigen (Figuur 76).
10. Gebruik de 2 bouten (3/8 x 3-3/4 inch) en flensmoeren om het middelste kanaal losjes aan de achterste bevestiging vast te maken (Figuur 76).

De zijsteunen monteren

Opmerking: Gebruik de bouten en moeren die u in de vorige onderdelen verwijderd hebt om de volgende procedure te voltooien.

1. Gebruik de 4 bouten (5/16 x 3/4 inch) om de platformsteun losjes aan het centrale kanaal te bevestigen (Figuur 77).

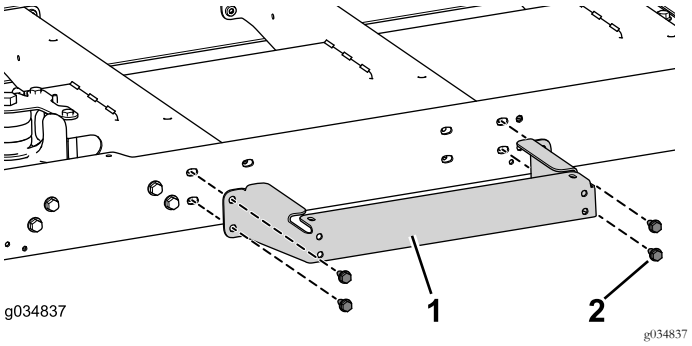

Figuur 77

1. Platformsteun
2. Bouten (5/16 x 3/4 inch)

2. Herhaal de bovenstaande stap aan de andere kant van de machine.

De kabels aanbrengen

Opmerking: Leid de kabels en de kabelboom naar buiten langs de rechterkant van het centrale kanaal.

1. Sluit de kabel van de parkeerrem aan op de parkeerremhendel van het voorste gedeelte van de machine, leid de kabel door het centrale kanaal en sluit hem aan op de parkeerremeenheid van het achterste gedeelte van de machine.
2. Monteer losjes de 2 bouten (3/8 x 3/4 inch), 16 bouten (1/4 x 1/2 inch) en 2 flensmoeren (3/8 inch) om de onderste plaat op het centrale kanaal te bevestigen (Figuur 78).

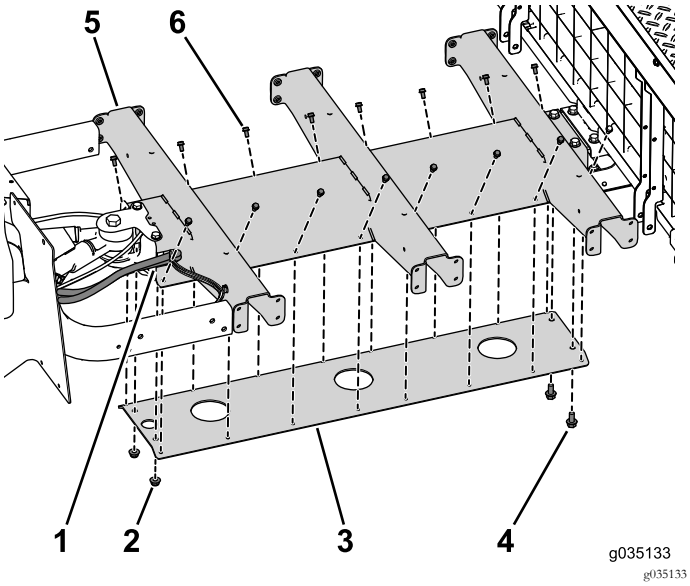

Figuur 78

Sommige onderdelen zijn niet weergegeven om de tekening duidelijker te maken.

1. Kabeluitgang
2. Flensmoeren (3/8 inch)
3. Onderste plaat
4. Bout (3/8 x 3/4 inch)
5. Centrale kanaal
6. Bout (1/4 x 1/2 inch)

3. Monteer het overige bevestigingsmateriaal van het kanaal (Figuur 79).

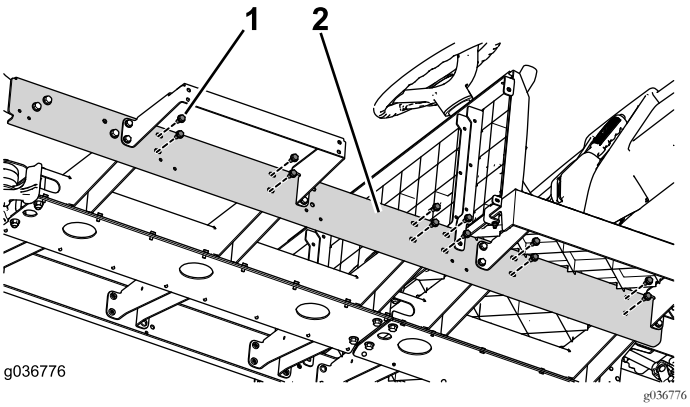

Figuur 79

1. Bout (5/16 x 3/4 inch)
2. Centrale kanaal

4. Breng kabelbinders die u verwijderd hebt om onder het dashboard te komen opnieuw aan.
5. Gebruik de 10 schroeven (1/4 x 1-1/4 inch) om het dashboard te bevestigen aan de machine (Figuur 80).

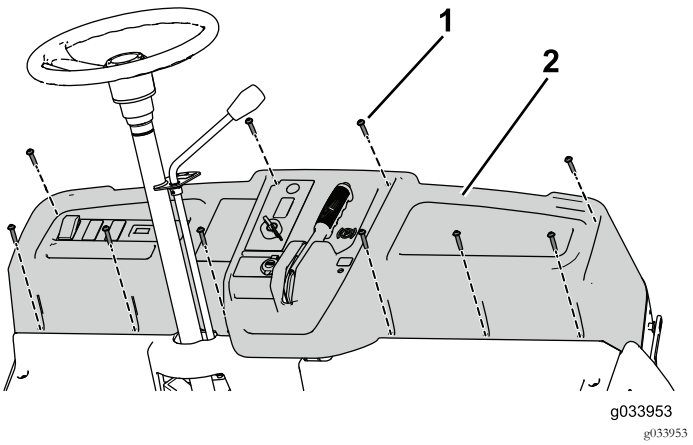

Figuur 80

1. Schroef (1/4 x 1-1/4 inch)
2. Dashboard

6. Draai het bevestigingsmateriaal dat u gemonteerd hebt op de onderste plaat stevig vast.

De vloerplaat monteren

Gebruik de 4 flensbouten (5/16 x 1-1/4 inch), 4 bouten (1/4 x 1-1/4 inch) en de borgmoeren om de achterste vloerplaat aan de machine te bevestigen (Figuur 81).

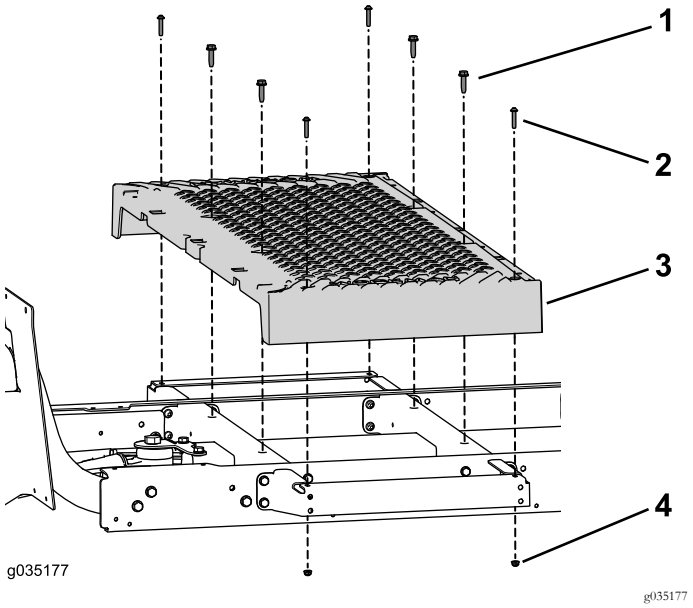

Figuur 81

1. Flensbout (5/16 x 1-1/4 inch)
2. Bout (1/4 x 1-1/4 inch)
3. Bodemplaat
4. Borgmoer (1/4 inch)

De achterste stoelbasis monteren

1. Gebruik de 2 flensmoeren en bouten om de voorste en achterste accubak te verbinden (Figuur 82).

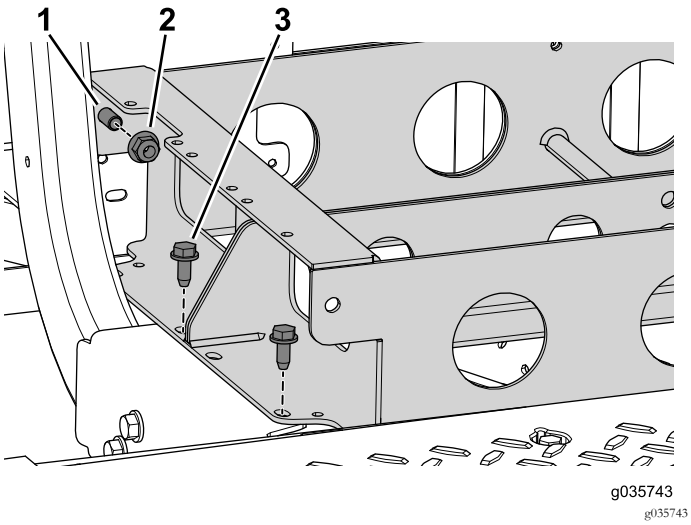

Figuur 82

1. Bout
2. Flensmoer (3/8 inch)
3. Bout (3/8 x 3/4 inch)

2. Gebruik de 4 bouten (3/8 x 1 inch) om de voorste accubak te bevestigen aan de machine (Figuur 82).
3. Gebruik de 2 schroeven en moeren waarmee de zekeringhouder aan de voorste accubak bevestigd is (Figuur 83).

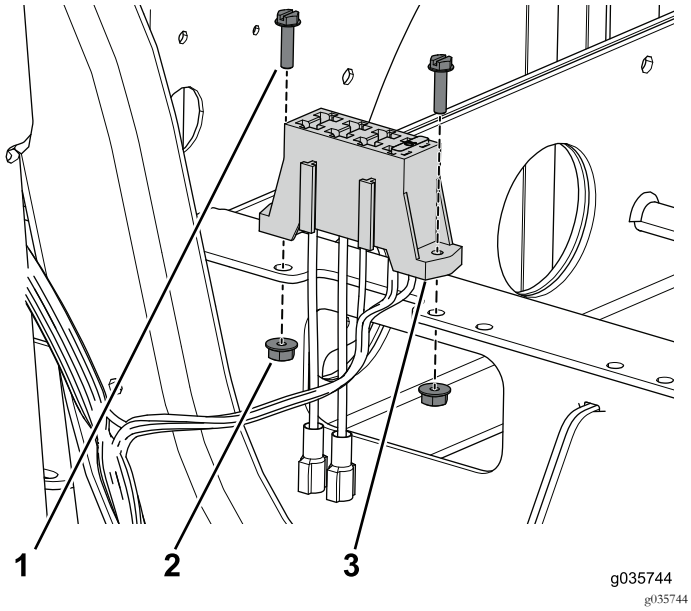

Figuur 83

1. Schroef (nr. 10 x 3/4 inch)
2. Moer (nr. 10)
3. Zekeringhouder

4. Gebruik de flensbout (3/8 x 2-1/2 inch) en flensmoer om de stoelsteun te bevestigen (Figuur 84).

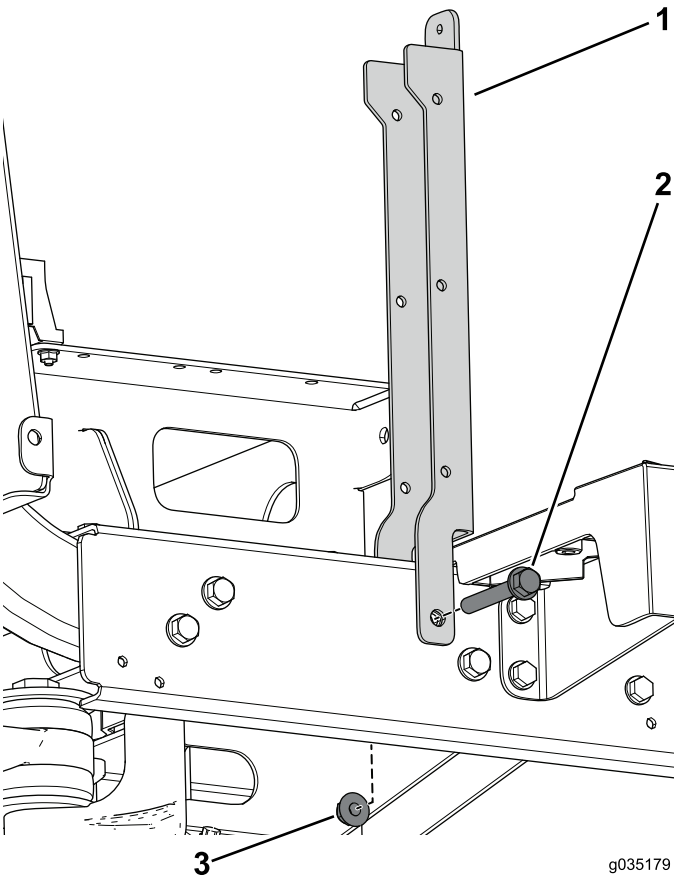

Figuur 84

1. Stoelsteun
2. Flensbout (3/8 x 2-1/2 inch)
3. Flensmoer (3/8 inch)

5. Gebruik de 2 bouten met ring (1/4 x 1/2 inch) om de schuine steunbeugel en het paneel van de stoelbasis aan

de linker- en rechterstoelsteun te bevestigen (Figuur 85).

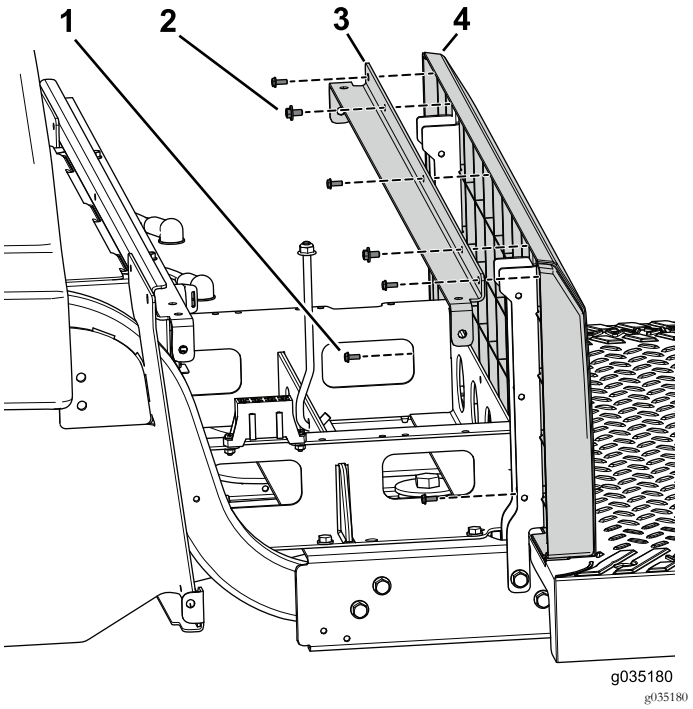

Figuur 85

Sommige onderdelen zijn niet weergegeven om de tekening duidelijker te maken.

1. Schroef (nr. 10 x 1/2 inch)
2. Bout met ring
3. Steunbeugel
4. Paneel van stoelbasis

6. Gebruik de 5 schroeven (nr. 10 x 1/2 inch) om het achterpaneel te bevestigen aan de schuine steunbeugel en de stoelsteunen (Figuur 85).

7. Gebruik de 2 bouten (1/4 x 2 inches), ring en borgmoer om de paneelbeugels links en rechts aan de machine te bevestigen (Figuur 86).

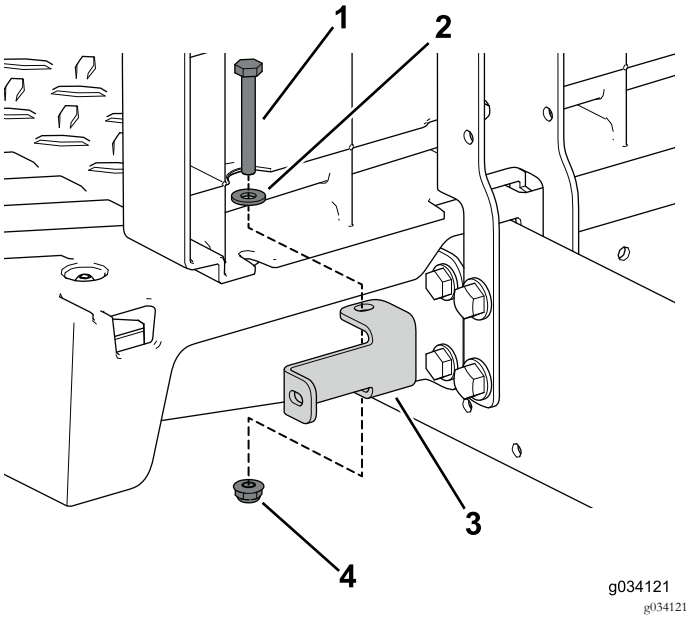

Figuur 86

1. Bout (1/4 x 2 inches)
2. Ring
3. Paneelbeugel
4. Borgmoer (1/4 inch)

8. Verwijder de 4 zelftappende schroeven om het linkerdeksel op de stoel te bevestigen (Figuur 86).

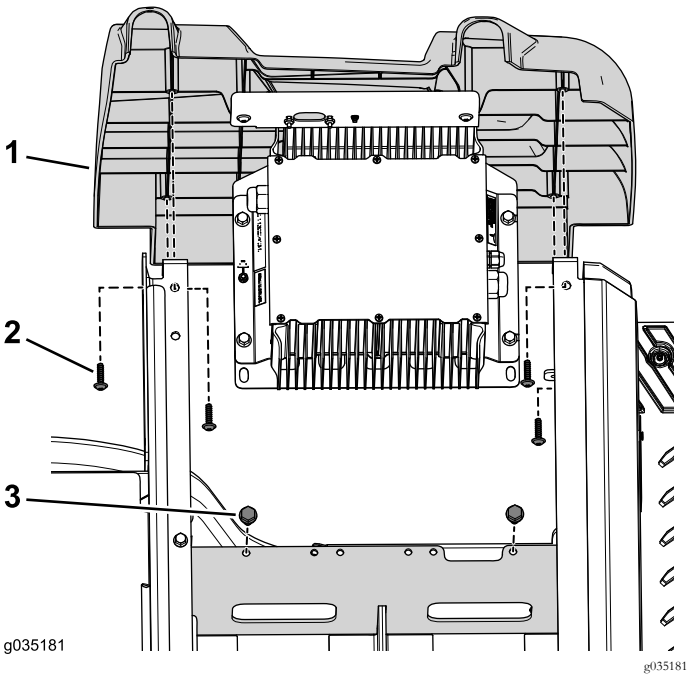

Figuur 87

1. Zijdeksel
2. Zelftappende schroef
3. Bout (3/8 x 3/4 inch)

9. Gebruik de 2 bouten (3/8 x 3/4 inch) om de laderbeugel te bevestigen aan de accubak (Figuur 87).

10. Verwijder de 4 zelftappende schroeven om het rechterdeksel op de stoel te bevestigen (Figuur 88).

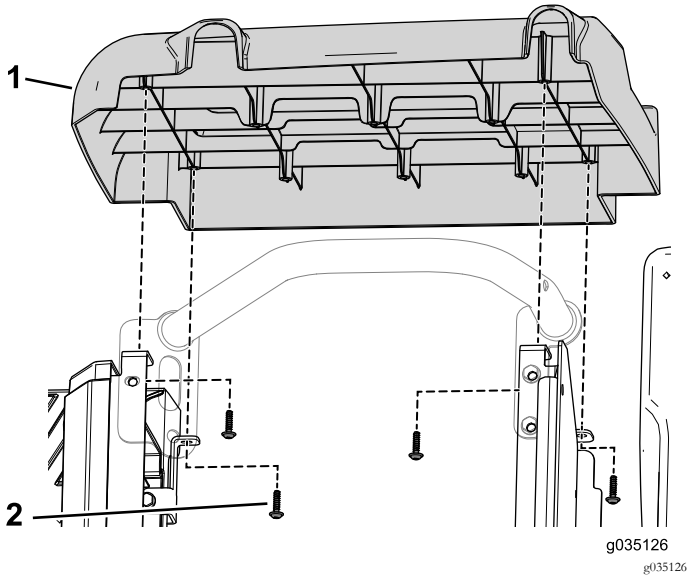

Figuur 88

1. Zijdeksel
2. Zelftappende schroef

11. Gebruik de flensbout (3/16 x 3/4 inch) en flensmoer die u eerder verwijderd hebt om de heupsteun rechts achteraan te bevestigen aan de stoelbasis (Figuur 89).

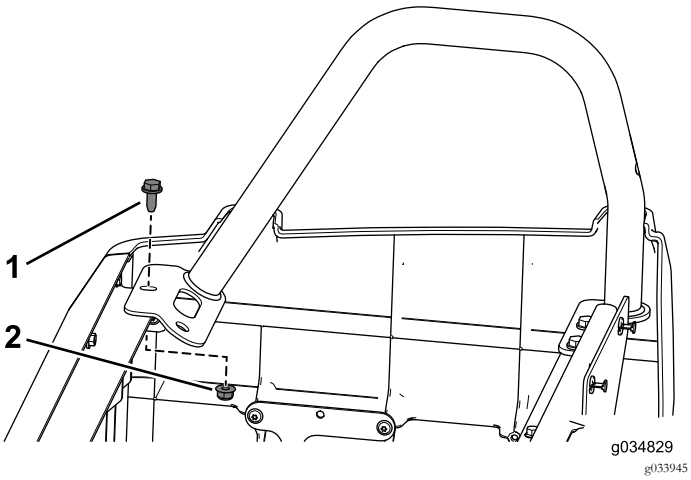

Figuur 89

1. Flensbout (3/16 x 3/4 inch)
2. Flensmoer

12. Gebruik de 3 flensbouten (3/16 x 3/4 inch) en flensmoeren die u eerder verwijderd hebt om de heupsteun links achteraan te bevestigen aan de stoelbasis (Figuur 90).

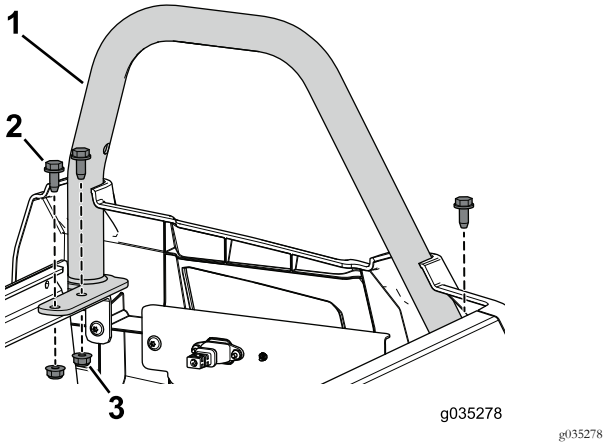

Figuur 90

1. Heupsteun (lang)
2. Flensbout (3/16 x 3/4 inch)
3. Flensmoer

De voorste stoelbasis monteren

Opmerking: Gebruik wanneer nodig het bevestigingsmateriaal dat u eerder verwijderd hebt.

1. Gebruik de 2 bouten (3/8 x 2-1/2 inch), afstandsstukken en flensmoeren om de linker- en rechterstoelsteunen aan het voorste gedeelte van de machine te bevestigen (Figuur 91).

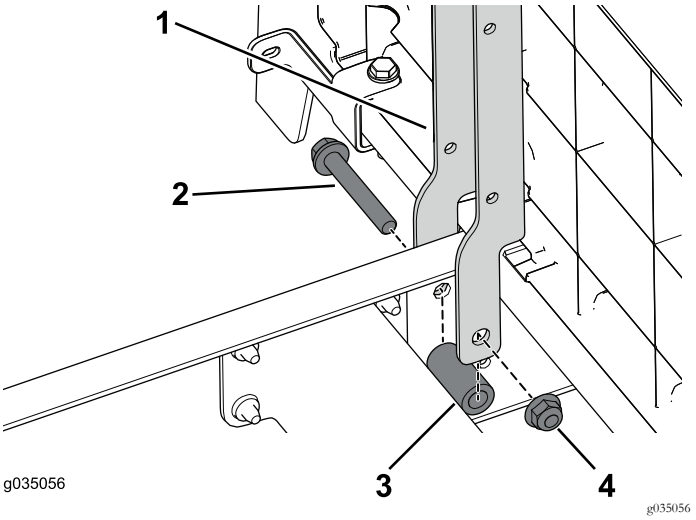

Figuur 91

1. Stoelsteun
2. Flensbout (3/8 x 2-1/2 inch)
3. Afstandsstuk
4. Flensmoer (3/8 inch)

2. Gebruik de 4 flensbouten (3/8 x 2-1/2 inch), afstandsstukken en flensmoeren om de stoelsteunen links en rechts aan de machine te bevestigen (Figuur 92).

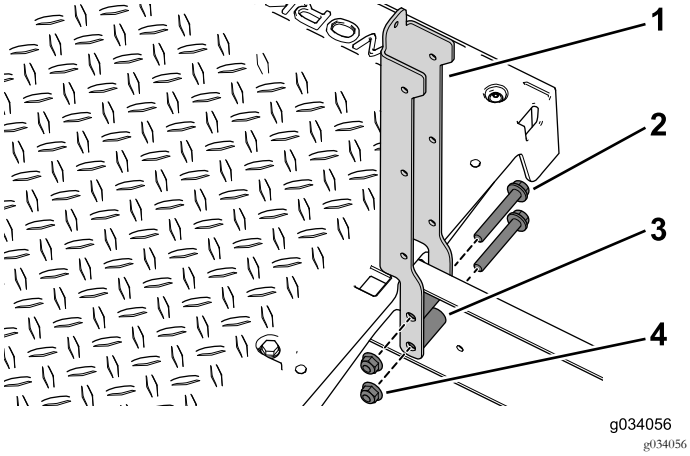

Figuur 92

1. Stoelsteun
2. Flensbout (3/8 x 2-1/2 inch)
3. Afstandsstuk
4. Flensmoer (3/8 inch)

3. Gebruik de 2 bouten met ring (1/4 x 1/2 inch) om de schuine steunbeugel en het paneel van de stoelbasis aan de linker- en rechterstoelsteun te bevestigen (Figuur 93).

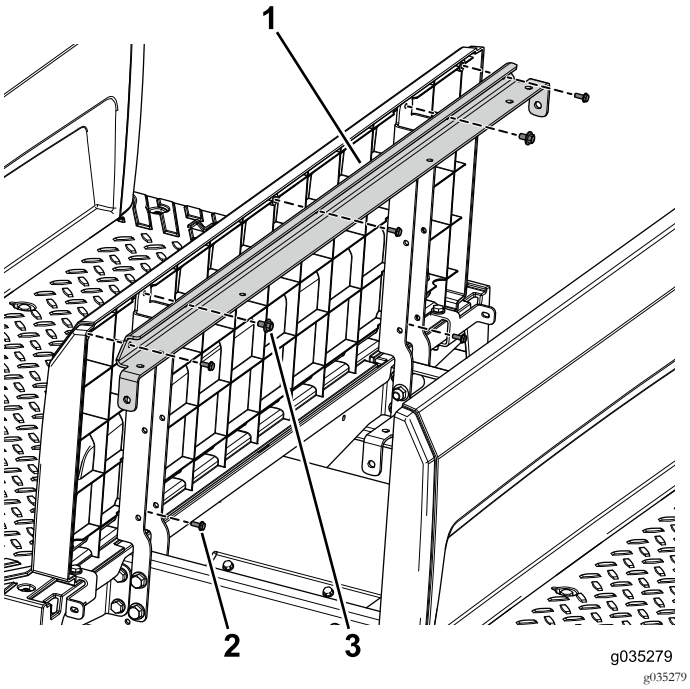

Figuur 93

1. Steunbeugel
2. Schroef (nr. 10 x 1/2 inch)
3. Bout met ring

4. Gebruik de 5 schroeven (nr. 10 x 1/2 inch) om het achterpaneel te bevestigen aan de schuine steunbeugel en de stoelsteunen (Figuur 93).
5. Gebruik de 8 zelftappende schroeven (3/32 x 7/8 inch) om de bij de set geleverde zijpanelen links en rechts aan de voorste stoelbasis te bevestigen (Figuur 94).

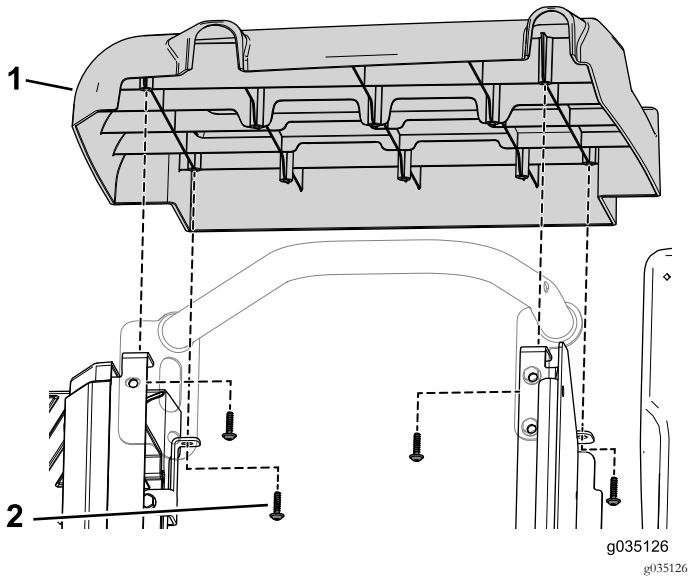

Figuur 94

1. Zijdeksel
2. Zelftappende schroef

6. Verwijder de 3 zelftappende schroeven om het deksel van de opening op de zijplaat te bevestigen (Figuur 95).

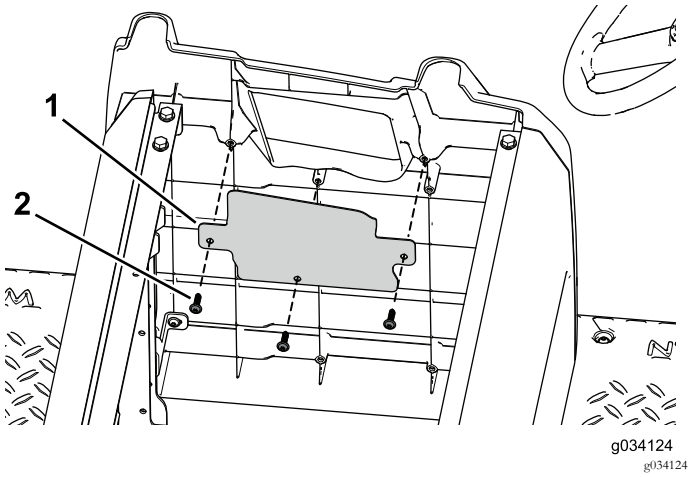

Figuur 95

1. Deksel van opening
2. Zelftappende schroef

7. Gebruik de 6 flensbouten (3/16 x 3/4 inch) en flensmoeren om de stoelsteunen links en rechts aan de stoelbasis te bevestigen (Figuur 96).

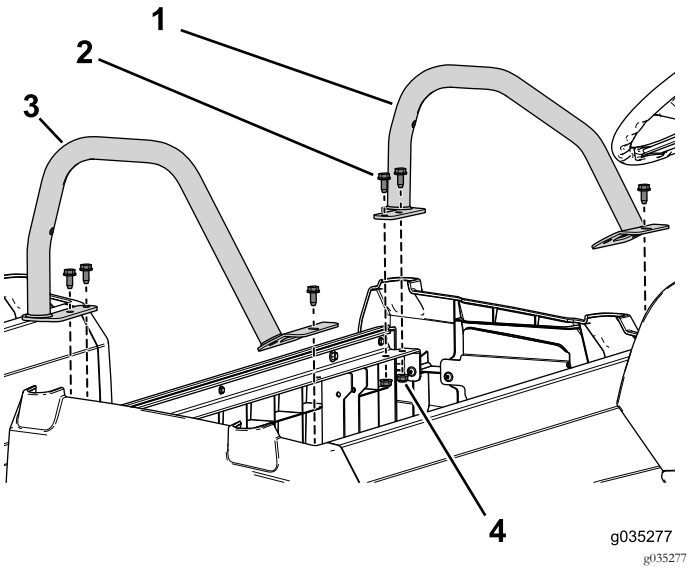

Figuur 96

1. Heupsteun (kort)
2. Flensbout (3/16 x 3/4 inch)
3. Heupsteun (lang)
4. Flensmoer

Accu's monteren

1. Plaats de 4 accu's in de voorste accubak (Figuur 97).

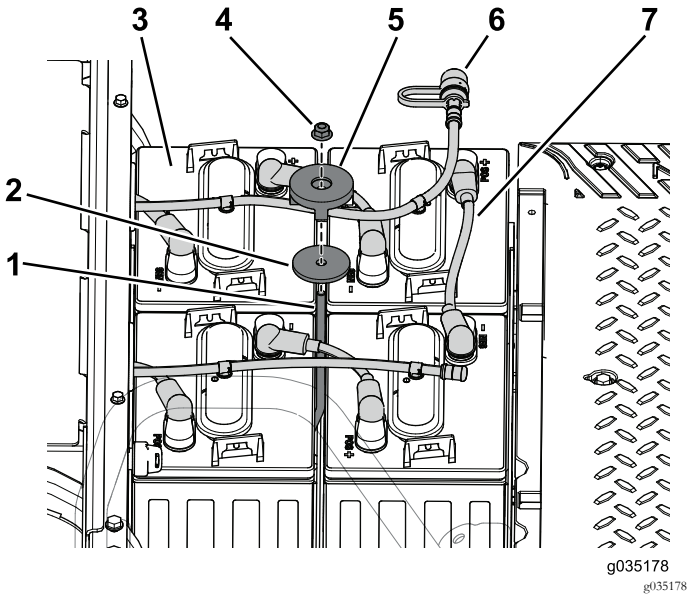

Figuur 97

1. Aandrukstang
2. Ring
3. Accu
4. Borgmoer
5. Klemhouder
6. Waterslang
7. Accukabel

2. Gebruik de aandrukstang, de ring, de houder en de borgmoer om de accu's aan de accubak te bevestigen (Figuur 97).

3. Sluit de accukabels aan op de pluspool (+) van de accu's (Figuur 97).

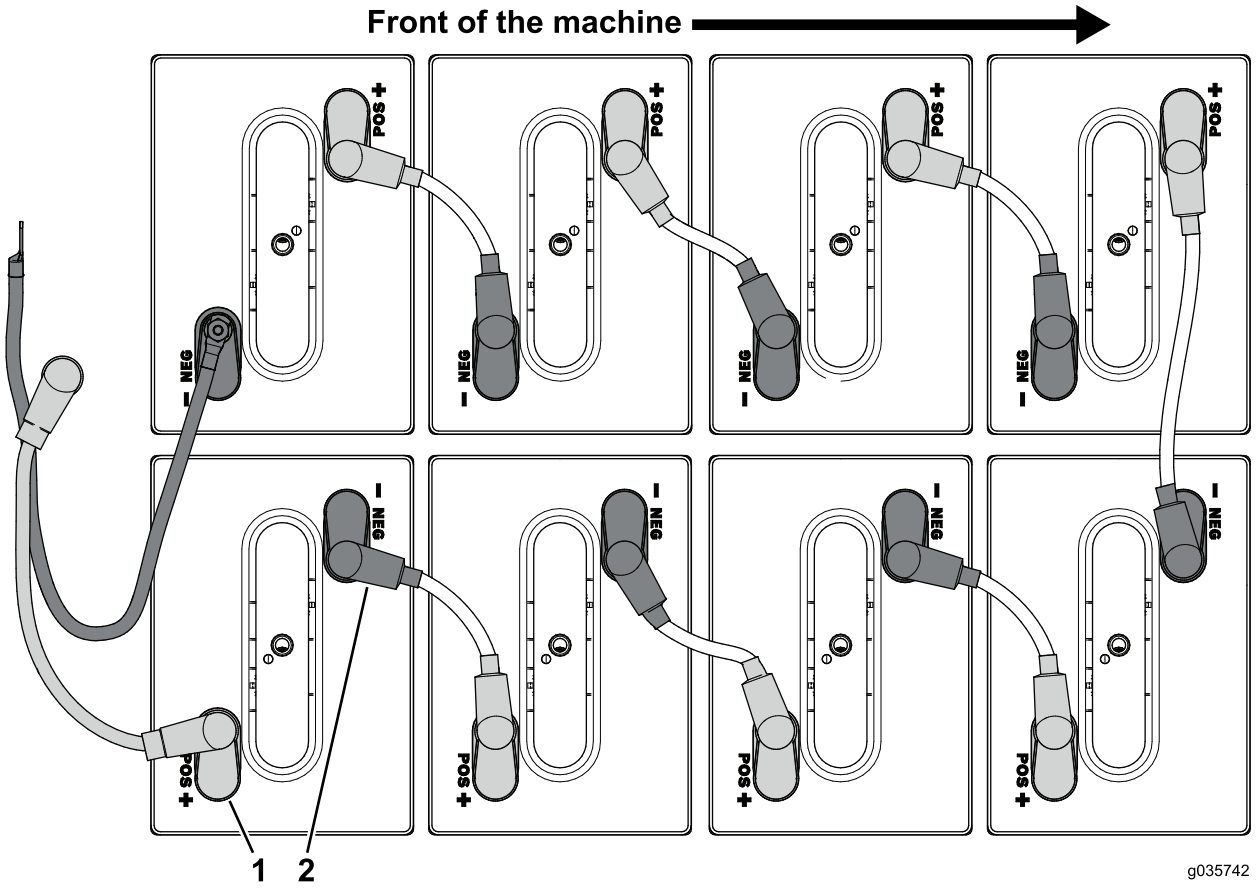

Figuur 98

1. Pluspool (+)
2. Minpool (–)

4. Sluit de accukabels die aangesloten zijn op de pluspool (+) aan op de accu's in de voorste accubak (Figuur 98).
5. Koppel de accukabels op de minpool (–) aan op de accu's in de voorste accubak (Figuur 98).
6. Bevestig de waterslang op de accu's (Figuur 97).

De stoel monteren

1. Neem contact op met uw Toro-dealer om bijkomende stoelen te bestellen.
2. Monteer de originele stoelen op de achterste rij (Figuur 99).

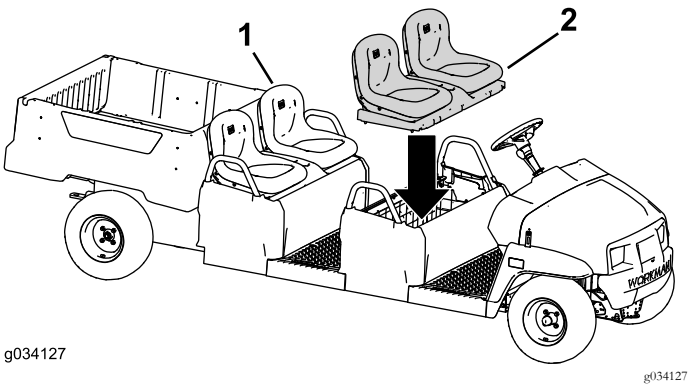

Figuur 99

1. Originele stoelen
2. Bijkomende stoelen (kuipstoelen afgebeeld)

3. Monteer de stoelen op de voorste rij (Figuur 99).

Opmerkingen:



Count on it.