Form No. 3406-355 Rev A

Sett for flere passasjerer

Bruksbiler i Workman® GTX-serien

Modellnr. 07133

Installasjonsveiledning

⚠ ADVARSEL

CALIFORNIA
Proposition 65-advarsel

Dette produktet inneholder et kjemikalie eller kjemikalier som staten California vet forårsaker kreft, fødselsdefekter eller forplantningsskade.

© 2016—The Toro® Company
8111 Lyndale Avenue South
Bloomington, MN 55420

Registrer ditt produkt på www.Toro.com.

CE

Oversettelse av originalen (NO)
Trykt i USA
Med enerett

3406-355 A

Montering

Løse deler

Bruk diagrammet nedenfor som en sjekkliste for å kontrollere at alle delene er sendt.

Beskrivelse	Ant.	Bruk
Gulvstøtte	2	
Gulvplate	1	
Koblingsplate	2	
Kanalforlengelse	1	
Kanalforlengelsesdeksel	1	
Venstre forlengelsesskinne	1	
Høyre forlengelsesskinne	1	
Fremre setestøtte	2	
Bakre setestøtte	2	
Fremre seteavstiver	1	
Bakre seteavstiver	1	
Avstandsstykke (7/16 x 1-1/2 tomme)	6	
Panelbrakett	4	
Venstre sidepanel	1	
Høyre sidepanel	1	
Flat skive	4	
Bolt (1/4 x 2 tommer)	4	Montere settet.
Flensmutter (1/4 tomme)	8	
Flensbolt (3/8 x 3/4 tomme)	8	
Flensbolt (5/16 x 3/4 tomme)	24	
Venstre hoftestøtte	1	
Høyre hoftestøtte	1	
Parkeringsbremsekabel	1	
Gasskabel (kun bensinmodell)	1	
Chokekabel (kun bensinmodell)	1	
Girkabel (kun bensinmodell)	1	
Selvgjengende skrue (3/32 x 7/8 tomme)	11	
Flensbolt (5/16 x 3/4 tomme)	6	
Flensmutter (5/16 tomme)	6	
Skrue- og skiveenhet	4	
Setebasepanel	2	
Skrue (nr. 10 x 1/2 tomme)	10	
TOR-6040-støttesett (påkrevd)	1	

Klargjøre maskinen

Merk: Fastslå hva som er høyre og venstre side på maskinen ut i fra normal arbeidsstilling.

1. Flytt maskinen til et område i på arbeidsstedet med nok plass til å montere settet.
2. Slå av motoren, og ta ut tenningsnøkkelen.
3. Påse at maskinen er sikret mot bevegelser før du begynner monteringen.
4. Fjern den øvre seteenheten.
   A. Maskin med bøtteseter: Vipp seteryggen forover og løft setet opp.
   B. Maskin med benkeseter: Løft baksiden av benkesetet opp og ut av seteplattformen og fjern ryggstøtten.

Montere settet på en maskin med bensinmotor

Fjerne det venstre dekselet

Merk: Behold alle delene du fjerner i denne prosedyren.

1. Fjern flensbolten som fester drivstofftanken til tankholderen (Figur 1).

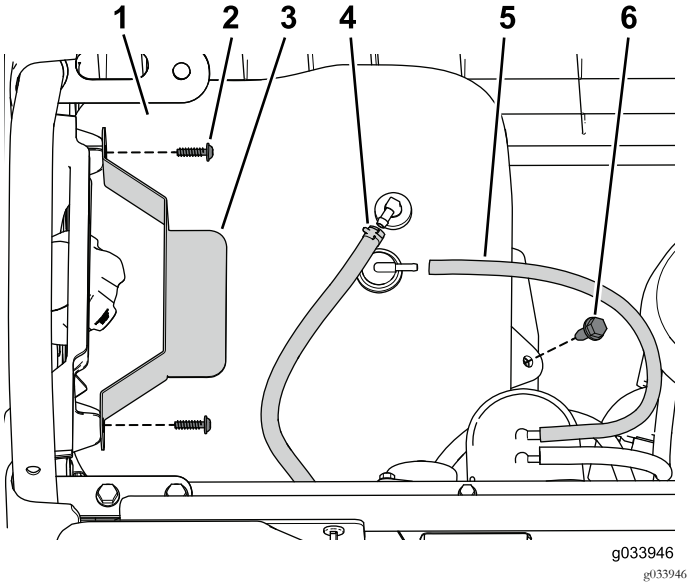

Figur 1

1. Drivstofftank
2. Skrue
3. Tilholder
4. Drivstoffslange
5. Ventilslange
6. Flensbolt

2. Fjern skruene som fester tilholderen (Figur 1).
3. Koble utluftingsslangen og drivstoffslangen fra tanken (Figur 1).

   Merk: Klargjør for å fange opp og tørke eventuelt drivstoffsøl når du kobler drivstoffslangen fra tanken.

4. Fjern drivstofftanken fra holderen.
5. Fjern de to flensboltene som fester tankholderen til rammen (Figur 2).

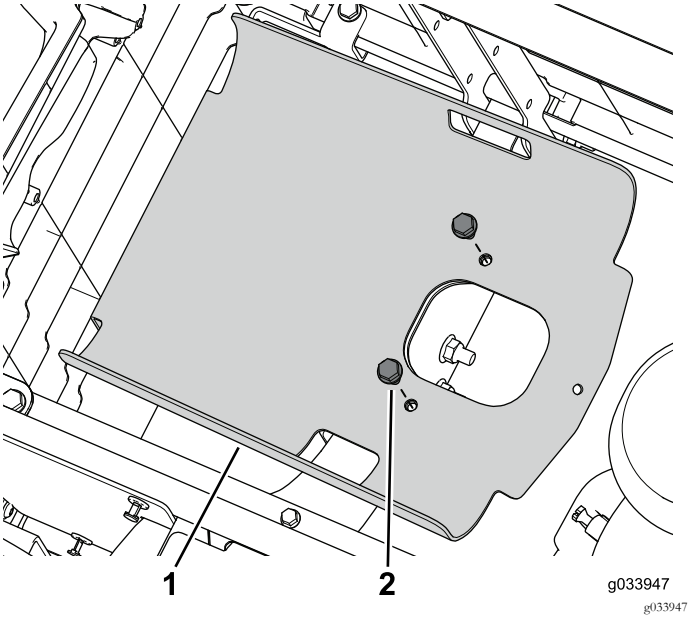

Figur 2

1. Tankholder
2. Flensbolt

6. Fjern de fire skruene som fester venstre kontrollpanel til den nedre seteenheten (Figur 3).

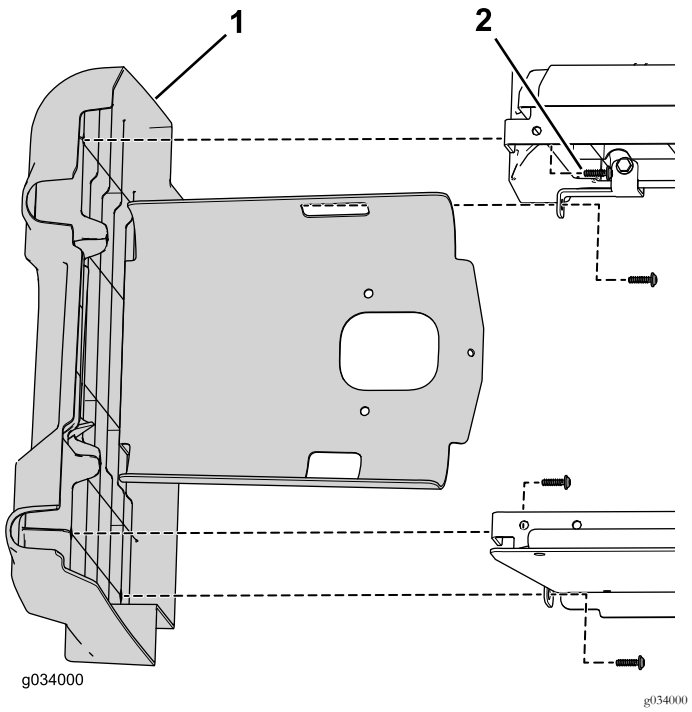

Figur 3

1. Venstre panel
2. Skrue

Fjerne det høyre dekslet

Merk: Behold alle delene du fjerner i denne prosedyren.

1. Fjern den negative (–) kabelen fra batteriet og deretter den positive (+) kabelen.

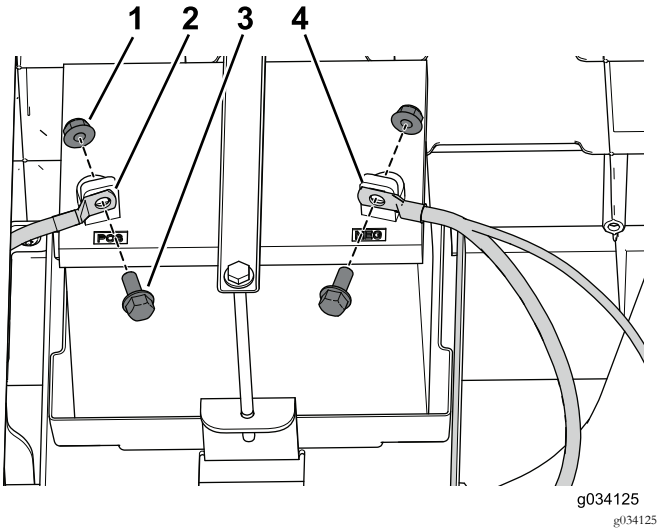

Figur 4

1. Mutter
2. Positiv kabel (+)
3. Bolt
4. Negativ kabel (–)

2. Fjern de to flensboltene som fester batteriholderen til rammen (Figur 5).

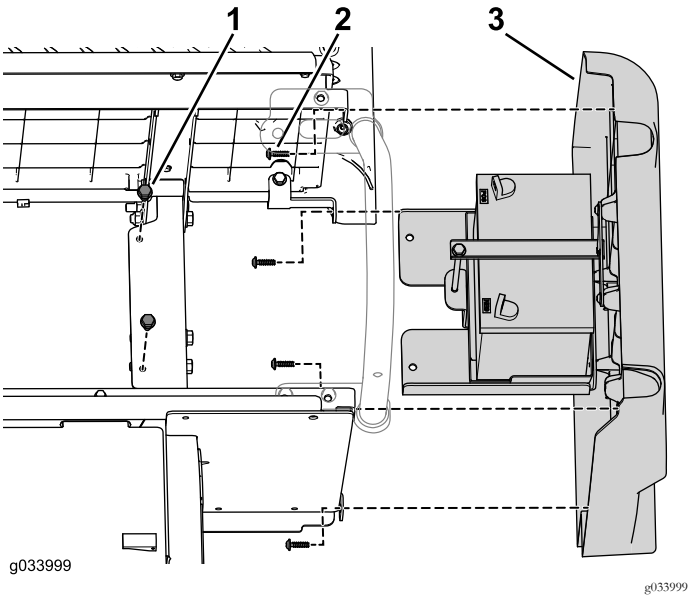

Figur 5

1. Flensbolt
2. Selvgjengende skrue
3. Høyre panelenhet

3. Fjern de fire skruene som fester det høyre panelet til den nedre seteenheten (Figur 5).

Fjerne venstre hoftestøtte

Fjern og behold de tre flensboltene og flensmutrene som fester hoftestøtten til maskinen (Figur 6).

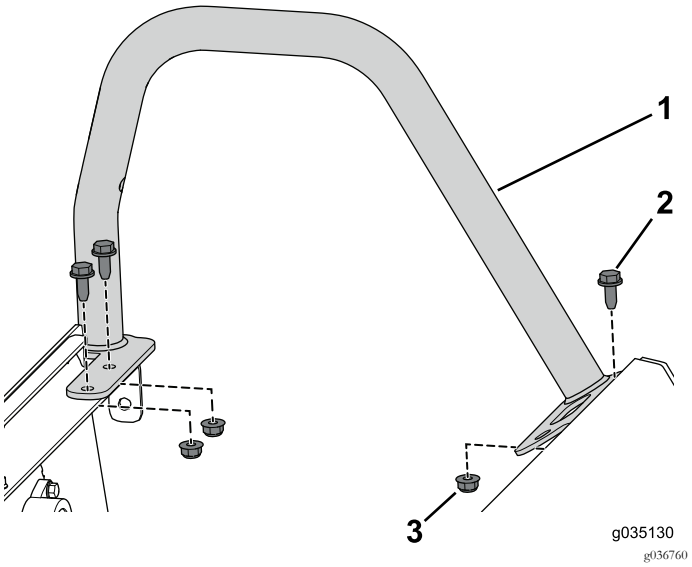

Figur 6

1. Hoftestøtte (kort)
2. Flensbolt (5/16 x 3/4 tomme)
3. Flensmutter (5/16 tomme)

Koble fra den høyre hoftestøtten

Fjern og behold den fremre flensbolten og flensmutteren som fester forsiden av hoftestøtten til maskinen (Figur 7).

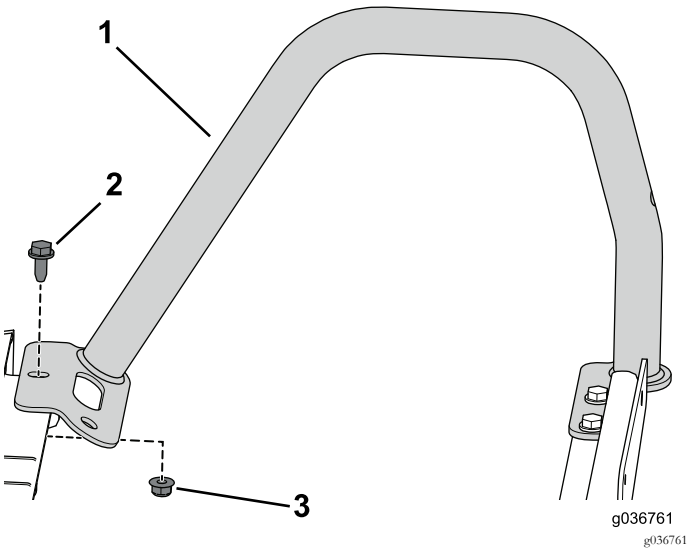

Figur 7

1. Hoftestøtte (høy)
2. Flensbolt (5/16 x 3/4 tomme)
3. Flensmutter (5/16 tomme)

Koble fra parkeringsbremsekablene

1. Løsne låsemutteren og vri deretter justeringsskruen to omdreininger mot klokken på begge bakre bremsekalipere (Figur 8).

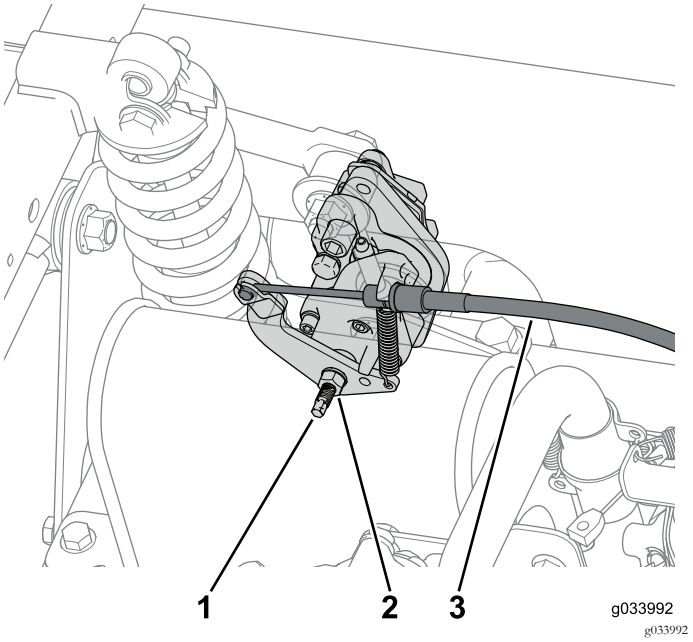

Figur 8

1. Justeringsskrue
2. Låsemutter
3. Bremsekabel

2. Koble parkeringsbremsekabelen fra begge bakre bremsekalipere (Figur 8).

   Merk: Kutt også alle kabelfester som fester bremsekablene til maskinen.

3. Koble gasskabelen fra gasspaken og fjern den fra gassbraketten (Figur 9).

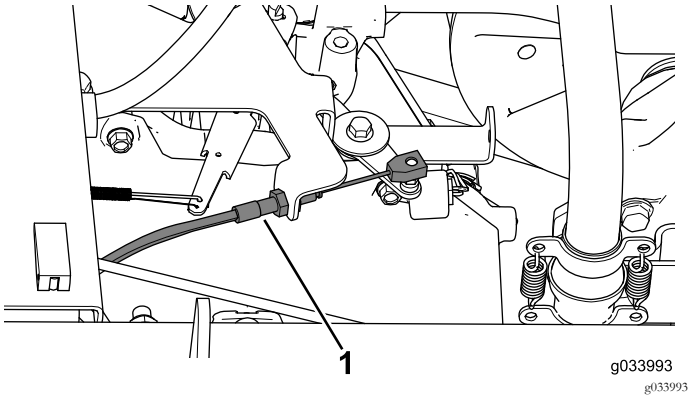

Figur 9

1. Gasskabel

4. Koble girkabelen fra girkabelbraketten og fjern den fra girkabelbraketten (Figur 10).

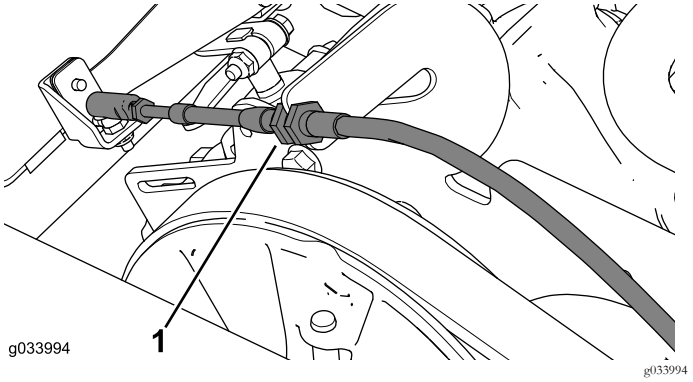

Figur 10

1. Girkabel

Merk: Merk hver kabelende for å identifisere fremre og bakre kabelende. Bruk dette som referanse når du monterer den nye girkabelen.

5. Koble chokekabelen fra motoren (Figur 11).

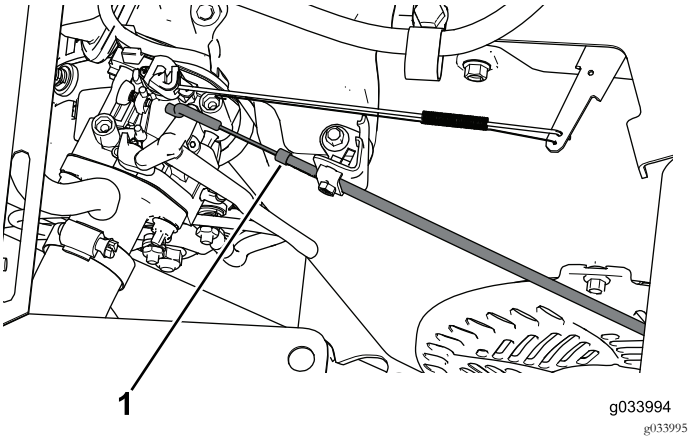

Figur 11

1. Chokekabel

6. Fjern og behold de ti skruene (1/4 x 1 1/4 tomme) for å delvis fjerne instrumentpanelet og koble fra parkeringsbremsen, gassen og girkablene (Figur 12).

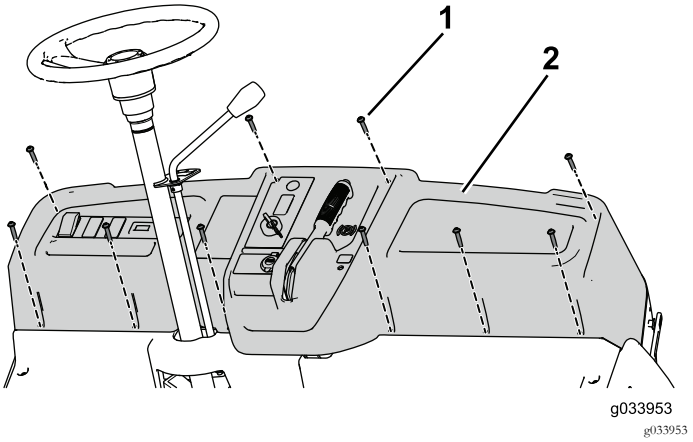

Figur 12

1. Skrue (1/4 x 1-1/4 tomme)
2. Instrumentpanel

Merk: Fjern kabelfestene som hindrer deg i å delvis fjerne instrumentpanelet. Du må erstatte kabelfestene i et senere trinn.

7. Fjern holdemutteren på chokekabelen og trekk den gjennom instrumentpanelet.

Montere TOR-6040-støttesettet

Bruk TOR-6040-støttesettet når du monterer settet for flere passasjerer.

1. Fjern flensboltene på gasspakbraketten (Figur 13).
2. Bruk de to flensmutrene, skivene og gjengestangen for å montere brostøtten til motoren (Figur 13).

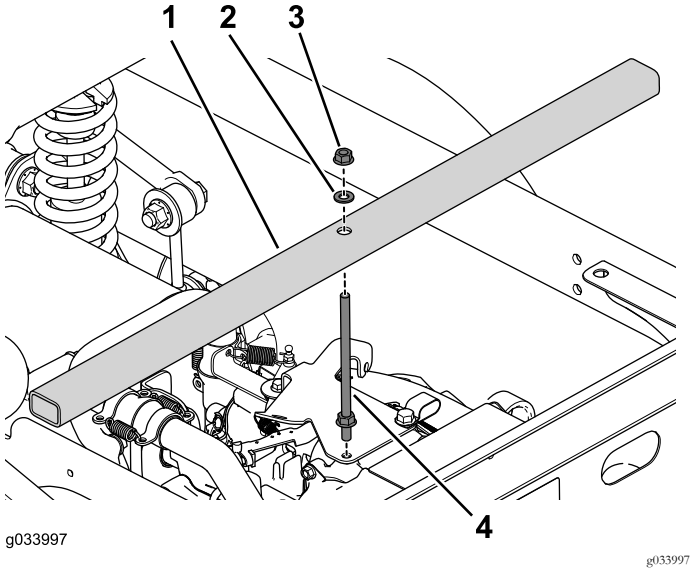

Figur 13

1. Brostøtte
2. Skive
3. Flensmutter
4. Gjengestang

Viktig: Påse at du monterer brostøtten for å feste motoren slik at den ikke faller når du tar fra hverandre maskinen.

3. Bruk de fire flensboltene for å montere støttebeina på begge sider av maskinen (Figur 14).

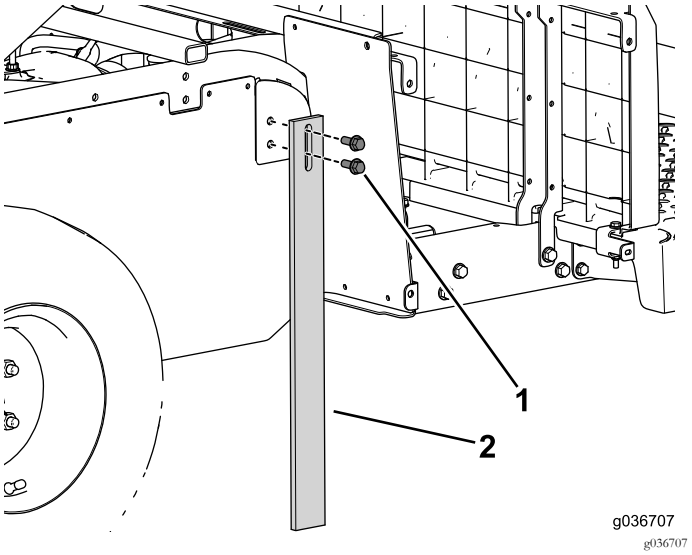

Figur 14

1. Flensskrue (3/8 x 1 tomme)
2. Støttebein

Demontere maskinen

Merk: Behold alle delene du fjerner i denne prosedyren.

1. Bruk en gulvjekk under midtkanalen for å støtte fronten av maskinen (Figur 15).

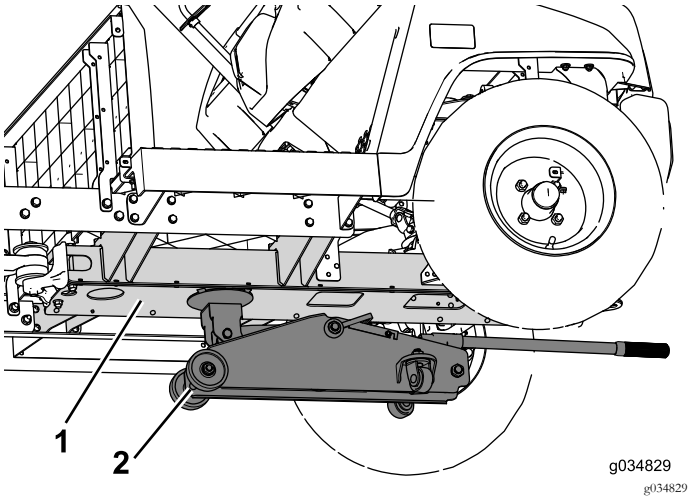

Figur 15

1. Midtkanal
2. Gulvjekk

2. Fjern flensboltene (3/8 x 2-1/2 tomme) og mutrene som fester sideskinnen til maskinen (Figur 16). Gjør dette på begge sider av maskinen.

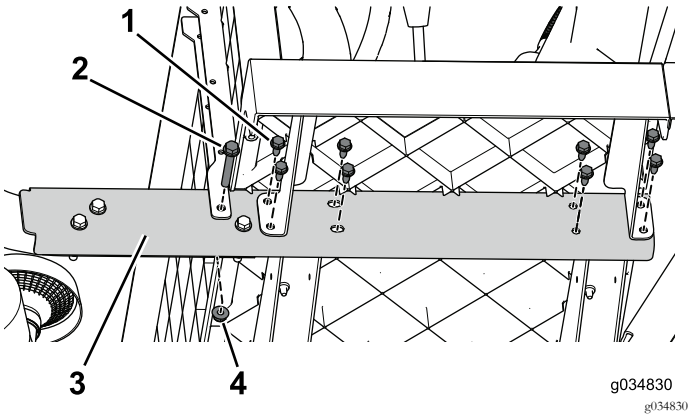

Figur 16

1. Flensbolt (5/16 x 3/4 tomme)
2. Flensbolt (3/8 x 2-1/2 tomme)
3. Sideskinne
4. Flensmutter (3/8 tomme)

3. Arbeid fra framsiden til baksiden og fjern flensboltene (5/16 x 3/4 tomme) som fester sideskinnen til maskinen (Figur 16). Gjør dette på begge sider av maskinen.
4. Fjern de tre flensboltene (3/8 x 2-1/2 tomme) og mutrene (Figur 17). Gjør dette på begge sider av maskinen.

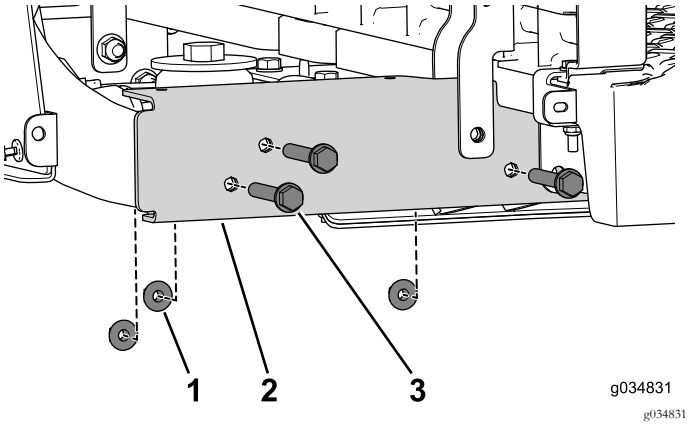

Figur 17

1. Flensmutter (3/8 tomme)
2. Sideskinne
3. Flensbolt (3/8 x 2-1/2 tomme)

5. Fjern den selvgjengende skruen som fester T-stykket til midtkanalen (Figur 18).

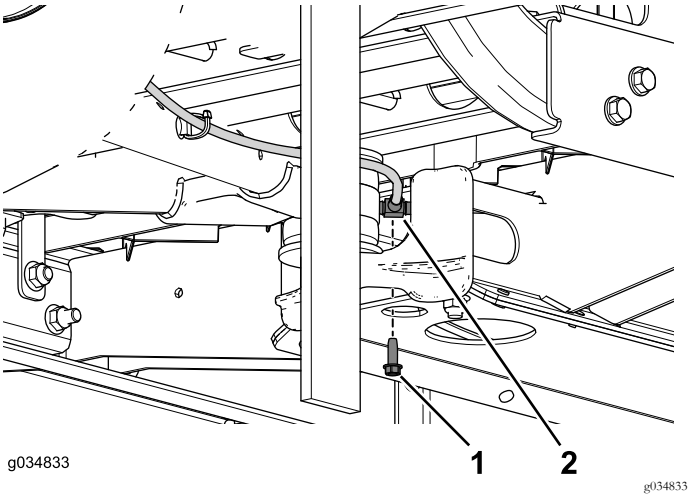

Figur 18

1. Selvgjengende skrue (1/4 x 3/4 tomme)
2. T-stykke

6. Fjern boltene og flensmutrene som fester svingarmfestet til midtkanalen (Figur 19).

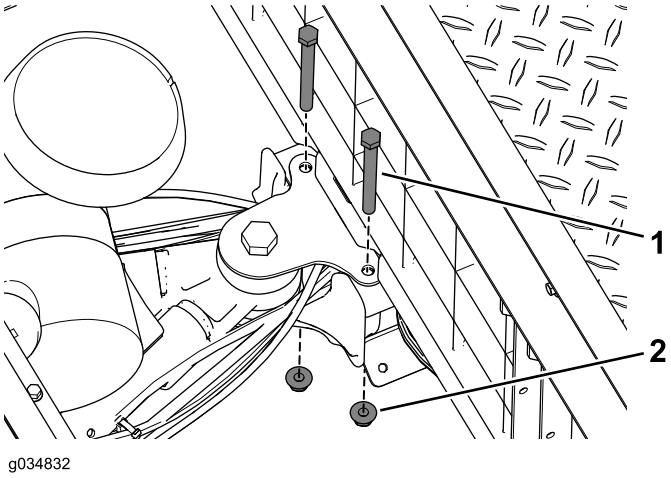

Figur 19

1. Bolt (3/8 x 3-3/4 tomme)
2. Flensmutter

7. Fjern kabelfestene som fester de elektriske og mekaniske ledningene inne i midtkanalen når du tar fra hverandre maskinen.

8. Få noen til å hjelpe deg å bevege den fremre delen fremover og bort fra den bakre delen (Figur 20).

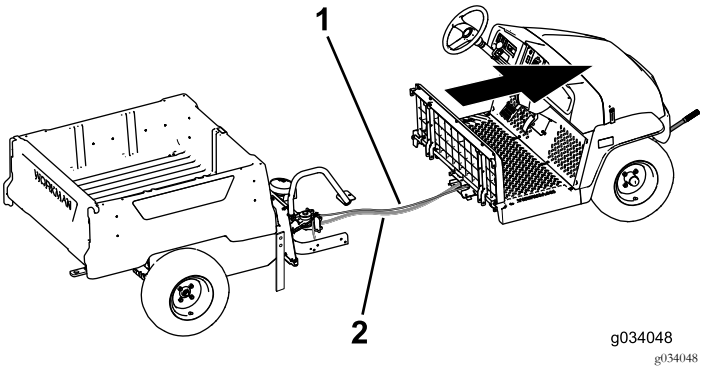

Figur 20

1. Bremseslange
2. Ledningssats

Montere midtkanalen

Merk: Bruk monteringsdelene du beholdte fra et tidligere trinn for å fullføre den følgende prosedyren.

1. Bruk de fire flensboltene (3/8 x 3/4 tomme) til å montere topp- og bunnkoblingsplatene løst til midtkanalen på den fremre delen (Figur 21).

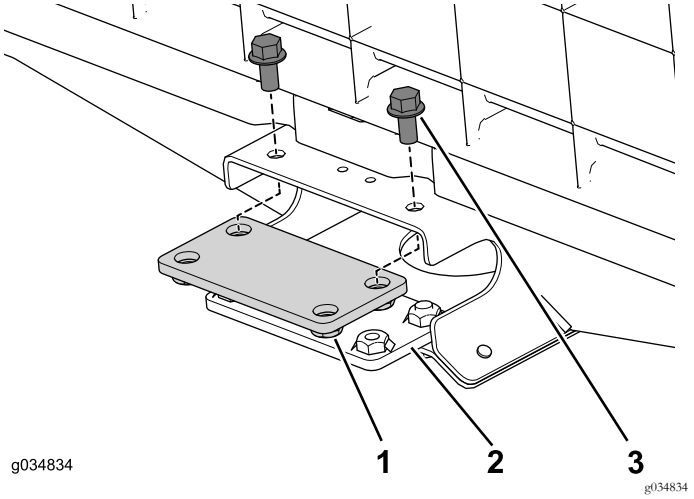

Figur 21

1. Koblingsplate (øvre)
2. Koblingsplate (nedre)
3. Flensbolt (3/8 x 3/4 tomme)

2. Monter forlengelsesskinnen løst på høyresiden av maskinen (Figur 22).

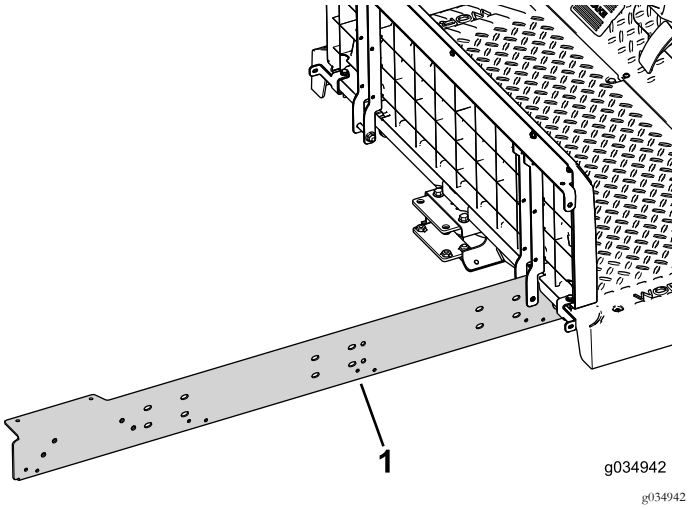

Figur 22

1. Forlengelsesskinne

3. Bruk de to boltene (5/16 x 3/4 tomme) til å montere forlengelsesskinnen løst til midtkanalen for den fremre delen av maskinen (Figur 23).

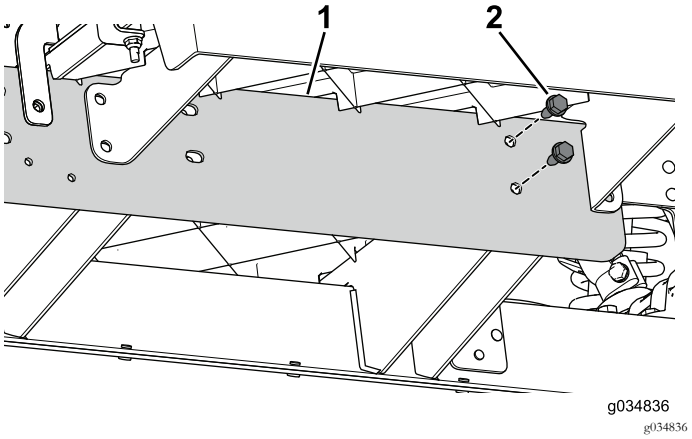

Figur 23

1. Forlengelsesskinne
2. Bolter (5/16 x 3/4 tomme)

4. Sett inn de to boltene (3/8 x 3/4 tomme) gjennom midtkanalen og det bakre festet (Figur 24).

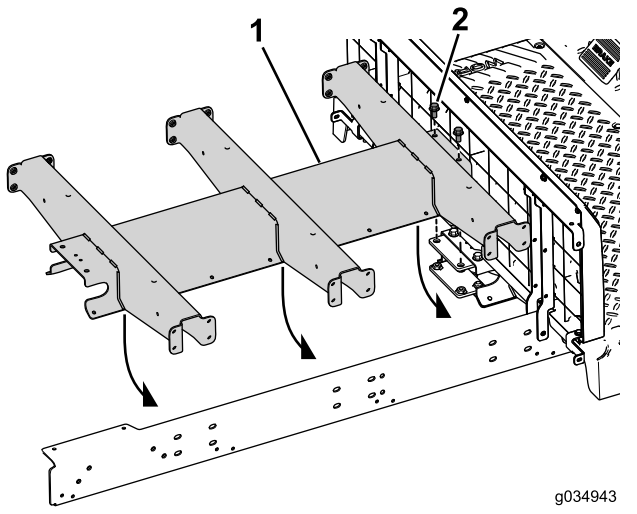

Figur 24

1. Kanalforlengelse
2. Bolt (3/8 x 3/4 tomme)

5. Monter forlengelsesskinnen løst på venstresiden av maskinen (Figur 25).

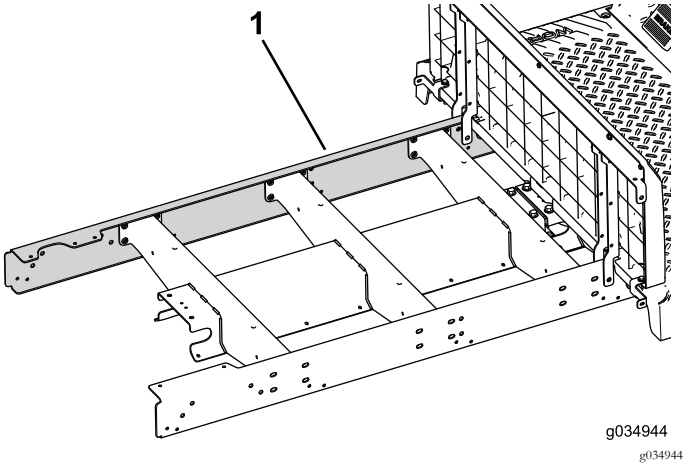

Figur 25

1. Forlengelsesskinne

6. Bruk de to boltene (5/16 x 3/4 tomme) til å montere forlengelsesskinnen løst til midtkanalen for den fremre delen av maskinen (Figur 26).

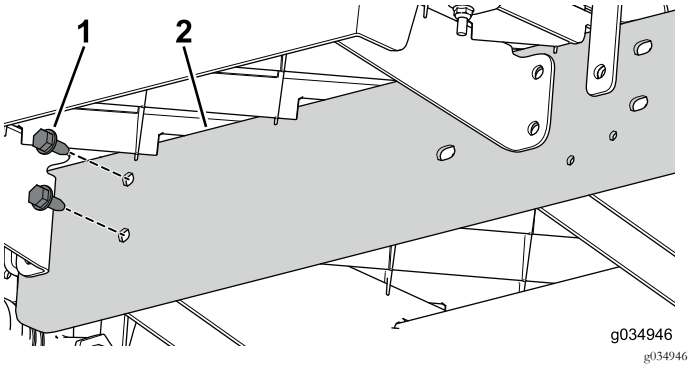

Figur 26

1. Bolter (5/16 x 3/4 tomme)
2. Forlengelsesskinne

7. Få noen til å hjelpe deg føre den fremre og bakre delen av maskinen sammen (Figur 27).

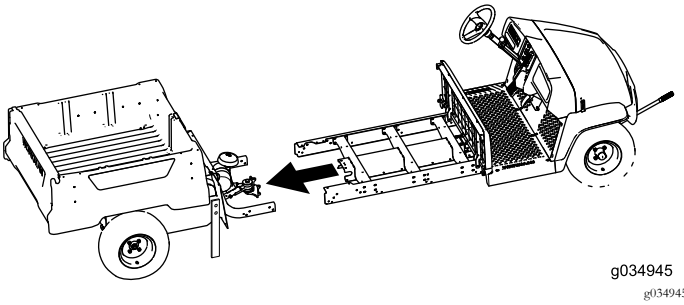

Figur 27

8. Bruk de tre boltene (3/8 x 2-1/2 tomme) og flensmutrene til å montere forlengelsesskinnen løst til

den bakre rammen (Figur 28). Gjør dette på begge sider av maskinen.

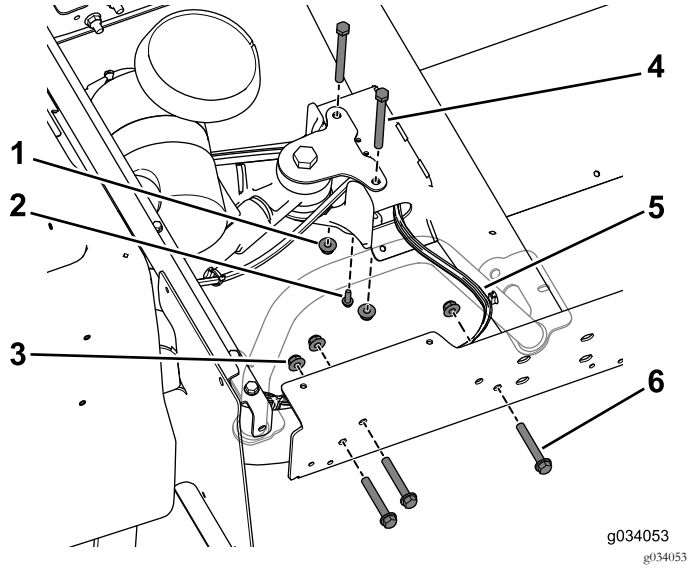

Figur 28

1. Flensmutter (3/8 tomme)
2. Selvgjengende skrue (1/4 x 3/4 tomme)
3. Flensmutter (3/8 tomme)
4. Bolter (3/8 x 3-3/4 tomme)
5. Ledningssats
6. Bolter (3/8 x 2-1/2 tomme)

Merk: Påse at ledningssatsen kommer ut av midtkanalen på den høyre siden (Figur 28).

9. Bruk den selvgjengende skruen (1/4 x 3/4 tomme) på bremseslangens T-stykke for midtkanalen (Figur 28).
10. Bruk de to boltene (3/8 x 3 3/4 tomme) og flensmutrene til å montere midtkanalen løst til det bakre festet (Figur 28).

Montere sidestøtfangerne

Merk: Bruk monteringsdelene du beholdte fra et tidligere trinn for å fullføre den følgende prosedyren.

1. Bruk de fire boltene (5/16 x 3/4 tomme) til å montere plattformstøtten løst til midtkanalen (Figur 30).

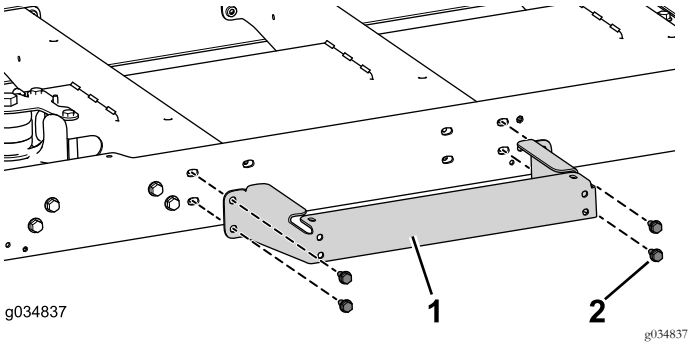

Figur 29

1. Plattformstøtte
2. Bolt (5/16 x 3/4 tomme)

2. Ufør det forrige trinnet på den andre siden av maskinen.
3. Fjern motoren og beinstøttene fra maskinen.

Montere kablene

Merk: Før ut kablene og ledningssatsen på den høyre siden av midtkanalen.

1. Koble parkeringsbremsekabelen til parkeringsbremsespaken i den fremre delen av maskinen, la den gå gjennom midtkanalen og koble den til parkeringsbremsen på den bakre delen av maskinen.
2. Juster og stram skruen og låsemutteren til parkeringsbremseenheten.
3. Koble gasskabelen til gasspaken i den fremre delen av maskinen, la den gå gjennom midtkanalen og koble den til gassenheten i den bakre delen av maskinen.
4. Monter chokekabelen gjennom instrumentpanelet og la den gå gjennom midtkanalen og koble den til chokeenheten på motoren.
5. Koble girkabelen på girspaken i den fremre delen av maskinen, la den gå gjennom midtkanalen og koble den til girspakenheten i den bakre delen av maskinen.
6. Monter løst de to boltene (3/8 x 3/4 tomme), 16 boltene (1/4 x 1/2 tomme) og de to flensmutrene (3/8 tomme) for å feste bunnplaten til midtkanalen.

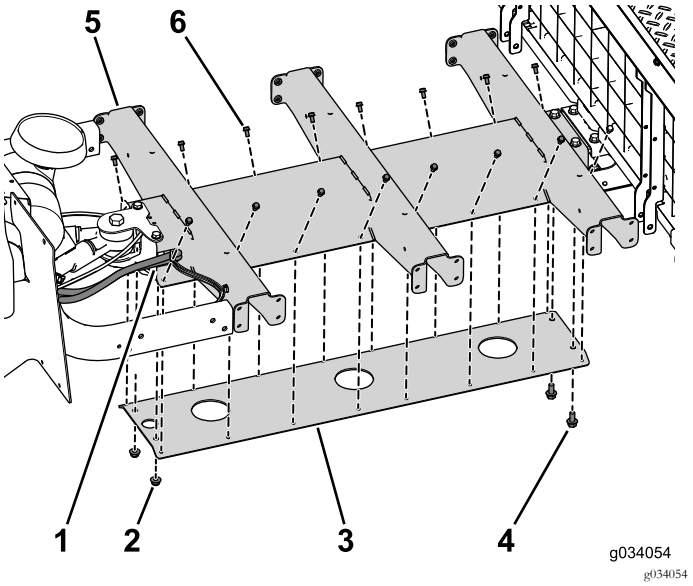

Figur 30

Noen deler er skjult for illustrative formål.

1. Kabelutgang
2. Flensmuttere (3/8 tomme)
3. Bunnplate
4. Bolt (3/8 x 3/4 tomme)
5. Midtkanal
6. Bolt (1/4 x 1/2 tomme)

7. Monter de resterende kanalmonteringsdelene (Figur 31).

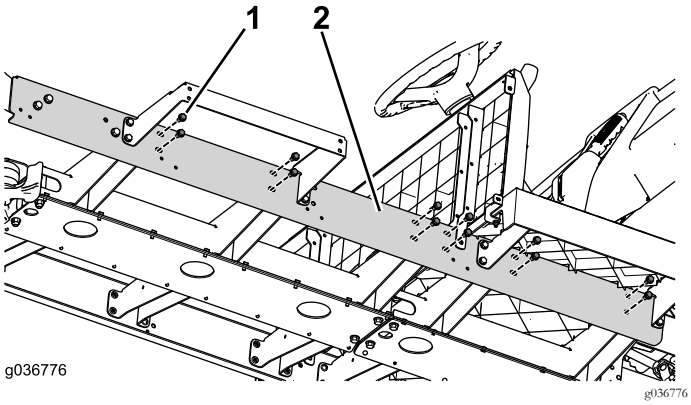

Figur 31

1. Bolt (5/16 x 3/4 tomme)
2. Midtkanal

8. Skift ut eventuelle kabelfester som du fjernet for å få tilgang til området under dashbordet.
9. Bruk de ti skruene (1/4 x 1-1/4 tomme) til å feste instrumentpanelet til maskinen (Figur 32).

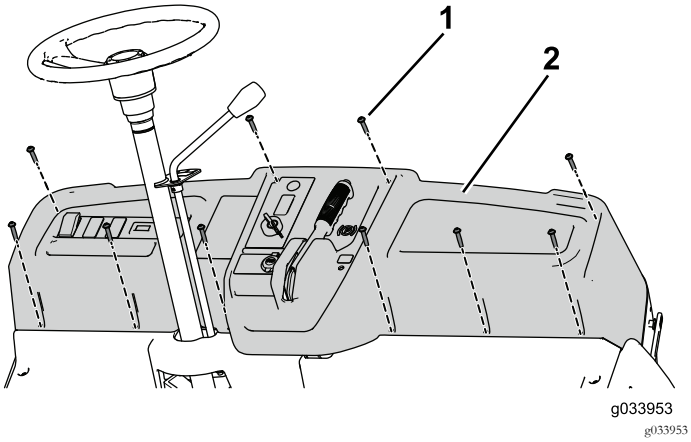

Figur 32

1. Skrue (1/4 x 1-1/4 tomme)
2. Instrumentpanel

10. Bekreft at alle monteringsdelene du monterte i denne prosedyren, er forsvarlig strammet.

Justere gasskabelen

1. Bruk låsemutrene på kabelen til å justere og feste kabelen til braketten (Figur 33).

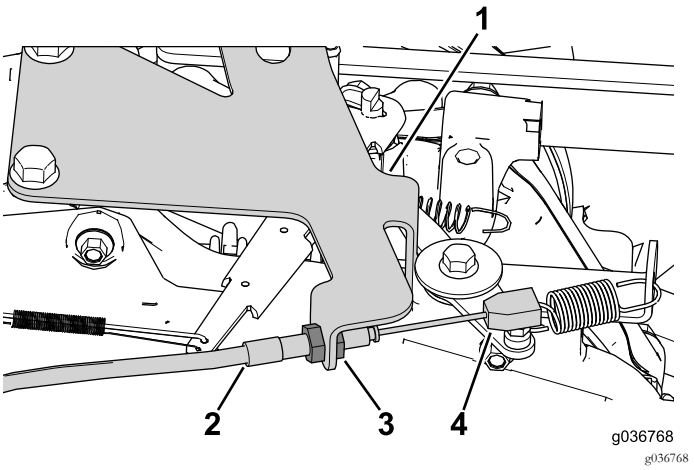

Figur 33

1. Gasskabelbrakett
2. Gasskabel
3. Låsemutter (2 stk.)
4. Gassenhet

2. Juster gasskabelen til å bruke mellom 3 650 til 3 750 o/min ved høy gass.

Justere chokekabelen

1. Plasser chokekontrollen i AV-stillingen.
2. Plasser krummingen til enden av gasskabelen inn i chokeenheten (Figur 34).

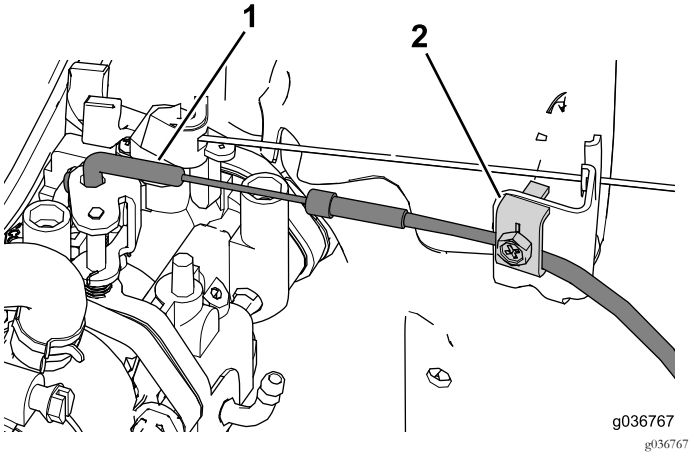

Figur 34

1. Kabelkrummingen
2. Kabelklemme

Merk: Påse at chokeplaten er i helt åpen stilling når du fester chokekabelen.

3. Bruk kabelklemmen til å feste chokekabelen på plass (Figur 34).

Justere girkablene

1. Sett girspaken til midtstillingen.
2. Skru kuleleddenheten på girkabelen og fest den til girarmenheten (Figur 35).

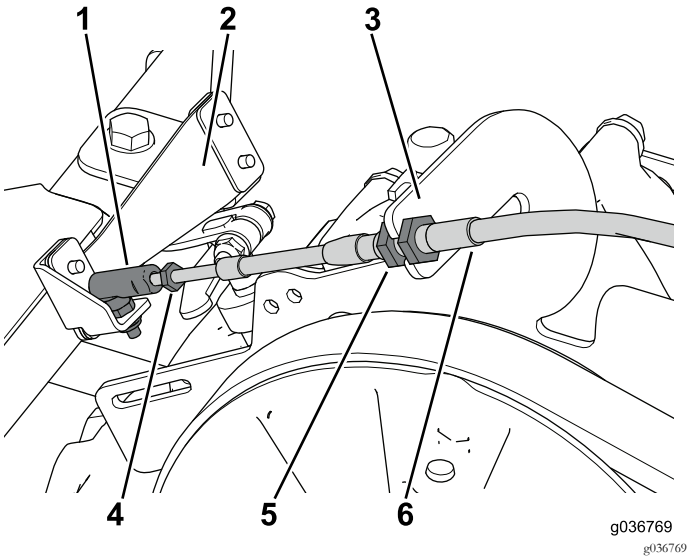

Figur 35

1. Kuleleddenhet
2. Girarmenhet
3. Girkabelbrakett
4. Låsemutter
5. Låsemutrer
6. Girkabel

3. Varier kabelfrigangen mellom braketten og girarmenheten til kabelen går inn i ønsket girstilling.
4. Bruk låsemutrene til å sikre kabeljusteringen

Montere gulvplatedekselet

Bruk de fire flensboltene (5/16 x 1-1/4 tomme), fire boltene (1/4 x 1-1/4 tomme) og låsemutterne for å feste den bakre gulvplaten til maskinen (Figur 36).

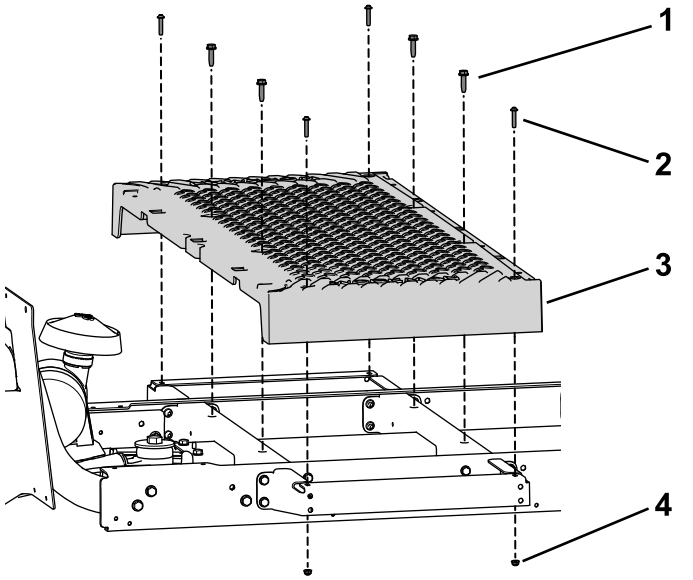

Figur 36

1. Flensbolt, 5/16 x 1-1/4 tomme)
2. Bolt (1/4 x 1-1/4 tomme)
3. Gulvplate
4. Låsemutter (1/4 tomme)

Installere setestøttene

Merk: Bruk monteringsdelene du beholdte fra et tidligere trinn for å fullføre den følgende prosedyren.

1. Bruk de to boltene (3/8 x 2-1/2 tomme), avstandsstykkene og flensmutrene til å feste setestøttene på den fremre delen av maskinen (Figur 37).

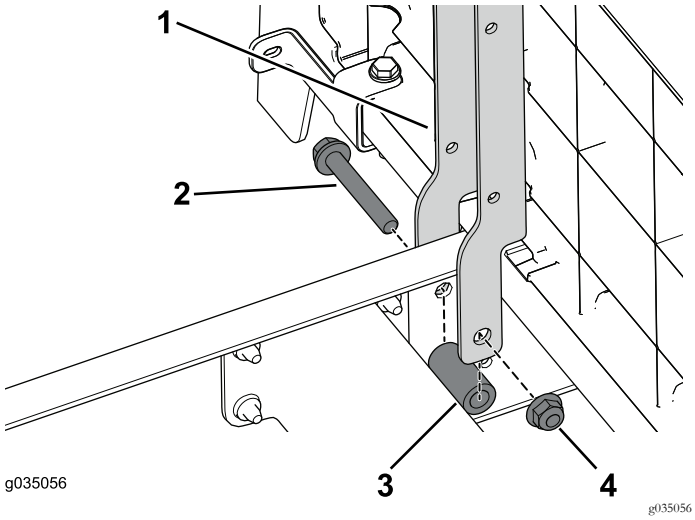

Figur 37

1. Setestøtte
2. Bolt (3/8 x 2-1/2 tomme)
3. Avstandsstykke
4. Flensmutter (3/8 tomme)

2. Bruk de to boltene (3/8 x 2-1/2 tomme) og flensmutrene til å feste setestøttene på bakre del av maskinen (Figur 38).

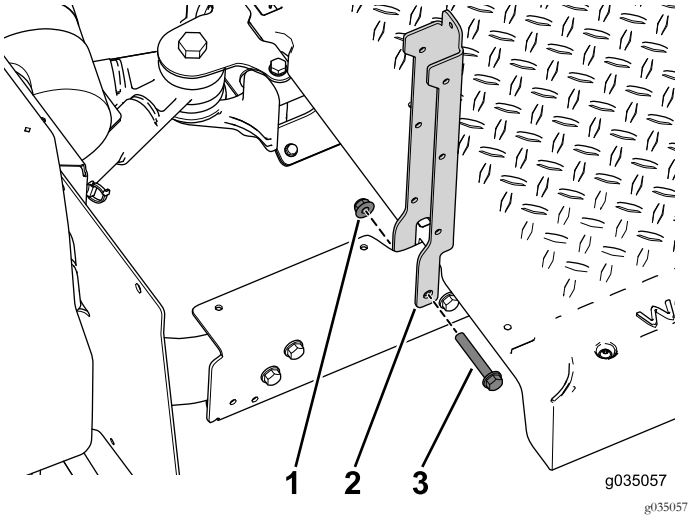

Figur 38

1. Flensmutter (3/8 tomme)
2. Setestøtte
3. Flensbolt (3/8 x 2-1/2 tomme)

3. Bruk de fire flensboltene (3/8 x 2-1/2 tomme), avstandsstykkene og flensmutrene til å feste den venstre og høyre setestøtten til maskinen (Figur 39).

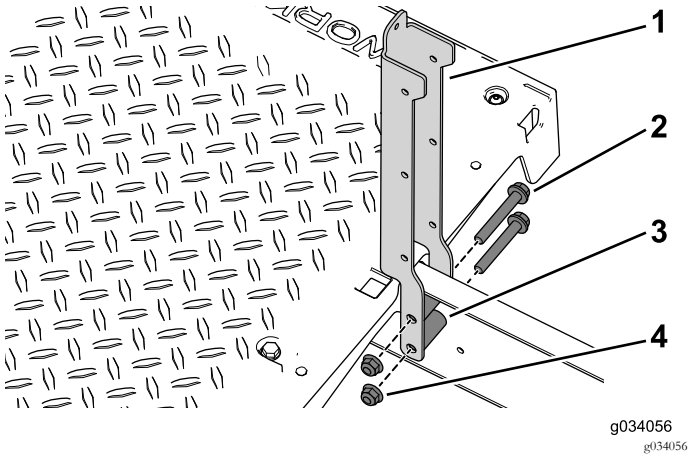

Figur 39

1. Setestøtte
2. Flensbolt (3/8 x 2-1/2 tomme)
3. Avstandsstykke
4. Flensmutter (3/8 tomme)

4. Bruk de to boltene med skiveenhetene (1/4 x 1/2 tomme) til å feste den vinklede støttebraketten og setebasepanelet til den venstre og høyre setestøtten (Figur 40).

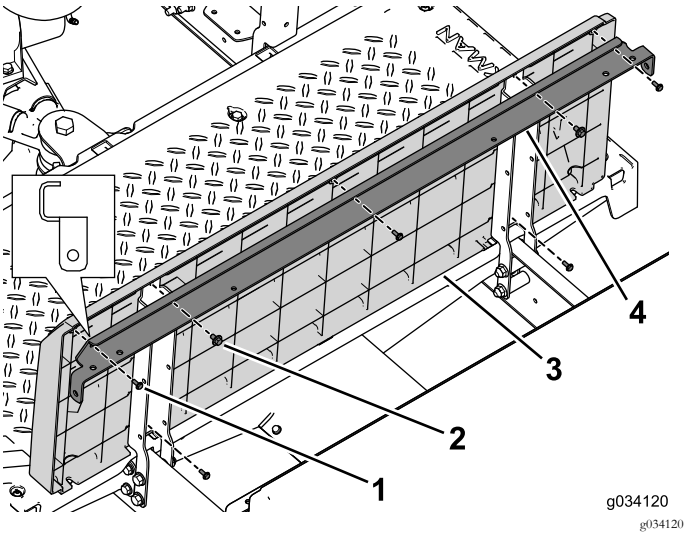

Figur 40

1. Skrue (nr. 10 x 1/2 tomme)
2. Bolt med skiveenhet (1/4 x 1/2 tomme)
3. Setebasepanel
4. Vinklet støttebrakett

5. Bruk de fem skruene (nr. 10 x 1/2 tomme) til å feste ryggpanelet på setet, avstiveren og setestøttene (Figur 40).

6. Bruk de to boltene (1/4 x 2 tommer), skiven og låsemutteren til å feste den venstre og høyre panelbraketten på maskinen (Figur 41).

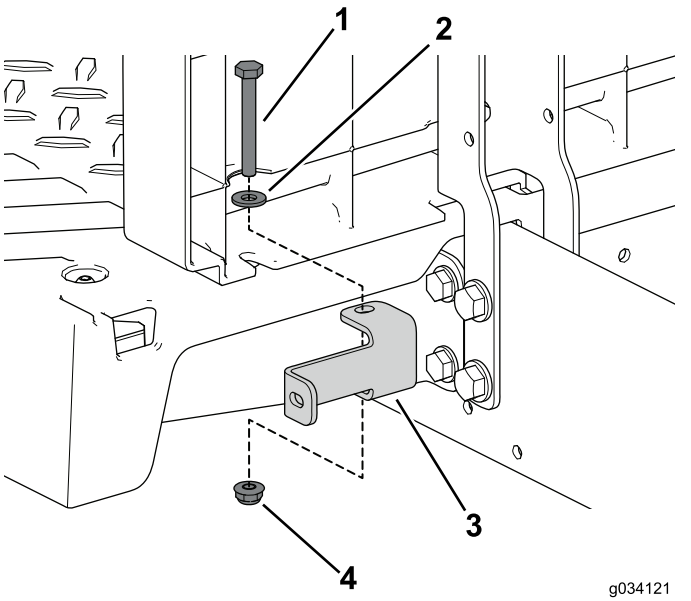

Figur 41

1. Bolt (1/4 x 2 tommer)
2. Skive
3. Panelbrakett
4. Låsemutter (1/4 tomme)

7. Bruk de to boltene med skiveenhetene (1/4 x 1/2 tomme) som fester støttebraketten og setebasepanelet til den venstre og høyre setestøtten (Figur 42).

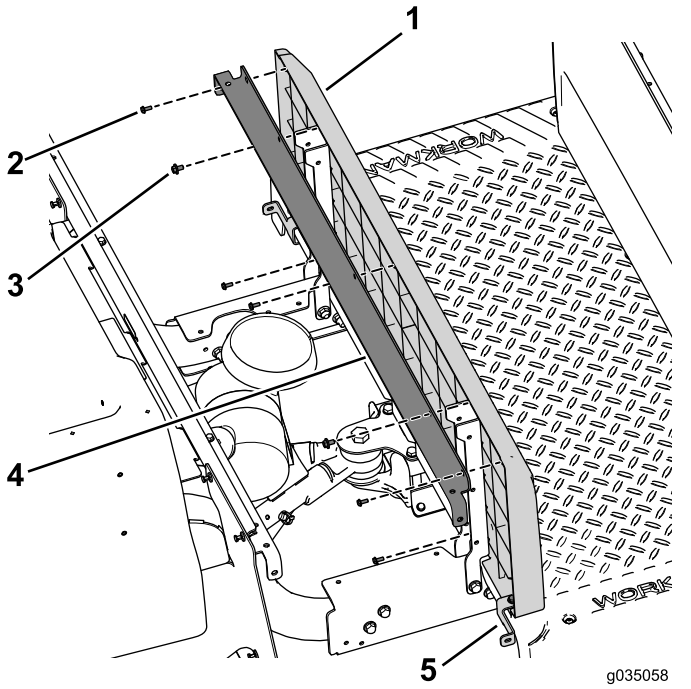

Figur 42

1. Setebasepanel
2. Skrue (nr. 10 x 1/2 tomme)
3. Bolt med skiveenhet
4. Støttebrakett
5. Panelbrakett

8. Bruk de to boltene (1/4 x 2 tommer), skiven og låsemutteren til å feste den venstre og høyre panelbraketten på maskinen (Figur 42).

Montere sidepanelene

1. Bruk de åtte selvgjengende skruene (3/32 x 7/8 tomme) til å feste det venstre og høyre sidepanelet fra settet til de fremre setebasepanelene (Figur 43).

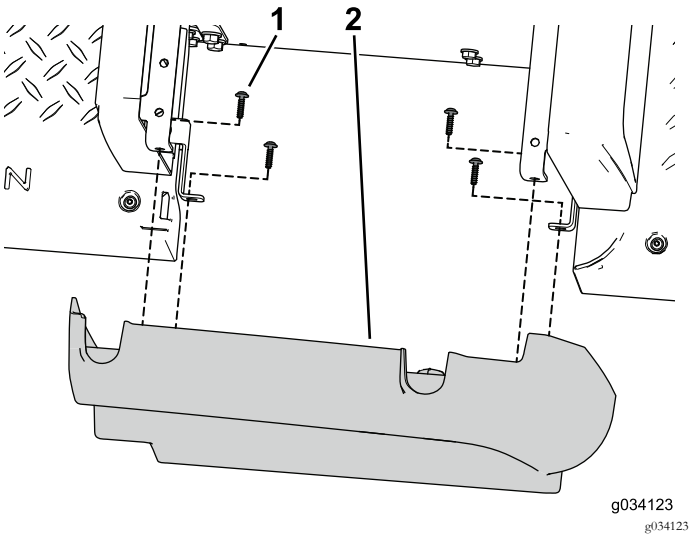

Figur 43

1. Selvgjengende skrue (3/32 x 7/8 tomme)
2. Sidepanel

2. Bruk de tre selvgjengende skruene til å feste åpningsdekselet til sideplaten (Figur 44).

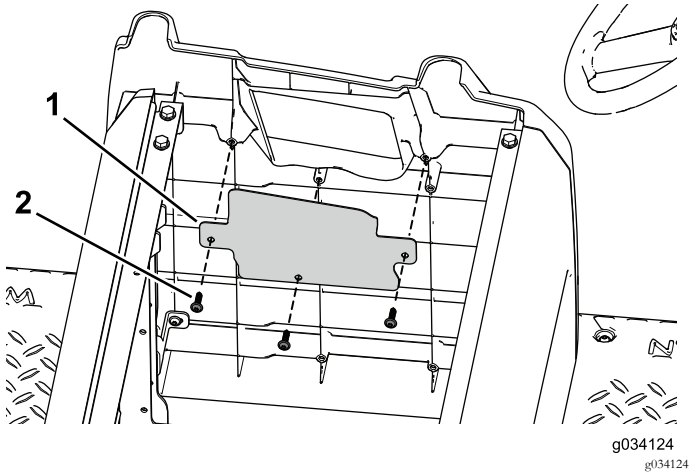

Figur 44

1. Åpningsdeksel
2. Selvgjengende skrue

3. Bruk monteringsdelene du fjernet tidligere, til å montere det originale høyre panelet til de bakre setebasepanelene (Figur 45).

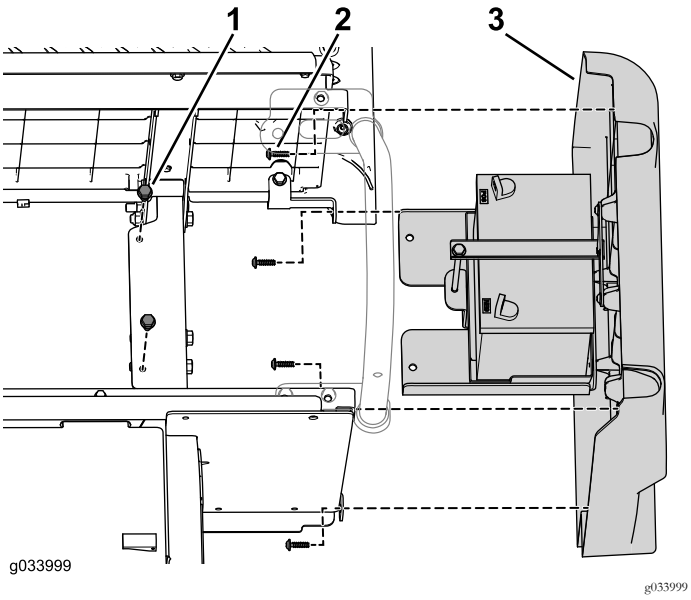

Figur 45

1. Flensbolt
2. Selvgjengende skrue
3. Høyre panelenhet

4. Bruk monteringsdelene du fjernet tidligere, til å montere den originale venstre panelenheten til de bakre setebasepanelene (Figur 46 og Figur 47).

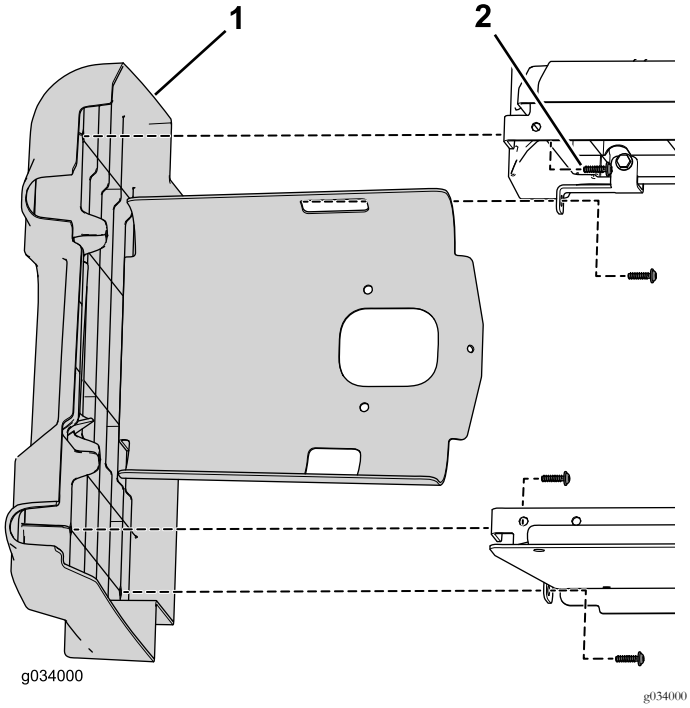

Figur 46

1. Venstre panelenhet
2. Selvgjengende skrue

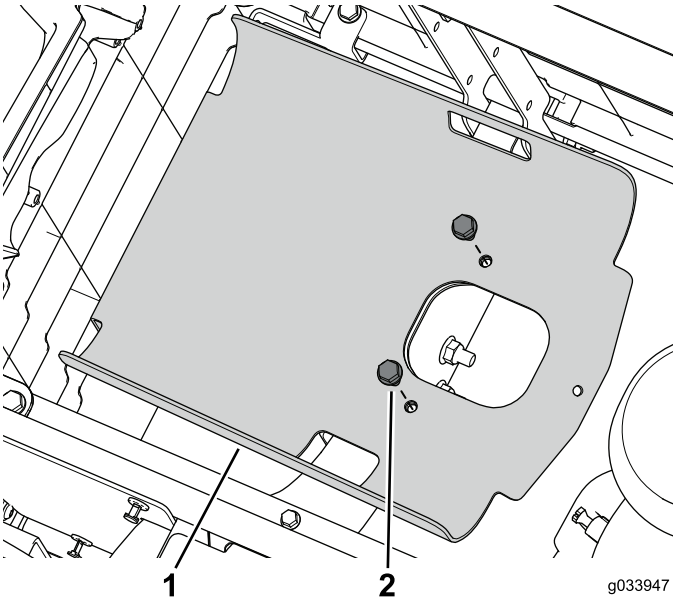

Figur 47

1. Tankholder
2. Flensbolt

Koble til batteriet

1. Bruk bolten og mutteren til å feste den positive (+) batterikabelen til batteriklemmen (Figur 48).

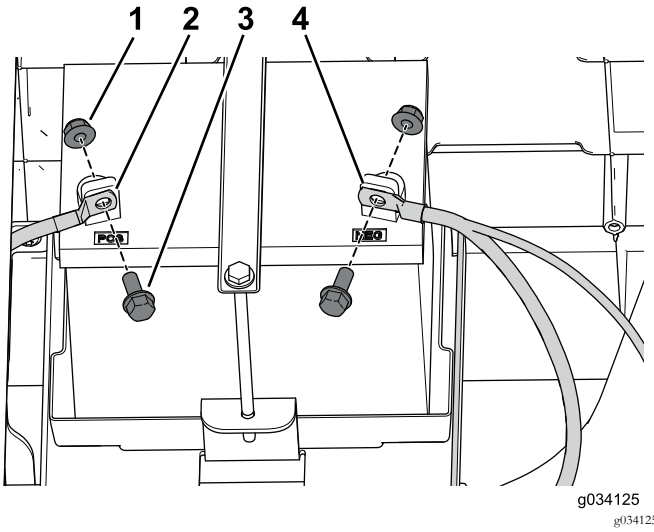

Figur 48

1. Mutter
2. Positiv kabel
3. Bolt
4. Negativ kabel

2. Bruk bolten og mutteren til å feste den negative (–) batterikabelen til batteriklemmen (Figur 48).

Koble til drivstofftanken

1. Plasser drivstofftanken på tankholderen (Figur 49).

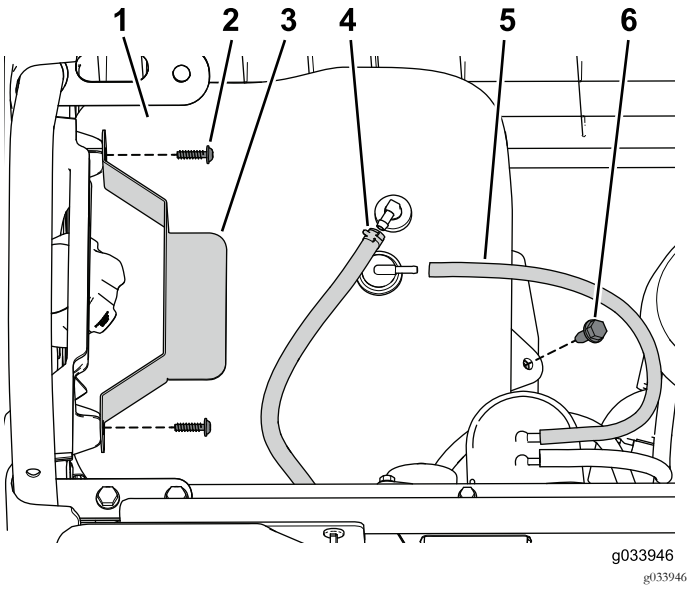

Figur 49

1. Drivstofftank
2. Skrue
3. Tilholder
4. Drivstoffslange
5. Ventilslange
6. Flensbolt

2. Koble lufteslangen og drivstoffslangen til tanken (Figur 49).
3. Bruk skruene du fjernet tidligere, til å feste tilholderen (Figur 49).

Montere hoftestøtten

1. Bruk flensbolten (3/16 x 3/4 tomme) og flensmutteren som du fjernet tidligere, til å feste den høyre, bakre hoftestøtten til den bakre setebasen (Figur 50).

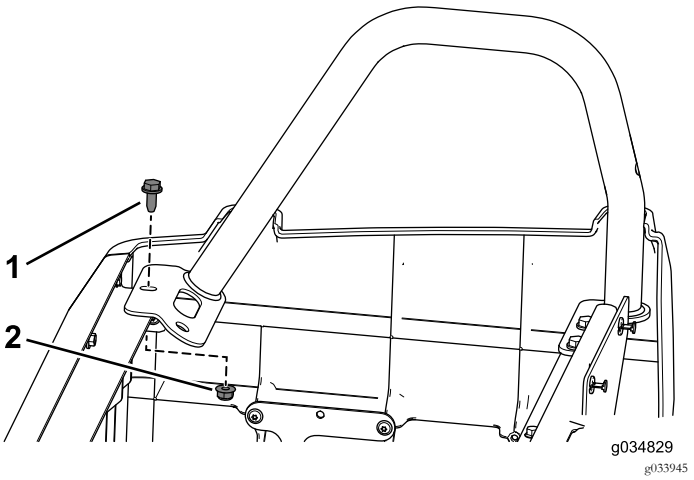

Figur 50

1. Flensbolt (3/16 x 3/4 tomme)
2. Flensmutter

2. Bruk de tre flensboltene (3/16 x 3/4 tomme) og flensmutrene du fjernet tidligere, til å feste venstre, bakre hoftestøtten til den bakre setebasen
3. Bruk de seks flensboltene (3/16 x 3/4 tomme) og flensmutterne til å feste venstre og høyre hoftestøtte til fremre setebasen (Figur 51).

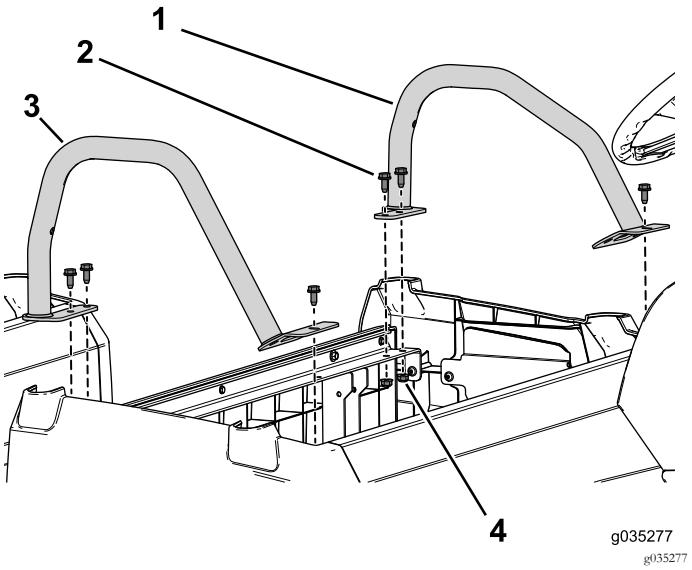

Figur 51

1. Hoftestøtte (kort)
2. Flensbolt (3/16 x 3/4 tomme)
3. Hoftestøtte (høy)
4. Flensmutter

Montere seteenheten

1. Kontakt Toro-forhandleren for å få en ytterligere seteenhet.
2. Monter den originale seteenheten til den bakre seteraden (Figur 52).

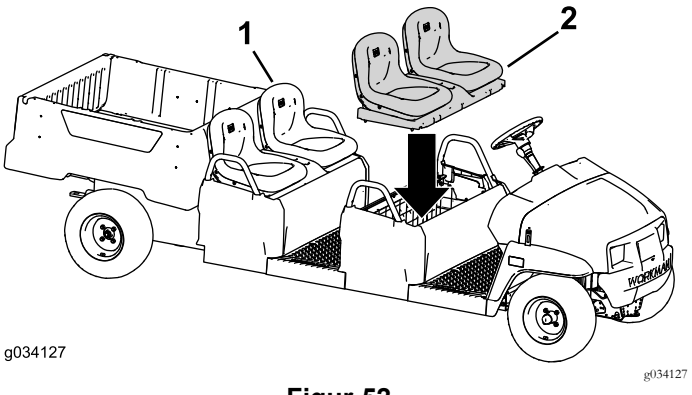

Figur 52

1. Opprinnelig seteenhet
2. Ekstra seteenhet (bøtteseteversjon vist)

3. Monter seteenheten på den fremre seteraden (Figur 52).

Montere settet på en maskin med en elektrisk motor

Fjerne sidedekslene

1. Fjern den fremre flensbolten og flensmutteren fra den høyre hoftestøtten (Figur 53).

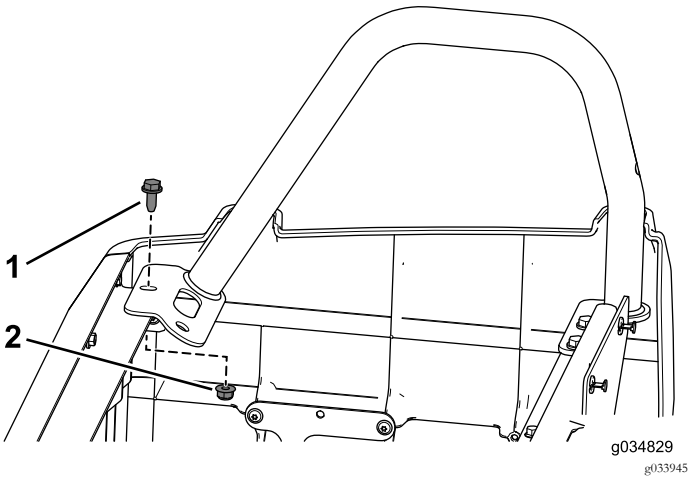

Figur 53

1. Flensbolt (3/16 x 3/4 tomme)
2. Flensmutter

2. Fjern de tre flensboltene og flensmutrene som fester den venstre hoftestøtten.
3. Fjern de fire selvgjengende skruene som fester det høyre sidedekselet til maskinen (Figur 54).

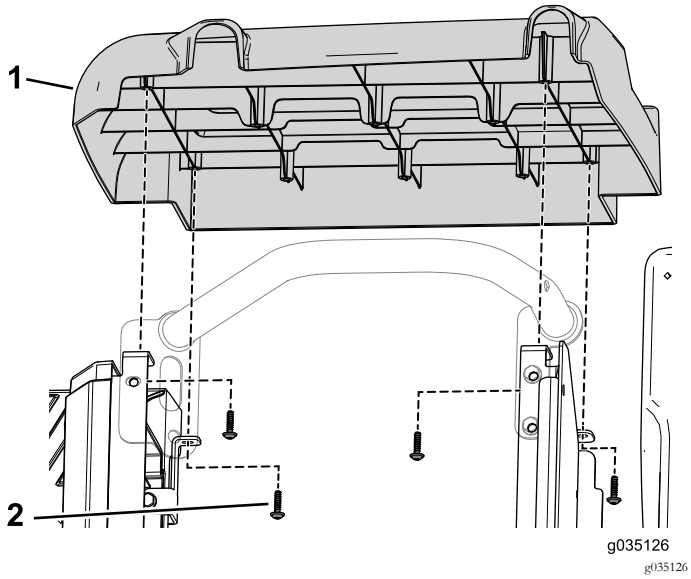

Figur 54

1. Sidedekselenhet
2. Selvgjengende skrue

4. Fjern de to boltene som fester laderbraketten til batteriholderen (Figur 55).

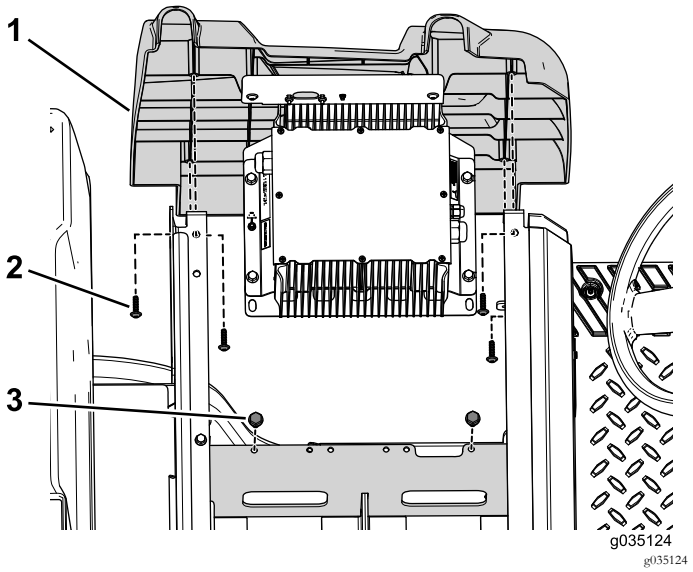

Figur 55

1. Sidedekselenhet
2. Selvgjengende skrue
3. Bolt

5. Fjern de fire selvgjengende skruene som fester det venstre sidedekselet til maskinen (Figur 55).

Fjerne batteriene

Merk: Behold alle delene du fjerner i denne prosedyren.

1. Fjern flensmutteren, batteritilholderen og skiven som fester batteriene til batteriholderen (Figur 56).

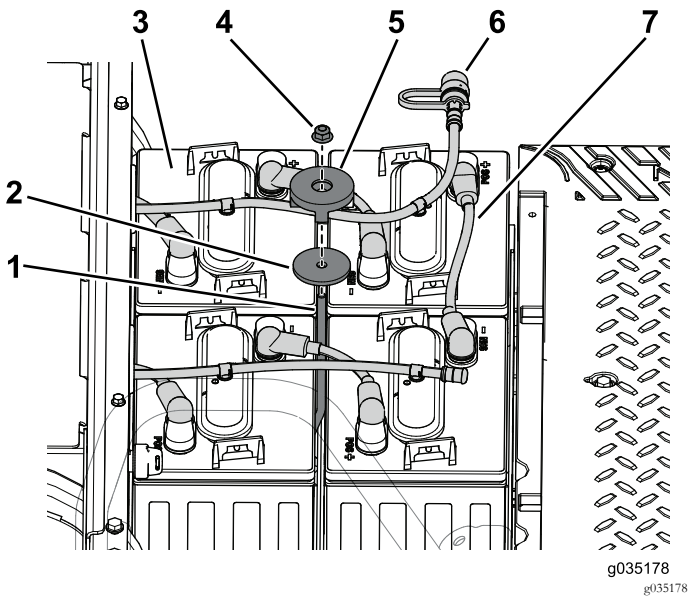

Figur 56

1. Tilholderstang
2. Skive
3. Batteri
4. Låsemutter
5. Tilholder
6. Vanningshus
7. Batterikabel

2. Koble vanningsslangen fra batteriene i den fremre batteriholderen (Figur 56).

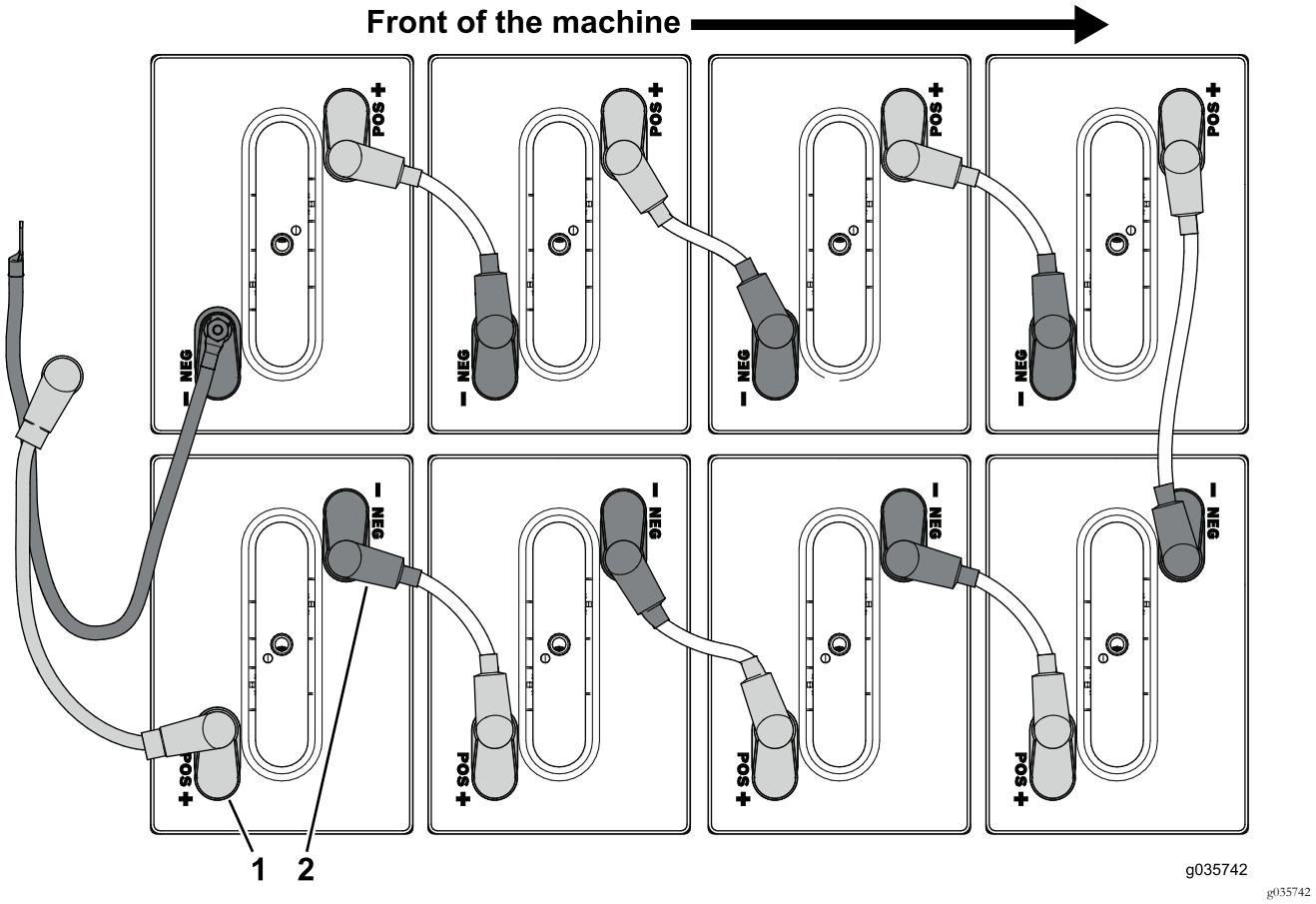

Figur 57

1. Positiv (+) klemme
2. Negativ (–) klemme

3. Koble fra batterikablene koblet til den positive (+) klemmen på batteriene i den fremre batteriholderen (Figur 57).
4. Koble fra batterikablene koblet til den negative (–) klemmen på batteriene i den fremre batteriholderen (Figur 57).

5. Fjern de to skruene og mutrene som fester sikringsblokken til den fremre batteriholderen.

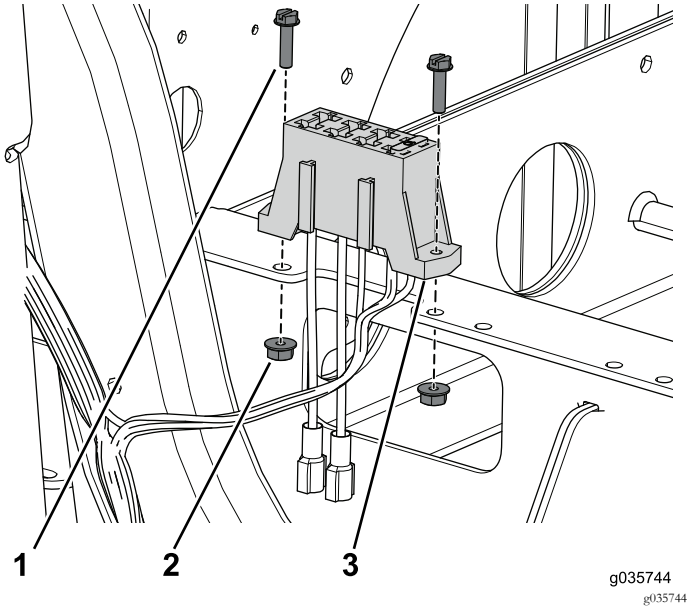

Figur 58

1. Skrue (nr. 10 x 3/4 tomme)
2. Mutter (nr. 10)
3. Sikringsblokk

6. Fjern de fire boltene som fester batteriholderen på maskinen (Figur 59).

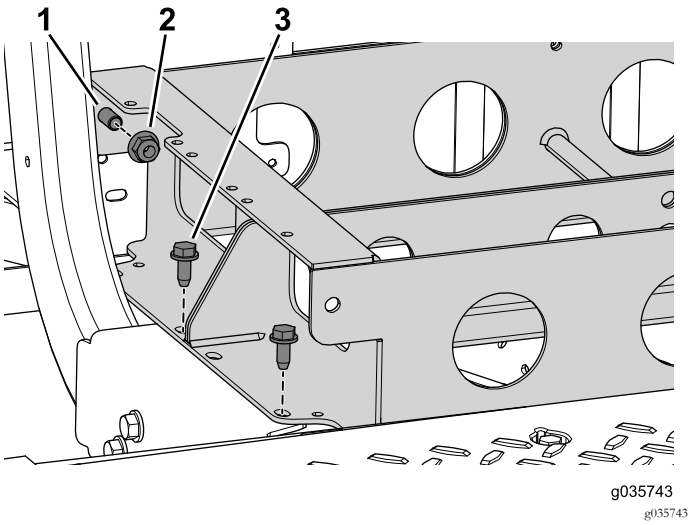

Figur 59

1. Bolt
2. Flensmutter (3/8 tomme)
3. Bolt (3/8 x 3/4 tomme)

7. Fjern de to flensmutrene, men ikke de to boltene, som kobler den fremre og bakre batteriholderen (Figur 59).

Viktig: Ikke fjern de to boltene som brukes til å koble den fremre og bakre batteriholderen sammen.

Koble fra parkeringsbremsekabelen

1. Løsne låsemutteren og vri deretter justeringsskruen to omdreininger mot klokken på begge bakre bremsekalipere (Figur 60).

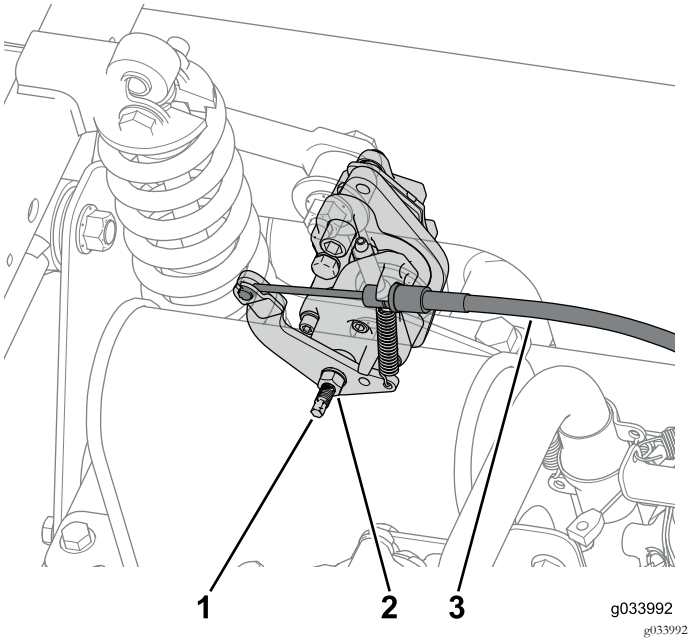

Figur 60

1. Justeringsskrue
2. Låsemutter
3. Bremsekabel

2. Koble fra parkeringsbremsekabelen koblet til hver bremsekaliper (Figur 60).
3. Fjern de ti skruene (1/4 x 1 1/4 tomme) for å fjerne instrumentpanelet delvis og koble fra parkeringsbremsen (Figur 61).

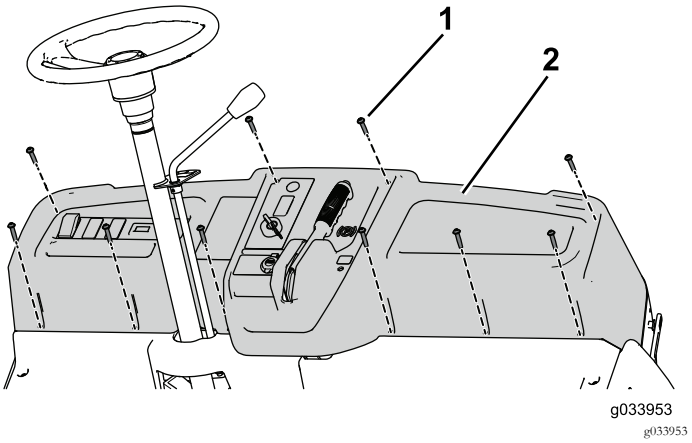

Figur 61

1. Skrue (1/4 x 1-1/4 tomme)
2. Instrumentpanel

Merk: Du må kanskje fjerne kabelfestene som forhindrer deg i å delvis fjerne instrumentpanelet. Du må erstatte kabelfestene i et senere trinn.

Demontere maskinen

Merk: Behold alle delene du fjerner i denne prosedyren.

1. Monter støttebeinet til maskinen (Figur 62).

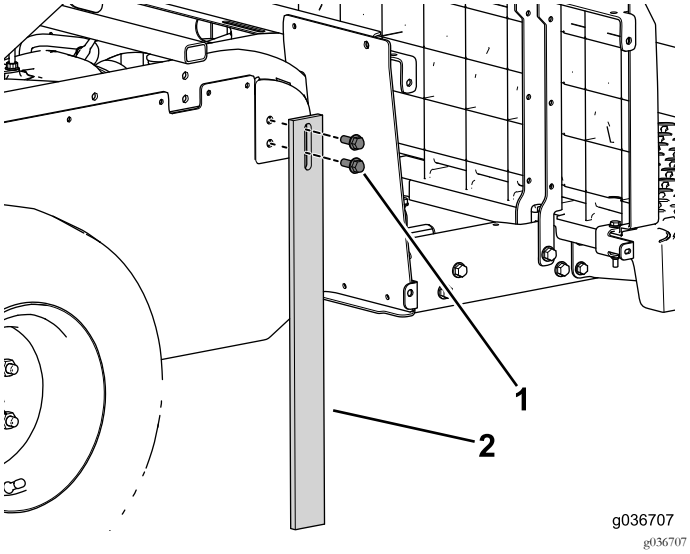

Figur 62

1. Flensskrue (3/8 x 1 tomme)
2. Støttebein

2. Bruk en gulvjekk under midtkanalen for å støtte fronten av maskinen (Figur 63).

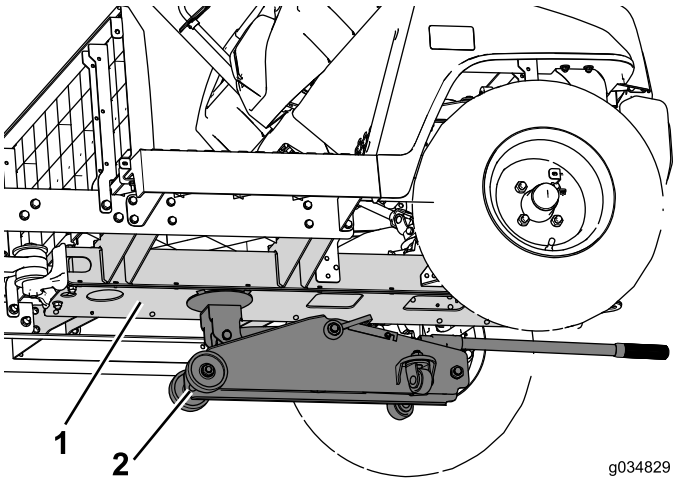

Figur 63

1. Midtkanal
2. Gulvjekk

3. Fjern flensboltene (3/8 x 2-1/2 tomme) og mutrene som fester sideskinnen til maskinen (Figur 64). Gjør dette på begge sider av maskinen.

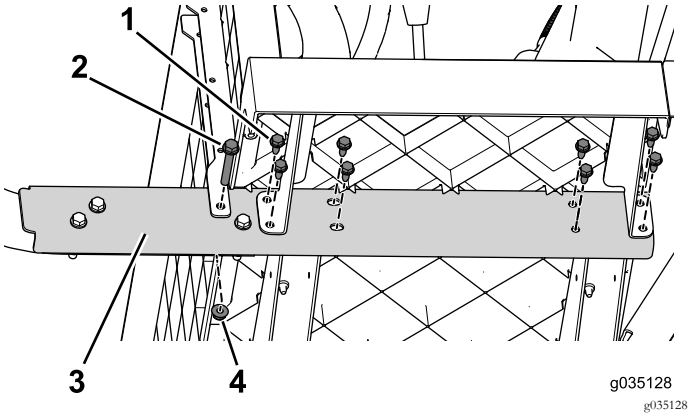

Figur 64

1. Flensbolt (3/8 x 2-1/2 tomme)
2. Flensbolt (5/16 x 3/4 tomme)
3. Sideskinne
4. Flensmutter (3/8 tomme)

4. Arbeid fra framsiden til baksiden og fjern flensboltene (5/16 x 3/4 tomme) som fester sideskinnen til maskinen (Figur 64). Gjør dette på begge sider av maskinen.
5. Fjern de tre flensboltene (3/8 x 2-1/2 tomme) og mutrene (Figur 65). Gjør dette på begge sider av maskinen.

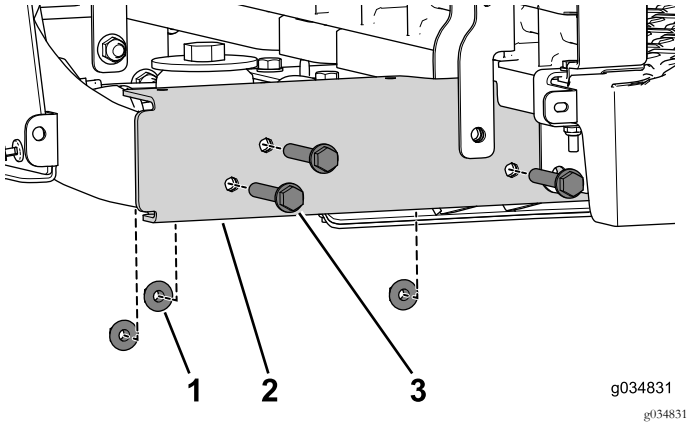

Figur 65

1. Flensmutter (3/8 tomme)
2. Sideskinne
3. Flensbolt (3/8 x 2-1/2 tomme)

6. Fjern den selvgjengende skruen som fester T-stykket til midtkanalen (Figur 66).

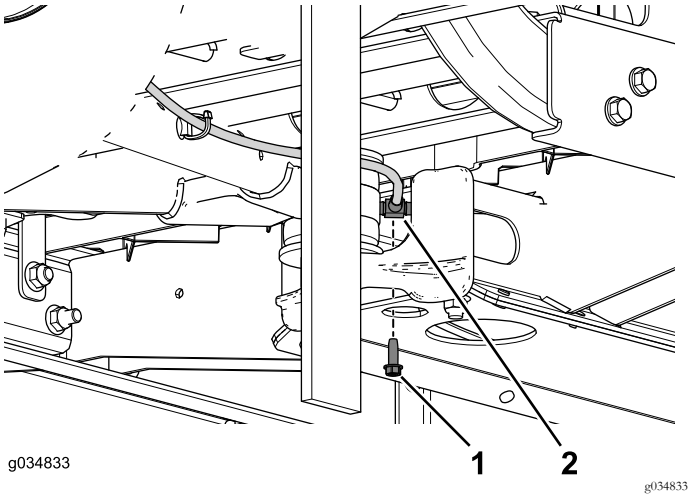

Figur 66

1. Selvgjengende skrue (1/4 x 3/4 tomme)
2. T-stykke

7. Fjern boltene og flensmutrene som fester svingarmfestet til midtkanalen (Figur 67).

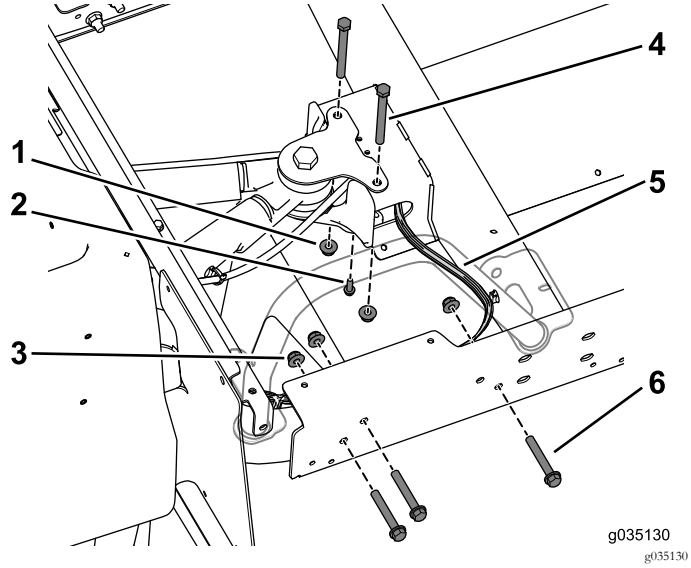

Figur 67

1. Flensmutter (3/8 tomme)
2. Selvgjengende skrue (1/4 x 3/4 tomme)
3. Flensmutter (3/8 tomme)
4. Bolter (3/8 x 3-3/4 tomme)
5. Ledningssats
6. Bolter (3/8 x 2-1/2 tomme)

8. Fjern kabelfestene som fester de elektriske og mekaniske ledningene inne i midtkanalen når du tar fra hverandre maskinen.
9. Få noen til å hjelpe deg å bevege den fremre delen fremover og bort fra den bakre delen (Figur 68).

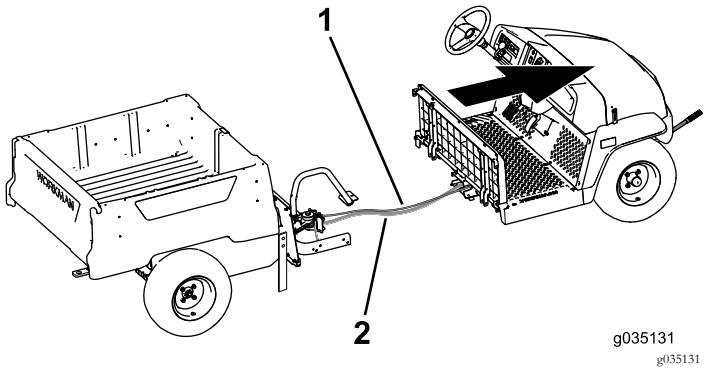

Figur 68

1. Bremseslange
2. Ledningssats

Montere midtkanalen

Merk: Bruk monteringsdelene du fjernet tidligere, til å fullføre den følgende prosedyren.

1. Bruk de fire flensboltene (3/8 x 3/4 tomme) til å montere topp- og bunnkoblingsplatene løst til midtkanalen på den fremre delen (Figur 69).

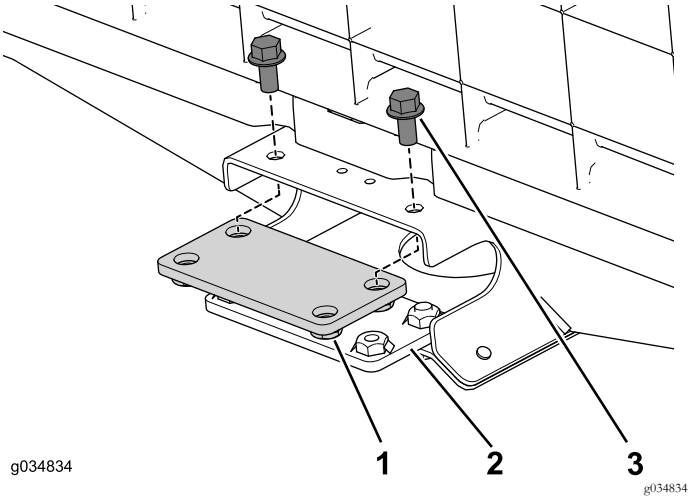

Figur 69

1. Koblingsplate (øvre)
2. Koblingsplate (nedre)
3. Flensbolt (3/8 x 3/4 tomme)

2. Monter forlengelsesskinnen løst på høyresiden av maskinen (Figur 70).

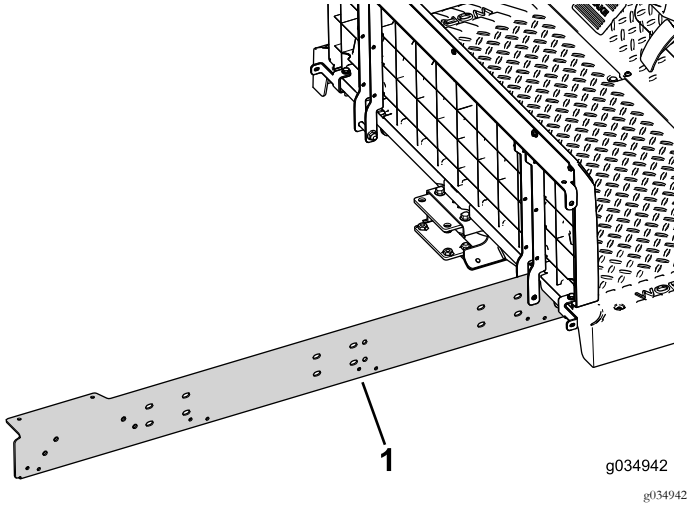

Figur 70

1. Forlengelsesskinne

3. Bruk de to boltene (5/16 x 3/4 tomme) til å montere forlengelsesskinnen løst til midtkanalen for den fremre delen av maskinen (Figur 71).

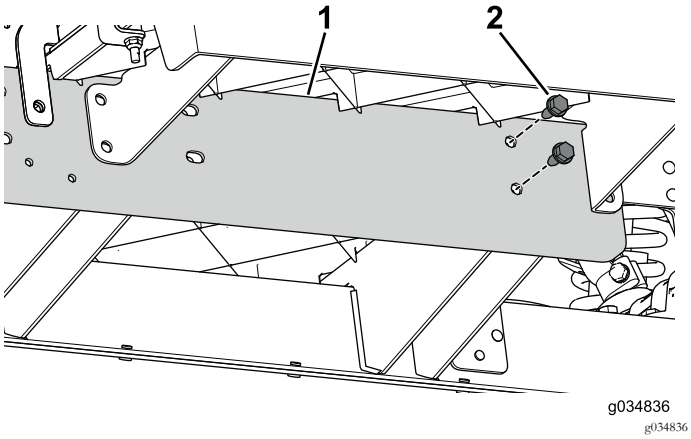

Figur 71

1. Forlengelsesskinne
2. Bolter (5/16 x 3/4 tomme)

4. Sett inn de to boltene (3/8 x 3-3/4 tomme) og skivene gjennom midtkanalen og det bakre festet (Figur 72).

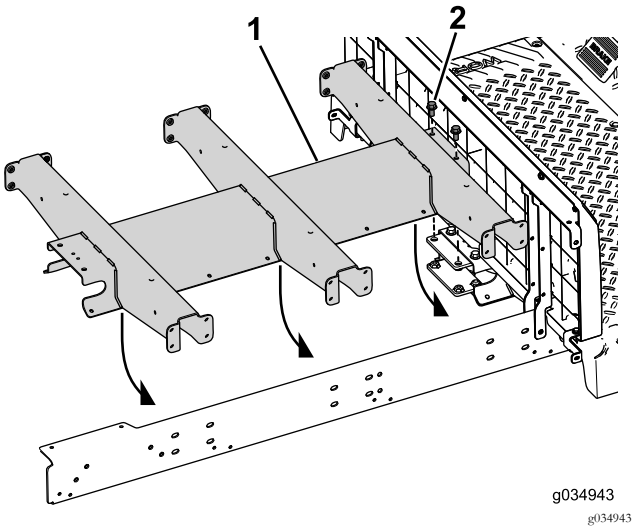

Figur 72

1. Kanalforlengelse
2. Bolt (3/8 x 3/4 tomme)

5. Monter forlengelsesskinnen løst på venstresiden av maskinen (Figur 73).

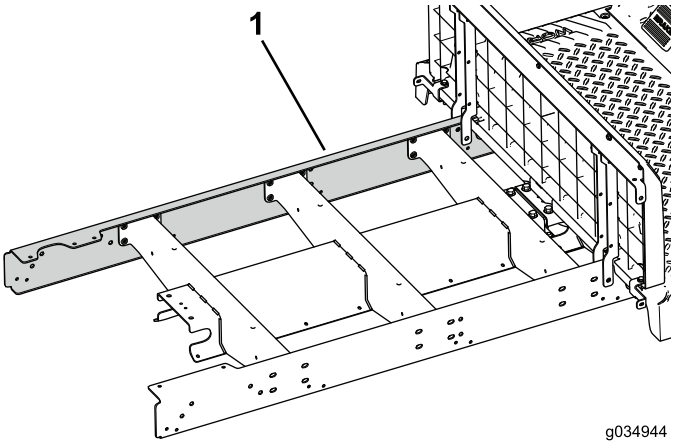

Figur 73

1. Forlengelsesskinne

6. Bruk de to boltene (5/16 x 3/4 tomme) til å montere forlengelsesskinnen løst til midtkanalen for den fremre delen av maskinen (Figur 74).

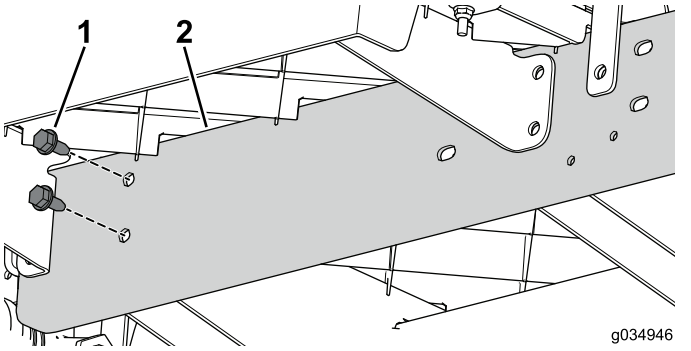

Figur 74

1. Bolter (5/16 x 3/4 tomme)
2. Forlengelsesskinne

7. Få noen til å hjelpe deg føre de fremre og bakre delene til maskinen sammen (Figur 75).

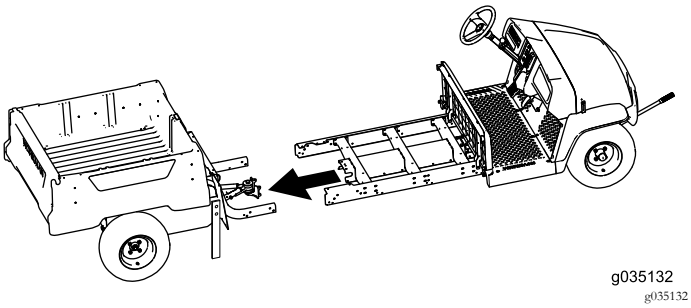

Figur 75

8. Bruk de tre boltene (3/8 x 2-1/2 tomme) og flensmutrene til å montere forlengelsesskinnen løst til den bakre rammen (Figur 76). Gjør dette på begge sider av maskinen.

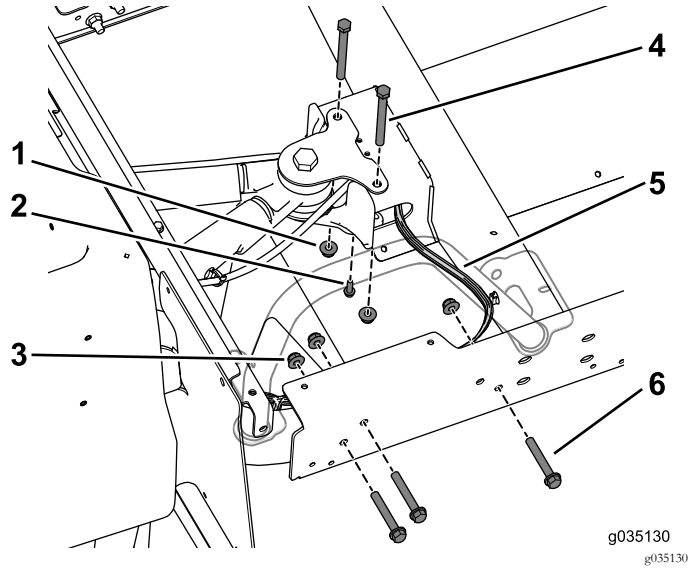

Figur 76

1. Flensmutter (3/8 tomme)
2. Selvgjengende skrue (1/4 x 3/4 tomme)F
3. Flensmutter (3/8 tomme)
4. Bolter (3/8 x 3-3/4 tomme)
5. Ledningssats
6. Bolter (3/8 x 2-1/2 tomme)

Merk: Påse at ledningssatsen kommer ut av midtkanalen på den høyre siden (Figur 76).

9. Bruk den selvgjengende skruen (1/4 x 3/4 tomme) på bremseslangens T-stykke for midtkanalen (Figur 76).
10. Bruk de to boltene (3/8 x 3 3/4 tomme) og flensmutrene til å montere midtkanalen løst til det bakre festet (Figur 76).

Montere sidestøtfangerne

Merk: Bruk boltene og mutrene du fjernet i de forrige avsnittene, til å fullføre den følgende prosedyren.

1. Bruk de fire boltene (5/16 x 3/4 tomme) til å montere plattformstøtten løst til midtkanalen (Figur 77).

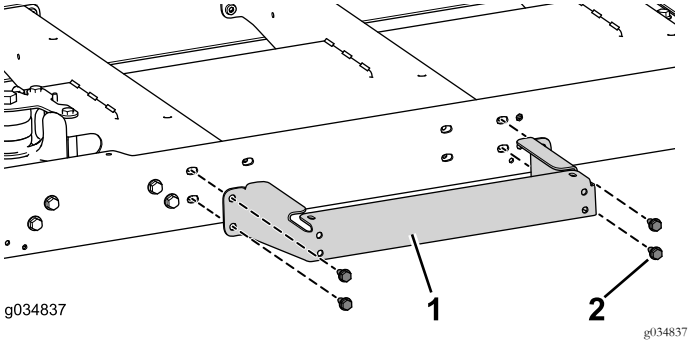

Figur 77

1. Plattformstøtte
2. Bolter (5/16 x 3/4 tomme)

2. Utfør det forrige trinnet på den andre siden av maskinen.

Montere kablene

Merk: Før ut kablene og ledningssatsen på den høyre siden av midtkanalen.

1. Koble parkeringsbremsekabelen til parkerings-bremsespaken i den fremre delen av maskinen, la den gå gjennom midtkanalen og koble den til parkeringsbremsen på den bakre delen av maskinen.
2. Monter løst de to boltene (3/8 x 3/4 tomme), 16 boltene (1/4 x 1/2 tomme) og de to flensmutrene (3/8 tomme) for å feste bunnplaten til midtkanalen (Figur 78).

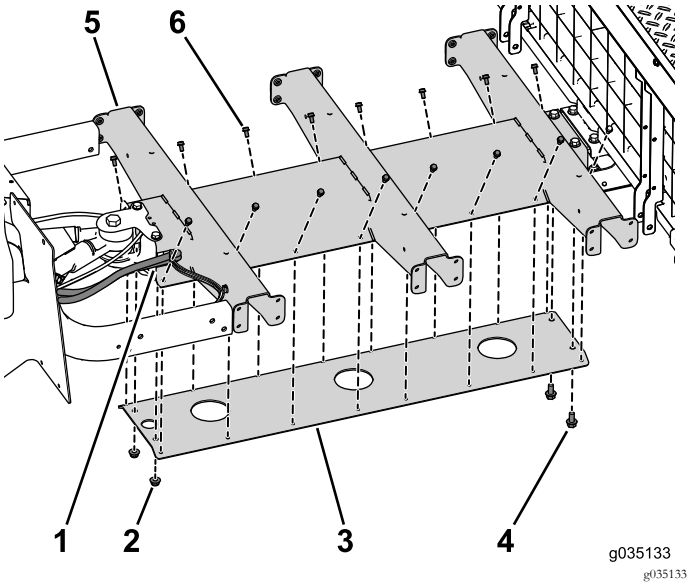

Figur 78

Noen deler er skjult for illustrative formål.

1. Kabelutgang
2. Flensmuttere (3/8 tomme)
3. Bunnplate
4. Bolt (3/8 x 3/4 tomme)
5. Midtkanal
6. Bolt (1/4 x 1/2 tomme)

3. Monter de resterende kanalmonteringsdelene (Figur 79).

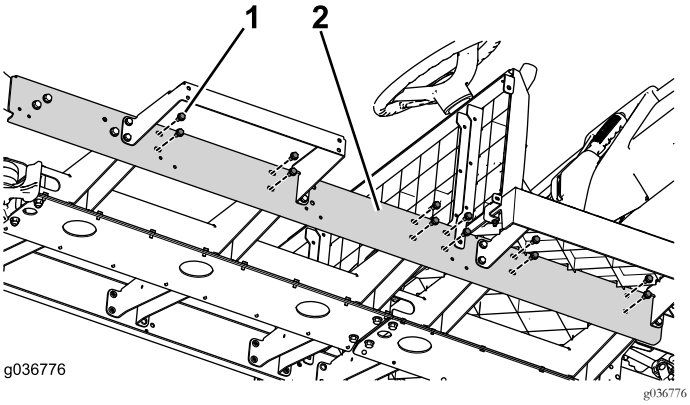

Figur 79

1. Bolt (5/16 x 3/4 tomme)
2. Midtkanal

4. Skift ut eventuelle kabelfester som du fjernet for å få tilgang til området under dashbordet.
5. Bruk de ti skruene (1/4 x 1-1/4 tomme) til å feste instrumentpanelet til maskinen (Figur 80).

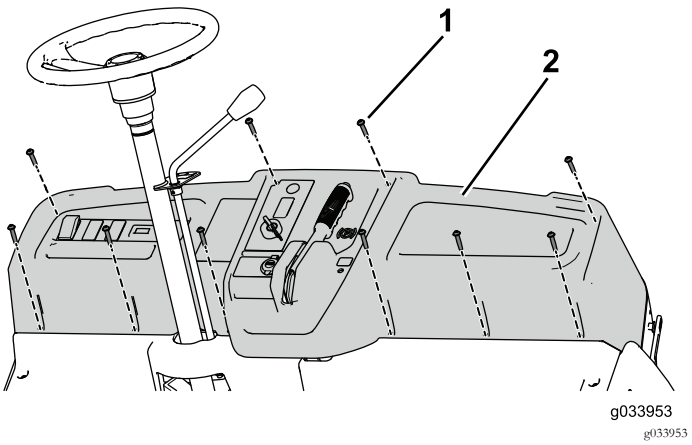

Figur 80

1. Skrue (1/4 x 1-1/4 tomme)
2. Instrumentpanel

6. Stram godt til monteringsdelene du monterte på bunnplaten.

Montere gulvplatedekselet

Bruk de fire flensboltene (5/16 x 1-1/4 tomme), fire boltene (1/4 x 1-1/4 tomme) og låsemutterne for å feste den bakre gulvplaten til maskinen (Figur 81).

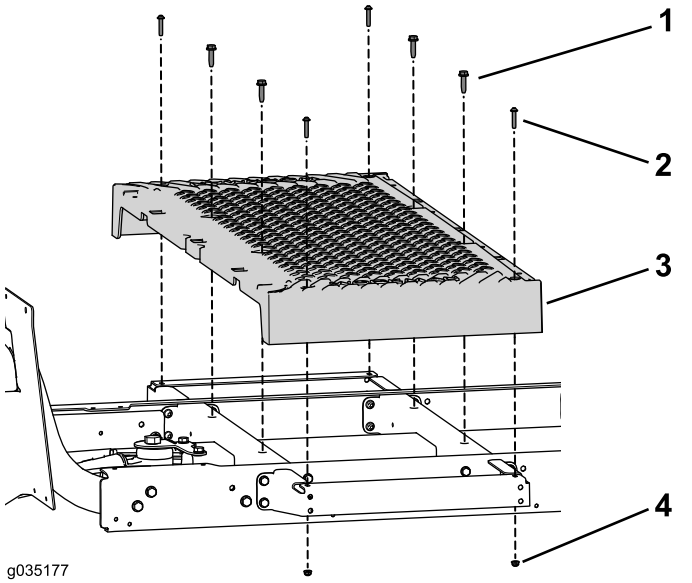

Figur 81

1. Flensbolt, 5/16 x 1-1/4 tomme)
2. Bolt (1/4 x 1-1/4 tomme)
3. Gulvplate
4. Låsemutter (1/4 tomme)

Montere den bakre setebasen

1. Bruk de to flensmutrene og boltene for å feste den bakre og fremre batteriholderen sammen (Figur 82).

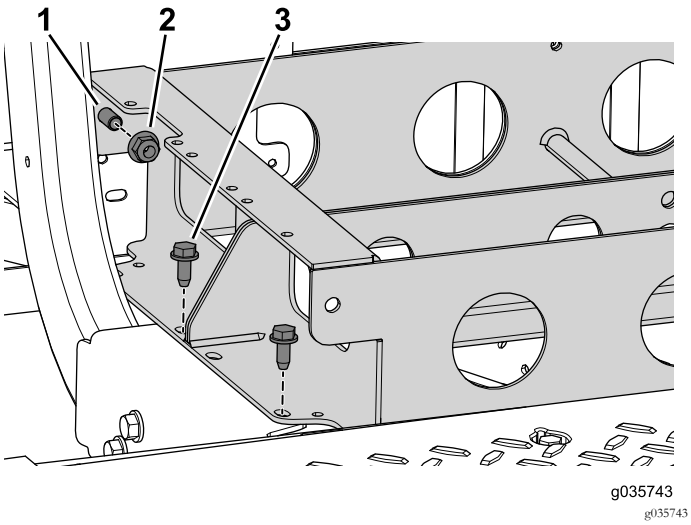

Figur 82

1. Bolt
2. Flensmutter (3/8 tomme)
3. Bolt (3/8 x 3/4 tomme)

2. Bruk de fire boltene (3/8 x 1 tomme) til å feste den fremre batteriholderen på maskinen (Figur 82).
3. Bruk de to skruene og mutrene som fester sikringsblokken til den fremre batteriholderen (Figur 83).

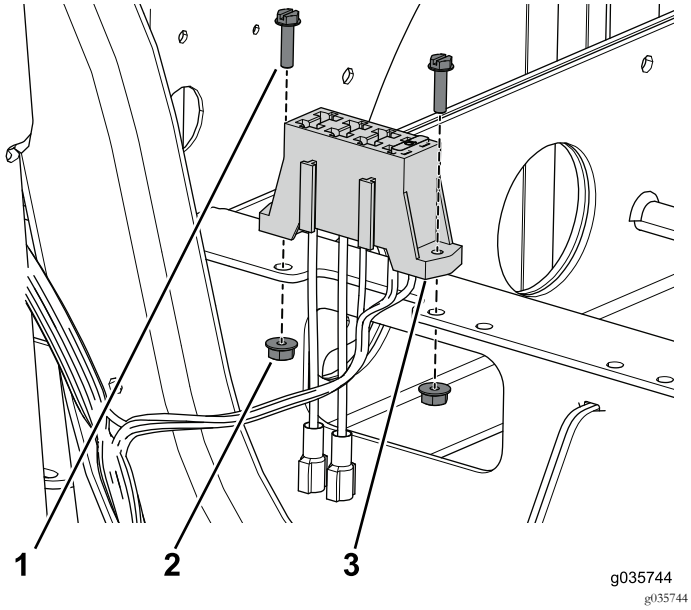

Figur 83

1. Skrue (nr. 10 x 3/4 tomme)
2. Mutter (nr. 10)
3. Sikringsblokk

4. Bruk flensbolten (3/8 x 2-1/2 tomme) og flensmutteren til å feste setestøtten (Figur 84).

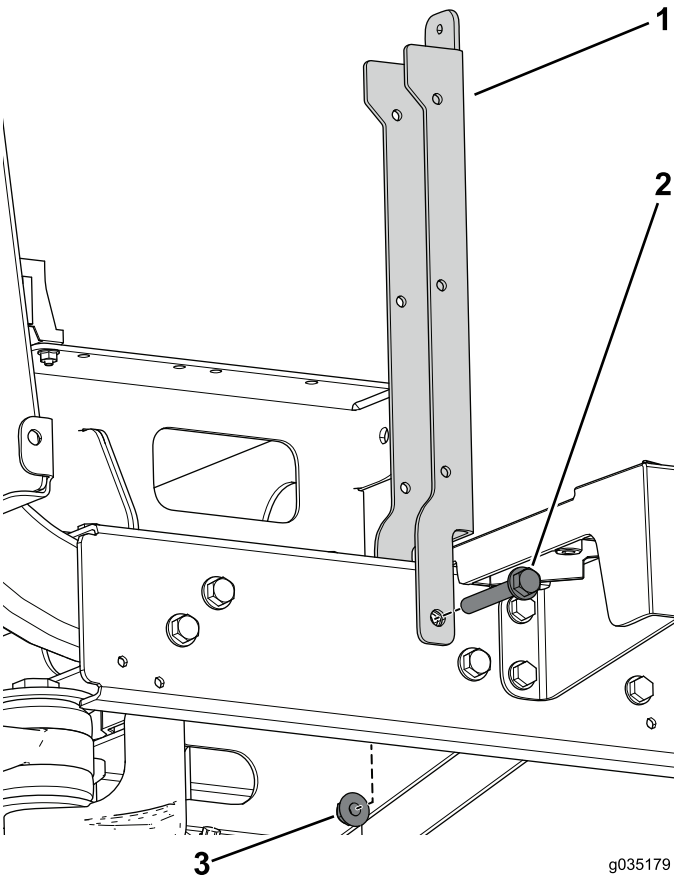

Figur 84

1. Setestøtte
2. Flensbolt (3/8 x 2-1/2 tomme)
3. Flensmutter (3/8 tomme)

5. Bruk de to boltene med skiveenhetene (1/4 x 1/2 tomme) til å feste den vinklede støttebraketten og

setebasepanelet til den venstre og høyre setestøtten (Figur 85).

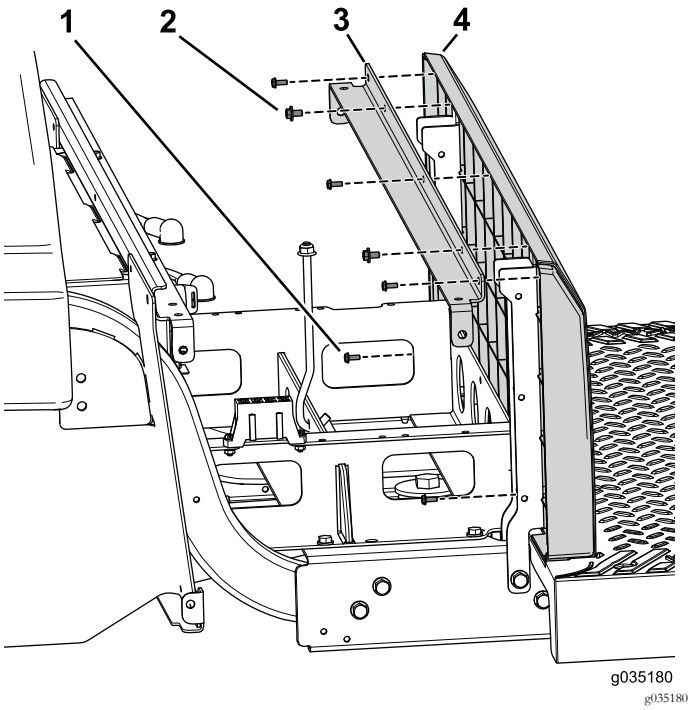

Figur 85

Noen deler er skjult for illustrative formål.

1. Skrue (nr. 10 x 1/2 tomme)
2. Bolt med skiveenhet
3. Støttebrakett
4. Setebasepanel

6. Bruk de fem skruene (nr. 10 x 1/2 tomme) til å feste bakpanelet til den vinklede støttebraketten og setestøttene (Figur 85).

7. Bruk de to boltene (1/4 x 2 tommer), skiven og låsemutteren til å feste den venstre og høyre panelbraketten på maskinen (Figur 86).

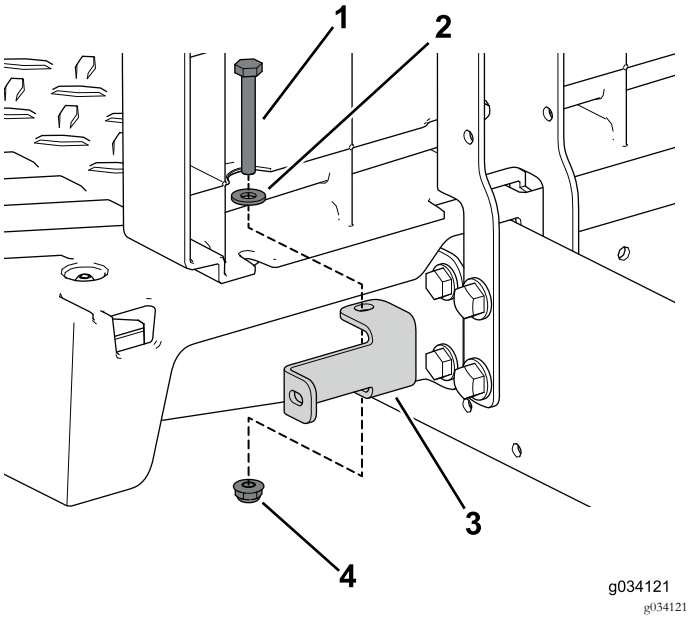

Figur 86

1. Bolt (1/4 x 2 tommer)
2. Skive
3. Panelbrakett
4. Låsemutter (1/4 tomme)

8. Bruk de fire selvgjengende skruene til å feste det venstre sidedekselet til seteenheten (Figur 86).

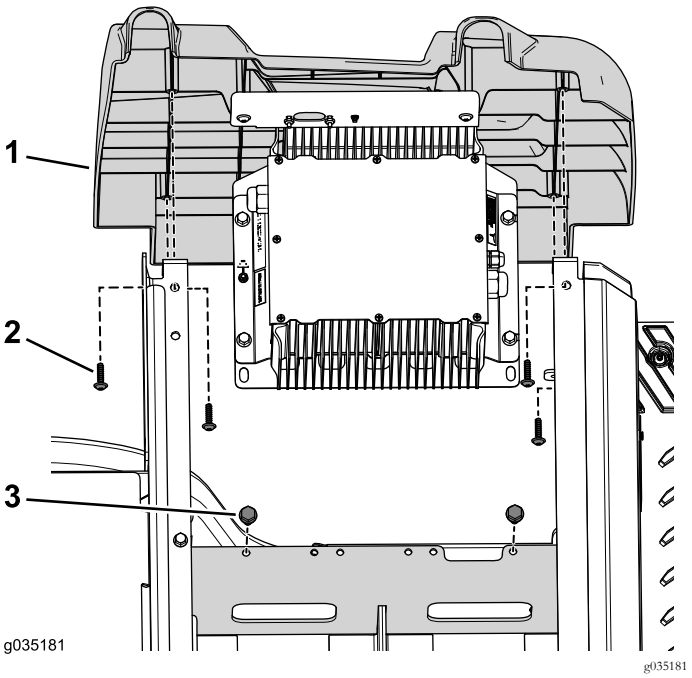

Figur 87

1. Sidedekselenhet
2. Selvgjengende skrue
3. Bolt (3/8 x 3/4 tomme)

9. Bruk de to boltene (3/8 x 3/4 tomme) til å feste laderbraketten til batteriholderen (Figur 87).

10. Bruk de fire selvgjengende skruene som fester det høyre sidedekslet til seteenheten (Figur 88).

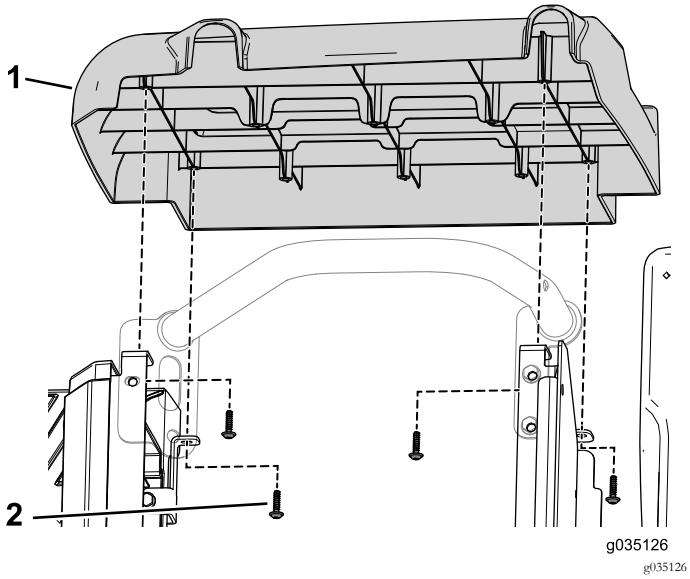

Figur 88

1. Sidedekselenhet
2. Selvgjengende skrue

11. Bruk flensbolten (3/16 x 3/4 tomme) og flensmutteren som du fjernet tidligere, til å feste den høyre hoftestøtten til setebaseenheten (Figur 89).

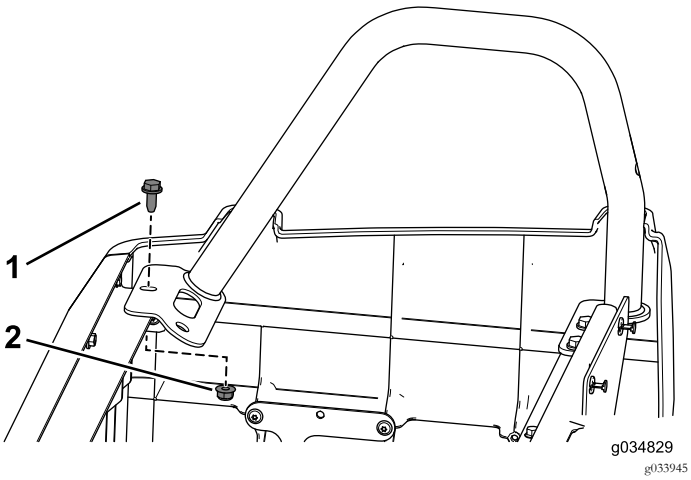

Figur 89

1. Flensbolt (3/16 x 3/4 tomme)
2. Flensmutter

12. Bruk de tre flensboltene (3/16 x 3/4 tomme) og flensmutrene du fjernet tidligere, til å feste den venstre hoftestøtten til setebaseenheten (Figur 90).

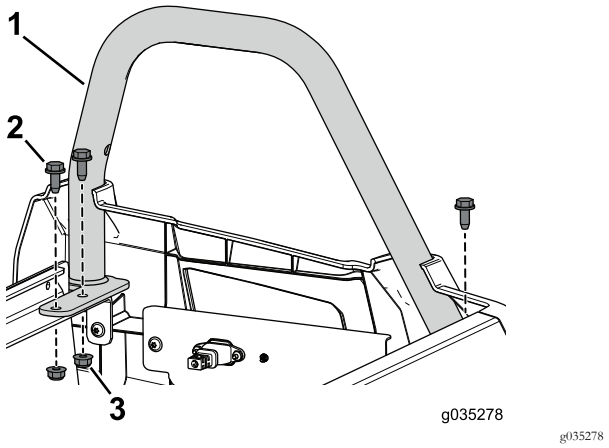

Figur 90

1. Hoftestøtte (høy)
2. Flensbolt (3/16 x 3/4 tomme)
3. Flensmutter

Montere frontsetebasen

Merk: Bruk monteringsdelene du fjernet tidligere, ved behov.

1. Bruk de to boltene (3/8 x 2-1/2 tomme), avstandsstykkene og flensmutrene til å feste den venstre og høyre setestøtten til den fremre delen av maskinen (Figur 91).

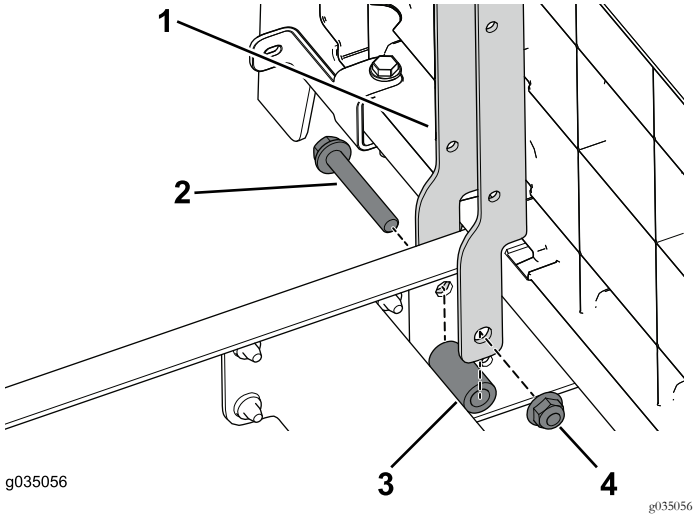

Figur 91

1. Setestøtte
2. Flensbolt (3/8 x 2-1/2 tomme)
3. Avstandsstykke
4. Flensmutter (3/8 tomme)

2. Bruk de fire flensboltene (3/8 x 2-1/2 tomme), avstandsstykkene og flensmutrene til å feste den venstre og høyre setestøtten til maskinen (Figur 92).

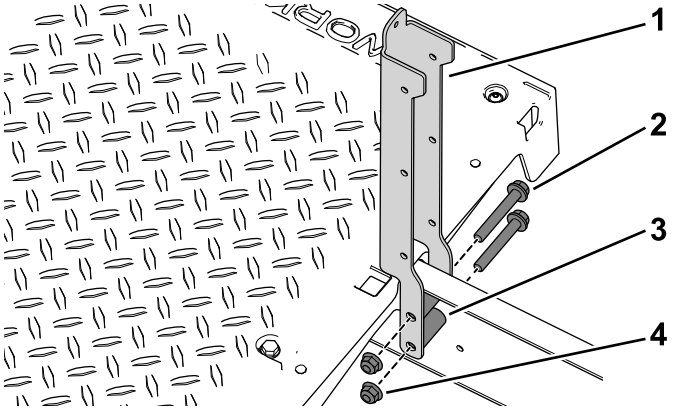

Figur 92

1. Setestøtte
2. Flensbolt (3/8 x 2-1/2 tomme)
3. Avstandsstykke
4. Flensmutter (3/8 tomme)

3. Bruk de to boltene med skiveenhetene (1/4 x 1/2 tomme) til å feste den vinklede støttebraketten og setebasepanelet til den venstre og høyre setestøtten (Figur 93).

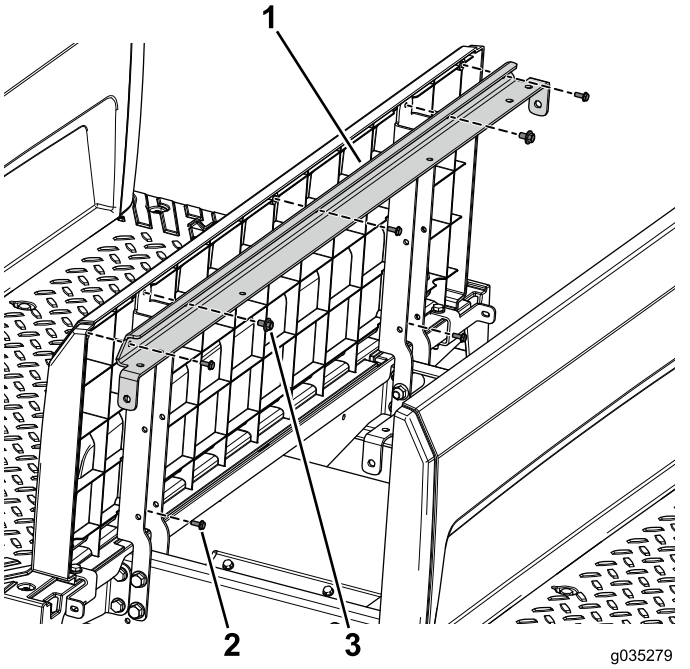

Figur 93

1. Støttebrakett
2. Skrue (nr. 10 x 1/2 tomme)
3. Bolt med skiveenhet

4. Bruk de fem skruene (nr. 10 x 1/2 tomme) til å feste bakpanelet til den vinklede støttebraketten og setestøttene (Figur 93).
5. Bruk de åtte selvgjengende skruene (3/32 x 7/8 tomme) til å feste det venstre og høyre sidepanelet fra settet til den fremre setebasen (Figur 94).

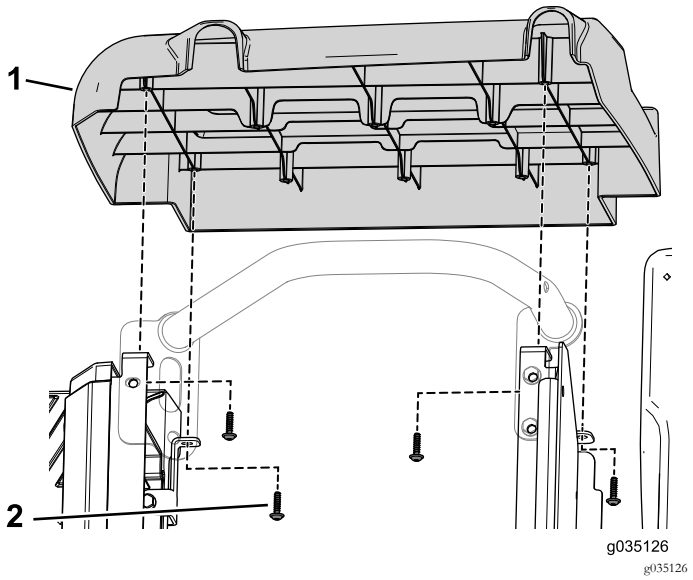

Figur 94

1. Sidedekselenhet
2. Selvgjengende skrue

6. Bruk de tre selvgjengende skruene til å feste åpningsdekselet til sideplaten (Figur 95).

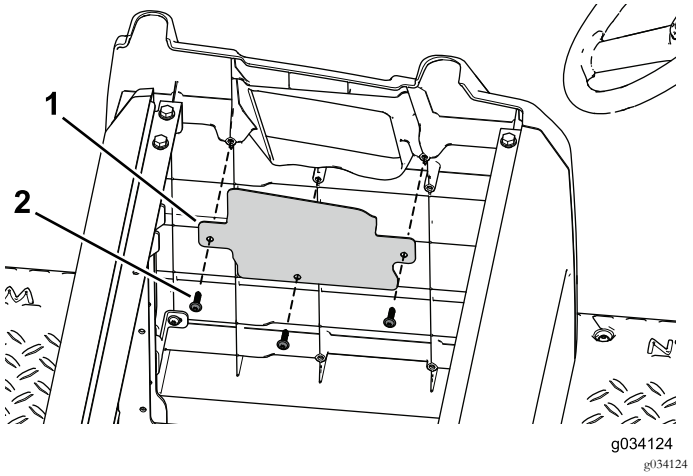

Figur 95

1. Åpningsdeksel
2. Selvgjengende skrue

7. Bruk de seks flensboltene (3/16 x 3/4 tomme) og flensmutrene til å feste den venstre og høyre hoftestøtten til setebasen (Figur 96).

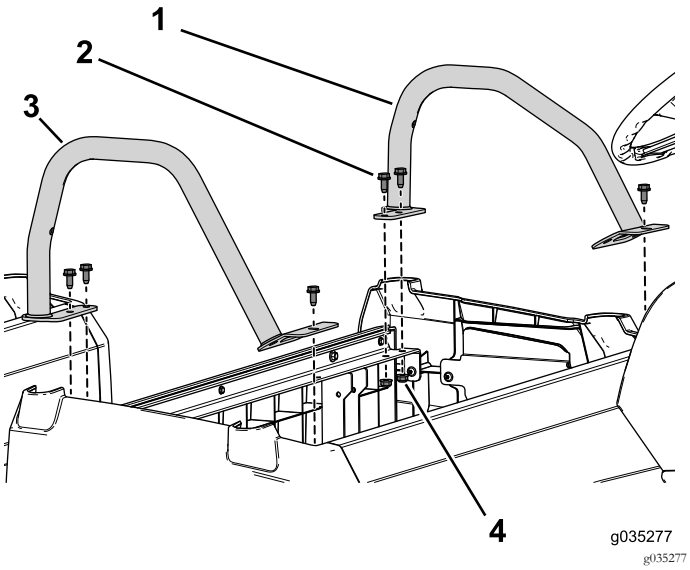

Figur 96

1. Hoftestøtte (kort)
2. Flensbolt (3/16 x 3/4 tomme)
3. Hoftestøtte (høy)
4. Flensmutter

Installere batteriene

1. Sett de fire batteriene i den fremre batteriholderen (Figur 97).

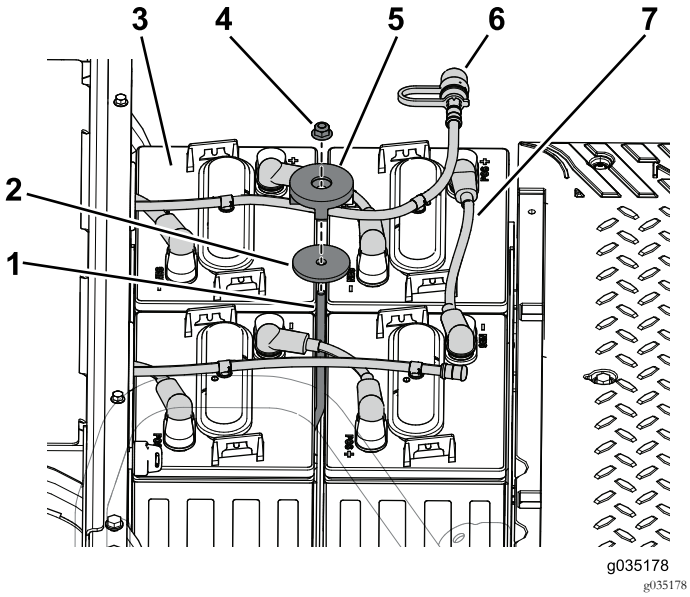

Figur 97

1. Tilholderstang
2. Skive
3. Batteri
4. Låsemutter
5. Tilholder
6. Vanningshus
7. Batterikabel

2. Bruk tilholderstangen, skiven, tilholderen og låsemutteren til å feste batteriene til batteriholderen (Figur 97).

3. Koble batterikablene til den positive (+) klemmen til batteriene (Figur 97).

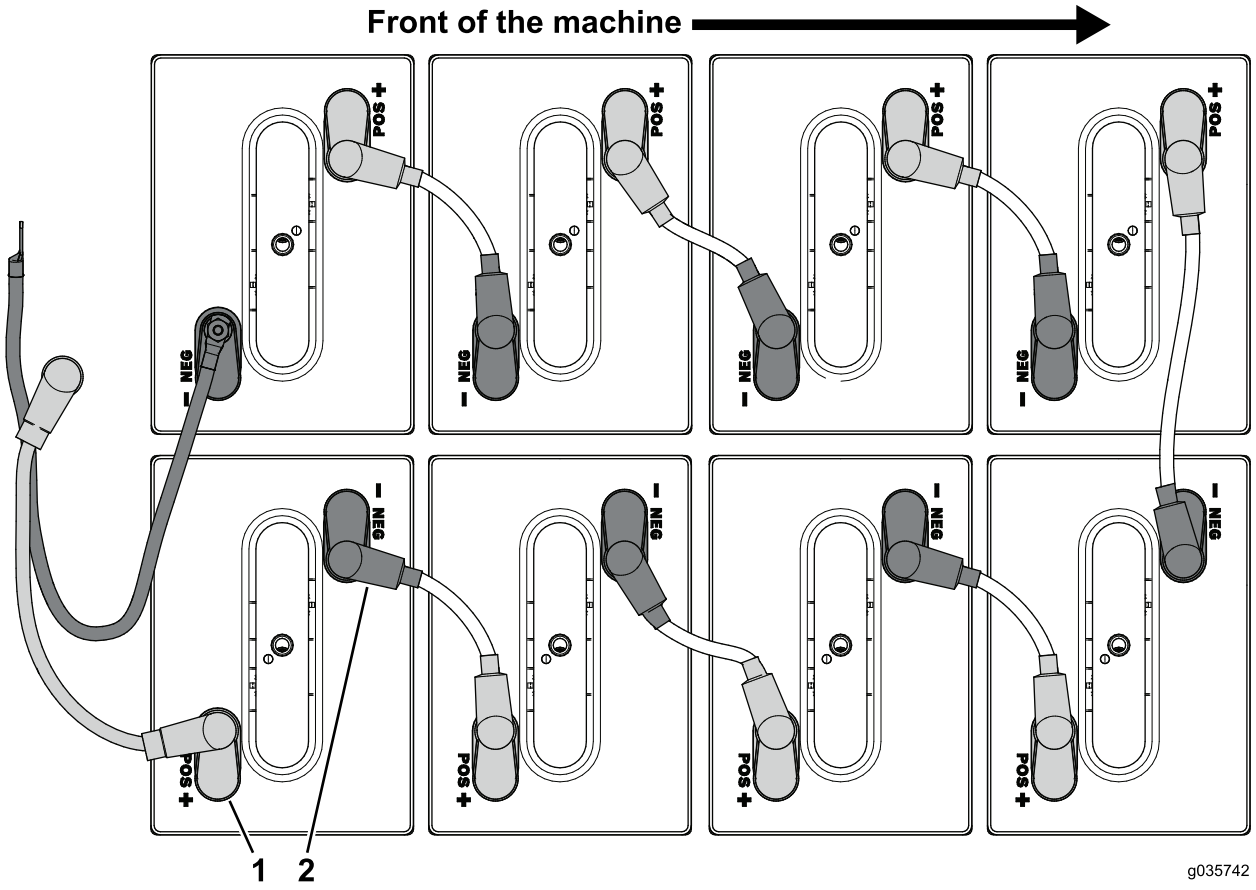

Figur 98

1. Positiv terminal (+)
2. Negativ terminal (–)

4. Koble batterikablene koblet til den positive (+) klemmen på batteriene i den fremre batteriholderen (Figur 98).
5. Koble batterikablene koblet til den negative (–) klemmen på batteriene i den fremre batteriholderen (Figur 98).
6. Monter vanningshuset til batteriene (Figur 97).

Montere seteenheten

1. Kontakt Toro-forhandleren for å få en ytterligere seteenhet.
2. Monter den originale seteenheten til den bakre seteraden (Figur 99).

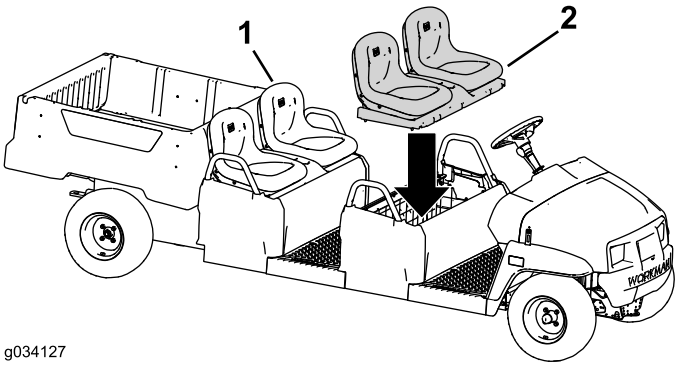

Figur 99

1. Opprinnelig seteenhet
2. Ekstra seteenhet (bøtteseteversjon vist)

3. Monter seteenheten på den fremre seteraden (Figur 99).

Notat:



Count on it.