Form No. 3406-356 Rev A

Kit multipassageiro

Veículos utilitários Workman® GTX

Modelo nº 07133

Instruções de instalação

⚠ AVISO

CALIFÓRNIA
Proposição 65 Aviso

É do conhecimento do Estado da Califórnia que um ou vários produtos químicos deste produto podem provocar cancro, defeitos congénitos ou outros problemas reprodutivos.

© 2016—The Toro® Company
8111 Lyndale Avenue South
Bloomington, MN 55420

Registe o seu produto em www.Toro.com.

CE

Tradução do original (PT)
Impresso nos EUA
Todos os direitos reservados

3406-356 A

Instalação

Peças soltas

Utilize a tabela abaixo para verificar se todas as peças foram enviadas.

Descrição	Quanti-dade	Utilização
Suporte do chão	2	
Placa do piso	1	
Placa de ligação	2	
Extensão do canal	1	
Cobertura da extensão do canal	1	
Calha de extensão esquerda	1	
Calha de extensão direita	1	
Suporte do banco dianteiro	2	
Suporte do banco traseiro	2	
Travessa do banco dianteiro	1	
Travessa do banco traseiro	1	
Espaçador (7/16" x 1½")	6	
Suporte do painel	4	
Painel do lado esquerdo	1	
Painel do lado direito	1	
Anilha de cabeça chata	4	
Parafuso (¼" x 2")	4	
Porca flangeada (¼")	8	Instalação do kit.
Parafuso flangeado (3/8" x ¾")	8	
Parafuso flangeado (5/16" x ¾")	24	
Suporte para as ancas esquerdo	1	
Suporte para as ancas direito	1	
Cabo do travão de mão	1	
Cabo do acelerador (apenas modelo a gasolina)	1	
Cabo da entrada de ar (apenas modelo a gasolina)	1	
Cabo das mudanças (apenas modelo a gasolina)	1	
Parafuso autorroscante (3/32" x 7/8")	11	
Parafuso flangeado (5/16" x ¾")	6	
Porca flangeada (5/16")	6	
Conjunto de parafuso e anilha	4	
Painel da base do banco	2	
Parafuso (n.º 10 x ½")	10	
Kit de suporte TOR-6040 (necessário)	1	

Preparação da máquina

Nota: Determine os lados direito e esquerdo da máquina a partir da posição normal de utilização.

1. Mova a máquina para uma área na sua zona de trabalho com espaço suficiente para instalar o kit.
2. Desligue o motor e retire a chave da ignição.
3. Certifique-se de que os movimentos da máquina estão impedidos quando iniciar a instalação.
4. Retire o conjunto do banco superior.
   A. Para uma máquina com assentos individuais ajustáveis; incline o assento para a frente e levante o conjunto do banco para fora.
   B. Para uma máquina com bancos; levante a traseira do banco para cima e para fora da plataforma do banco e retire o apoio para as costas.

Instalação do kit numa máquina com motor a gasolina

Retirar a cobertura esquerda

Nota: Guarde todas as ferragens que retirou neste procedimento.

1. Remova o parafuso flangeado que fixa o depósito de combustível ao tabuleiro do depósito (Figura 1).

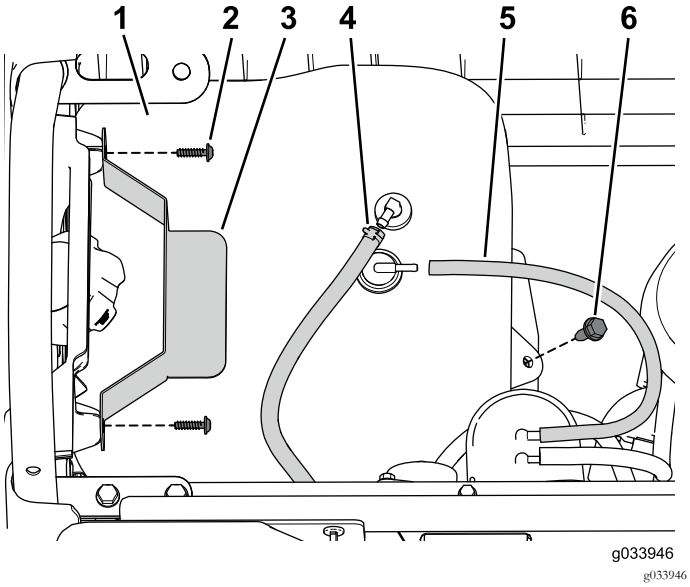

Figura 1

1. Depósito de combustível	4. Linha de combustível
2. Parafuso	5. Orifício de ventilação
3. Fixação	6. Parafuso flangeado

2. Retire os parafusos que prendem a fixação (Figura 1).
3. Desligue a tubagem de ventilação e a linha de combustível do depósito (Figura 1).

Nota: Prepara-se para recolher e limpar qualquer combustível que derrame quando desligar o tubo de combustível do depósito.

4. Remova o depósito de combustível do tabuleiro.
5. Remova os dois parafusos flangeados que prendem o tabuleiro do depósito à estrutura (Figura 2).

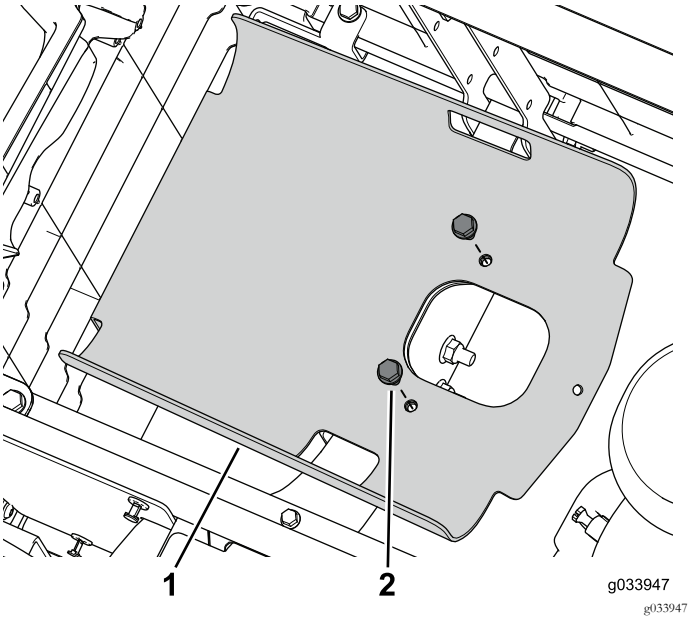

Figura 2

1. Tabuleiro do depósito	2. Parafuso flangeado

6. Retire os quatro parafusos que fixam o painel esquerdo ao conjunto do banco inferior (Figura 3).

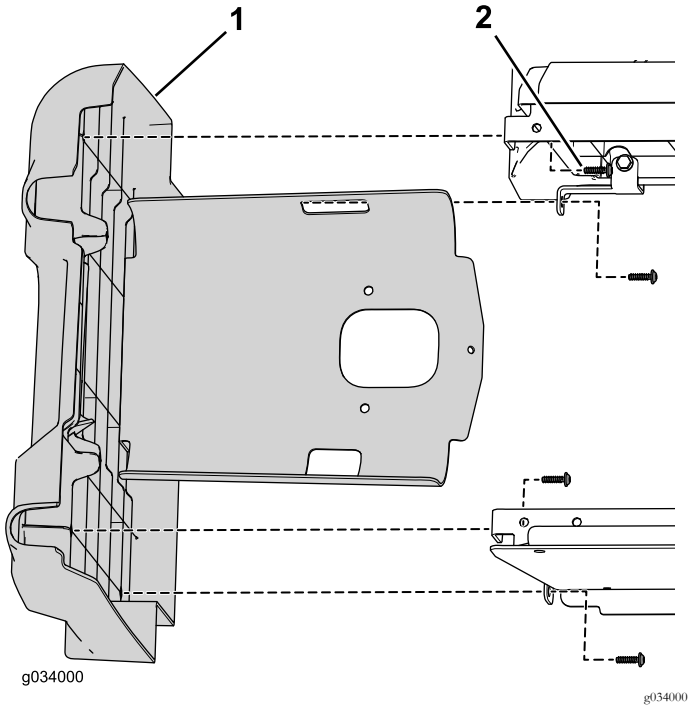

Figura 3

1. Painel esquerdo	2. Parafuso

Retirar a cobertura direita

Nota: Guarde todas as ferragens que retirou neste procedimento.

1. Desligue o cabo negativo (-) da bateria e depois o cabo positivo (+).

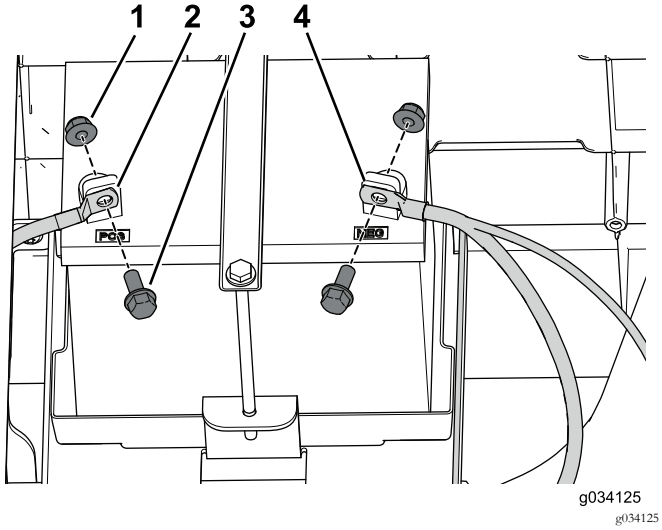

Figura 4

1. Porca
2. Cabo positivo (+)
3. Parafuso
4. Cabo negativo (–)

2. Remova os dois parafusos flangeados que prendem o tabuleiro da bateria à estrutura (Figura 5).

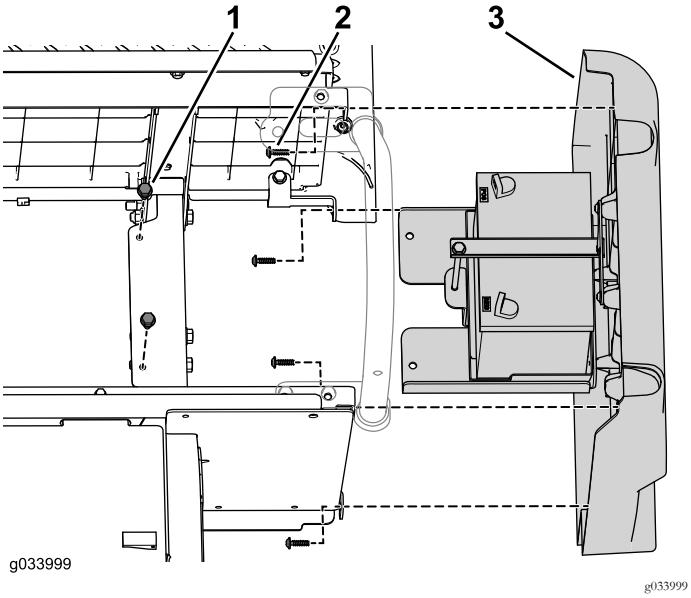

Figura 5

1. Parafuso flangeado
2. Parafuso autorroscante
3. Conjunto do painel direito

3. Retire os quatro parafusos que fixam o painel direito ao conjunto do banco inferior (Figura 5).

Remoção do suporte para as ancas esquerdo

Retire e guarde os três parafusos flangeados e porcas flangeadas que prendem o suporte para as ancas à máquina (Figura 6).

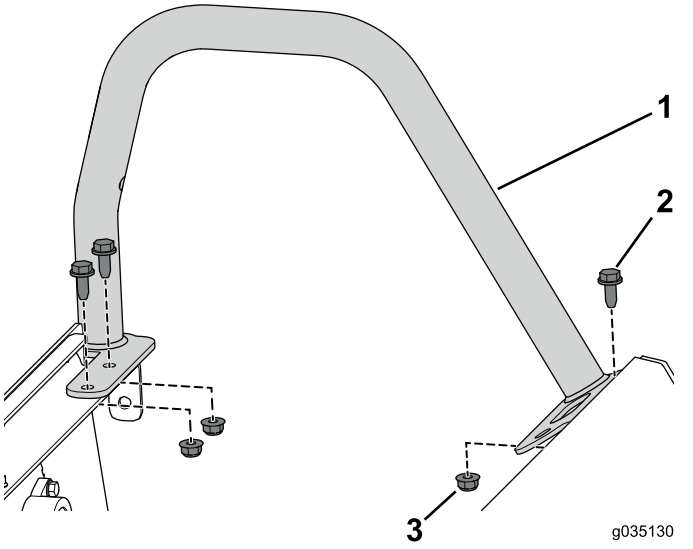

Figura 6

1. Suporte para as ancas (curto)
2. Parafuso flangeado (5/16" x ¾")
3. Porca flangeada (5/16")

Desligar o suporte para as ancas direito

Retire e guarde o parafuso flangeado frontal e porca flangeada que prendem a frente do suporte para as ancas à máquina (Figura 7).

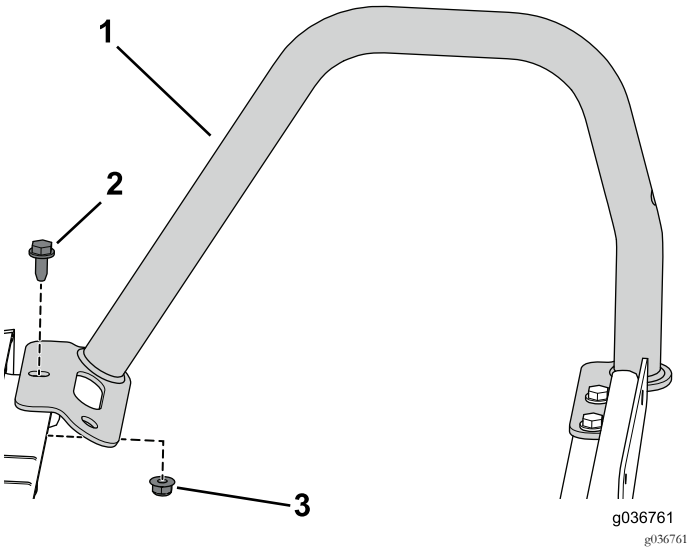

Figura 7

1. Suporte para as ancas (alto)
2. Parafuso flangeado (5/16" x ¾")
3. Porca flangeada (5/16")

Desligar os cabos do travão de mão

1. Desaperte a porca de retenção e depois rode o parafuso de ajuste duas voltas no sentido contrário ao dos ponteiros do relógio em ambas as pinças dos travões (Figura 8).

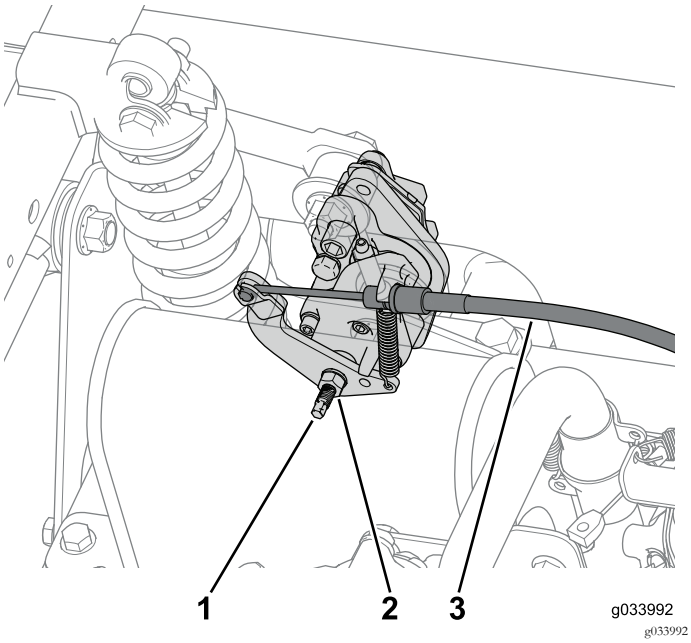

Figura 8

1. Parafuso de ajuste
2. Porca de retenção
3. Cabo do travão

2. Desligue o cabo do travão de mão ligado a cada pinça do travão (Figura 8).

Nota: Corte qualquer braçadeira de cabos que esteja a prender o cabo do travão à máquina.

3. Desligue o cabo do acelerador da alavanca do acelerador e retire-o do suporte do acelerador (Figura 9).

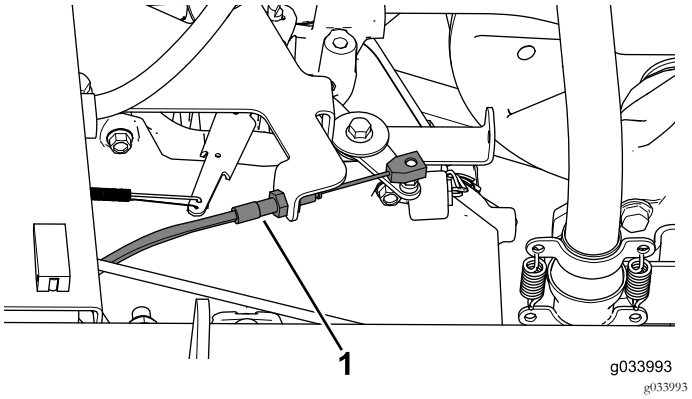

Figura 9

1. Cabo do acelerador

4. Desligue o cabo das mudanças do suporte do cabo das mudanças e retire-o do suporte do cabo das mudanças (Figura 10).

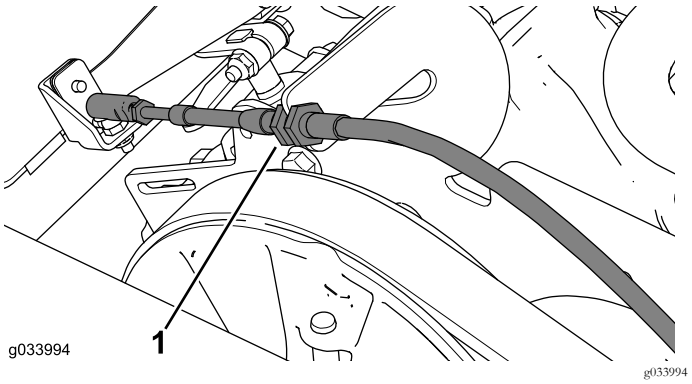

Figura 10

1. Cabo das mudanças

Nota: Marque cada extremidade do cabo para identificar as extremidades frontal e traseira do cabo. Utilize como referência quando instalar o novo cabo de mudanças.

5. Desligue o cabo da entrada de ar do motor (Figura 11).

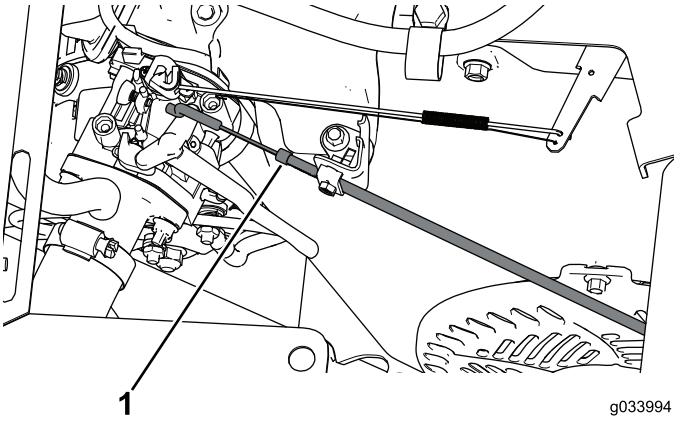

Figura 11

1. Cabo do ar

6. Retire e guarde os 10 parafusos (¼" x 1¼") para remover parcialmente o painel de instrumentos e desligue os cabos do travão de mão, do acelerador e das mudanças (Figura 12).

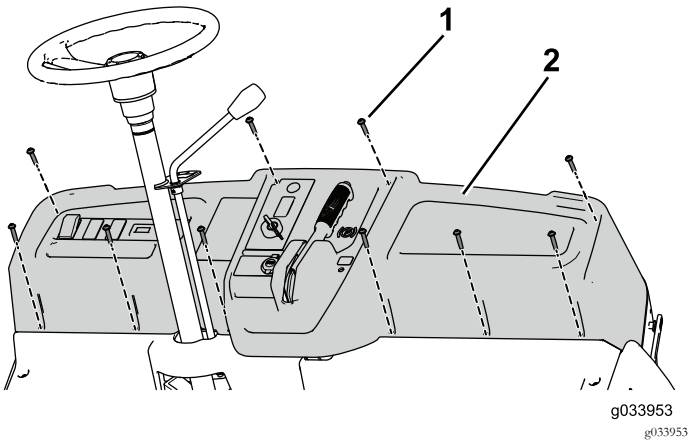

Figura 12

1. Parafuso (¼" x 1¼")
2. Painel de instrumentos

Nota: Retire qualquer braçadeira de cabos que o impeça de remover parcialmente o painel de instrumentos. Tem de voltar a colocar as braçadeiras de cabos numa etapa posterior.

7. Remova a porca de retenção no cabo da entrada de ar e puxe-o pelo painel de instrumentos.

Instalar o kit de suporte TOR-6040

Utilize o kit de suporte TOR-6040 quando instalar o kit multipassageiro.

1. Retire o parafuso flangeado no suporte do acelerador (Figura 13).
2. Utilize duas porcas flangeadas, anilha e barra roscada para instalar o suporte da ponte ao motor (Figura 13).

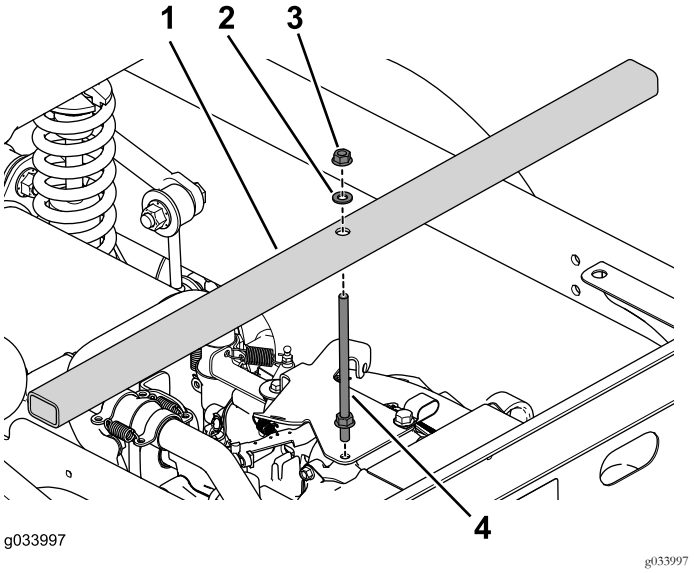

Figura 13

1. Suporte da ponte
2. Anilha
3. Porca flangeada
4. Barra roscada

Importante: Certifique-se de que instala o suporte da ponte para prender o motor e evitar que caia quando separar a máquina.

3. Utilize os quatro parafusos flangeados para instalar as pernas de suporte a ambos os lados da máquina (Figura 14).

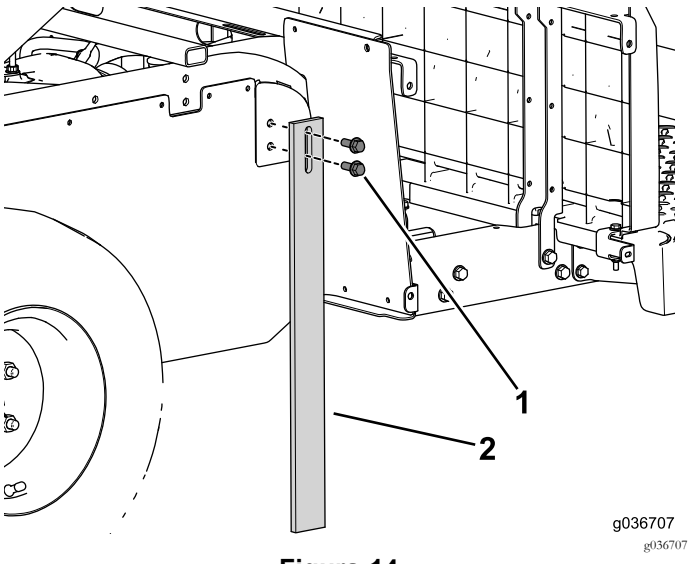

Figura 14

1. Parafuso flangeado (3/8" x 1")
2. Perna de suporte

Separação da máquina

Nota: Guarde todas as ferragens que retirou neste procedimento.

1. Utilize um macaco debaixo do canal central para suportar a dianteira da máquina (Figura 15).

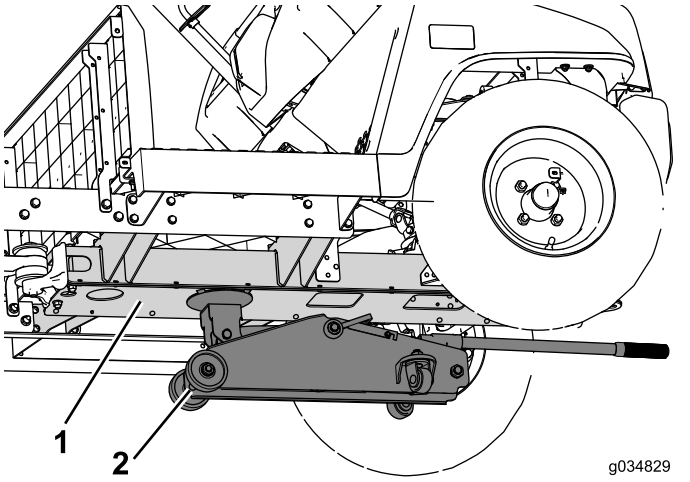

Figura 15

1. Canal central
2. Macaco

2. Retire os parafusos flangeados (3/8" x 2½") e as porcas que prendem a calha lateral à máquina (Figura 16). Faça isto em ambos os lados da máquina.

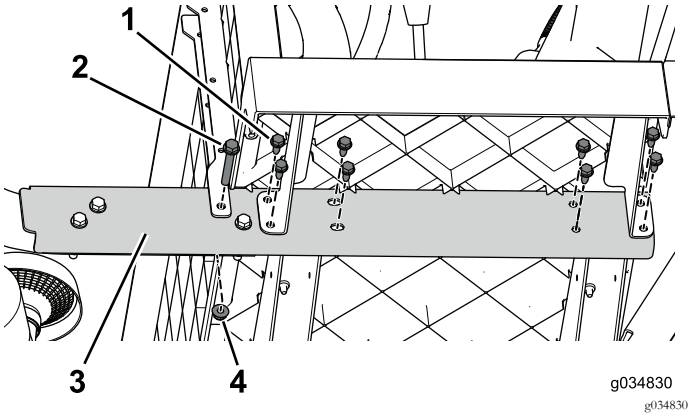

Figura 16

1. Parafuso flangeado (5/16" x ¾")
2. Parafuso flangeado (3/8" x 2½")
3. Calha lateral
4. Porca flangeada (3/8")

3. Trabalhando da frente para trás, retire os parafusos flangeados (5/16" x ¾") que prendem a calha lateral à máquina (Figura 16). Faça isto em ambos os lados da máquina.
4. Retire os três parafusos flangeados (3/8" x 2½") e as porcas (Figura 17). Faça isto em ambos os lados da máquina.

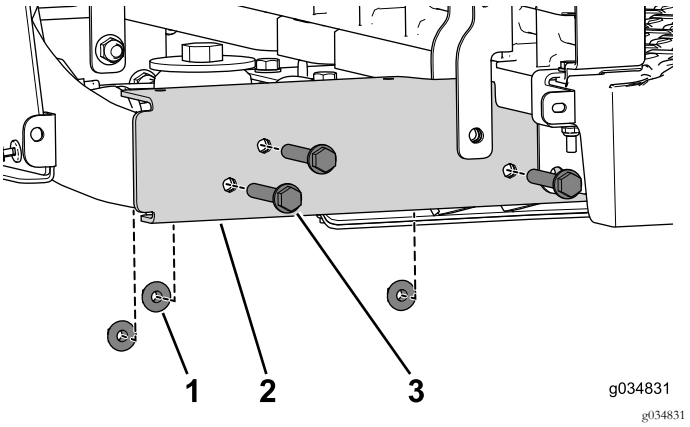

Figura 17

1. Porca flangeada (3/8")
2. Calha lateral
3. Parafuso flangeado (3/8" x 2½")

5. Remova o parafuso autorroscante que prende a união em T ao canal central (Figura 18).

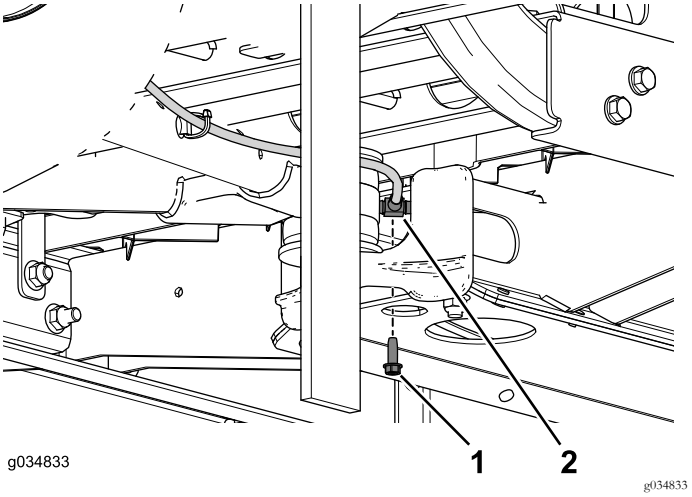

Figura 18

1. Parafuso autorroscante (¼" x ¾")
2. União em T

6. Remova os parafusos e as porcas flangeadas que fixam a montagem do braço oscilante ao canal central (Figura 19).

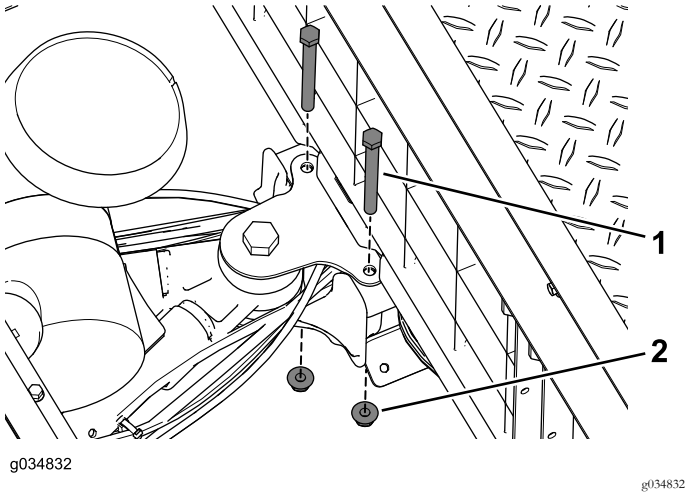

Figura 19

1. Parafuso (3/8" x 3¾")
2. Porca flangeada

7. Retire as braçadeiras de cabos utilizadas para prender as linhas elétricas e mecânicas no interior do canal central quando separa a máquina.
8. Peça a um assistente que ajude a mover a secção dianteira para a frente afastando-a da secção traseira (Figura 20).

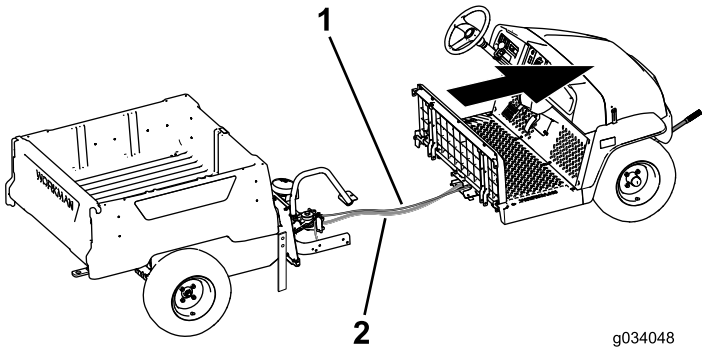

Figura 20

1. Linha do travão
2. Cablagem

Instalação do canal central

Nota: Utilize as ferragens que guardou anteriormente para concluir o seguinte procedimento.

1. Utilize os quatro parafusos flangeados (3/8" x ¾") para instalar sem apertar as placas de ligação superior e inferior no canal central da secção dianteira (Figura 21).

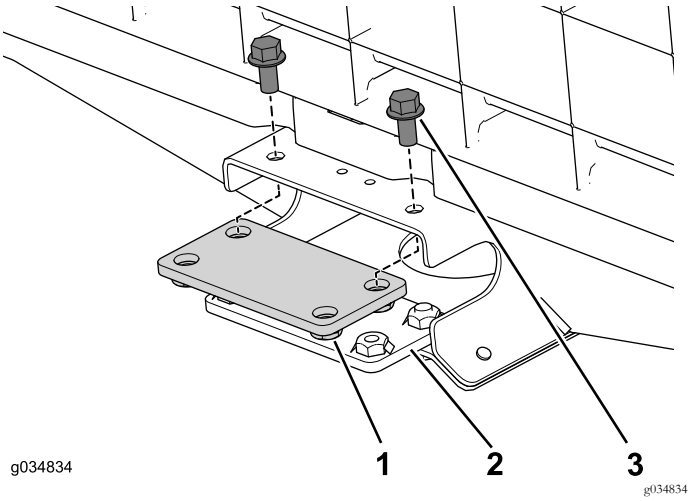

Figura 21

1. Placa de ligação (superior)
2. Placa de ligação (inferior)
3. Parafuso flangeado (3/8" x ¾")

2. Instale sem apertar a calha de extensão no lado direito da máquina (Figura 22).

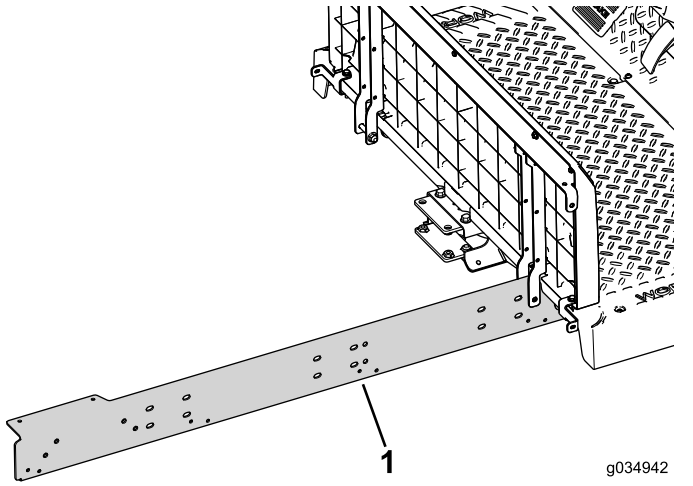

Figura 22

1. Calha de extensão

3. Utilize os dois parafusos (5/16" x ¾") para instalar sem apertar a calha de extensão para o canal central para a secção dianteira da máquina (Figura 23).

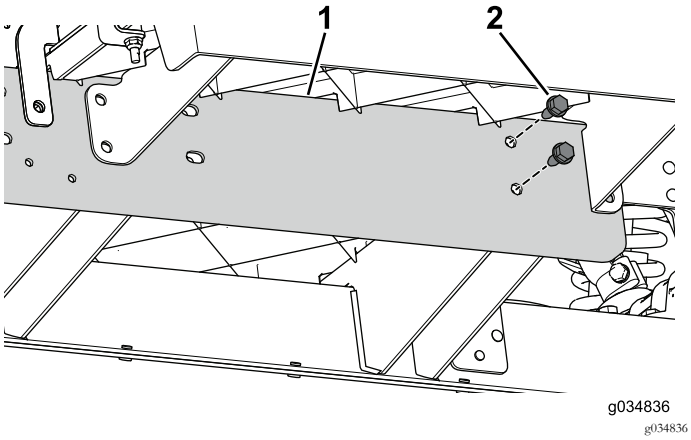

Figura 23

1. Calha de extensão
2. Parafusos (5/16" x ¾")

4. Insira os dois parafusos (3/8" x ¾") através do canal central e da montagem traseira (Figura 24).

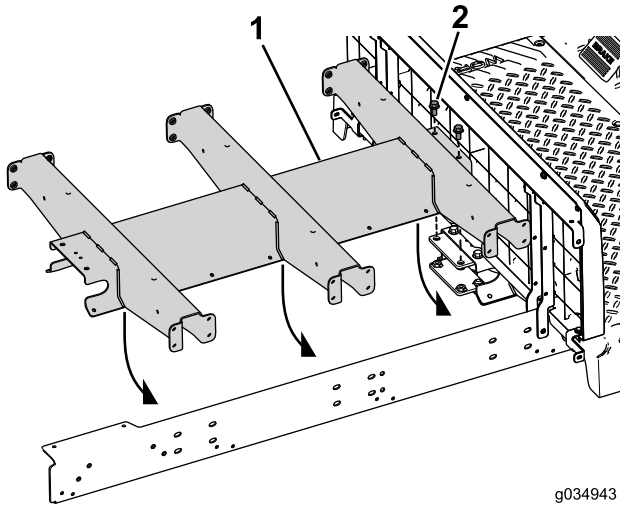

Figura 24

1. Extensão do canal
2. Parafuso (3/8" x ¾")

5. Instale sem apertar a calha de extensão no lado esquerdo da máquina (Figura 25).

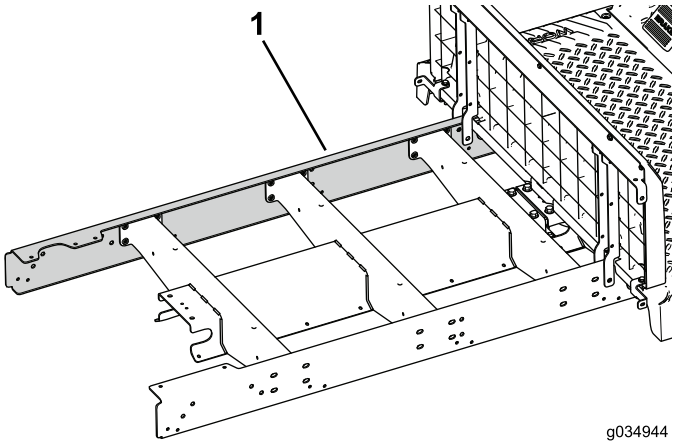

Figura 25

1. Calha de extensão

6. Utilize os dois parafusos (5/16" x ¾") para instalar sem apertar a calha de extensão para o canal central para a secção dianteira da máquina (Figura 26).

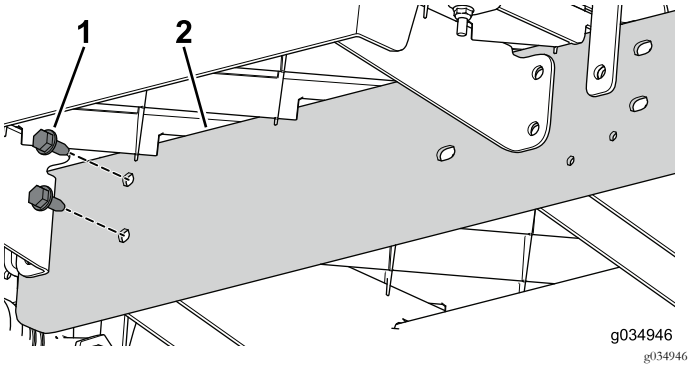

Figura 26

1. Parafusos (5/16" x ¾")
2. Calha de extensão

7. Peça ajuda a um assistente para unir as secções dianteira e traseira da máquina (Figura 27).

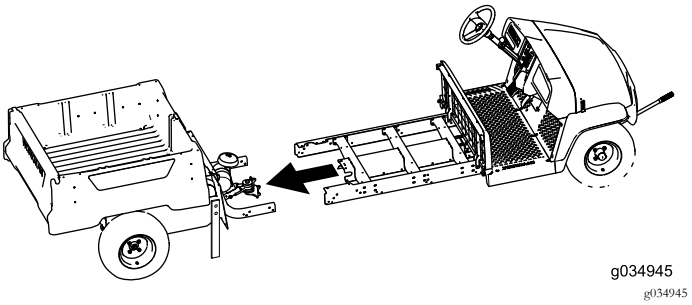

Figura 27

8. Utilize os três parafusos (3/8" x 2½") e as porcas flangeadas para instalar sem apertar a calha de extensão

na estrutura traseira (Figura 28). Faça isto em ambos os lados da máquina.

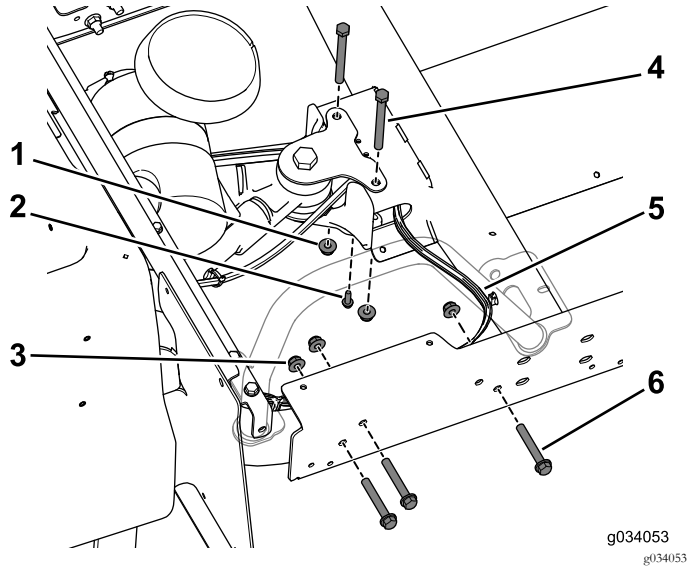

Figura 28

1. Porca flangeada (3/8")
2. Parafuso autorroscante (¼" x ¾")
3. Porca flangeada (3/8")
4. Parafusos (3/8" x 3¾")
5. Cablagem
6. Parafusos (3/8" x 2½")

Nota: Certifique-se de que a cablagem sai do canal central no lado direito (Figura 28).

9. Utilize o parafuso autorroscante (¼" x ¾") para travar a união em T no canal central (Figura 28).
10. Utilize os dois parafusos (3/8" x 3¾") e as porcas flangeadas para instalar sem apertar o canal central na montagem traseira (Figura 28).

Instalação dos painéis de suporte

Nota: Utilize as ferragens que guardou anteriormente para concluir o seguinte procedimento.

1. Utilize os quatro parafusos (5/16" x ¾") para instalar sem apertar o suporte da plataforma no canal central (Figura 30).

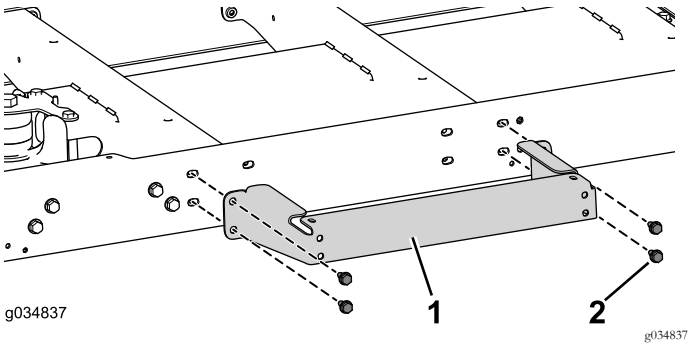

Figura 29

1. Suporte da plataforma
2. Parafuso (5/16" x ¾")

2. Execute o passo anterior no outro lado da máquina.
3. Retire o motor e os suportes da perna da máquina.

Instalação dos cabos

Nota: Faça os cabos e a cablagem saírem pelo lado direito do canal central.

1. Ligue o cabo do travão de mão à alavanca do travão de mão na secção dianteira da máquina, passe-o pelo canal central e ligue-o ao conjunto do travão de mão na secção traseira da máquina.
2. Ajuste e aperte o parafuso e porca de retenção do conjunto do travão de mão.
3. Ligue o cabo do acelerador à alavanca do acelerador na secção dianteira da máquina, passe-o pelo canal central e ligue-o ao conjunto do acelerador na secção traseira da máquina.
4. Instale o cabo da entrada de ar através do painel de instrumentos e passe-o pelo canal central e ligue-o ao conjunto da entrada de ar no motor.
5. Ligue o cabo das mudanças à alavanca das mudanças na secção dianteira da máquina, passe-o pelo canal central e ligue-o ao conjunto das mudanças na secção traseira da máquina.
6. Instale sem apertar os dois parafusos (3/8" x ¾"), 16 parafusos (¼" x ½") e as duas porcas flangeadas (3/8") para prender a placa inferior ao canal central.

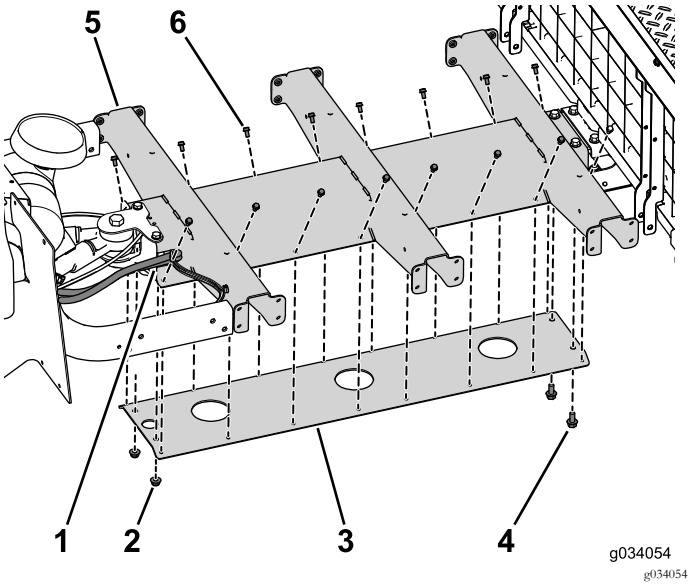

Figura 30

Algumas peças estão ocultas para fins ilustrativos.

1. Saída do cabo
2. Porcas flangeadas, (3/8")
3. Placa inferior
4. Parafuso (3/8" x ¾")
5. Canal central
6. Parafuso (¼" x ½")

7. Instale as ferragens restanets do canal (Figura 31).

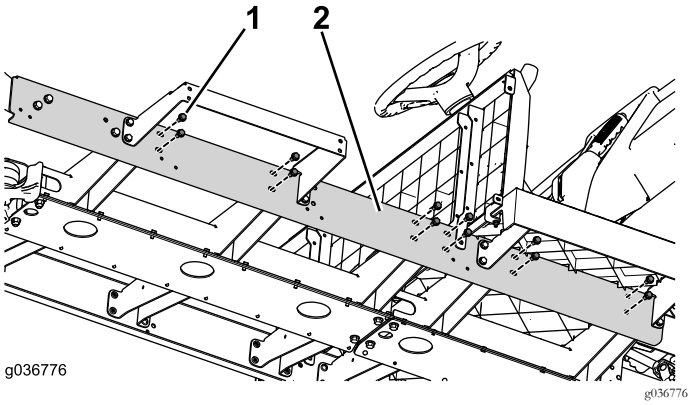

Figura 31

1. Parafuso (5/16" x ¾")
2. Canal central

8. Substitua qualquer braçadeira de cabos que tenha removido para aceder à área por baixo do painel de instrumentos.
9. Utilize os 10 parafusos (¼" x 1¼") para prender o painel de instrumentos à máquina (Figura 32).

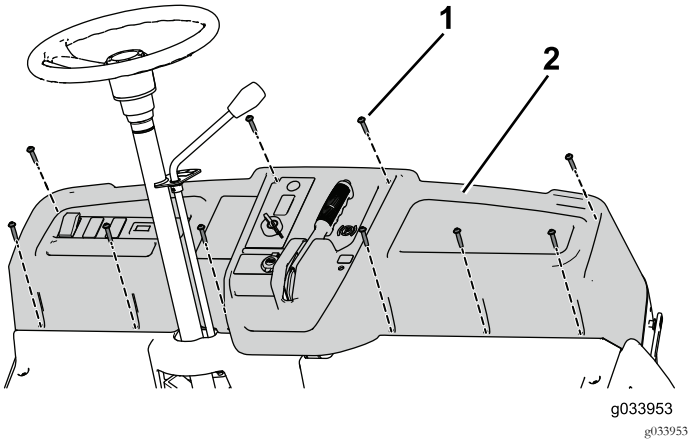

Figura 32

1. Parafuso (¼" x 1¼")
2. Painel de instrumentos

10. Verifique se todas as ferragens instaladas neste procedimento estão bem apertadas.

Ajuste do cabo do acelerador

1. Utilize as porcas de retenção no cabo para ajustar e prender o cabo ao suporte (Figura 33).

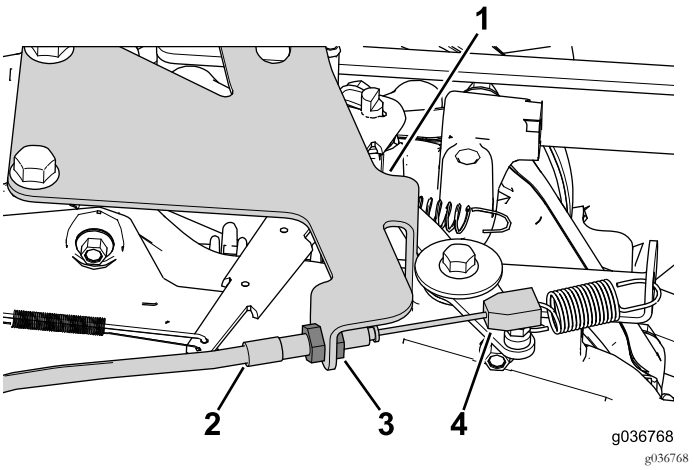

Figura 33

1. Suporte do cabo do acelerador
2. Cabo do acelerador
3. Porca de retenção (2)
4. Cabo do acelerador

2. Ajuste o cabo do acelerador para funcionar entre 3650 e 3750 rpm na posição de alto ralenti.

Ajuste do cabo do acelerador

1. Coloque o controlo do acelerador na posição DESLIGAR.
2. Posicione a dobra na extremidade do cabo do acelerador no conjunto do acelerador (Figura 34).

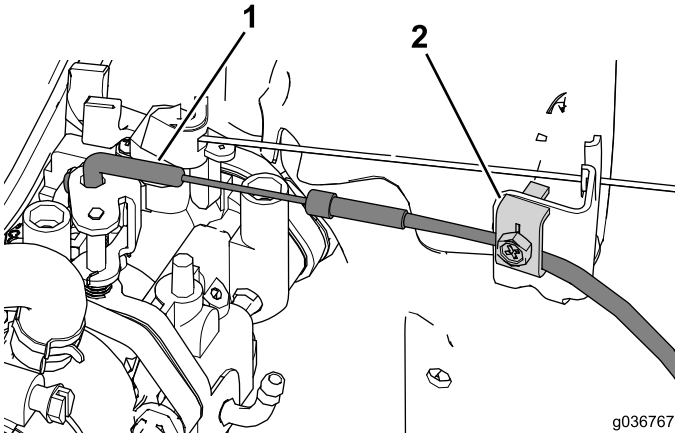

Figura 34

1. Dobra do cabo
2. Abraçadeira de cabos

Nota: Certifique-se de que a placa do acelerador está na posição totalmente aberta quando prender o cabo do acelerador.

3. Utilize a abraçadeira de cabos para prender o cabo do acelerador no sítio (Figura 34).

Ajuste do cabo das mudanças

1. Desloque a alavanca das mudanças para a posição inetrmédia
2. Enrosque o conjunto da junta esférica no cabo das mudanças e prenda com o conjunto do braço das mudanças (Figura 35).

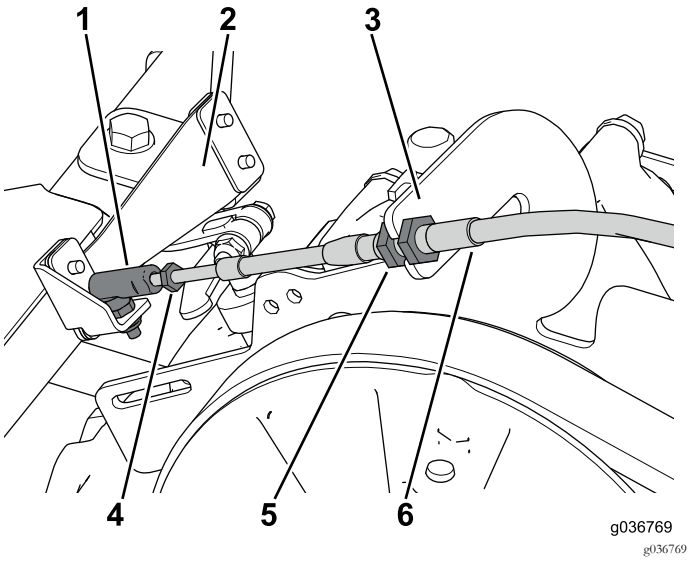

Figura 35

1. Conjunto da junta esférica
2. Conjunto do braço das mudanças
3. Suporte do cabo das mudanças
4. Porca de retenção
5. Porcas de retenção
6. Cabo das mudanças

3. Varie o curso do cabo entre o suporte e o conjunto do braço das mudanças até que o cabo engate na posição desejada das mudanças.
4. Utilize as porcas de retenção para manter o ajuste do cabo

Instalar a placa do piso

Utilize os quatro parafusos flangeados (5/16" x 1¼"), 4 parafusos (¼" x 1¼") e as porcas de bloqueio para prender a placa do piso traseira à máquina (Figura 36).

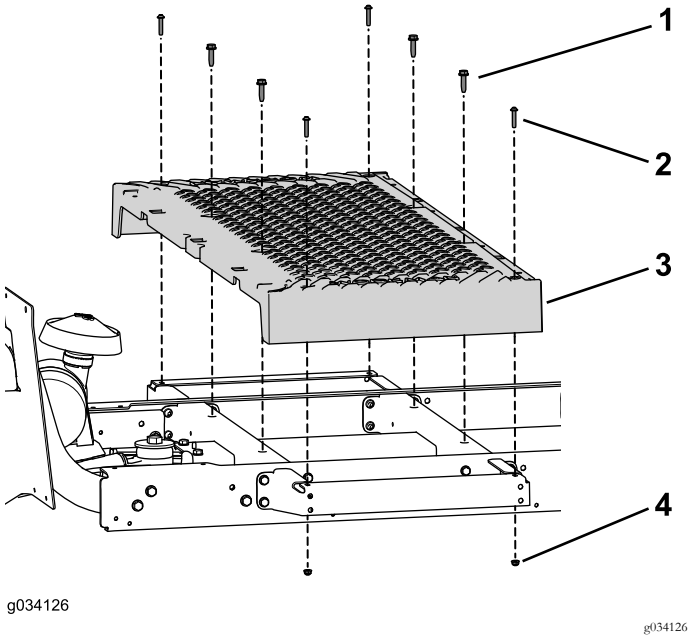

Figura 36

1. Parafuso flangeado (5/16" x 1¼")
2. Parafuso (¼" x 1¼")
3. Placa do piso
4. Porca de bloqueio (¼")

Instalação dos suportes do banco

Nota: Utilize as ferragens que guardou anteriormente para concluir o seguinte procedimento.

1. Utilize os dois parafusos (3/8" x 2½"), espaçadores e porcas flangeadas para prender os suportes do banco à secção dianteira da máquina (Figura 37).

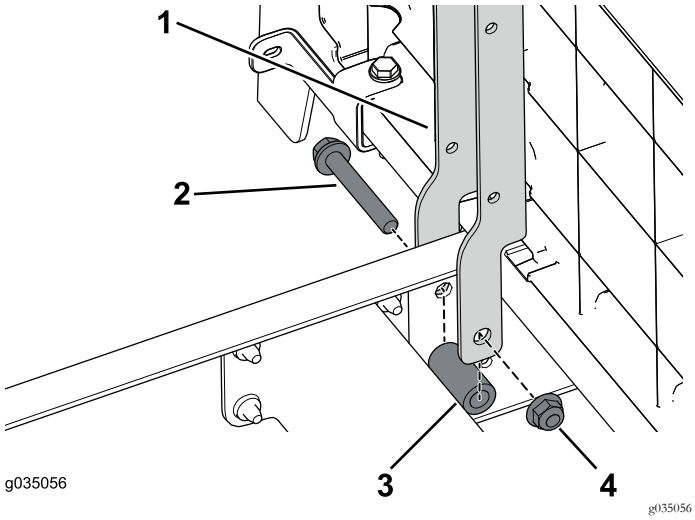

Figura 37

1. Suporte do banco
2. Parafuso (3/8" x 2½")
3. Espaçador
4. Porca flangeada (3/8")

2. Utilize os dois parafusos (3/8" x 2½") e porcas flangeadas para prender os suportes do banco à secção traseira da máquina (Figura 38).

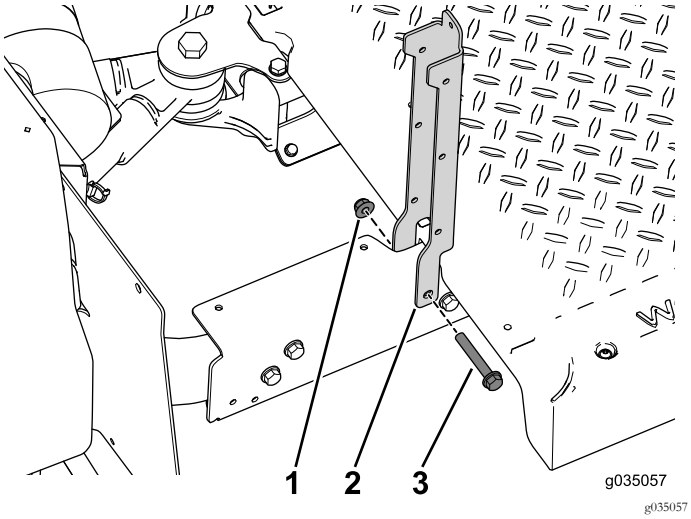

Figura 38

1. Porca flangeada (3/8")
2. Suporte do banco
3. Parafuso flangeado (3/8" x 2½")

3. Utilize os quatro parafusos flangeados (3/8" x 2½"), espaçadores e porcas flangeadas para prender os suportes do banco esquerdo e direito à máquina (Figura 39).

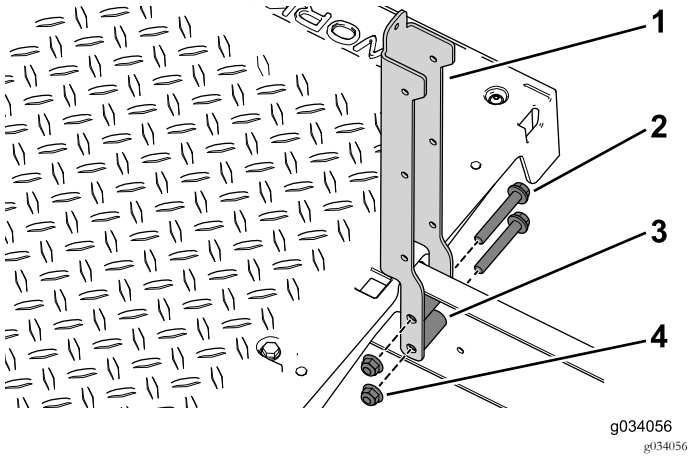

Figura 39

1. Suporte do banco
2. Parafuso flangeado (3/8" x 2½")
3. Espaçador
4. Porca flangeada (3/8")

4. Utilize os dois conjuntos de parafuso com anilha (¼" x ½") para prender o suporte angulado e o painel da base do banco ao suporte do banco esquerdo e direito (Figura 40).

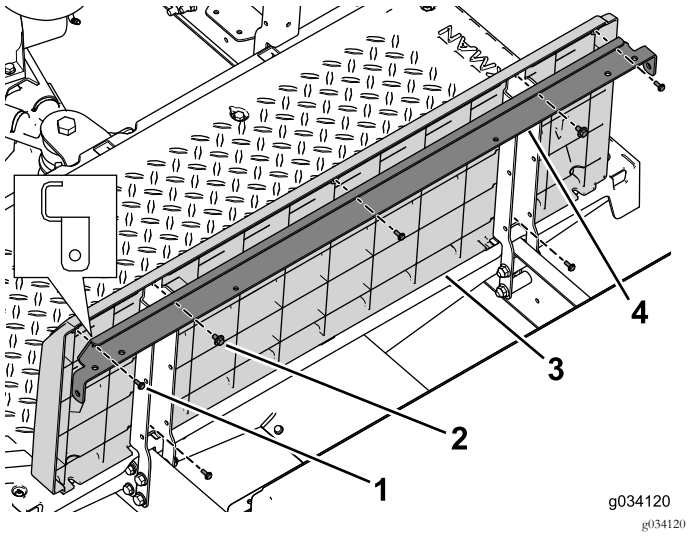

Figura 40

1. Parafuso (n.º 10 x ½")
2. Conjunto de parafuso com anilha (¼" x ½")
3. Painel da base do banco
4. Suporte angulado

5. Utilize os cinco parafusos (N.º 10 x ½") para prender o painel traseiro à travessa do banco e aos suportes do banco (Figura 40).
6. Utilize os dois parafusos flangeados (¼" x 2"), anilha e porca de bloqueio para prender o suporte do painel esquerdo e direito à máquina (Figura 41).

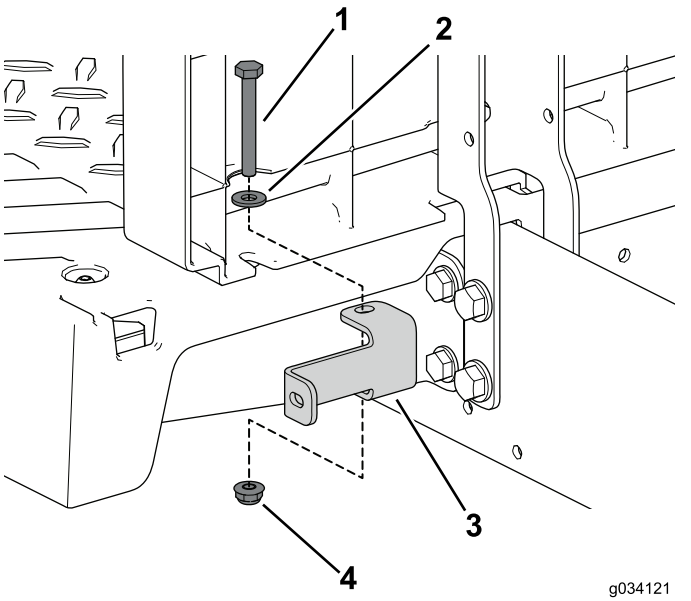

Figura 41

1. Parafuso (¼" x 2")
2. Anilha
3. Suporte do painel
4. Porca de bloqueio (¼")

7. Utilize os dois conjuntos de parafuso com anilha (¼" x ½") para prender o suporte e o painel da base do banco ao suporte do banco esquerdo e direito (Figura 42).

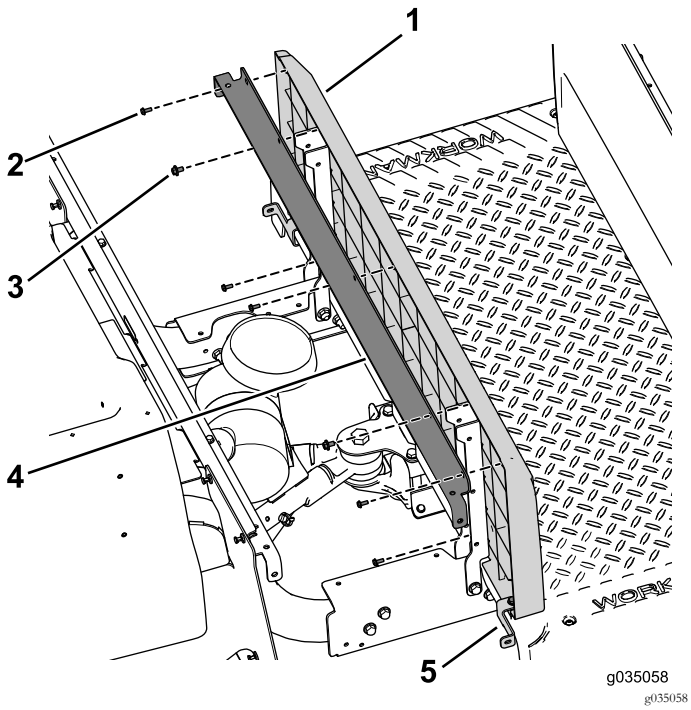

Figura 42

1. Painel da base do banco
2. Parafuso (n.º 10 x ½")
3. Conjunto de parafuso com anilha
4. Suporte
5. Suporte do painel

8. Utilize os dois parafusos flangeados (¼" x 2"), anilha e porca de bloqueio para prender o suporte do painel esquerdo e direito à máquina (Figura 42).

Instalação dos painéis laterais

1. Utilize os oito parafusos autorroscados (3/32" x 7/8") para prender os painéis laterais esquerdo e direito do kit aos painéis da base do banco dianteiro (Figura 43).

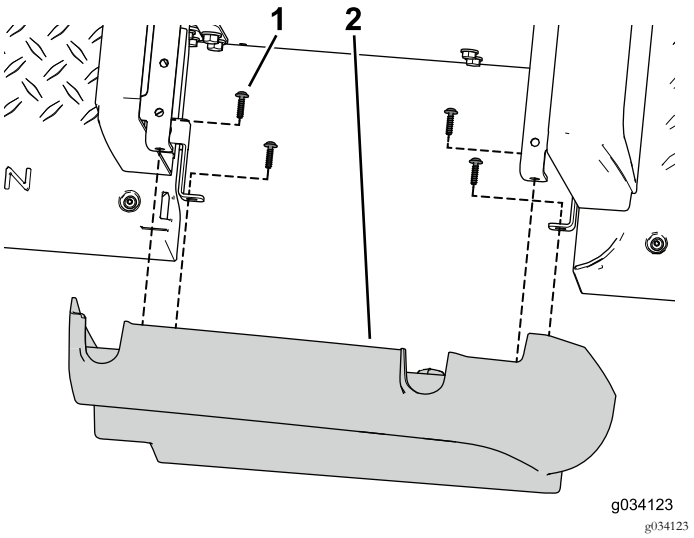

Figura 43

1. Parafuso autorroscante (3/32" x 7/8")
2. Painel lateral

2. Utilize os três parafusos autorroscantes para prender a cobertura da abertura para a placa lateral (Figura 44).

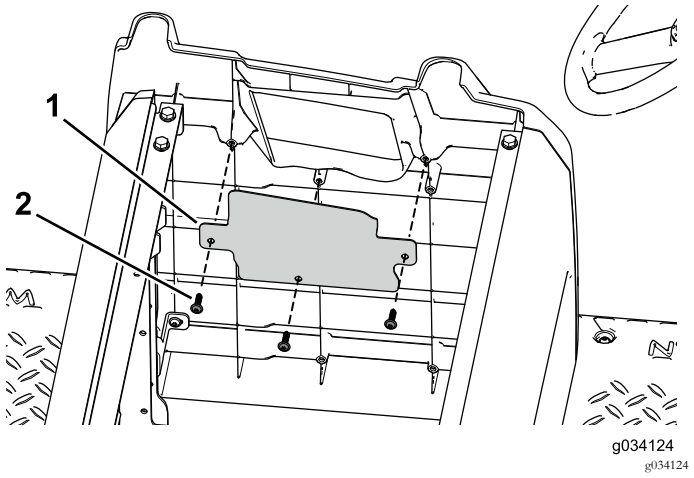

Figura 44

1. Cobertura da abertura
2. Parafuso autorroscante

3. Utilize as ferragens que retirou anteriormente para instalar o conjunto do painel direito original nos painéis da base do banco traseiro (Figura 45).

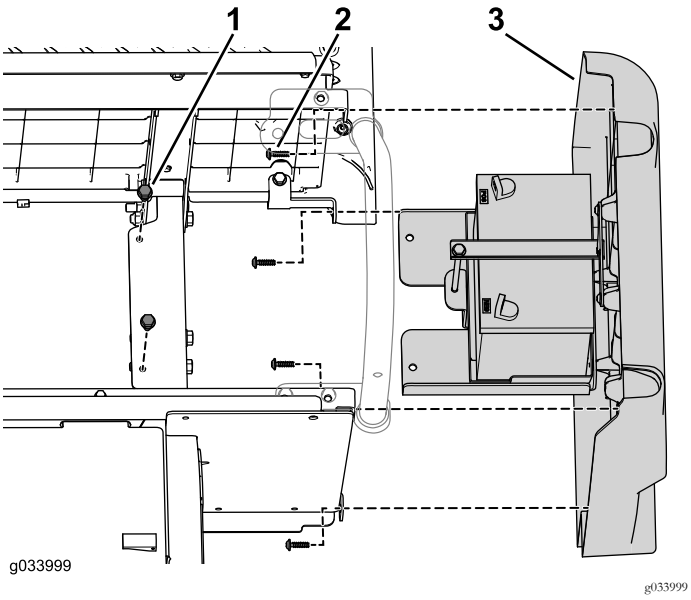

Figura 45

1. Parafuso flangeado
2. Parafuso autorroscante
3. Conjunto do painel direito

4. Utilize as ferragens que retirou anteriormente para instalar o conjunto do painel esquerdo original nos painéis da base do banco traseiro (Figura 46 e Figura 47).

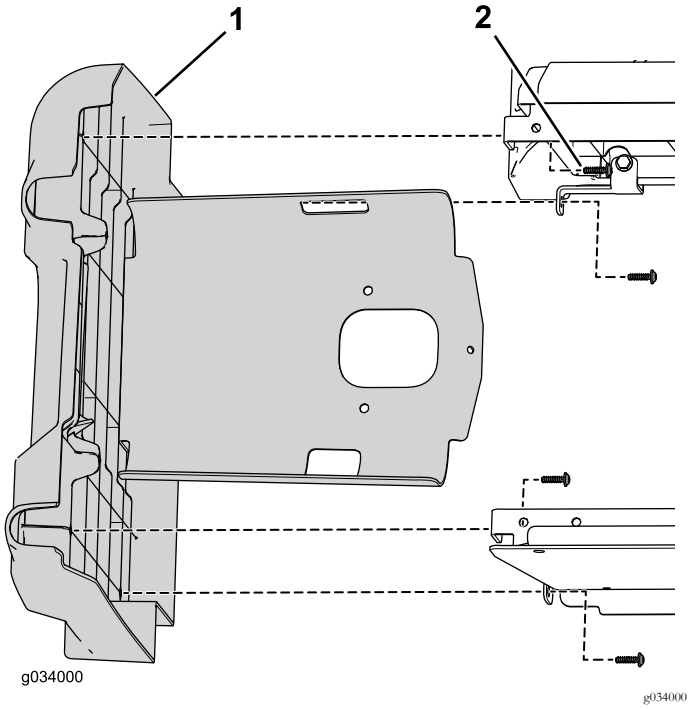

Figura 46

1. Conjunto do painel direito
2. Parafuso autorroscante

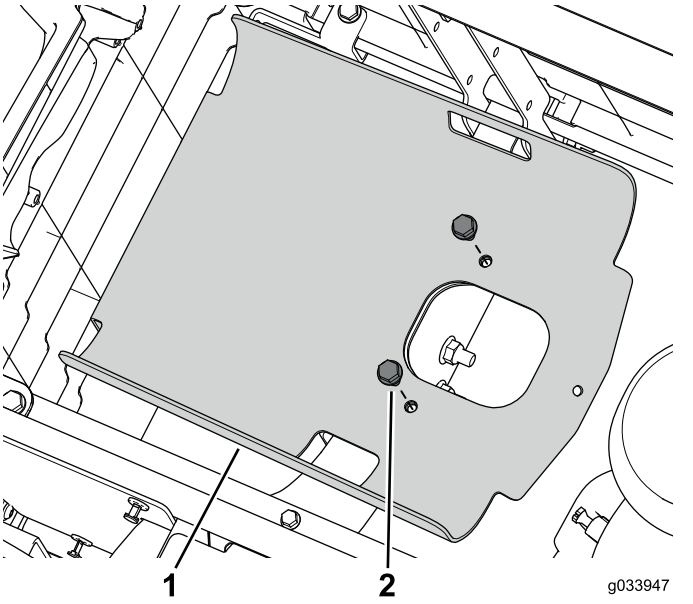

Figura 47

1. Tabuleiro do depósito
2. Parafuso flangeado

Ligação da bateria

1. Utilize o parafuso e a porca para prender o cabo positivo (+) ao terminal da bateria (Figura 48).

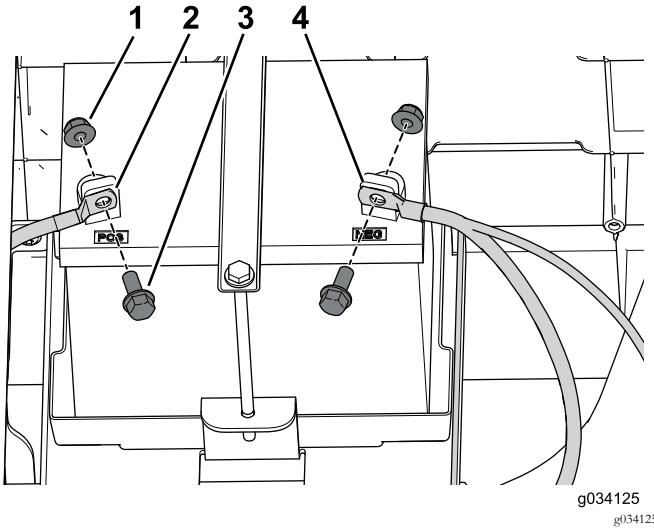

Figura 48

1. Porca
2. Cabo positivo
3. Parafuso
4. Cabo negativo

2. Utilize o parafuso e a porca para prender o cabo negativo (-) ao terminal da bateria (Figura 48).

Ligação do depósito de combustível

1. Coloque o depósito de combustível no tabuleiro do depósito (Figura 49).

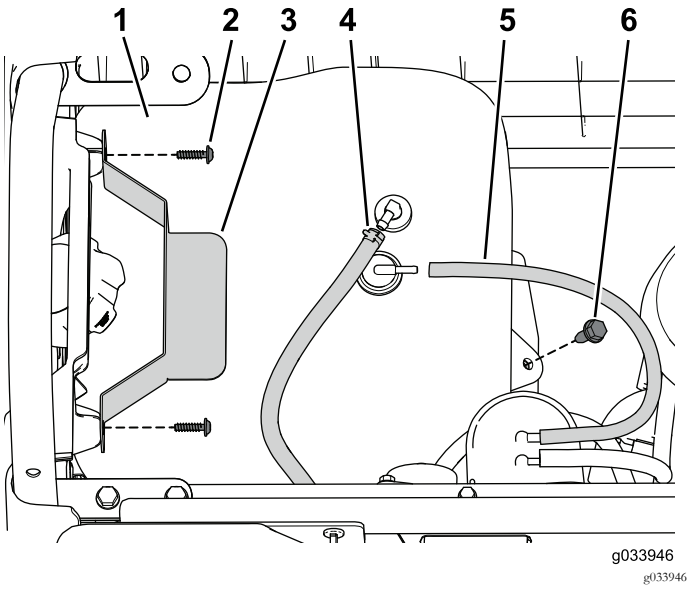

Figura 49

1. Depósito de combustível
2. Parafuso
3. Fixação
4. Linha de combustível
5. Orifício de ventilação
6. Parafuso flangeado

2. Ligue a tubagem de ventilação e a linha de combustível ao depósito (Figura 49).
3. Utilize os parafusos que retirou anteriormente para prender a fixação (Figura 49).

Instalação do suporte para as ancas

1. Utilize o parafuso flangeado (3/16" x ¾") e a porca flangeada que retirou anteriormente para prender o suporte para as ancas traseiro à base do banco traseiro (Figura 50).

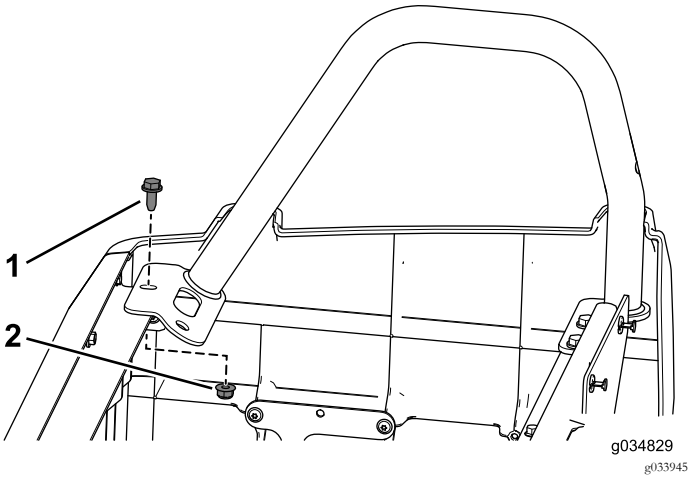

Figura 50

1. Parafuso flangeado (3/16" x ¾")
2. Porca flangeada

2. Utilize os três parafusos flangeados (3/16" x ¾") e as porcas flangeadas que retirou anteriormente para prender o suporte para as ancas traseiro esquerdo à base do banco traseiro.
3. Utilize os seis parafusos flangeados (3/16" x ¾") e porcas flangeadas para prender os suportes para as ancas esquerdo e direito à base do banco dianteiro (Figura 51).

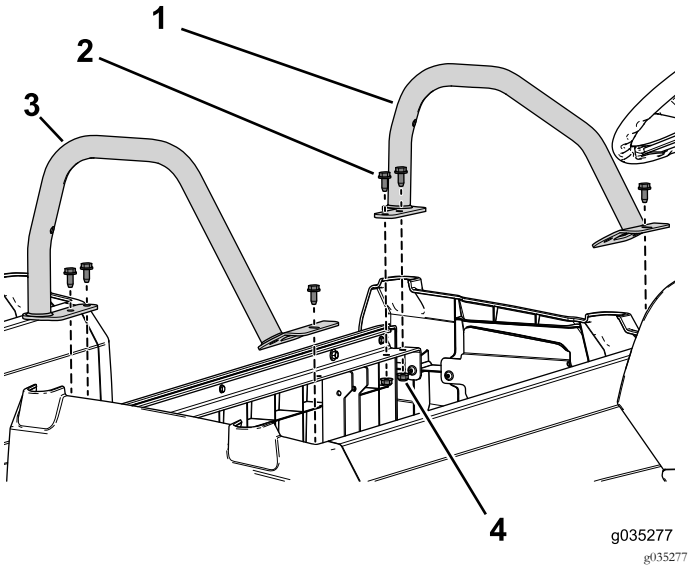

Figura 51

1. Suporte para as ancas (curto)
2. Parafuso flangeado (3/16" x ¾")
3. Suporte para as ancas (alto)
4. Porca flangeada

Instalação do conjunto do banco

1. Contacte o seu representante autorizado Toro para obter um conjunto do banco adicional.
2. Instale o conjunto do banco original na fila do banco traseiro (Figura 52).

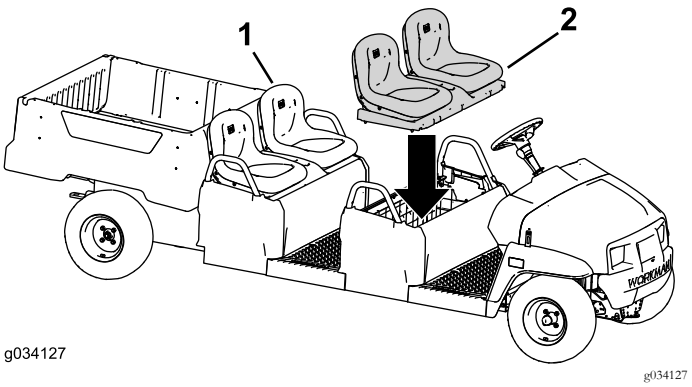

Figura 52

1. Conjunto do banco original
2. Conjunto do banco adicional (versão assento individual ajustável mostrada)

3. Instale o conjunto do banco na fila do banco dianteiro (Figura 52).

Instalação do kit numa máquina com um motor elétrico

Retirar as coberturas laterais

1. Remova o parafuso flangeado dianteiro e a porca flangeada no suporte para as ancas direito (Figura 53).

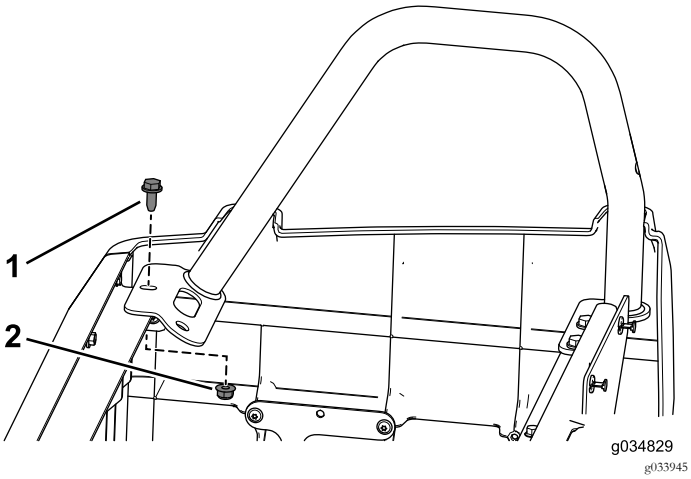

Figura 53

1. Parafuso flangeado (3/16" x ¾")
2. Porca flangeada

2. Remova os três parafusos flangeados e porcas flangeadas que prendem o suporte para as ancas esquerdo.
3. Remova os quatro parafusos autorroscantes que prendem a cobertura do lado direito à máquina (Figura 54).

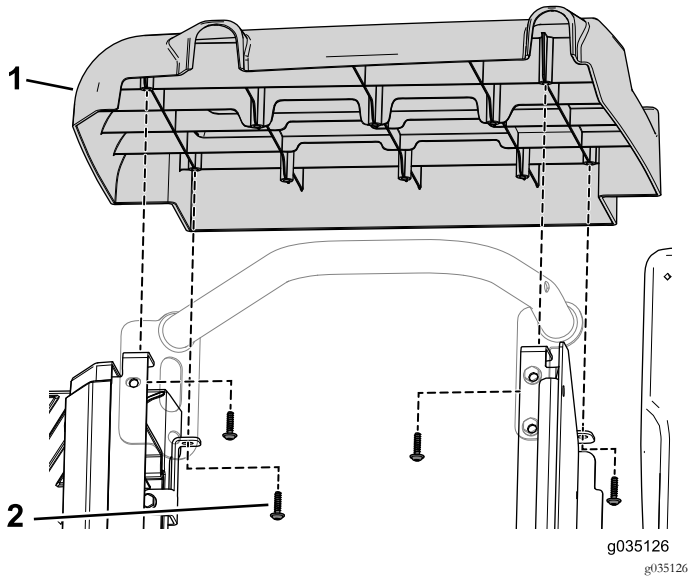

Figura 54

1. Conjunto da cobertura lateral
2. Parafuso autorroscante

4. Remova os dois parafusos que fixam o suporte do carregador ao tabuleiro da bateria (Figura 55).

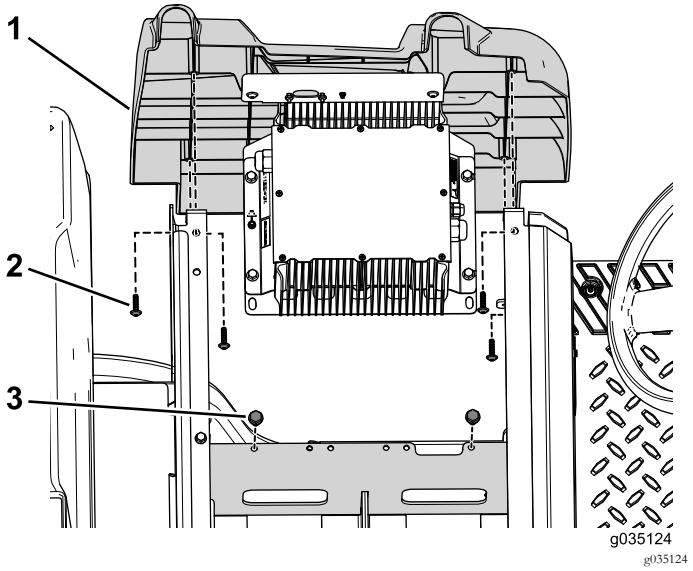

Figura 55

1. Conjunto da cobertura lateral
2. Parafuso autorroscante
3. Parafuso

5. Remova os quatro parafusos autorroscantes que prendem a cobertura do lado esquerdo à máquina (Figura 55).

Retirar as baterias

Nota: Guarde todas as ferragens que retirou neste procedimento.

1. Remova a porca flangeada, a fixação da bateria e a anilha que prende as baterias no tabuleiro da bateria (Figura 56).

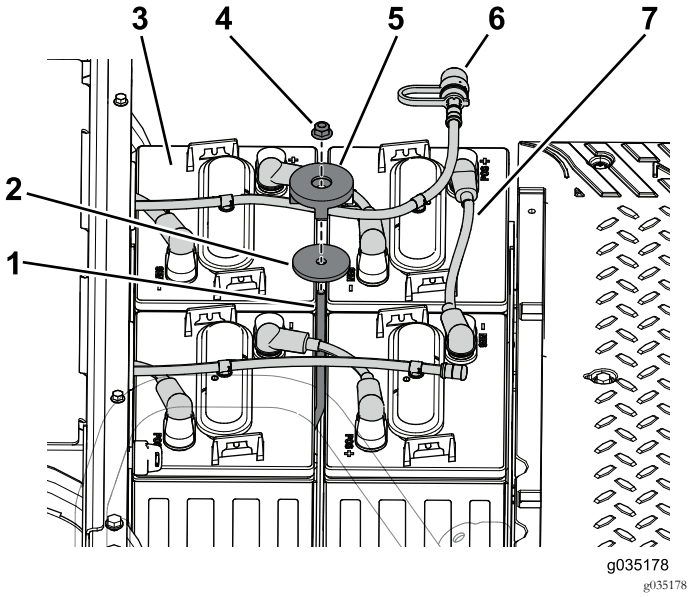

Figura 56

1. Haste da fixação
2. Anilha
3. Bateria
4. Porca de bloqueio
5. Fixação
6. Mangueira da rega
7. Cabo da bateria

2. Desligue a mangueira da rega das baterias no tabuleiro da bateria dianteiro (Figura 56).

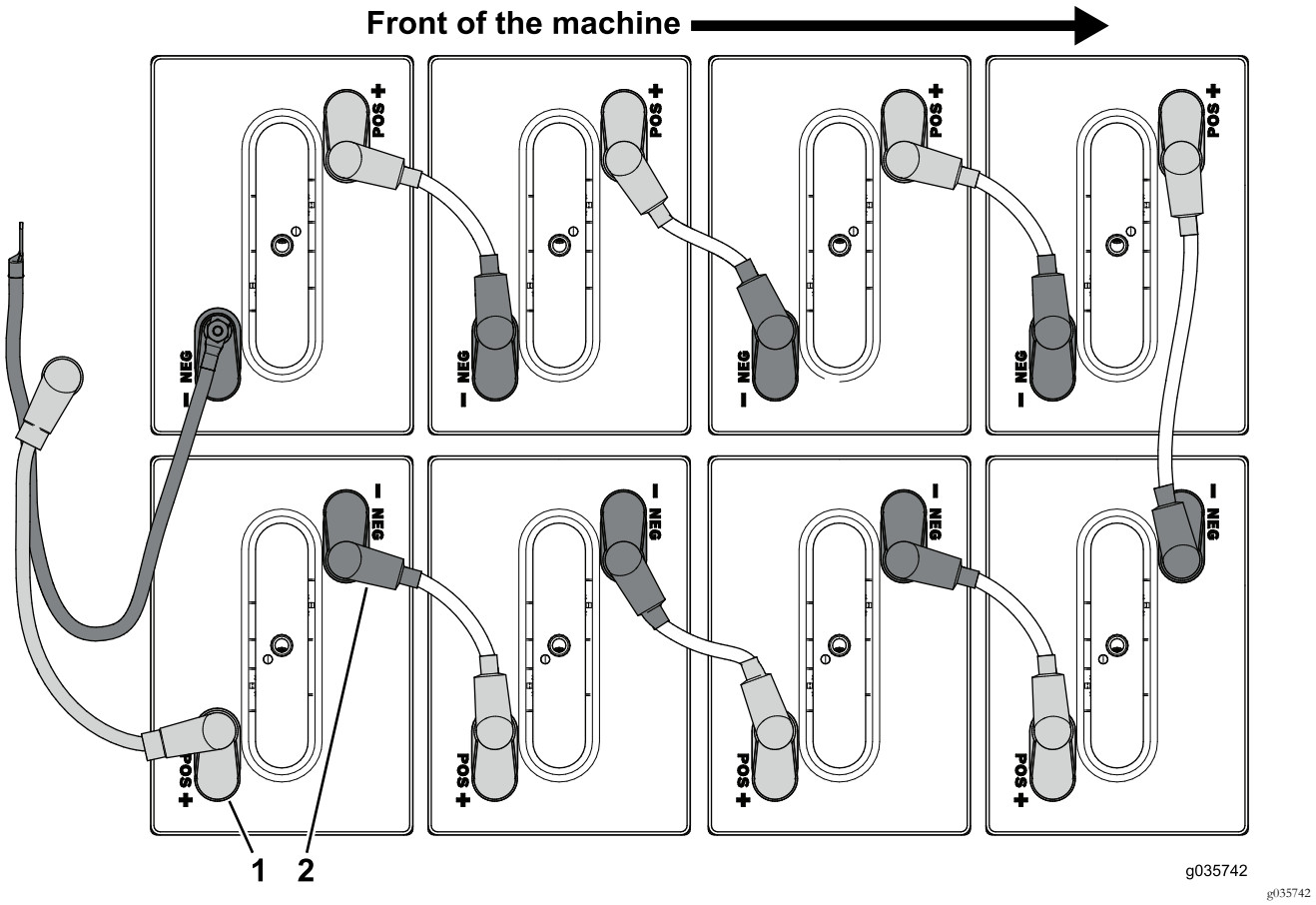

Figura 57

1. Terminal positivo (+)
2. Terminal negativo (-)

3. Desligue os cabos da bateria ligados ao terminal positivo (+) nas baterias no tabuleiro da bateria dianteiro (Figura 57).
4. Desligue os cabos da bateria ligados ao terminal negativo (-) nas baterias no tabuleiro da bateria dianteiro (Figura 57).
5. Retire os dois parafusos e porcas que prendem o bloco dos fusíveis ao tabuleiro da bateria dianteiro.

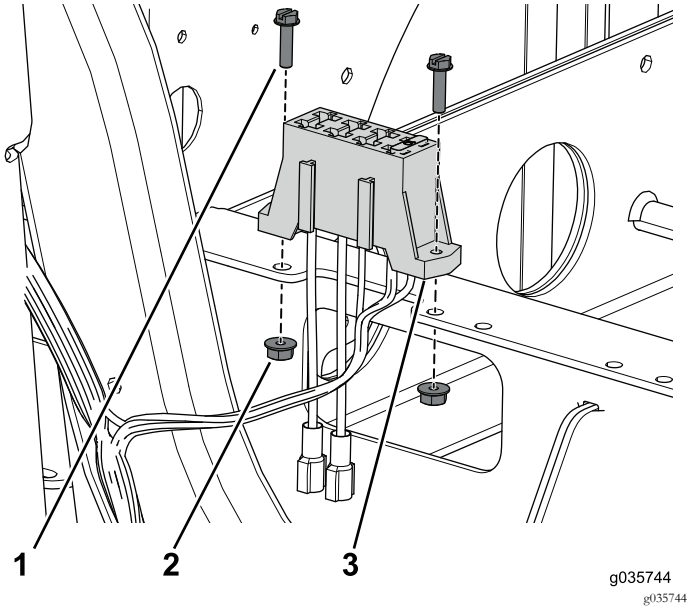

Figura 58

1. Parafuso (n.º 10 x ¾")
2. Porca (n.º 10)
3. Bloco de fusíveis

6. Remova os quatro parafusos que prendem o tabuleiro da bateria à máquina (Figura 59).

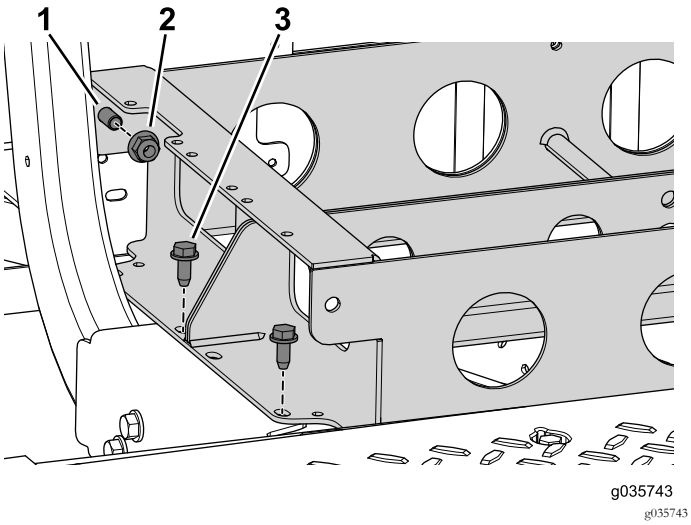

Figura 59

1. Parafuso
2. Porca flangeada (3/8")
3. Parafuso (3/8" x ¾")

7. Remova as dois porcas flangeadas, mas não os dois parafusos, que ligam o tabuleiro da bateria dianteiro e traseiro (Figura 59).

Importante: Não remova os dois parafusos que são utilizados para unir os tabuleiros da bateria dianteiro e traseiro.

Desligar o cabo do travão de mão

1. Desaperte a porca de retenção e depois rode o parafuso de ajuste duas voltas no sentido contrário ao dos ponteiros do relógio em ambas as pinças dos travões (Figura 60).

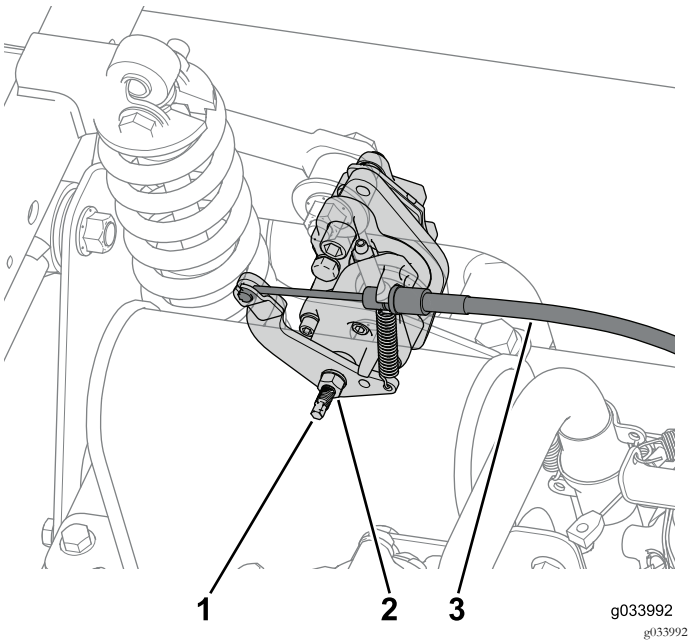

Figura 60

1. Parafuso de ajuste
2. Porca de retenção
3. Cabo do travão

2. Desligue o cabo do travão de mão ligado a cada pinça do travão (Figura 60).
3. Retire os 10 parafusos (¼" x 1¼") para remover parcialmente o painel de instrumentos e desligue o travão de estacionamento (Figura 61).

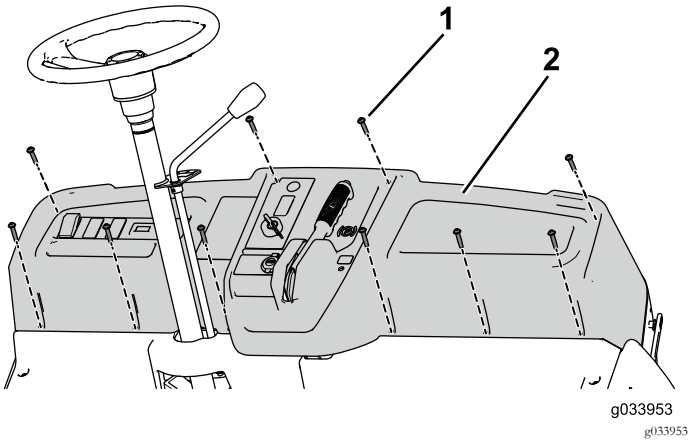

Figura 61

1. Parafuso (¼" x 1¼")
2. Painel de instrumentos

Nota: Pode ter de retirar qualquer braçadeira de cabos que o impeça de remover parcialmente o painel de instrumentos. Tem de voltar a colocar as braçadeiras de cabos numa etapa posterior.

Separação da máquina

Nota: Guarde todas as ferragens que retirou neste procedimento.

1. Instalação da perna de suporte na máquina (Figura 62).

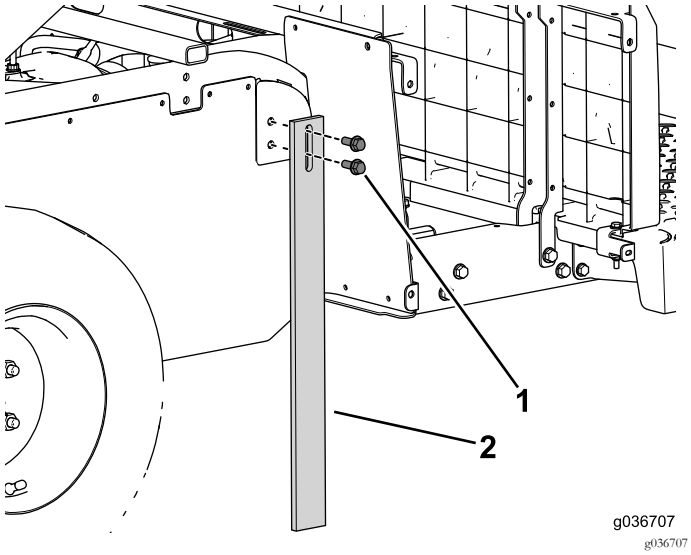

Figura 62

1. Parafuso flangeado (3/8" x 1")
2. Perna de suporte

2. Utilize um macaco debaixo do canal central para suportar a dianteira da máquina (Figura 63).

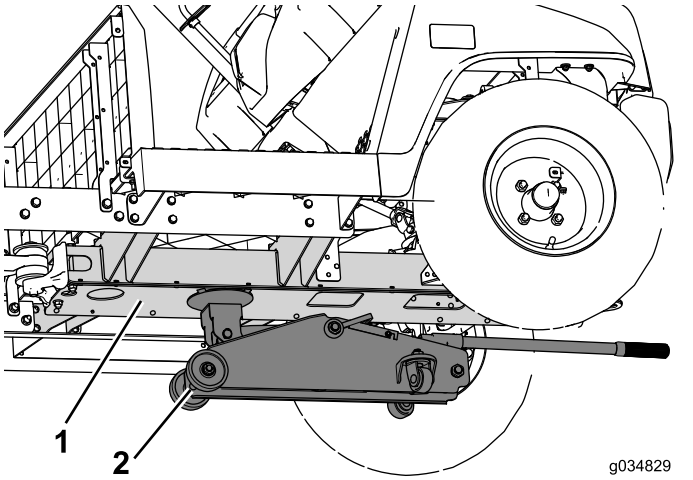

Figura 63

1. Canal central
2. Macaco

3. Retire os parafusos flangeados (3/8" x 2½") e as porcas que prendem a calha lateral à máquina (Figura 64). Faça isto em ambos os lados da máquina.

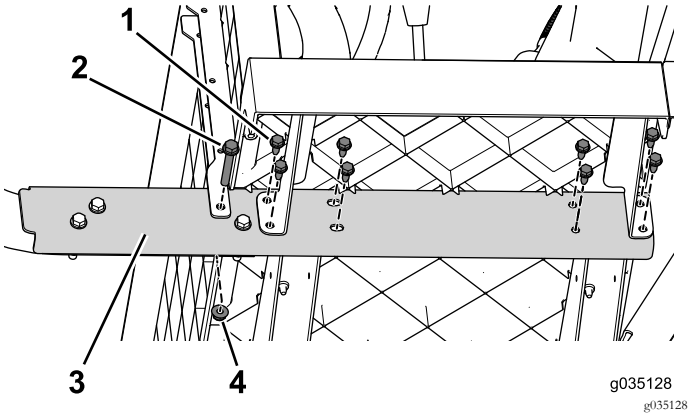

Figura 64

1. Parafuso flangeado (3/8" x 2½")
2. Parafuso flangeado (5/16" x ¾")
3. Calha lateral
4. Porca flangeada (3/8")

4. Trabalhando da frente para trás, retire os parafusos flangeados (5/16" x ¾") que prendem a calha lateral à máquina (Figura 64). Faça isto em ambos os lados da máquina.

5. Retire os três parafusos flangeados (3/8" x 2½") e as porcas (Figura 65). Faça isto em ambos os lados da máquina.

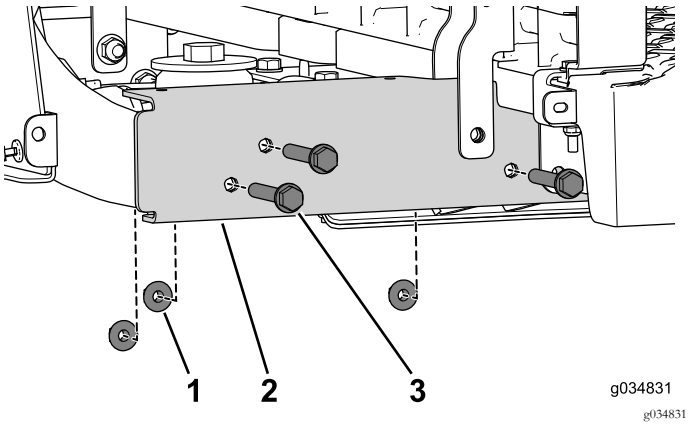

Figura 65

1. Porca flangeada (3/8")
2. Calha lateral
3. Parafuso flangeado (3/8" x 2½")

6. Remova o parafuso autorroscante que prende a união em T ao canal central (Figura 66).

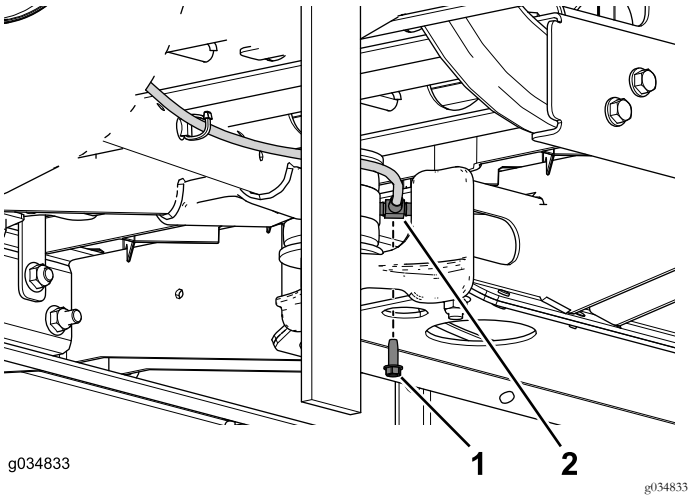

Figura 66

1. Parafuso autorroscante (¼" x ¾")
2. União em T

7. Remova os parafusos e as porcas flangeadas que fixam a montagem do braço oscilante ao canal central (Figura 67).

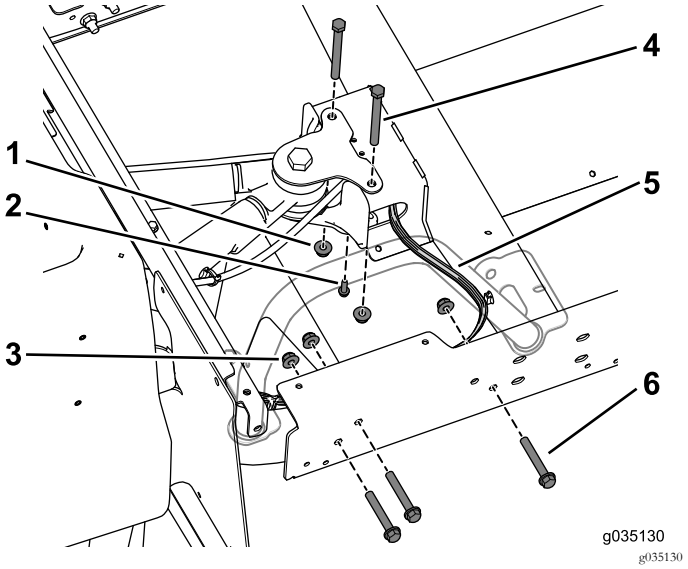

Figura 67

1. Porca flangeada (3/8")
2. Parafuso autorroscante (¼" x ¾")
3. Porca flangeada (3/8")
4. Parafusos (3/8" x 3¾")
5. Cablagem
6. Parafusos (3/8" x 2½")

8. Retire as braçadeiras de cabos utilizadas para prender as linhas elétricas e mecânicas no interior do canal central quando separa a máquina.
9. Peça a um assistente que ajude a mover a secção dianteira para a frente afastando-a da secção traseira (Figura 68).

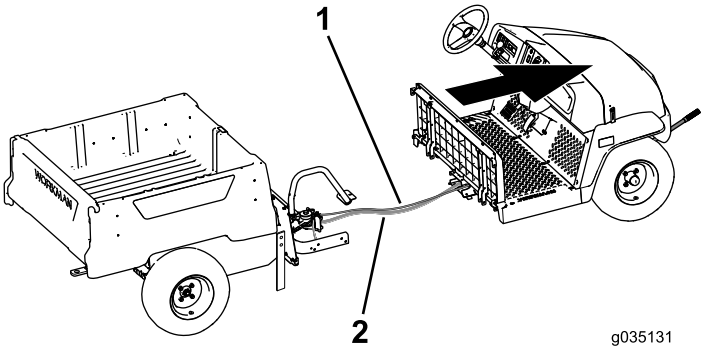

Figura 68

1. Linha do travão
2. Cablagem

Instalação do canal central

Nota: Utilize as ferragens que retirou anteriormente para concluir o seguinte procedimento.

1. Utilize os quatro parafusos flangeados (3/8" x ¾") para instalar sem apertar as placas de ligação superior e inferior no canal central da secção dianteira (Figura 69).

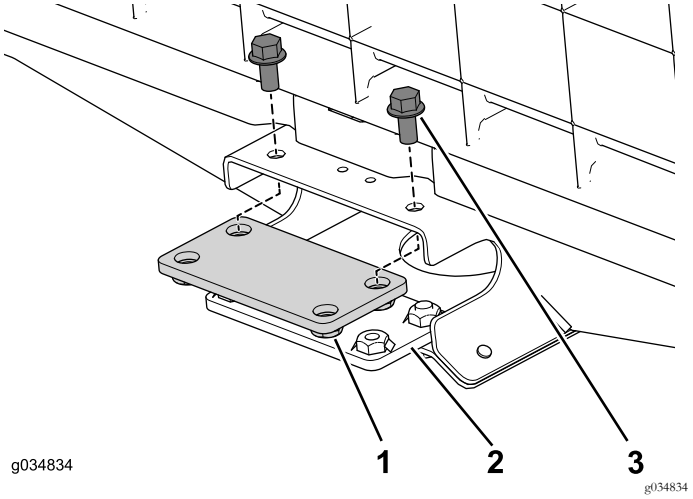

Figura 69

1. Placa de ligação (superior)
2. Placa de ligação (inferior)
3. Parafuso flangeado (3/8" x ¾")

2. Instale sem apertar a calha de extensão no lado direito da máquina (Figura 70).

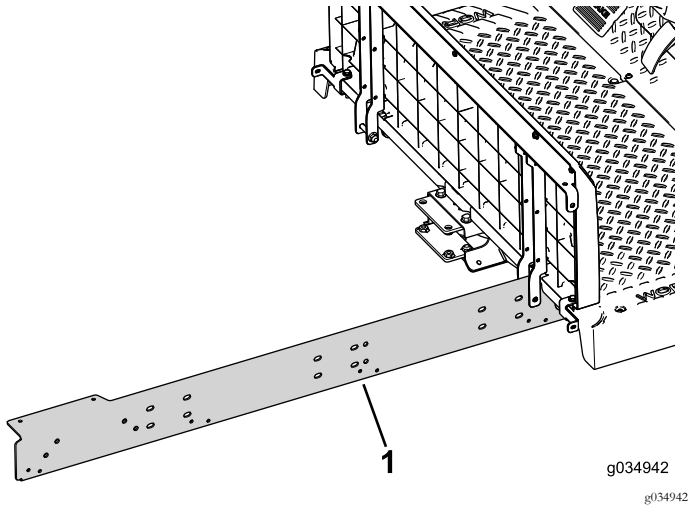

Figura 70

1. Calha de extensão

3. Utilize os dois parafusos (5/16" x ¾") para instalar sem apertar a calha de extensão para o canal central para a secção dianteira da máquina (Figura 71).

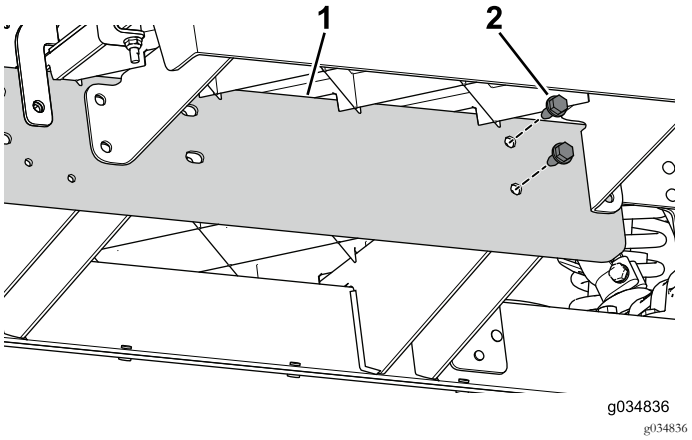

Figura 71

1. Calha de extensão
2. Parafusos (5/16" x ¾")

4. Insira os dois parafusos (3/8" x 3¾") e as anilhas através do canal central e da montagem traseira (Figura 72).

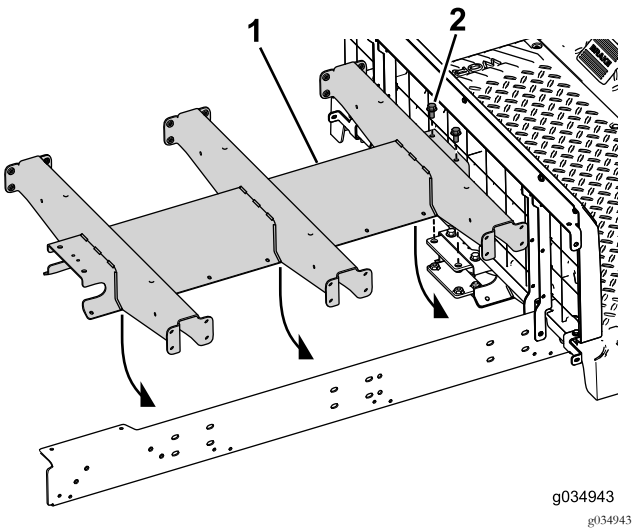

Figura 72

1. Extensão do canal
2. Parafuso (3/8" x ¾")

5. Instale sem apertar a calha de extensão no lado esquerdo da máquina (Figura 73).

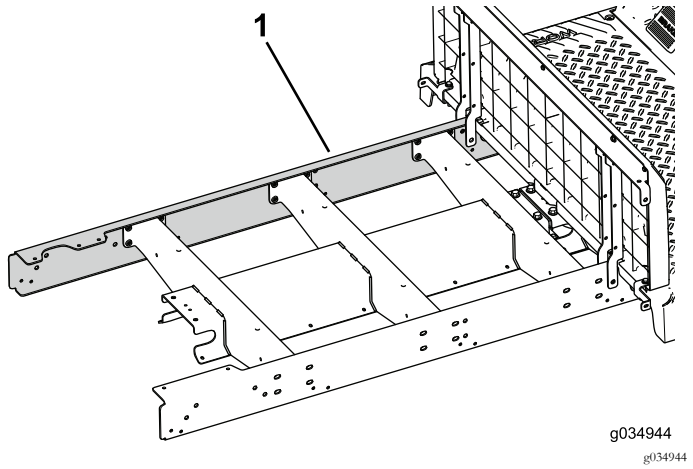

Figura 73

1. Calha de extensão

6. Utilize os dois parafusos (5/16" x ¾") para instalar sem apertar a calha de extensão para o canal central para a secção dianteira da máquina (Figura 74).

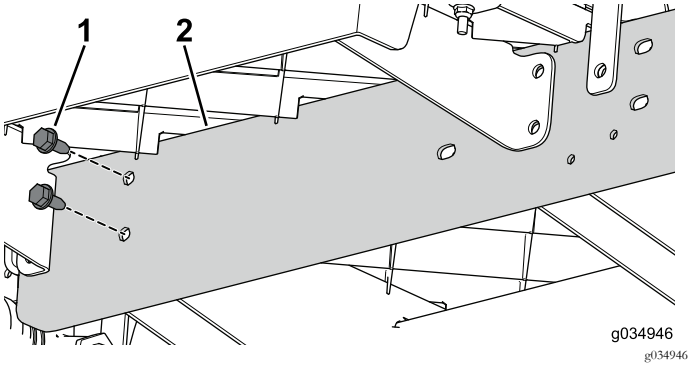

Figura 74

1. Parafusos (5/16" x ¾")
2. Calha de extensão

7. Peça ajuda a um assistente para unir as secções dianteira e traseira da máquina (Figura 75).

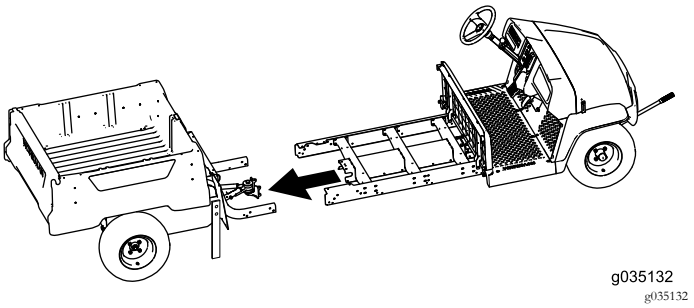

Figura 75

8. Utilize os três parafusos (3/8" x 2½") e as porcas flangeadas para instalar sem apertar a calha de extensão na estrutura traseira (Figura 76). Faça isto em ambos os lados da máquina.

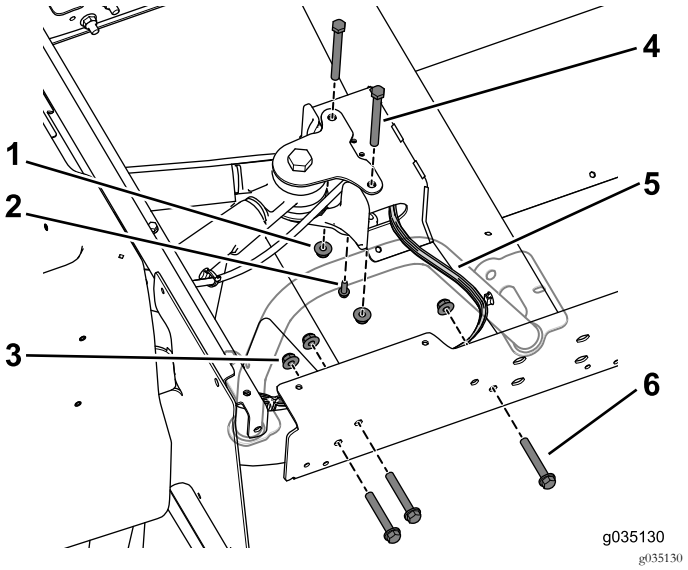

Figura 76

1. Porca flangeada (3/8")
2. Parafuso autorroscante (¼" x ¾")F
3. Porca flangeada (3/8")
4. Parafusos (3/8" x 3¾")
5. Cablagem
6. Parafusos (3/8" x 2½")

Nota: Certifique-se de que a cablagem sai do canal central no lado direito (Figura 76).

9. Utilize o parafuso autorroscante (¼" x ¾") para travar a união em T no canal central (Figura 76).
10. Utilize os dois parafusos (3/8" x 3¾") e as porcas flangeadas para instalar sem apertar o canal central na montagem traseira (Figura 76).

Instalação dos painéis de suporte

Nota: Utilize os parafusos e porcas que retirou nas secções anteriores para concluir o seguinte procedimento.

1. Utilize os quatro parafusos (5/16" x ¾") para instalar sem apertar o suporte da plataforma no canal central (Figura 77).

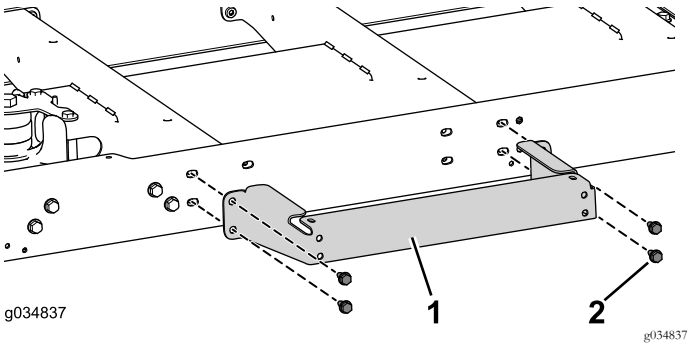

Figura 77

1. Suporte da plataforma
2. Parafusos (5/16" x ¾")

2. Execute o passo anterior no outro lado da máquina.

Instalação dos cabos

Nota: Faça os cabos e a cablagem saírem pelo lado direito do canal central.

1. Ligue o cabo do travão de estacionamento à alavanca do travão de estacionamento na secção dianteira da máquina, passe-o pelo canal central e ligue-o ao conjunto do travão de estacionamento na secção traseira da máquina.
2. Instale sem apertar os dois parafusos (3/8" x ¾"), 16 parafusos (¼" x ½") e as duas porcas flangeadas (3/8") para prender a placa inferior ao canal central (Figura 78).

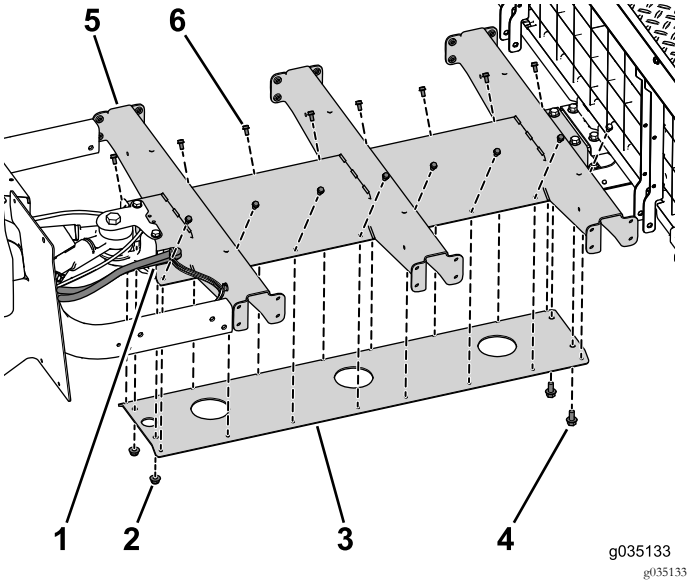

Figura 78

Algumas peças estão ocultas para fins ilustrativos.

1. Saída do cabo
2. Porcas flangeadas, (3/8")
3. Placa inferior
4. Parafuso (3/8" x ¾")
5. Canal central
6. Parafuso (¼" x ½")

3. Instale as ferragens restanets do canal (Figura 79).

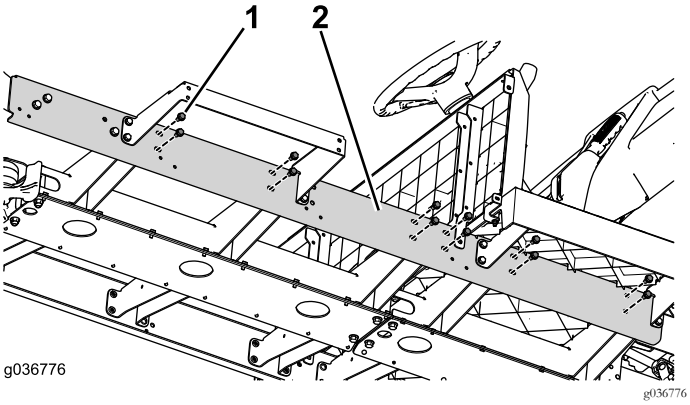

Figura 79

1. Parafuso (5/16" x ¾")
2. Canal central

4. Substitua qualquer braçadeira de cabos que tenha removido para aceder à área por baixo do painel de instrumentos.
5. Utilize os 10 parafusos (¼" x 1¼") para prender o painel de instrumentos à máquina (Figura 80).

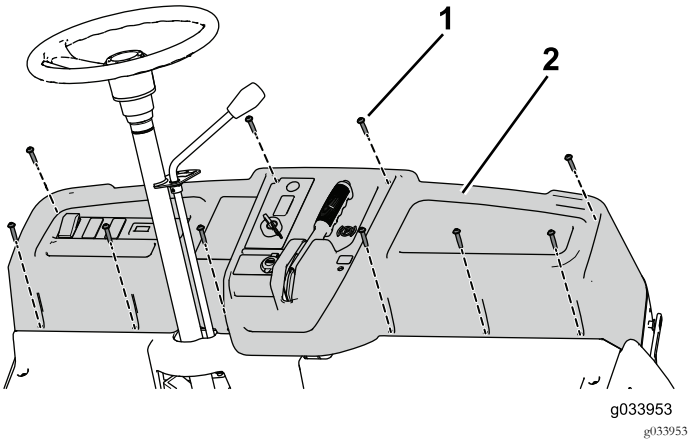

Figura 80

1. Parafuso (¼" x 1¼")
2. Painel de instrumentos

6. Aperte bem as ferragens que colocou na placa inferior.

Instalar a placa do piso

Utilize os quatro parafusos flangeados (5/16" x 1¼"), 4 parafusos (¼" x 1¼") e as porcas de bloqueio para prender a placa do piso traseira à máquina (Figura 81).

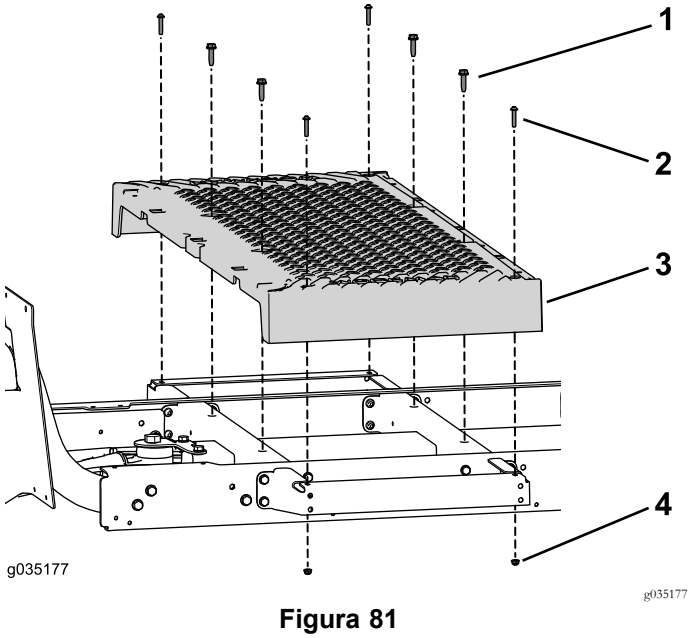

Figura 81

1. Parafuso flangeado (5/16" x 1¼")
2. Parafuso (¼" x 1¼")
3. Placa do piso
4. Porca de bloqueio (¼")

Instalação da base do banco traseiro

1. Utilize as duas porcas flangeadas e parafusos para unir os tabuleiros da bateria traseiro e dianteiro (Figura 82).

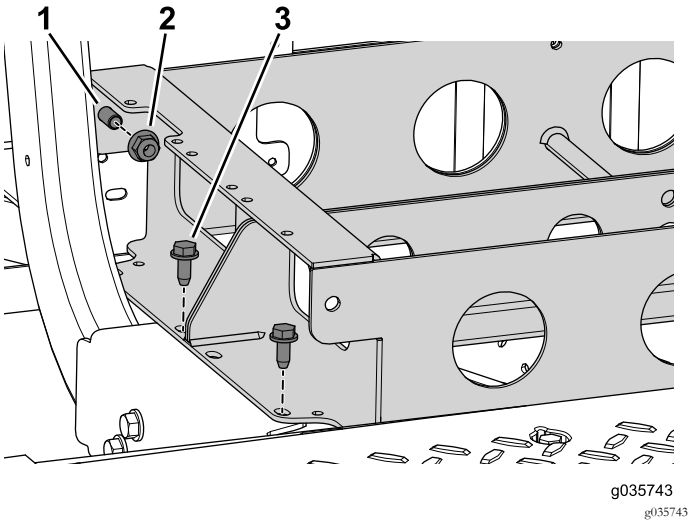

Figura 82

1. Parafuso
2. Porca flangeada (3/8")
3. Parafuso (3/8" x ¾")

2. Utilize os quatro parafusos (3/8" x 1¼") para prender o tabuleiro da bateria dianteiro à máquina (Figura 82).
3. Utilize os dois parafusos e porcas que prendem o bloco dos fusíveis ao tabuleiro da bateria dianteiro (Figura 83).

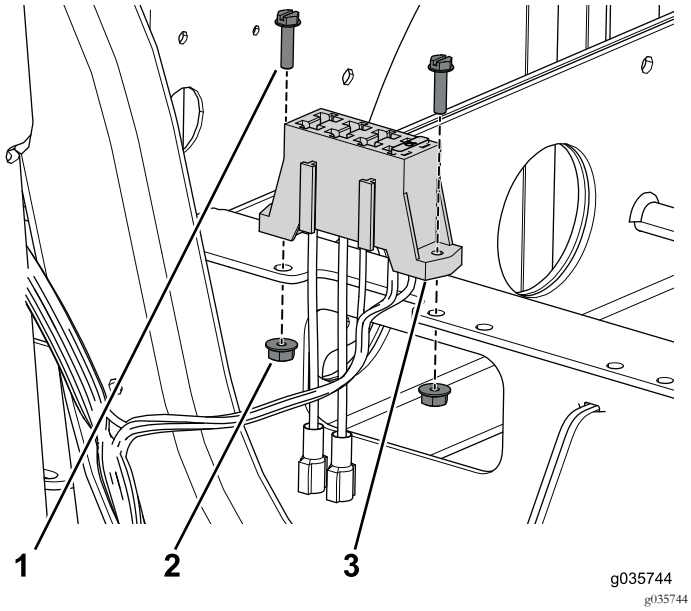

Figura 83

1. Parafuso (n.º 10 x ¾")
2. Porca (n.º 10)
3. Bloco de fusíveis

4. Utilize o parafuso flangeado (3/8" x 2½") e porca flangeada para prender o suporte do banco (Figura 84).

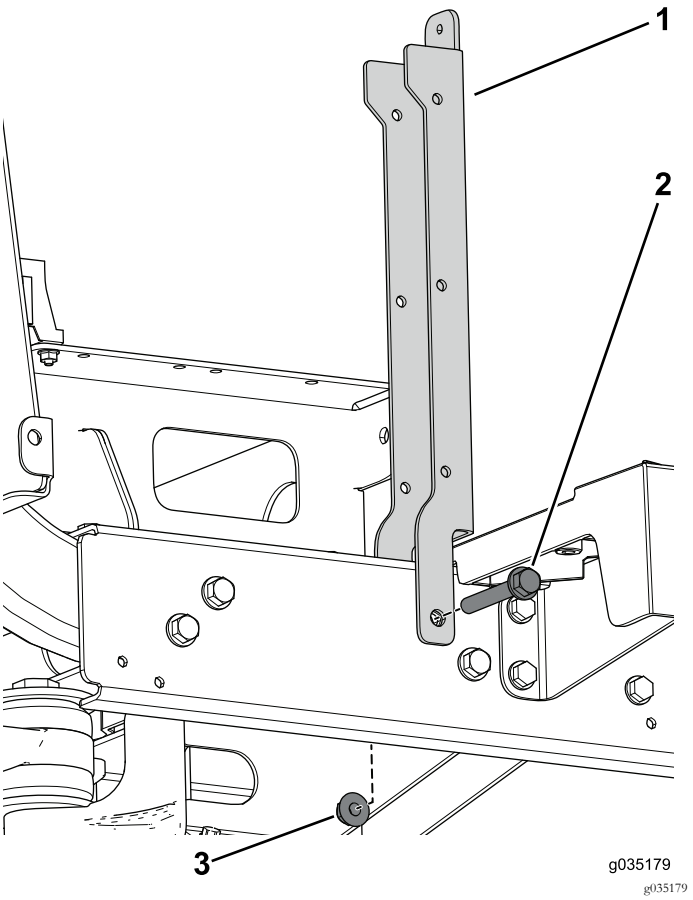

Figura 84

1. Suporte do banco
2. Parafuso flangeado (3/8" x 2½")
3. Porca flangeada (3/8")

5. Utilize os dois conjuntos de parafuso com anilha (¼" x ½") para prender o suporte angulado e o painel da base

do banco aos suportes do banco esquerdo e direito (Figura 85).

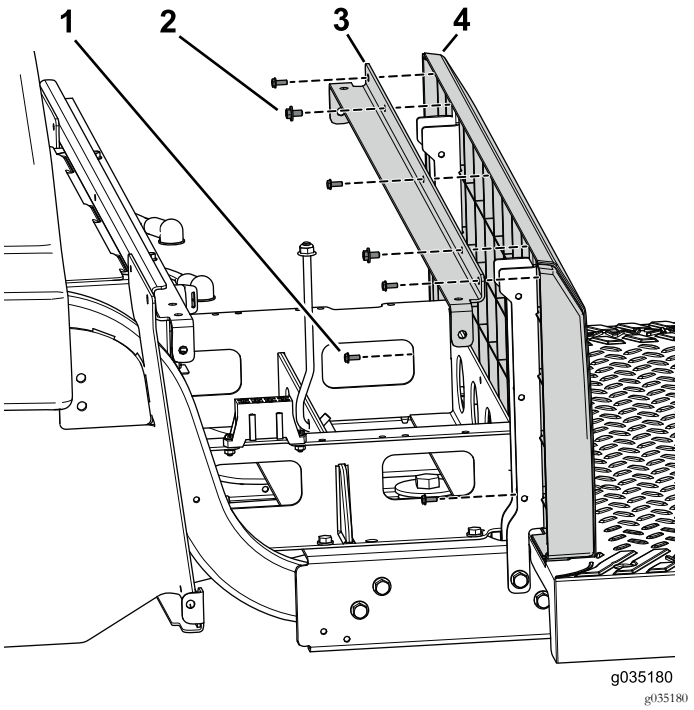

Figura 85

Algumas peças estão ocultas para fins ilustrativos.

1. Parafuso (n.º 10 x ½")
2. Conjunto de parafuso com anilha
3. Suporte
4. Painel da base do banco

6. Utilize os cinco parafusos (N.º 10 x ½") para prender o painel traseiro ao suporte angulado e aos suportes do banco (Figura 85).

7. Utilize os dois parafusos flangeados (¼" x 2"), anilha e porca de bloqueio para prender o suporte do painel esquerdo e direito à máquina (Figura 86).

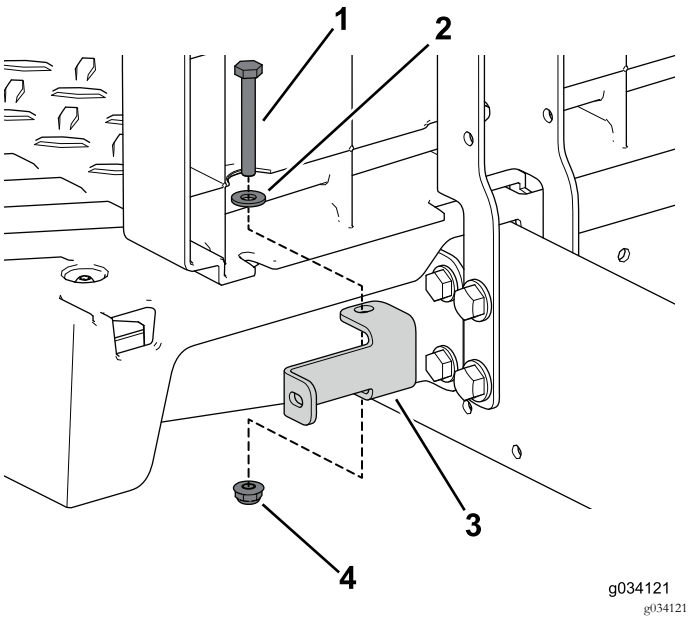

Figura 86

1. Parafuso (¼" x 2")
2. Anilha
3. Suporte do painel
4. Porca de bloqueio (¼")

8. Utilize os quatro parafusos autorroscantes para prender a cobertura do lado esquerdo ao conjunto do banco (Figura 86).

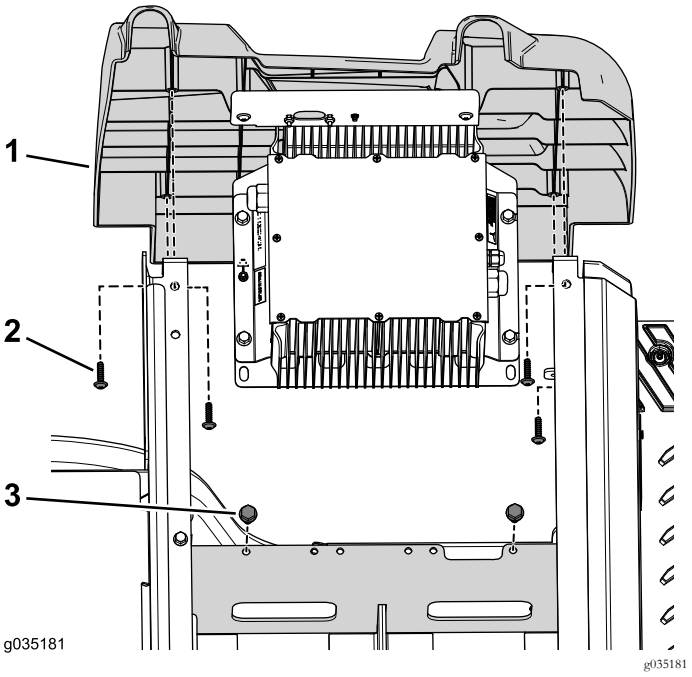

Figura 87

1. Conjunto da cobertura lateral
2. Parafuso autorroscante
3. Parafuso (3/8" x ¾")

9. Utilize os dois parafusos (3/8" x ¾") para prender o suporte do carregador ao tabuleiro da bateria (Figura 87).
10. Utilize os quatro parafusos autorroscantes para prender a cobertura do lado direito ao conjunto do banco (Figura 88).

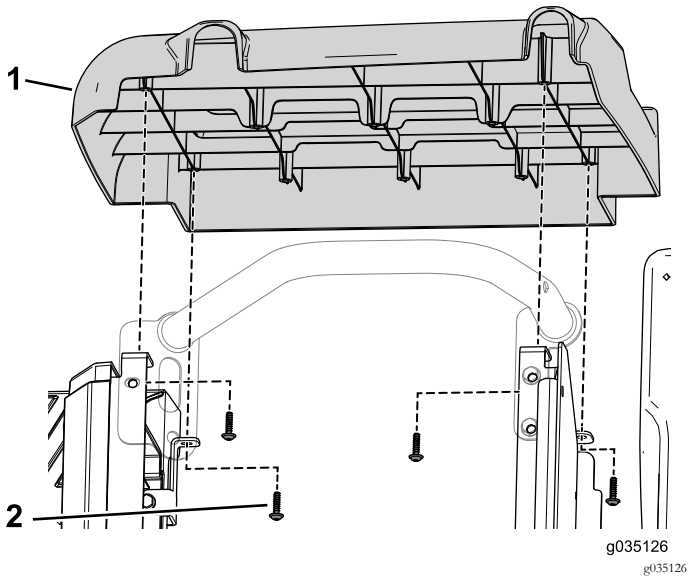

Figura 88

1. Conjunto da cobertura lateral
2. Parafuso autorroscante

11. Utilize o parafuso flangeado (3/16" x ¾") e a porca flangeada que retirou anteriormente para prender o suporte para as ancas traseiro direito ao conjunto da base do banco (Figura 89).

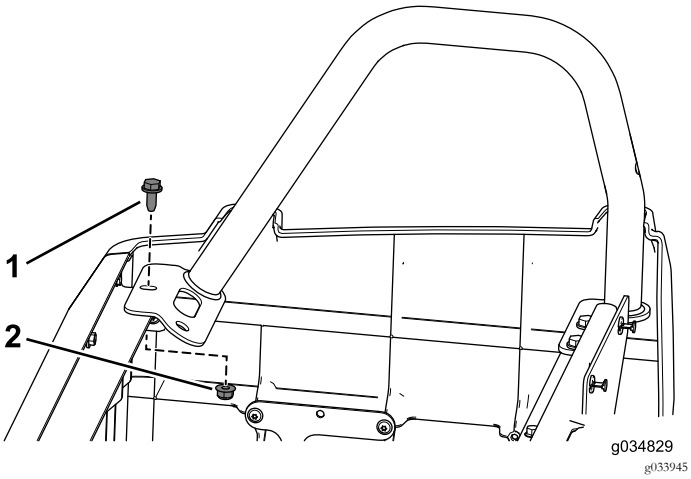

Figura 89

1. Parafuso flangeado (3/16" x ¾")
2. Porca flangeada

12. Utilize os três parafusos flangeados (3/16" x ¾") e as porcas flangeadas que retirou anteriormente para prender o suporte para as ancas traseiro esquerdo ao conjunto da base do banco (Figura 90).

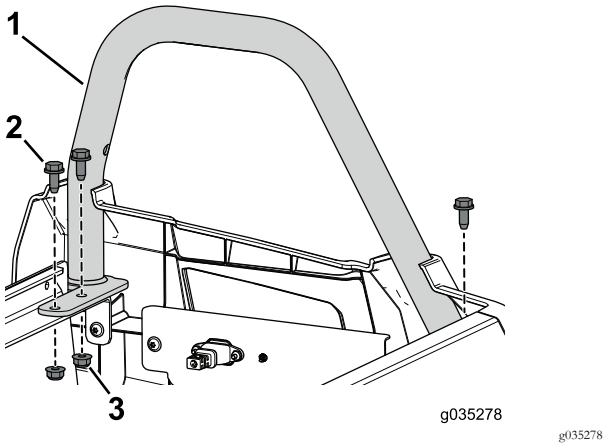

Figura 90

1. Suporte para as ancas (alto)
2. Parafuso flangeado (3/16" x ¾")
3. Porca flangeada

Instalação da base do banco dianteiro

Nota: Utilize as ferragens que retirou anteriormente quando for necessário.

1. Utilize os dois parafusos (3/8" x 2½"), espaçadores e porcas flangeadas para prender os suportes do banco esquerdo e direito na secção dianteira da máquina (Figura 91).

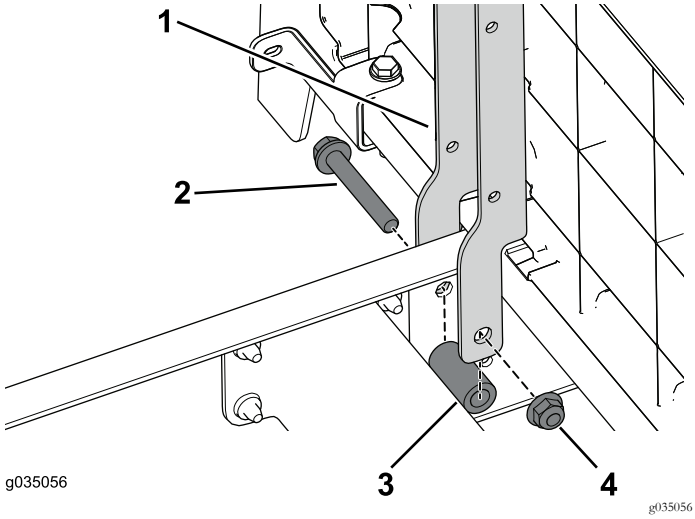

Figura 91

1. Suporte do banco
2. Parafuso flangeado (3/8" x 2½")
3. Espaçador
4. Porca flangeada (3/8")

2. Utilize os quatro parafusos flangeados (3/8" x 2½"), espaçadores e porcas flangeadas para prender os suportes do banco esquerdo e direito à máquina (Figura 92).

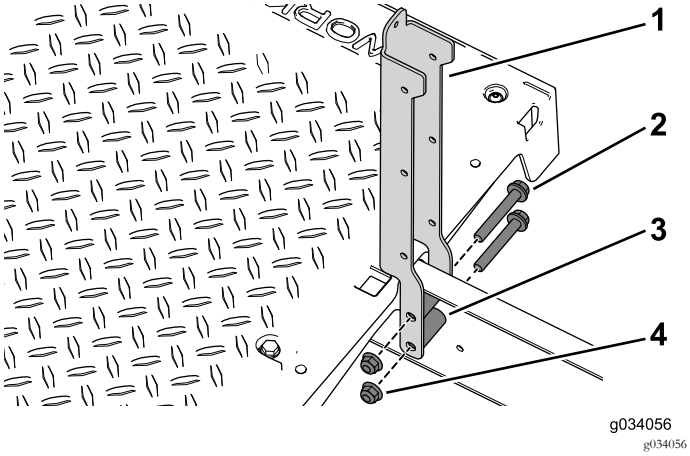

Figura 92

1. Suporte do banco
2. Parafuso flangeado (3/8" x 2½")
3. Espaçador
4. Porca flangeada (3/8")

3. Utilize os dois conjuntos de parafuso com anilha (¼" x ½") para prender o suporte angulado e o painel da base do banco aos suportes do banco esquerdo e direito (Figura 93).

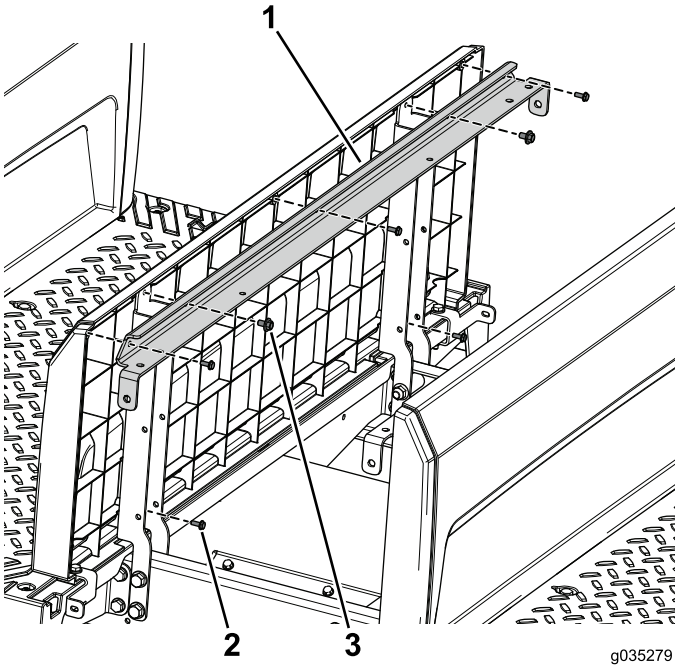

Figura 93

1. Suporte
2. Parafuso (n.º 10 x ½")
3. Conjunto de parafuso com anilha

4. Utilize os cinco parafusos (N.º 10 x ½") para prender o painel traseiro ao suporte angulado e aos suportes do banco (Figura 93).
5. Utilize os oito parafusos autorroscados (3/32" x 7/8") para prender os painéis laterais esquerdo e direito do kit à base do banco dianteiro (Figura 94).

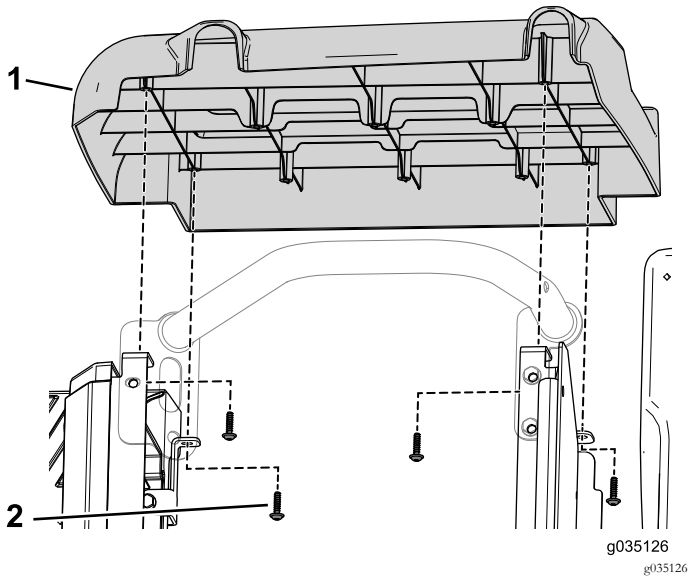

Figura 94

1. Conjunto da cobertura lateral
2. Parafuso autorroscante

6. Utilize os três parafusos autorroscantes para prender a cobertura da abertura para a placa lateral (Figura 95).

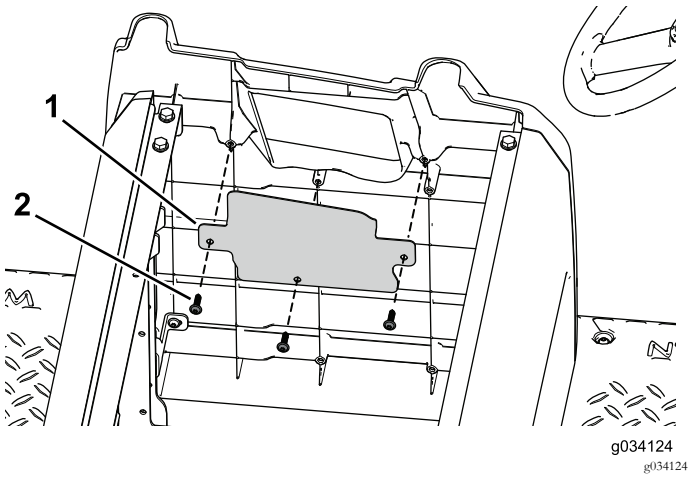

Figura 95

1. Cobertura da abertura
2. Parafuso autorroscante

7. Utilize os seis parafusos flangeados (3/16" x ¾") e porcas flangeadas para prender os suportes para as ancas esquerdo e direito à base do banco (Figura 96).

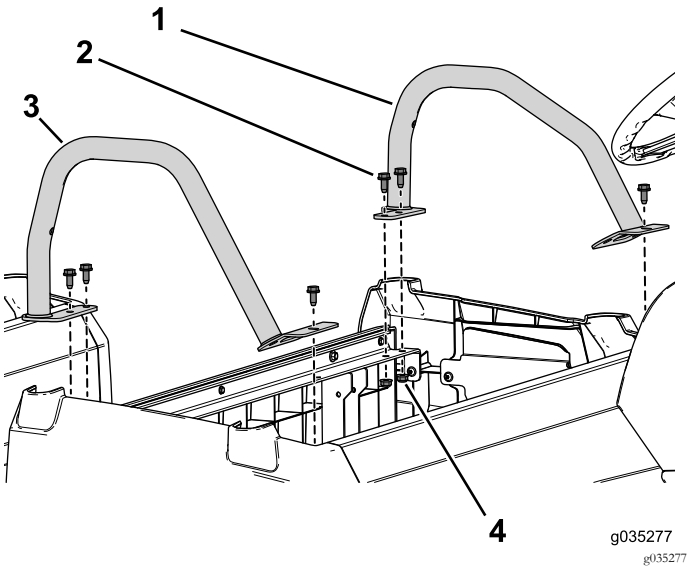

Figura 96

1. Suporte para as ancas (curto)
2. Parafuso flangeado (3/16" x ¾")
3. Suporte para as ancas (alto)
4. Porca flangeada

Montagem das Baterias

1. Instale as quatro baterias no tabuleiro da bateria dianteiro (Figura 97).

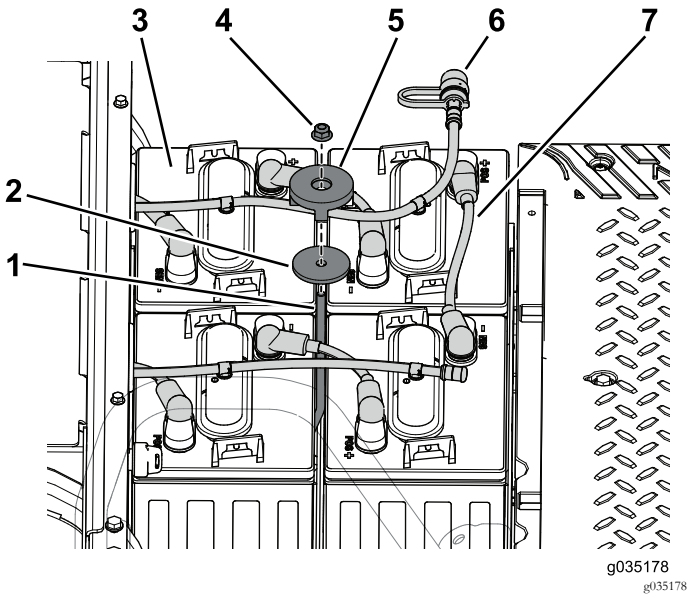

Figura 97

1. Haste da fixação
2. Anilha
3. Bateria
4. Porca de bloqueio
5. Fixação
6. Mangueira da rega
7. Cabo da bateria

2. Utilize a haste da fixação, anilha, fixação e porca de bloqueio para prender as baterias no tabuleiro da bateria (Figura 97).

3. Ligue os cabos da bateria ao terminal positivo (+) nas baterias (Figura 97).

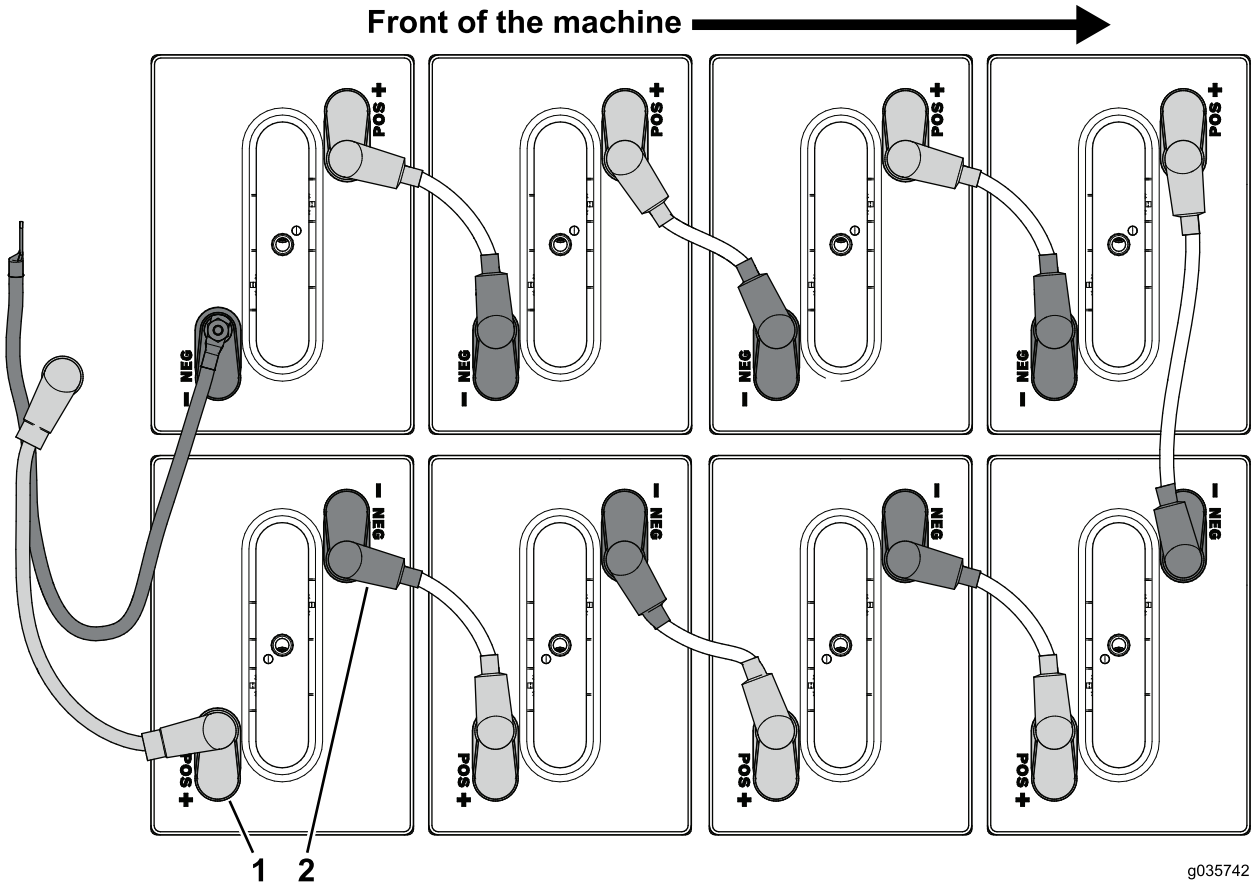

Figura 98

1. Terminal positivo (+)
2. Terminal negativo (–)

4. Ligue os cabos da bateria ligados ao terminal positivo (+) nas baterias no tabuleiro da bateria dianteiro (Figura 98).
5. Ligue os cabos da bateria ligados ao terminal negativo (-) nas baterias no tabuleiro da bateria dianteiro (Figura 98).
6. Instalação da mangueira de rega nas baterias (Figura 97).

Instalação do conjunto do banco

1. Contacte o seu representante autorizado Toro para obter um conjunto do banco adicional.
2. Instale o conjunto do banco original na fila do banco traseiro (Figura 99).

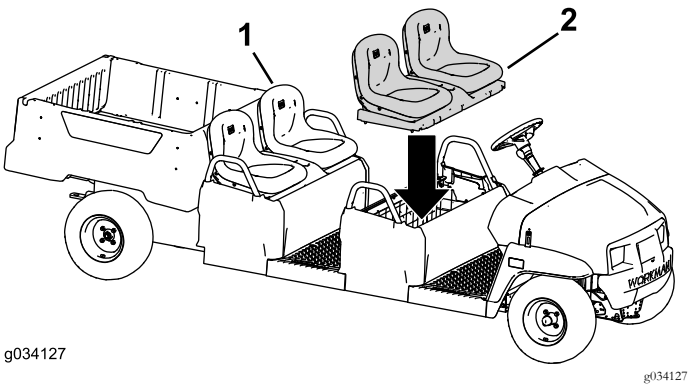

Figura 99

1. Conjunto do banco original
2. Conjunto do banco adicional (versão assento individual ajustável mostrada)

3. Instale o conjunto do banco na fila do banco dianteiro (Figura 99).

Notas:



Count on it.