Form No. 3406-357 Rev A

Sats för flera passagerare

Arbetsfordon i Workman® GTX-serien

Modellnr 07133

Monteringsanvisningar

⚠ VARNING

KALIFORNIEN
Proposition 65 Varning

Den här produkten innehåller en eller flera kemikalier som av den amerikanska delstaten Kalifornien anses orsaka cancer, fosterskador och andra fortplantningsskador.

© 2016—The Toro® Company
8111 Lyndale Avenue South
Bloomington, MN 55420

Registrera din produkt på www.Toro.com.

CE

Översättning av originalet (SV)
Tryckt i USA
Med ensamrätt

3406-357 A

Montering

Lösa delar

Använd diagrammet nedan för att kontrollera att alla delar finns med.

Beskrivning	Antal	Användning
Golvstöd	2	
Golvplatta	1	
Anslutningsplatta	2	
Kanalförlängning	1	
Kåpa för kanalförlängning	1	
Vänster förlängningsskena	1	
Höger förlängningsskena	1	
Främre sätesstöd	2	
Bakre sätesstöd	2	
Främre sätesstag	1	
Bakre sätesstag	1	
Distansbricka (7/16 x 1 1/2 tum)	6	
Panelfäste	4	
Vänster sidopanel	1	
Höger sidopanel	1	
Planbricka	4	
Skruv (1/4 x 2 tum)	4	Montera satsen.
Flänsmutter (1/4 tum)	8	
Flänsskruv (3/8 x 3/4 tum)	8	
Flänsskruv (5/16 x 3/4 tum)	24	
Vänster höftskydd	1	
Höger höftskydd	1	
Parkeringsbromskabel	1	
Gasvajer (endast bensindrivna modeller)	1	
Chokevajer (endast bensindrivna modeller)	1	
Växelvajer (endast bensindrivna modeller)	1	
Självgängande skruv (3/32 x 7/8 tum)	11	
Flänsskruv (5/16 x 3/4 tum)	6	
Flänsmutter (5/16 tum)	6	
Skruv och bricka	4	
Sätessockelns panel	2	
Skruv (nr 10 x 1/2 tum)	10	
TOR-6040-stödsats (krävs)	1	

Förbereda maskinen

Obs: Vänster och höger sida på maskinen motsvarar förarens vänstra respektive högra sida vid normal körning.

1. Flytta maskinen till ett arbetsområde med tillräckligt utrymme för att montera satsen.
2. Stäng av motorn och ta ut nyckeln ur tändningslåset.
3. Kontrollera att maskinen inte kan röra sig innan du påbörjar monteringen.
4. Ta bort det övre sätet.
   A. Om maskinen har skålade säten: Tippa sätet framåt och lyft ut det.
   B. Om maskinen har bänksäten: Lyft baksidan av bänksätet uppåt och ut från sätets plattform. Ta bort ryggstödet.

Montera satsen på en maskin med bensinmotor

Ta bort den vänstra kåpan

Obs: Spara alla delar som du tar bort enligt anvisningarna.

1. Ta bort flänsskruven som håller fast bränsletanken på tankbrickan (Figur 1).

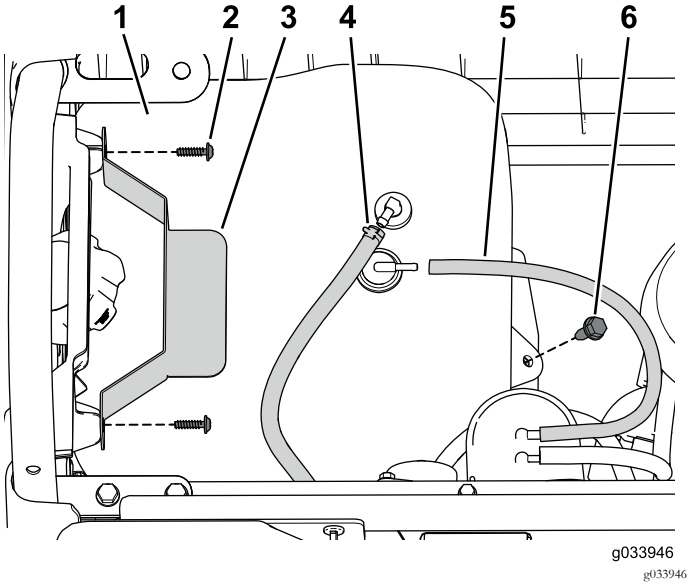

Figur 1

1. Bränsletank	4. Bränsleslang
2. Skruv	5. Luftningsslang
3. Låsblock	6. Flänsskruv

2. Lossa skruvarna som håller fast låsblocket (Figur 1).
3. Koppla bort luftningsröret och bränsleslangen från tanken (Figur 1).

   Obs: Var beredd på att fånga upp och rengöra utspillt bränsle när du kopplar bort bränsleslangen från tanken.

4. Ta bort bränsletanken från brickan.
5. Ta bort de två flänsskruvarna som håller fast tankbrickan på ramen (Figur 2).

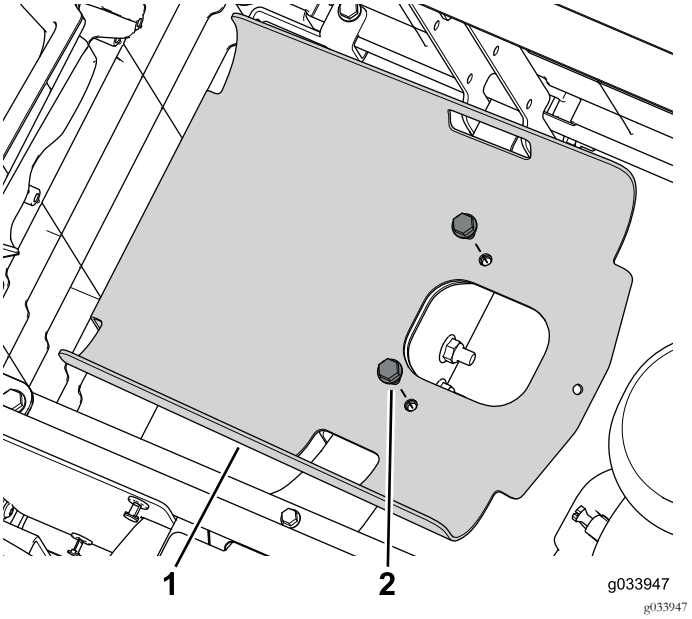

Figur 2

1. Tankbricka	2. Flänsskruv

6. Ta bort de fyra skruvarna som håller fast den vänstra panelen på det nedre sätet (Figur 3).

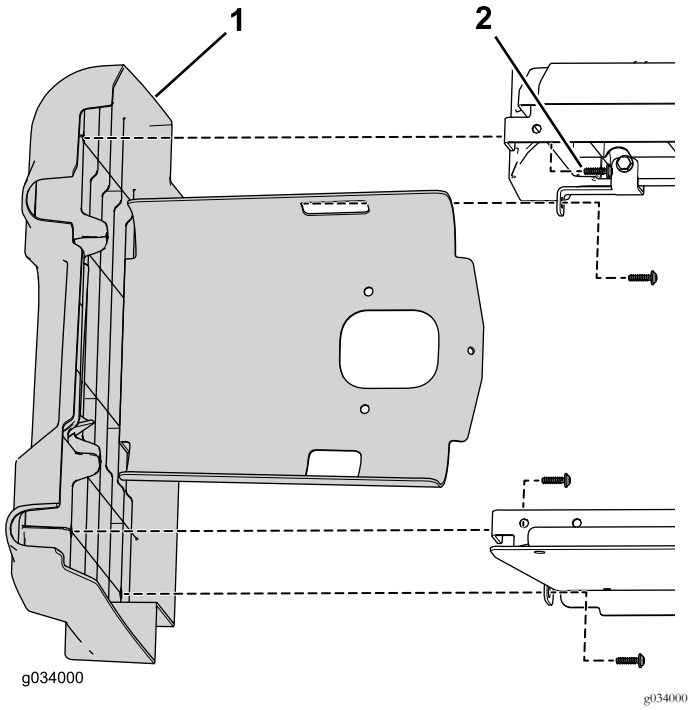

Figur 3

1. Vänster panel	2. Skruv

Ta bort den högra kåpan

Obs: Spara alla delar som du tar bort enligt anvisningarna.

1. Ta bort minuskabeln (–) från batteriet och därefter pluskabeln (+).

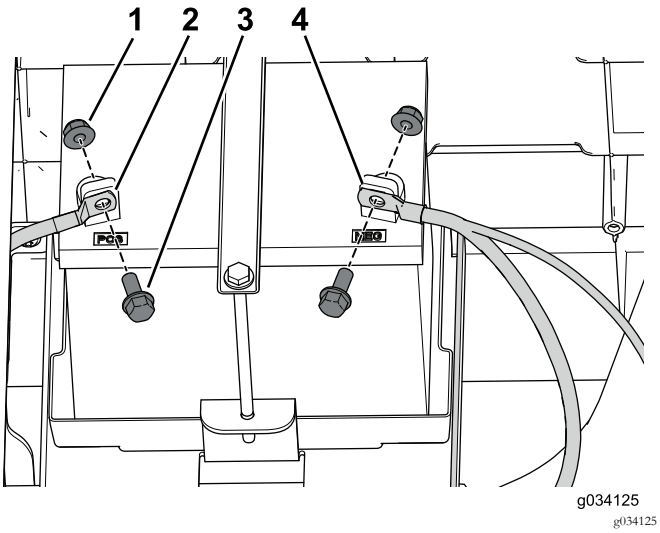

Figur 4

1. Mutter
2. Pluskabel (+)
3. Skruv
4. Minuskabel (–)

2. Ta bort de två flänsskruvarna som håller fast batteribrickan på ramen (Figur 5).

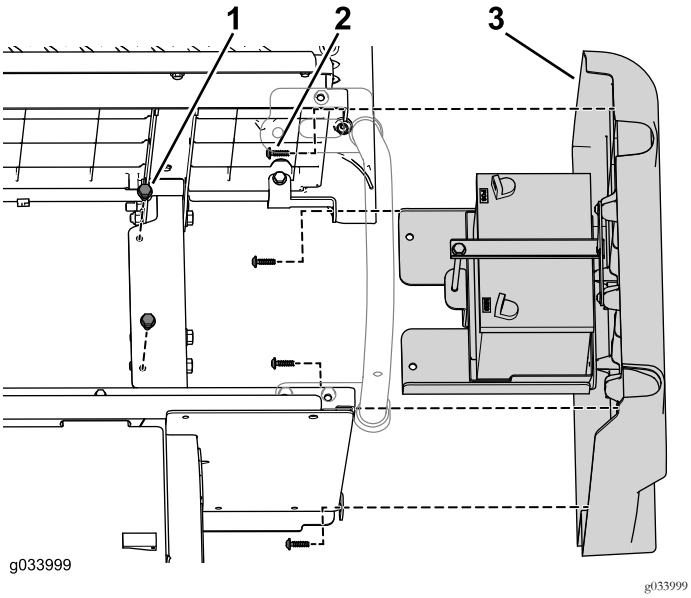

Figur 5

1. Flänsskruv
2. Självgängande skruv
3. Höger panel

3. Ta bort de fyra skruvarna som håller fast den högra panelen på det nedre sätet (Figur 5).

Ta bort vänster höftskydd

Ta bort och spara de tre flänsskruvarna och flänsmuttrarna som håller fast höftskyddet på maskinen (Figur 6).

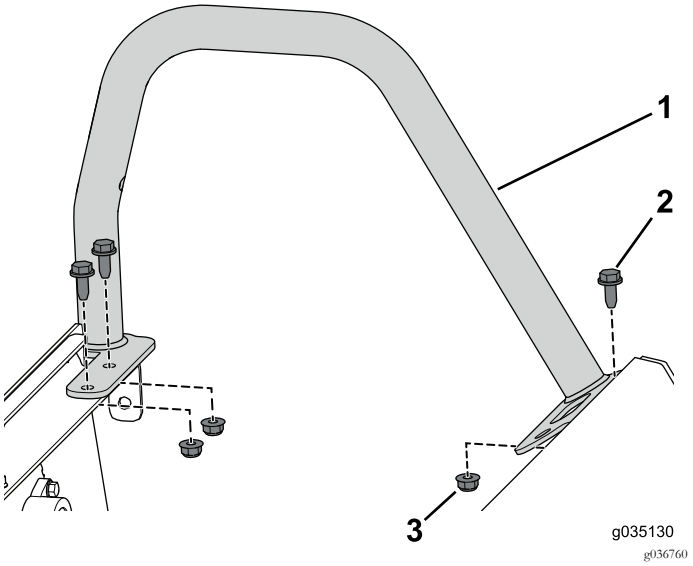

Figur 6

1. Höftskydd (kort)
2. Flänsskruv (5/16 x 3/4 tum)
3. Flänsmutter (5/16 tum)

Koppla loss höger höftskydd

Ta bort och spara den främre flänsskruven och flänsmuttern som fäster den främre delen av höftskyddet på maskinen (Figur 7).

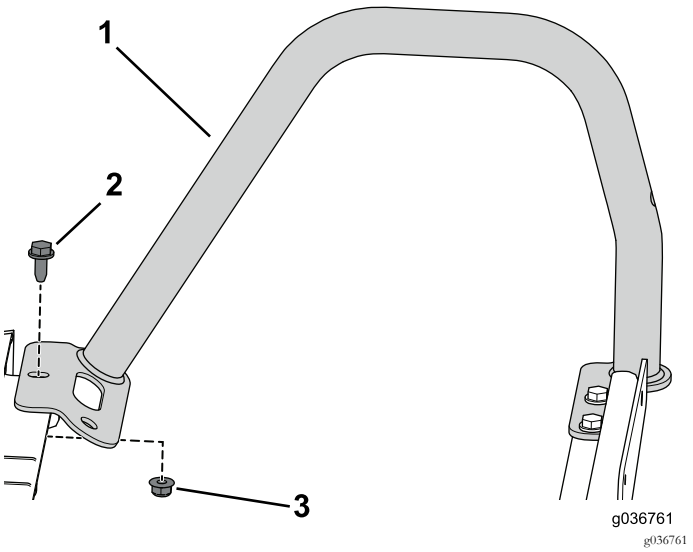

Figur 7

1. Höftskydd (långt)
2. Flänsskruv (5/16 x 3/4 tum)
3. Flänsmutter (5/16 tum)

Koppla loss parkeringsbromskablarna

1. Lossa kontramuttern och vrid därefter ställskruven två varv moturs på båda bakre bromsoken (Figur 8).

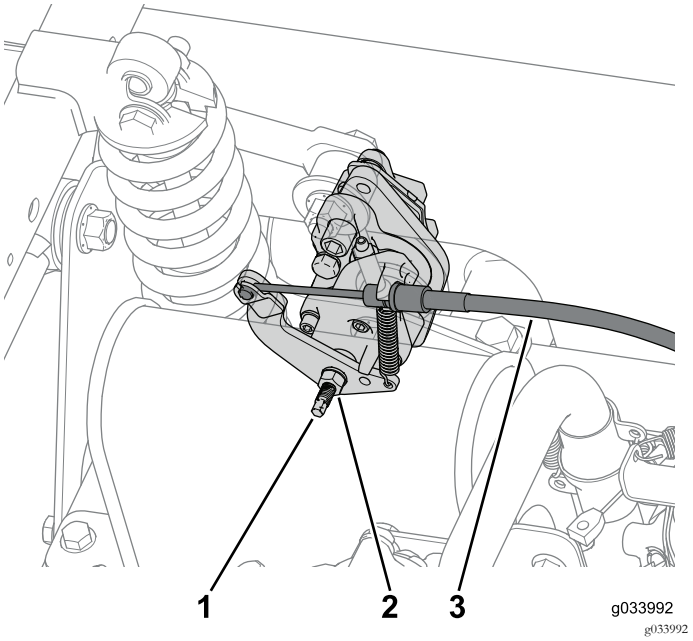

Figur 8

1. Ställskruv
2. Kontramutter
3. Bromskabel

2. Koppla loss parkeringsbromskabeln från båda bakre bromsoken (Figur 8).

   Obs: Kapa eventuella kabelband som fäster bromskabeln till maskinen.

3. Koppla bort gasvajern från gasreglaget och ta bort den från gasreglagets fäste (Figur 9).

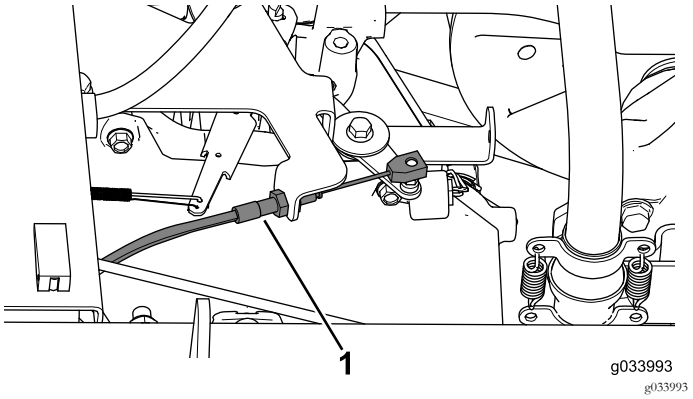

Figur 9

1. Gasvajer

4. Koppla bort växelvajern från växelvajerns fäste och ta bort den (Figur 10).

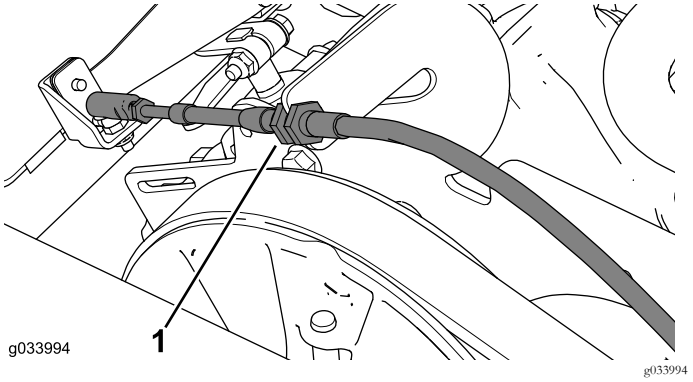

Figur 10

1. Växelvajer

   Obs: Markera varje ände av vajern så att det går att identifiera de främre och bakre ändarna. Använd det som referens när du monterar den nya växelvajern.

5. Koppla bort chokevajern från motorn (Figur 11).

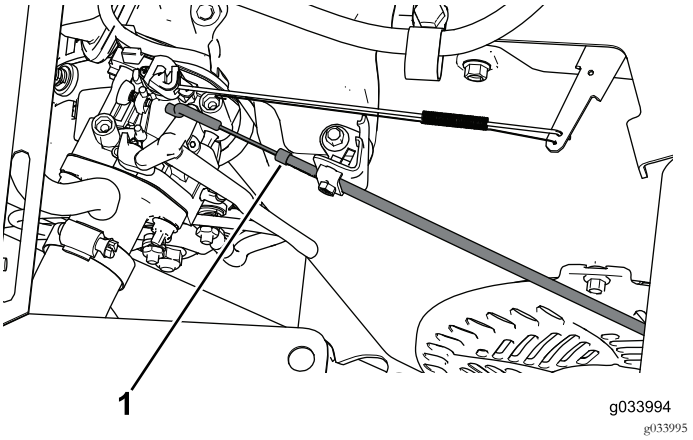

Figur 11

1. Chokevajer

6. Ta bort och spara de tio skruvarna (1/4 x 1 1/4 tum) så att du kan ta bort instrumentbrädan tillräckligt för att koppla loss parkeringsbromsen, gasvajern och växelvajern (Figur 12).

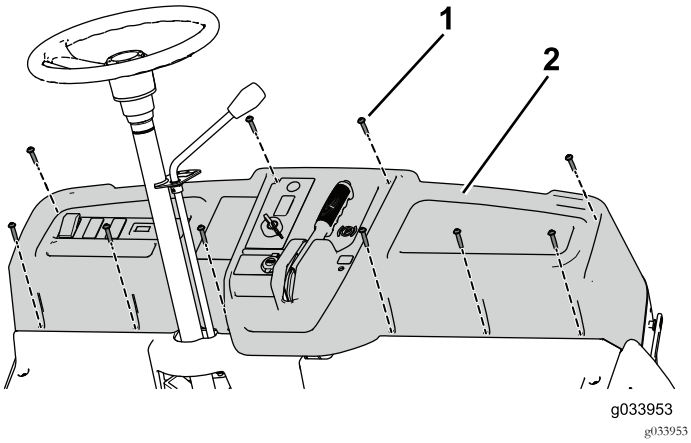

Figur 12

1. Skruv (1/4 x 1 1/4 tum)
2. Instrumentbräda

Obs: Ta bort kabelbanden som förhindrar att du delvis kan ta bort instrumentbrädan. Du måste ersätta kabelbanden lite längre fram.

7. Ta bort fästmuttern från chokevajern och dra vajern genom instrumentbrädan.

Montera TOR-6040-stödsatsen

Använd TOR-6040-stödsatsen när du monterar satsen för flera passagerare.

1. Ta bort flänsskruven på gasreglagets fäste (Figur 13).
2. Använd två flänsmuttrar, brickan och den gängade stången för att montera bryggstödet till motorn (Figur 13).

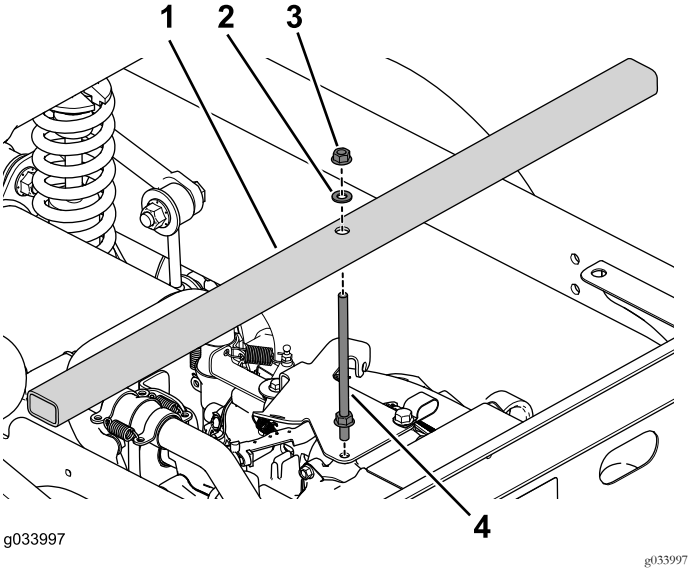

Figur 13

1. Bryggstöd
2. Bricka
3. Flänsmutter
4. Gängad stång

Viktigt: Se till att du monterar bryggstödet för att hålla fast motorn och förhindra att den sjunker när du delar på maskinen.

3. Använd de fyra flänsskruvarna för att montera stödbenen på maskinens båda sidor (Figur 14).

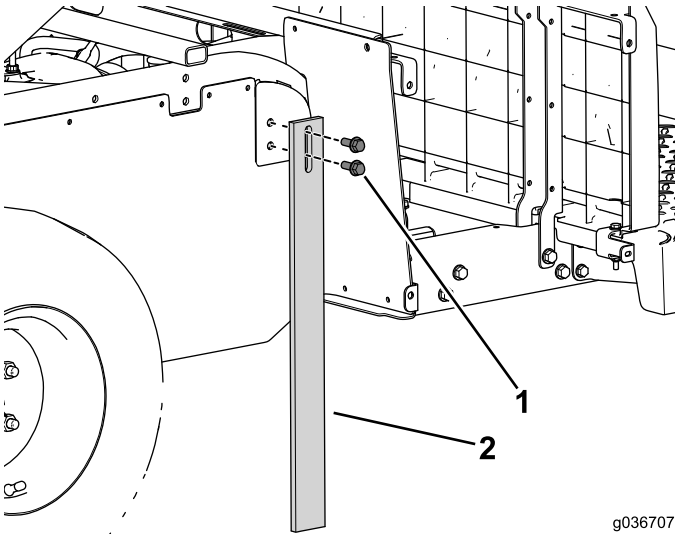

Figur 14

1. Flänsskruv (3/8 x 1 tum)
2. Stödben

Dela maskinen

Obs: Spara alla delar som du tar bort enligt anvisningarna.

1. Placera en domkraft under mittkanalen för att stötta upp maskinens framdel (Figur 15).

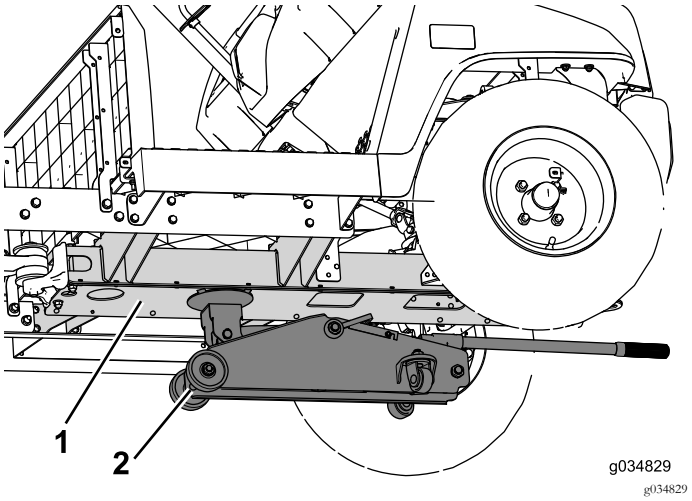

Figur 15

1. Mittkanal
2. Domkraft

2. Ta bort flänsskruvarna (3/8 x 2 1/2 tum) och muttrarna som håller fast sidoskenan på maskinen (Figur 16). Gör samma sak på båda sidor av maskinen.

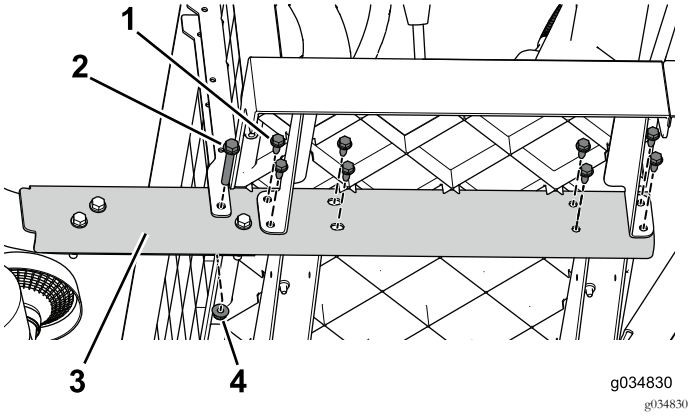

Figur 16

1. Flänsskruv (5/16 x 3/4 tum)
2. Flänsskruv (3/8 x 2 1/2 tum)
3. Sidoskena
4. Flänsmutter (3/8 tum)

3. Börja framifrån och gå bakåt. Ta bort flänsskruvarna (5/16 x 3/4 tum) som håller fast sidoskenan på maskinen (Figur 16). Gör samma sak på båda sidor av maskinen.
4. Ta bort de tre flänsskruvarna (3/8 x 2 1/2 tum) och muttrarna (Figur 17). Gör samma sak på båda sidor av maskinen.

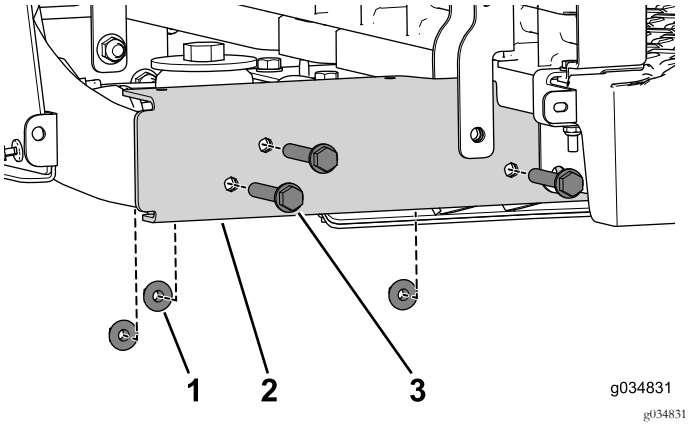

Figur 17

1. Flänsmutter (3/8 tum)
2. Sidoskena
3. Flänsskruv (3/8 x 2 1/2 tum)

5. Ta bort den självgängande skruven som håller fast T-stycket på mittkanalen (Figur 18).

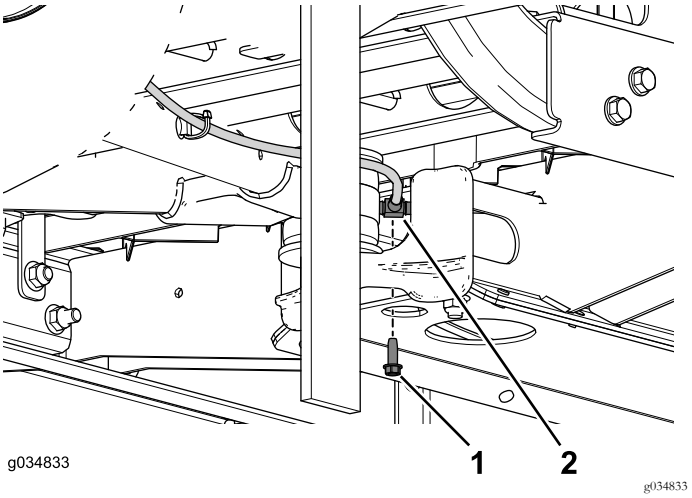

Figur 18

1. Självgängad skruv (1/4 x 3/4 tum)
2. T-stycke

6. Ta bort skruvarna och flänsmuttrarna som håller fast pendelarmens fäste på mittkanalen (Figur 19).

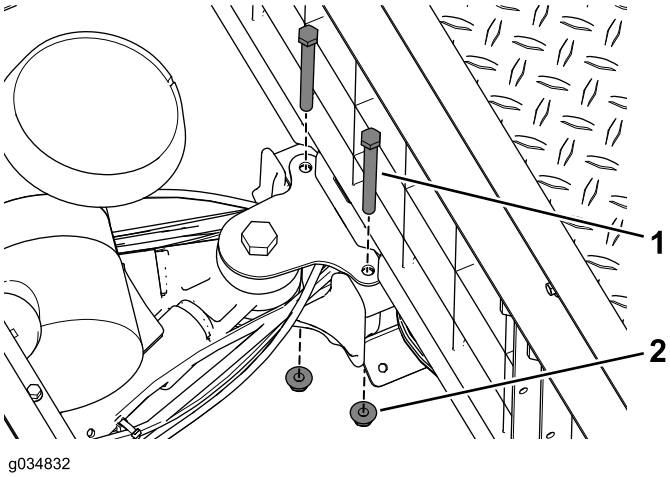

Figur 19

1. Skruv (3/8 x 3 3/4 tum)
2. Flänsmutter

7. Ta bort kabelbanden som används för att hålla fast de elektriska och mekaniska kablarna innanför mittkanalen när du delar på maskinen.

8. Be någon att hjälpa dig flytta den främre delen framåt och bort från den bakre delen (Figur 20).

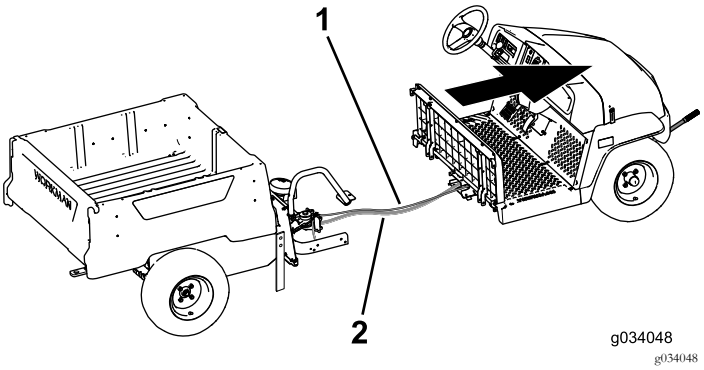

Figur 20

1. Bromskabel
2. Kablage

Montera mittkanalen

Obs: Använd de delar som du sparade i ett tidigare steg för att slutföra följande moment.

1. Montera de övre och nedre anslutningsplattorna löst på den främre delens mittkanal med de fyra flänsskruvarna (3/8 x 3/4 tum) (Figur 21).

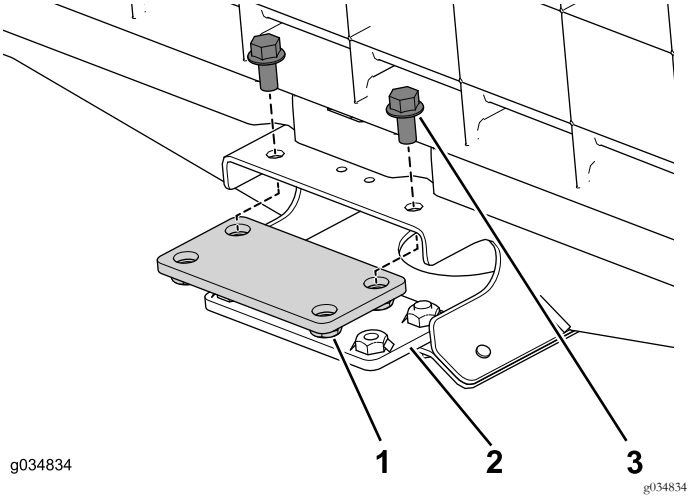

Figur 21

1. Anslutningsplatta (övre)
2. Anslutningsplatta (nedre)
3. Flänsskruv (3/8 x 3/4 tum)

2. Montera förlängningsskenan löst på maskinens högra sida (Figur 22).

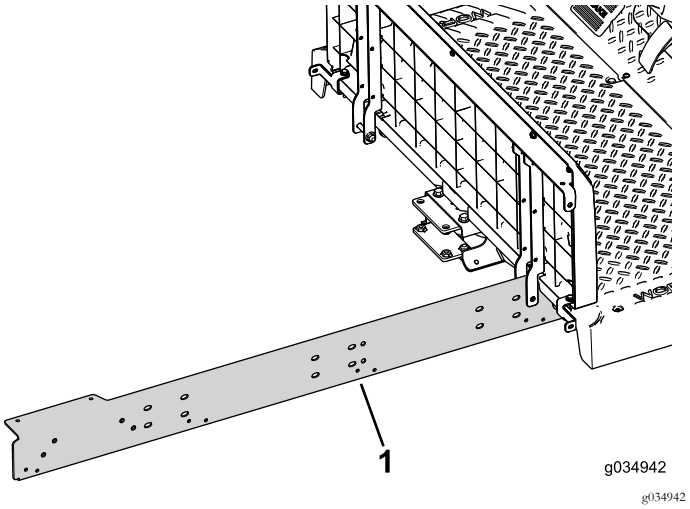

Figur 22

1. Förlängningsskena

3. Montera förlängningsskenan löst på mittkanalen på maskinens främre del med de två skruvarna (5/16 x 3/4 tum) (Figur 23).

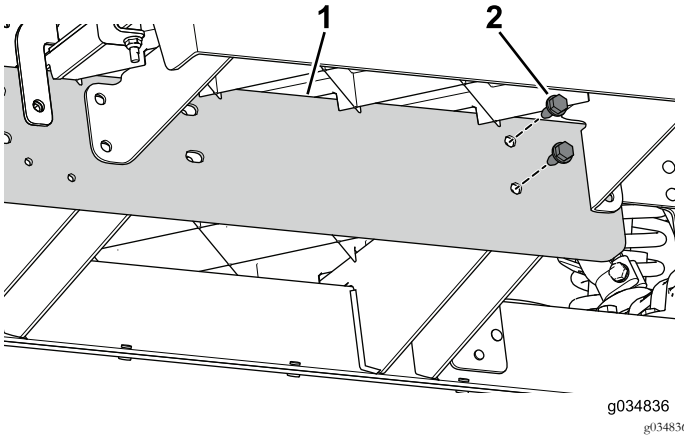

Figur 23

1. Förlängningsskena
2. Skruvar (5/16 x 3/4 tum)

4. För in två skruvar (3/8 x 3/4 tum) genom mittkanalen och det bakre fästet (Figur 24).

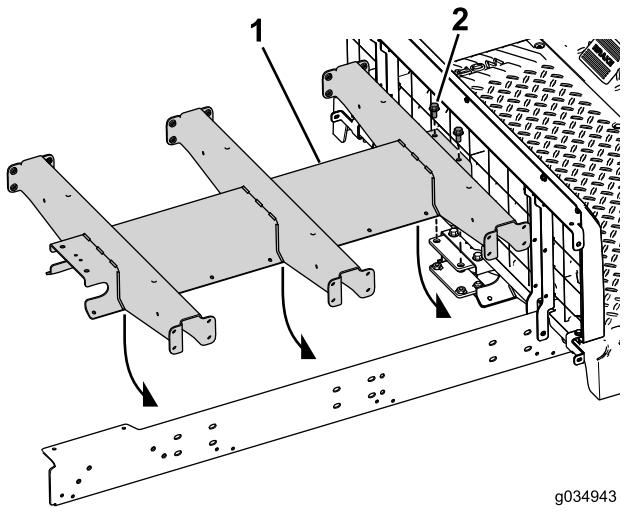

Figur 24

1. Kanalförlängning
2. Skruv (3/8 x 3/4 tum)

5. Montera förlängningsskenan löst på maskinens vänstra sida (Figur 25).

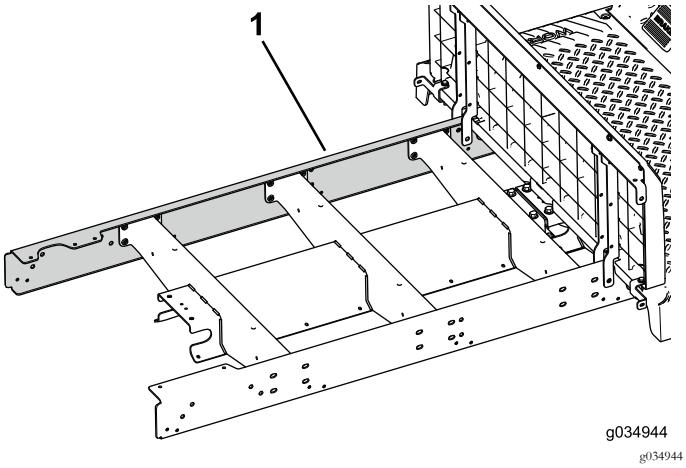

Figur 25

1. Förlängningsskena

6. Montera förlängningsskenan löst på mittkanalen på maskinens främre del med de två skruvarna (5/16 x 3/4 tum) (Figur 26).

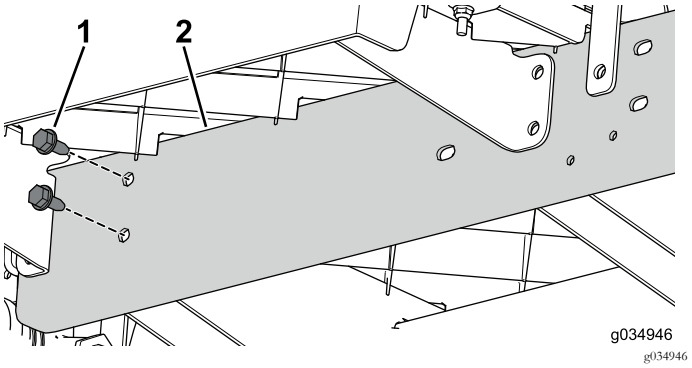

Figur 26

1. Skruvar (5/16 x 3/4 tum)
2. Förlängningsskena

7. Be någon att hjälpa dig flytta ihop maskinens främre och bakre delar (Figur 27).

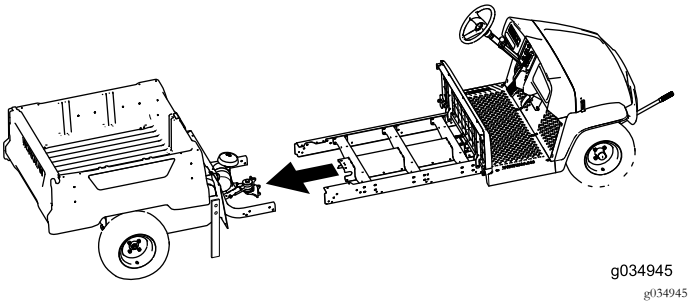

Figur 27

8. Montera förlängningsskenan löst på den bakre ramen med tre skruvar (3/8 x 2 1/2 tum) och flänsmuttrar (Figur 28). Gör samma sak på båda sidor av maskinen.

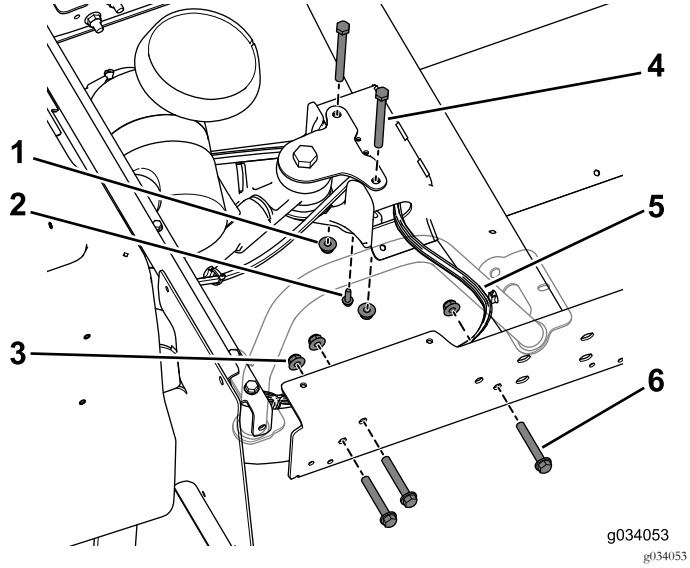

Figur 28

1. Flänsmutter (3/8 tum)
2. Självgängad skruv (1/4 x 3/4 tum)
3. Flänsmutter (3/8 tum)
4. Skruvar (3/8 x 3 3/4 tum)
5. Kablage
6. Skruvar (3/8 x 2 1/2 tum)

Obs: Kontrollera att kablaget kommer ut ur mittkanalen på höger sida (Figur 28).

9. Sätt fast bromskabelns T-stycke på mittkanalen med den självgängande skruven (1/4 x 3/4 tum) (Figur 28).
10. Montera mittkanalen löst på det bakre fästet med de två skruvarna (3/8 x 3 3/4 tum) och flänsskruvarna (Figur 28).

Montera sidostöden

Obs: Använd de delar som du sparade i ett tidigare steg för att slutföra följande moment.

1. Montera plattformsstödet löst på mittkanalen med fyra skruvar (5/16 x 3/4 tum) (Figur 30).

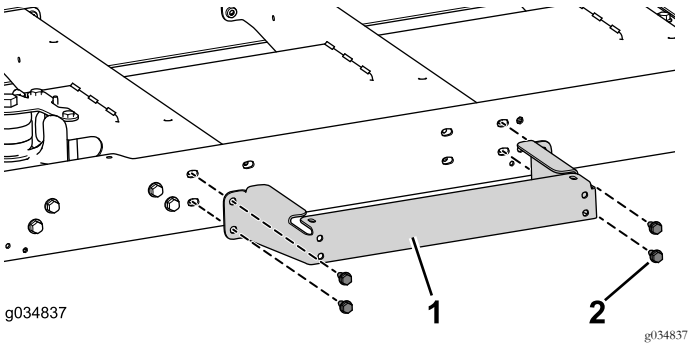

Figur 29

1. Plattformsstöd
2. Skruv (5/16 x 3/4 tum)

2. Utför föregående steg på maskinens andra sida.
3. Ta bort motorstödet och stödbenen från maskinen.

Montera kablarna

Obs: Dra ut kablarna och kablaget på mittkanalens högra sida.

1. Anslut parkeringsbromskabeln till parkeringsbromsen i maskinens främre del. För in den genom mittkanalen och anslut den till parkeringsbromsenheten i maskinens bakre del.
2. Justera och dra åt skruven och kontramuttern för parkeringsbromsen.
3. Anslut gasvajern till gasreglaget i maskinens främre del. För in den genom mittkanalen och anslut den till gasreglageenheten i maskinens bakre del.
4. Dra chokevajern genom instrumentbrädan och vidare genom mittkanalen. Anslut den till chokeenheten på motorn.
5. Anslut växelvajern till växelspaken i maskinens främre del. För in den genom mittkanalen och anslut den till växelenheten i maskinens bakre del.
6. Fäst bottenplattan löst på mittkanalen med två skruvar (3/8 x 3/4 tum), 16 skruvar (1/4 x 1/2 tum) och två flänsmuttrar (3/8 tum).

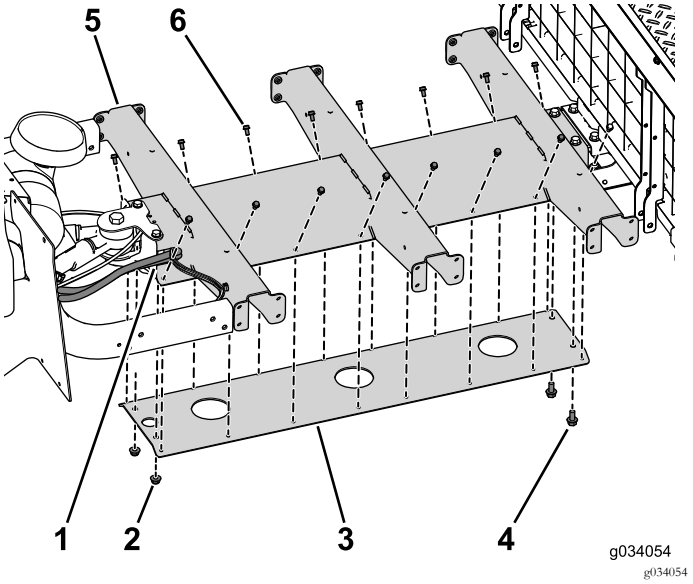

Figur 30

Vissa delar är dolda i illustrationssyfte.

1. Kabelutgång
2. Flänsmuttrar (3/8 tum)
3. Bottenplatta
4. Skruv (3/8 x 3/4 tum)
5. Mittkanal
6. Skruv (1/4 x 1/2 tum)

7. Montera de återstående kanaldelarna (Figur 31).

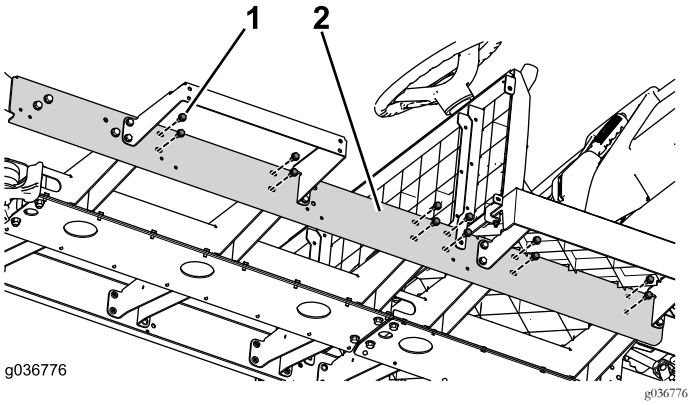

Figur 31

1. Skruv (5/16 x 3/4 tum)
2. Mittkanal

8. Ersätt alla kabelband som du tog bort för att komma åt området under instrumentbrädan.
9. Sätt fast instrumentbrädan på maskinen med tio skruvar (1/4 x 1 1/4 tum) (Figur 32).

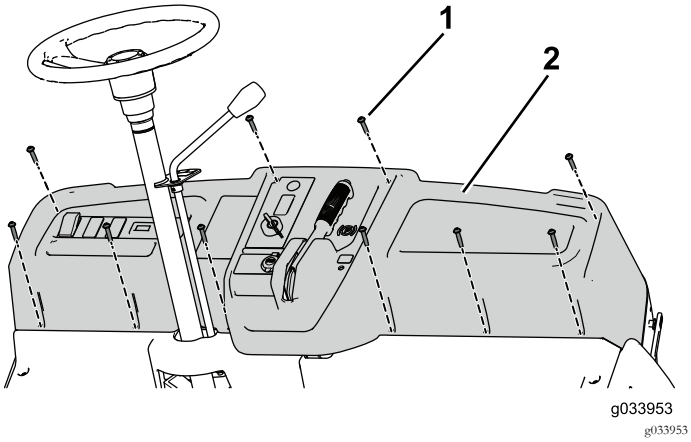

Figur 32

1. Skruv (1/4 x 1 1/4 tum)
2. Instrumentbräda

10. Kontrollera att alla delar som du har monterat i det här momentet är ordentligt åtdragna.

Justera gasvajern

1. Använd kontramuttrarna på vajern för att justera och sätta fast vajern på fästet (Figur 33).

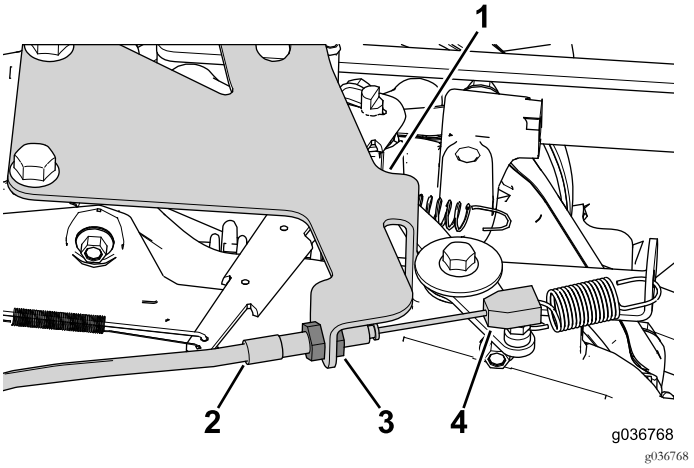

Figur 33

1. Gasvajerns fäste
2. Gasvajer
3. Kontramutter (2)
4. Gasreglageenhet

2. Justera gasvajern att köra mellan 3 650–3 750 varv/min. i det höga gasläget.

Justera chokevajern

1. Ställ chokereglaget i det AVSTÄNGDA läget.
2. Placera den böjda delen på gasvajerns ände i chokeenheten (Figur 34).

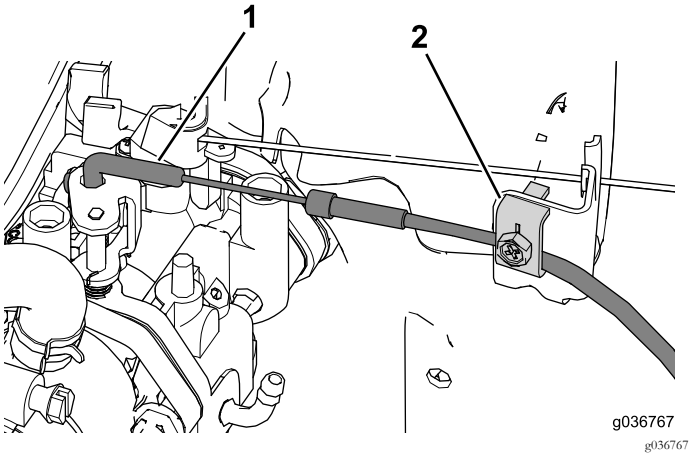

Figur 34

1. Kabelns böjda del
2. Kabelklämma

Obs: Kontrollera att chokeplattan är i helt öppet läge när du sätter fast chokevajern.

3. Använd kabelklämman för att fästa chokevajern på plats (Figur 34).

Justera växelvajern

1. Flytta växelspaken till mellanläget.
2. Trä på kulleden på växelvajern och fäst den på växlingsarmen (Figur 35).

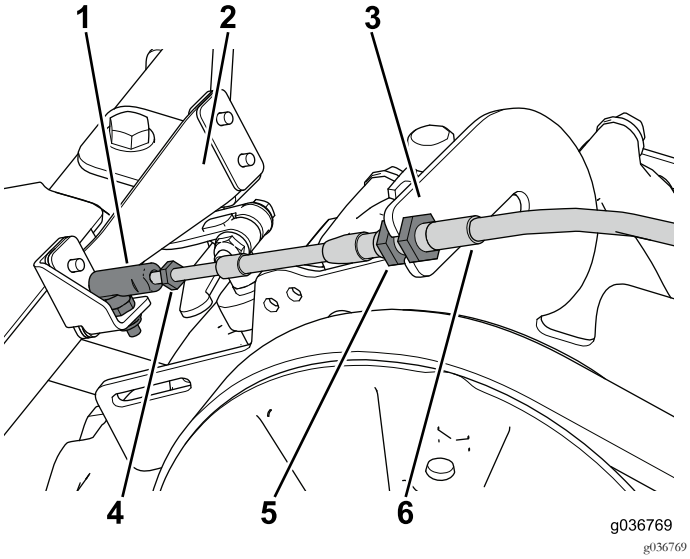

Figur 35

1. Kulled
2. Växlingsarm
3. Växelvajerns fäste
4. Kontramutter
5. Kontramuttrar
6. Växelvajer

3. Variera vajerns bana mellan fästet och växlingsarmen tills vajern hakar fast i önskat växelläge.
4. Använd kontramuttrarna för att säkra vajerjusteringen.

Montera golvplattan

Sätt fast den bakre golvplattan på maskinen med fyra flänsskruvar (5/16 x 1 1/4 tum), fyra skruvar (1/4 x 1 1/4 tum) och låsmuttrar (Figur 36).

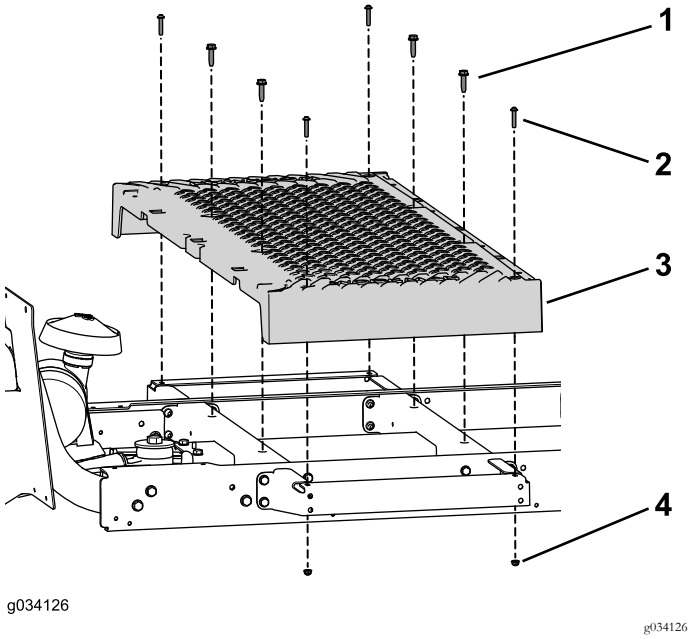

Figur 36

1. Flänsskruv (5/16 x 1 1/4 tum)
2. Skruv (1/4 x 1 1/4 tum)
3. Golvplatta
4. Låsmutter (1/4 tum)

Montera sätesstöden

Obs: Använd de delar som du sparade i ett tidigare steg för att slutföra följande moment.

1. Fäst sätesstöden på maskinens främre del med två skruvar (3/8 x 2 1/2 tum), distansbrickor och flänsmuttrar (Figur 37).

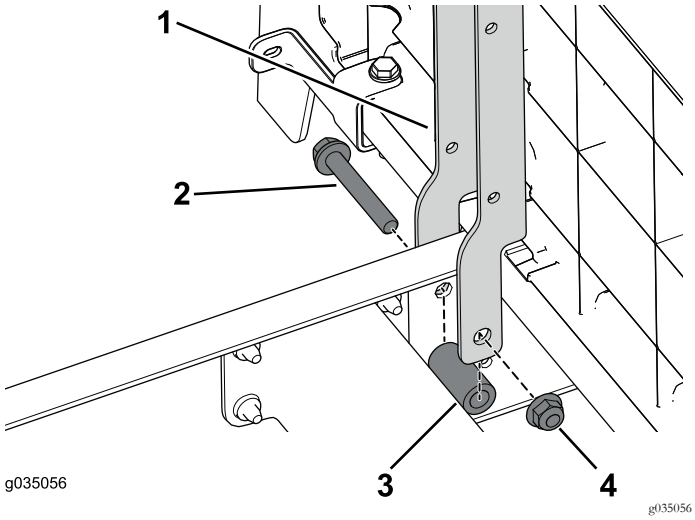

Figur 37

1. Sätesstöd
2. Skruv (3/8 x 2 1/2 tum)
3. Distansbricka
4. Flänsmutter (3/8 tum)

2. Fäst sätesstöden på maskinens bakre del med två skruvar (3/8 x 2 1/2 tum) och flänsmuttrar (Figur 38).

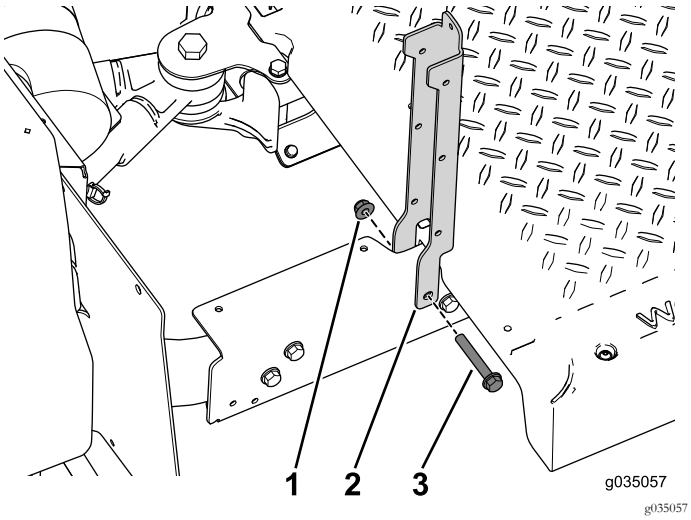

Figur 38

1. Flänsmutter (3/8 tum)
2. Sätesstöd
3. Flänsskruv (3/8 x 2 1/2 tum)

3. Fäst vänster och höger sätesstöd på maskinen med fyra flänsskruvar (3/8 x 2 1/2 tum), distansbrickor och flänsmuttrar (Figur 39).

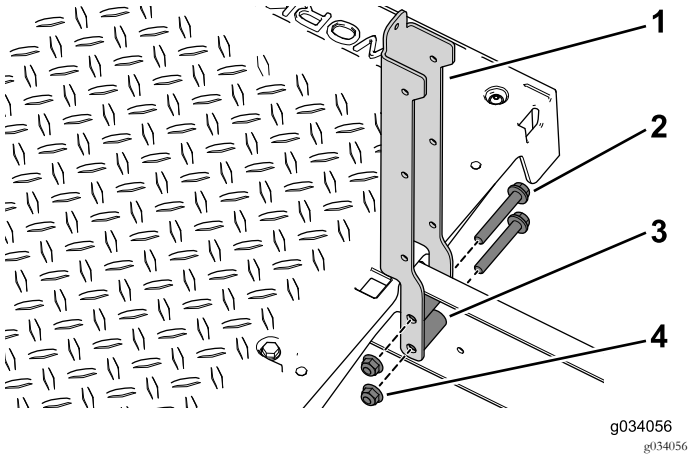

Figur 39

1. Sätesstöd
2. Flänsskruv (3/8 x 2 1/2 tum)
3. Distansbricka
4. Flänsmutter (3/8 tum)

4. Sätt fast det vinklade stödfästet och sätessockelns panel på det vänstra och högra sätesstödet med två skruvar med brickor (1/4 x 1/2 tum) (Figur 40).

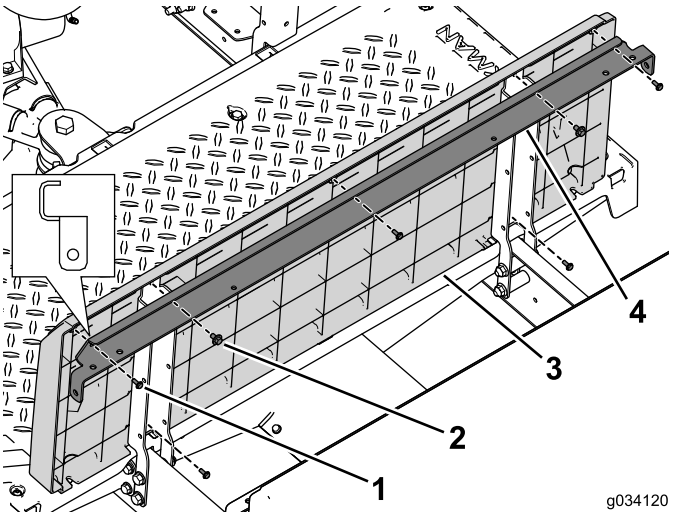

Figur 40

1. Skruv (nr 10 x 1/2 tum)
2. Skruv med bricka (1/4 x 1/2 tum)
3. Sätessockelns panel
4. Vinklat stödfäste

5. Sätt fast den bakre panelen på sätesstaget och sätesstöden med de fem skruvarna (nr 10 x 1/2 tum) (Figur 40).
6. Sätt fast de vänstra och högra panelfästena på maskinen med två skruvar (1/4 x 2 tum), bricka och låsmutter (Figur 41).

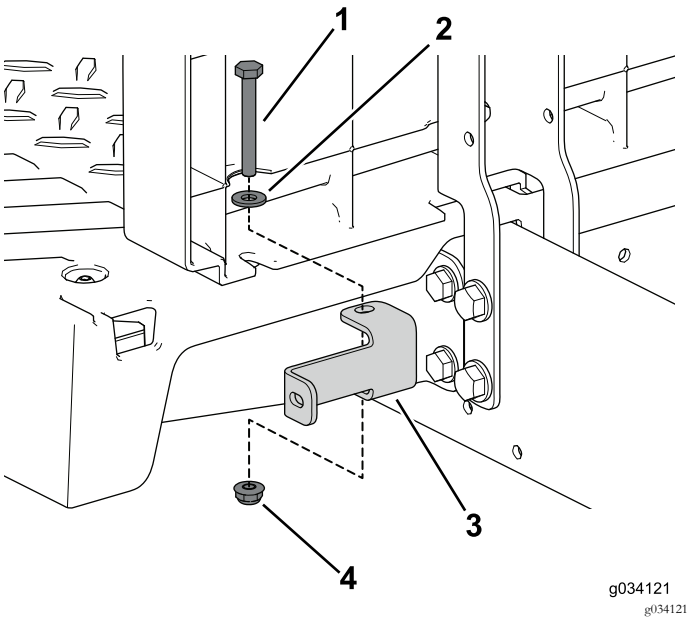

Figur 41

1. Skruv (1/4 x 2 tum)
2. Bricka
3. Panelfäste
4. Låsmutter (1/4 tum)

7. Sätt fast stödfästet och sätessockelns panel på det vänstra och högra sätesstödet med två skruvar med brickor (1/4 x 1/2 tum) (Figur 42).

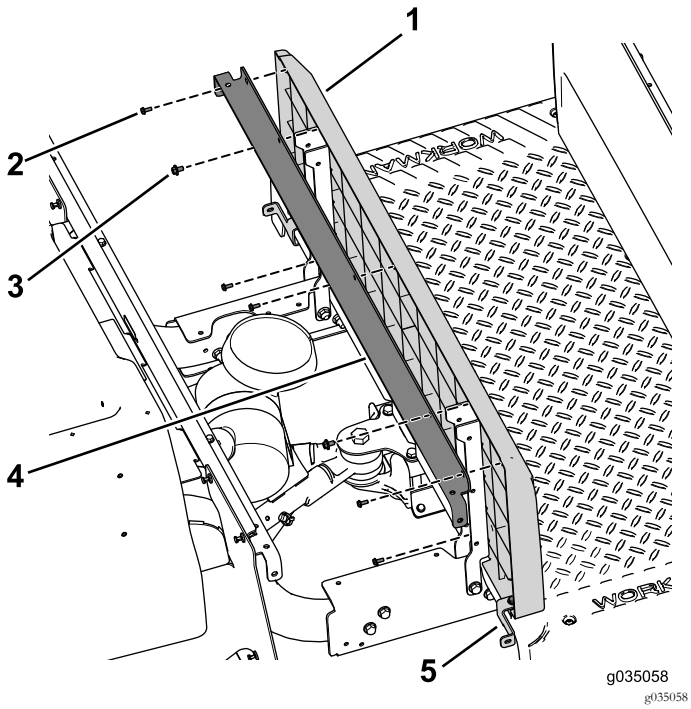

Figur 42

1. Sätessockelns panel
2. Skruv (nr 10 x 1/2 tum)
3. Skruv med bricka
4. Stödfäste
5. Panelfäste

8. Sätt fast de vänstra och högra panelfästena på maskinen med två skruvar (1/4 x 2 tum), bricka och låsmutter (Figur 42).

Montera sidopanelerna

1. Sätt fast de vänstra och högra sidopanelerna från satsen på den främre sätessockelns paneler med åtta självgängande skruvar (3/32 x 7/8 tum) (Figur 43).

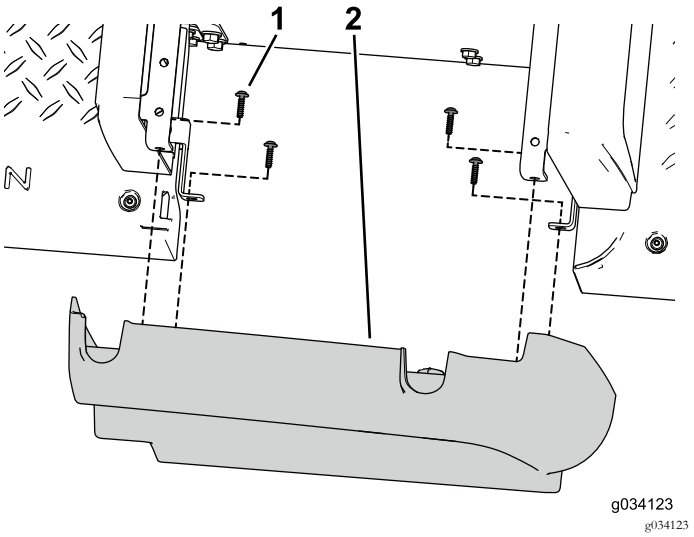

Figur 43

1. Självgängad skruv (3/32 x 7/8 tum)
2. Sidopanel

2. Fäst kåpan över öppningen på sidoplattan med tre självgängande skruvar (Figur 44).

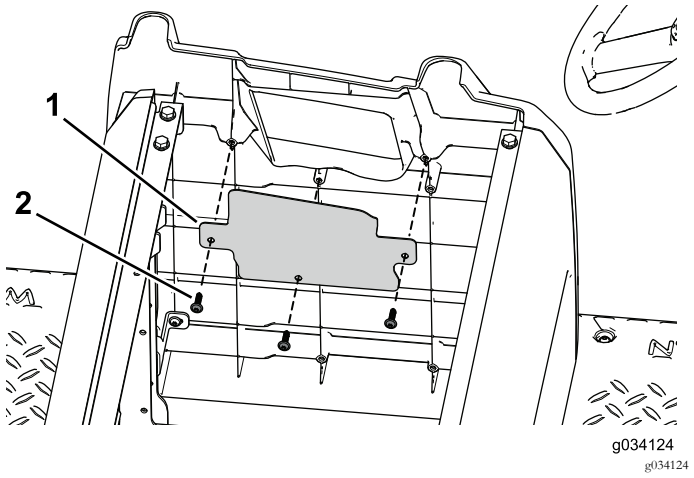

Figur 44

1. Kåpa över öppning
2. Självgängande skruv

3. Använd de fästelement som du tog bort tidigare för att montera den ursprungliga högra panelen på den bakre sätessockelns paneler (Figur 45).

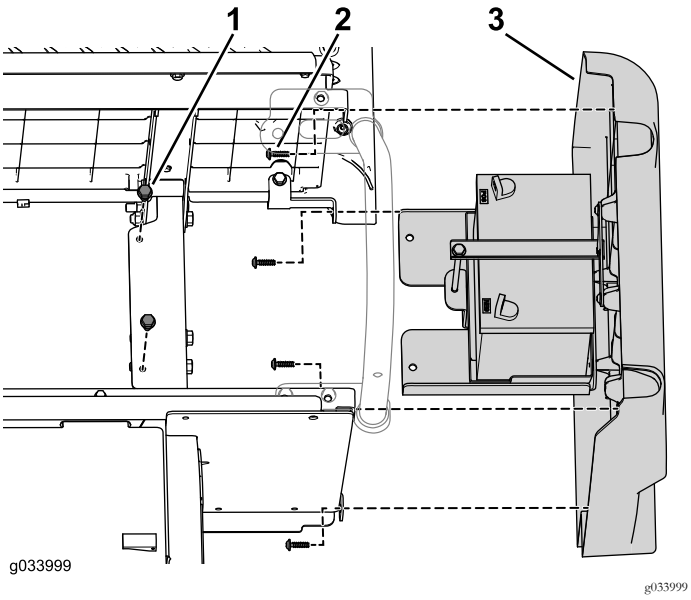

Figur 45

1. Flänsskruv
2. Självgängande skruv
3. Höger panel

4. Använd de delar som du tog bort tidigare för att montera den ursprungliga vänstra panelen på den bakre sätessockelns paneler (Figur 46 och Figur 47).

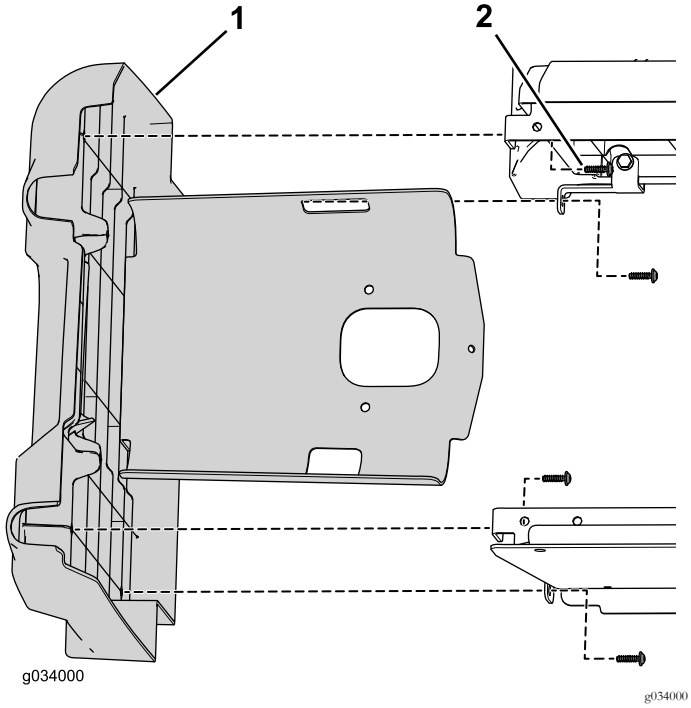

Figur 46

1. Vänster panel
2. Självgängande skruv

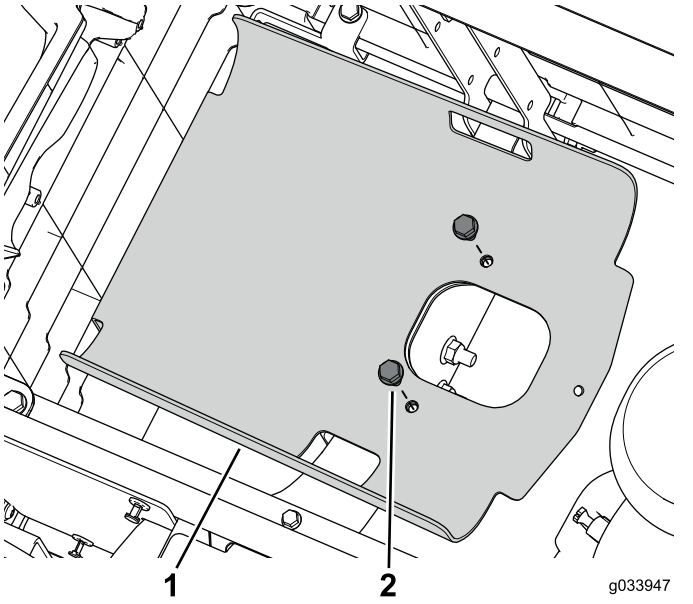

Figur 47

1. Tankbricka
2. Flänsskruv

Ansluta batteriet

1. Sätt fast pluskabeln (+) på batteripolen med skruven och muttern (Figur 48).

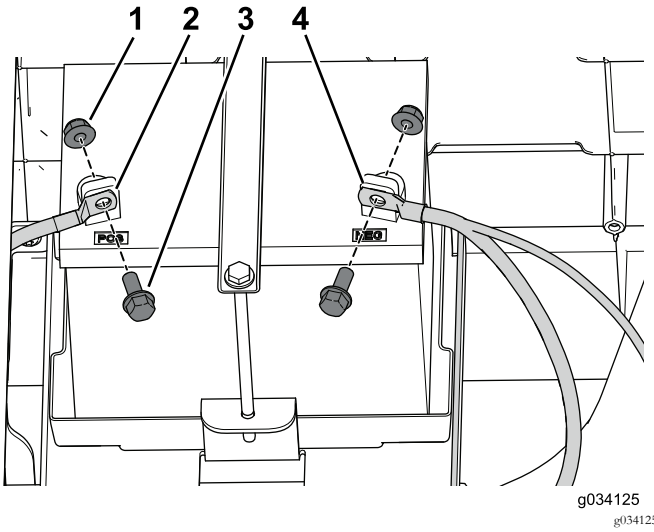

Figur 48

1. Mutter
2. Pluskabel
3. Skruv
4. Minuskabel

2. Sätt fast minuskabeln (–) på batteripolen med skruven och muttern (Figur 48).

Ansluta bränsletanken

1. Ställ bränsletanken på tankbrickan (Figur 49).

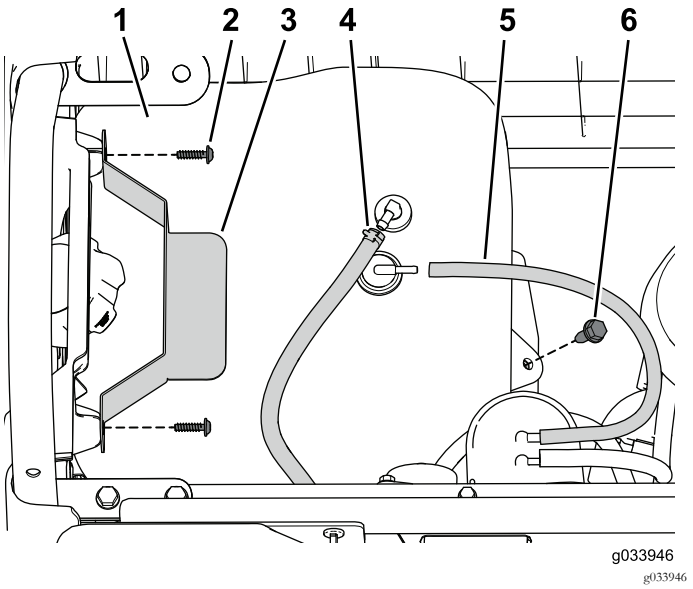

Figur 49

1. Bränsletank
2. Skruv
3. Låsblock
4. Bränsleslang
5. Luftningsslang
6. Flänsskruv

2. Anslut luftningsröret och bränsleslangen till tanken (Figur 49).
3. Sätt fast låsblocket med de skruvar som du tog bort tidigare (Figur 49).

Sätta fast höftskyddet

1. Sätt fast det bakre högra höftskyddet på den bakre sätessockeln med flänsskruven (3/16 x 3/4 tum) och flänsmuttern som du tog bort tidigare (Figur 50).

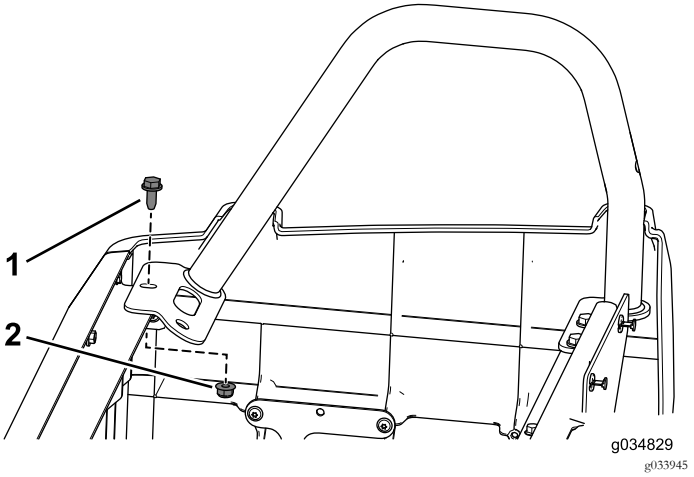

Figur 50

1. Flänsskruv (3/16 x 3/4 tum)
2. Flänsmutter

2. Sätt fast det bakre vänstra höftskyddet på den bakre sätessockeln med tre flänsskruvar (3/16 x 3/4 tum) och flänsmuttrarna som du tog bort tidigare.
3. Sätt fast de vänstra och högra höftskydden på den främre sätessockeln med sex flänsskruvar (3/16 x 3/4 tum) och flänsmuttrarna (Figur 51).

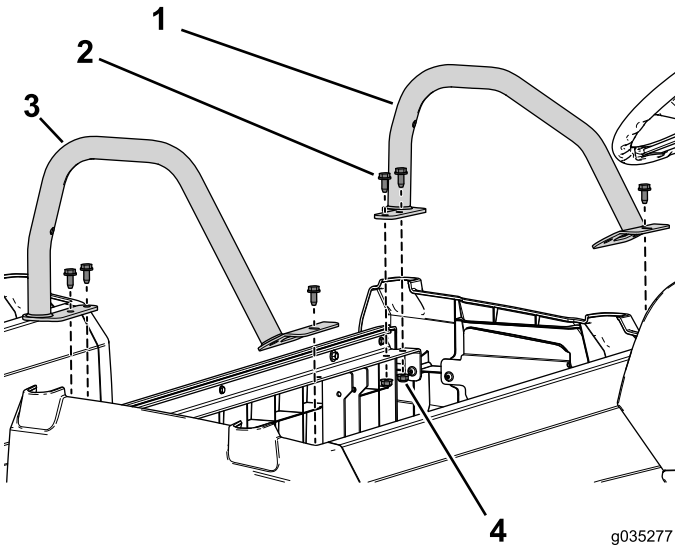

Figur 51

1. Höftskydd (kort)
2. Flänsskruv (3/16 x 3/4 tum)
3. Höftskydd (långt)
4. Flänsmutter

Montera sätet

1. Kontakta din Toro-återförsäljare för att erhålla ett extrasäte.
2. Montera det ursprungliga sätet på den bakre sätesraden (Figur 52).

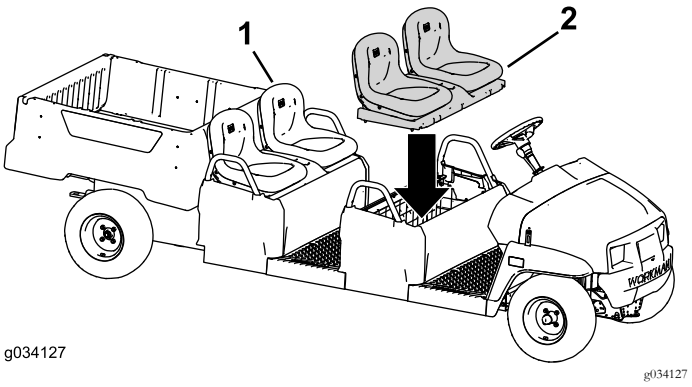

Figur 52

1. Originalsäte
2. Extrasäte (skålat säte visas)

3. Montera sätet på den främre sätesraden (Figur 52).

Montera satsen på en maskin med elektrisk motor

Ta bort sidopanelerna

1. Ta bort den främre flänsskruven och flänsmuttern på höger höftskydd (Figur 53).

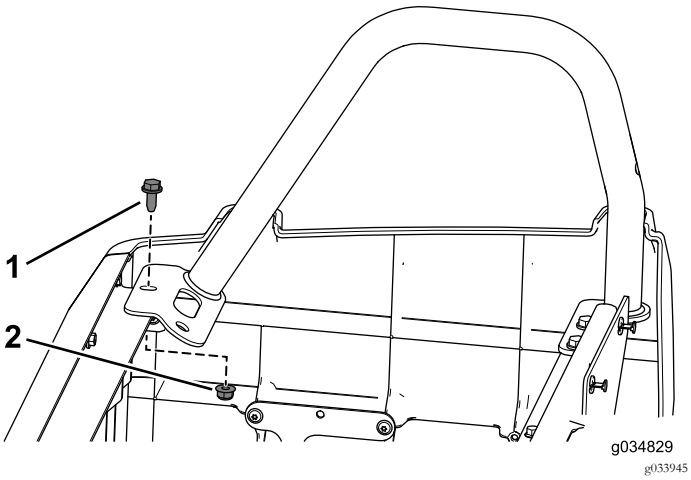

Figur 53

1. Flänsskruv (3/16 x 3/4 tum)
2. Flänsmutter

2. Ta bort de tre flänsskruvarna och flänsmuttrarna som håller fast vänster höftskydd.
3. Ta bort de fyra självgängande skruvarna som håller fast den högra sidokåpan på maskinen (Figur 54).

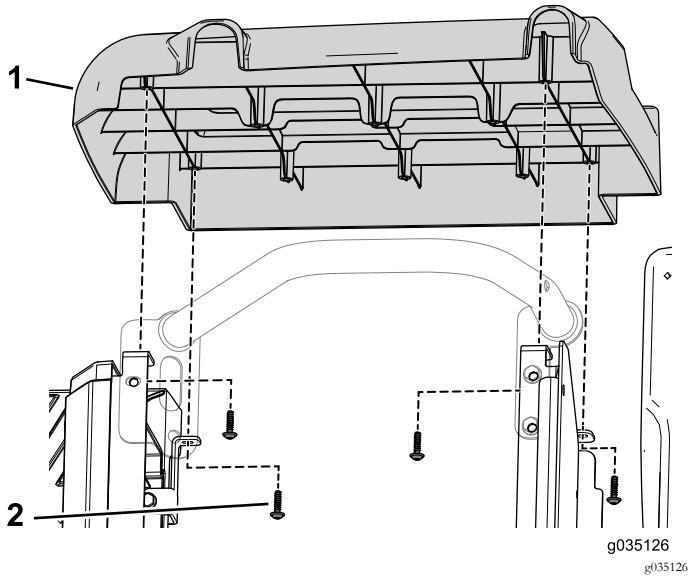

Figur 54

1. Sidokåpa
2. Självgängande skruv

4. Ta bort de två skruvarna som håller fast laddarens fäste på batteribrickan (Figur 55).

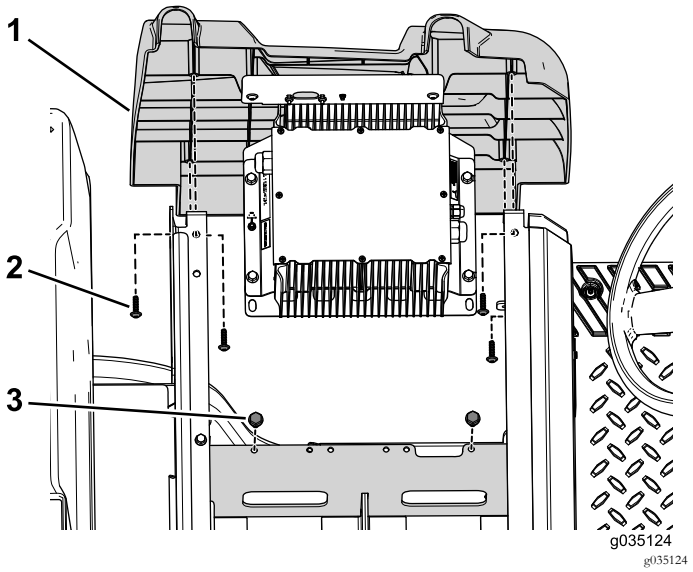

Figur 55

1. Sidokåpa
2. Självgängande skruv
3. Skruv

5. Ta bort de fyra självgängande skruvarna som håller fast den vänstra sidokåpan på maskinen (Figur 55).

Ta bort batterierna

Obs: Spara alla delar som du tar bort enligt anvisningarna.

1. Ta bort flänsmuttern, batterilåsblocket och brickan som håller fast batterierna på batteribrickan (Figur 56).

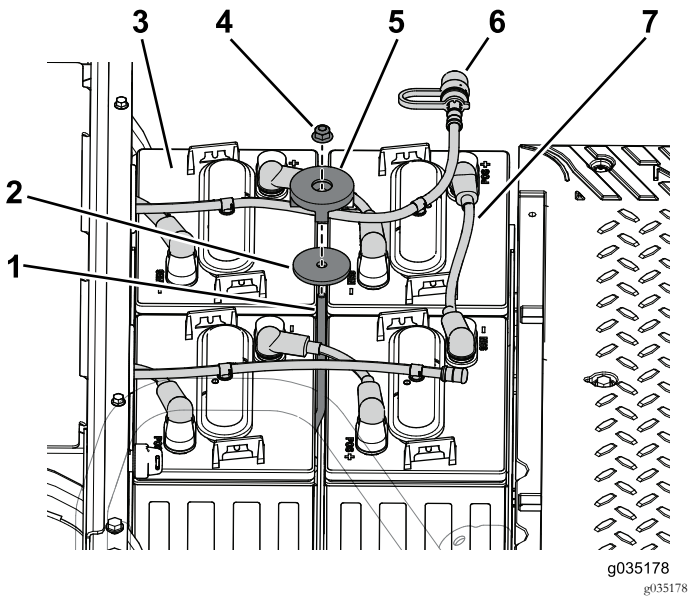

Figur 56

1. Låsstång
2. Bricka
3. Batteri
4. Låsmutter
5. Låsblock
6. Vattenslang
7. Batterikabel

2. Koppla bort vattenslangen från batterierna i den främre batteribrickan (Figur 56).

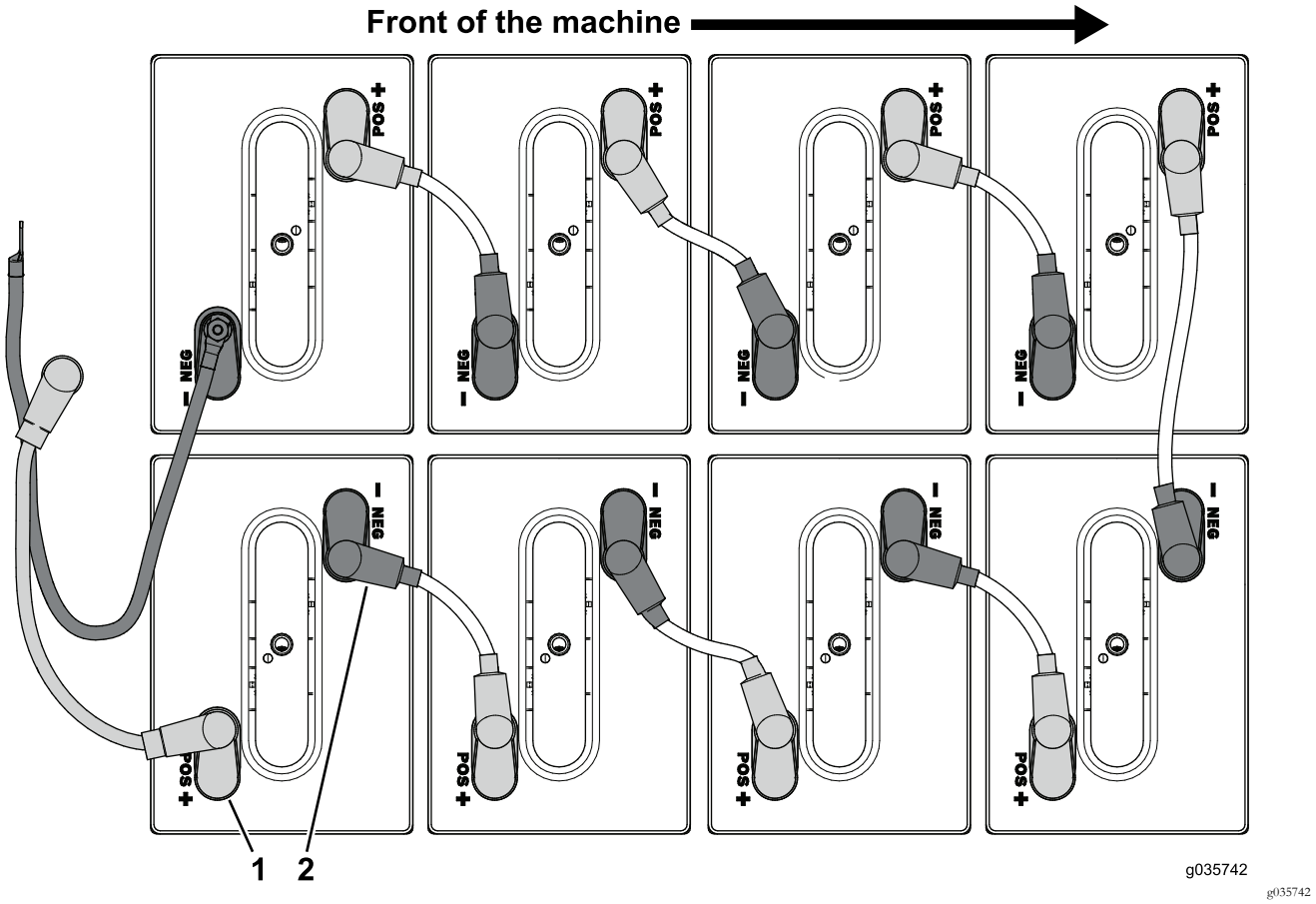

Figur 57

1. Pluspol (+)
2. Minuspol (–)

3. Koppla loss batterikablarna som är anslutna till pluspolen (+) på batterierna i den främre batteribrickan (Figur 57).
4. Koppla loss batterikablarna som är anslutna till minuspolen (–) på batterierna i den främre batteribrickan (Figur 57).

5. Ta bort de två skruvarna och muttrarna som håller fast säkringsblocket på den främre batteribrickan.

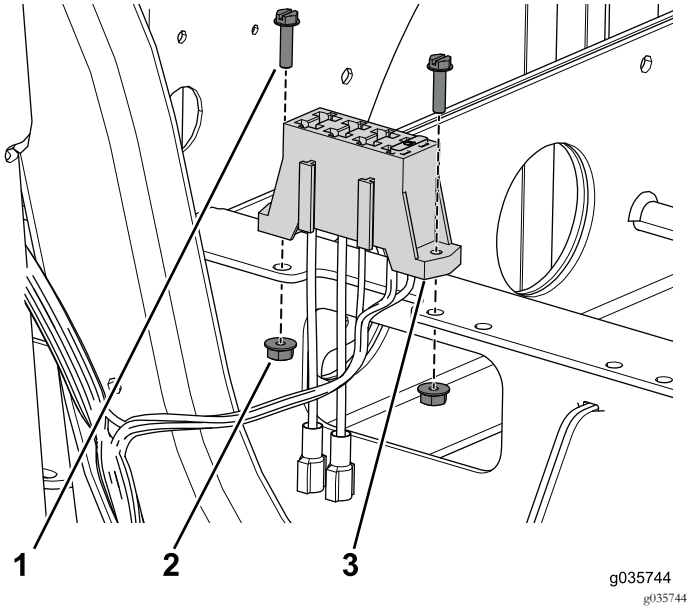

Figur 58

1. Skruv (nr 10 x 3/4 tum)
2. Mutter (nr 10)
3. Säkringsblock

6. Ta bort de fyra skruvarna som håller fast batteribrickan på maskinen (Figur 59).

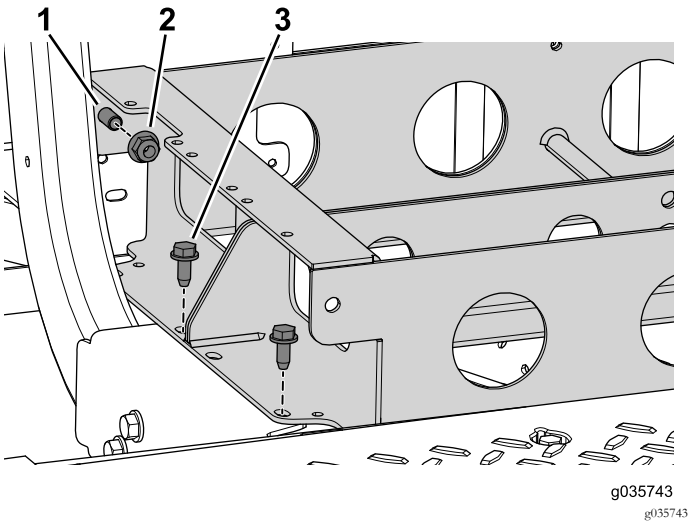

Figur 59

1. Skruv
2. Flänsmutter (3/8 tum)
3. Skruv (3/8 x 3/4 tum)

7. Ta bort de två flänsmuttrarna, men inte de två skruvarna, som håller ihop den främre batteribrickan med den bakre (Figur 59).

Viktigt: Ta inte bort de två skruvarna som används för att hålla ihop den främre batteribrickan med den bakre.

Koppla loss parkeringsbromskabeln

1. Lossa kontramuttern och vrid därefter ställskruven två varv moturs på båda bakre bromsoken (Figur 60).

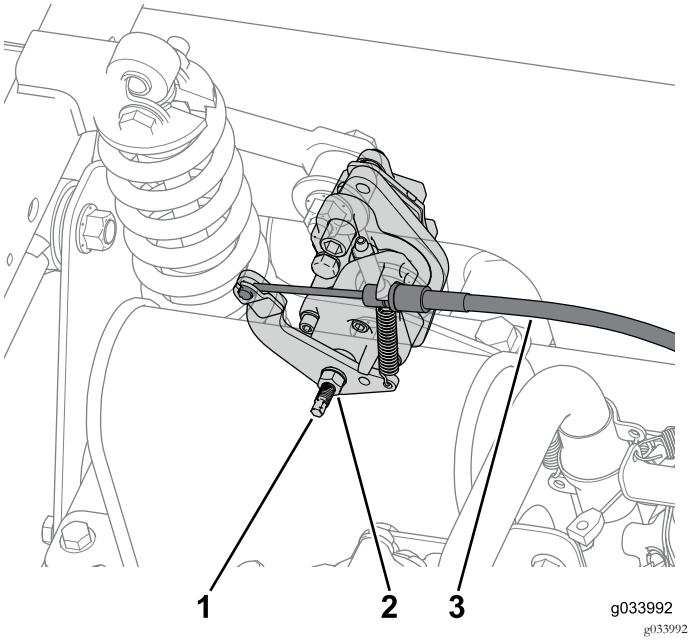

Figur 60

1. Ställskruv
2. Kontramutter
3. Bromskabel

2. Koppla loss parkeringsbromskabeln som är ansluten till bromsoken (Figur 60).
3. Ta bort de tio skruvarna (1/4 x 1 1/4 tum) så att du kan ta bort instrumentbrädan tillräckligt för att koppla loss parkeringsbromsen (Figur 61).

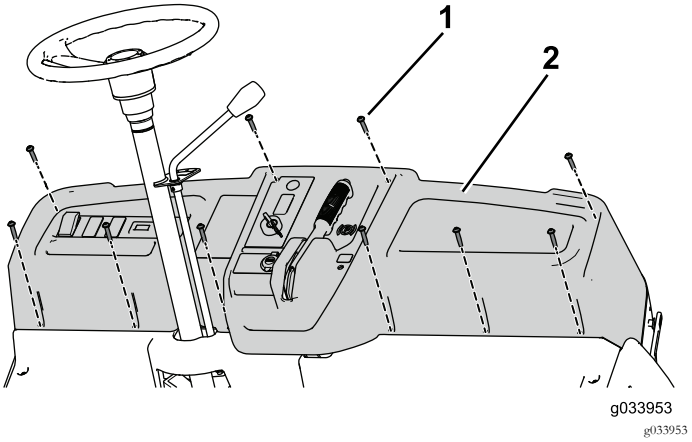

Figur 61

1. Skruv (1/4 x 1 1/4 tum)
2. Instrumentbräda

Obs: Du måste kanske ta bort kabelbanden som förhindrar att du delvis kan ta bort instrumentbrädan. Du måste ersätta kabelbanden lite längre fram.

Dela maskinen

Obs: Spara alla delar som du tar bort enligt anvisningarna.

1. Montera stödbenet på maskinen (Figur 62).

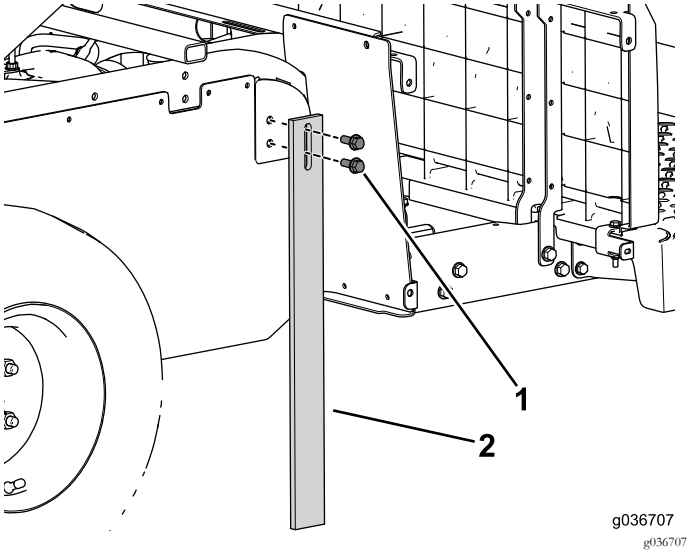

Figur 62

1. Flänsskruv (3/8 x 1 tum)
2. Stödben

2. Placera en domkraft under mittkanalen för att stötta upp maskinens framdel (Figur 63).

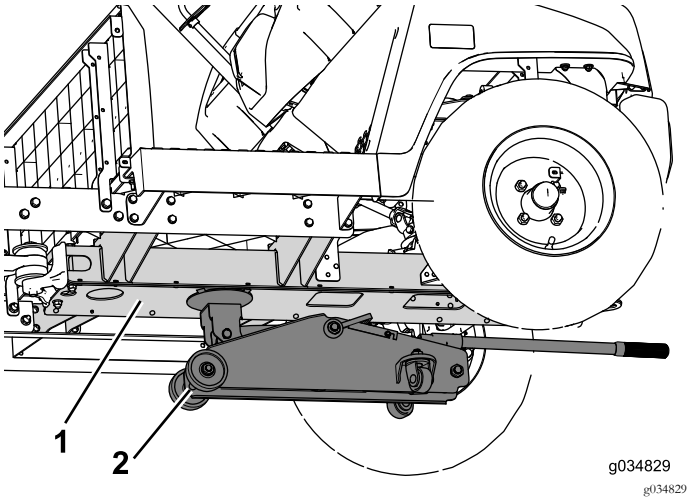

Figur 63

1. Mittkanal
2. Domkraft

3. Ta bort flänsskruvarna (3/8 x 2 1/2 tum) och muttrarna som håller fast sidoskenan på maskinen (Figur 64). Gör samma sak på båda sidor av maskinen.

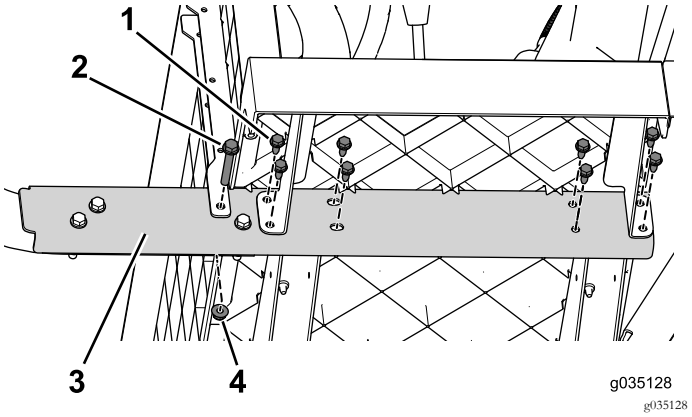

Figur 64

1. Flänsskruv (3/8 x 2 1/2 tum)
2. Flänsskruv (5/16 x 3/4 tum)
3. Sidoskena
4. Flänsmutter (3/8 tum)

4. Börja framifrån och gå bakåt. Ta bort flänsskruvarna (5/16 x 3/4 tum) som håller fast sidoskenan på maskinen (Figur 64). Gör samma sak på båda sidor av maskinen.

5. Ta bort de tre flänsskruvarna (3/8 x 2 1/2 tum) och muttrarna (Figur 65). Gör samma sak på båda sidor av maskinen.

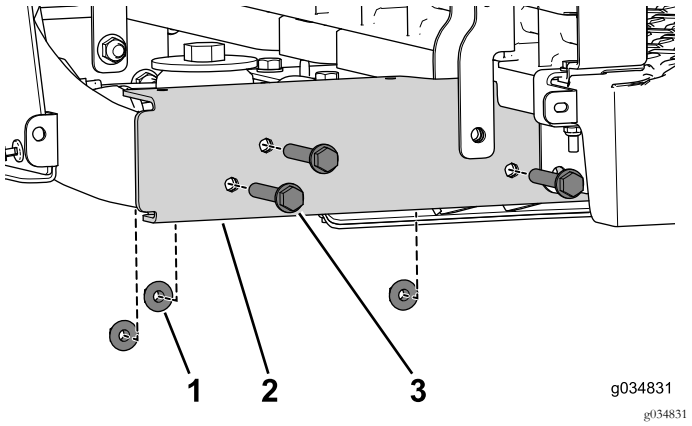

Figur 65

1. Flänsmutter (3/8 tum)
2. Sidoskena
3. Flänsskruv (3/8 x 2 1/2 tum)

6. Ta bort den självgängande skruven som håller fast T-stycket på mittkanalen (Figur 66).

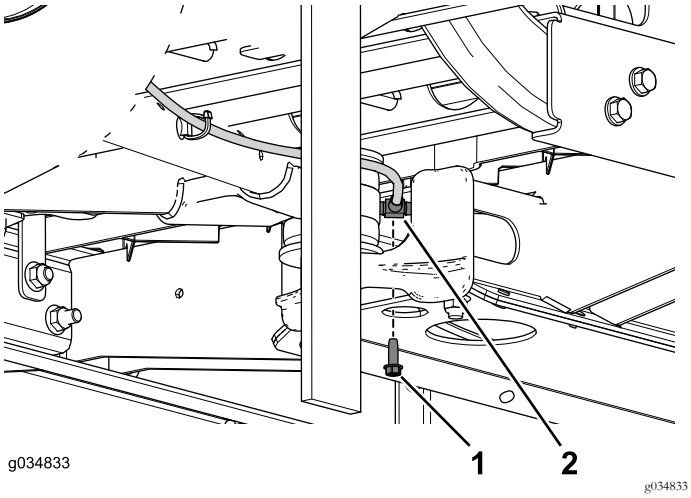

Figur 66

1. Självgängad skruv (1/4 x 3/4 tum)
2. T-stycke

7. Ta bort skruvarna och flänsmuttrarna som håller fast pendelarmens fäste på mittkanalen (Figur 67).

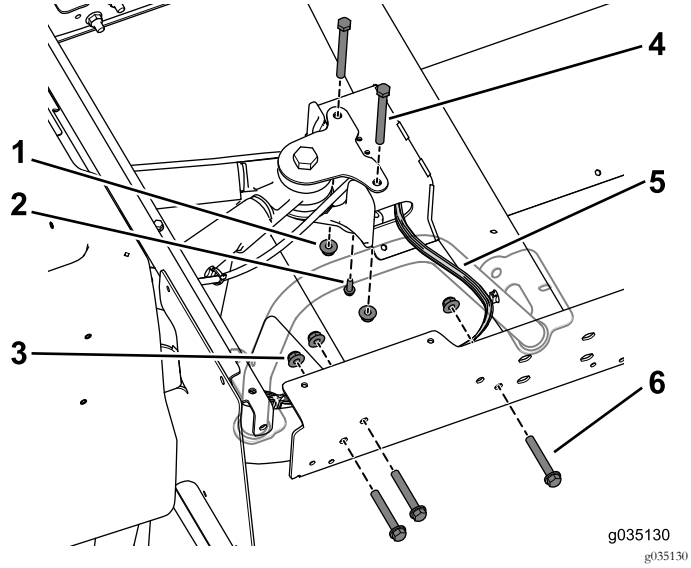

Figur 67

1. Flänsmutter (3/8 tum)
2. Självgängad skruv (1/4 x 3/4 tum)
3. Flänsmutter (3/8 tum)
4. Skruvar (3/8 x 3 3/4 tum)
5. Kablage
6. Skruvar (3/8 x 2 1/2 tum)

8. Ta bort kabelbanden som används för att hålla fast de elektriska och mekaniska kablarna innanför mittkanalen när du delar på maskinen.
9. Be någon att hjälpa dig flytta den främre delen framåt och bort från den bakre delen (Figur 68).

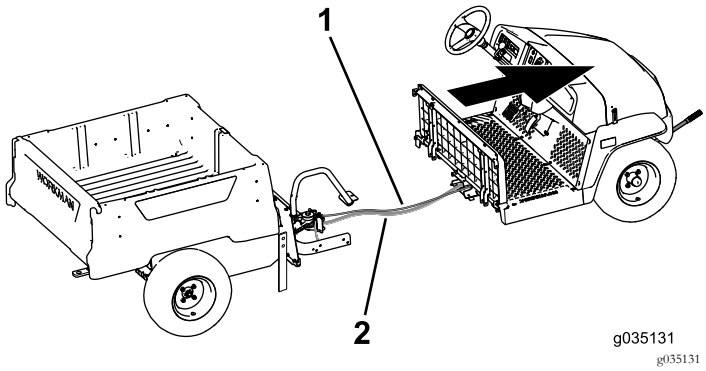

Figur 68

1. Bromskabel
2. Kablage

Montera mittkanalen

Obs: Använd fästelementen som du tog bort tidigare för att slutföra proceduren nedan.

1. Montera de övre och nedre anslutningsplattorna löst på den främre delens mittkanal med de fyra flänsskruvarna (3/8 x 3/4 tum) (Figur 69).

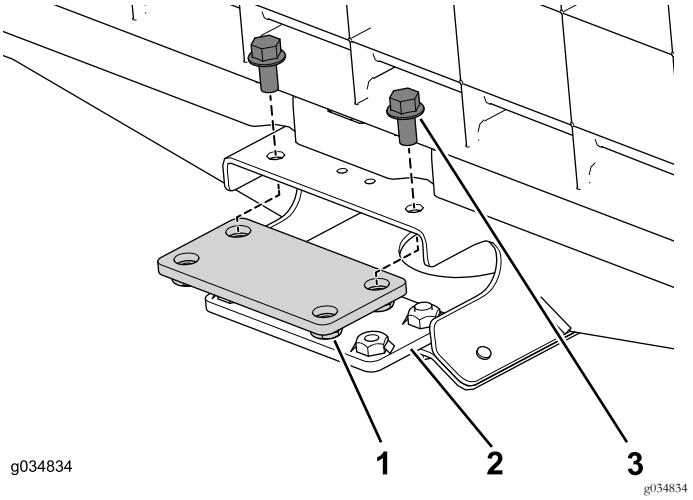

Figur 69

1. Anslutningsplatta (övre)
2. Anslutningsplatta (nedre)
3. Flänsskruv (3/8 x 3/4 tum)

2. Montera förlängningsskenan löst på maskinens högra sida (Figur 70).

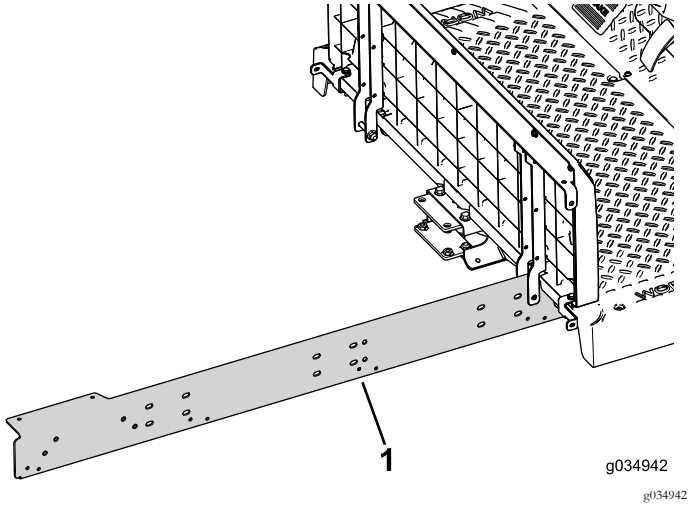

Figur 70

1. Förlängningsskena

3. Montera förlängningsskenan löst på mittkanalen på maskinens främre del med de två skruvarna (5/16 x 3/4 tum) (Figur 71).

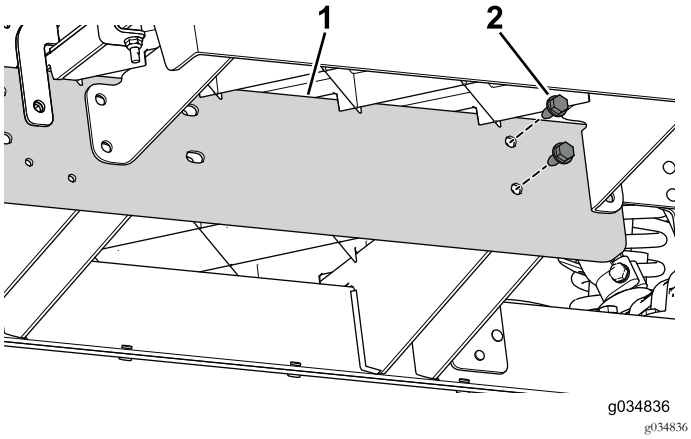

Figur 71

1. Förlängningsskena
2. Skruvar (5/16 x 3/4 tum)

4. För in två skruvar (3/8 x 3 3/4 tum) och brickor genom mittkanalen och det bakre fästet (Figur 72).

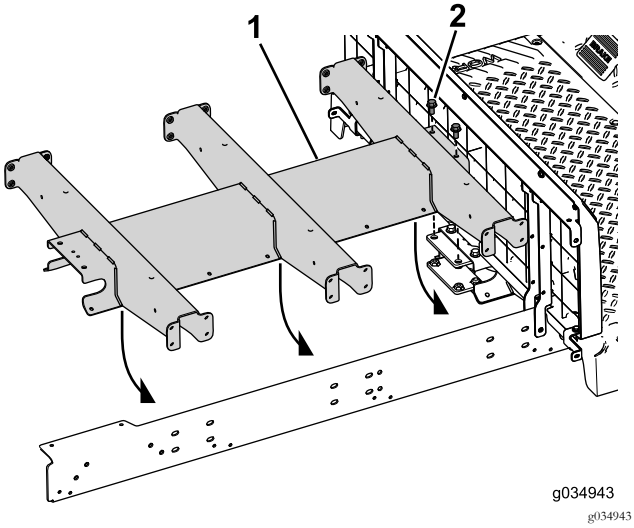

Figur 72

1. Kanalförlängning
2. Skruv (3/8 x 3/4 tum)

5. Montera förlängningsskenan löst på maskinens vänstra sida (Figur 73).

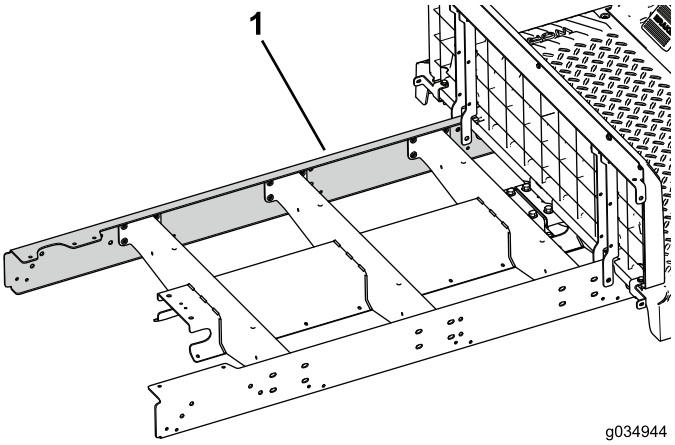

Figur 73

1. Förlängningsskena

6. Montera förlängningsskenan löst på mittkanalen på maskinens främre del med de två skruvarna (5/16 x 3/4 tum) (Figur 74).

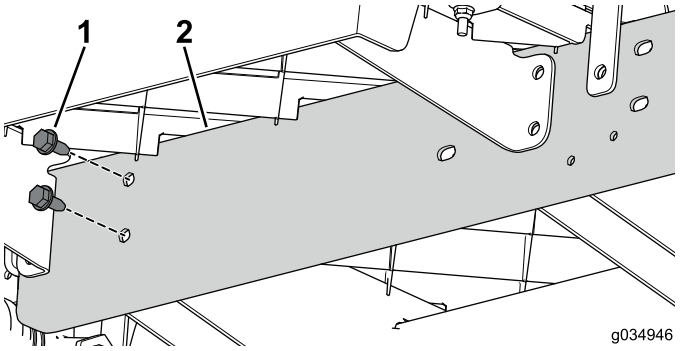

Figur 74

1. Skruvar (5/16 x 3/4 tum)
2. Förlängningsskena

7. Be någon att hjälpa dig flytta ihop maskinens främre och bakre delar (Figur 75).

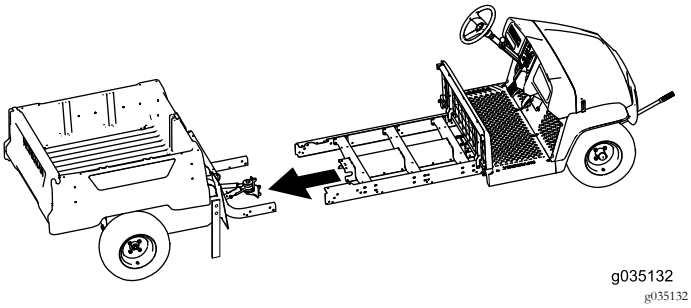

Figur 75

8. Montera förlängningsskenan löst på den bakre ramen med tre skruvar (3/8 x 2 1/2 tum) och flänsmuttrar (Figur 76). Gör samma sak på båda sidor av maskinen.

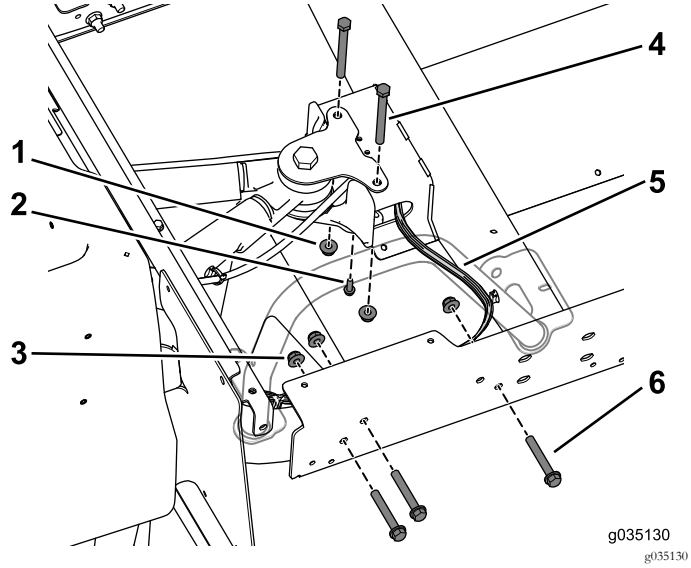

Figur 76

1. Flänsmutter (3/8 tum)
2. Självgängad skruv (1/4 x 3/4 tum)F
3. Flänsmutter (3/8 tum)
4. Skruvar (3/8 x 3 3/4 tum)
5. Kablage
6. Skruvar (3/8 x 2 1/2 tum)

Obs: Kontrollera att kablaget kommer ut ur mittkanalen på höger sida (Figur 76).

9. Sätt fast bromskabelns T-stycke på mittkanalen med den självgängande skruven (1/4 x 3/4 tum) (Figur 76).
10. Montera mittkanalen löst på det bakre fästet med de två skruvarna (3/8 x 3 3/4 tum) och flänsmuttrarna (Figur 76).

Montera sidostöden

Obs: Använd skruvarna och muttrarna som du tog bort i föregående avsnitt för att slutföra proceduren nedan.

1. Montera plattformsstödet löst på mittkanalen med fyra skruvar (5/16 x 3/4 tum) (Figur 77).

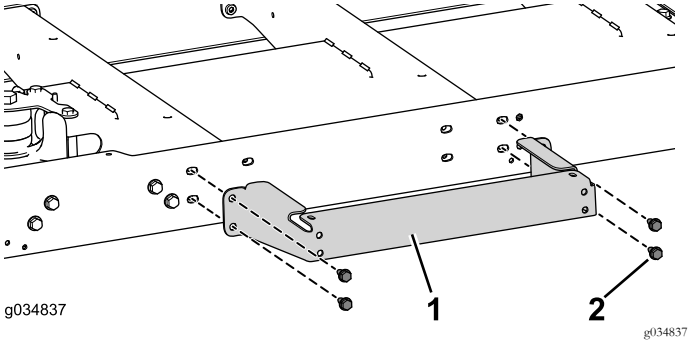

Figur 77

1. Plattformsstöd
2. Skruvar (5/16 x 3/4 tum)

2. Utför föregående steg på maskinens andra sida.

Montera kablarna

Obs: Dra ut kablarna och kablaget på mittkanalens högra sida.

1. Anslut parkeringsbromskabeln till parkeringsbromsen i maskinens främre del. För in den genom mittkanalen och anslut den till parkeringsbromsenheten i maskinens bakre del.
2. Fäst bottenplattan löst på mittkanalen med två skruvar (3/8 x 3/4 tum), 16 skruvar (1/4 x 1/2 tum) och två flänsmuttrar (3/8 tum) (Figur 78).

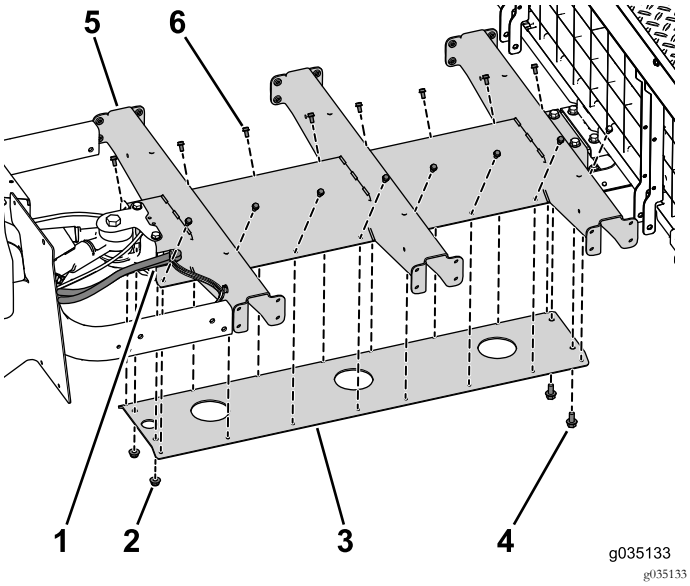

Figur 78

Vissa delar är dolda i illustrationssyfte.

1. Kabelutgång
2. Flänsmuttrar (3/8 tum)
3. Bottenplatta
4. Skruv (3/8 x 3/4 tum)
5. Mittkanal
6. Skruv (1/4 x 1/2 tum)

3. Montera de återstående kanaldelarna (Figur 79).

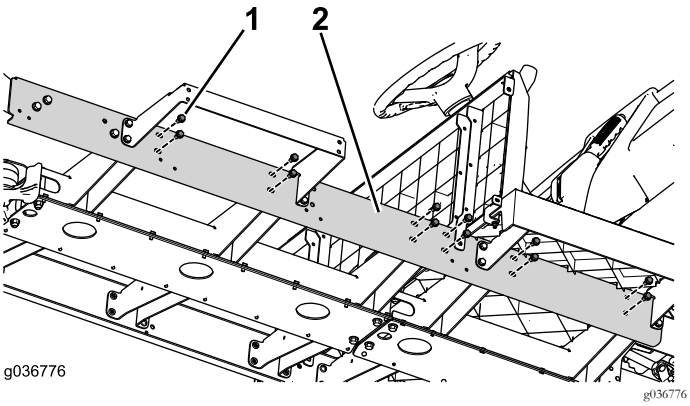

Figur 79

1. Skruv (5/16 x 3/4 tum)
2. Mittkanal

4. Ersätt alla kabelband som du tog bort för att komma åt området under instrumentbrädan.
5. Sätt fast instrumentbrädan på maskinen med tio skruvar (1/4 x 1 1/4 tum) (Figur 80).

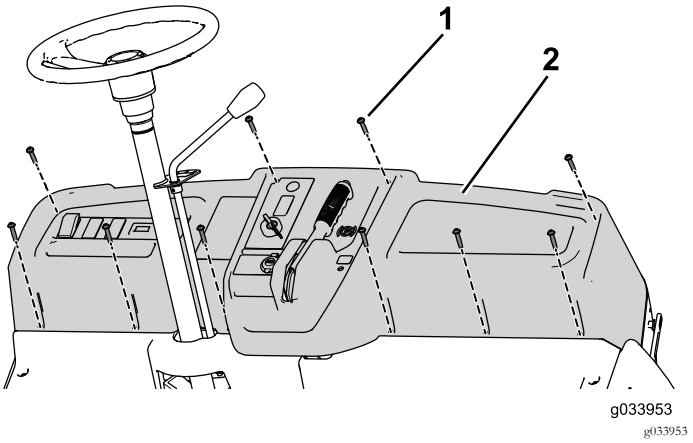

Figur 80

1. Skruv (1/4 x 1 1/4 tum)
2. Instrumentbräda

6. Dra åt fästdonen du monterade på bottenplattan så att de sitter ordentligt.

Montera golvplattan

Sätt fast den bakre golvplattan på maskinen med fyra flänsskruvar (5/16 x 1 1/4 tum), fyra skruvar (1/4 x 1 1/4 tum) och låsmuttrar (Figur 81).

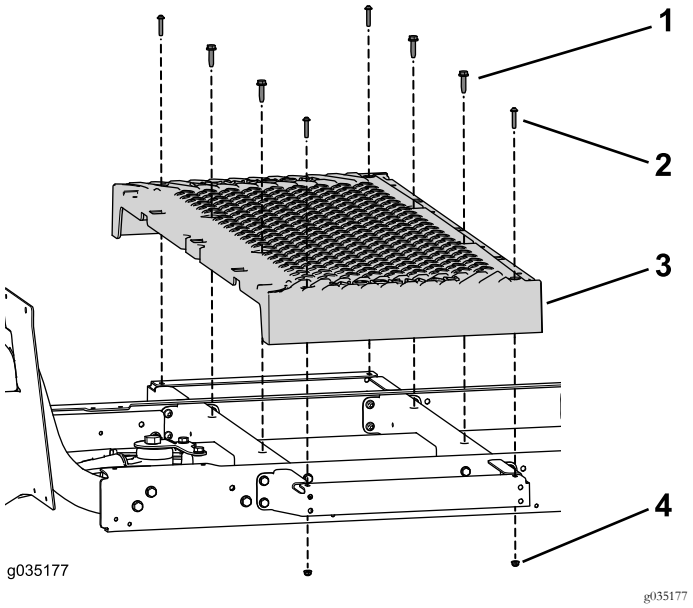

Figur 81

1. Flänsskruv (5/16 x 1 1/4 tum)
2. Skruv (1/4 x 1 1/4 tum)
3. Golvplatta
4. Låsmutter (1/4 tum)

Montera den bakre sätessockeln

1. Använd två flänsmuttrar och skruvar för att sätta ihop den bakre batteribrickan med den främre (Figur 82).

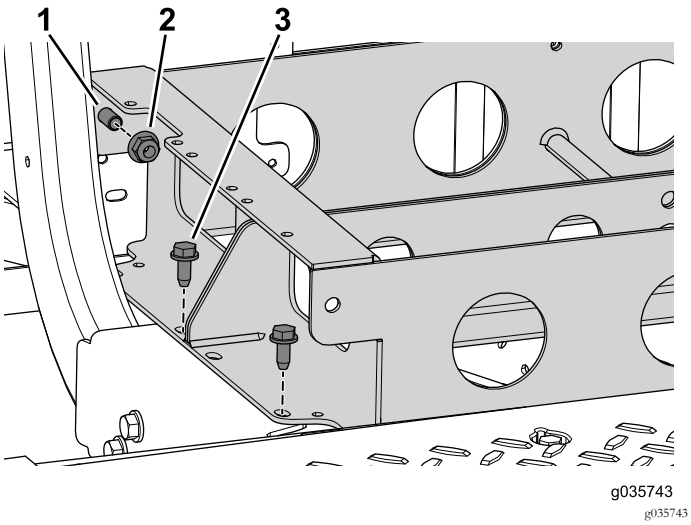

Figur 82

1. Skruv
2. Flänsmutter (3/8 tum)
3. Skruv (3/8 x 3/4 tum)

2. Sätt fast den främre batteribrickan på maskinen med fyra skruvar (3/8 x 1 tum) (Figur 82).
3. Använd de två skruvarna och muttrarna som håller fast säkringsblocket på den främre batteribrickan (Figur 83).

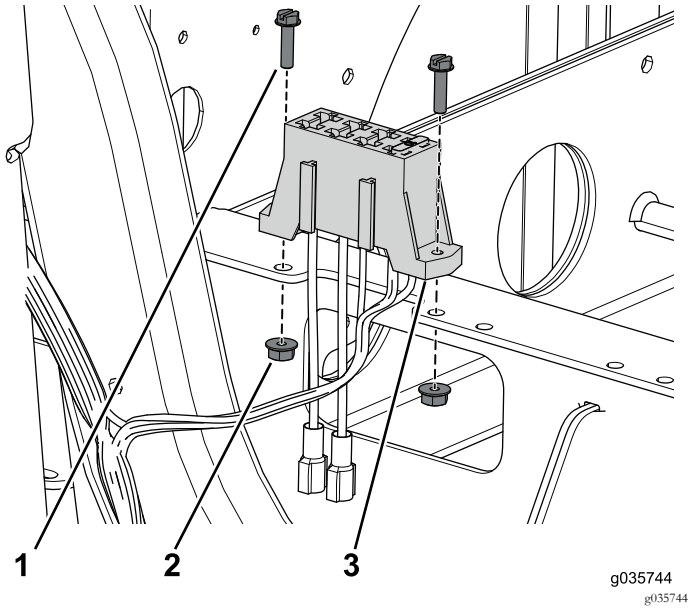

Figur 83

1. Skruv (nr 10 x 3/4 tum)
2. Mutter (nr 10)
3. Säkringsblock

4. Sätt fast sätesstödet med flänsskruven (3/8 x 2 1/2 tum) och flänsmuttern (Figur 84).

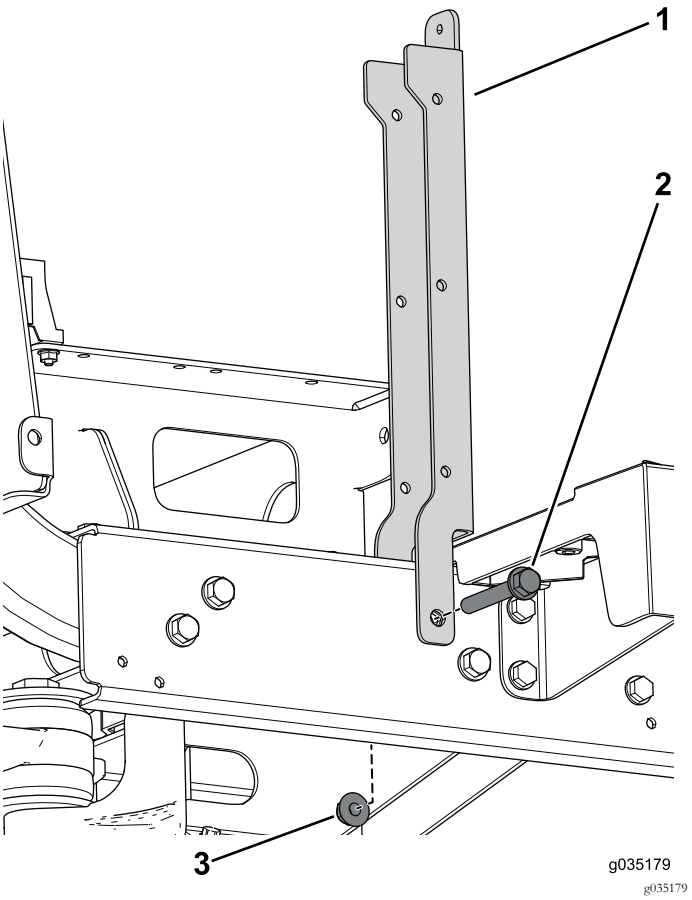

Figur 84

1. Sätesstöd
2. Flänsskruv (3/8 x 2 1/2 tum)
3. Flänsmutter (3/8 tum)

5. Sätt fast det vinklade stödfästet och sätessockelns panel på de vänstra och högra sätesstöden med två skruvar med brickor (1/4 x 1/2 tum) (Figur 85).

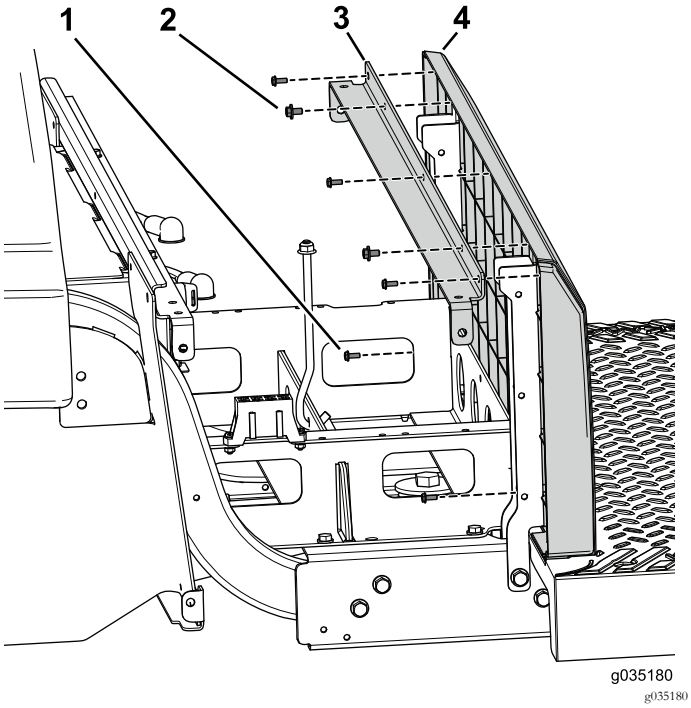

Figur 85

Vissa delar är dolda i illustrationssyfte.

1. Skruv (nr 10 x 1/2 tum)
2. Skruv med bricka
3. Stödfäste
4. Sätessockelns panel

6. Sätt fast den bakre panelen på det vinklade stödfästet och sätesstöden med fem skruvar (nr 10 x 1/2 tum) (Figur 85).

7. Sätt fast de vänstra och högra panelfästena på maskinen med två skruvar (1/4 x 2 tum), bricka och låsmutter (Figur 86).

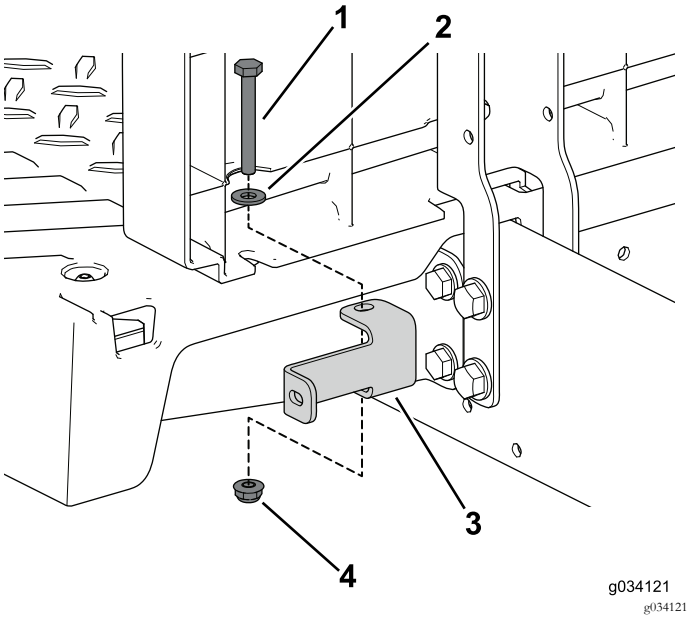

Figur 86

1. Skruv (1/4 x 2 tum)
2. Bricka
3. Panelfäste
4. Låsmutter (1/4 tum)

8. Sätt fast den vänstra sidokåpan på sätet med fyra självgängande skruvar (Figur 86).

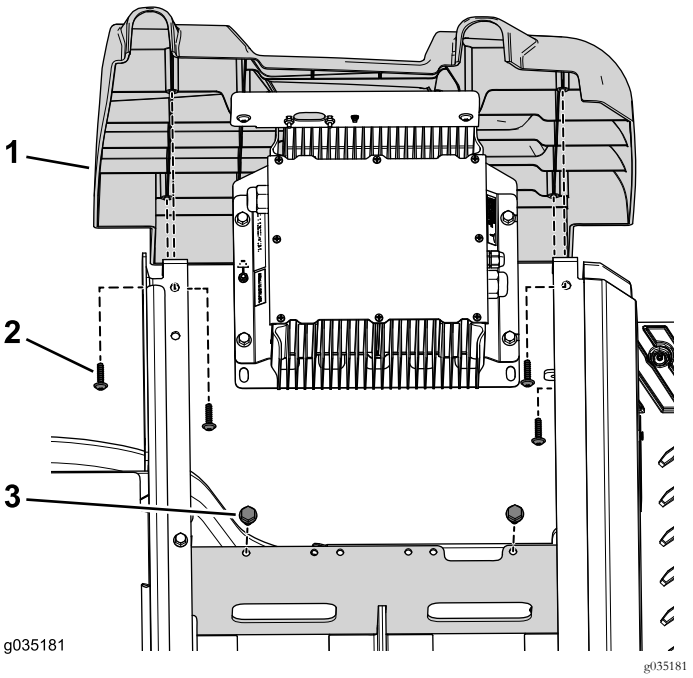

Figur 87

1. Sidokåpa
2. Självgängande skruv
3. Skruv (3/8 x 3/4 tum)

9. Sätt fast laddarens fäste på batteribrickan med de två skruvarna (3/8 x 3/4 tum) (Figur 87).

10. Sätt fast den högra sidokåpan på sätet med fyra självgängande skruvar (Figur 88).

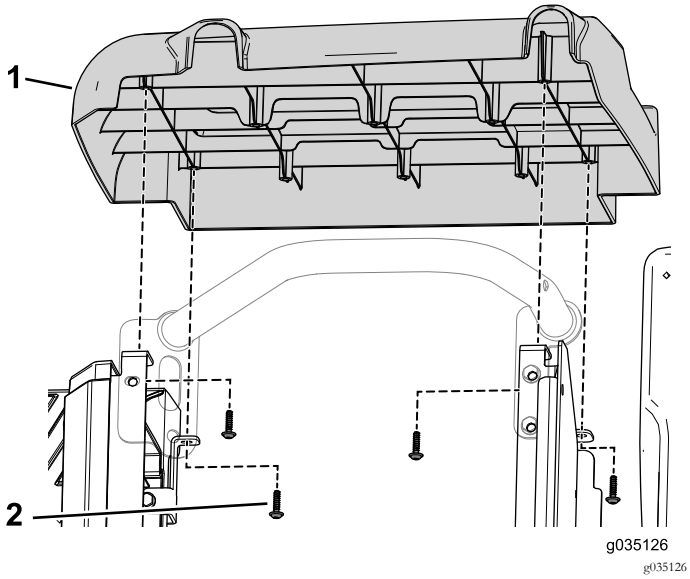

Figur 88

1. Sidokåpa
2. Självgängande skruv

11. Sätt fast det bakre högra höftskyddet på sätessockeln med flänsskruven (3/16 x 3/4 tum) och flänsmuttern som du tog bort tidigare (Figur 89).

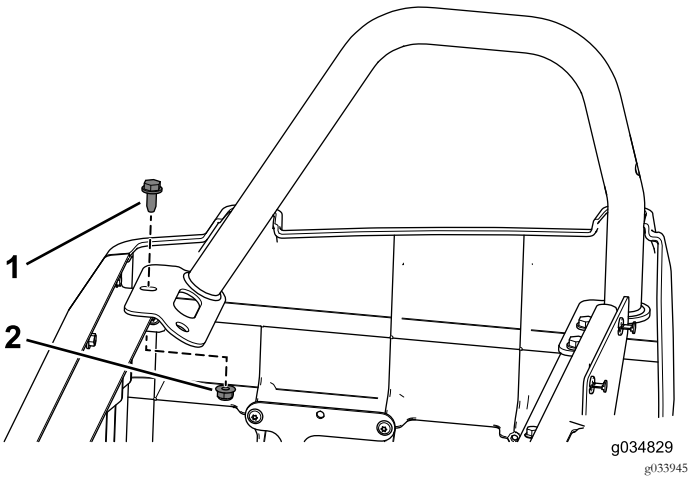

Figur 89

1. Flänsskruv (3/16 x 3/4 tum)
2. Flänsmutter

12. Sätt fast det bakre vänstra höftskyddet på sätessockeln med de tre flänsskruvarna (3/16 x 3/4 tum) och flänsmuttrarna som du tog bort tidigare (Figur 90).

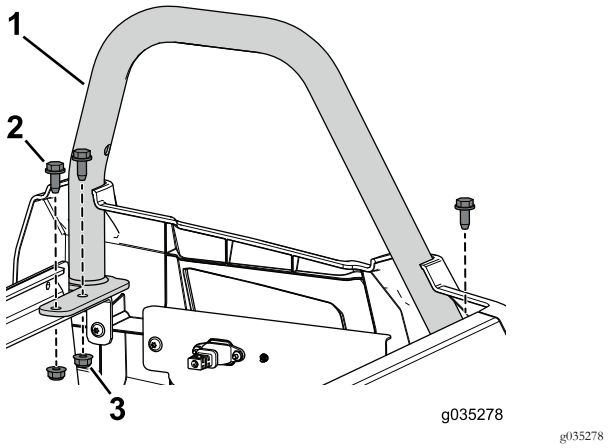

Figur 90

1. Höftskydd (långt)
2. Flänsskruv (3/16 x 3/4 tum)
3. Flänsmutter

Montera den främre sätessockeln

Obs: Använd fästelementen som du tog bort tidigare efter behov.

1. Fäst vänster och höger sätesstöd på maskinens främre del med två skruvar (3/8 x 2 1/2 tum), distansbrickor och flänsmuttrar (Figur 91).

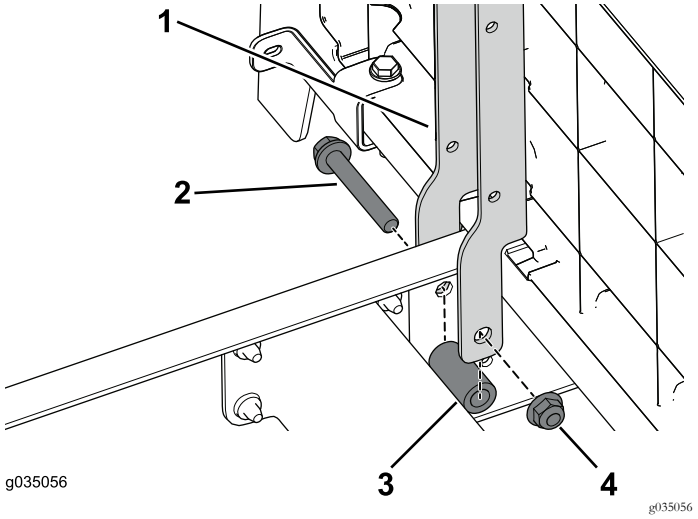

Figur 91

1. Sätesstöd
2. Flänsskruv (3/8 x 2 1/2 tum)
3. Distansbricka
4. Flänsmutter (3/8 tum)

2. Fäst vänster och höger sätesstöd på maskinen med fyra flänsskruvar (3/8 x 2 1/2 tum), distansbrickor och flänsmuttrar (Figur 92).

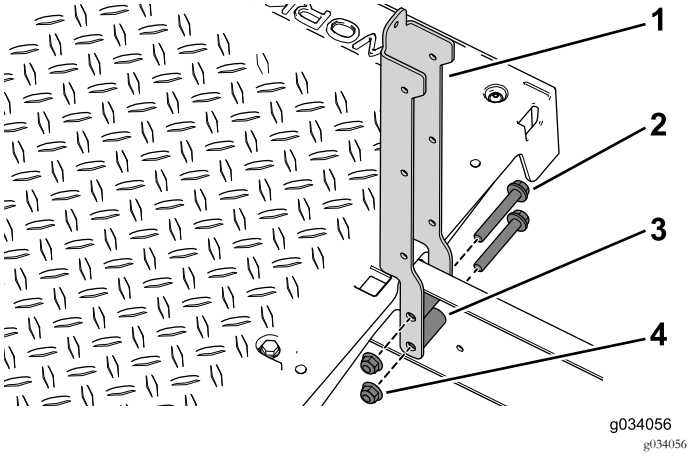

Figur 92

1. Sätesstöd
2. Flänsskruv (3/8 x 2 1/2 tum)
3. Distansbricka
4. Flänsmutter (3/8 tum)

3. Sätt fast det vinklade stödfästet och sätessockelns panel på de vänstra och högra sätesstöden med två skruvar med brickor (1/4 x 1/2 tum) (Figur 93).

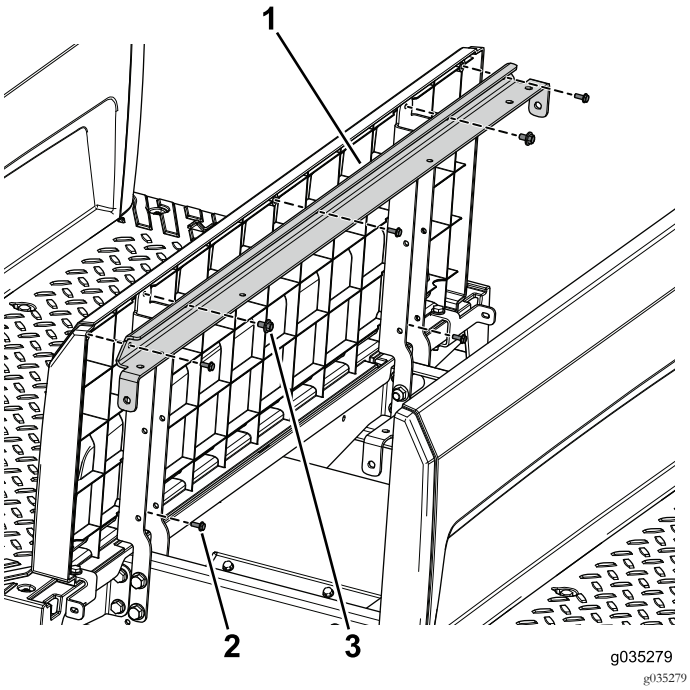

Figur 93

1. Stödfäste
2. Skruv (nr 10 x 1/2 tum)
3. Skruv med bricka

4. Sätt fast den bakre panelen på det vinklade stödfästet och sätesstöden med fem skruvar (nr 10 x 1/2 tum) (Figur 93).
5. Sätt fast de vänstra och högra sidopanelerna från satsen på den främre sätessockeln med åtta självgängande skruvar (3/32 x 7/8 tum) (Figur 94).

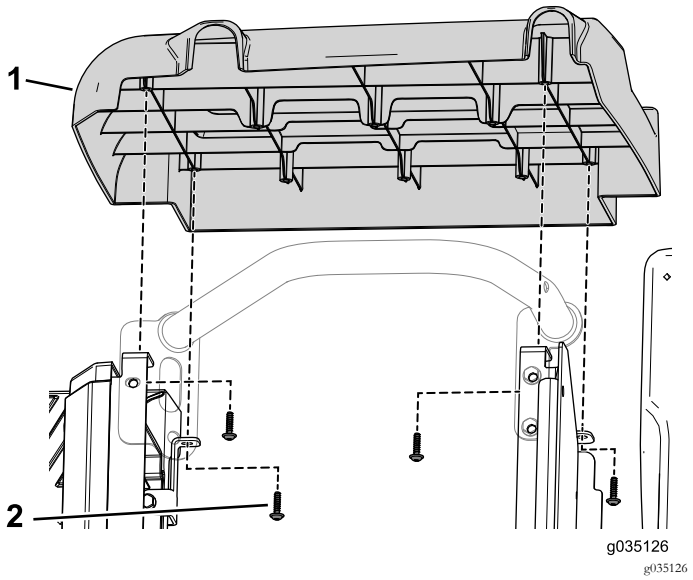

Figur 94

1. Sidokåpa
2. Självgängande skruv

6. Fäst kåpan över öppningen på sidoplattan med tre självgängande skruvar (Figur 95).

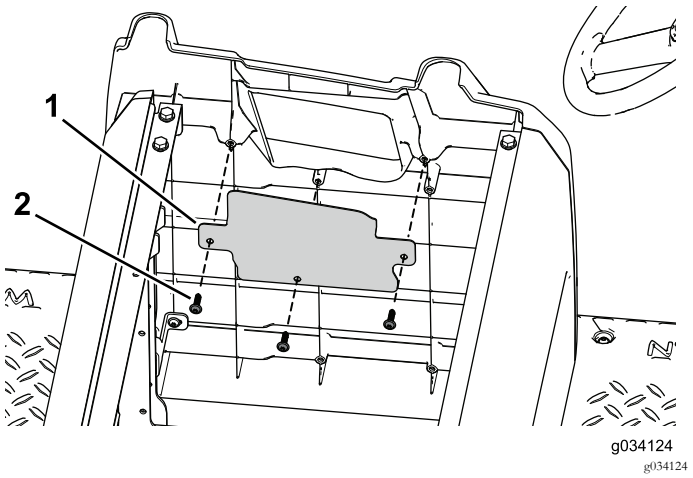

Figur 95

1. Kåpa över öppning
2. Självgängande skruv

7. Sätt fast de vänstra och högra höftskydden på sätessockeln med sex flänsskruvar (3/16 x 3/4 tum) och flänsmuttrarna (Figur 96).

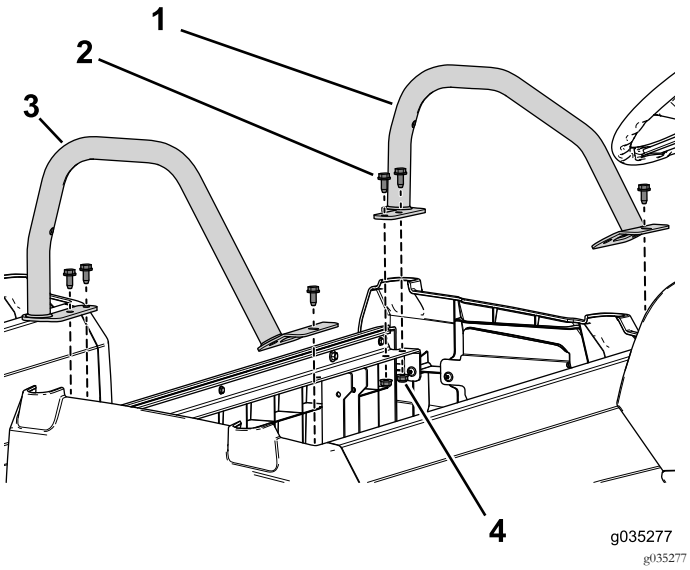

Figur 96

1. Höftskydd (kort)
2. Flänsskruv (3/16 x 3/4 tum)
3. Höftskydd (långt)
4. Flänsmutter

Montera batterierna

1. Montera de fyra batterierna i den främre batteribrickan (Figur 97).

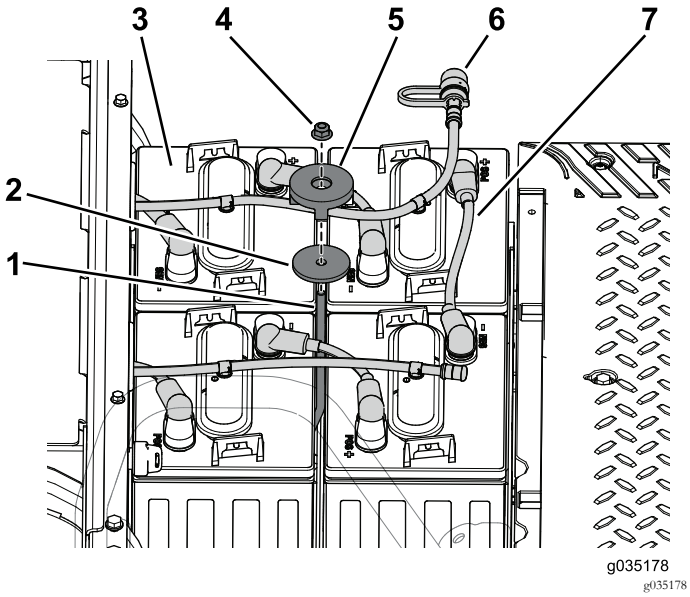

Figur 97

1. Låsstång
2. Bricka
3. Batteri
4. Låsmutter
5. Låsblock
6. Vattenslang
7. Batterikabel

2. Sätt fast batterierna i batteribrickan med låsstången, brickan, låsblocket och låsmuttern (Figur 97).

3. Anslut batterikablarna till batteriernas pluspol (+) (Figur 97).

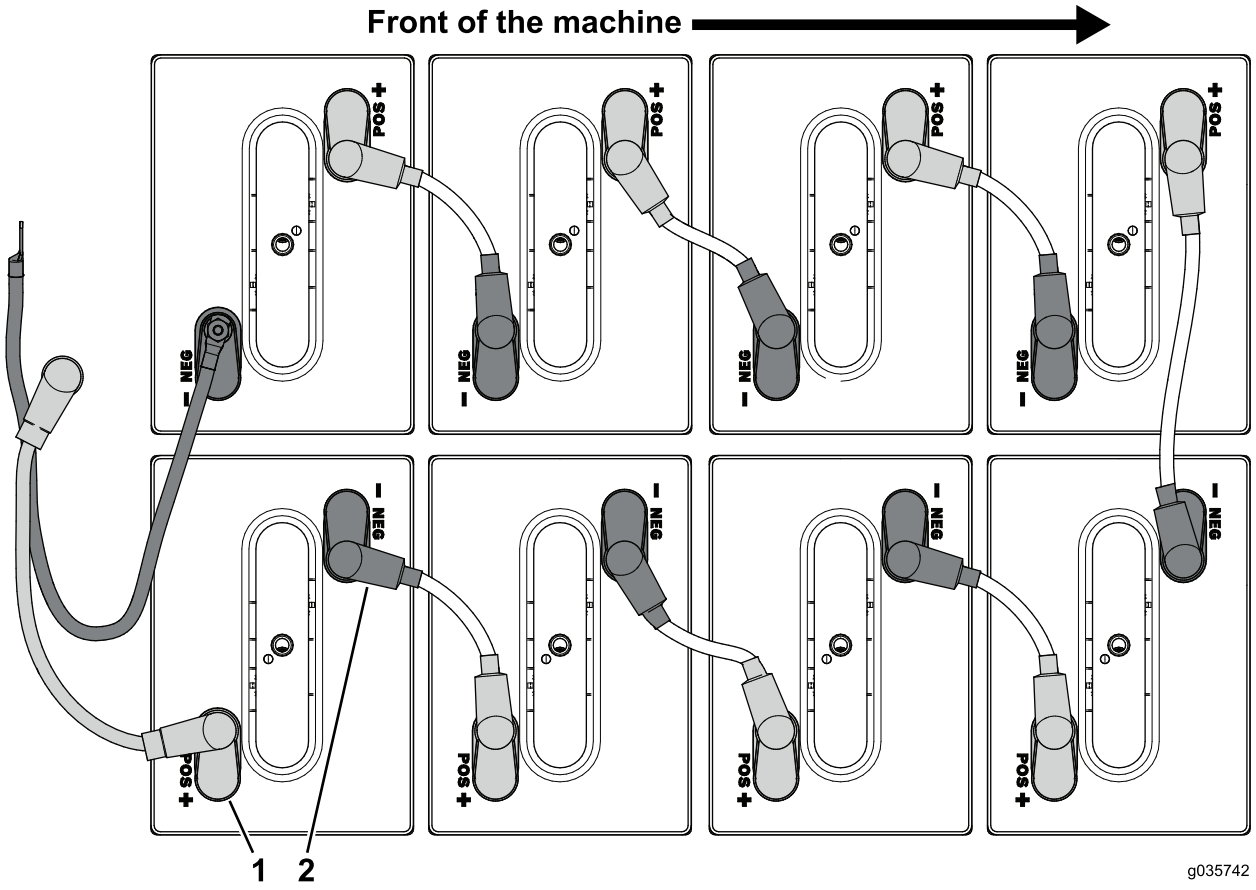

Figur 98

1. Pluspol (+)
2. Minuspol (–)

4. Anslut batterikablarna som är anslutna till pluspolen (+) på batterierna i den främre batteribrickan (Figur 98).
5. Anslut batterikablarna som är anslutna till minuspolen (–) på batterierna i den främre batteribrickan (Figur 98).
6. Montera vattenslangen till batterierna (Figur 97).

Montera sätet

1. Kontakta Toro-återförsäljaren om du behöver ett extrasäte.
2. Montera det ursprungliga sätet på den bakre sätesraden (Figur 99).

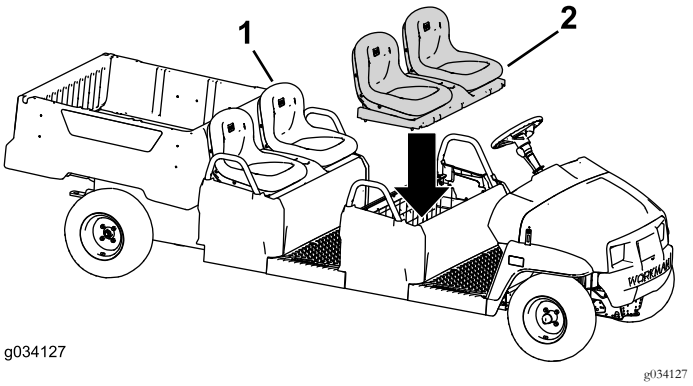

Figur 99

1. Originalsäte
2. Extrasäte (skålat säte visas)

3. Montera sätet på den främre sätesraden (Figur 99).

Anteckningar:



Count on it.