Form No. 3406-358 Rev A

Комплект для перевозки нескольких пассажиров

Технологические автомобили Workman® серии GTX

Номер модели 07133

Инструкции по монтажу

⚠ ПРЕДУПРЕЖДЕНИЕ

КАЛИФОРНИЯ
Положение 65, Предупреждение

В соответствии с информацией, имеющейся в распоряжении компетентных органов штата Калифорния, данное вещество содержит химическое соединение (соединения), отнесенные к категории канцерогенных, способных вызвать врождённые пороки и оказывающих вредное воздействие на репродуктивную систему человека.

© 2016—The Toro® Company
8111 Lyndale Avenue South
Bloomington, MN 55420

Регистрация в www.Toro.com.

Перевод исходного документа (RU)
Отпечатано в США
Все права защищены

3406-358 A

Монтаж

Незакреплённые детали

Используя таблицу, представленную ниже, убедитесь в том, что все детали отгружены

Наименование	Количе-ство	Использование
Напольная опора	2	Установите комплект.
Панель пола	1	
Соединительная пластина	2	
Удлинение швеллера	1	
Кожух удлинения швеллера	1	
Левая удлинительная балка	1	
Правая удлинительная балка	1	
Передняя опора сиденья	2	
Задняя опора сиденья	2	
Передняя скоба сиденья	1	
Задняя скоба сиденья	1	
Проставка (7/16 x 1-1/2 дюйма)	6	
Кронштейн панели	4	
Левая панель	1	
Правая панель	1	
Плоская шайба	4	
Болт (1/4 x 2 дюйма)	4	
Фланцевая гайка (1/4 дюйма)	8	
Фланцевый болт (3/8 x 3/4 дюйма)	8	
Фланцевый болт (5/16 x 3/4 дюйма)	24	
Левый боковой ограничитель	1	
Правый боковой ограничитель	1	
Трос стояночного тормоза	1	
Трос дроссельной заслонки (только для модели с бензиновым двигателем)	1	
Трос воздушной заслонки (только для модели с бензиновым двигателем)	1	
Трос переключения передач (только для модели с бензиновым двигателем)	1	
Самонарезающий винт (3/32 x 7/8 дюйма)	11	
Фланцевый болт (5/16 x 3/4 дюйма)	6	
Фланцевая гайка (5/16 дюйма)	6	
Винт и шайба в сборе	4	
Панель основания сиденья	2	
Винт (№ 10 x 1/2 дюйма)	10	
Вспомогательный комплект TOR-6040 (необходим)	1	

Подготовка автомобиля

Примечание: Определите левую и правую стороны автомобиля (с рабочего места оператора).

1. Переместите автомобиль на такое место в рабочей зоне, где есть достаточное пространство для установки комплекта.
2. Выключите двигатель и извлеките ключ из замка зажигания.
3. Прежде чем начать установку, убедитесь, что автомобиль надежно зафиксирован и не может прийти в движение.
4. Снимите верхнюю часть сиденья в сборе.
   A. На автомобиле с сиденьем с раздельными местами: наклоните спинку сиденья вперед и поднимите сиденье в сборе вверх, чтобы снять его.
   B. На автомобиле со сплошным сиденьем: поднимите заднюю часть подушки сиденья вверх и наружу с платформы сиденья, затем снимите спинку.

Установка комплекта на автомобиль с бензиновым двигателем

Демонтаж левой крышки

Примечание: Сохраните все крепежные детали, снятые при выполнении данной процедуры.

1. Выверните фланцевый болт, крепящий топливный бак к поддону бака (Рисунок 1).

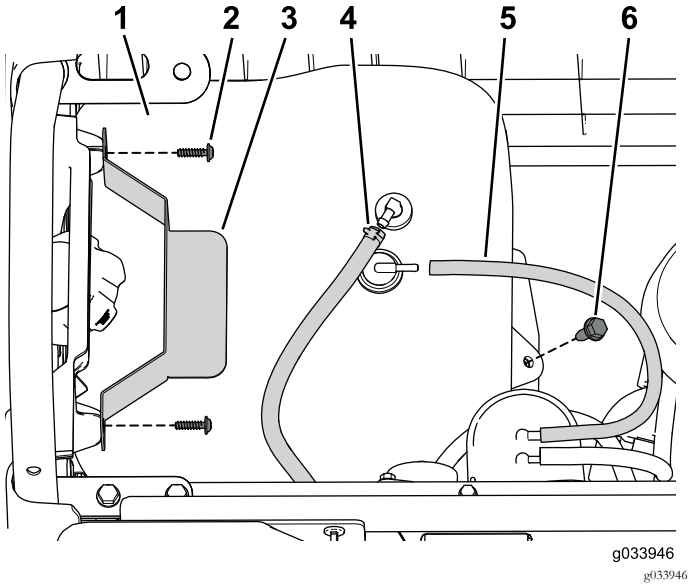

Рисунок 1

1. Топливный бак
2. Винт
3. Прижим
4. Топливный трубопровод
5. Вентиляционный шланг
6. Фланцевый болт

2. Выверните винты, которые крепят прижим (Рисунок 1).
3. Отсоедините вентиляционную трубку и топливный трубопровод от бака (Рисунок 1).

   Примечание: Приготовьтесь слить в емкость и удалить любые остатки топлива, которое выльется при отсоединении бензопровода от бака.
4. Снимите топливный бак с поддона.
5. Выверните два фланцевых болта, которые крепят поддон бака к раме (Рисунок 2).

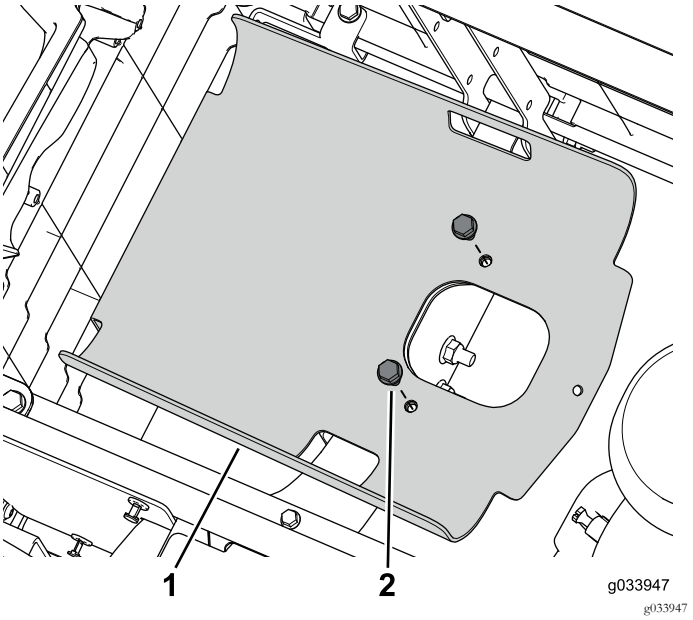

Рисунок 2

1. Поддон бака
2. Фланцевый болт

6. Выверните 4 винта, крепящие левую панель к нижнему узлу сиденья (Рисунок 3).

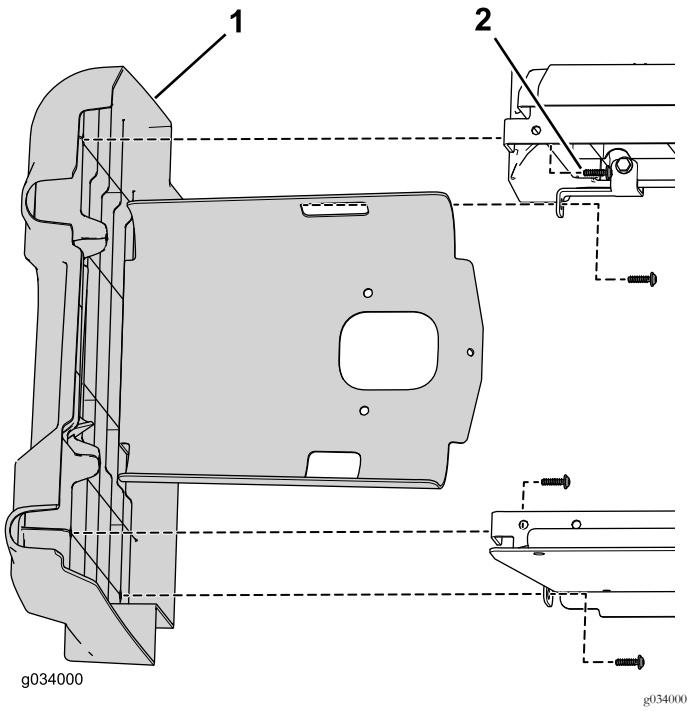

Рисунок 3

1. Левая панель
2. Винт

Демонтаж правой крышки

Примечание: Сохраните все крепежные детали, снятые при выполнении данной процедуры.

1. Отсоедините от аккумуляторной батареи сначала отрицательный (-), а затем положительный (+) кабель.

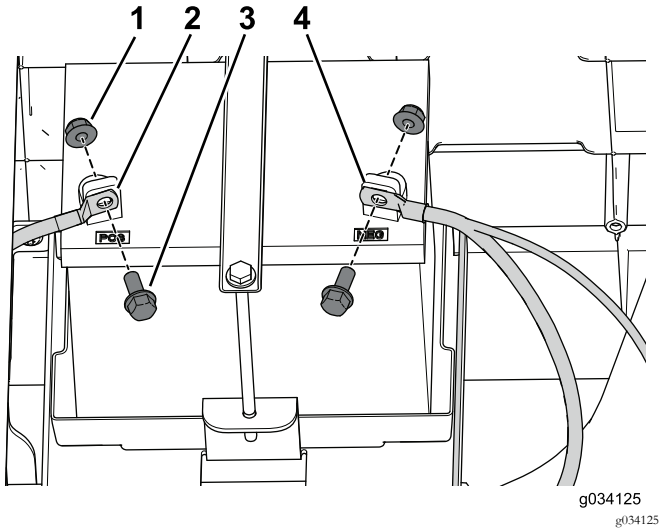

Рисунок 4

1. Гайка
2. Положительный кабель (+)
3. Болт
4. Отрицательный кабель (–)

2. Выверните два фланцевых болта, которые крепят поддон аккумуляторной батареи к раме (Рисунок 5).

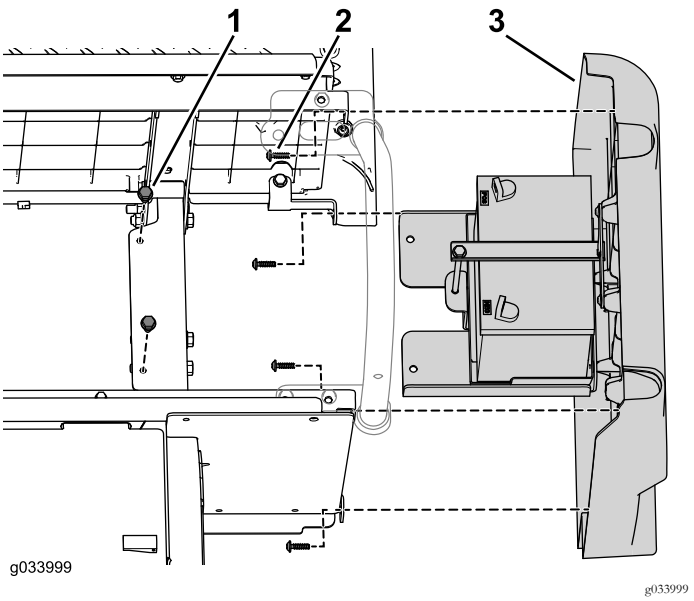

Рисунок 5

1. Фланцевый болт
2. Самонарезающий винт
3. Правая панель в сборе

3. Выверните 4 винта, крепящие правую панель к нижнему узлу сиденья (Рисунок 5).

Снятие левого ограничителя для кронштейна

Снимите и сохраните три фланцевых болта и фланцевые гайки, которые крепят ограничитель для кронштейна к машине (Рисунок 6).

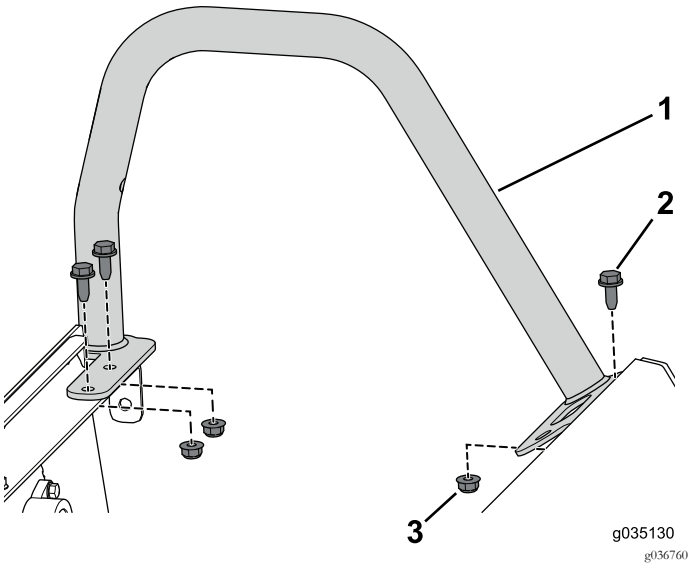

Рисунок 6

1. Ограничитель для кронштейна (короткий)
2. Фланцевый болт (5/16 x 3/4 дюйма)
3. Фланцевая гайка (5/16 дюйма)

Снятие правого ограничителя для кронштейна

Снимите и сохраните передний фланцевый болт и фланцевую гайку, которые крепят переднюю часть ограничителя для кронштейна к машине (Рисунок 7).

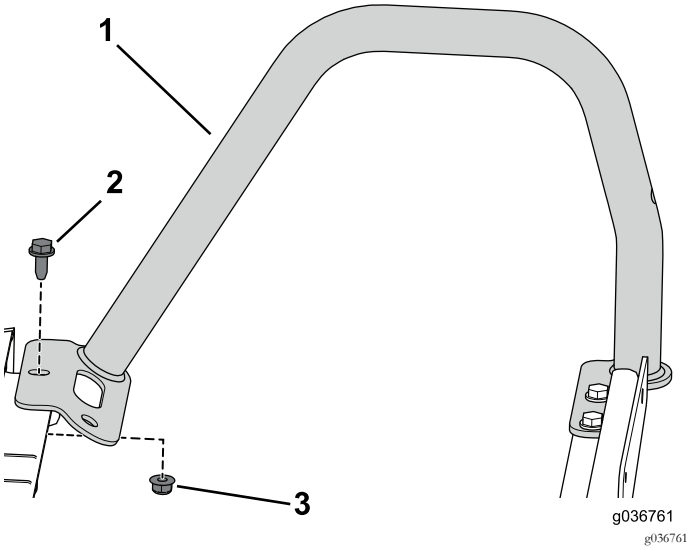

Рисунок 7

1. Ограничитель для кронштейна (длинный)
2. Фланцевый болт (5/16 x 3/4 дюйма)
3. Фланцевая гайка (5/16 дюйма)

Отсоединение тросов стояночного тормоза

1. Ослабьте зажимную гайку и затем поверните регулировочный винт на два оборота против часовой стрелки на обоих суппортах задних тормозов (Рисунок 8).

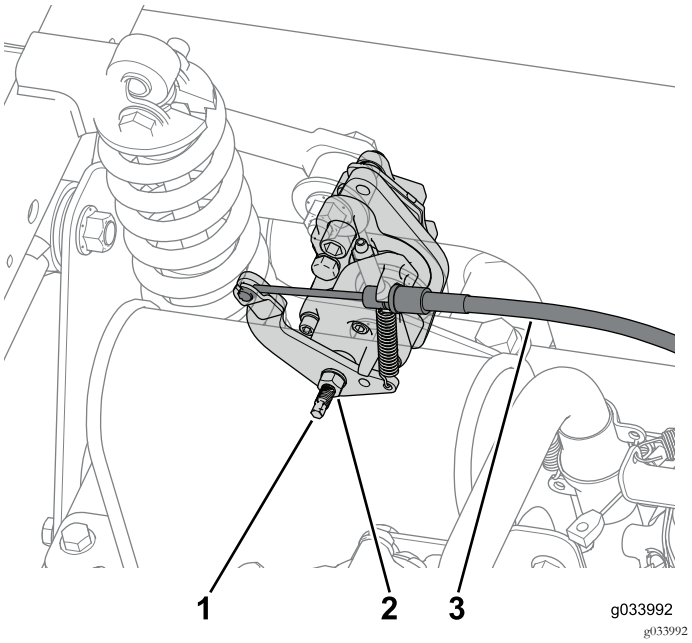

Рисунок 8

1. Регулировочный винт
2. Зажимная гайка
3. Трос тормоза

2. Отсоедините трос стояночного тормоза от обоих суппортов задних тормозов (Рисунок 8).

   Примечание: Отрежьте имеющиеся кабельные стяжки, крепящие трос тормоза к машине.

3. Отсоедините трос дроссельной заслонки от рычага дроссельной заслонки и снимите его с кронштейна дроссельной заслонки (Рисунок 9).

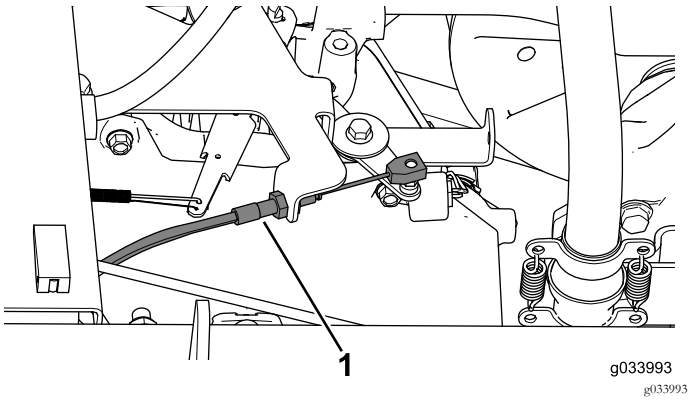

Рисунок 9

1. Трос дроссельной заслонки

4. Отсоедините трос переключения передач от кронштейна троса переключения передач и снимите его с кронштейна (Рисунок 10).

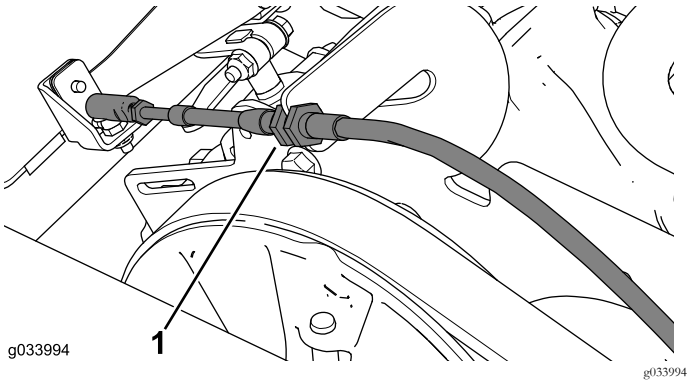

Рисунок 10

1. Трос переключения передач

Примечание: Отметьте каждый передний и задний концы троса. Используйте данную рекомендацию для установки нового троса переключения.

5. Отсоедините трос воздушной заслонки от двигателя (Рисунок 11).

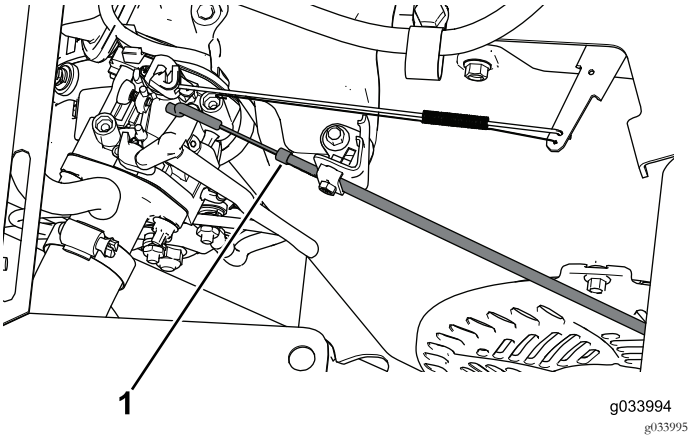

Рисунок 11

1. Трос воздушной заслонки

---

6. Выверните и сохраните 10 винтов (1/4 x 1-1/4 дюйма), чтобы частично снять приборную панель, и отсоедините тросы стояночного тормоза, дроссельной заслонки и трос переключения реверса (Рисунок 12).

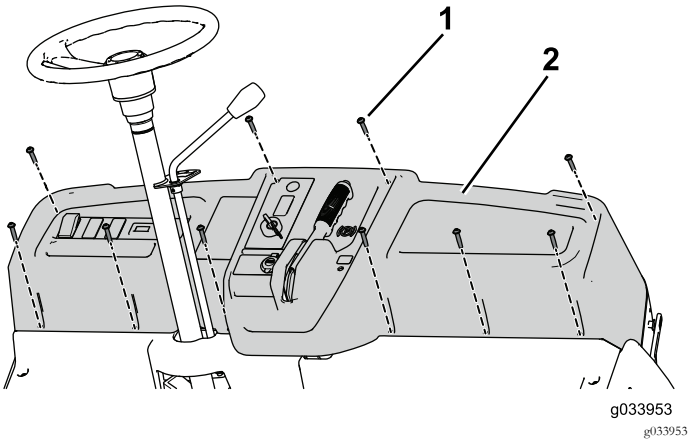

Рисунок 12

1. Винт (1/4 x 1-1/4 дюйма) 2. Приборная панель

Примечание: Удалите кабельные стяжки, частично мешающие снять приборную панель. На более позднем этапе будет необходимо заменить новые кабельные стяжки вместо снятых.

7. Отверните стопорную гайку на тросе воздушной заслонки и протяните трос через приборную панель.

Установка вспомогательного комплекта TOR-6040

Используйте вспомогательный комплект TOR-6040 при установке комплекта для перевозки многих пассажиров.

1. Выверните фланцевый болт на кронштейне дроссельной заслонки (Рисунок 13).
2. Используйте две фланцевые гайки, шайбу и резьбовой шток, чтобы установить опорную траверсу на двигатель (Рисунок 13).

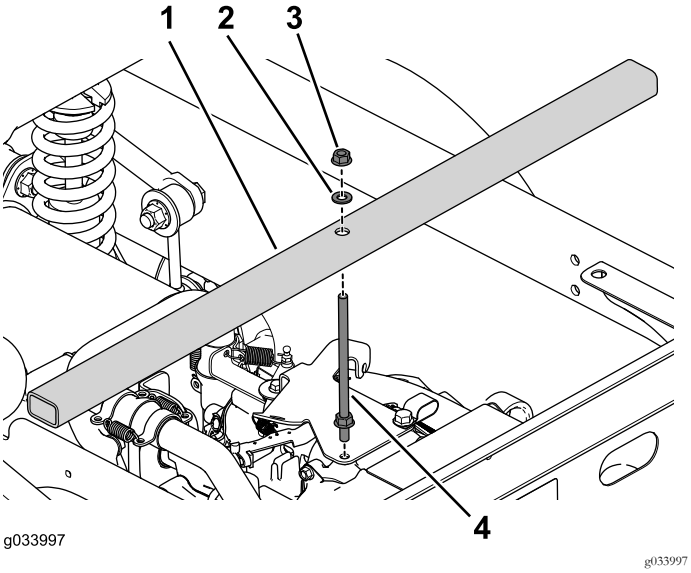

Рисунок 13

1. Опорная траверса
2. Шайба
3. Фланцевая гайка
4. Резьбовой шток

Внимание: Убедитесь в том, что опорная траверса установлена для поддержки двигателя и предотвращения его падения при отделении машины.

3. Используйте 4 фланцевых болта для установки опорных стоек с обеих сторон машины (Рисунок 14).

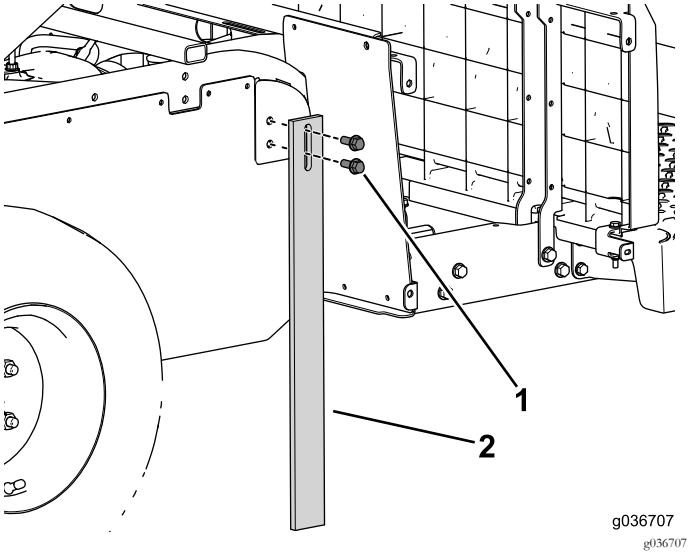

Рисунок 14

1. Фланцевый болт (3/8 x 1 дюйм)
2. Опорная стойка

Разделение автомобиля

Примечание: Сохраните все крепежные детали, снятые при выполнении данной процедуры.

1. Установите напольный домкрат под центральный швеллер, чтобы поддерживать переднюю часть автомобиля (Рисунок 15).

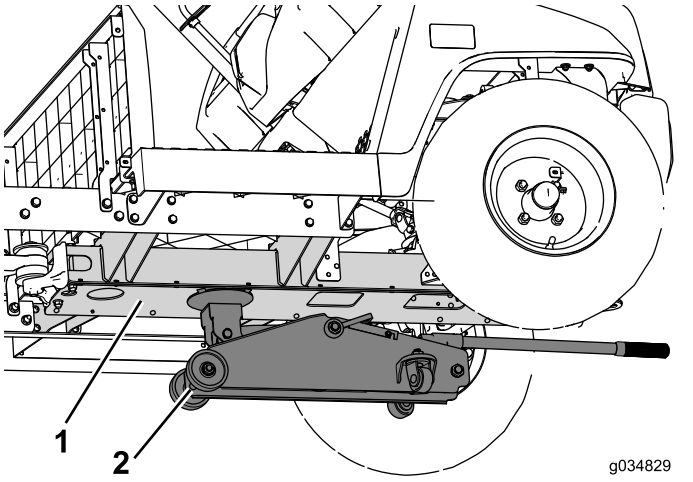

Рисунок 15

1. Центральный швеллер
2. Напольный домкрат

2. Удалите фланцевые болты (3/8 x 2-1/2 дюйма) и гайки, которые крепят боковую балку к автомобилю (Рисунок 16). Выполните эти действия на обеих сторонах автомобиля.

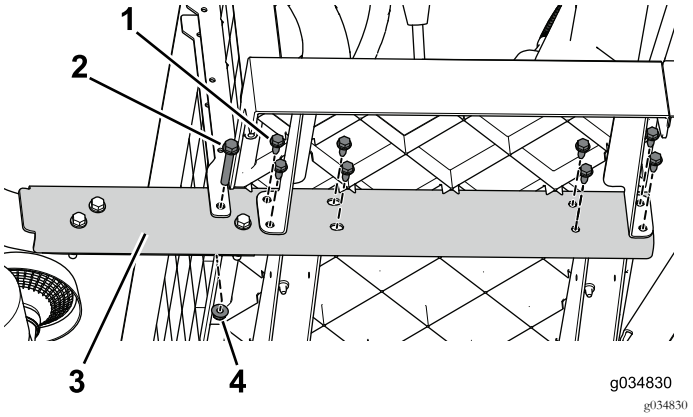

Рисунок 16

1. Фланцевый болт (5/16 x 3/4 дюйма)
2. Фланцевый болт (3/8 x 2-1/2 дюйма)
3. Боковая балка
4. Фланцевая гайка (3/8 дюйма)

3. Двигаясь от передней части в сторону задней части, выверните фланцевые болты (5/16 x 3/4 дюйма), которые крепят боковую балку к автомобилю (Рисунок 16). Выполните эти действия на обеих сторонах автомобиля.
4. Удалите три фланцевых болта (3/8 x 2-1/2 дюйма) и гайки (Рисунок 17). Выполните эти действия на обеих сторонах автомобиля.

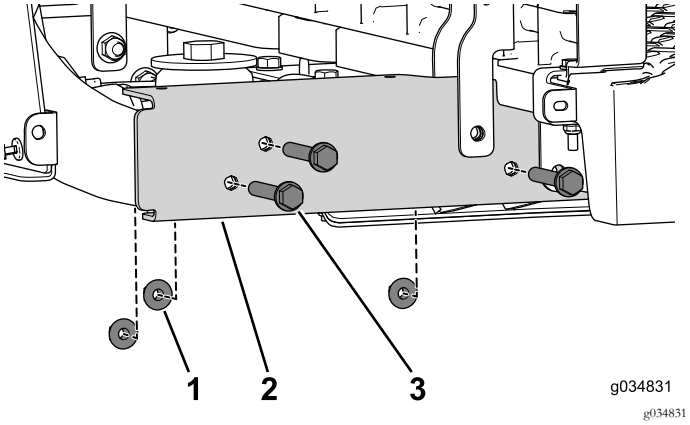

Рисунок 17

1. Фланцевая гайка (3/8 дюйма)
2. Боковая балка
3. Фланцевый болт (3/8 x 2-1/2 дюйма)

5. Выверните самонарезающий винт, который крепит тройник к центральному швеллеру (Рисунок 18).

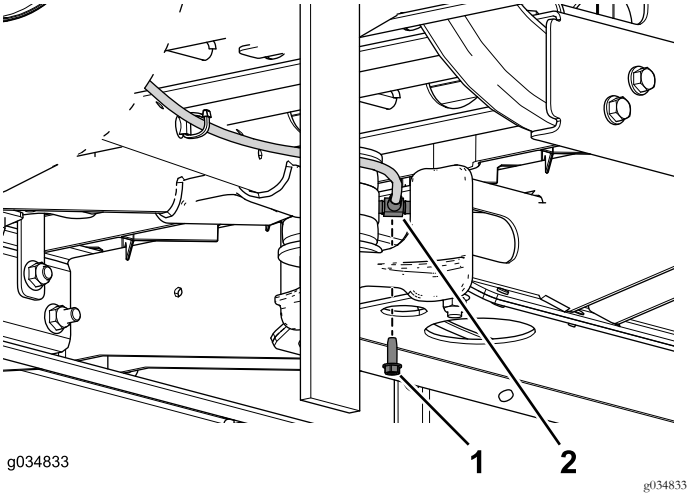

Рисунок 18

1. Самонарезающий винт (1/4 x 3/4 дюйма)
2. Тройник

6. Выверните болты и фланцевые гайки, которые крепят опору поворотного рычага к центральному швеллеру (Рисунок 19).

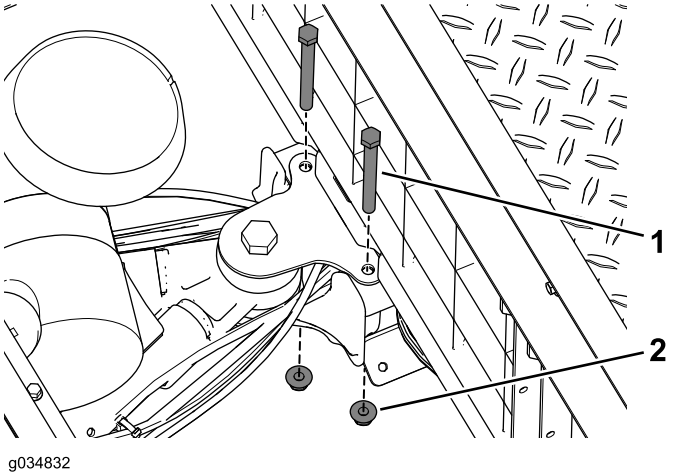

Рисунок 19

1. Болт (3/8 x 3-3/4 дюйма)
2. Фланцевая гайка

7. Удалите кабельные стяжки, используемые для крепления жгутов электрической проводки и трубок внутри центрального швеллера во время отсоединения машины.
8. Вместе с помощником переместите переднюю секцию вперед, отделив ее от задней секции (Рисунок 20).

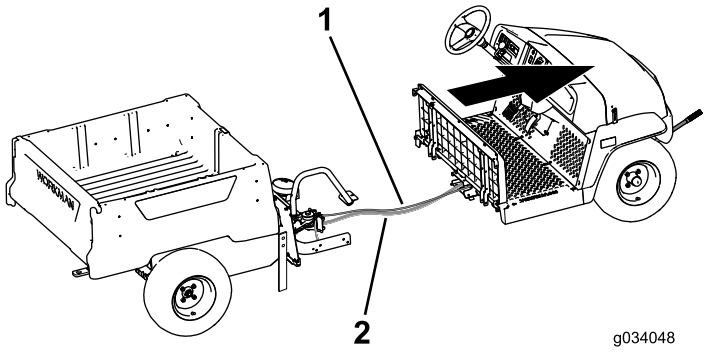

Рисунок 20

1. Тормозная трубка
2. Жгут проводов

Установка центрального швеллера

Примечание: Используйте крепежные детали, сохраненные после выполнения предыдущих действий, для завершения выполнения следующей процедуры.

1. Используйте 4 фланцевых болта (3/8 x 3/4 дюйма), чтобы свободно установить верхнюю и нижнюю соединительные пластины на центральный швеллер в передней секции (Рисунок 21).

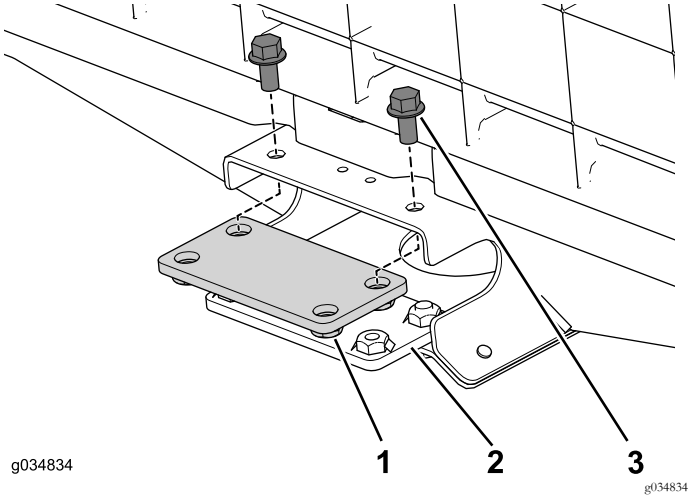

Рисунок 21

1. Соединительная пластина (верхняя)
2. Соединительная пластина (нижняя)
3. Фланцевый болт (3/8 x 3/4 дюйма)

2. Установите, не затягивая, удлинительную балку на правую сторону машины (Рисунок 22).

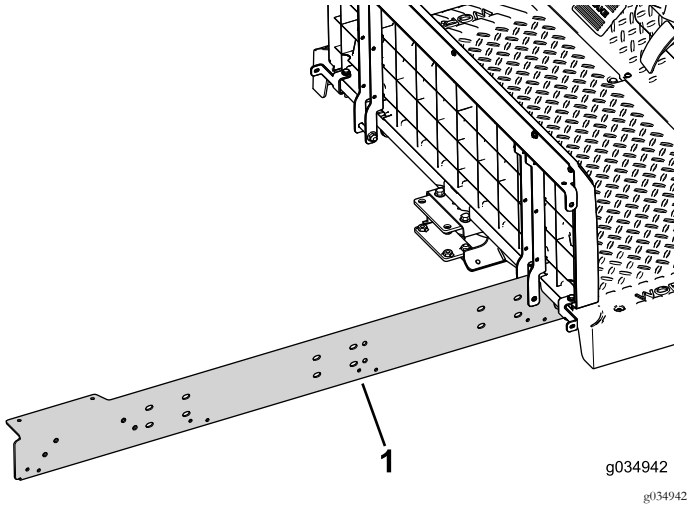

Рисунок 22

1. Удлинительная балка

3. С помощью двух болтов (5/16 x 3/4 дюйма) установите, не затягивая, удлинительную балку на центральный швеллер в передней части автомобиля (Рисунок 23).

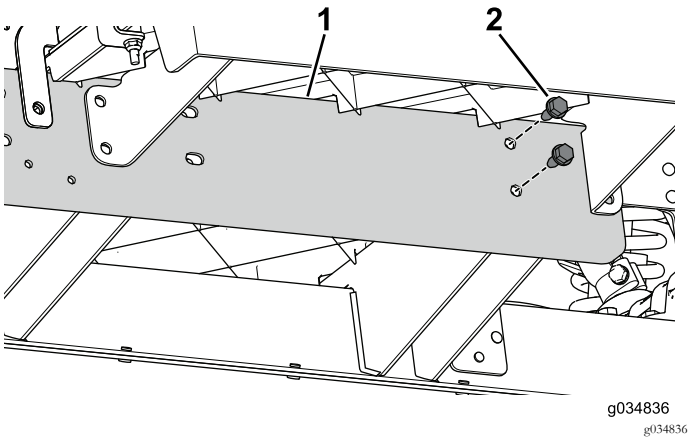

Рисунок 23

1. Удлинительная балка
2. Болты (5/16 x 3/4 дюйма)

4. Вставьте два болта (3/8 x 3/4 дюйма) через центральный швеллер и заднее крепление (Рисунок 24).

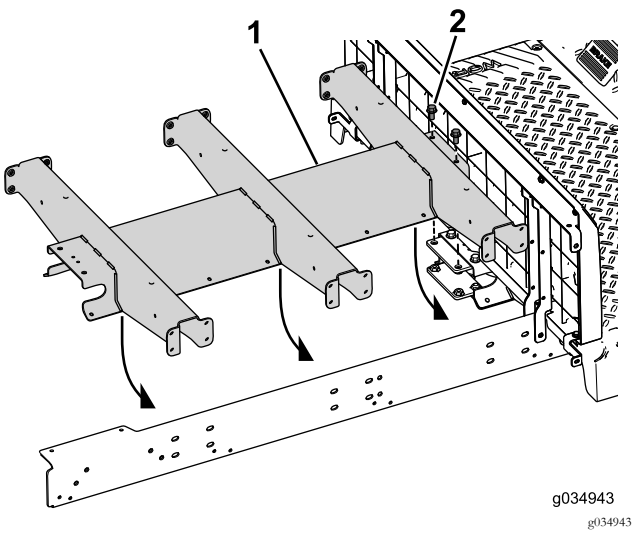

Рисунок 24

1. Удлинение швеллера
2. Болт (3/8 x 3/4 дюйма)

5. Свободно установите, не затягивая, удлинительную балку на левую сторону машины (Рисунок 25).

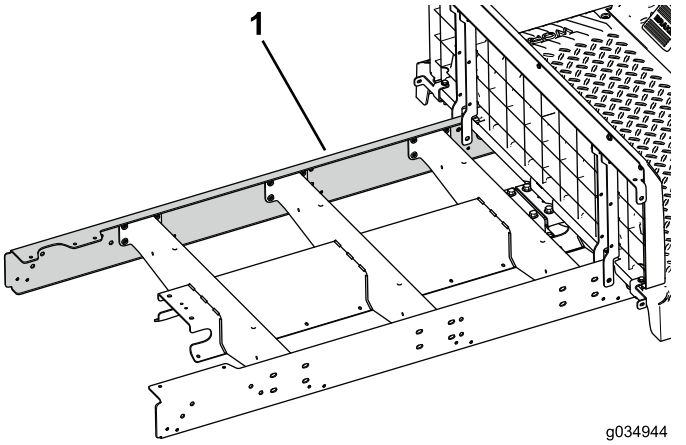

Рисунок 25

1. Удлинительная балка

6. С помощью двух болтов (5/16 x 3/4 дюйма) установите, не затягивая, удлинительную балку на центральный швеллер в передней части автомобиля (Рисунок 26).

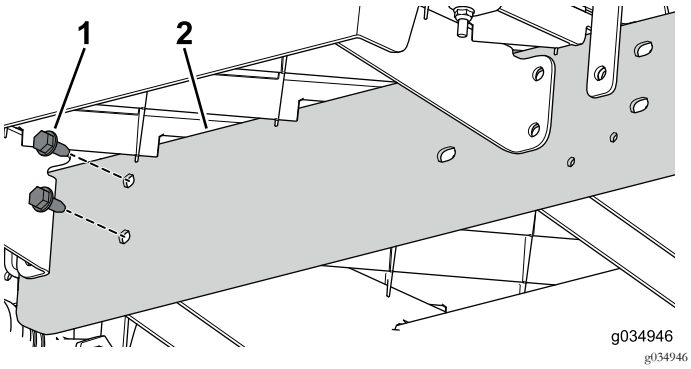

Рисунок 26

1. Болты (5/16 x 3/4 дюйма) 2. Удлинительная балка

7. Вместе с помощником сдвиньте переднюю и заднюю секции машины по направлению друг к другу (Рисунок 27).

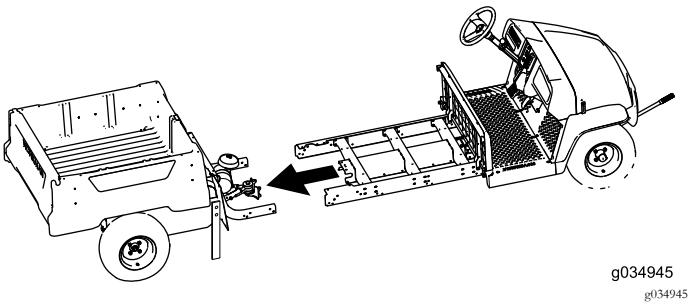

Рисунок 27

8. С помощью трех болтов (3/8 x 2-1/2 дюйма) и фланцевых гаек установите, не затягивая, удлинительную балку на заднюю раму (Рисунок 28). Выполните эти действия на обеих сторонах автомобиля.

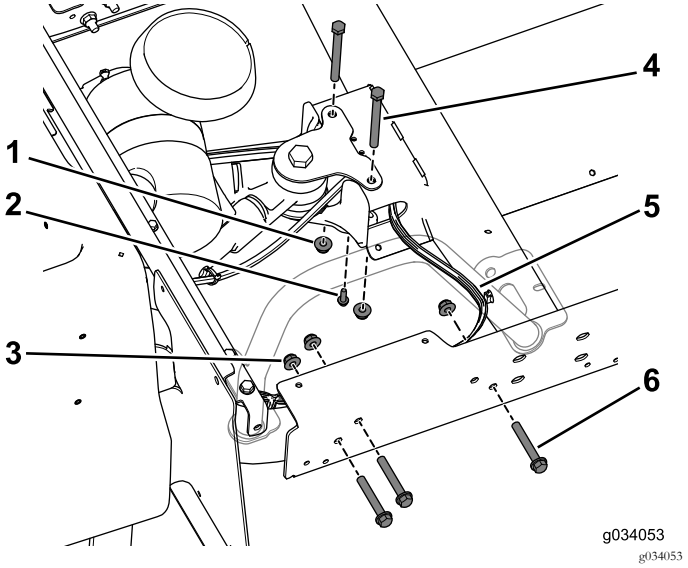

Рисунок 28

1. Фланцевая гайка (3/8 дюйма)
2. Самонарезающий винт (1/4 x 3/4 дюйма)
3. Фланцевая гайка (3/8 дюйма)
4. Болты (3/8 x 3-3/4 дюйма)
5. Жгут проводов
6. Болты (3/8 x 2-1/2 дюйма)

Примечание: Убедитесь, что жгут проводов выходит из центрального швеллера с правой стороны (Рисунок 28).

9. С помощью самонарезающего винта (1/4 x 3/4 дюйма) прикрепите тройник тормозной трубки к центральному швеллеру (Рисунок 28).
10. Используйте два болта (3/8 x 3-3/4 дюйма) и фланцевые гайки, чтобы свободно установить, не затягивая, центральный швеллер на заднее крепление (Рисунок 28).

Установка боковых опор

Примечание: Используйте крепежные детали, сохраненные после выполнения предыдущего пункта, для завершения выполнения следующей процедуры.

1. С помощью 4 болтов (5/16 x 3/4 дюйма) установите, не затягивая, опору платформы на центральный швеллер (Рисунок 30).

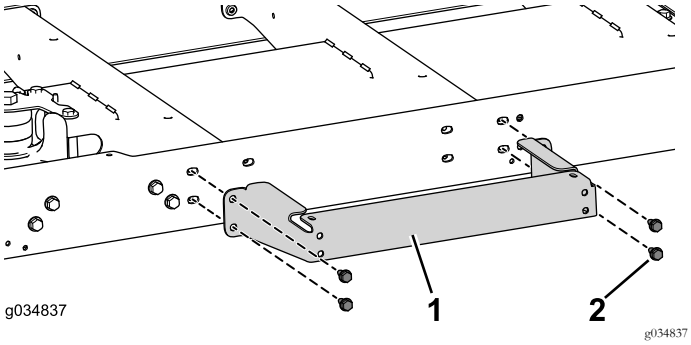

Рисунок 29

1. Опора платформы
2. Болт (5/16 x 3/4 дюйма)

2. Выполните действие, описанное в предыдущем пункте, на другой стороне автомобиля.
3. Снимите двигатель и опорные стойки с автомобиля.

Монтаж тросов

Примечание: Выведите наружу тросы и жгут проводов с правой стороны центрального швеллера.

1. Подсоедините трос стояночного тормоза к рычагу стояночного тормоза в передней части автомобиля, пропустите его через центральный швеллер и подсоедините к узлу стояночного тормоза в задней части автомобиля.
2. Отрегулируйте и затяните винт и зажимную гайку узла стояночного тормоза.
3. Подсоедините трос дроссельной заслонки к рычагу дроссельной заслонки в передней части автомобиля, пропустите его через центральный швеллер и подсоедините к узлу дроссельной заслонки в задней части автомобиля.
4. Проденьте трос воздушной заслонки через приборную панель и пропустите его через центральный швеллер, затем подсоедините к узлу воздушной заслонки на двигателе.
5. Подсоедините трос переключения передач к рычагу переключения передач в передней части автомобиля, пропустите его через центральный швеллер и подсоедините к узлу переключения передач в задней части автомобиля.
6. Установите, не затягивая, два болта (3/8 x 3/4 дюйма), 16 болтов (1/4 x 1/2 дюйма) и две фланцевые гайки (3/8 дюйма), чтобы прикрепить нижнюю пластину к центральному швеллеру.

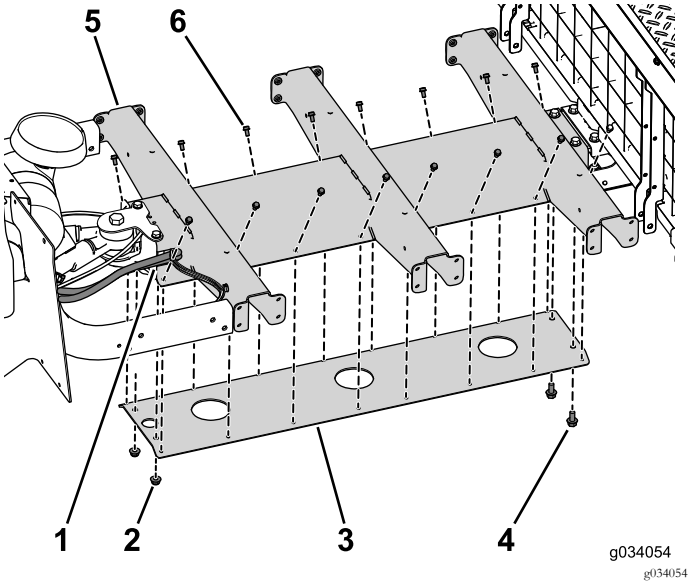

Рисунок 30

Некоторые детали не показаны.

1. Место выхода троса
2. Фланцевые гайки (3/8 дюйма)
3. Нижняя пластина
4. Болт (3/8 x 3/4 дюйма)
5. Центральный швеллер
6. Болт (1/4 x 1/2 дюйма)

7. Установите остальные крепежные детали швеллера (Рисунок 31).

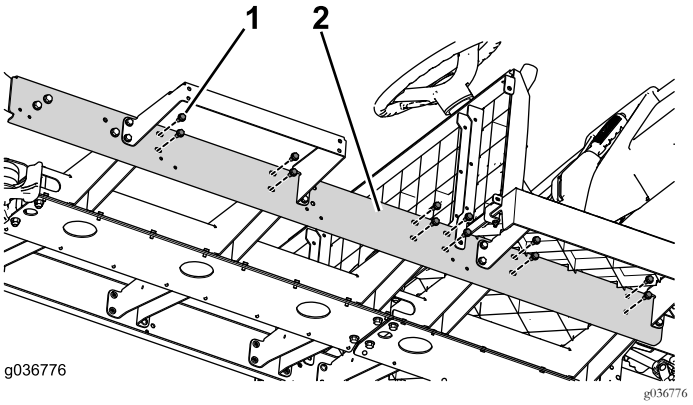

Рисунок 31

1. Болт (5/16 x 3/4 дюйма)
2. Центральный швеллер

8. Замените кабельные стяжки вместо тех, которые вы сняли для доступа к пространству под приборной панелью.
9. С помощью 10 винтов (1/4 x 1-1/4 дюйма) прикрепите приборную панель к автомобилю (Рисунок 32).

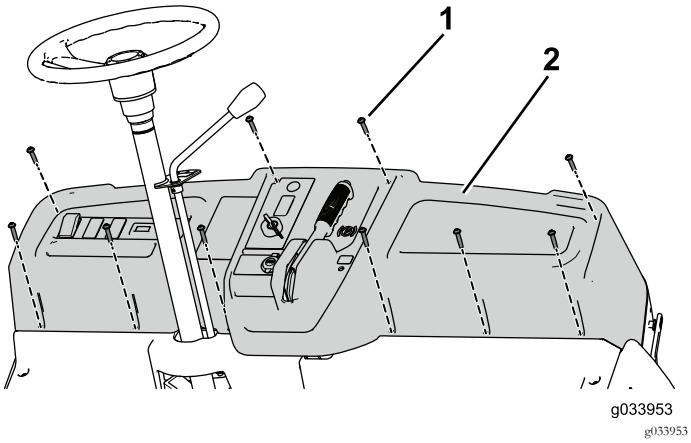

Рисунок 32

1. Винт (1/4 x 1/4 дюйма)
2. Приборная панель

10. Убедитесь в том, что все крепежные детали, установленные при выполнении данной процедуры, надежно затянуты.

Регулировка троса дроссельной заслонки

1. Используйте зажимные гайки на тросе для регулировки и крепления троса к кронштейну (Рисунок 33).

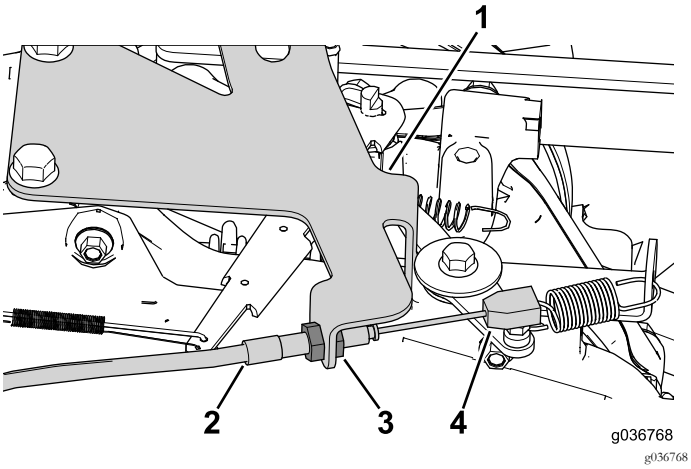

Рисунок 33

1. Кронштейн троса дроссельной заслонки
2. Трос дроссельной заслонки
3. Зажимная гайка (2 шт.)
4. Дроссельная заслонка в сборе

2. Отрегулируйте трос дроссельной заслонки так, чтобы он обеспечивал частоту вращения двигателя от 3650 до 3750 об/мин при максимальном положении рычага дроссельной заслонки.

Регулировка троса дроссельной заслонки

1. Установите рычаг дроссельной заслонки в положение «Выкл.» (Off).
2. Создайте изгиб на конце троса на дроссельной заслонке в сборе (Рисунок 34).

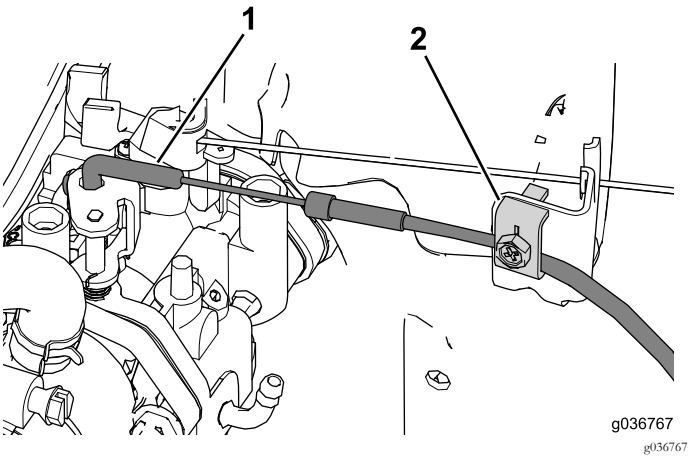

Рисунок 34

1. Изгиб троса
2. Кабельный зажим

Примечание: Убедитесь в том, что пластины дроссельной заслонки находятся в полностью открытом положении во время присоединения троса дроссельной заслонки.

3. Используйте кабельный зажим для крепления троса дроссельной заслонки по месту (Рисунок 34).

Регулировка троса переключения передач

1. Переведите рычаг переключения передач в среднее положение.
2. Наверните соединитель с шаровым шарниром в сборе на трос переключения передач и закрепите его на рычаге переключения передач в сборе (Рисунок 35).

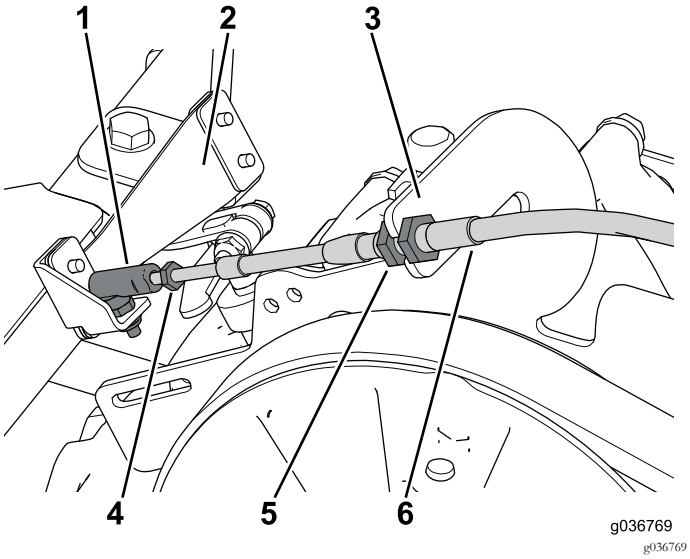

Рисунок 35

1. Соединитель с шаровым шарниром в сборе
2. Рычаг переключения передач в сборе
3. Кронштейн троса переключения передач
4. Контргайка
5. Зажимные гайки
6. Трос переключения передач

3. Отрегулируйте рабочий ход троса между кронштейном и рычагом переключения передач в сборе так, чтобы трос обеспечивал включение нужных передач.
4. Используйте зажимные гайки для фиксации выполненной регулировки троса

Установка панели пола

С помощью 4 фланцевых болтов (5/16 x 1-1/4 дюйма), 4 болтов (1/4 x 1-1/4 дюйма) и контргаек прикрепите заднюю панель пола к автомобилю (Рисунок 36).

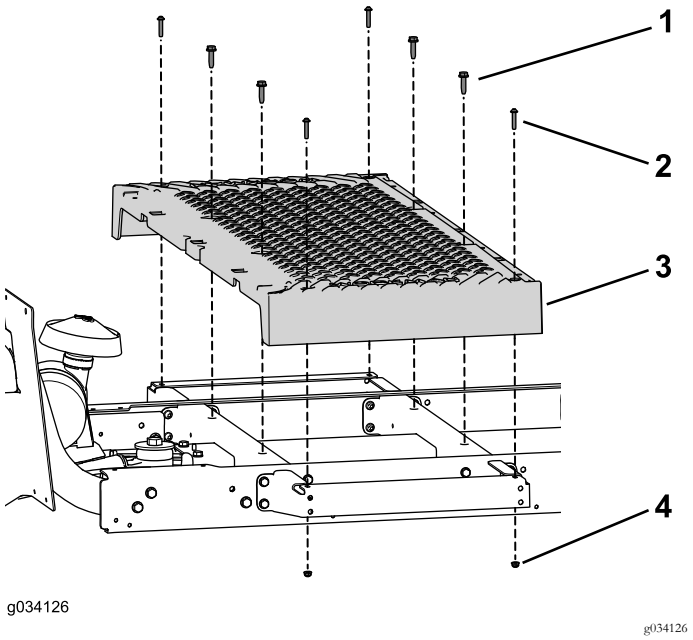

Рисунок 36

1. Фланцевый болт (5/16 x 1-1/4 дюйма)
2. Болт (1/4 x 1-1/4 дюйма)
3. Панель пола
4. Контргайка (1/4 дюйма)

Установка опор сиденья

Примечание: Используйте крепежные детали, сохраненные после выполнения предыдущего пункта, для завершения выполнения следующей процедуры.

1. С помощью двух болтов (3/8 x 2-1/2 дюйма), проставок и фланцевых гаек прикрепите опоры сиденья к передней части автомобиля (Рисунок 37).

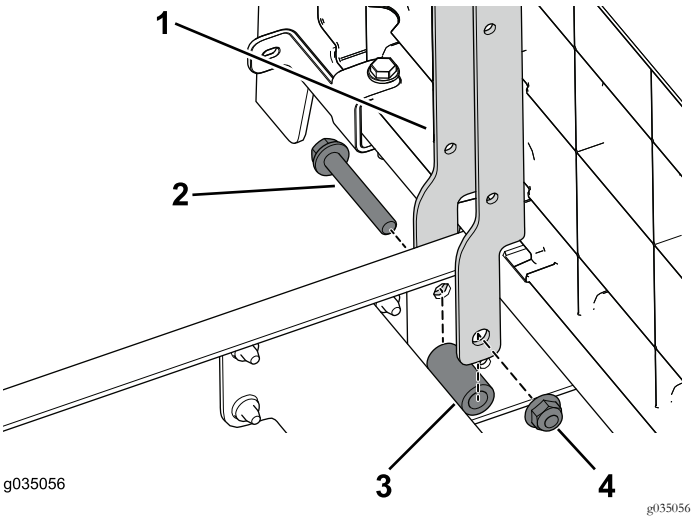

Рисунок 37

1. Опора сиденья
2. Болт (3/8 x 2-1/2 дюйма)
3. Проставка
4. Фланцевая гайка (3/8 дюйма)

2. С помощью двух болтов (3/8 x 2-1/2 дюйма) и фланцевых гаек прикрепите опоры сиденья к задней части автомобиля (Рисунок 38).

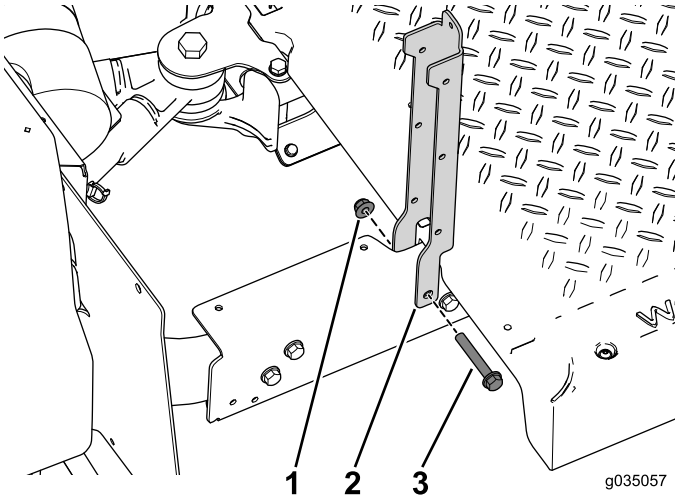

Рисунок 38

1. Фланцевая гайка (3/8 дюйма)
2. Опора сиденья
3. Фланцевый болт (3/8 x 2-1/2 дюйма)

3. С помощью 4 фланцевых болтов (3/8 x 2-1/2 дюйма), проставок и фланцевых гаек прикрепите левую и правую опоры сиденья к автомобилю (Рисунок 39).

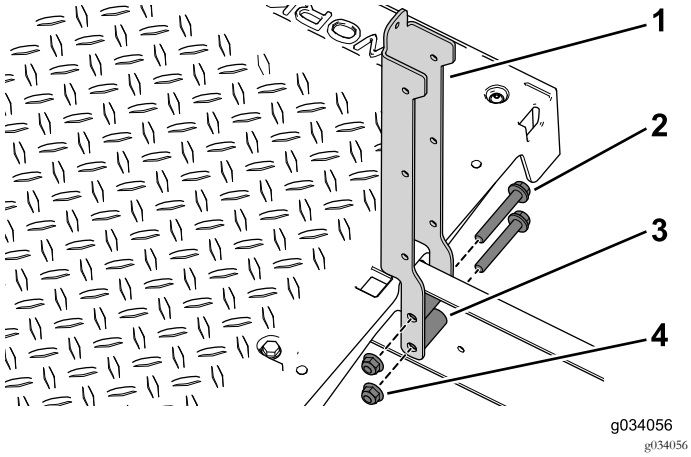

Рисунок 39

1. Опора сиденья
2. Фланцевый болт (3/8 x 2-1/2 дюйма)
3. Проставка
4. Фланцевая гайка (3/8 дюйма)

4. С помощью 2 болтов с шайбами в сборе (1/4 x 1/2 дюйма) прикрепите угловой опорный кронштейн и панель основания сиденья к левой и правой опорам сиденья (Рисунок 40).

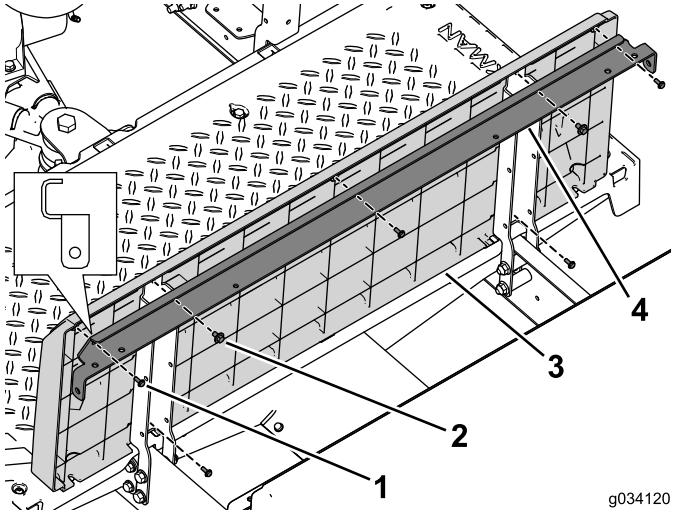

Рисунок 40

1. Винт (№ 10 x 1/2 дюйма)
2. Болт с шайбой в сборе (1/4 x 1/2 дюйма)
3. Панель основания сиденья
4. Угловой опорный кронштейн

5. С помощью 5 винтов (№ 10 x 1/2 дюйма) прикрепите заднюю панель к скобе и опорам сиденья (Рисунок 40).
6. С помощью 2 болтов (1/4 x 2 дюйма), шайбы и контргайки прикрепите левый и правый кронштейны панели к автомобилю (Рисунок 41).

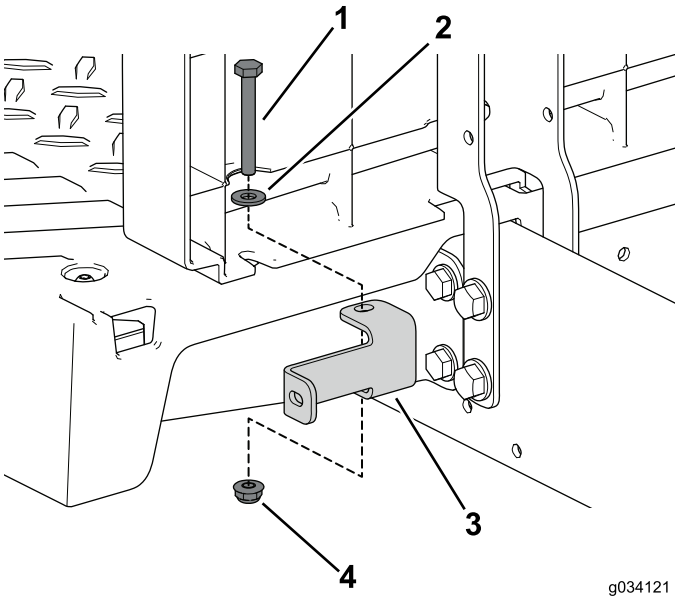

Рисунок 41

1. Болт (1/4 x 2 дюйма)
2. Шайба
3. Кронштейн панели
4. Контргайка (1/4 дюйма)

7. С помощью 2 болтов с шайбами в сборе (1/4 x 1/2 дюйма) прикрепите опорный кронштейн и панель основания сиденья к левой и правой опорам сиденья (Рисунок 42).

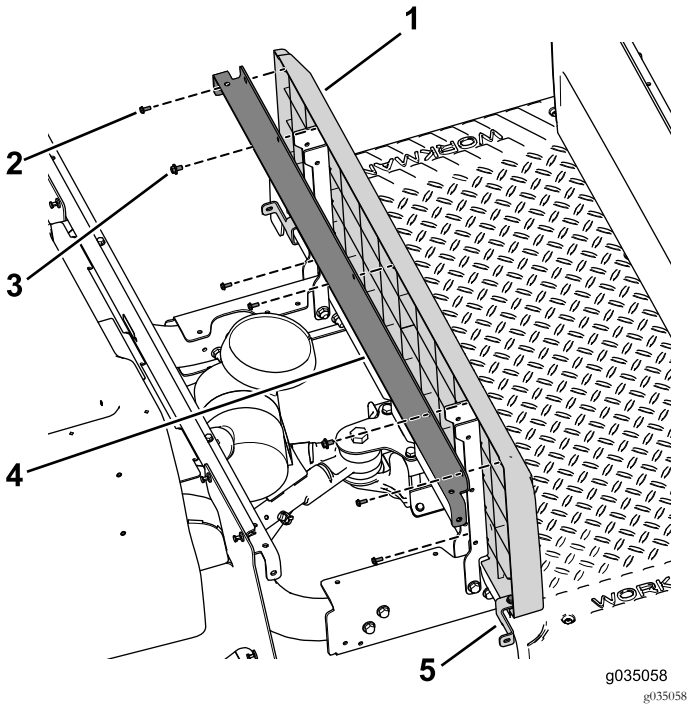

Рисунок 42

1. Панель основания сиденья
2. Винт (№ 10 x 1/2 дюйма)
3. Болт с шайбой в сборе
4. Опорный кронштейн
5. Кронштейн панели

8. С помощью 2 болтов (1/4 x 2 дюйма), шайбы и контргайки прикрепите левый и правый кронштейны панели к автомобилю (Рисунок 42).

Установка боковых панелей

1. С помощью 8 самонарезающих винтов (3/32 x 7/8 дюйма) зафиксируйте левую и правую боковые панели из комплекта на передних панелях основания сиденья (Рисунок 43).

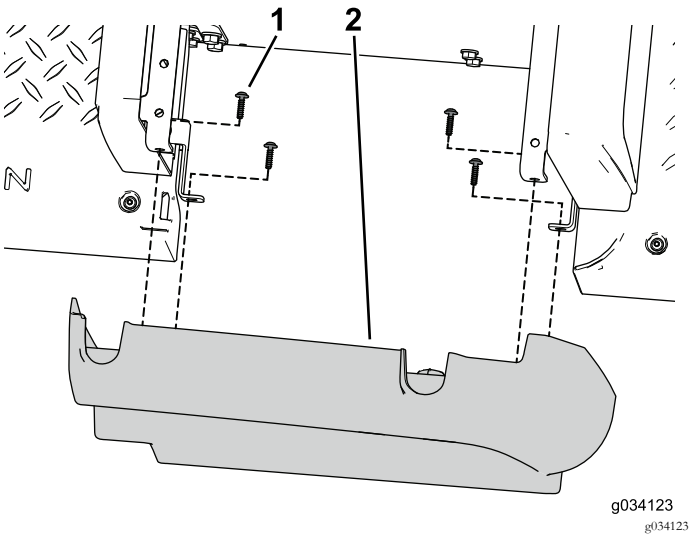

Рисунок 43

1. Самонарезающий винт (3/32 x 7/8 дюйма)
2. Боковая панель

2. С помощью трех самонарезающих винтов зафиксируйте крышку отверстия на боковой пластине (Рисунок 44).

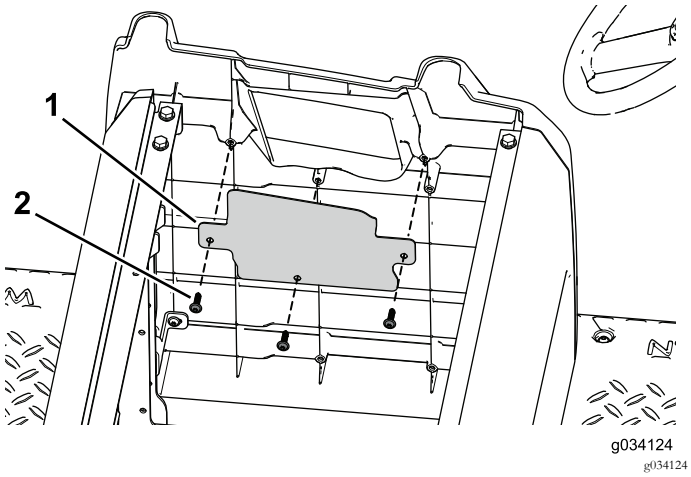

Рисунок 44

1. Крышка отверстия
2. Самонарезающий винт

3. С помощью крепежных деталей, снятых ранее, прикрепите ранее снятую с машины правую панель в сборе к задним панелям основания сиденья (Рисунок 45).

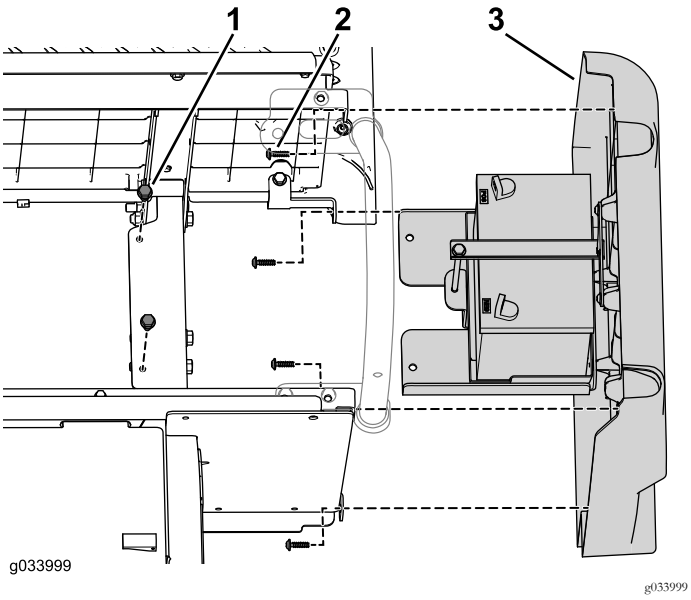

Рисунок 45

1. Фланцевый болт
2. Самонарезающий винт
3. Правая панель в сборе

4. С помощью крепежных деталей, снятых ранее, прикрепите ранее снятую с машины левую панель в сборе к задним панелям основания сиденья (Рисунок 46 и Рисунок 47).

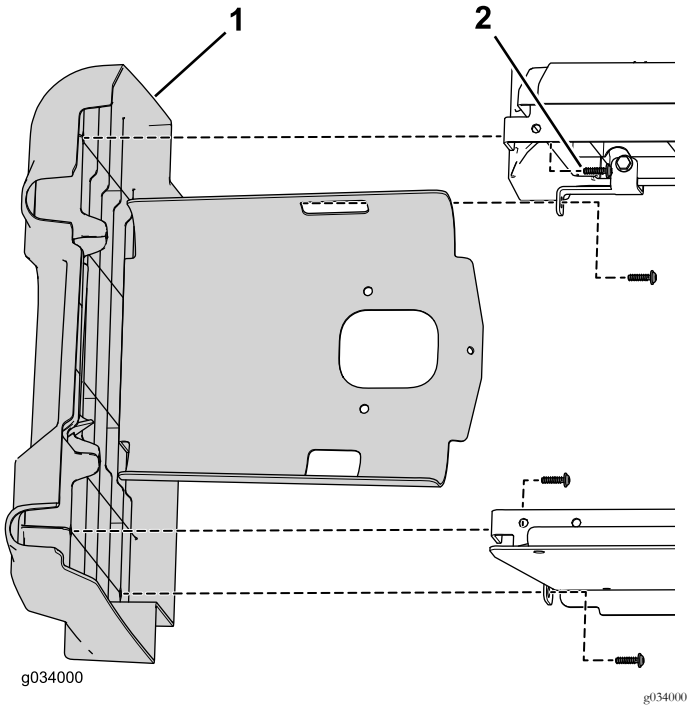

Рисунок 46

1. Левая панель в сборе
2. Самонарезающий винт

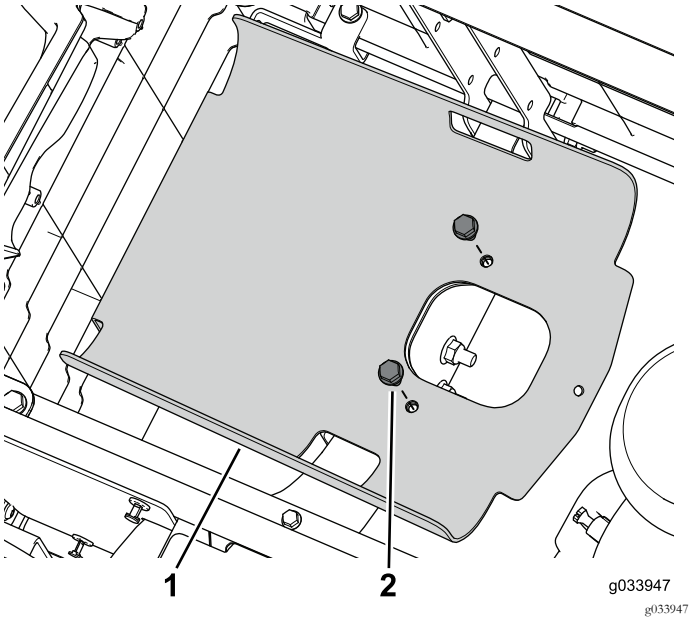

Рисунок 47

1. Поддон бака
2. Фланцевый болт

Подсоединение аккумуляторной батареи

1. С помощью болта и гайки подсоедините положительный (+) кабель к клемме аккумуляторной батареи (Рисунок 48).

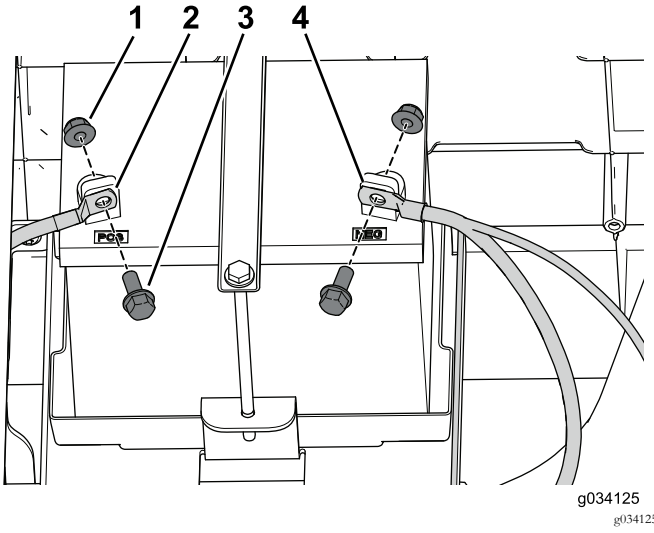

Рисунок 48

1. Гайка
2. Положительный кабель
3. Болт
4. Отрицательный кабель

2. С помощью болта и гайки подсоедините отрицательный (-) кабель к клемме аккумуляторной батареи (Рисунок 48).

Подсоединение топливного бака

1. Установите топливный бак на поддон (Рисунок 49).

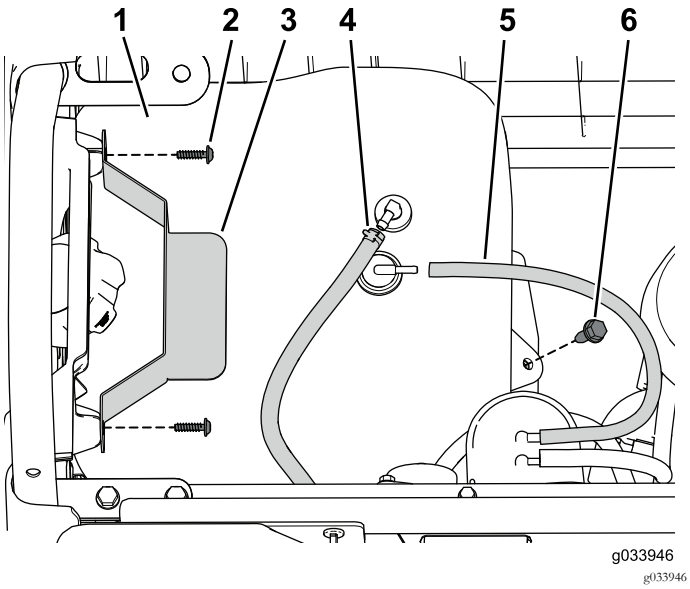

Рисунок 49

1. Топливный бак
2. Винт
3. Прижим
4. Топливный трубопровод
5. Вентиляционный шланг
6. Фланцевый болт

2. Подсоедините вентиляционную трубку и топливный трубопровод к баку (Рисунок 49).
3. Прикрепите прижим с помощью снятых ранее винтов (Рисунок 49).

Крепление ограничителя для кронштейна

1. Используйте фланцевый болт (3/16 x 3/4 дюйма) и фланцевую гайку, снятые ранее, для крепления правого заднего ограничителя кронштейна для основания заднего сиденья (Рисунок 50).

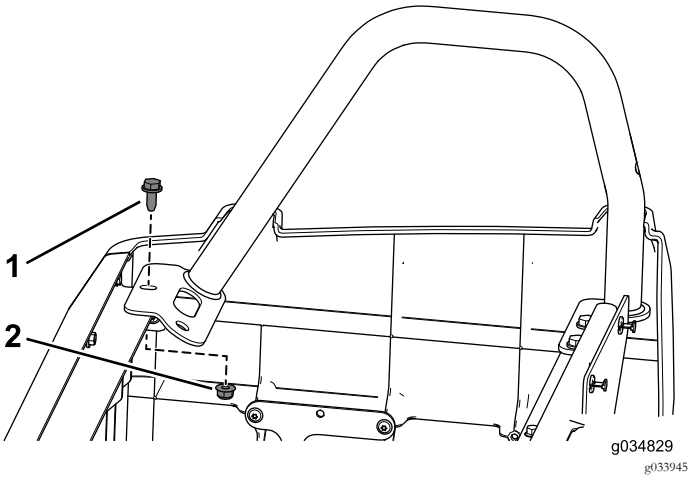

Рисунок 50

1. Фланцевый болт (3/16 x 3/4 дюйма)
2. Фланцевая гайка

2. Используйте три фланцевых болта (3/16 x 3/4 дюйма) и фланцевые гайки, снятые ранее, для крепления левого заднего ограничителя кронштейна для основания заднего сиденья.
3. С помощью 6 фланцевых болтов (3/16 x 3/4 дюйма) и фланцевых гаек прикрепите левый и правый боковые ограничители к переднему основанию сиденья (Рисунок 51).

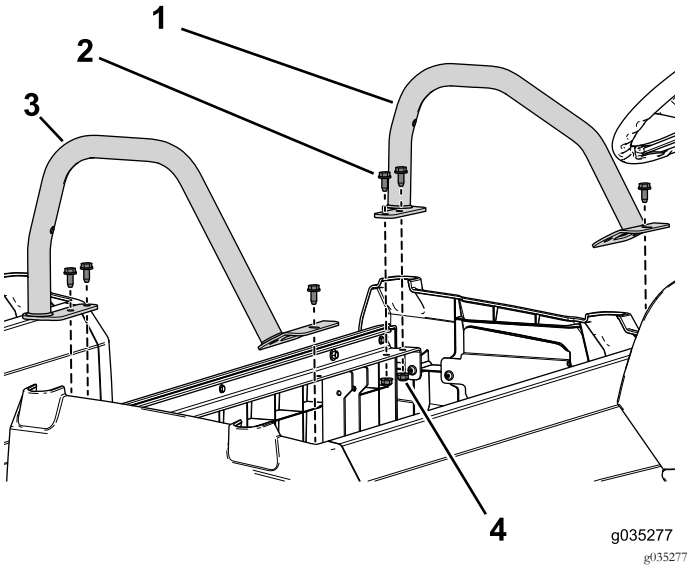

Рисунок 51

1. Боковой ограничитель (короткий)
2. Фланцевый болт (3/16 x 3/4 дюйма)
3. Боковой ограничитель (длинный)
4. Фланцевая гайка

Установка сиденья в сборе

1. Обратитесь к дилеру компании Toro для приобретения дополнительного сиденья в сборе.
2. Установите ранее снятое с машины сиденье в сборе на задний ряд (Рисунок 52).

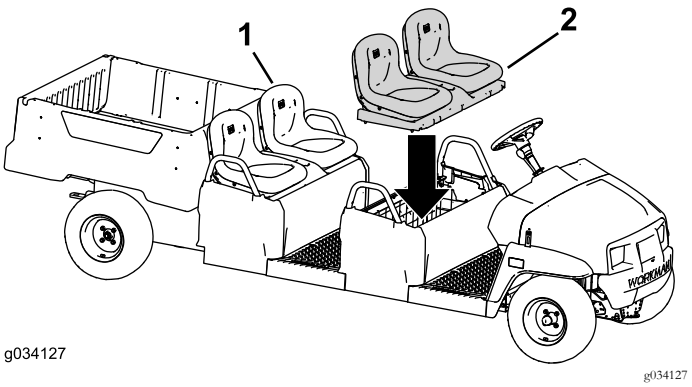

Рисунок 52

1. Ранее снятое с машины сиденье в сборе
2. Дополнительное сиденье в сборе (показан вариант сиденья с раздельными местами)

3. Установите сиденье в сборе на передний ряд (Рисунок 52).

Установка комплекта на автомобиль с электрическим двигателем

Демонтаж боковых кожухов

1. Удалите передний фланцевый болт и фланцевую гайку на правом боковом ограничителе (Рисунок 53).

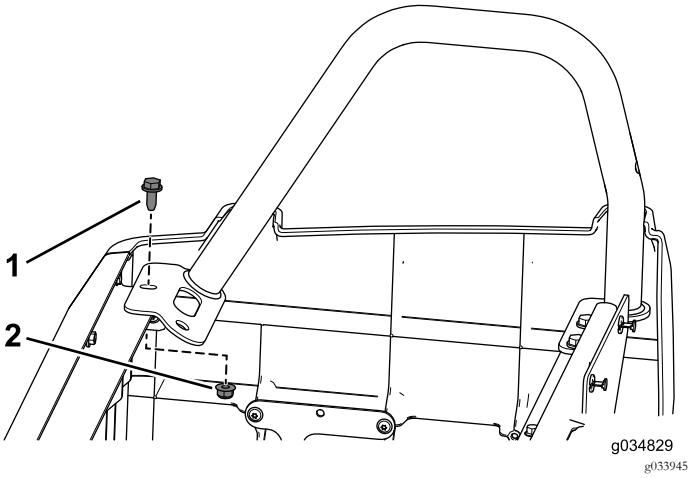

Рисунок 53

1. Фланцевый болт (3/16 x 3/4 дюйма)
2. Фланцевая гайка

2. Удалите 3 фланцевых болта и фланцевые гайки, которые крепят левый боковой ограничитель.
3. Выверните 4 самонарезающих винта, крепящих правый боковой кожух к автомобилю (Рисунок 54).

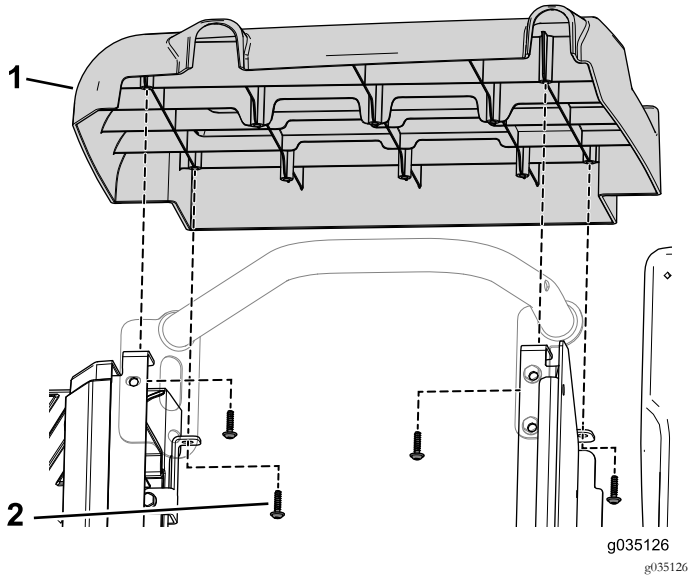

Рисунок 54

1. Боковой кожух в сборе
2. Самонарезающий винт

4. Выверните два болта крепления кронштейна зарядного устройства к поддону аккумуляторных батарей (Рисунок 55).

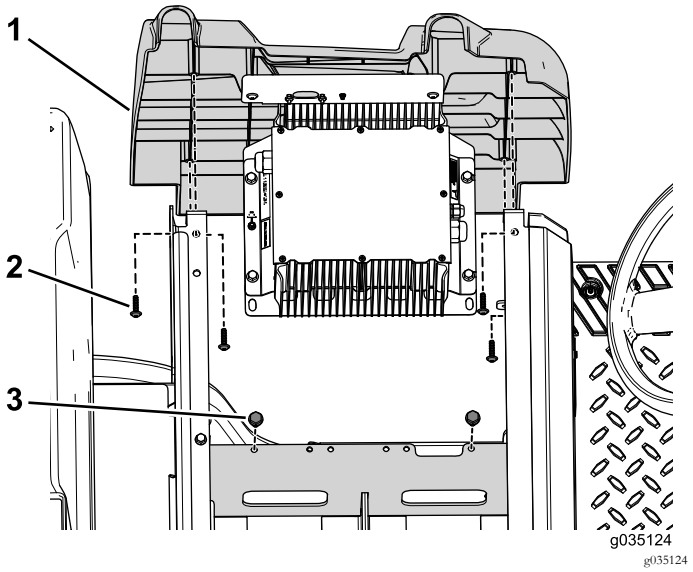

Рисунок 55

1. Боковой кожух в сборе
2. Самонарезающий винт
3. Болт

5. Выверните 4 самонарезающих винта, крепящих левый боковой кожух к автомобилю (Рисунок 55).

Демонтаж аккумуляторных батарей

Примечание: Сохраните все крепежные детали, снятые при выполнении данной процедуры.

1. Отверните фланцевую гайку, снимите прижим аккумуляторной батареи и шайбу, с помощью которых аккумуляторные батареи крепятся в поддоне (Рисунок 56).

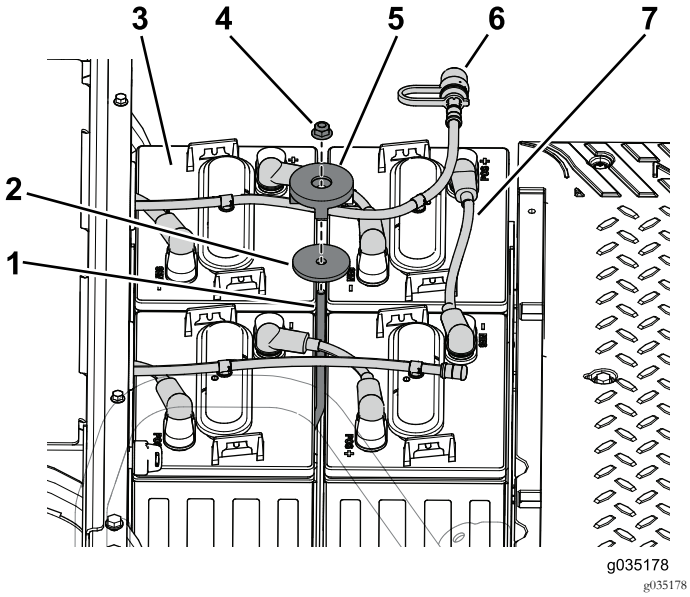

Рисунок 56

1. Прижимной стержень
2. Шайба
3. Аккумуляторная батарея
4. Контргайка
5. Прижим
6. Шланг для доливки воды
7. Кабель аккумуляторной батареи

2. Отсоедините шланг доливки воды от аккумуляторных батарей в переднем поддоне аккумуляторных батарей (Рисунок 56).

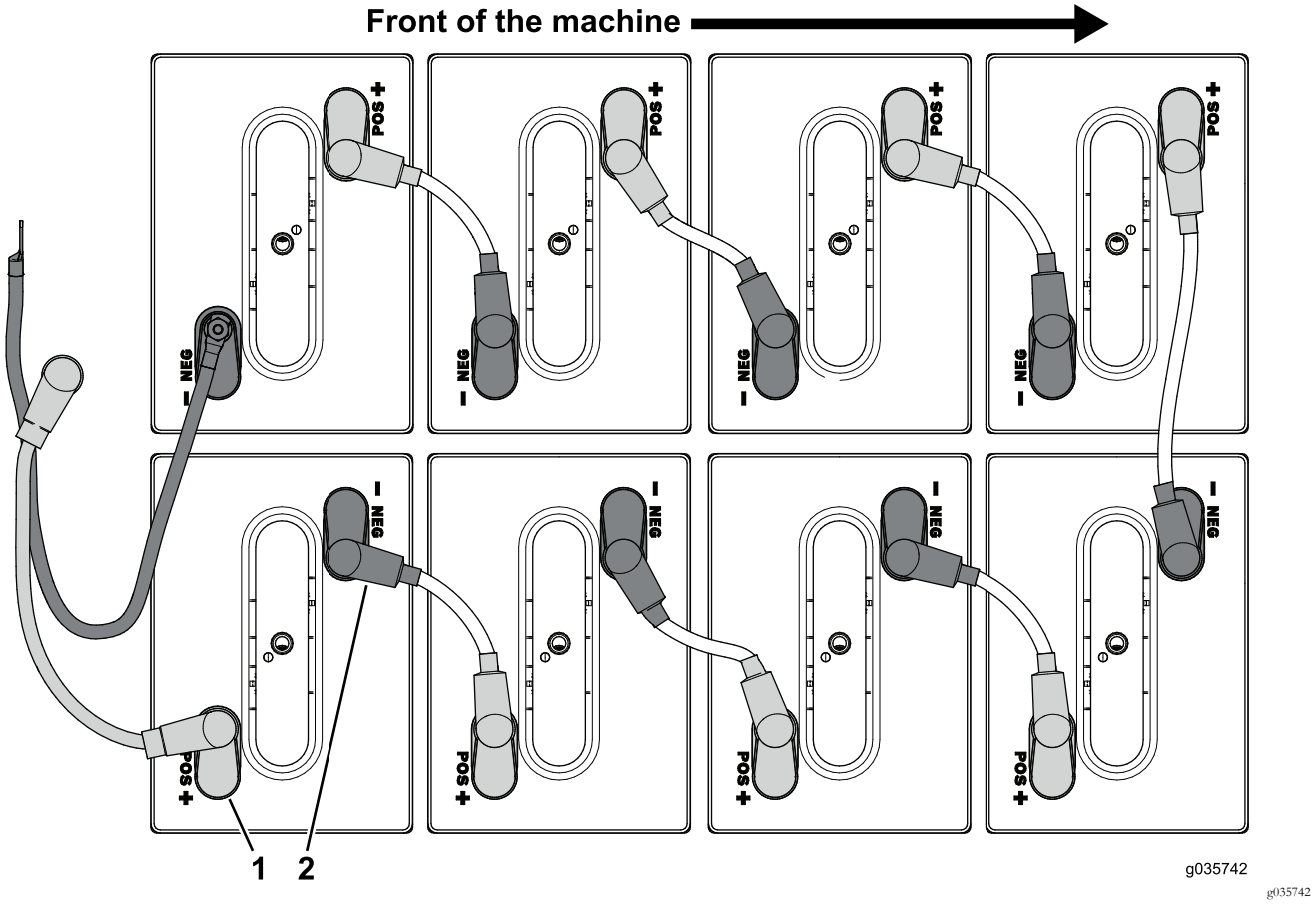

Рисунок 57

1. Положительная (+) клемма
2. Отрицательная (-) клемма

3. Отсоедините кабели аккумуляторных батарей, подсоединенные к положительным (+) клеммам на аккумуляторных батареях в переднем поддоне (Рисунок 57).
4. Отсоедините кабели аккумуляторных батарей, подсоединенные к отрицательным (-) клеммам на аккумуляторных батареях в переднем поддоне (Рисунок 57).
5. Удалите два винта и две гайки, которые крепят блок предохранителей к переднему поддону аккумуляторных батарей.

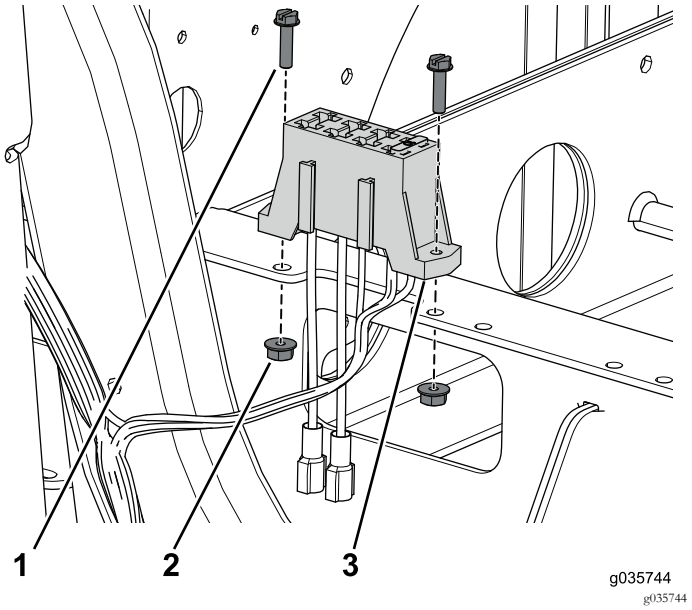

Рисунок 58

1. Винт (№ 10 x 3/4 дюйма)
2. Гайка (№ 10)
3. Блок предохранителей

6. Выверните 4 болта, которые крепят поддон аккумуляторных батарей к автомобилю (Рисунок 59).

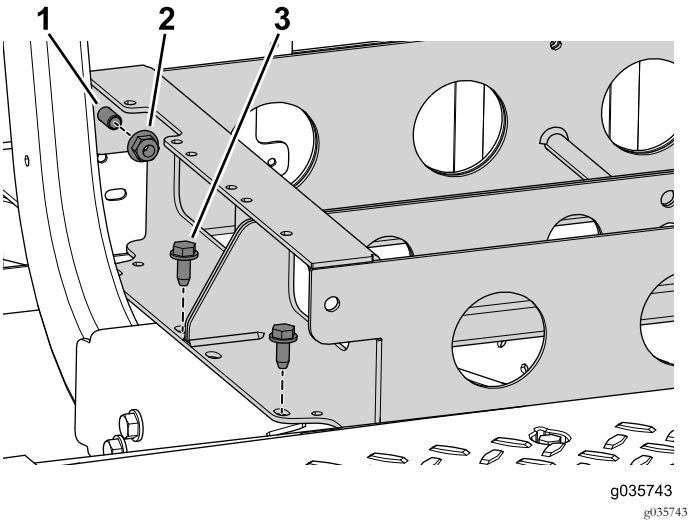

Рисунок 59

1. Болт
2. Фланцевая гайка (3/8 дюйма)
3. Болт (3/8 x 3/4 дюйма)

7. Отверните две фланцевые гайки, не удаляя при этом два болта, которые соединяют передний и задний поддоны аккумуляторных батарей (Рисунок 59).

Внимание: Не удаляйте два болта, которые используются для соединения переднего и заднего поддонов аккумуляторных батарей друг с другом.

Отсоединение троса стояночного тормоза

1. Ослабьте зажимную гайку и затем поверните регулировочный винт на два оборота против часовой стрелки на обоих суппортах задних тормозов (Рисунок 60).

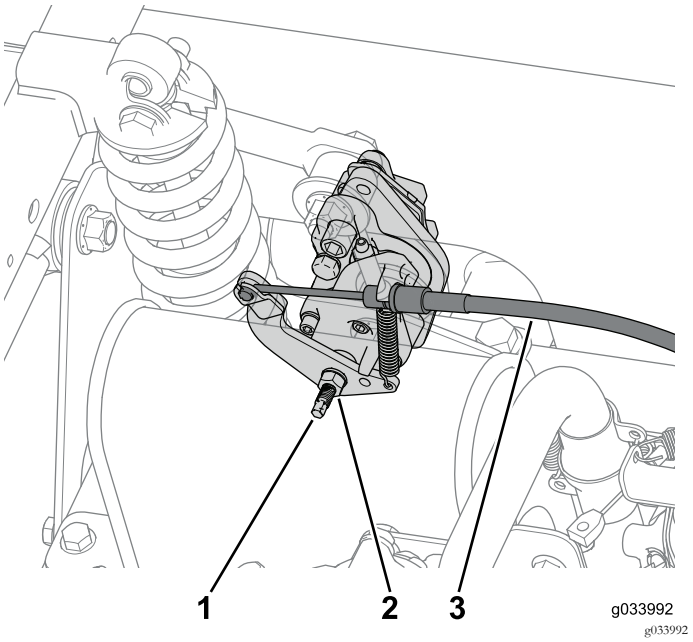

Рисунок 60

1. Регулировочный винт
2. Зажимная гайка
3. Трос тормоза

2. Отсоедините трос стояночного тормоза, подсоединенный к каждому тормозному суппорту (Рисунок 60).
3. Выверните 10 винтов (1/4 x 1-1/4 дюйма), чтобы частично снять приборную панель, и отсоедините стояночный тормоз (Рисунок 61).

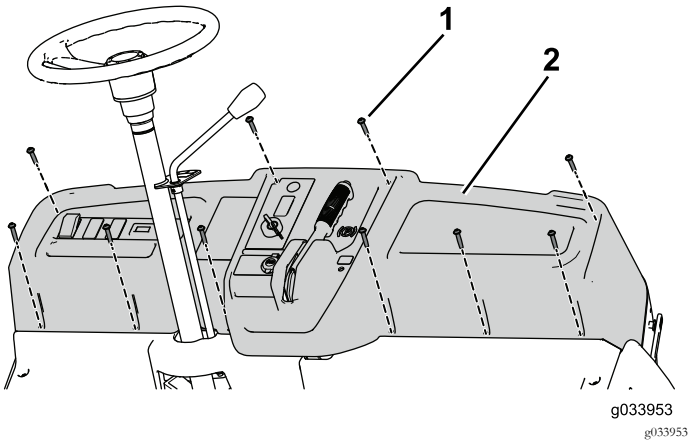

Рисунок 61

1. Винт (1/4 x 1/4 дюйма)
2. Приборная панель

Примечание: Возможно, вам придется снять кабельные стяжки, мешающие частично снять приборную панель. На более позднем этапе будет необходимо установить новые кабельные стяжки вместо снятых.

Разделение автомобиля

Примечание: Сохраните все крепежные детали, снятые при выполнении данной процедуры.

1. Установите опорную стойку на автомобиль (Рисунок 62).

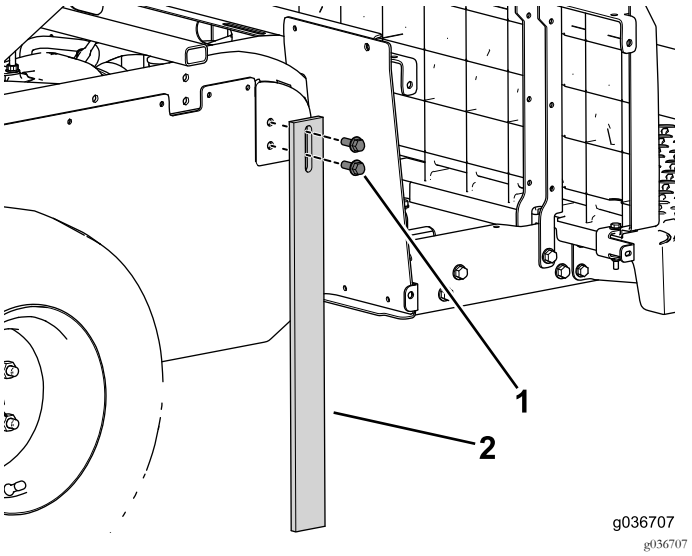

Рисунок 62

1. Фланцевый болт (3/8 x 1 дюйм)
2. Опорная стойка

2. Установите напольный домкрат под центральный швеллер, чтобы поддерживать переднюю часть автомобиля (Рисунок 63).

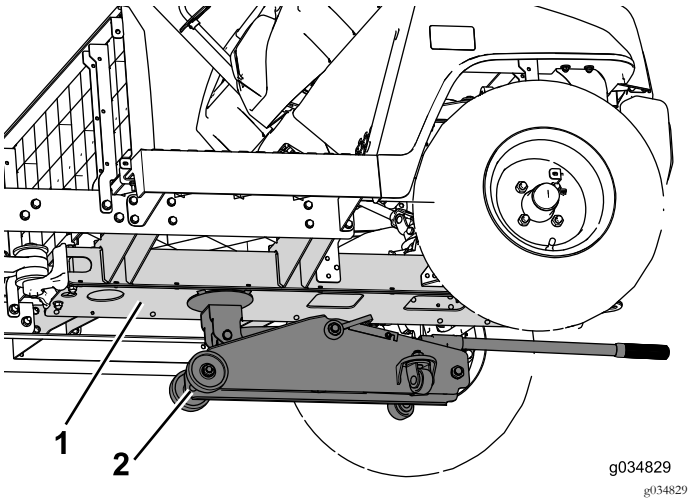

Рисунок 63

1. Центральный швеллер
2. Напольный домкрат

3. Выверните фланцевые болты (3/8 x 2-1/2 дюйма) и гайки, которые крепят боковую балку к автомобилю (Рисунок 64). Выполните эти действия на обеих сторонах автомобиля.

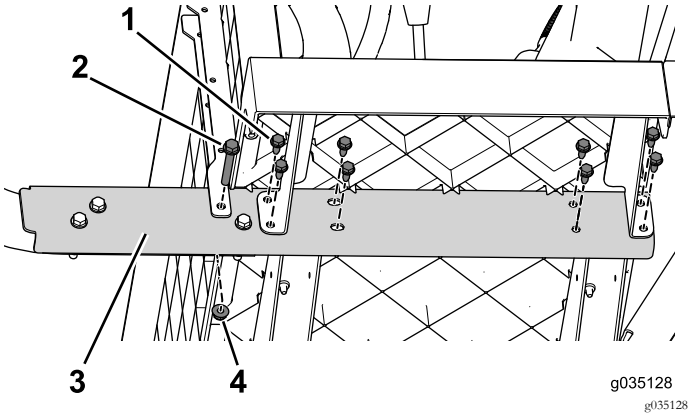

Рисунок 64

1. Фланцевый болт (3/8 x 2-1/2 дюйма)
2. Фланцевый болт (5/16 x 3/4 дюйма)
3. Боковая балка
4. Фланцевая гайка (3/8 дюйма)

4. Двигаясь от передней части в сторону задней части, выверните фланцевые болты (5/16 x 3/4 дюйма), которые крепят боковую балку к автомобилю (Рисунок 64). Выполните эти действия на обеих сторонах автомобиля.
5. Выверните три фланцевых болта (3/8 x 2-1/2 дюйма) и гайки (Рисунок 65). Выполните эти действия на обеих сторонах автомобиля.

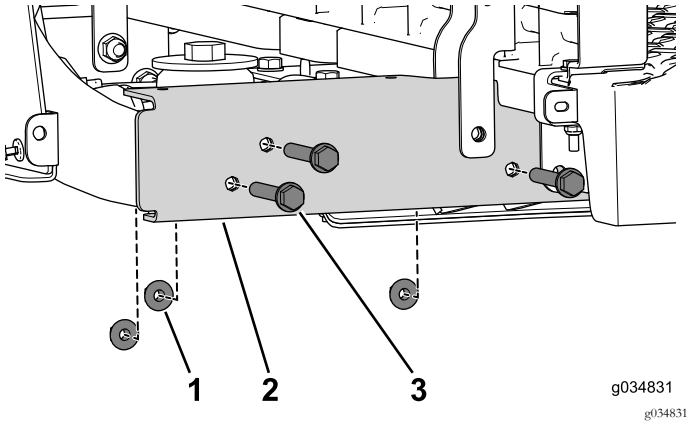

Рисунок 65

1. Фланцевая гайка (3/8 дюйма)
2. Боковая балка
3. Фланцевый болт (3/8 x 2-1/2 дюйма)

6. Выверните самонарезающий винт, который крепит тройник к центральному швеллеру (Рисунок 66).

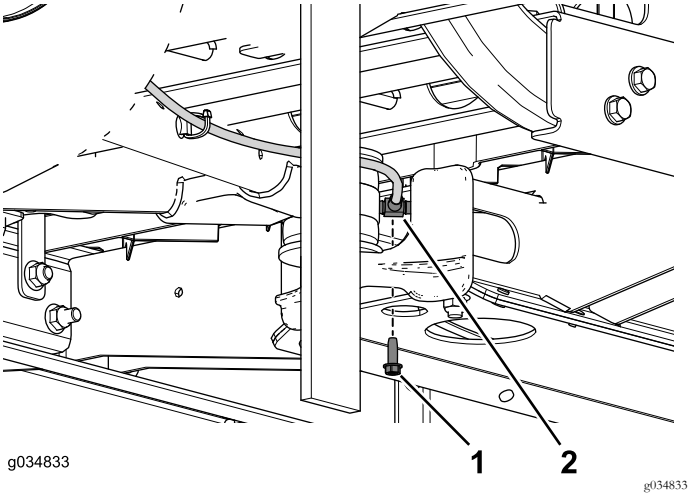

Рисунок 66

1. Самонарезающий винт (1/4 x 3/4 дюйма)
2. Тройник

7. Выверните болты и фланцевые гайки, которые крепят опору поворотного рычага к центральному швеллеру (Рисунок 67).

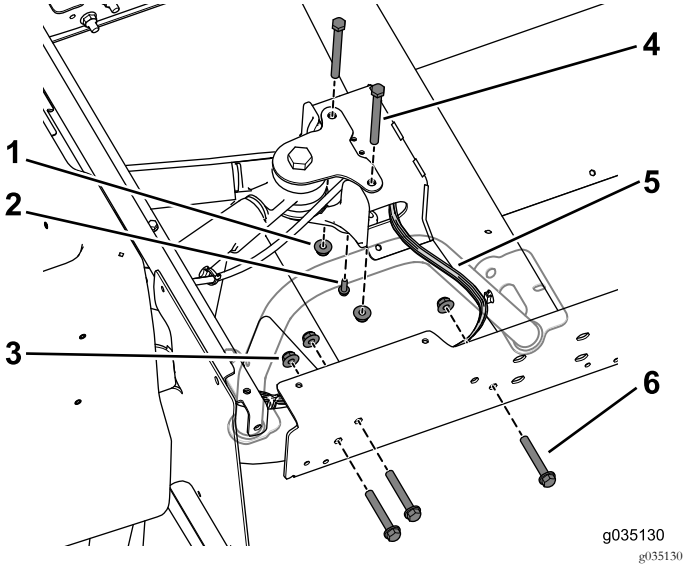

Рисунок 67

1. Фланцевая гайка (3/8 дюйма)
2. Самонарезающий винт (1/4 x 3/4 дюйма)
3. Фланцевая гайка (3/8 дюйма)
4. Болты (3/8 x 3-3/4 дюйма)
5. Жгут проводов
6. Болты (3/8 x 2-1/2 дюйма)

8. Удалите кабельные стяжки, используемые для крепления жгутов электрической проводки и трубок внутри центрального швеллера.
9. Вместе с помощником переместите переднюю секцию вперед, отделив ее от задней секции (Рисунок 68).

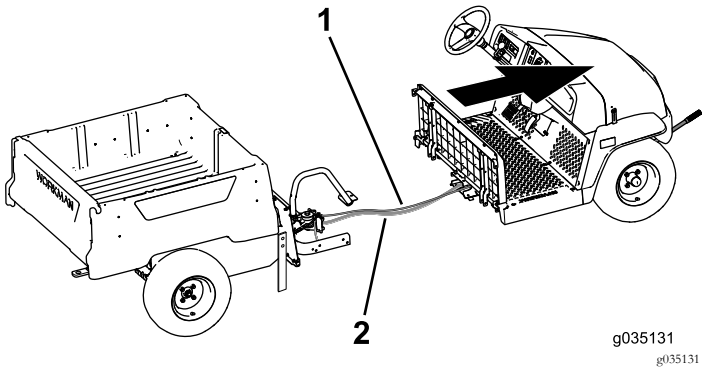

Рисунок 68

1. Тормозная трубка
2. Жгут проводов

Установка центрального швеллера

Примечание: Для выполнения следующей процедуры используйте крепежные детали, снятые ранее.

1. Используйте 4 фланцевые болты (3/8 x 3/4 дюйма), чтобы свободно установить верхнюю и нижнюю соединительные пластины на центральный швеллер в передней секции (Рисунок 69).

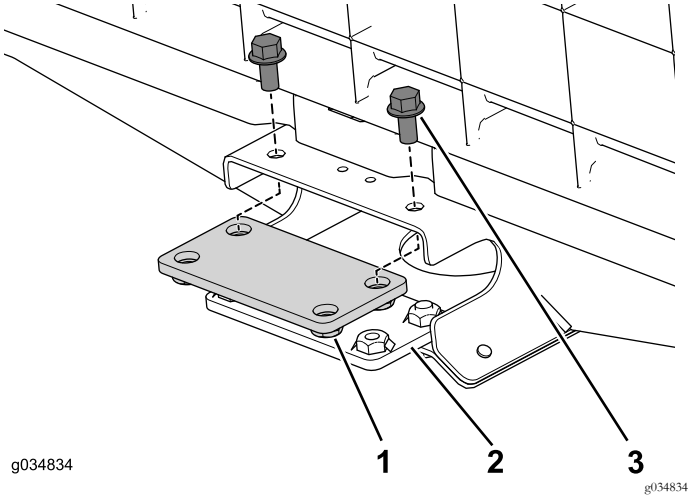

Рисунок 69

1. Соединительная пластина (верхняя)
2. Соединительная пластина (нижняя)
3. Фланцевый болт (3/8 x 3/4 дюйма)

2. Свободно установите, не затягивая, удлинительную балку на правую сторону машины (Рисунок 70).

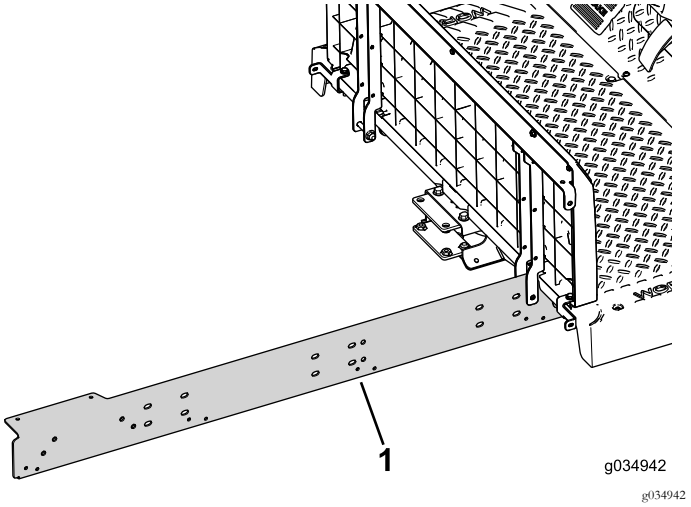

Рисунок 70

1. Удлинительная балка

3. С помощью двух болтов (5/16 x 3/4 дюйма) установите, не затягивая, удлинительную балку на центральный швеллер в передней части автомобиля (Рисунок 71).

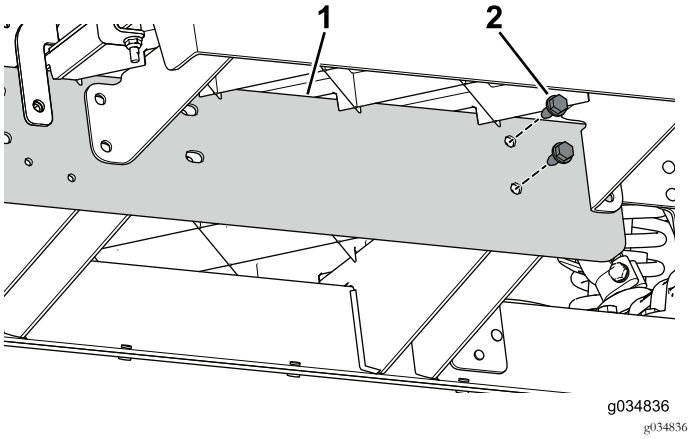

Рисунок 71

1. Удлинительная балка
2. Болты (5/16 x 3/4 дюйма)

4. Проденьте два болта (3/8 x 3-3/4 дюйма) с шайбами через центральный швеллер и заднее крепление (Рисунок 72).

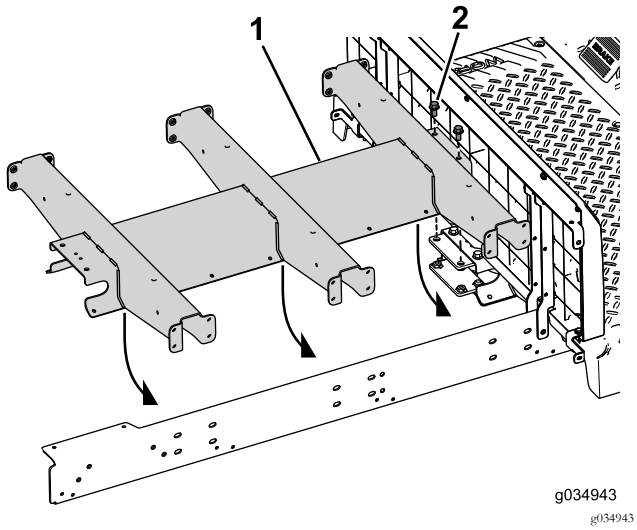

Рисунок 72

1. Удлинительный швеллер 2. Болт (3/8 x 3/4 дюйма)

5. Установите, не затягивая, удлинительную балку на левую сторону машины (Рисунок 73).

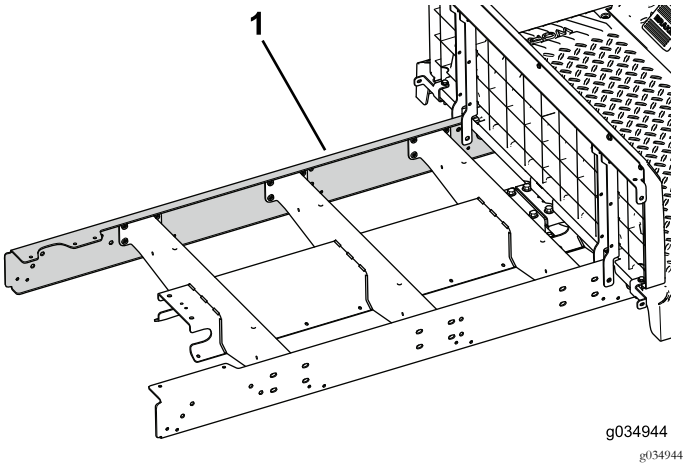

Рисунок 73

1. Удлинительная балка

6. С помощью двух болтов (5/16 x 3/4 дюйма) установите, не затягивая, удлинительную балку на центральный швеллер в передней части автомобиля (Рисунок 74).

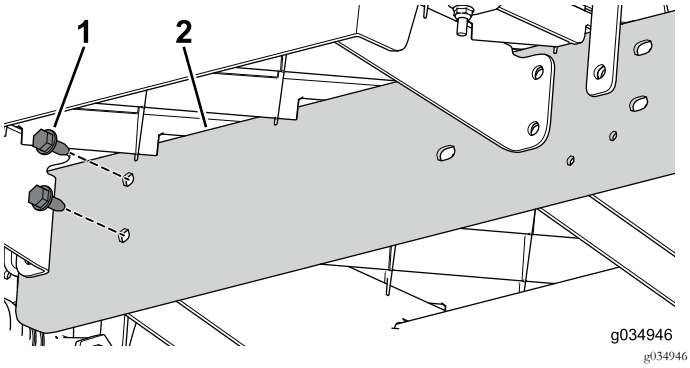

Рисунок 74

1. Болты (5/16 x 3/4 дюйма) 2. Удлинительная балка

7. Вместе с помощником сдвиньте переднюю и заднюю секции машины по направлению друг к другу (Рисунок 75).

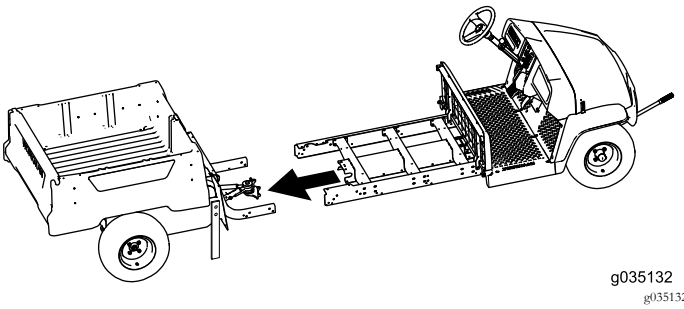

Рисунок 75

8. С помощью трех болтов (3/8 x 2-1/2 дюйма) и фланцевых гаек установите, не затягивая, удлинительную балку на заднюю раму (Рисунок

76). Выполните эти действия на обеих сторонах автомобиля.

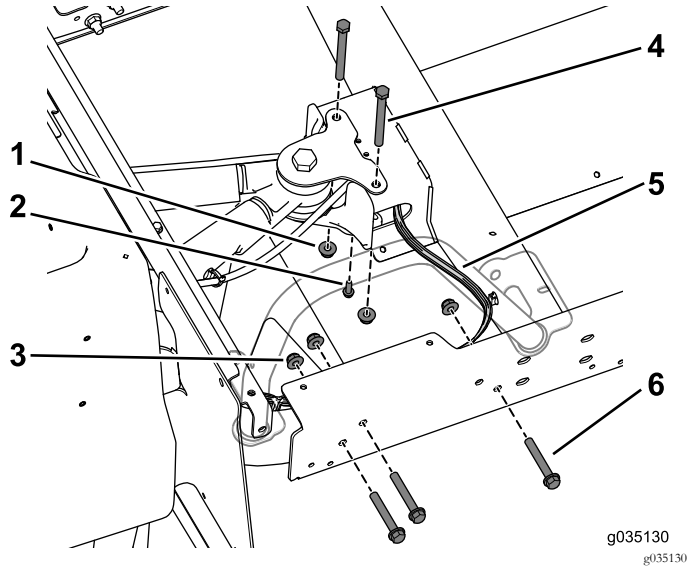

Рисунок 76

1. Фланцевая гайка (3/8 дюйма)
2. Самонарезающий винт (1/4 x 3/4 дюйма)F
3. Фланцевая гайка (3/8 дюйма)
4. Болты (3/8 x 3-3/4 дюйма)
5. Жгут проводов
6. Болты (3/8 x 2-1/2 дюйма)

Примечание: Убедитесь, что жгут проводов выходит из центрального швеллера с правой стороны (Рисунок 76).

9. С помощью самонарезающего винта (1/4 x 3/4 дюйма) прикрепите тройник тормозной трубки к центральному швеллеру (Рисунок 76).
10. Используйте два болта (3/8 x 3-3/4 дюйма) и фланцевые гайки, чтобы свободно установить, не затягивая, центральный швеллер на заднее крепление (Рисунок 76).

Установка боковых опор

Примечание: Для выполнения следующей процедуры используйте болты и гайки, снятые в предыдущих пунктах.

1. С помощью 4 болтов (5/16 x 3/4 дюйма) установите, не затягивая, опору платформы на центральный швеллер (Рисунок 77).

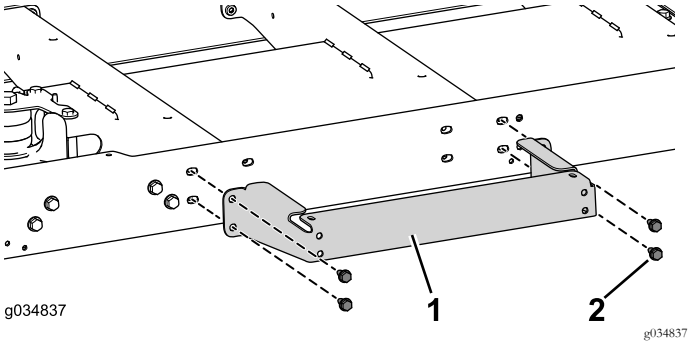

Рисунок 77

1. Опора платформы
2. Болты (5/16 x 3/4 дюйма)

2. Выполните действие, описанное в предыдущем пункте, на другой стороне машины.

Монтаж тросов

Примечание: Выведите наружу тросы и жгут проводов с правой стороны центрального швеллера.

1. Подсоедините трос стояночного тормоза к рычагу стояночного тормоза в передней части автомобиля, пропустите его через центральный швеллер и подсоедините к узлу стояночного тормоза в задней части автомобиля.
2. Свободно установите, не затягивая, два болта (3/8 x 3/4 дюйма), 16 болтов (1/4 x 1/2 дюйма) и две фланцевые гайки (3/8 дюйма), чтобы прикрепить нижнюю пластину к центральному швеллеру (Рисунок 78).

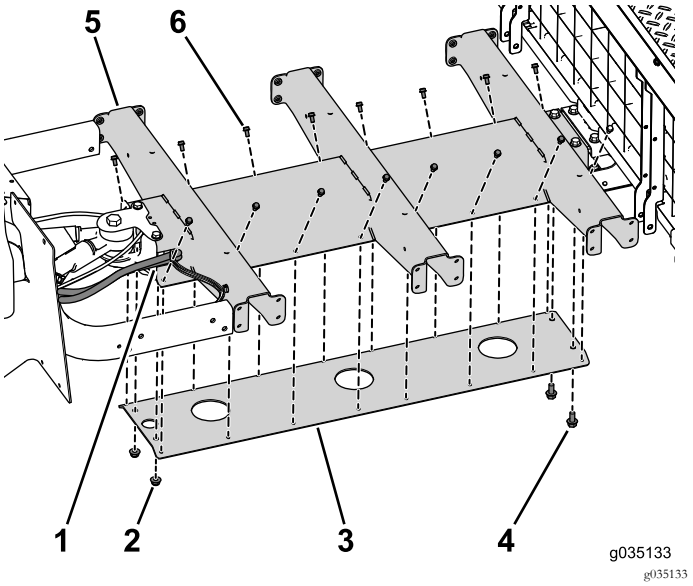

Рисунок 78

Некоторые части не показаны.

1. Место выхода троса
2. Фланцевые гайки (3/8 дюйма)
3. Нижняя пластина
4. Болт (3/8 x 3/4 дюйма)
5. Центральный швеллер
6. Болт (1/4 x 1/2 дюйма)

3. Установите остальные крепежные детали швеллера (Рисунок 79).

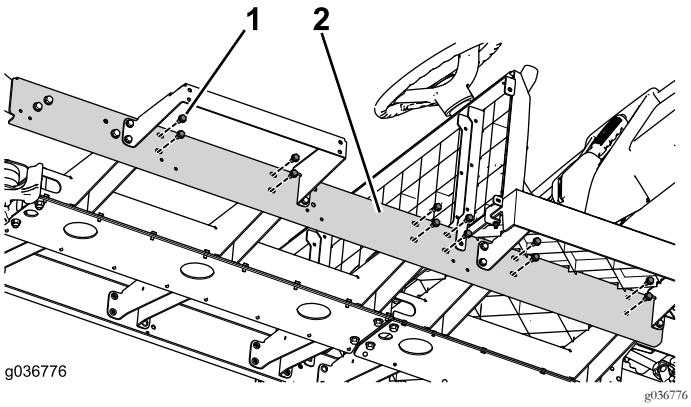

Рисунок 79

1. Болт (5/16 x 3/4 дюйма)
2. Центральный швеллер

4. Установите на соответствующие места новые кабельные стяжки вместо тех, которые вы сняли для доступа к пространству под приборной панелью.
5. С помощью 10 винтов (1/4 x 1-1/4 дюйма) прикрепите приборную панель к автомобилю (Рисунок 80).

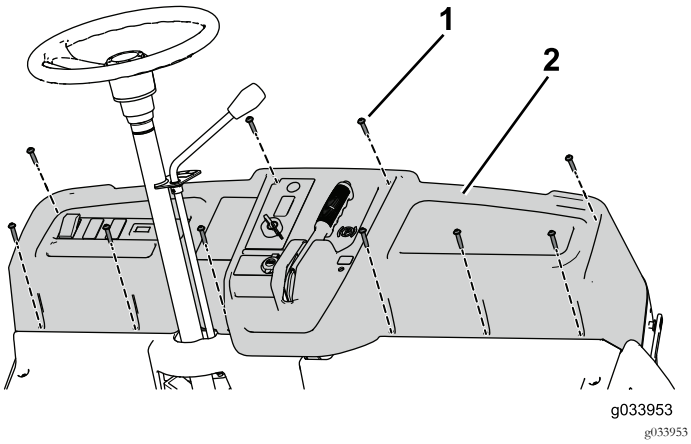

Рисунок 80

1. Винт (1/4 x 1/4 дюйма)
2. Приборная панель

6. Надежно затяните крепежные детали, установленные на нижнюю пластину.

Установка панели пола

С помощью 4 фланцевых болтов (5/16 x 1-1/4 дюйма), 4 болтов (1/4 x 1-1/4 дюйма) и контргаек прикрепите заднюю панель пола к автомобилю (Рисунок 81).

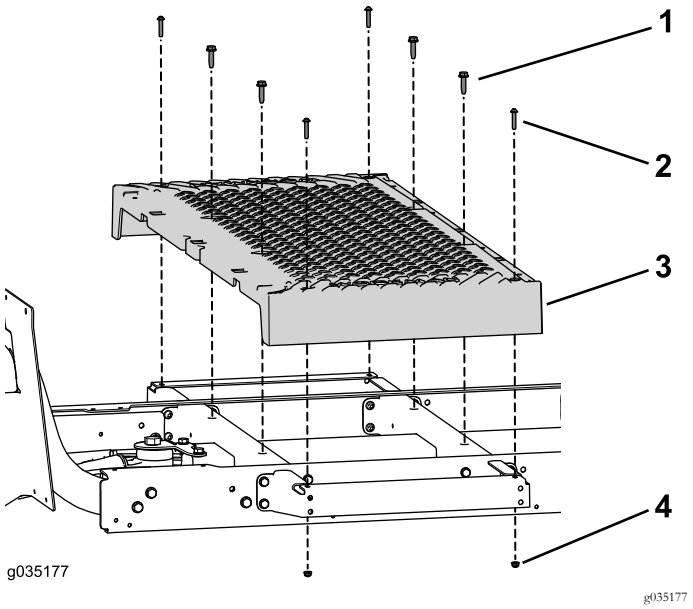

Рисунок 81

1. Фланцевый болт (5/16 x 1-1/4 дюйма)
2. Болт (на 1/4 x 1-1/4 дюйма)
3. Панель пола
4. Контргайка (1/4 дюйма)

Установка заднего основания сиденья

1. С помощью двух фланцевых гаек и болтов соедините передней и задний поддоны аккумуляторной батареи вместе (Рисунок 82).

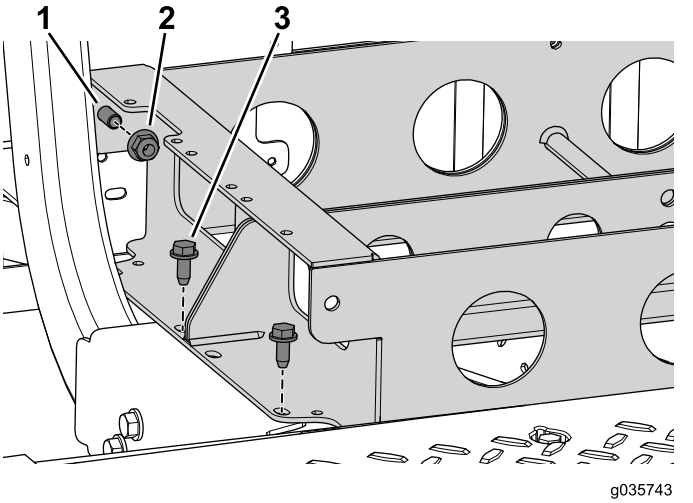

Рисунок 82

1. Болт
2. Фланцевая гайка (3/8 дюйма)
3. Болт (3/8 x 3/4 дюйма)

2. С помощью 4 болтов (3/8 x 1 дюйм) прикрепите передний поддон аккумуляторных батарей к автомобилю (Рисунок 82).

3. С помощью двух винтов и гаек прикрепите блок предохранителей к переднему поддону аккумуляторных батарей (Рисунок 83).

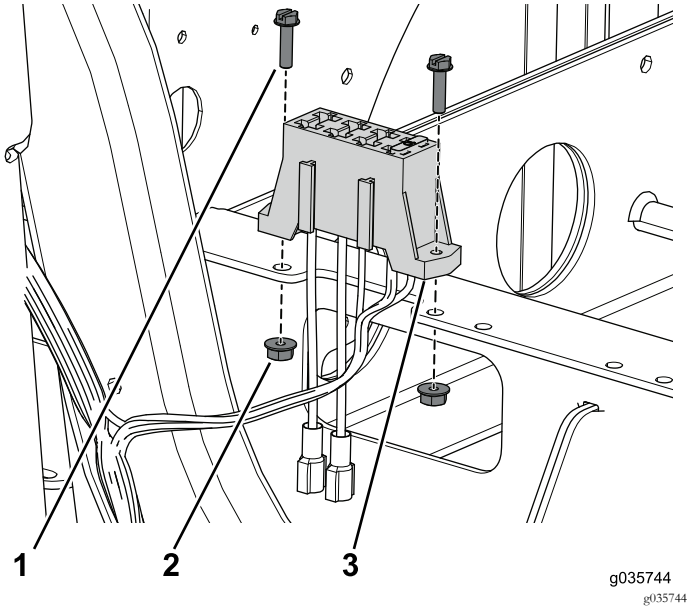

Рисунок 83

1. Винт (№ 10 x 3/4 дюйма)
2. Гайка (№ 10)
3. Блок предохранителей

4. С помощью фланцевого болта (3/8 x 2-1/2 дюйма) и фланцевой гайки прикрепите опору сиденья (Рисунок 84).

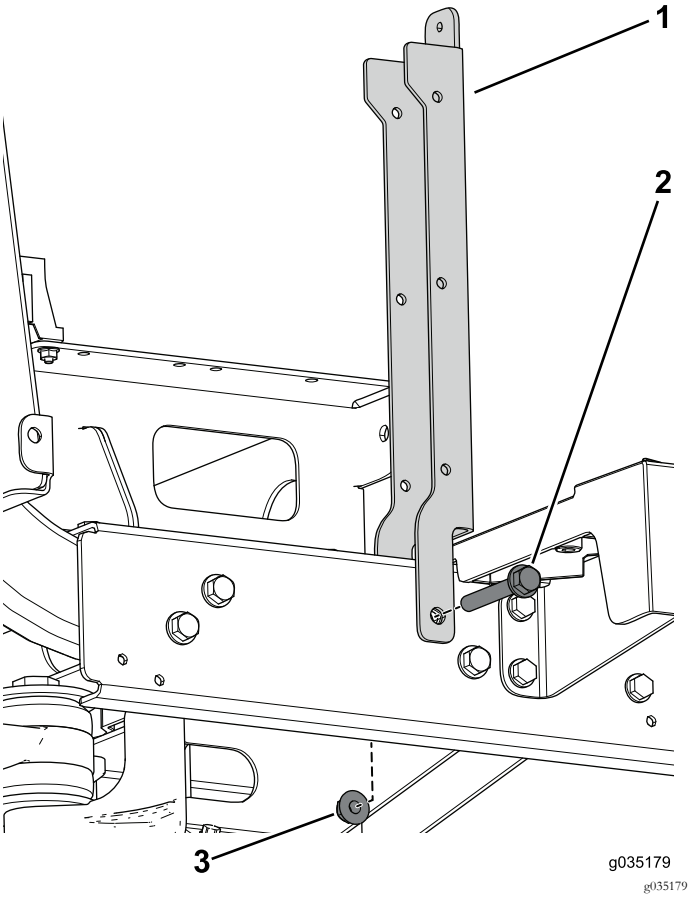

Рисунок 84

1. Опора сиденья
2. Фланцевый болт (3/8 x 2-1/2 дюйма)
3. Фланцевая гайка (3/8 дюйма)

5. С помощью 2 болтов с шайбами в сборе (1/4 x 1/2 дюйма) прикрепите угловой опорный кронштейн и

панель основания сиденья к левой и правой опорам сиденья (Рисунок 85).

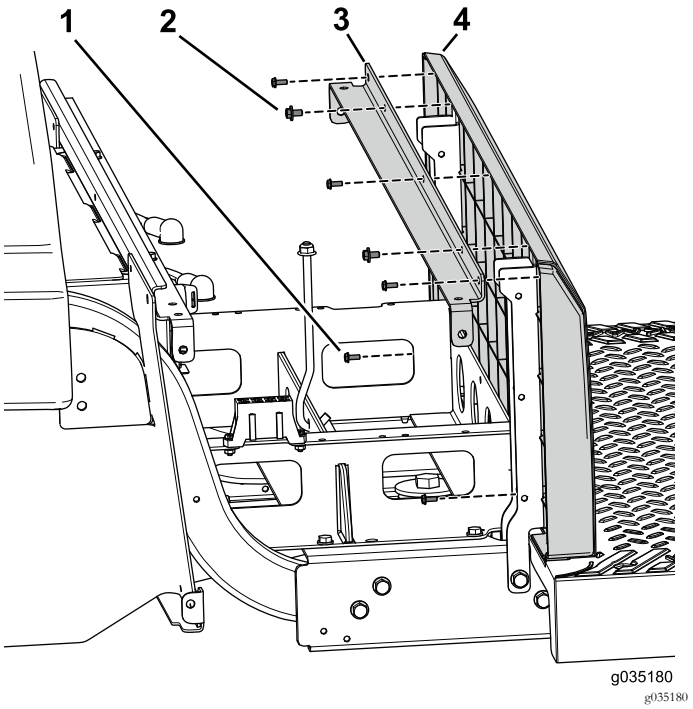

Рисунок 85

Некоторые части не показаны.

1. Винт (№ 10 x 1/2 дюйма)
2. Болт с шайбой в сборе
3. Опорный кронштейн
4. Панель основания сиденья

6. С помощью 5 винтов (№ 10 x 1/2 дюйма) прикрепите заднюю панель к угловому опорному кронштейну и опорам сиденья (Рисунок 85).

7. С помощью 2 болтов (1/4 x 2 дюйма), шайбы и контргайки прикрепите левый и правый кронштейны панели к автомобилю (Рисунок 86).

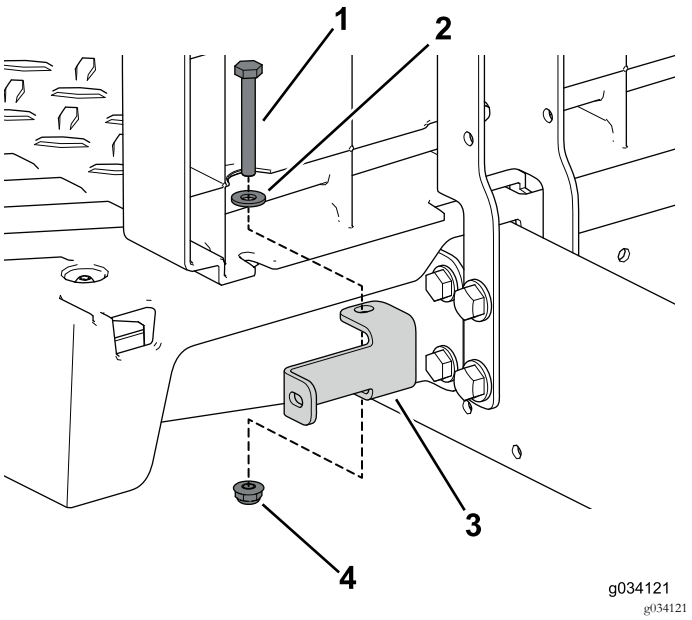

Рисунок 86

1. Болт (1/4 x 2 дюйма)
2. Шайба
3. Кронштейн панели
4. Контргайка (1/4 дюйма)

8. С помощью 4 самонарезающих винтов прикрепите левый боковой кожух к сиденью в сборе (Рисунок 86).

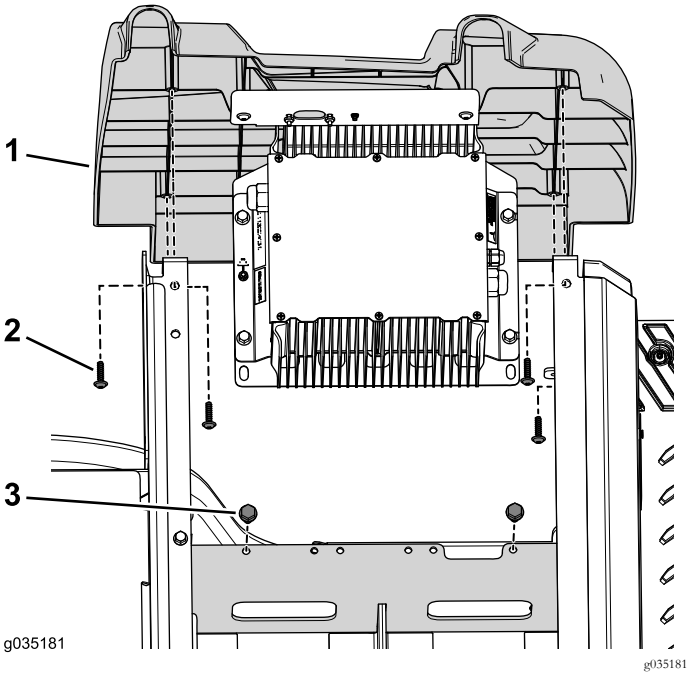

Рисунок 87

1. Боковой кожух в сборе
2. Самонарезающий винт
3. Болт (3/8 x 3/4 дюйма)

9. С помощью 2 болтов (3/8 x 3/4 дюйма) прикрепите кронштейн зарядного устройства к поддону аккумуляторной батареи (Рисунок 87).
10. С помощью 4 самонарезающих винтов прикрепите правый боковой кожух к сиденью в сборе (Рисунок 88).

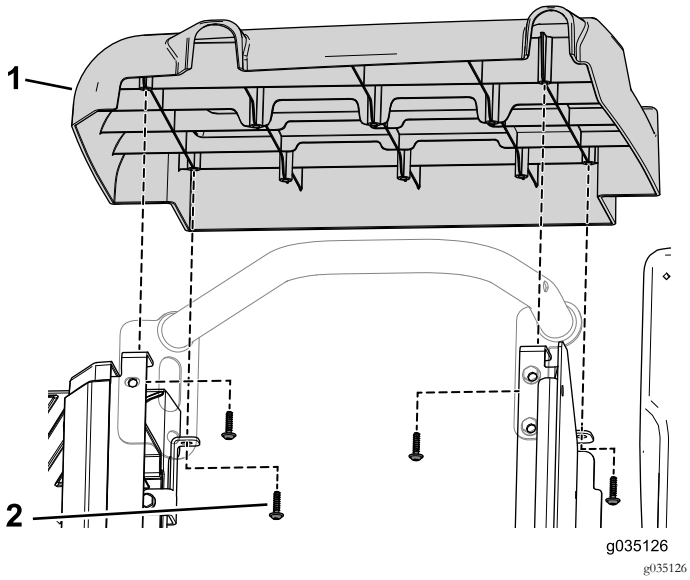

Рисунок 88

1. Боковой кожух в сборе
2. Самонарезающий винт

11. Используйте фланцевый болт (3/16 x 3/4 дюйма) и фланцевую гайку, снятые ранее, для крепления правого заднего ограничителя для бедра к основанию сиденья в сборе (Рисунок 89).

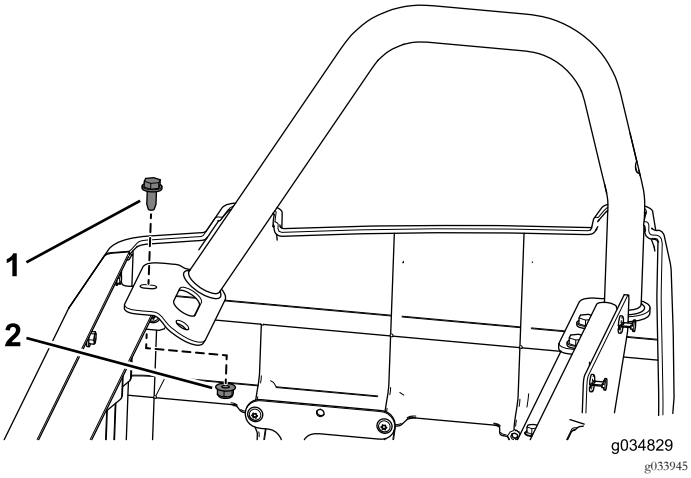

Рисунок 89

1. Фланцевый болт (3/16 x 3/4 дюйма)
2. Фланцевая гайка

12. Используйте 3 фланцевых болта (3/16 x 3/4 дюйма) и фланцевые гайки, снятые ранее, для крепления левого заднего ограничителя для кронштейна основания сиденья в сборе (Рисунок 90).

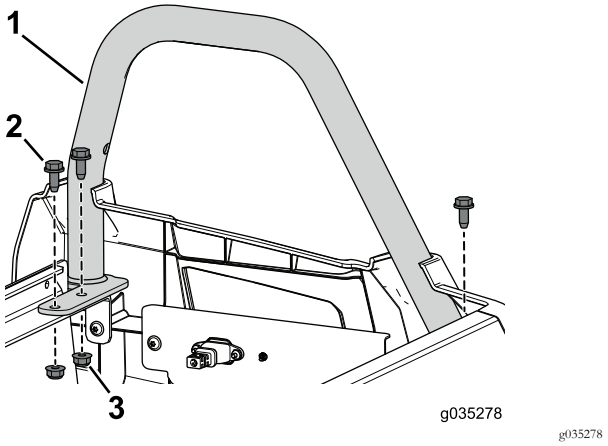

Рисунок 90

1. Боковой ограничитель (длинный)
2. Фланцевый болт (3/16 x 3/4 дюйма)
3. Фланцевая гайка

Установка переднего основания сиденья

Примечание: Используйте крепежные детали, снятые ранее, по мере необходимости.

1. С помощью двух болтов (3/8 x 2-1/2 дюйма), проставок и фланцевых гаек прикрепите левую и правую опоры сиденья к передней части автомобиля (Рисунок 91).

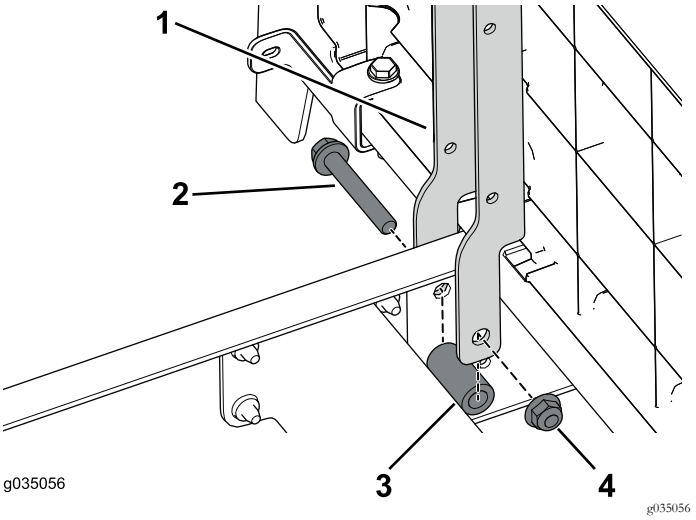

Рисунок 91

1. Опора сиденья
2. Фланцевый болт (3/8 x 2-1/2 дюйма)
3. Проставка
4. Фланцевая гайка (3/8 дюйма)

2. С помощью 4 фланцевых болтов (3/8 x 2-1/2 дюйма), проставок и фланцевых гаек прикрепите

левую и правую опоры сиденья к автомобилю (Рисунок 92).

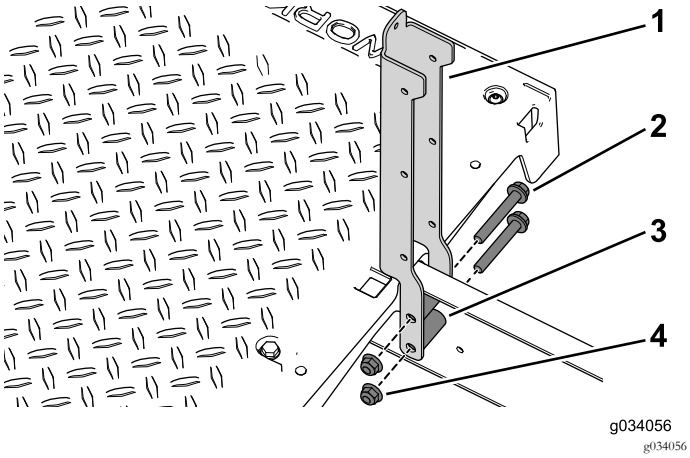

Рисунок 92

1. Опора сиденья
2. Фланцевый болт (3/8 x 2-1/2 дюйма)
3. Проставка
4. Фланцевая гайка (3/8 дюйма)

3. С помощью 2 болтов с шайбами в сборе (1/4 x 1/2 дюйма) прикрепите угловой опорный кронштейн и панель основания сиденья к левой и правой опорам сиденья (Рисунок 93).

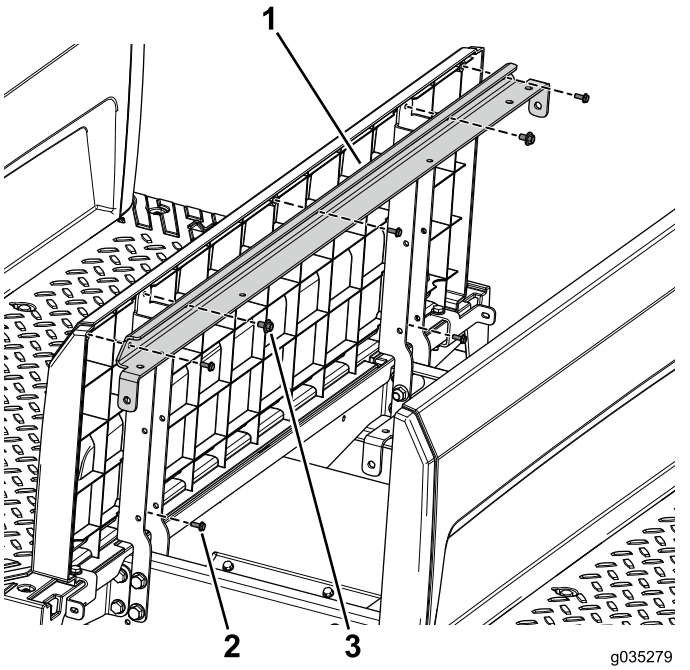

Рисунок 93

1. Опорный кронштейн
2. Винт (№ 10 x 1/2 дюйма)
3. Болт с шайбой в сборе

4. С помощью 5 винтов (№ 10 x 1/2 дюйма) прикрепите заднюю панель к угловому опорному кронштейну и опорам сиденья (Рисунок 93).
5. С помощью 8 самонарезающих винтов (3/32 x 7/8 дюйма) зафиксируйте левую и правую боковые панели из комплекта на передних панелях основания сиденья (Рисунок 94).

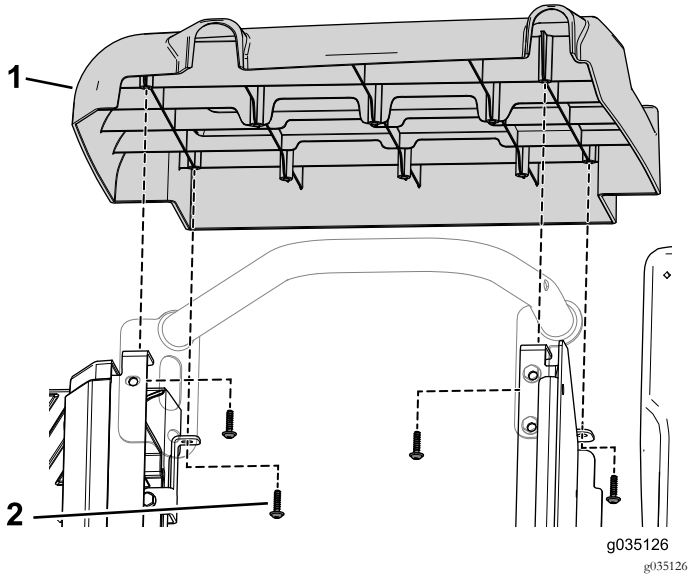

Рисунок 94

1. Боковой кожух в сборе
2. Самонарезающий винт

6. С помощью трех самонарезающих винтов зафиксируйте крышку отверстия на боковой пластине (Рисунок 95).

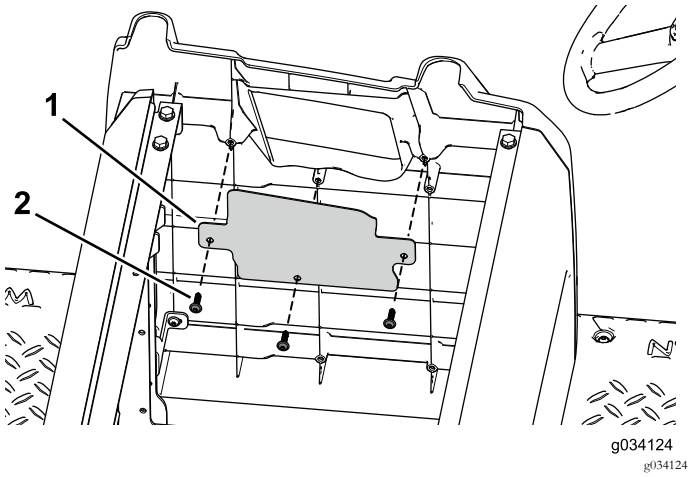

Рисунок 95

1. Крышка отверстия
2. Самонарезающий винт

7. С помощью 6 фланцевых болтов (3/16 x 3/4 дюйма) и фланцевых гаек прикрепите левый и правый боковые ограничители к переднему основанию сиденья (Рисунок 96).

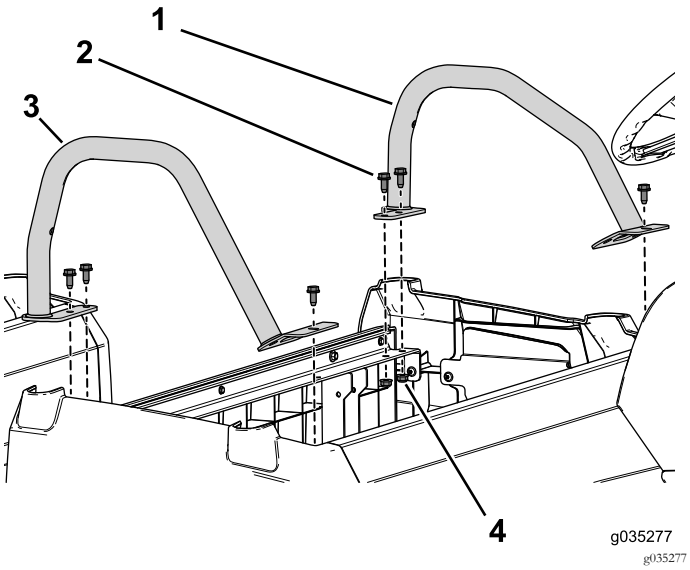

Рисунок 96

1. Боковой ограничитель (короткий)
2. Фланцевый болт (3/16 x 3/4 дюйма)
3. Боковой ограничитель (длинный)
4. Фланцевая гайка

Установка аккумуляторных батарей

1. Установите 4 аккумуляторные батареи в передний поддон для аккумуляторных батарей (Рисунок 97).

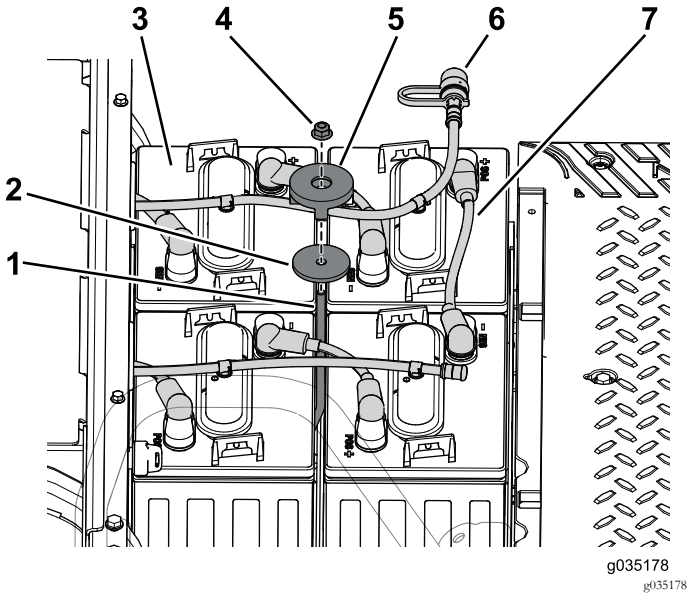

Рисунок 97

1. Прижимной стержень
2. Шайба
3. Аккумуляторная батарея
4. Контргайка
5. Прижим
6. Шланг для доливки воды
7. Кабель аккумуляторной батареи

2. С помощью прижимного стержня, шайбы, прижима и контргайки прикрепите аккумуляторные батареи к поддону (Рисунок 97).

3. Подсоедините кабели аккумуляторных батарей к положительным (+) клеммам аккумуляторных батарей (Рисунок 97).

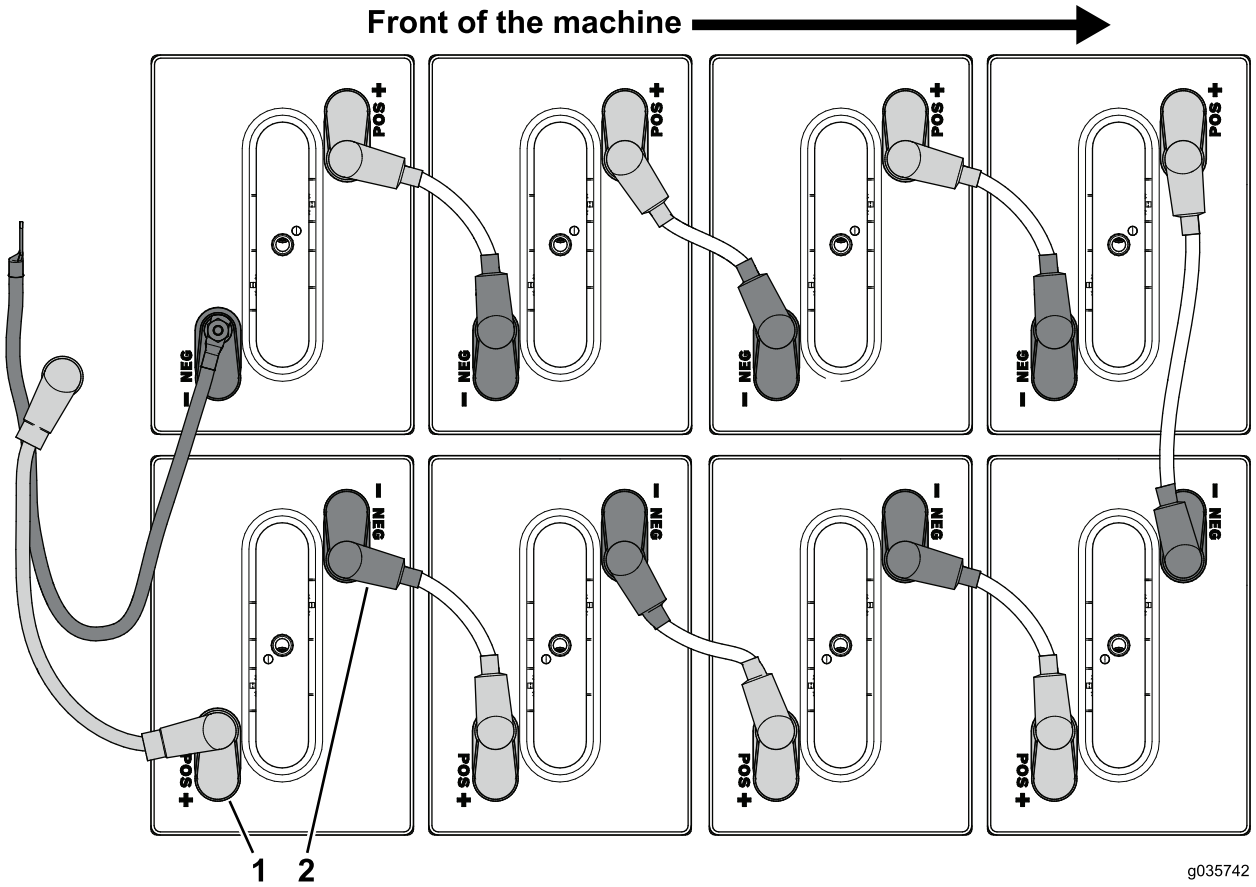

Рисунок 98

1. Положительная клемма (+)
2. Отрицательная клемма (-)

4. Подсоедините кабели аккумуляторных батарей, подсоединенные к положительным (+) клеммам на аккумуляторных батареях в переднем поддоне (Рисунок 98).
5. Подсоедините кабели аккумуляторных батарей, подсоединенные к отрицательным (-) клеммам на аккумуляторных батареях в переднем поддоне (Рисунок 98).
6. Установите шланг для доливки воды на аккумуляторные батареи (Рисунок 97).

Установка сиденья в сборе

1. Обратитесь к дилеру компании Toro для приобретения дополнительного сиденья в сборе.
2. Установите ранее снятое с машины сиденье в сборе на задний ряд (Рисунок 99).

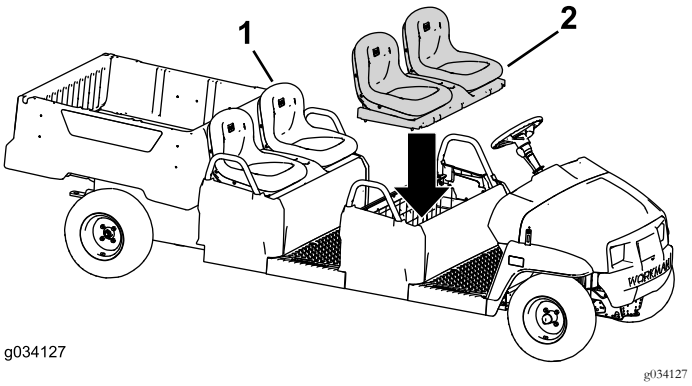

Рисунок 99

1. Ранее снятое с машины сиденье в сборе
2. Дополнительное сиденье в сборе (показан вариант сиденья с раздельными местами)

3. Установите сиденье в сборе на передний ряд (Рисунок 99).

Примечания:

Примечания:

Примечания:



Count on it.