Form No. 3406-371 Rev A

软管卷安装套件

Workman® GTX 系列多功能工作车

型号 07027

安装说明

⚠ 警告

加利福尼亚州
第65号提案中警告称：
此产品包含加利福尼亚州已知的能致癌、致出生缺陷或损害生殖系统的化学物质。

安全

安全和指示标签

任何潜在危险区附近均贴有操作员清晰可见的安全标贴和说明。更换受损或丢失的标贴。

133-7202

1. 注意——请阅读*《操作员手册》*；载荷不要超过 45kg。

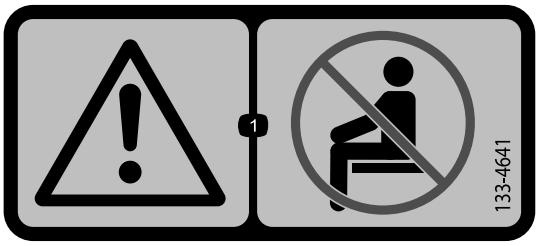

133-4641

1. 警告——切勿搭载任何乘客。

© 2016—The Toro® Company
8111 Lyndale Avenue South
Bloomington, MN 55420

注册： www.Toro.com.

CE

译文 (ZH)
美国印刷
保留所有权利

安装

散装零件

使用下表进行核对，确保所有零件已装运。

程序	说明	数量	用途
1	不需要零件	-	准备机器。
2	软管卷底座 管道支架 六角头螺丝（1/2 x 2-1/4 英寸） 锁紧螺母（1/2 英寸） 柱销（1/2 x 2 英寸） 发卡销	1 1 1 1 1 1	安装软管卷底座。

该软管卷底座专为适合零件市场上安装模式为 40 x 23cm 或 39 x 25cm 的软管卷而设计。

Toro 建议配合零件市场上的以下软管卷使用：

- Reelcraft—CA33112L
- Cox—1125-5-100

重要事项： 本套件安装后的总载荷为 45kg。安装软管卷时，要检查软管的长度，而在充满水后，重量不得超过 45kg，否则可能造成损害。

重要事项： 将软管卷底座安装到机器上之后，机器前面或后面的长度会延伸，所以更可能撞到其他物体。确保在操作安装有软管卷底座的机器时，始终留有足够的空隙。

⚠ 警告

单独提起已安装软管卷的软管卷底座可能导致人身伤害。

当提起已安装软管卷的软管卷底座时，确保有 2 个人合作将其安装到机器上。

1

准备机器

不需要零件

程序

将机器停放在水平地面上，设定手刹，关闭发动机，然后拔下钥匙。

2

安装软管卷底座

对于带有安装了钢丝刷保护器的前挂接套件的机器

此程序中需要的物件：

1	软管卷底座
1	管道支架
1	六角头螺丝（1/2 x 2-1/4 英寸）
1	锁紧螺母（1/2 英寸）
1	柱销（1/2 x 2 英寸）
1	发卡销

将软管卷底座安装到机器的前面

对于带有安装了钢丝刷保护器的前挂接套件的机器

1. 将管道支架插入软管卷底座，直至管道支架中的孔与软管卷底座最远端的孔对齐（图1）。

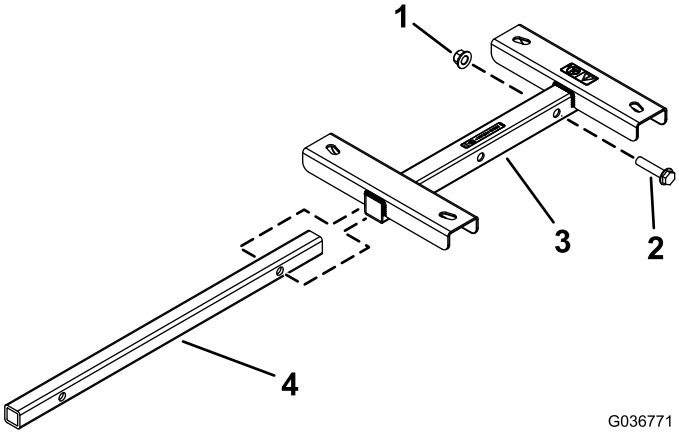

图1

1. 锁紧螺母（1/2 英寸）
2. 六角头螺丝（1/2 x 2-1/4 英寸）
3. 软管卷底座
4. 管道支架

2. 如图1 所示，用六角头螺丝（1/2 x 2-1/4 英寸）和锁紧螺母（1/2 英寸）将管道支架固定到软管卷底座上。
3. 松开前挂接组件上的“T”形手柄（图2）。

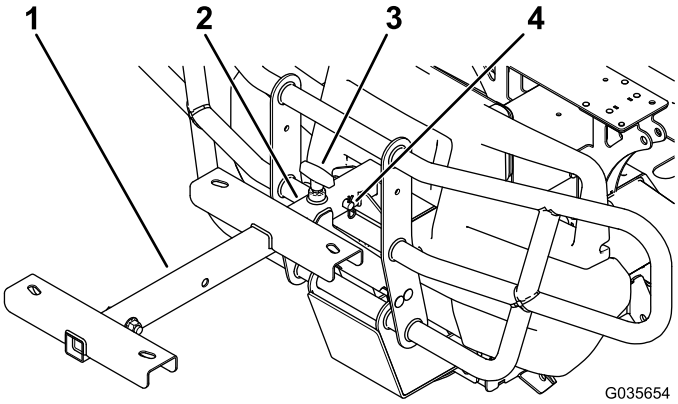

图2

1. 管道支架
2. 前挂接组件
3. “T”形手柄
4. 柱销（1/2 x 2 英寸）和发卡销

4. 将管道支架插入前挂接组件，用柱销（1/2 x 2 英寸）和发卡销固定（图2）。
5. 拧紧前挂接组件上的“T”形手柄（图2）。

将软管卷底座安装到机器的前面

对于带有未安装钢丝刷保护器的前挂接套件的机器

1. 将管道支架插入软管卷底座，直至管道支架中的孔与软管卷底座最远端的孔对齐（图1）。
2. 如图1 所示，用六角头螺丝（1/2 x 2-1/4 英寸）和锁紧螺母（1/2 英寸）将管道支架固定到软管卷底座上。
3. 松开前挂接组件上的“T”形手柄（图3）。

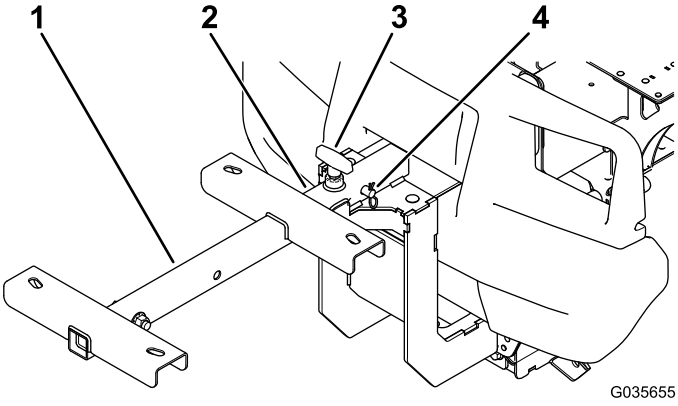

图3

1. 管道支架
2. 前挂接组件
3. “T”形手柄
4. 柱销（1/2 x 2 英寸）和发卡销

4. 将管道支架插入前挂接组件，用柱销（1/2 x 2 英寸）和发卡销固定（图3）。
5. 拧紧前挂接组件上的“T”形手柄（图3）。

将软管卷底座安装到机器的后面

1. 将管道支架插入软管卷底座，直至管道支架中的孔与软管卷底座前面的孔对齐（图4）。

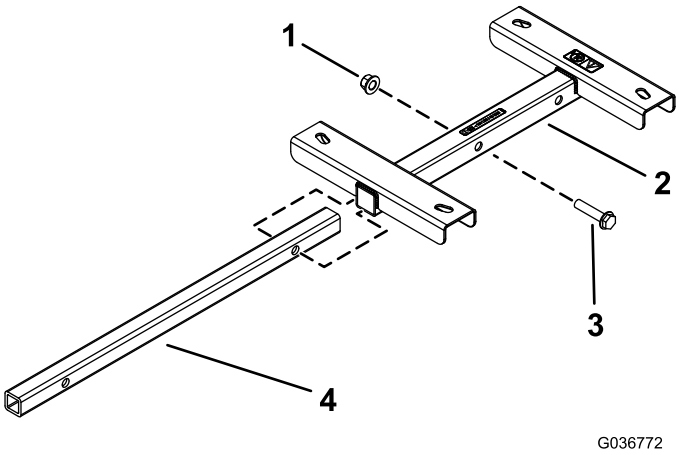

图4

1.	锁紧螺母（1/2 英寸）	3.	六角头螺丝（1/2 x 2-1/4 英寸）
2.	软管卷底座	4.	管道支架

2. 如图4 所示，用六角头螺丝（1/2 x 2-1/4 英寸）和锁紧螺母（1/2 英寸）将管道支架固定到软管卷底座上。
3. 松开货斗接收器上的“T”形手柄（图5）。

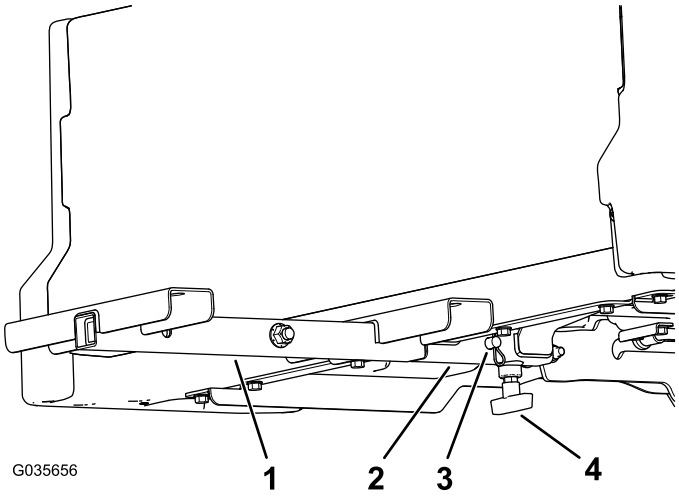

图5

1.	管道支架	3.	柱销（1/2 x 2 英寸）和发卡销
2.	货斗接收器	4.	“T”形手柄

4. 将管道支架插入货斗接收器，用柱销（1/2 x 2 英寸）和发卡销固定（图5）。
5. 拧紧货斗接收器上的“T”形手柄（图5）。