Form No. 3406-829 Rev A

Pumpenwartungskit

Sprühfahrzeuge Multi Pro® 1750, 5800, WM

Modellnr. 136-2253

Modellnr. 136-2254

Installationsanweisungen

Installation

Einzelteile

Prüfen Sie anhand der nachstehenden Tabelle, dass Sie alle im Lieferumfang enthaltenen Teile erhalten haben.

Verfahren	Beschreibung	Menge	Verwendung
1	Keine Teile werden benötigt	–	Vorbereiten der Maschine.
2	Keine Teile werden benötigt	–	Die Stellung der Armaturen der Sprühpumpe feststellen.
3	Pumpe Anschlussstück – 1¼" (31,8 mm) O-Ring – 1½" x 1-13/16" (38 x 46 mm) Halter – 3-5/16" x 1-7/8" (84 x 48 mm) Anschlussstück – 1½" (38,1 mm) O-Ring – 1¾" x 2-3/32" (45 x 53 mm) Halter – 4-3/16" x 2-7/8" (106,5 x 73 mm)	1 1 1 1 1 1 1	Montage des Sprühpumpenkits.

Hinweis: Weitere Informationen zum Entfernen und Montieren der Sprühpumpe finden Sie in der *Wartungsanleitung*.

1

Vorbereiten der Maschine

Keine Teile werden benötigt

Verfahren

1. Stellen Sie die Maschine auf einer ebenen Fläche ab (Kasten A und B in Bild 1).

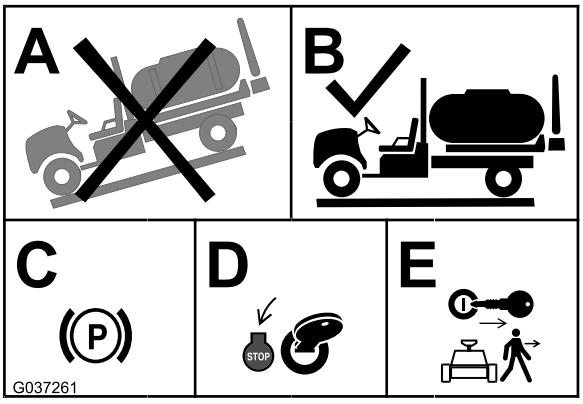

Bild 1

2. Aktivieren Sie die Feststellbremse (Kasten C in Bild 1).
3. Stellen Sie den Motor ab (Kasten D in Bild 1).
4. Ziehen Sie den Schlüssel ab (Kasten E in Bild 1).

© 2016—The Toro® Company
8111 Lyndale Avenue South
Bloomington, MN 55420

Registrieren Sie Ihr Produkt unter www.Toro.com.

CE

Originaldokuments (DE)
Druck: USA
Alle Rechte vorbehalten

3406-829 A

2

Die Stellung der Armaturen der Sprühpumpe feststellen

Keine Teile werden benötigt

Verfahren

1. Notieren Sie sich bei ausgebauter Sprühpumpe die Stellung der Halter und Haltebuchsen des Druckanschluss, siehe Bild 2 oder Bild 3.

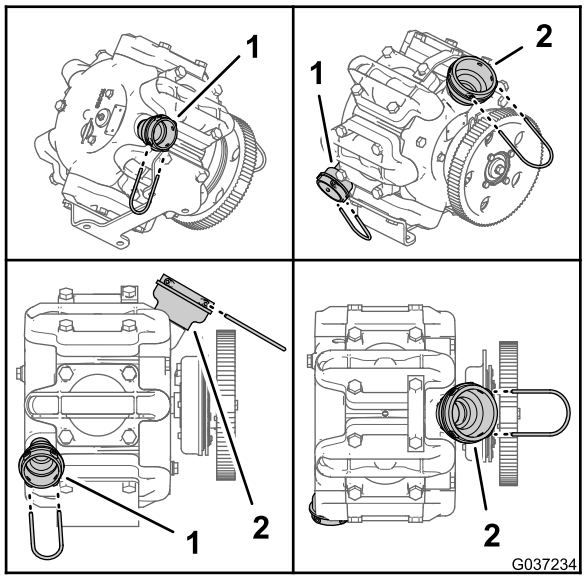

Bild 2

Multi Pro 1750 Maschinen

1. Druckanschluss
2. Versorgungsanschluss

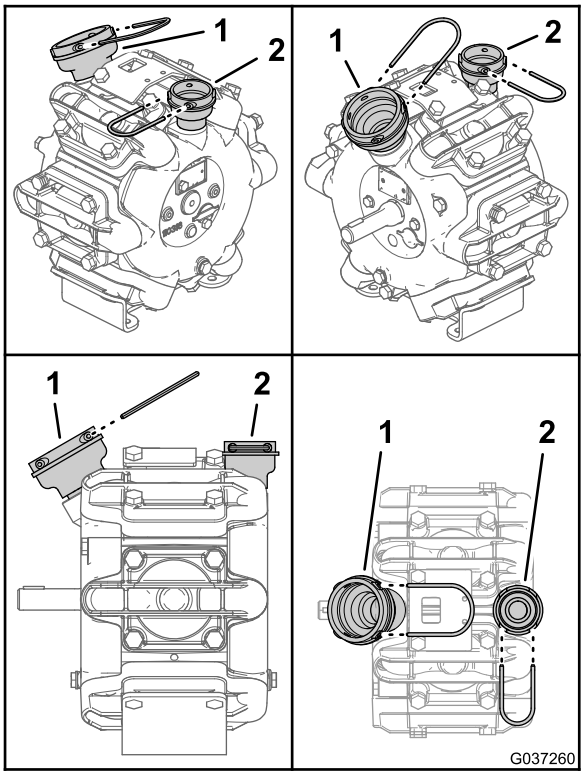

Bild 3

Multi Pro 5800 und Multi Pro WM Maschinen

1. Versorgungsanschluss
2. Druckanschluss

2. Notieren Sie sich die Stellung der Halter und Haltebuchsen des Versorgungsanschluss, siehe Bild 2 oder Bild 3.

3

Montage des Sprühpumpen-kits

Für diesen Arbeitsschritt erforderliche Teile:

1	Pumpe
1	Anschlussstück – 1¼" (31,8 mm)
1	O-Ring – 1½" x 1-13/16" (38 x 46 mm)
1	Halter – 3-5/16" x 1-7/8" (84 x 48 mm)
1	Anschlussstück – 1½" (38,1 mm)
1	O-Ring – 1¾" x 2-3/32" (45 x 53 mm)
1	Halter – 4-3/16" x 2-7/8" (106,5 x 73 mm)

Montage der Pumpe

1. Tragen Sie auf den O-Ring 1¾" x 2-3/32" (45 x 53 mm) und O-Ring 1½" x 1-13/16" (38 x 46 mm) Silikonfett oder Pflanzenöl auf.

   Wichtig: Verwenden Sie niemals Fette oder Öle auf Mineralölbasis zum Einfetten der O-Ringe.

2. Befestigen Sie den O-Ring 1½" x 1-13/16" (38 x 46 mm) auf dem Anschlussstück 1¼" (31,8 mm), wie in Bild 4 dargestellt.

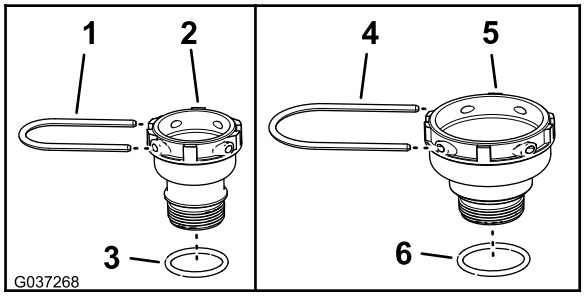

Bild 4

1. Halter – 3-5/16" x 1-7/8" (84 x 48 mm)
2. Anschlussstück – 1¼" (31,8 mm)
3. O-Ring – 1½" x 1-13/16" (38 x 46 mm)
4. Halter – 4-3/16" x 2-7/8" (106,5 x 73 mm)
5. Anschlussstück – 1½" (31,8 mm)
6. O-Ring – 1¾" x 2-3/32" (45 x 53 mm)

3. Befestigen Sie den O-Ring 1¾" x 2-3/32" (45 x 53 mm) auf dem Anschlussstück 1½" (31,8 mm), wie in Bild 4 dargestellt.
4. Montieren Sie das Anschlussstück 1¼" (31,8 mm) am Druckanschluss der Pumpe (Bild 5 oder Bild 6).

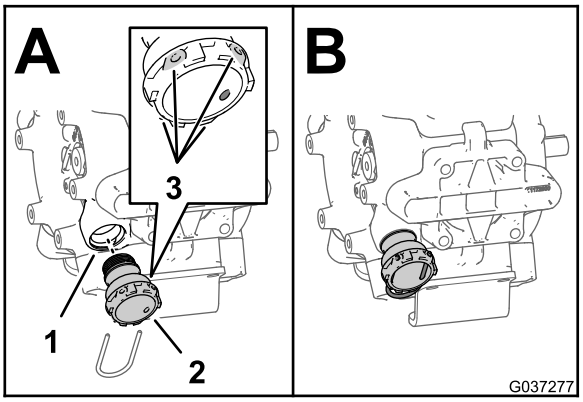

Bild 5

Multi-Pro 1750

1. Druckanschluss
2. Anschlussstück – 1¼" (31,8 mm)
3. Haltebuchse

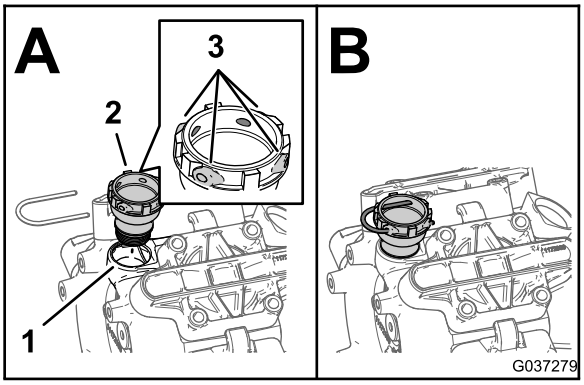

Bild 6

Multi Pro 5800 und Multi Pro WM

1. Druckanschluss
2. Anschlussstück – 1¼" (31,8 mm)
3. Haltebuchse

5. Ziehen Sie das Anschlussstück mit der Hand soweit fest, bis die Haltebuchsen wieder so ausgerichtet sind, wie Sie dies zuvor in Schritt 2 von 2 Die Stellung der Armaturen der Sprühpumpe feststellen (Seite 1) an der alten Pumpe notiert hatten, siehe Bild 2 oder Bild 3.
6. Montieren Sie das Anschlussstück 1½" (38,1 mm) am Rücklaufanschluss der Pumpe (Bild 7 oder Bild 8).

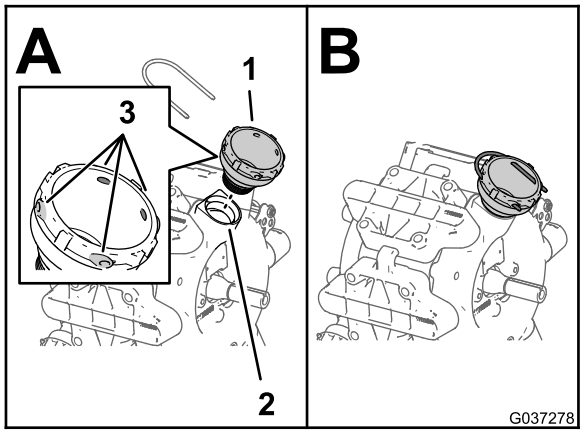

Bild 7

Multi-Pro 1750

1. Anschlussstück – 1½" (38,1 mm)
2. Versorgungsanschluss
3. Haltebuchse

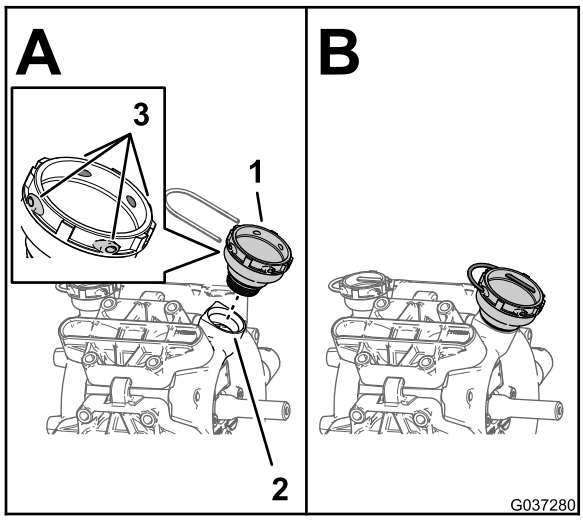

Bild 8

Multi Pro 5800 und Multi Pro WM

1. Anschlussstück – 1½" (38,1 mm)
2. Versorgungsanschluss
3. Haltebuchse

7. Ziehen Sie das Anschlussstück mit der Hand soweit fest, bis die Haltebuchsen wieder so ausgerichtet sind, wie Sie dies zuvor in Schritt 1 von 2 Die Stellung der Armaturen der Sprühpumpe feststellen (Seite 1) an der alten Pumpe notiert hatten, siehe Bild 2 oder Bild 3.