Form No. 3406-839 Rev A

Комплект для технического обслуживания насоса

Опрыскиватели травяного покрова Multi Pro® 1750, 5800, WM

Номер модели 136-2253

Номер модели 136-2254

Инструкции по монтажу

Монтаж

Незакреплённые детали

Используя таблицу, представленную ниже, убедитесь в том, что все детали отгружены

Процедура	Наименование	Количе-ство	Использование
1	Детали не требуются	–	Подготовьте автомобиль.
2	Детали не требуются	–	Запомните положение штуцеров.
3	Насос Штуцер 1¼ дюйма (31,8 мм) Уплотнительное кольцо 1½ x 1-13/16 дюйма (38 x 46 мм) Держатель 3-5/16 x 1-7/8 дюйма (84 x 48 мм) Штуцер 1½ дюйма (38,1 мм) Уплотнительное кольцо 1¾ x 2-3/32 дюйма (45 x 53 мм) Держатель 4-3/16 x 2-7/8 дюйма (106,5 x 73 мм)	1 1 1 1 1 1 1	Смонтируйте насос опрыскивателя из комплекта.

Примечание: Для получения дополнительной информации по снятию и установке насоса опрыскивателя см. *Руководство по техническому обслуживанию.*

1

Подготовка автомобиля

Детали не требуются

Процедура

1. Переместите машину на горизонтальную поверхность (вид A и B на Рисунок 1).

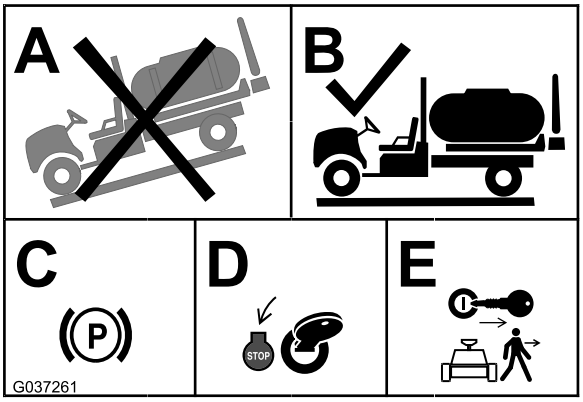

Рисунок 1

2. Включите стояночный тормоз (вид C на Рисунок 1).
3. Заглушите двигатель (вид D на Рисунок 1).

© 2016—The Toro® Company
8111 Lyndale Avenue South
Bloomington, MN 55420

Регистрация в www.Toro.com.

Перевод исходного документа (RU)
Отпечатано в США
Все права защищены

4. Извлеките ключ из замка зажигания (вид E на Рисунок 1).

2

Запоминание положений штуцеров насоса опрыскивателя

Детали не требуются

Процедура

1. Сняв старый насос опрыскивателя с машины, запомните положение держателя и гнезд держателя штуцера отверстия нагнетания; см. Рисунок 2 или Рисунок 3.

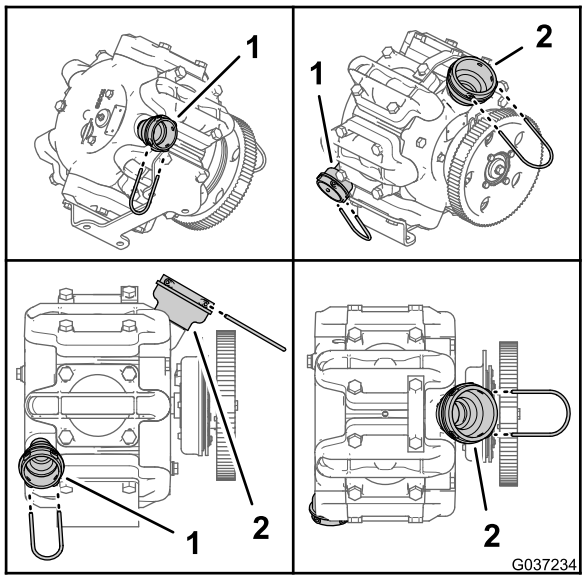

Рисунок 2

Машины Multi Pro 1750

1. Штуцер отверстия нагнетания
2. Штуцер впускного отверстия

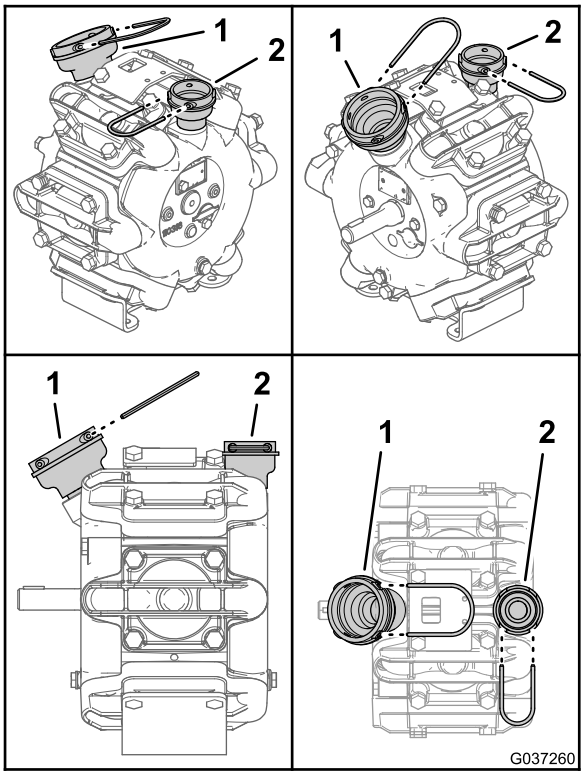

Рисунок 3

Машины Multi Pro 5800 и Multi Pro WM

1. Штуцер впускного отверстия
2. Штуцер отверстия нагнетания

2. Запомните положение держателя и гнезд держателя штуцера впускного отверстия; см. Рисунок 2 или Рисунок 3.

3

Монтаж насоса опрыскивателя из комплекта

Детали, требуемые для этой процедуры:

1	Насос
1	Штуцер 1¼ дюйма (31,8 мм)
1	Уплотнительное кольцо 1½ x 1-13/16 дюйма (38 x 46 мм)
1	Держатель 3-5/16 x 1-7/8 дюйма (84 x 48 мм)
1	Штуцер 1½ дюйма (38,1 мм)
1	Уплотнительное кольцо 1¾ x 2-3/32 дюйма (45 x 53 мм)
1	Держатель 4-3/16 x 2-7/8 дюйма (106,5 x 73 мм)

Монтаж насоса

1. Смажьте уплотнительное кольцо 1¾ x 2-3/32 дюйма (45 x 53 мм) и уплотнительное кольцо 1½ x 1-13/16 дюйма (38 x 46 мм) силиконовой консистентной смазкой или растительным маслом.

   Внимание: Не применяйте консистентную смазку на нефтяной основе или масло для смазывания уплотнительных колец.

2. Установите уплотнительное кольцо 1½ x 1-13/16 дюйма (38 x 46 мм) на штуцер 1¼ дюйма (31,8 мм), как показано на Рисунок 4.

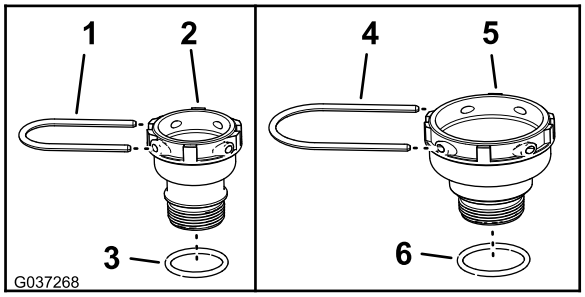

Рисунок 4

1. Держатель 3-5/16 x 1-7/8 дюйма (84 x 48 мм)
2. Штуцер 1¼ дюйма (31,8 мм)
3. Уплотнительное кольцо 1½ x 1-13/16 дюйма (38 x 46 мм)
4. Держатель 4-3/16 x 2-7/8 дюйма (106,5 x 73 мм)
5. Штуцер 1½ дюйма (38,1 мм)
6. Уплотнительное кольцо 1¾ x 2-3/32 дюйма (45 x 53 мм)

3. Установите уплотнительное кольцо 1¾ x 2-3/32 дюйма (45 x 53 мм) на штуцер 1½ дюйма (38,1 мм), как показано на Рисунок 4.

4. Установите штуцер 1¼ дюйма (31,8 мм) в отверстие нагнетания насоса (Рисунок 5 или Рисунок 6).

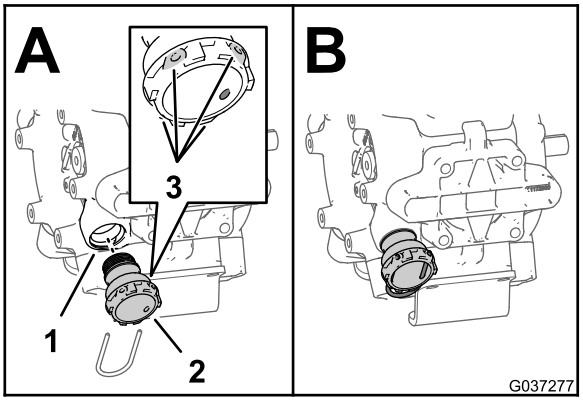

Рисунок 5

Multi Pro 1750

1. Отверстие нагнетания
2. Штуцер 1¼ дюйма (31,8 мм)
3. Гнездо держателя

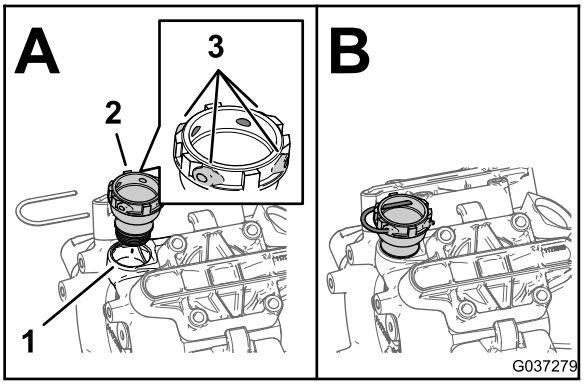

Рисунок 6

Multi Pro 5800 и Multi Pro WM

1. Отверстие нагнетания
2. Штуцер 1¼ дюйма (31,8 мм)
3. Гнездо держателя

5. Затяните штуцер вручную, пока гнезда держателей не будут совмещены так же, как на старом насосе, положение держателей которого вы запомнили при выполнении пункта 2 в разделе 2 Запоминание положений штуцеров насоса опрыскивателя (страница 2); см. Рисунок 2 или Рисунок 3.

6. Установите штуцер 1½ дюйма (38,1 мм) в отверстие нагнетания линии возврата насоса (Рисунок 7 или Рисунок 8).

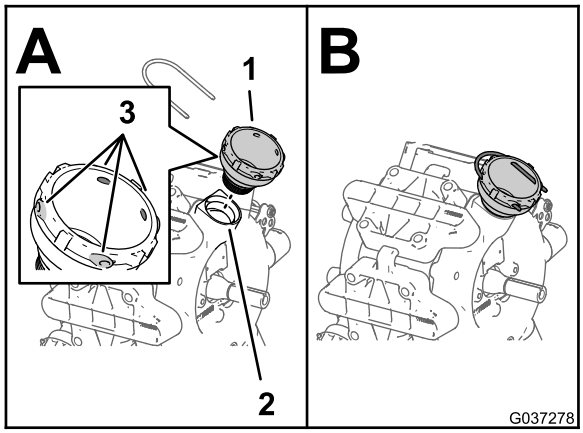

Рисунок 7

Multi Pro 1750

1. Штуцер 1½ дюйма (38,1 мм)
2. Впускное отверстие
3. Гнездо держателя

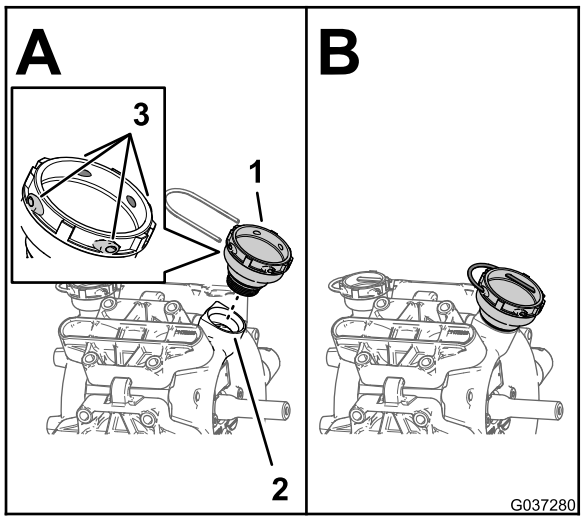

Рисунок 8

Multi Pro 5800 и Multi Pro WM

1. Штуцер 1½ дюйма (38,1 мм)
2. Впускное отверстие
3. Гнездо держателя

7. Затяните штуцер вручную, пока гнезда держателей не будут совмещены так же, как на старом насосе, положение держателей которого вы запомнили при выполнении пункта 1 в разделе 2 Запоминание положений штуцеров насоса опрыскивателя (страница 2); см. Рисунок 2 или Рисунок 3.