Form No. 3390-195 Rev D

TORO®

Count on it.

Brukerhåndbok

Greensmaster® 800-, 1000- og 1600-gressklipper

Modellnr. 04054—Serienr. 315000001 og oppover
Modellnr. 04055—Serienr. 315000001 og oppover
Modellnr. 04056—Serienr. 315000001 og oppover

Registrer ditt produkt på www.Toro.com.
Oversettelse av originalen (NO)

CE

3390-195 D

Dette produktet er i samsvar med alle relevante europeiske direktiver. Se eget samsvarserklæringsskjema for produktet for detaljert informasjon.

⚠ ADVARSEL

CALIFORNIA
Proposition 65-advarsel

Dette produktet inneholder et kjemikalie eller kjemikalier som staten California vet forårsaker kreft, fødselsdefekter eller forplantningsskade.

Staten California kjenner til at motoreksosen fra dette produktet inneholder kjemikalier som kan forårsake kreft, fosterskader eller skade forplantningsevnen på andre måter.

Det er i strid med Californias Public Resource Code, avsnitt 4442 eller 4443, å bruke denne motoren i skogs-, busk- eller gressområder med mindre motoren er utstyrt med en fungerende gnistfanger, som definert i avsnitt 4442, eller en motor som er beregnet, utstyrt og vedlikeholdt for å unngå brann.

Dette tenningssystemet overholder Canadas ICES-002.

Bruk av denne maskinen i høyder på mellom 1500 og 2500 meter over havet krever høydesettet. Ta kontakt med en autorisert Toro-forhandler.

Innledning

Maskinen er en gressklipper av skyvemodell med spolekniver som er beregnet for bruk av profesjonelle, innleide operatører i kommersielle sammenhenger. Det er hovedsakelig utviklet på å klippe gress på allerede godt vedlikeholdte parkplener, golfbaner, idrettsbaner og plener i kommersielle områder. Den er ikke beregnet på å klippe kratt, høyt gress og andre vekster langs motorveier eller for landbruksbrukere.

Les denne håndboken nøye, slik at du lærer å bruke og vedlikeholde produktet på riktig måte og unngår person- eller produktskade. Du har ansvar for å bruke produktet på en riktig og sikker måte.

Du kan kontakte Toro direkte på www.Toro.com for informasjon om produkter og tilbehør, hjelp til å finne en forhandler eller for å registrere produktet ditt.

Hvis maskinen må repareres, eller du trenger service, originale Toro-deler eller mer informasjon, kan du kontakte et autorisert forhandlerverksted eller Toros kundeserviceavdeling. Ha modell- og serienummer for hånden når du tar kontakt. Modell- og serienumre finner du på en plate bak på rammen. Skriv inn numrene i de tomme feltene.

Modellnr. _____

Serienr. _____

Denne brukerhåndboken identifiserer mulige farer, og markerer sikkerhetsbeskjeder gjennom sikkerhetsvarslingssymbolet (Figur 1) som varsler om en fare som kan føre til alvorlige skader eller dødsfall hvis du ikke følger de anbefalte forholdsreglene.

Figur 1

1. Sikkerhetsvarselssymbol

I tillegg brukes to ord for å utheve informasjon. **Viktig** gjør oppmerksom på spesiell mekanisk informasjon og **Obs** henviser til generell informasjon som det er verdt å huske på.

© 2099—The Toro® Company
8111 Lyndale Avenue South
Bloomington, MN 55420

Kontakt oss på www.Toro.com.
Trykt i USA
Med enerett

Innhold

Sikkerhet 4
Regler for sikker bruk 4
Sikkerhet for Toros gressklippere 5
Modell 04054 6
Modell 04055 6
Modell 04056 6
Sikkerhets- og instruksjonsmerker 7
Montering 9
1 Montere og justere håndtaket 10
2 Montere støtten (Modeller 04054 og 04056) 11
3 Montere transporthjulakslene (modell 04055 og 04056) 11
4 Montere transporthjulene (valgfrie) 12
5 Justere klippeenheten 12
6 Montere gresskurven 12
Oversikt over produktet 13
Kontroller 13
Spesifikasjoner 15
Tilbehør/tilleggsutstyr 15
Bruk 16
Sikkerhet først 16
Kontrollere motoroljenivået 16
Fylle drivstofftanken 16
Kjøre inn maskinen 17
Kontrollere sperrebryterne 17
Starte og slå av motoren 17
Transportere maskinen 18
Forberede klippingen 18
Klipping 18
Brukstips 18
Vedlikehold 19
Anbefalt vedlikeholdsplan 19
Kontrolliste for daglig vedlikehold 20
Smøring 21
Smøre maskinen 21
Vedlikehold av motor 22
Kontrollere motoroljenivået 22
Overhale luftrenseren 23
Skifte tennpluggen 24
Vedlikehold av drivstoffsystem 24
Rengjøre drivstoffilteret 24
Vedlikehold av elektrisk system 25
Overhale sperrebryteren 25
Vedlikehold av bremser 25
Justere brems/parkeringsbrems 25
Vedlikehold av remmer 27
Justere remmene 27
Skifte differensialremmen 29
Vedlikehold av kontrollsystem 30
Justere trekkontrollen 30
Vedlikehold av klippeenheten 30
Justere bakre trommel til spolen 30
Justere motstålet til spolen 31
Justere klippehøyden 32
Justere gresskyddhøyden 33
Justere klippestangen 33
Motstangsidentifikasjon 33
Justere maskinen i forhold til gressforholdene 34
Vedlikeholde motstangen 35
Slipe spolen 36
Lagring 37

Sikkerhet

Denne maskinen er designet i henhold til spesifikasjonene i CEN-standard EN ISO 5395:2013 og ANSI B71.4-2012, som gjaldt da dødmannsutstyret delenr. 112-9282 ble produsert.

Feilaktig bruk og vedlikehold av maskinen kan føre til personskade. Følg alltid disse sikkerhetsreglene for å unngå at det skjer en ulykke, og ta alltid hensyn til sikkerhetsvarselsymbolet som betyr **Forsiktig, Advarsel eller Fare** – personlige sikkerhetsinstruksjoner. Hvis ikke disse instruksjonene tas hensyn til, kan dette føre til at noen blir alvorlig skadet eller drept.

Regler for sikker bruk

Opplæring

- Les *brukerhåndboken* og annet opplæringsmateriale nøye. Gjør deg godt kjent med alle kontroller, sikkerhetssignaler og riktig bruk av utstyret.
- Barn eller personer som ikke har lest bruksanvisningen, må ikke anvende eller reparere gressklipperen. Lokalt regelverk kan sette aldersgrense for bruk av gressklipperen.
- Du må aldri klippe hvis andre personer, spesielt barn, eller dyr befinner seg i nærheten.
- Husk at føreren eller brukeren har ansvaret hvis andre personer eller deres eiendom utsettes for ulykker eller farer.
- Eieren/brukeren kan forhindre og er ansvarlig for ulykker eller skader som personer eller eiendom utsettes for.

Forberedelser

- Ha alltid på deg kraftig sklisikkert fottøy, langbukser, vernebriller og hørselsvern når du bruker gressklipperen. Sett opp langt hår. Ikke bruk smykker.
- Foreta en grundig inspeksjon av plenen, og fjern alle løse gjenstander før bruk.
- Advarsel – drivstoffet er svært brannfarlig. Ta følgende forholdsregler:
  - Drivstoff må lagres på kanner som er spesiallaget for dette formålet.
  - Fyll kun drivstoff utendørs og ikke røyk mens du fyller.
  - Fyll på drivstoff før du starter motoren. Ta aldri lokket av drivstofftanken eller fyll drivstoff mens motoren går eller er varm.
  - Hvis du søler drivstoff, må du ikke prøve å starte motoren. Flytt maskinen bort fra området hvor du sølte drivstoffet og unngå alt som kan antennes til all drivstoffdamp er forsvunnet.
  - Sett lokkene godt fast på alle drivstofftanker og -kanner.
- Skift ut defekte lyddempere.
- Vurder terrenget for å avgjøre hvilket tilbehør og utstyr som er nødvendig for å gjøre jobben på en sikker og riktig måte. Bruk bare tilbehør og utstyr som er godkjent av produsenten.
- Kontroller at brukerens kontroller, sikkerhetsbrytere og verneplater er montert og fungerer på korrekt måte. Ikke bruk maskinen hvis disse ikke fungerer som de skal.

Bruk

- Motoren må ikke brukes på et lukket sted der giftig kullos og andre eksosgasser kan samle seg.
- Gressklipperen må bare brukes i dagslys eller der det er god kunstig belysning.
- Før du forsøker å starte motoren, må du koble ut alle knivkoblinger, sette motoren i fri og sette på parkeringsbremsen.
- Vær oppmerksom på hull i bakken og andre skjulte farer i terrenget.
- Se opp for trafikk når du krysser eller er i nærheten av veier.
- Stopp knivene før du kjører på flater uten gress.
- Pass alltid på at materialet ikke blåses ut mot personer i nærheten når maskinen brukes. La heller aldri noen oppholde seg i nærheten mens maskinen er i gang.
- Bruk aldri maskinen hvis verneplatene er defekte eller hvis sikkerhetsanordningen ikke sitter som den skal. Kontroller at alle sperrene er montert, at de er riktig justert og at de fungerer som de skal.
- Innstillingen av motorregulatoren må ikke forandres og motoren må ikke ruses. Hvis motoren går på for høyt turtall, øker faren for personskader.
- Slå av motoren og koble ut drivkraften til utstyret:
  - før du forlater førerens plass
  - før du fyller drivstoff
  - før du tar av gresskurven
  - før du justerer høyden, hvis ikke justeringene kan gjøres fra førerens plass

– før du fjerner eventuelle tilstoppinger
– før du sjekker, rengjør eller utfører arbeid på gressklipperen
– etter at du har truffet en gjenstand eller hvis det oppstår unormal vibrasjon. Undersøk om gressklipperen er skadet, og reparer den før du starter opp og bruker utstyret igjen.

Koble ut drivkraften til utstyret under transport eller når maskinen ikke er i bruk.

- Reduser gassen før du slår av motoren. Hvis det er en drivstoffventil på motoren, stenger du drivstofftilførselen etter at du er ferdig med å klippe.
- Hold hender og føtter borte fra klippeenheten.
- Kjør sakte, og vær forsiktig når du svinger og krysser veier og fortau. Stopp spolene hvis de ikke beveger seg.
- Ikke bruk gressklipperen når du er syk, trett eller påvirket av alkohol eller andre rusmidler.
- Lynnedslag kan forårsake alvorlige skader eller dødsfall. Hvis du ser/hører at lyn og tordenvær nærmer seg der du er, må du ikke bruke maskinen. Søk tilflukt!
- Vær forsiktig når du skal sette maskinen på en tilhenger eller lastebil, og når du skal sette den ned på bakken igjen
- Vær forsiktig når du nærmer deg hjørner, busker, trær eller annet som reduserer synsfeltet.

Vedlikehold og oppbevaring

- Sørg for at alle mutre, bolter og skruer er fastskrudd, slik at utstyret er trygt å bruke.
- En maskin med drivstoff på tanken må aldri oppbevares innendørs der drivstoffdamp kan komme i kontakt med en åpen flamme eller gnister.
- La motoren bli kald før maskinen settes på et lukket sted.
- Unngå brannfare ved å holde motoren, lyddemperen, batterirommet og området der drivstoff oppbevares, fritt for gress, løv og for mye fett.
- Kontroller gresskurven regelmessig og se etter skader eller slitasje.
- Behandle delene pent, og sørg for at disse samt alle hydrauliske koblinger er tette. Skift ut slitte eller skadde deler og merker.
- Hvis du må tømme drivstofftanken, skal dette gjøres utendørs.
- Vær forsiktig når du justerer maskinen slik at du unngår å klemme fingre mellom bevegelige kniver og faste deler.
- Koble ut drivverket og klippeenheten, sett på parkeringsbremsen, slå av motoren og koble fra tennpluggledningen. Vent til alle bevegelige deler har stoppet før du foretar justeringer, rengjøring eller reparasjoner.
- Fjern gress og rusk fra klippeenheten, drivverk, lyddemperne og motoren for å unngå at det begynner å brenne. Tørk opp eventuelt olje- eller drivstoffsøl.
- Vær forsiktig når du reduserer trykket i komponenter under trykk.
- Koble fra batteriet og ta ledningen av tennpluggen før du foretar reparasjoner. Koble kabelen fra den negative polen først, og deretter den andre kabelen fra den positive polen. Når du kobler kablene til igjen, kobler du først til den positive polen og deretter den negative.
- Vær forsiktig når du kontrollerer spolene. Bruk hansker, og vær forsiktig når du utfører service på dem.
- Hold hender og føtter borte fra bevegelige deler. Du må aldri foreta justeringer mens motoren går hvis du kan unngå det.

Transport

- Vær forsiktig når du skal sette maskinen på en tilhenger eller lastebil, og når du skal sette den ned på bakken igjen.
- Bruk en rampe med full bredde for å laste maskinen inn i en tilhenger eller lastebil.
- Fest maskinen godt med stropper, kjetting, kabel eller tau. Både de fremre og bakre stroppene må ledes nedover og utover fra maskinen.

Sikkerhet for Toros gressklippere

Følgende liste inneholder sikkerhetsinformasjon som gjelder spesielt for Toro-produktene, eller annen viktig sikkerhetsinformasjon som ikke er inkludert i CEN-, ANSI- eller ISO-standardene.

Dette produktet kan amputere hender og føtter og slenge gjenstander opp i luften. Følg alltid alle sikkerhetsinstruksjoner for å unngå alvorlige skader eller dødsulykker.

Hvis du bruker dette produktet til andre formål enn det er beregnet på, kan du utsette deg selv eller andre for fare.

- Lær deg å slå av motoren raskt.
- Vær forsiktig når du håndterer bensin. Tørk opp eventuelt søl.
- Kontroller daglig at sperrebryterne fungerer som de skal. Hvis en bryter ikke virker, skifter du den før du bruker maskinen.
- Stå alltid bak håndtaket når du starter og bruker maskinen.
- Når du befinner deg i nærheten av eller krysser en vei, må du alltid overholde vikeplikten.
- Gresskurven må være på plass under klipping, for å garantere maksimal sikkerhet. Slå av motoren før du tømmer kurven.
- Ikke ta på motoren, lyddemperen eller eksosrøret mens motoren er i gang eller like etter at den er slått av. Disse områdene er svært varme, og du kan brenne deg på dem.
- Hvis en person eller et dyr plutselig kommer inn på eller befinner seg i nærheten av klippeområdet, må du slutte å

klippe. Hvis du ikke er forsiktig når du bruker maskinen, kan kombinasjonen av bakkevinkelen, rikosjetter og feilplasserte sikkerhetsskydd føre til at noen skades av gjenstander som slynges gjennom luften. Ikke fortsett å klippe før disse er fjernet fra området.

Vedlikehold og oppbevaring

- Kontroller med jevne mellomrom at drivstoffslangene er tette, og at de ikke er slitte. Stram og reparer dem etter behov.
- Hvis du må ha motoren i gang for å utføre en vedlikeholdsjustering, må du passe på at klær, hender, føtter og andre kroppsdeler ikke er i nærheten av klippeenhetene, tilbehør eller bevegelige deler. Hold alle unna.
- La en autorisert Toro-forhandler kontrollere maksimal hastighet med en turteller, slik at det blir utført på en sikker og nøyaktig måte. Maks. turtall bør være mellom 3190 o/min og 3340 o/min.
- Ta kontakt med en autorisert Toro-forhandler hvis det er nødvendig med store reparasjoner eller du trenger hjelp.
- For å oppnå optimal ytelse og holde maskinen i sikkerhetsgodkjent stand må du bare bruke originale Toro-reservedeler og -tilbehør. Reservedeler og tilbehør som er laget av andre produsenter, kan være farlige, og bruken av disse kan føre til at garantien blir ugyldig.

Modell 04054

Lydstyrke

Denne enheten har et garantert lydstyrkenivå på 95 dBA, med en usikkerhetsverdi (K) på 1 dBA.

Lydstyrkenivået ble fastsatt iht. prosedyrene som er beskrevet i EN 11094.

Lydtrykknivå

Denne enheten har et lydtrykknivå på 85 dBA ved operatørens øre, med en usikkerhetsverdi (K) på 1 dBA.

Lydtrykknivået ble fastsatt iht. prosedyrene som er beskrevet i EN ISO 5395:2013.

Vibrasjonsnivå

Hånd-arm

Målt vibrasjonsnivå for høyre hånd = 2,87 m/s^2

Målt vibrasjonsnivå for venstre hånd = 4,00 m/s^2

Usikkerhetsverdi (K) = 2,0 m/s^2

Målte verdier ble fastsatt iht. prosedyrene som er beskrevet i EN ISO 5395:2013.

Modell 04055

Lydstyrke

Denne enheten har et garantert lydstyrkenivå på 95 dBA, med en usikkerhetsverdi (K) på 1 dBA.

Lydstyrkenivået ble fastsatt iht. prosedyrene som er beskrevet i EN 11094.

Lydtrykknivå

Denne enheten har et lydtrykknivå på 84 dBA ved operatørens øre, med en usikkerhetsverdi (K) på 1 dBA.

Lydtrykknivået ble fastsatt iht. prosedyrene som er beskrevet i EN ISO 5395:2013.

Vibrasjonsnivå

Hånd-arm

Målt vibrasjonsnivå for høyre hånd = 2,52 m/s^2

Målt vibrasjonsnivå for venstre hånd = 2,39 m/s^2

Usikkerhetsverdi (K) = 1,3 m/s^2

Målte verdier ble fastsatt iht. prosedyrene som er beskrevet i EN ISO 5395:2013.

Modell 04056

Lydstyrke

Denne enheten har et garantert lydstyrkenivå på 95 dBA, med en usikkerhetsverdi (K) på 1 dBA.

Lydstyrkenivået ble fastsatt iht. prosedyrene som er beskrevet i EN 11094.

Lydtrykknivå

Denne enheten har et lydtrykknivå på 85 dBA ved operatørens øre, med en usikkerhetsverdi (K) på 1 dBA.

Lydtrykknivået ble fastsatt iht. prosedyrene som er beskrevet i EN ISO 5395:2013.

Vibrasjonsnivå

Hånd-arm

Målt vibrasjonsnivå for høyre hånd = 3,35 m/s^2

Målt vibrasjonsnivå for venstre hånd = 2,59 m/s^2

Usikkerhetsverdi (K) = 1,7 m/s^2

Målte verdier ble fastsatt iht. prosedyrene som er beskrevet i EN ISO 5395:2013.

Sikkerhets- og instruksjonsmerker

Sikkerhetsmerker og -instruksjoner er lett synlige for føreren og er plassert i nærheten av alle områder som representerer en potensiell fare. Bytt ut alle merker som er ødelagte eller mangler.

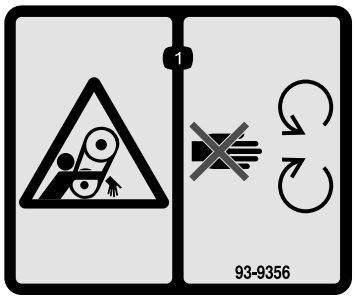

93-9356

1. Viklingsfare – hold deg borte fra bevegelige deler.

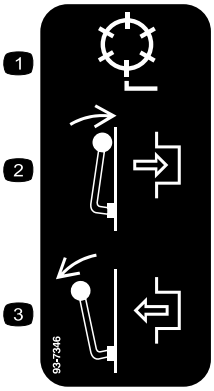

93-7346

1. Spolemotor
2. Aktiver
3. Frakoble

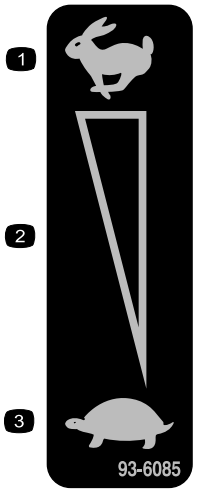

93-6085

1. Hurtig
2. Kontinuerlig regulerbar innstilling
3. Sakte

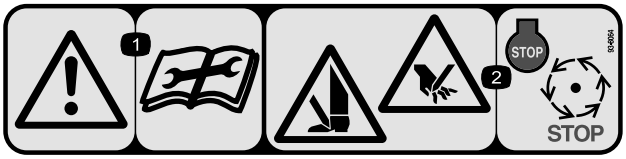

93-8064

1. Advarsel – les instruksjonene før du utfører service eller vedlikehold.
2. Kuttefare for hender og føtter – slå av motoren og vent til alle bevegelige deler har stoppet.

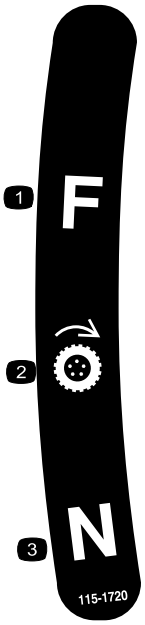

115-1720

1. Fremover
2. Drivhjul
3. Fri

117–2718

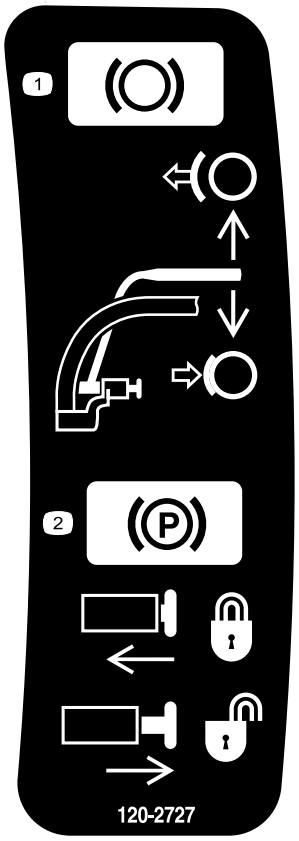

120-2727

1. Bremse—dra spaken mot håndtaket for å aktivere, og slipp spaken for å deaktivere.
2. Parkeringsbremse – dra spaken mot håndtaket, trykk inn knappen og slipp spaken mot låseknappen for å låse, og dra spaken mot håndtaket til knappen frigjøres og slipp spaken for å frigjøre.

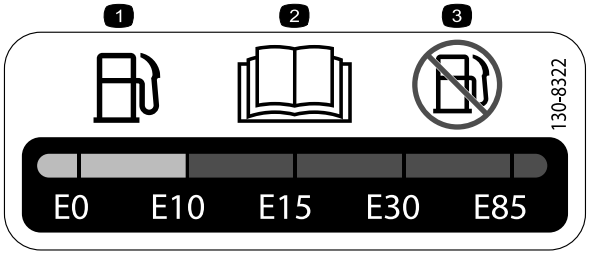

130-8322

1. Bruk kun bensin som inneholder 10 % etanol i volum (E10) eller mindre.
2. Les *Brukerhåndboken*.
3. Ikke bruk bensin som inneholder mer enn 10 % etanol i volum (E10).

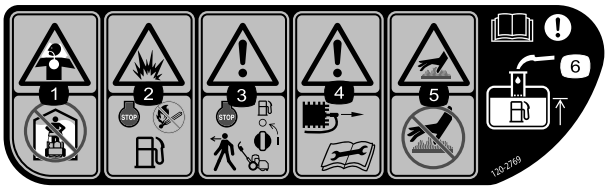

120-2769

1. Fare for inhalering av giftig gass – ikke lad opp batteriet innendørs.
2. Eksplosjonsfare – slå av motoren og hold deg borte fra åpen flamme ved påfylling av drivstoff.
3. Advarsel – slå av motoren og slå av drivstofftilførselen før du forlater maskinen.
4. Advarsel – koble fra tennpluggledningen og les instruksjonene før du utfører service eller vedlikehold.
5. Varm overflate / forbrenningsfare – Ikke berør varme overflater.
6. Advarsel – les *brukerhåndboken*; fyll kun til bunnen av fyllingsrøret ved påfyll av drivstoff i tanken.

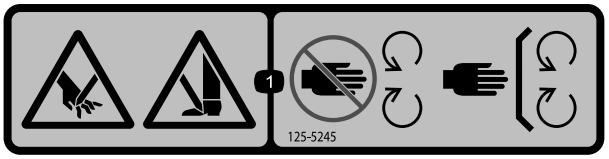

125-5245

1. Fare for å kutte hender og føtter – hold trygg avstand fra bevegelige deler, hold alle skydd og verneplater på plass.

120-2761

1. Advarsel – les *brukerhåndboken*.
2. Advarsel: Bruk ikke maskinen dersom disse ikke fungerer som de skal.
3. Advarsel – bruk hørselsvern.
4. Fare for at gjenstander slynges gjennom luften – hold trygg avstand fra maskinen.
5. Advarsel – hold deg unna bevegelige deler, behold alle skyddene på plass.

Montering

Løse deler

Bruk diagrammet nedenfor som en sjekkliste for å kontrollere at alle delene er sendt.

Prosedyre	Beskrivelse	Ant.	Bruk
1	Håndtak Kabelfeste	1 4	Monterere håndtaket.
2	Støtteenhet Fjær	1 1	Montere støtten.
3	Hjulaksel, høyre Hjulaksel, venstre	1 1	Montere transporthjulakslene.
4	Transporthjul (valgfritt)	2	Montere transporthjulene (valgfrie).
5	Ingen deler er nødvendige	–	Juster klippeenheten.
6	Gresskurv	1	Monter gresskurven.

Media og ekstradeler

Beskrivelse	Ant.	Bruk
Brukerhåndbok Brukerhåndbok for motoren Delekatalog Opplæringsmateriale for føreren Sertifiseringsdokument	1 1 1 1 1	Les håndbøkene og se på opplæringsmateriellet før du tar i bruk maskinen.

Merk: Angi hva som er høyre og venstre side på maskinen ved å stå i normal arbeidsstilling.

1

Montere og justere håndtaket

Deler som er nødvendige for dette trinnet:

1	Håndtak
4	Kabelfeste

Montere håndtaket

1. Fjern boltene og låsemutrene som holder enden av styrearmene festet på hver side av maskinen (Figur 2).

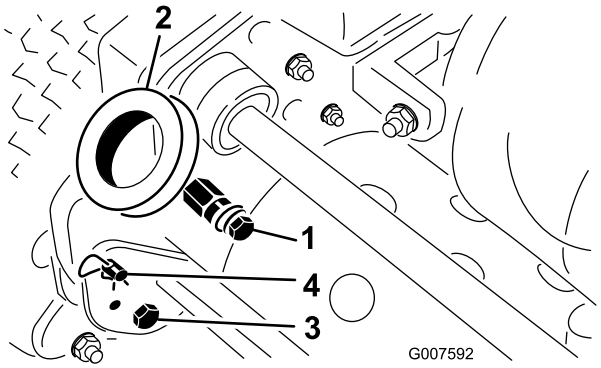

Figur 2

1. Monteringspinner
2. Styrarmer
3. Bolt og låsemutter
4. Hårnålssplint og ringsplint

2. Fjern hårnålssplintene og ringsplintene som holder styrearmene festet til bakdelen av rammen (Figur 2).
3. Putt håndtaksendene inn gjennom hullene i styrearmene, og rett opp hullene med monteringspinner (Figur 2).
4. Klem håndtaksendene innover, og monter dem på monteringspinnene (Figur 3).

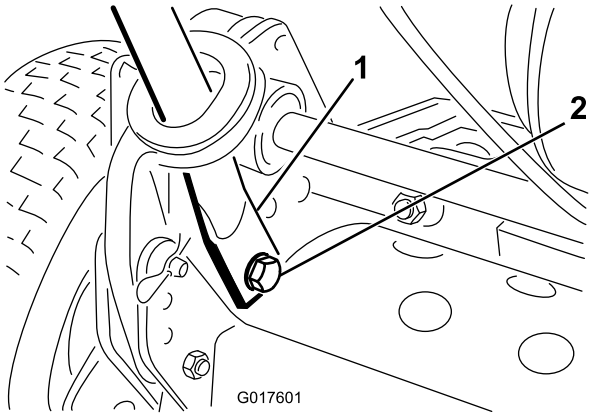

Figur 3

1. Håndtaksende
2. Bolt, skive og låseskive.

5. Fest håndtaksendene til monteringspinnene med boltene, skivene og låseskivene som du fjernet tidligere (Figur 3).
6. Fest styrarmene til bakdelen av rammen ved hjelp av hårnålssplintene og ringsplintene som du fjernet tidligere (Figur 3).
7. Fest kablene og ledningssatsen til håndtaket med kabelfestene (Figur 4).

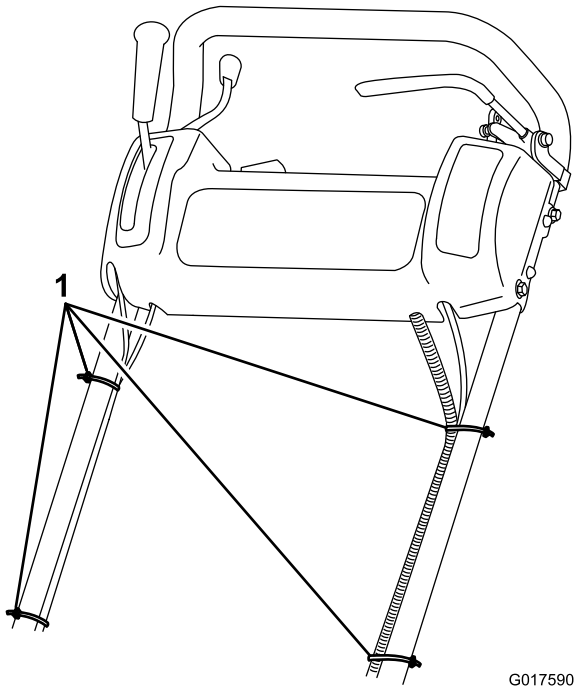

Figur 4

1. Kabelfester

Justere håndtaket

1. Fjern hårnålssplintene fra ringsplintene på hver side av maskinen (Figur 2).
2. Mens du støtter opp håndtaket, fjerner du ringsplintene fra hver side og hever eller senker håndtaket til ønsket driftsstilling (Figur 2).
3. Monter ringsplintene og hårnålssplintene.

2

Montere støtten (Modeller 04054 og 04056)

Deler som er nødvendige for dette trinnet:

1	Støtteenhet
1	Fjær

Prosedyre

Merk: Festene fraktes løst montert på støtteenheten.

1. **Kun for 04056**. Koble fjærbolten til høyre side av støtten (Figur 5) med bolten, skiven og flensmutteren som fulgte med.

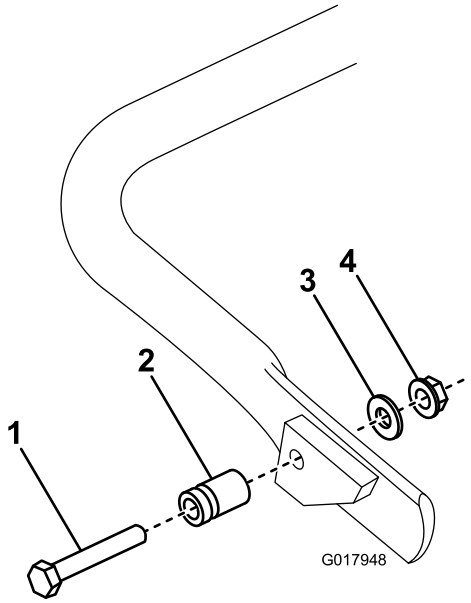

Figur 5

1. Bolt
2. Fjærbolt
3. Skive
4. Flensmutter

2. Hekt fjæren inn i hullet på fjærbraketten og videre på fjærbolten mens du justerer støtten i forhold til monteringshullene bak på rammen (Figur 6).

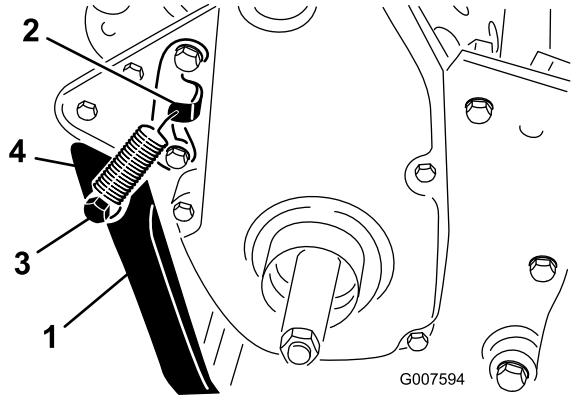

Figur 6

1. Støtte
2. Fjærbrakett
3. Fjærbolt
4. Fjær

3. Monter støtten til hver side av rammen med en bolt, et avstandsstykke, en flat skive og en låsemutter (Figur 6).

   Merk: Plasser avstandsstykket i støttens monteringshull.

3

Montere transporthjulakslene (modell 04055 og 04056)

Deler som er nødvendige for dette trinnet:

1	Hjulaksel, høyre
1	Hjulaksel, venstre

Prosedyre

1. Dytt ned støtten med foten og dra opp håndtaket for å bruke støtten til å holde maskinen stødig.
2. Bruk gjengeforseglingsmiddel på gjengens hjulaksler.
3. Skru den høyre hjulakselen på lederullen på høyre side av maskinen (Figur 7).

   Merk: Akselen på høyre side er venstregjenget.

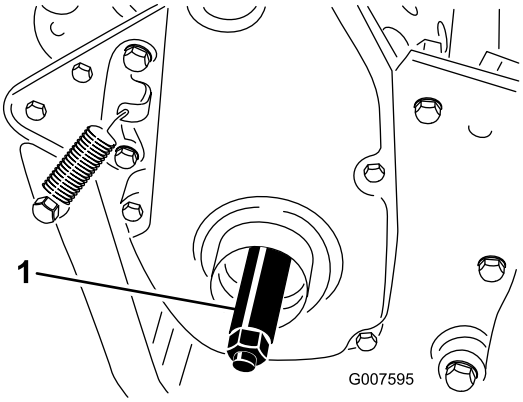

Figur 7

1. Høyre hjulaksel

4. Trekk til akselen med et moment på 88–101 N·m.
5. Gjenta prosedyren på venstre side.

4

Montere transporthjulene (valgfrie)

Deler som er nødvendige for dette trinnet:

2	Transporthjul (valgfritt)

Prosedyre

1. Skyv hjulene inn på akselen (Figur 8).
2. Vri hjulets låseklemme bort fra midten på hjulet, slik at det kan komme lenger inn på akselen (Figur 8).

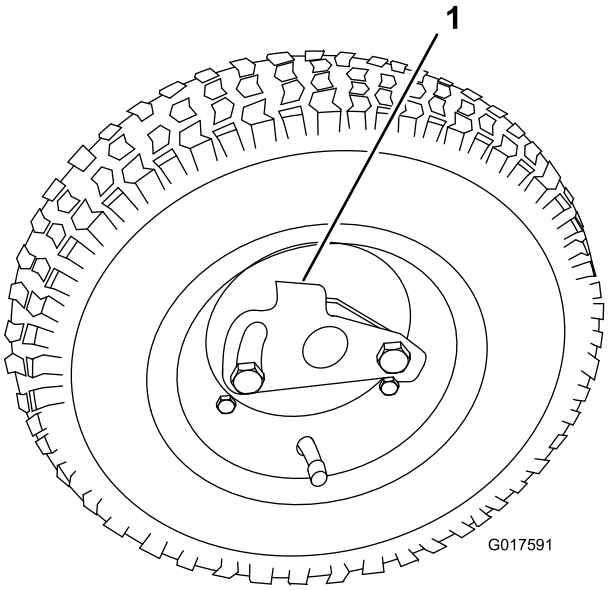

Figur 8

1. Låseklemme

3. Vri hjulet frem og tilbake til det sitter helt inne på akselen og låseklemmen er festet i gjengen på bakakselen.
4. Gjenta prosedyren på motsatt side av kjøretøyet.
5. Fyll dekkene til 0,83 til 1,03 bar.

5

Justere klippeenheten

Ingen deler er nødvendige

Prosedyre

Før maskinen brukes, gjennomfør følgende justeringer:

- Justere bakre trommel til spolen (side 30)
- Justere motstålet til spolen (side 31)
- Justere klippehøyden (side 32)
- Justere gresskyddhøyden (side 33)
- Justere klippestangen (side 33)

6

Montere gresskurven

Deler som er nødvendige for dette trinnet:

1	Gresskurv

Prosedyre

Grip kurven i topplokket og skyv den inn på monteringsstengene (Figur 9).

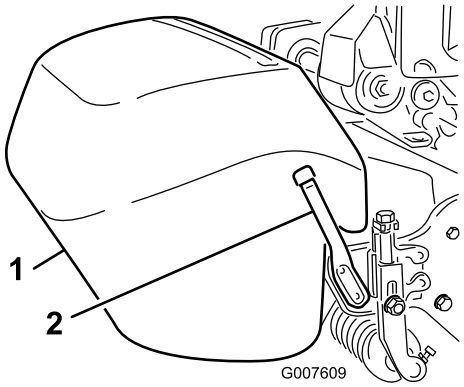

Figur 9

1. Gresskurv
2. Monteringsstang

Merk: Kun modell 04056 – Når du klipper med store klippehøyder, kan du senke kurven ved å fjerne begge monteringsstengene og montere dem på motsatt side av maskinen.

Oversikt over produktet

Kontroller

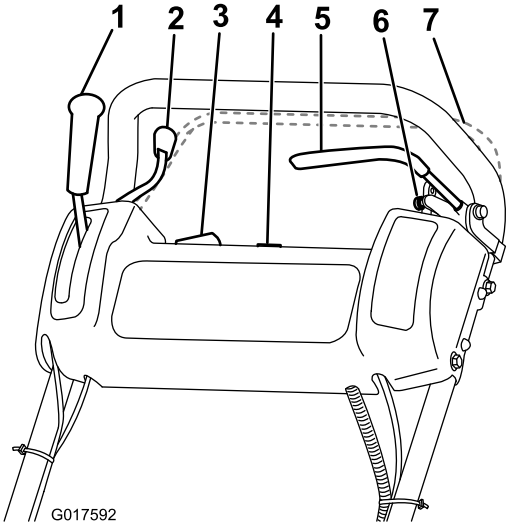

Figur 10

1. Trekkontrollspake
2. Gasskontroll
3. Av-/på-bryter
4. Timeteller
5. Brems
6. Parkeringsbrems
7. Dødmannskontroll (valgfri)

Gasskontroll

Gasskontrollen (Figur 10) er plassert bak på høyre side av kontrollpanelet. Spaken er forbundet til og betjener gasskoblingen til forgasseren. Se Spesifikasjoner (side 15) for motorhastigheten.

Trekkontrollspake

Trekkdrivspaken (Figur 10) er plassert foran på høyre side av kontrollpanelet. Den har to stillinger: FRI og FREMOVER. Hvis du skyver spaken fremover, kobles trekkdrivet til.

Brems

Bremsen (Figur 11) er plassert på venstre side av kontrollpanelet. Du kan bruke bremsen til å saktne eller stoppe maskinen.

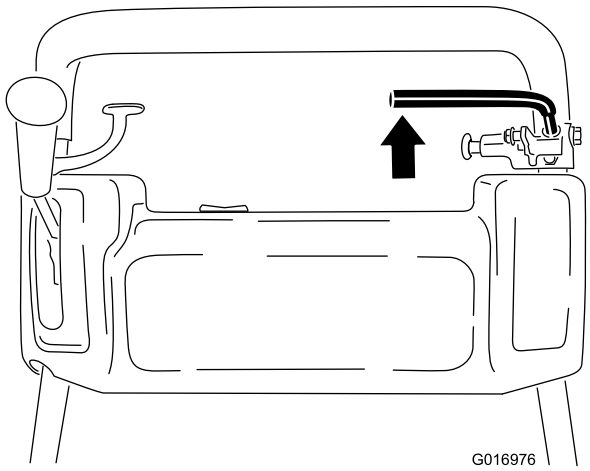

Figur 11

Parkeringsbrems

Parkeringsbremsen (Figur 12) er plassert på basen av bremsen. Koble bremsen helt inn og trykk på parkeringsbremsknappen slik at bremsen kan hvile på parkeringsbremsepinnen. Koble bremsen inn for å koble ut parkeringsbremsen. Du må slippe opp bremsen før du kan koble til trekkdrivet.

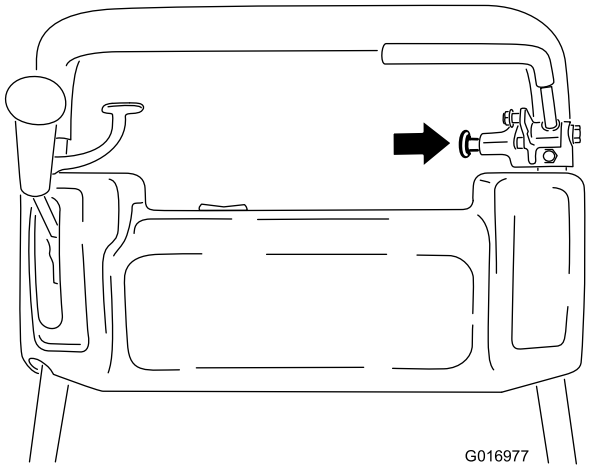

Figur 12

Av-/på-bryter

På/av-bryteren (Figur 10) sitter oppå kontrollpanelet. Flytt bryteren til PÅ-stillingen for å starte motoren og til AV-stillingen for å slå av motoren.

Dødmannsutstyr (valgfritt)

Hvis dødmannsutstyr (Figur 10) finnes, er det plassert på baksiden av håndtaket. Trykk dødmannskontrollen mot håndtaket. Dødmannskontrollen, hvis dette finnes, må kobles til før du beveger trekkdrivspaken, ellers stopper motoren.

Spoledrivspake

Spolemotorspaken (Figur 13) er plassert på maskinens høyre hjørne foran. Spaken har to stillinger: TILKOBLET og FRAKOBLET. Flytt spaken til høyre for å kople inn spolen eller til venstre for å kople ut spolen.

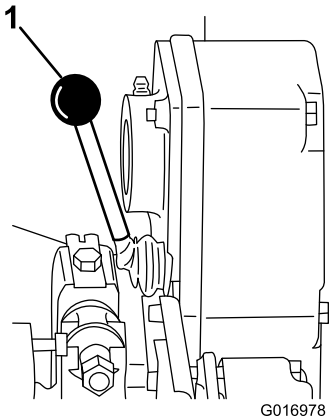

Figur 13

1. Spoledrivspake

Chokespak

Chokespaken (Figur 14) er plassert foran på venstre side av motoren. Spaken har to stillinger: KJØR og CHOKE. Flytt spaken til CHOKE-stillingen når du starter en kald motor. Når motoren har startet, flytter du spaken til KJØR-stillingen.

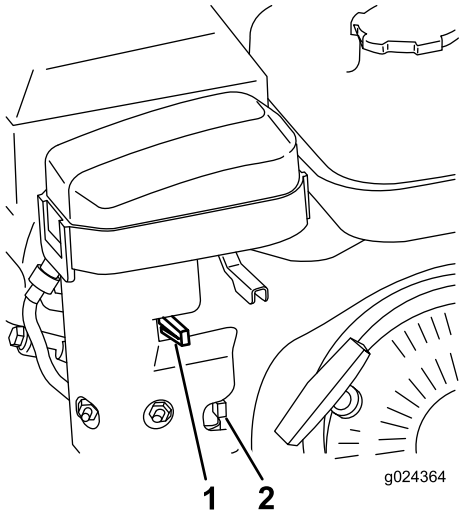

Figur 14

1. Chokespak
2. Drivstoffavstengingsventil

Drivstoffavstengingsventil

Drivstoffventilen (Figur 14) er plassert foran på venstre side av motoren nær chokespaken. Ventilen har to stillinger: LUKKET og ÅPEN. Flytt spaken opp til lukket stilling når du skal oppbevare eller transportere maskinen. Åpne ventilen før du starter motoren ved å rotere spaken ned.

Tilbakespolingsstarterhåndtak

Dra i tilbakespolingsstarteren (Figur 15) for å starte motoren.

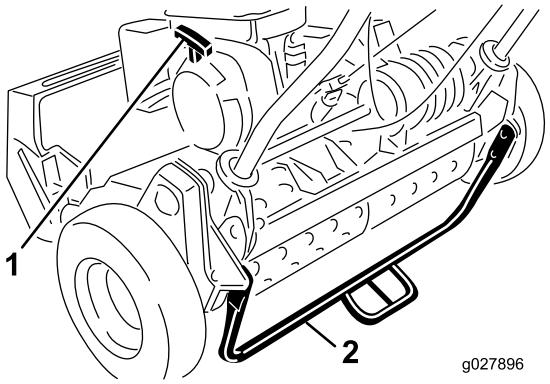

Figur 15

1. Tilbakespolingsstarterhåndtak
2. Støtte

Støtte

Støtten (Figur 15) er montert på baksiden av maskinen og brukes til å heve bakdelen av maskinen når transporthjulene monteres eller fjernes.

Spesifikasjoner

	Modell 04054	Modell 04055	Modell 04056
Bredde	84 cm	91 cm	104 cm
Høyde	114 cm	114 cm	122 cm
Lengde med kurv	122 cm	122 cm	150 cm
Tørrvekt (med kurv og Wiehle-valse, uten hjul el-ler sylinder-trimmer)	97 kg	100 kg	105 kg
Klippebredde	46 cm	53 cm	66 cm
Klippehøyde	1,6 mm til 31,8 mm	1,6 mm til 31,8 mm	3,1 mm til 31,7 mm
Klemme	3,3 mm	4,3 mm	5,8 mm
Motorhastig-het	Lavt tom-gangstur-tall: 1565 ± 150 o/min, høyt tom-gangstur-tall: 3375 ± 100 o/min	Lavt tom-gangstur-tall: 1565 ± 150 o/min, høyt tom-gangstur-tall: 3375 ± 100 o/min	Lavt tom-gangstur-tall: 1565 ± 150 o/min, høyt tom-gangstur-tall: 3375 ± 100 o/min

Tilbehør/tilleggsutstyr

Et utvalg av Toro-godkjent tilbehør som kan brukes sammen med maskinen for å forbedre og utvide dens funksjoner er tilgjengelig. Ta kontakt med din autoriserte serviceforhandler, eller gå til www.Toro.com for å få en liste over godkjent tilbehør og utstyr.

Bruk

Merk: Angi hva som er høyre og venstre side på maskinen ved å stå i normal arbeidsstilling.

Sikkerhet først

Les nøye alle sikkerhetsinstrukser og -merker i avsnittet om sikkerhet. Kunnskap om dette kan forhindre personskader.

⚠ FORSIKTIG

Denne maskinen har en lydstyrke som kan føre til hørselsskade hvis du utsettes for denne lydstyrken i lengre perioder.

Bruk hørselsvern når du bruker denne maskinen.

Det anbefales at du bruker beskyttelsesutstyr til øynene, ørene, hendene, føttene og hodet.

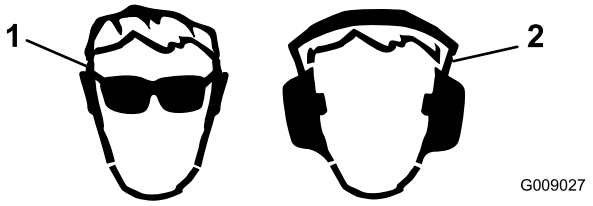

Figur 16

1. Bruk vernebriller.
2. Bruk hørselsvern.

Kontrollere motoroljenivået

Kontroller motoroljenivået før hver bruk eller etter hver 8. driftstime. Se Kontrollere motoroljenivået (side 22).

Fylle drivstofftanken

Merk: Drivstofftankens kapasitet er 2,7 liter.

- For best resultat, bruk kun ren, fersk (mindre enn 30 dager gammel) og blyfri bensin med oktankvalitet på 87 eller høyere (vurderingsmetode (R+M)/2)).
- **Etanol**: Bensin med opptil 10 % etanol (alkoholbensin) eller 15 % MTBE (metyltertiærbutyleter) i volum er akseptabelt. Etanol og MTBE er ikke det samme. Bensin med 15 % etanol (E15) i volum er ikke godkjent for bruk. **Ikke bruk bensin som inneholder mer enn 10 % etanol i volum**, som f.eks. E15 (inneholder 15 % etanol), E20 (inneholder 20 % etanol) eller E85 (inneholder opptil 85 % etanol). Bruk av bensin som ikke er godkjent kan forårsake problemer og/eller motorskade som kanskje ikke dekkes av garanti.
- **Ikke** bruk bensin som inneholder metanol.
- **Ikke** oppbevar drivstoff i drivstofftanken eller i drivstoffbeholdere over vinteren, med mindre du bruker drivstoffstabilisator.
- **Ikke** bland olje i bensinen.

⚠ FARE

Bensin er meget brannfarlig, og under visse forhold svært eksplosivt. Brann eller eksplosjon forårsaket av bensin kan påføre deg og andre brannskader samt ødelegge eiendom.

- **Fyll opp drivstofftanken utendørs på et åpent område når motoren er nedkjølt. Tørk opp eventuelt bensinsøl.**
- **Fyll aldri på drivstofftanken inni en lukket tilhenger.**
- **Tanken må ikke fylles helt opp. Fyll bensin på tanken helt til nivået er 6 til 13 mm under bunnen av påfyllingshalsen. Tomrommet i tanken gir bensinen plass til å utvide seg.**
- **Røyk aldri mens du håndterer bensin, og hold deg unna åpen ild eller steder der bensingassen kan antennes av gnister.**
- **Bensin må oppbevares på en godkjent kanne, utenfor barns rekkevidde. Kjøp aldri mer bensin enn til 30 dagers forbruk.**
- **Ikke bruk uten at hele eksossystemet er på plass og i korrekt arbeidstilstand.**

⚠ FARE

Under enkelte forhold ved fylling av drivstoff kan statisk elektrisitet utløses og føre til at gnister antenner bensindamp. Brann eller eksplosjon forårsaket av bensin kan påføre deg og andre brannskader samt ødelegge eiendom.

- **Sett alltid bensinkannen på bakken i god avstand fra kjøretøyet før du fyller bensin.**
- **Ikke fyll opp bensinkannen inne i et kjøretøy eller på en lastebil eller tilhenger, fordi tepper eller presenninger kan isolere kannen og hemme utladning av eventuell statisk elektrisitet.**
- **Når det er mest praktisk, tas utstyr ut av lastebilen eller tilhengeren, og fylles på bakken. Hvis dette ikke lar seg gjøre, fyll drivstoff på slikt utstyr med en kanne, istedenfor å fylle drivstoff direkte fra bensinpumpen.**
- **Hvis du må fylle bensin direkte fra dysen på en bensinpumpe, skal dysen hele tiden være i kontakt med kanten på drivstofftanken eller kannens åpning, helt til påfyllingen er fullført.**

⚠ ADVARSEL

Bensin er skadelig eller dødelig hvis den svelges. Hvis du utsettes for damp fra drivstoff over lengre tid, kan dette føre til alvorlig skade og sykdom.

- **Unngå innånding av damp fra drivstoff over lengre tid.**
- **Hold ansiktet unna dyse og drivstofftank og åpningen til flasken med kondisjonsmiddelet.**
- **Unngå kontakt med huden, skyll bort ev. søl med såpe og vann.**

1. Rengjør rundt lokket til drivstofftanken, og ta av lokket (Figur 17).

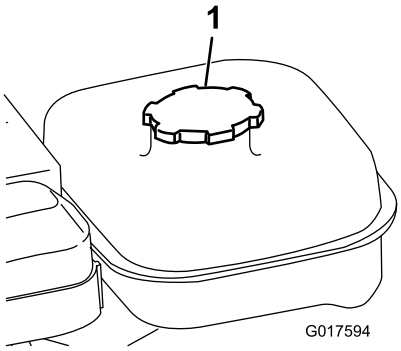

Figur 17

1. Drivstofftanklokk

2. Bruk blyfri bensin og fyll drivstofftanken kun til bunnen av filterduken.

   Merk: Dette tomrommet gir plass til at drivstoffet kan utvide seg. **Tanken må ikke fylles helt opp.**

3. Sett lokket godt på, og tørk opp eventuelt bensinsøl.

Kjøre inn maskinen

Se i brukerhåndboken for motoren som følger med maskinen for oljebytte og vedlikeholdsfremgangsmåter som anbefales under innkjøringsfasen.

Det er kun nødvendig med åtte timer klipping for å kjøre inn gressklipperen.

Ettersom de første driftstimene er avgjørende for hvor driftssikker maskinen blir i fremtiden, bør du følge nøye med på funksjonene og ytelsen slik at små feil oppdages og rettes opp før de blir store. Undersøk maskinen ofte under innkjøringsfasen for å kontrollere om det finnes lekkasjer, løse fester eller andre feil.

For å sikre optimal ytelse i bremsesystemet, må du kjøre inn bremsene før du tar maskinen i bruk. For å kjøre inn bremsene, må du holde dem inne mens du kjører i klippehastighet helt til bremsene er varme, noe du kjenner på lukten. Det kan hende at du må justere bremsene etter innkjøringen. Se Justere brems/parkeringsbrems (side 25).

Kontrollere sperrebryterne

⚠ FORSIKTIG

Hvis sikkerhetssperrebryterne utkobles eller ødelegges, kan maskinen fungere uventet og forårsake personskader.

- **Ikke rør sperrebryterne.**
- **Kontroller sperrebryterne daglig, og bytt ut ødelagte brytere før du bruker maskinen.**

1. Dytt støtten ned med foten, og dra håndtaket opp og bak for å heve hjulene opp fra bakken.
2. Sett trekkspaken i Tilkobletstillingen og motorkontrollene i startstilling.
3. Prøv å starte motoren.

   Motoren skal ikke starte. Hvis motoren starter, trenger sperrebryteren service. Korriger problemet før du bruker maskinen.

4. Løft forsiktig opp håndtaket for å utløse støtten.

Starte og slå av motoren

Merk: For illustrasjoner og beskrivelser av kontrollene det vises til i dette avsnittet, se avsnittet Kontroller (side 13).

Starte motoren

Merk: Kontroller at kabelen er festet på tennpluggen.

1. Kontroller at trekkdrivspaken og spolemotorspaken står i FRAKOBLET-stillingen.

   Merk: Motoren starter ikke hvis trekkspaken er i TILKOBLET-stillingen.

2. Åpne drivstoffavstengingsventilen på motoren.
3. Sett av-/på-bryteren til PÅ-stillingen.
4. Sett gasspaken i HURTIG-stilling.
5. Flytt chokespaken til halvveis mellom PÅ- og AV-stillingen når du starter en kald motor. Det kan hende at du ikke behøver choke når du starter en varm motor.
6. Dra håndtaket på tilbakespolingsstarteren ut til starteren tilkobles, og dra deretter kraftig for å starte motoren.

   Viktig: Du må ikke dra tilbakespolingsstarttauet helt ut eller slippe starterhåndtaket når tauet er dratt ut, ettersom tauet kan ryke eller tilbakespolingsstarteren kan bli ødelagt.

7. Flytt spaken til AV-stillingen når motoren varmes opp.

Slå av motoren

1. Flytt trekkdriv- og spolemotorkontrollene til FRAKOBLET-stillingen, gassen til SAKTE-stillingen og av-/på-bryteren til AV-stillingen.

2. Trekk ut kabelen fra tennpluggen for å forhindre at maskinen starter ved et uhell før den er satt til oppbevaring.
3. Steng drivstoffventilen før du oppbevarer eller transporterer maskinen i et annet kjøretøy.

Transportere maskinen

1. Hvis maskinen er utstyrt med de valgfrie transporthjulene, må du skyve støtten ned med foten og dra opp håndtaket for å heve bakdelen av maskinen og montere transporthjulene.
2. Dra håndtaket oppover og dytt maskinen fremover for å frigjøre støtten. Deretter senker du bakdelen av maskinen ned på transporthjulene.
3. Kontroller at trekkdriv- og spolemotorkontrollene står i FRAKOBLET-stillingen, og start motoren.
4. Sett gasskontrollen på SAKTE, hev den fremre delen av maskinen litt oppover, koble gradvis til trekkdrivet, og øk deretter motorhastigheten sakte.
5. Juster gassen slik at maskinen kjører i ønsket kjørehastighet, og transporter den til ønsket bestemmelsessted.
6. Sett trekkontrollspaken tilbake i FRAKOBLET-stillingen, gassen i SAKTE-stillingen og slå av motoren.

Forberede klippingen

1. Hvis maskinen er utstyrt med de valgfrie transporthjulene, skal du skyve støtten ned med foten, og dra håndtaket opp og bakover for å heve hjulene opp fra bakken.
2. Dytt hjulenes låseklemmer ut av akselgjengene.
3. Skyv hjulene av akslene.
4. Flytt maskinen av støtten.

Klipping

Hvis du bruker maskinen på riktig måte, oppnår du jevnest gressklipping. Se også Brukstips (side 18) for forslag til hvordan du kan få mest ut av maskinen din.

Viktig: Hvis du bruker klippeenheten ofte uten at det er gress (eller uten at den er oljet), kan den bli ødelagt.

1. Start motoren, sett gassen på redusert hastighet og skyv ned håndtaket for å heve klippeenheten. Flytt trekkspaken til TILKOBLET-stillingen, og kjør maskinen bort til enden av greenen.
2. Flytt trekkspaken til FRAKOBLET-stillingen og spolemotorspaken til TILKOBLET-stillingen.
3. Flytt trekkspaken til TILKOBLET-stillingen, øk gasshastigheten til maskinen kjører i ønsket bakkehastighet, kjør maskinen inn på greenen, senk den fremre delen av maskinen og begynn å klippe.
4. Når du er ferdig med å klippe, kjører du av plenen, flytter trekkontrollspaken til FRAKOBLET-stillingen, slår av motoren og skyver spolemotorspaken til FRAKOBLET-stillingen.
5. Tøm gresset ut av gresskurven, monter den på igjen og begynn å transportere klipperen.

Brukstips

Før du begynner å klippe

- Kontroller at maskinen er riktig justert og at den er likt innstilt på begge sider av spolen. Hvis du justerer maskinen feil, vil det gi store utslag på det klippede gresset.
- Fjern alle gjenstander fra gresset før du begynner å klippe.
- Ikke la noen oppholde seg i arbeidsområdet, særlig ikke barn og dyr.

Klippeteknikker

- Når du klipper en green skal det gjøres i rette linjer frem og tilbake, på tvers av greenen.
- Unngå å klippe i sirkler eller å snu maskinen, da dette kan gi slitasje. Kjør maskinen ut av greenen ved å heve klippespolen (skyv håndtaket ned) og vri på drivtrommelen.
- Klipp gresset i vanlig gåtempo. Hvis du går raskt vil du ikke spare særlig mye tid, og du vil oppnå et dårligere klipperesultat.

Vedlikehold

Merk: Angi hva som er høyre og venstre side på maskinen ved å stå i normal arbeidsstilling.

Anbefalt vedlikeholdsplan

Vedlikeholdsintervall	Vedlikeholdsprosedyre
Etter de 20 første timene	• Skift motoroljen. • Rengjør drivstoffilteret og -koppen.
For hver bruk eller daglig	• Kontroller sperrebryternes funksjon. • Kontroller motoroljenivået.
Hver 25. driftstime	• Smør maskinen (smør niplene umiddelbart etter hver gang du vasker maskinen, uavhengig av de oppførte intervallene).
Hver 50. driftstime	• Skift motoroljen (Oftere under skitne og støvete forhold.) • Rens og smør luftfilteret på skumelementet (oftere under skitne og støvete forhold).
Hver 100. driftstime	• Bytt ut luftfilterets papirelementet (oftere under skitne og støvete forhold). • Kontroller tennpluggen. • Rengjør drivstoffilteret og -koppen.
Hver 500. driftstime	• Kontroller inntaks- og eksosventilene. Juster dem etter behov. • Rengjør forgasseren.
Hver 1000. driftstime	• Skifte ut drivstoffslangen. • Kontroller drivverkslagrene. • Kontroller drivverkslagrene.

Viktig: **Hvis du vil ha mer informasjon om vedlikeholdsprosedyrer, ser du i brukerhåndboken for motoren.**

Kontrolliste for daglig vedlikehold

Viktig: **Ta kopi av denne siden for rutinemessig bruk.**

Vedlikehold-skontrollpunkt	For uke:						
	Ma.	Ti.	On.	To.	Fr.	Lø.	Sø.
Kontroller at sikkerhetssperrene virker ordentlig.							
Kontroller at parkeringsbremsen virker.							
Kontroller drivstoffnivået.							
Kontroller motoroljenivået.							
Kontroller luftfilteret.							
Rengjør motorens kjøleribber.							
Kontroller uvanlige motorlyder.							
Kontroller uvanlige driftslyder.							
Kontroller justeringen mellom spole og motstål.							
Kontroller klippehøydejusteringen.							
Smøre alle fester.							
Lakker over ødelagt maling.							

Bemerkninger om spesielle områder

Kontroll utført av:		
Punkt	**Dato**	**Informasjon**

Smøring

Smøre maskinen

Serviceintervall: Hver 25. driftstime

Smør de tolv smøreniplene på gressklipperen med litiumbasert smørefett nr. 2. En manuell fettsprøyte anbefales for best mulig resultat.

Plasseringen av smøreniplene er som følger:

- to på den fremre valsen (Figur 18)
- to på spolelagrene (Figur 18)
- to på trommelakslene (Figur 19)
- tre på differensialen (Figur 19)
- to på spolemellomakselslagrene (Figur 20)
- 1 på differensialen (Figur 21)

1. Tørk av alle smøreniplene med en ren fille.
2. Pump smørefett inn i hvert feste helt til det blir vanskelig å pumpe med fettsprøyten.

   Viktig: Press ikke for hardt, da kan fettpakningene bli ødelagte.
3. Tørk av eventuelt overflødig fett.

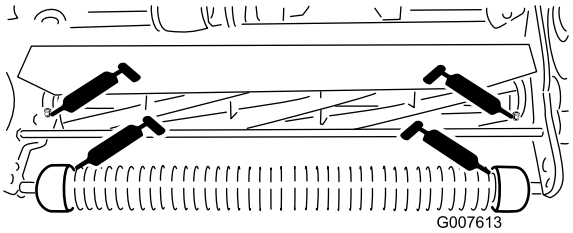

Figur 18

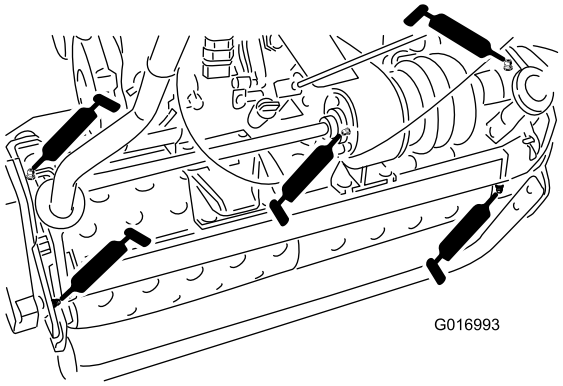

Figur 19

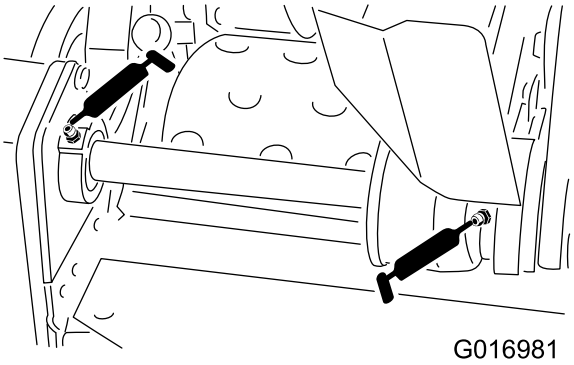

Figur 20

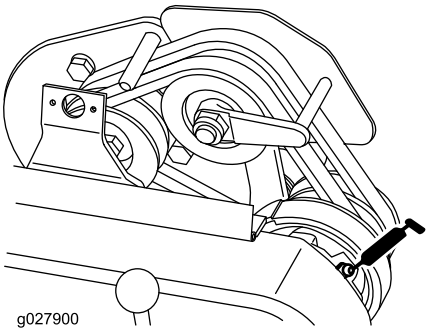

Figur 21

Vedlikehold av motor

Kontrollere motoroljenivået

Serviceintervall: Etter de 20 første timene—Skift motoroljen.

For hver bruk eller daglig—Kontroller motoroljenivået.

Hver 50. driftstime—Skift motoroljen (Oftere under skitne og støvete forhold.)

Veivhuset må fylles med ca. 0,62 liter olje med riktig viskositet før du tar i bruk gressklipperen. Motoren går på alle kvalitetsoljer med API-klassifikasjonen SF eller høyere. Se Figur 22 og bruk olje med en viskositet som samsvarer med omgivelsestemperaturen.

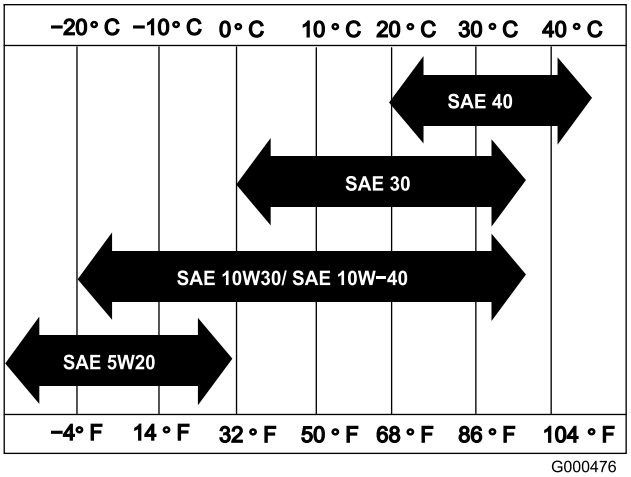

Figur 22

Merk: Hvis du bruker multigradsoljer (5W-20, 10W-30 og 10W-40), øker oljeforbruket. Sjekk oljenivået oftere når du bruker slike oljer.

Kontrollere motoroljenivået

1. Plasser maskinen slik at motoren står jevnt, og rengjør området rundt oljenivåmåleren (Figur 23).

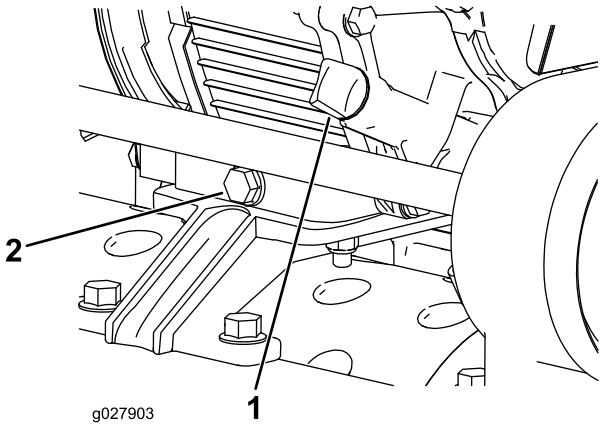

Figur 23

1. Oljenivåmåler
2. Tappeplugg

2. Fjern oljenivåmåleren ved å rotere den mot klokken.
3. Tørk av oljenivåmåleren og sett den inn i fylleåpningen, men **ikke** skru den inn i åpningen.
4. Fjern måleren, og sjekk oljenivået.
5. Hvis det er lite olje, tilsett kun nok olje til at nivået når opp mellom merkene på måleren (Figur 24).

Viktig: **Ikke overfyll veivhuset.**

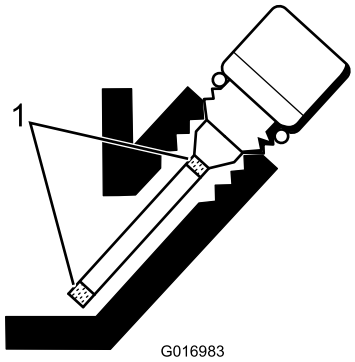

Figur 24

1. Merker

6. Monter oljenivåmåleren, og tørk opp eventuelt oljesøl.

Skifte motorolje

1. Start motoren og la den gå i noen minutter for å varme opp motoroljen.
2. Sett et oppsamlingsfat under tappepluggen bak på maskinen (Figur 23).
3. Fjern tappepluggen.
4. Press ned håndtaket slik at maskinen og motoren vipper bakover. Dette vil resultere i at mer olje renner ut i oppsamlingsfatet.
5. Monter tappepluggen og fyll veivhuset med egnet olje, se Kontrollere motoroljenivået (side 22).

Overhale luftrenseren

Serviceintervall: Hver 50. driftstime—Rens og smør luftfilteret på skumelementet (oftere under skitne og støvete forhold).

Hver 100. driftstime—Bytt ut luftfilterets papirelementet (oftere under skitne og støvete forhold).

Viktig: Rengjør luftrenseren oftere under skitne og støvete arbeidsforhold.

1. Kontroller at ledningen ikke står i tennpluggen.
2. Fjern vingemutteren som fester luftrenserdekselet og fjern dekselet (Figur 25).

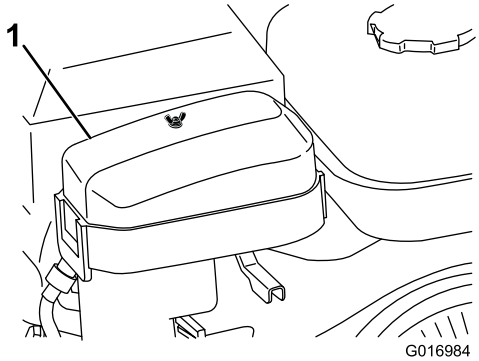

Figur 25

1. Luftrenserdeksel

3. Rengjør dekslet grundig.
4. Hvis skumelementet er skittent, fjerner du det fra papirelementet (Figur 26) og rengjør det grundig, som følger:
   A. Vask skumelementet med en blanding av flytende såpe og varmt vann. Klem på skumelementet for å fjerne skitt, men ikke vri det fordi da kan det bli ødelagt.
   B. Tørk skumelementet ved å pakke det inn i en ren klut. Klem kluten og skumelementet for å tørke det, men ikke vri dem.
   C. Gjennomvæt skumelementet med ren motorolje. Klem på elementet for å fjerne overflødig olje og for å fordele oljen jevnt. Elementet skal helst være fuktig av olje.

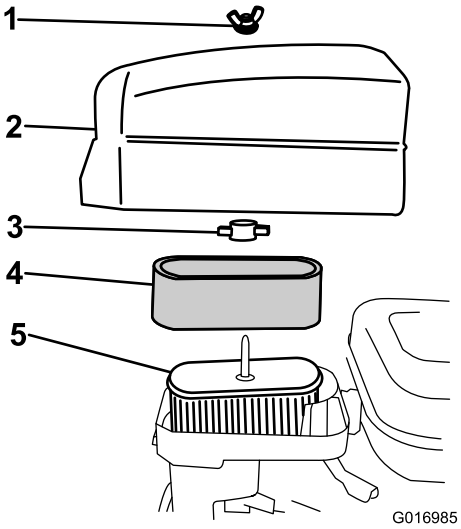

Figur 26

1. Vingemutter
2. Luftrenserdeksel
3. Plastvingemutter
4. Skumelement
5. Papirelement

5. Kontroller papirelementets tilstand. Rengjør det ved å dunke lett på filteret eller skifte det ut om nødvendig.

   Viktig: Bruk ikke komprimert luft når du rengjør papirelementet.

6. Sett skumelementet, papirelementet og luftrenserdekslet tilbake på plass.

   Viktig: Motoren må ikke brukes uten luftrenserelementet. Dette kan føre til ekstrem slitasje og skade på motoren.

Skifte tennpluggen

Serviceintervall: Hver 100. driftstime

Bruk en NGK BR 6HS-tennplugg eller tilsvarende. Riktig elektrodeavstand er 0,6 til 0,7 mm.

1. Trekk den støpte kabelen av tennpluggen (Figur 27).

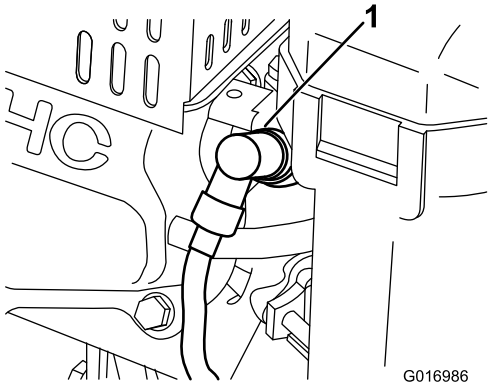

Figur 27

1. Tennpluggkabel

2. Rengjør rundt tennpluggen og ta den ut av sylinderhodet.

   Viktig: En tennplugg som er sprukket eller skitten, må skiftes ut. Du må ikke sandblåse, skrape eller rengjøre elektroder, da det kan oppstå motorfeil som et resultat av partikler i sylinderen.

3. Pass på at elektrodeavstanden er korrekt (Figur 28).

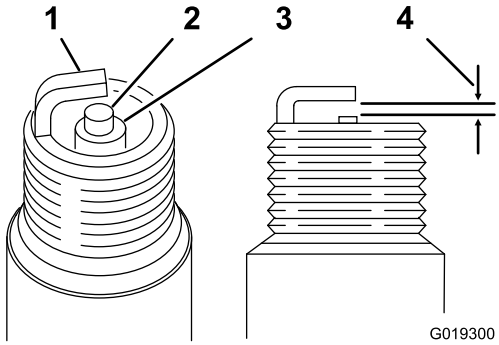

Figur 28

1. Elektrode på siden
2. Sentrer elektroden
3. Isolator
4. 0,6 til 0,7 mm avstand

4. Monter en tennplugg med riktig avstand, og stram pluggen til 23 Nm.
5. Monter tennpluggledning på tennpluggen.

Vedlikehold av drivstoffsystem

Rengjøre drivstoffilteret

Serviceintervall: Etter de 20 første timene

Hver 100. driftstime

1. Steng drivstoffventilen, og skru av sedimentbollen fra forgasserkroppen (Figur 29).

   Merk: Bruk av en 17 mm 12-punkts sokkel over bunnen av sedimentbollen kan forhindre skade på sedimentbollen.

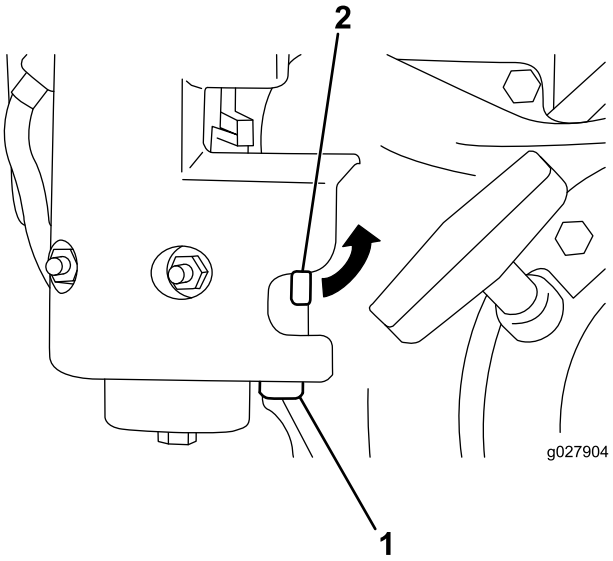

Figur 29

1. Sedimentbolle
2. Drivstoffavstengingsventil

2. Rengjør bollen og filteret i ren bensin og monter dem.

Vedlikehold av elektrisk system

Overhale sperrebryteren

Bruk følgende prosedyre hvis bryteren trenger justering eller utskiftning.

1. Påse at motoren er av og trekkspaken er frakoblet og hvilet mot fri-stopp (Figur 30).

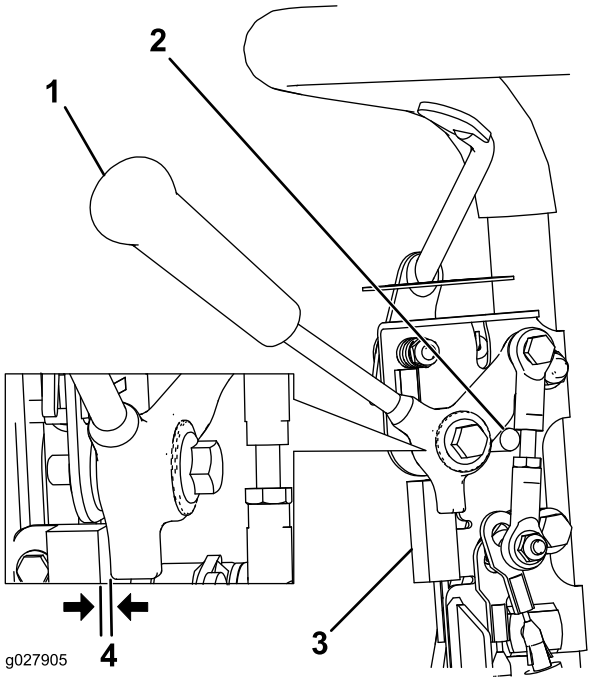

Figur 30

1. Trekkspake
2. Fri-stopp
3. Sperrebryter
4. 0,8 mm mellomrom

2. Løsne monteringsfestene til sperrebryterne (Figur 30).
3. Plasser et 0,8 mm tykt mellomlegg mellom trekkspaken og sperrebryteren (Figur 30).
4. Stram monteringsfestene på sperrebryteren, og kontroller avstanden på nytt.

   Merk: Trekkspaken må ikke komme i kontakt med bryteren.
5. Koble til trekkspaken og kontroller at bryteren ikke mister kontinuitet.

   Merk: Skift ut bryteren hvis det er nødvendig.

Vedlikehold av bremser

Justere brems/parkerings-brems

Hvis service-/parkeringsbremsen glipper når den er i drift, er det nødvendig med en justering.

1. Koble bremsen helt inn, trykk på parkeringsbremsknappen og la bremsen hvile på parkeringsbremsepinnen (Figur 31).

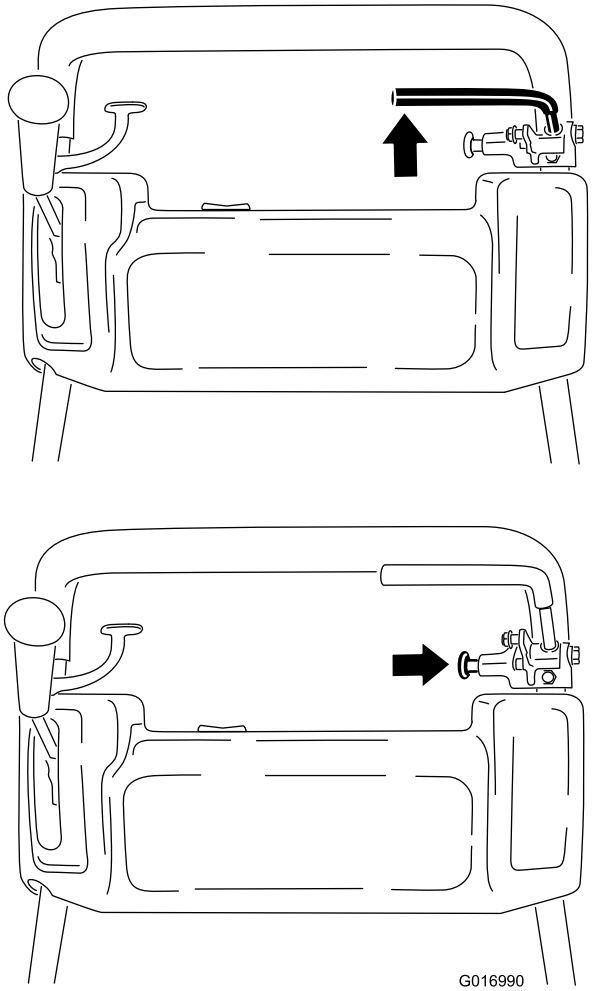

Figur 31

2. Bruk en fjærvekt og trykk bakover på servicebremsespaken (Figur 32). Parkeringsbremsen skal slippe når det påføres 13,5 til 18 kg kraft. Hvis parkeringsbremsen slipper før 13,5 til 18 kg kraft er påført, må bremsekabelen justeres. Gå videre til trinn 3.

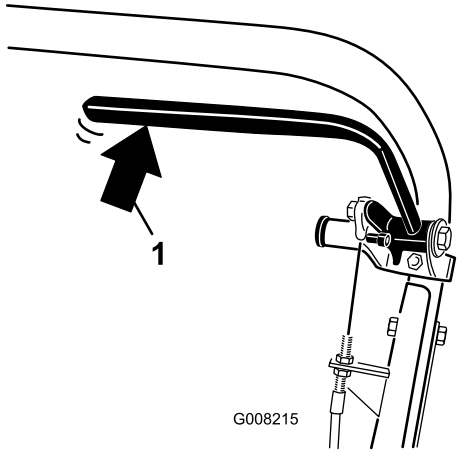

Figur 32

1. Baktrykk på bremsespaken

3. Løsne på holderen som fester V-remdekslet, og vri til dekslet åpner seg (Figur 33).

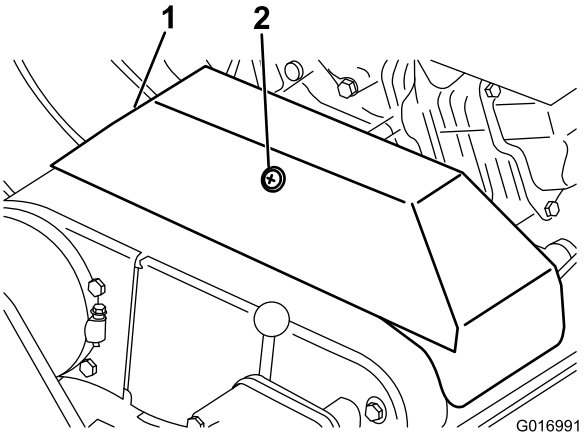

Figur 33

1. V-remdeksel
2. Holder

4. Bremsekabelens spenning justeres på følgende måte.
   - Du reduserer kabelspenningen ved å løsne den fremre kabellåsemutteren og stramme den bakre låsemutteren (Figur 34). Gjenta trinn 1 og 2, og juster på nytt om nødvendig.
   - Du øker kabelspenningen ved å stramme den fremre kabellåsemutteren og løsne den bakre låsemutteren (Figur 34). Gjenta trinn 1 og 2, og juster på nytt om nødvendig.

   Merk: Justeringen kan utføres på kabelen ved låsemutterbrakettene ved kontrollpanelet eller ved braketten nederst på motoren.

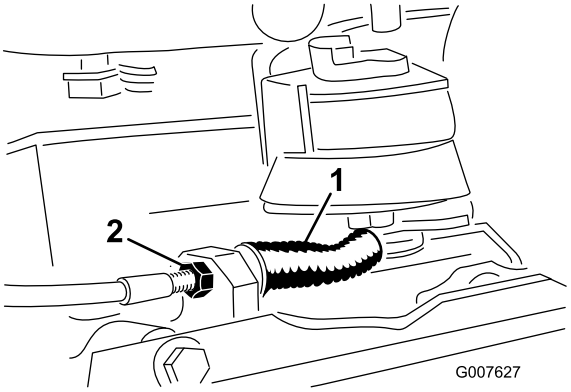

Figur 34

1. Service-/parkeringsbremskabel
2. Fremre låsemutter

5. Lukk dekslet og fest holderen.

Vedlikehold av remmer

Justere remmene

Kontroller at remmene er stramme nok, for å sikre at maskinen fungerer som den skal og unngå unødvendig slitasje. Kontroller remmene ofte.

Justere spolemotorremmen

1. Fjern monteringsskruen på remdekslet og deretter remdekslet for å få tilgang til remmen (Figur 35).

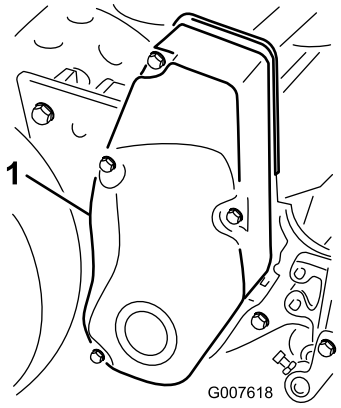

Figur 35

1. Remdeksel

2. Kontroller hvor stram remmen er ved å presse på mellomspennet (Figur 36) med en kraft på 18–22 N. Remmen skal gi etter 6 mm.

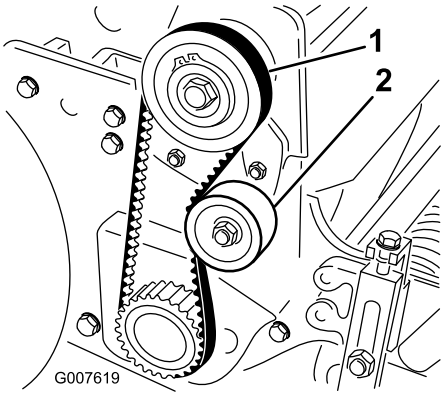

Figur 36

1. Spolemotorrem
2. Lederull

3. Fullfør det følgende for å justere remspenningen:
   A. Løsne monteringsmutteren på lederullen, og vri lederullen med klokken mot baksiden av remmen helt til du oppnår ønsket spenning (Figur 36).

      Viktig: Pass på at remmen ikke blir for stram.

   B. Fest mutteren for å låse justeringen.
4. Monter remdekslet ved å legge det på riktig plass.
5. Mens du opprettholder et lite mellomrom mellom dekselforseglingen og sideplaten, monterer du alle monteringsboltene helt til gjengene kommer på plass i pakningen.

   Merk: Mellomrommet gjør at du kan se hvordan boltene justeres til pakningene med gjenger.
6. Etter at du har montert alle boltene, må du stramme dem til utstikkerne på innsiden av dekslet kommer i kontakt med sideplaten.

   Merk: Skruene må ikke trekkes til for hardt.

Justere trekkdrivremmen

1. Fjern monteringsskruen på remdekslet og deretter remdekslet for å få tilgang til remmen (Figur 37).

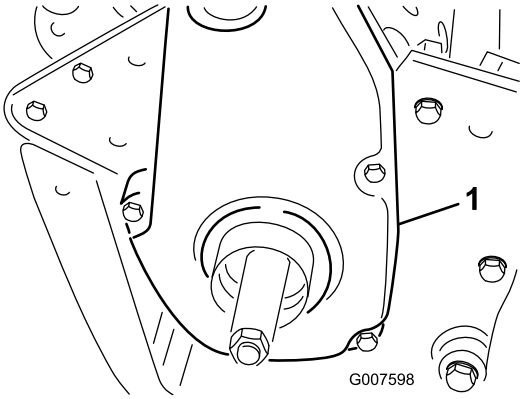

Figur 37

1. Trekkdrivremdeksel

2. Kontroller hvor stram remmen er ved å presse på mellomspennet (Figur 38) med en kraft på 18–22 N.

   Merk: Remmen skal gi etter 6 mm.

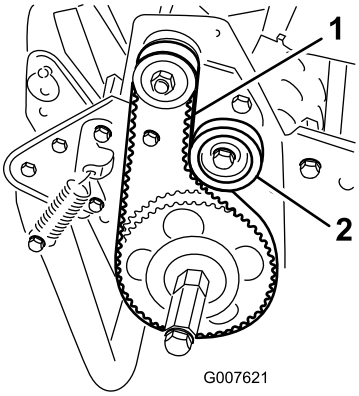

Figur 38

1. Trekkdrivrem
2. Lederull

3. Fullfør det følgende for å justere remspenningen:
   A. Løsne monteringsmutteren på lederullen, og vri lederullen med klokken mot baksiden av remmen helt til du oppnår ønsket remspenning (Figur 38).

Viktig: **Pass på at remmen ikke blir for stram.**

B. Fest mutteren for å låse justeringen.

4. Monter remdekslet ved å legge det på riktig plass.
5. Mens du opprettholder et lite mellomrom mellom dekselforseglingen og sideplaten, monterer du alle monteringsboltene helt til gjengene kommer på plass i pakningen.

   Merk: Mellomrommet gjør at du kan se hvordan boltene justeres til pakningene med gjenger.

6. Etter at du har montert alle boltene, må du stramme dem til utstikkerne på innsiden av dekslet kommer i kontakt med sideplaten.

   Merk: Skruene må ikke trekkes til for hardt.

Justere differentialremmen

1. Fjern boltene som fester den fremre og bakre delen av differensialdekselet til differensialhuset, og skyv dekseldelene bort for å få tilgang til remmen.
2. Kontroller hvor stram remmen er ved å presse på mellomspennet (Figur 39) med en kraft på 22–26 N.

   Merk: Remmen skal gi etter 6 mm.

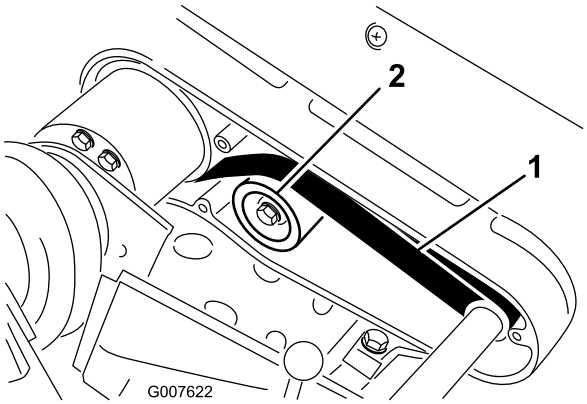

Figur 39

1. Differentialrem
2. Lederull

3. Fullfør det følgende for å justere remspenningen:

   A. Løsne monteringsmutteren på lederullen, og vri lederullen med klokken mot baksiden av remmen helt til du oppnår ønsket remspenning (Figur 39).

   Viktig: **Pass på at remmen ikke blir for stram.**

   B. Fest mutteren for å låse justeringen.

4. Monter remdekslet ved å legge det på riktig plass.
5. Mens du opprettholder et lite mellomrom mellom dekselforseglingen og sideplaten, monterer du alle monteringsboltene helt til gjengene kommer på plass i pakningen. Mellomrommet gjør at du kan se hvordan boltene justeres til pakningene med gjenger.
6. Etter at du har montert alle boltene, må du stramme dem til utstikkerne på innsiden av dekslet kommer i kontakt med sideplaten. Skruene må ikke trekkes til for hardt.

Justere de primære V-remmene

1. Når du skal justere spenningen på primære V-remmer, må du først kontrollere trekkontrolljusteringen – se Justere trekkontrollen (side 30). Hvis du ikke klarer å oppnå den kraften som trengs for å justere trekkontrollen (2,75 til 3,25 kg), fortsetter du med neste trinn.
2. Løsne på holderen som fester V-remdekslet, og vri til dekslet åpner seg (Figur 40).

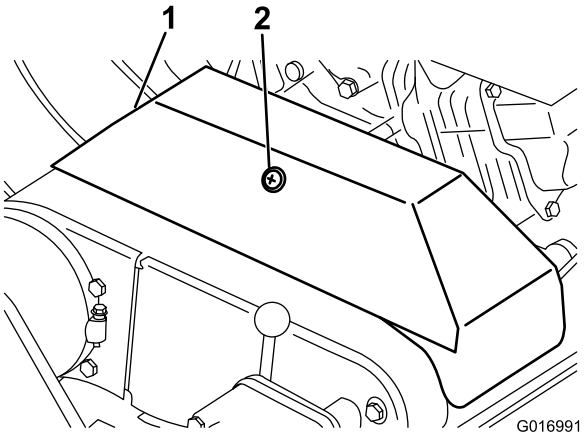

Figur 40

1. V-remdeksel
2. Holder

3. Hvis du ønsker å øke remspenningen, må du løsne motorens monteringsbolter og flytte motoren bakover i slissene.

   Viktig: **Pass på at remmen ikke blir for stram.**

4. Stram monteringsboltene.

   Merk: Avstanden mellom midten av drimremskiven og midten av den drevne remskiven skal være ca. 12,85 cm etter at den nye V-remmen er montert.

5. Etter at du har spent de primære V-remmene, må du kontrollere justeringen av lageret for motorens drivaksel og mellomakselremskiven mot en rett kant.
6. Hvis remskivene ikke er riktig justerte, må du løsne på skruene som fester motorens sokkel til maskinrammen, og deretter skyve motoren fra side til side helt til remskivene står riktig innenfor 0,7 mm.

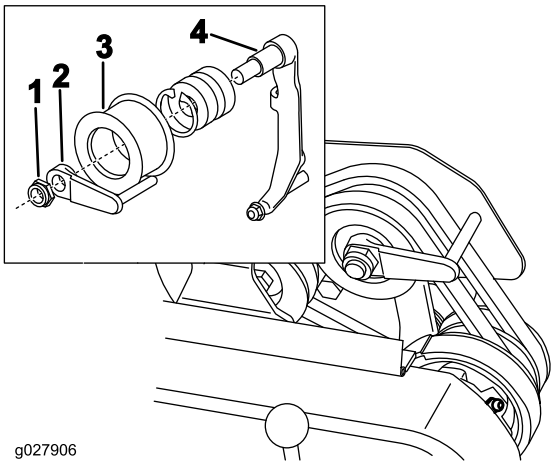

Figur 41

1. Låsemutter
2. Remfører
3. Lederull
4. Lederullarm

7. Stram monteringsskruene og kontroller justeringen.
8. Hvis du ønsker å gjøre det lettere å dra eller skyve maskinen uten å starte motoren, må du justere remføreren (Figur 41, innstikk) på følgende måte:
   A. Koble inn clutchen.
   B. Løsne låsemutteren som fester lederullen og remføreren til lederullarmen.
   C. Vri remføreren med klokken til du oppnår et mellomrom på ca. 1,5 mm mellom pekefingeren og baksiden på drivremmen.
   D. Stram låsemutteren som fester lederullen og remføreren til lederullarmen.
9. Lukk dekslet og fest holderen.

Skifte differensialremmen

1. Fjern boltene som fester trekkdriv- og spolemotorremdekslene til den høyre sideplaten og fjern remdekslene.
2. Løsne monteringsmutteren på hver lederull, og vri hver av dem mot klokken bort fra baksiden av hver rem for å minske remspenningen.
3. Fjern remmene.
4. Fjern boltene som fester den fremre og bakre delen av differensialdekselet til differensialhuset, og skyv dekseldelene bort for å få tilgang til remmen (Figur 42).

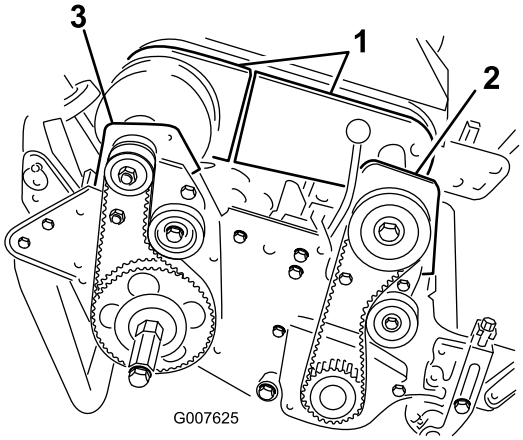

Figur 42

1. Differentialdekseldeler
2. Fremre clutchhus
3. Høyre bakre lagerhus

5. Løsne monteringsmutteren på lederullen på differentiallederullen, og vri lederullen mot klokken bort fra baksiden av remmen for å minske remspenningen.
6. Fjern de to boltene som fester det fremre clutchhuset til sideplaten (Figur 42).
7. Vri huset 180°, slik at bunnen på huset peker oppover.
8. Fjern de to boltene og låsemutterene som fester det høyre bakre lagerhuset til sideplaten (Figur 42).
9. Vri huset 180°, slik at bunnen på huset peker oppover.
10. Fjern den gamle remmen.
11. Skyv den nye remmen over det snudde husdekslet og differensialdekseldelene, og videre på differensialremskivene.
12. Sjekk at lederullen står mot baksiden av remmen.
13. Snu begge husene tilbake til oppreist stilling og fest dem til sideplatene med boltene og mutterene du fjernet tidligere.
14. Juster differensialremspenningen. Se Justere differentialremmen (side 28).
15. Juster remspenningen på trekkdrivet og spolemotorremmene. Se Justere trekkdrivremmen (side 27) og Justere spolemotorremmen (side 27).
16. Monter differensial-, trekkdriv- og spolemotordekslene.

Vedlikehold av kontrollsystem

Justere trekkontrollen

Hvis trekkontrollen ikke kobler seg til eller den glipper under drift, må du justere den.

1. Flytt trekkontrollen til FRAKOBLET-stillingen.
2. Løsne på holderen som fester V-remdekslet, og vri til dekslet åpner seg (Figur 40).
3. Hvis du ønsker å øke kabelspenningen, må du løsne på den fremre og stramme den bakre låsemutteren på kabelen (Figur 43) til du oppnår kraften på 2,75 til 3,25 kg for å koble til trekkontrollen.

   Merk: Mål kraften på regulatorknappen.

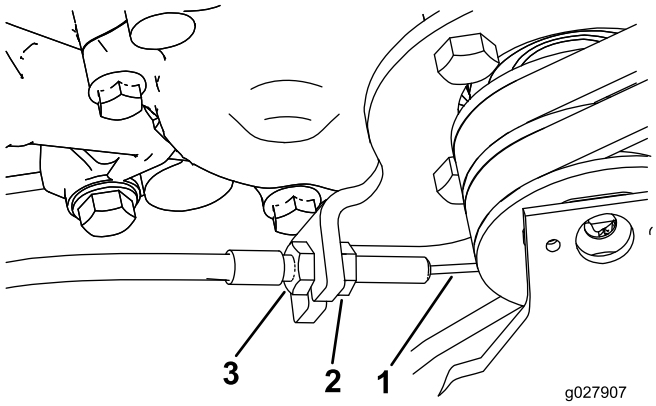

Figur 43

1. Trekkabel
2. Fremre låsemutter
3. Bakre låsemutter

4. Stram den fremre låsemutteren på kabelen.
5. Lukk dekslet og fest holderen.
6. Sjekk trekkkontrollen virker som den skal.

Vedlikehold av klippeenheten

Justere bakre trommel til spolen

1. Sett maskinen på en jevn overflate, helst på en stålplate.
2. Sett en flat stålremse på 0,6 x 2,5 cm, ca. 73,6 cm lang, under spoleknivene og opp mot den fremre kanten på motstålet for å forhindre at motstangen hviler mot arbeidsoverflaten.
3. Løft den fremre valsen slik at kun den bakre trommelen og spolen er i kontakt med overflaten.
4. Press maskinen hardt ned over spolen slik at alle knivene kommer i kontakt med stålremsen.
5. Mens du presser ned spolen, stikker du et følerblad inn under den ene enden av trommelen. Sjekk deretter den andre enden av trommelen.

   Merk: Hvis det er et mellomrom mellom trommelen og arbeidsoverflaten på mer enn 0,25 mm i én av endene, må du justere trommelen (fortsett til trinn 6). Hvis mellomrommet er mindre enn 0,25 mm, er justering ikke nødvendig.
6. Fjern det bakre remdekslet fra maskinens høyre side (Figur 44).

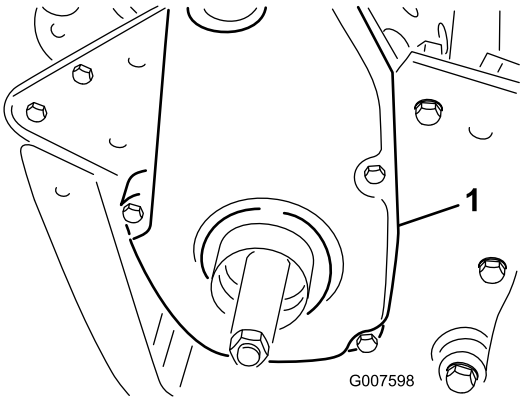

Figur 44

1. Trekkdrivremdeksel

7. Vri den drevne remskiven helt til hullene står i kant med de fire vingeskruene på valselageret (Figur 45).

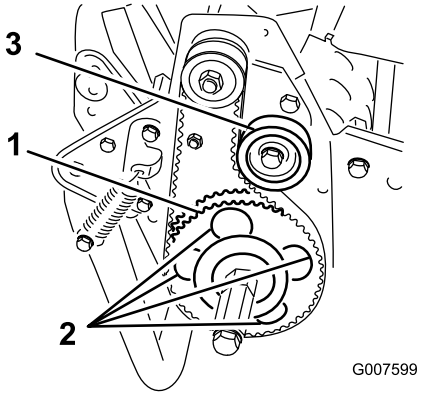

Figur 45

1. Dreven remskive
2. Fire hull
3. Lederull

8. Løsne på de fire valselagerskruene og skruene som holder lederullen på plass.
9. Hev eller senk den høyre siden av valsen til mellomrommet er mindre enn 0,25 mm.
10. Stram til valselagerskruene.
11. Juster remmen og stram monteringsskruen på lederullen (Figur 45).

Justere motstålet til spolen

Merk: Bruk denne prosedyren etter oppmaling, sliping eller demontering. Den er ikke beregnet for daglig justering.

1. Parker maskinen på en jevn arbeidsoverflate.
2. Vipp maskinen bakover så den ligger og støtter seg på håndtaket for å få tilgang til motstålet og spolen.

   Viktig: Ikke vipp maskinen lengre bakover enn 60 grader for å forhindre drivstofflekkasje.
3. Drei spolen slik at et knivblad krysser kanten på motstålet mellom det første og andre skruehodet på høyre side av klippeenheten (Figur 46).

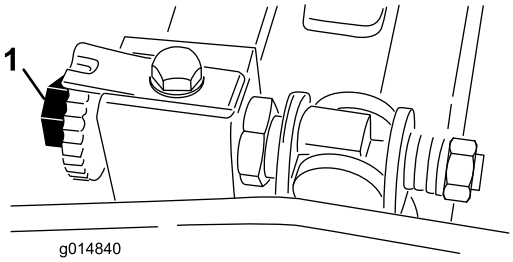

Figur 46

1. Justeringsskrue for motstang

4. Drei spolen slik at et knivblad krysser kanten på motstålet mellom det første og andre skruehodet på høyre side av klippeenheten.
5. Sett inn mellomlegget på 0,05 mm mellom den merkede knivbladet og kanten på motstålet på punktet der den merkede kniven krysser kanten på motstålet.
6. Juster den høyre justeringsskruen på motstangen til du kjenner et lett press på mellomlegget (dvs. motstand) ved å gli den fra side til side (Figur 46).
7. Fjern mellomlegget.
8. På venstre side av klippeenheten dreier du spolen sakte slik at det nærmeste knivbladet krysser kanten på motstålet mellom det første og andre skruehodet.
9. Gjenta trinn 4 til 7 for venstre side av klippeenheten og den venstre justeringsskruen på motstangen.
10. Gjenta trinn 5 til 7 til du får et lett drag på både høyre og venstre side av klippeenheten som bruker samme kontaktpunkter.
11. Du oppnår lett kontakt mellom spolen og motstålet ved å skru hver av justeringsskruene på motstangen tre klikk med klokken.

    Merk: Hvert klikk på justeringsskruen på motstangen flytter motstålet 0,018 mm. Rotasjon med klokken flytter kanten på motstålet nærmere spolen, og rotasjon mot klokken flytter kanten på motstålet lenger fra spolen.
12. Test klippeegenskapene ved å legge inn en lang remse med testpapir loddrett til motstålet mellom spolen og motstålet (Figur 47). Drei spolen sakte fremover, slik at det klipper papiret.

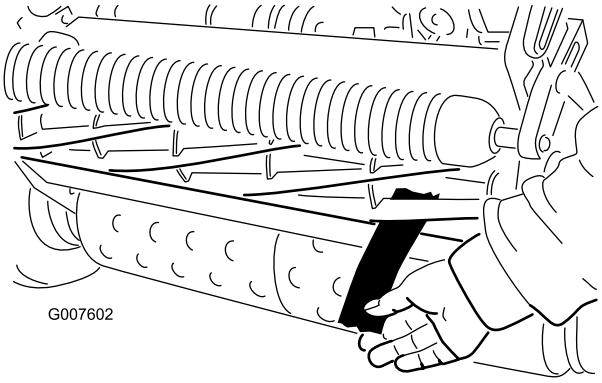

Figur 47

Merk: Hvis det er for stor kontakt/spolemotstand, vil det være nødvendig å slipe fremsiden av motstålet eller klippeenheten for å få de skarpe kantene som kreves for å klippe presist.

Justere klippehøyden

1. Kontroller at bakre valse er jevn og at kontakten mellom motstålet og spolen er riktig. Vipp maskinen bakover så den hviler på håndtakene for å få tilgang til de fremre og bakre valsene samt motstålet.
2. Løsne på låsemutrene som holder klippehøydearmen festet til klippehøydebraketten (Figur 48).

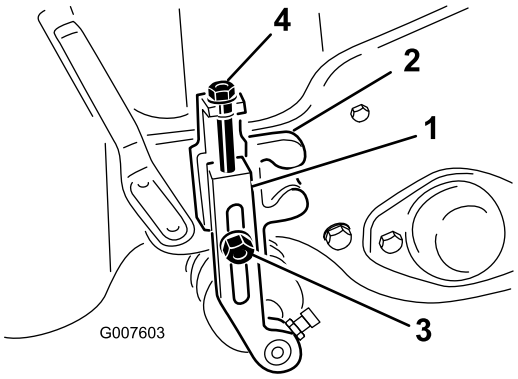

Figur 48

1. Klippehøydearm:
2. Klippehøydebrakett
3. Låsemutter
4. Justeringsskrue

3. Løsne mutteren på høydemåleren (Figur 49), og fest justeringsskruen i ønsket klippehøyde. Klippehøyden er avstanden mellom bunnen av skruehodet og forsiden av stangen.

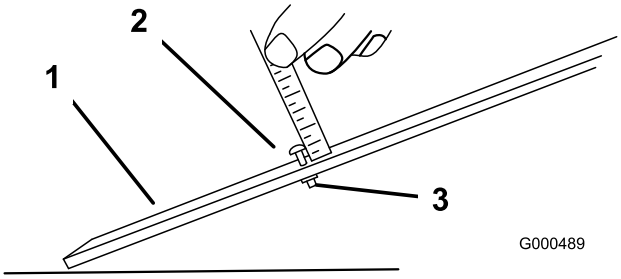

Figur 49

1. Styrestag
2. Høydejusteringsskrue
3. Mutter

4. Hekt skruehodet på motstålets knivegg, og la den bakre delen av stangen hvile mot den bakre delen av valsen (Figur 50).

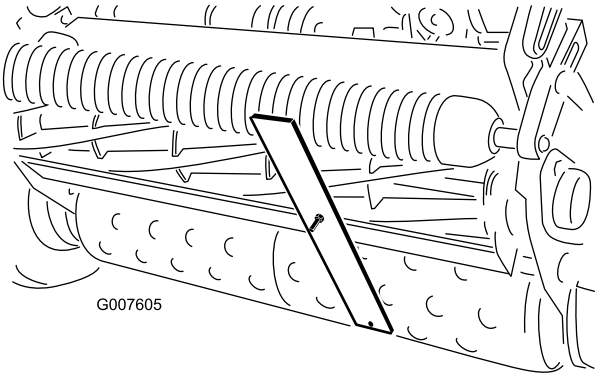

Figur 50

5. Vri på justeringsskruen helt til valsen kommer i kontakt med fronten av målestangen.
6. Juster begge ender av valsen slik at hele valsen er parallell med motstålet.

   Viktig: Når klippehøyden er riktig justert, kommer de bakre og fremre valsene i kontakt med målestangen og skruen ligger tett inntil motstålet. Dette resulterer i at klippehøyden er lik i begge ender av motstålet.

7. Fest mutterene for å låse justeringen.

   Viktig: Hvis du vil unngå skalpering av kupert terreng, må du sørge for at rullestøttene er bakoverstilt (rullen bort mot spolen).

   Merk: Den fremre valsen kan stå i tre forskjellige stillinger (Figur 51), alt etter brukerens behov.

   - Bruk den første stillingen når du har påmontert trimsats.
   - Bruk den andre stillingen når du ikke har påmontert trimsats.
   - Bruk den tredje stillingen når det er svært kupert terreng.

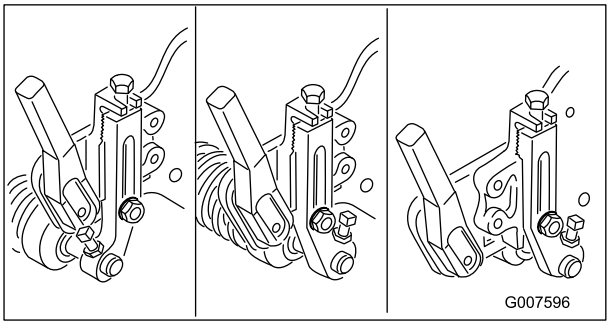

Figur 51

Justere gresskyddhøyden

Juster skyddet slik at det avklippede gresset havner i kurven.

1. Mål avstanden fra toppen av den fremre støttestangen til den fremre kanten på skyddet, i hver ende av klippeenheten (Figur 52).

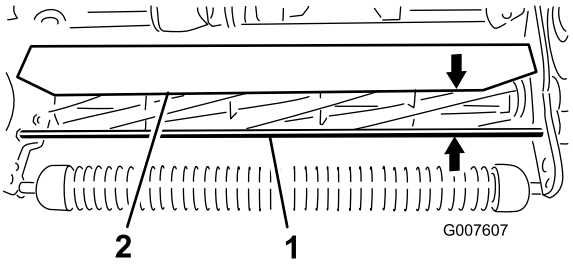

Figur 52

1. Støttestang
2. Skydd

2. Under normale klippeforhold skal avstanden mellom skyddet og støttestangen være 10 cm. Løsne på bolter og mutterene som holder begge endene av skyddet festet til sideplaten, og juster skyddet til riktig høyde.
3. Stram festene.

   Merk: Du kan senke vernet under tørrere forhold (hvis gresset fyker over kurven), eller heve det under forhold med tungt gress (hvis gresset hoper seg opp bak i kurven).

Justere klippestangen

Juster klippestangen slik at spoleområdet er helt fritt for gressrester.

1. Løsne skruene som fester den øverste stangen (Figur 53) til klippeenheten.

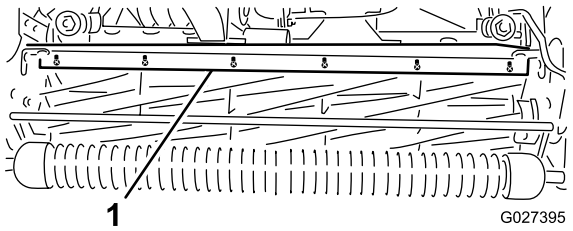

Figur 53

1. Klippestang

2. Sett inn et følerblad på 1,5 mm mellom toppen av spolen og stangen, og trekk til skruene.
3. Sørg for at stangen og spolen har lik avstand til hverandre på tvers av hele spolen.

   Merk: Stangen er justerbar for å kompensere for endringer i gressforholdene. Du må justere stangen nærmere spolen når gresset er veldig vått. Når gressforholdene er tørre, justerer du derimot stangen lenger bort fra spolen. Stangen må være parallell med spolen for å sikre optimal ytelse. Juster stangen hvis du justerer skyddhøyden eller hvis du sliper spolen med et slipeapparat.

Motstangsidentifikasjon

For å finne ut om motstangen er standard eller aggressiv aggressive, kontroller monteringsfestene på venstre motstang. Hvis monteringsfestene er avrundet, er det en standard motstang. Hvis monteringsfestene har et hakk i seg, er det en aggressiv motstang (Figur 54).

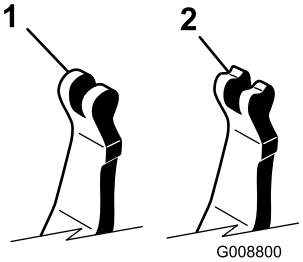

Figur 54

1. Standard motstang
2. Aggressiv motstang

Justere maskinen i forhold til gressforholdene

Benytt følgende tabell til å justere maskinen i forhold til gressforholdene.

Justeringsmatrise for klippeenheten til Greenmower				
Motstenger: Standard og valgfri				
Delenummer	**Beskrivelse**	**Gressklipper**	**Aggresjon**	**Kommentarer**
120-2682-03	Standard	Greensmaster 800	Mindre	Standard Greensmaster 800
112-9281-01	Standard	Greensmaster 1000	Mindre	Standard Greensmaster 1000
112-9279-03	Aggressivt	Greensmaster 1000	Mer	
112-9280-01	Standard	Greensmaster 1600	Mindre	Standard Greensmaster 1600
110-9278-03	Aggressivt	Greensmaster 1600	Mer	
Motstål: Standard og valgfri				
Delenummer	**Beskrivelse**	**Gressklipper**	**Klippehøydespekter**	**Kommentarer**
98-7261	Finklipping	Greensmaster 800	1,57–3,1 mm	
117-1530	EdgeMax Microcut	Greensmaster 800	1,57–3,1 mm	Standard Greensmaster 800
98-7260	Tournament	Greensmaster 800	3,1–6,0 mm	
117-1532	EdgeMax Tournament	Greensmaster 800	3,1–6,0 mm	Større slitestyrke
110-2300	Utvidet finklipp	Greensmaster 800	1,57–3,1 mm	Mindre aggressivt
110-2301	Lav klippehøyde	Greensmaster 800	6,0 mm og oppover	
93-4262	Finklipping	Greensmaster 1000	1,57–3,1 mm	
115-1880	EdgeMax Microcut	Greensmaster 1000	1,57–3,1 mm	Standard Greensmaster 1000
93-4263	Tournament	Greensmaster 1000	3,1–6,0 mm	
115-1881	EdgeMax Tournament	Greensmaster 1000	3,1–6,0 mm	Større slitestyrke
93-4264	Lav klippehøyde	Greensmaster 1000	6,0 mm og oppover	
108-4303	Utvidet finklipp	Greensmaster 1000	1,57–3,1 mm	Mindre aggressivt
112-9275	Finklipping	Greensmaster 1600	Mindre enn 3,1 mm	
94-5885	Tournament	Greensmaster 1600	3,1–6,0 mm	
104-2646	Høy klippehøyde	Greensmaster 1600	6,0 mm og oppover	Tee
93-9015	Lav klippehøyde	Greensmaster 1600	6,0 mm og oppover	Standard Greensmaster 1600
117-1548	EdgeMax Microcut	Greensmaster 1600	1,52 til 3,1 mm	Større slitestyrke – Standard Greensmaster 1610

Valser: Standard og valgfri				
Delenummer	**Beskrivelse**	**Gressklipper**	**Diameter/materiale**	**Kommentarer**
99-6240	Smal Wiehle	Greensmaster 800	50,8 mm aluminium	Standard, 0,20 tommers mellomrom
99-6241	Smal Wiehle	Greensmaster 1000	50,8 mm aluminium	Standard, 0,20 tommers mellomrom
88-6790	Bred Wiehle	Greensmaster 1000	50,8 mm aluminium	Større dybde, 0,43 tommers mellomrom
104-2642	Full valse	Greensmaster 1000	50,8 mm stål	Minst dybde
71-1550	Wiehle-valse	Greensmaster 1000	50,8 mm støpejern	Større dybde, 0,43 tommers mellomrom
93-9045	Wiehle-valse	Greensmaster 1000	63,5 mm aluminium	61 cm bred for kantstøtte
52-3590	Bøyd valse	Greensmaster 1000	63,5 mm aluminium	
93-9039	Smal Wiehle	Greensmaster 1600	63,5 mm aluminium	Standard
95-0930	Full valse	Greensmaster 1600	63,5 mm stål	Minst dybde

Klippetabell for Greensmower-maskiner av skyvemodell med fast hode												
Modell	Standard			Klippesett 65–9000			Trekksett 115–1886			Klippe- og trekksett		
	Standardspole	Valgfri spole		Standardspole	Valgfri spole		Standardspole	Valgfri spole		Standardspole	Valgfri spole	
04054	14-knivers 3,3 mm	11-knivers 4,1 mm		14-knivers 4,8 mm	11-knivers 6,4 mm		14-knivers 3,0 mm	11-knivers 3,8 mm		14-knivers 4,3 mm	11-knivers 5,6 mm	
04055	11-knivers 4,1 mm	14-knivers 3,3 mm	8-knivers 5,8 mm	11-knivers 6,4 mm	14-knivers 4,8 mm	8-knivers 8,6 mm	11-knivers 3,8 mm	14-knivers 3,0 mm	8-knivers 5,1 mm	11-knivers 5,6 mm	14-knivers 4,3 mm	8-knivers 7,6 mm
04056	8-knivers 5,8 mm	11-knivers 4,1 mm		8-knivers 8,6 mm	11-knivers 6,4 mm		8-knivers 5,1 mm	11-knivers 3,8 mm		8-knivers 7,6 mm	11-knivers 5,6 mm	
Kjørehastighet	5,39 km/t						4,80 km/t					

Vedlikeholde motstangen

Fjerne motstangen

1. Skru motstangens justeringsskrue mot klokken for å få motstålet bort fra spolen (Figur 55).

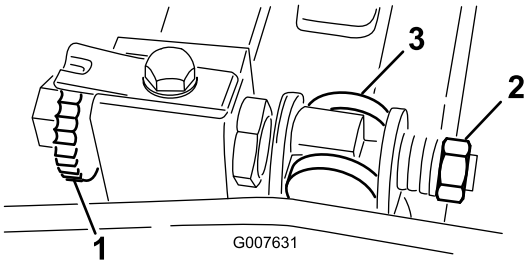

Figur 55

1. Justeringsskrue for motstang
2. Fjærspenningsmutter
3. Motstang

2. Skru ut fjærspenningsmutteren til skiven ikke lenger er strammet mot motstangen (Figur 55).
3. Løsne låsemutteren som fester motstangsbolten på begge sider av maskinen (Figur 56).

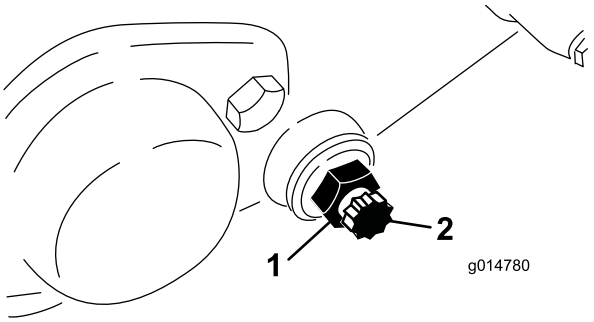

Figur 56

1. Låsemutter
2. Motstangsbolt

4. Fjern begge motstangsboltene slik at motstangen kan dras nedover og fjernes fra maskinen. La de to skivene av nylon og stanset stål på hver side av motstangen stå (Figur 56).

Montere motstangen

1. Når du skal montere motstangen, må du plassere monteringsfestene mellom skiven og motstangsjustereren.
2. Fest motstangen på hver side av sideplaten ved hjelp av motstangsboltene (låsemutterene på boltene) og åtte skiver.

   Merk: Plasser en nylonskive på hver side av sideplatens nav. Plasser en stålskive på utsiden av hver nylonskive.
3. Trekk til boltene med et moment på 27–36 N·m.
4. Stram låsemutrene helt til trykkskivene på utsiden så vidt roterer fritt.
5. Stram fjærspenningsmutteren til fjæren er presset helt sammen. Skru deretter en halv omdreining ut.
6. Juster motstangen. Se Justere motstålet til spolen (side 31).

Slipe spolen

1. Fjern pluggen på det høyre spolemotordekslet (Figur 57).

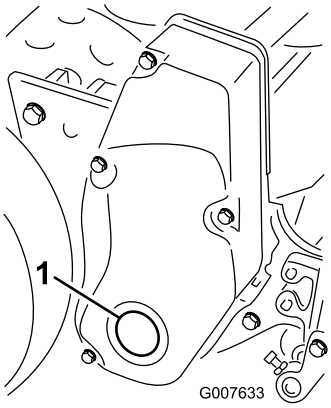

Figur 57

1. Dekselplugg

2. Sett inn en drivforlengelse på 13 mm, som festes til slipemaskinen, inn i det firkantede hullet i midten av spoleremskivene.
3. Utfør slipingen i henhold til fremgangsmåten i *Toros håndbok for sliping av spole- og rotasjonsgressklippere*, skjema 80-300 PT.

⚠ FARE

Kontakt med spolen eller deler som er i bevegelse, kan føre til personskader.

- **Hold avstand til spolen når du sliper.**
- **Bruk aldri en pensel med kort håndtak når du sliper. Håndtaksenhet (delenummer 29-9100) er tilgjengelig komplett, eller som enkeltdeler fra en autorisert Toro-forhandler.**

Merk: Hvis du vil ha en skarpere knivegg, bruker du en fil på tvers av motstålets forside når du er ferdig med slipingen. Dette vil fjerne alle ru eller skarpe kanter på klippeenheten.

4. Sett pluggen inn i dekslet når du er ferdig med denne prosedyren.

Lagring

1. Rengjør hele maskinen utvendig, spesielt motoren, og fjern gressrester, smuss osv. Fjern gressrester og smuss fra utsiden av sylindertoppribbene og viftehuset.

   Viktig: Du kan vaske maskinen med skånsomt vaskemiddel og vann. Maskinen må ikke trykkvaskes. Unngå overdreven bruk av vann, spesielt nær kontrollpanelet, motoren og batteriet.

2. Bland et stabiliserings-/kondisjoneringsmiddel med petroleumsbase i drivstoffet på tanken hvis maskinen skal lagres over en lengre periode (mer enn 90 dager).

   A. Kjør motoren for å fordele det behandlede drivstoffet i drivstoffsystemet (fem minutter).

   B. Du må enten slå av motoren, la den bli kald og tømme drivstofftanken eller kjøre motoren til den stopper.

   C. Start motoren og kjør den til den stopper. Start motoren på nytt med choken av, til motoren ikke vil starte.

   D. Drivstoff må kasseres i henhold til lokale forskrifter. Gjenvinn i samsvar med lokale forskrifter.

      Merk: Bensin som inneholder et stabiliserings-/kondisjoneringsmiddel, må ikke oppbevares i mer enn 90 dager.

3. Kontroller og stram alle bolter, mutre og skruer. Alle skadde eller slitte deler må repareres eller skiftes ut.

4. Reparer alle riper eller avskallinger i lakken. Du kan kjøpe maling hos ditt autoriserte forhandlerverksted.

5. Maskinen må oppbevares rent og tørt i en garasje eller på et lager. Legg en presenning over maskinen for å beskytte den og holde den ren.

Notat:

Liste over internasjonale forhandlere

Distributør:	Land:	Telefonnummer:	Distributør:	Land:	Telefonnum-mer:
Agrolanc Kft	Ungarn	36 27 539 640	Maquiver S.A.	Colombia	57 1 236 4079
AAI (Asian American Industrial)	Hong Kong	852 2497 7804	Maruyama Mfg. Co. Inc.	Japan	81 3 3252 2285
B-Ray Corporation	Korea	82 32 551 2076	Mountfield a.s.	Den tsjekkiske republikk	420 255 704 220
Brisa Goods LLC	Mexico	1 210 495 2417	Mountfield a.s.	Slovakia	420 255 704 220
Casco Sales Company	Puerto Rico	787 788 8383	Munditol S.A.	Argentina	54 11 4 821 9999
Ceres S.A.	Costa Rica	506 239 1138	Norma Garden	Russland	7 495 411 61 20
CSSC Turf Equipment (pvt) Ltd.	Sri Lanka	94 11 2746100	Oslinger Turf Equipment SA	Ecuador	593 4 239 6970
Cyril Johnston & Co.	Nord-Irland	44 2890 813 121	Oy Hako Ground and Garden Ab	Finland	358 987 00733
Cyril Johnston & Co.	Irland	44 2890 813 121	Parkland Products Ltd.	New Zealand	64 3 34 93760
Fat Dragon	Kina	886 10 80841322	Perfetto	Polen	48 61 8 208 416
Femco S.A.	Guatemala	502 442 3277	Pratoverde SRL.	Italia	39 049 9128 128
FIVEMANS New-Tech Co., Ltd	Kina	86-10-6381 6136	Prochaska & Cie	Østerrike	43 1 278 5100
ForGarder OU	Estland	372 384 6060	RT Cohen 2004 Ltd.	Israel	972 986 17979
G.Y.K. Company Ltd.	Japan	81 726 325 861	Riversa	Spania	34 9 52 83 7500
Geomechaniki of Athens	Hellas	30 10 935 0054	Lely Turfcare	Danmark	45 66 109 200
Golf international Turizm	Tyrkia	90 216 336 5993	Lely (U.K.) Limited	Storbritannia	44 1480 226 800
Hako Ground and Garden	Sverige	46 35 10 0000	Solvert S.A.S.	Frankrike	33 1 30 81 77 00
Hako Ground and Garden	Norge	47 22 90 7760	Spypros Stavrinides Limited	Kypros	357 22 434131
Hayter Limited (U.K.)	Storbritannia	44 1279 723 444	Surge Systems India Limited	India	91 1 292299901
Hydroturf Int. Co Dubai	De forente arabiske emirater	97 14 347 9479	T-Markt Logistics Ltd.	Ungarn	36 26 525 500
Hydroturf Egypt LLC	Egypt	202 519 4308	Toro Australia	Australia	61 3 9580 7355
Irrimac	Portugal	351 21 238 8260	Toro Europe NV	Belgia	32 14 562 960
Irrigation Products Int'l Pvt Ltd.	India	0091 44 2449 4387	Valtech	Marokko	212 5 3766 3636
Jean Heybroek b.v.	Nederland	31 30 639 4611	Victus Emak	Polen	48 61 823 8369

Europeisk personvernerklæring

Informasjonen Toro samler inn
Toro Warranty Company (Toro) respekterer ditt personvern. For at vi skal kunne behandle ditt garantikrav og kontakte deg ved en eventuell produkttilbakekalling, ber vi deg om å dele enkelte personopplysninger med oss, enten direkte eller gjennom din lokale Toro-bedrift eller -forhandler.

Toros garantisystem finnes på vertsservere i USA, hvor personvernlovgivningen kanskje ikke gir samme beskyttelse som i ditt eget land.

VED Å DELE DIN PERSONLIGE INFORMASJON MED OSS, SAMTYKKER DU I BEHANDLINGEN AV DIN PERSONLIGE INFORMASJON SOM BESKREVET I DENNE PERSONVERNERKLÆRINGEN.

Måten Toro bruker informasjon på
Toro kan bruke din personlige informasjon til å behandle garantikrav, til å kontakte deg ved en eventuell produkttilbakekalling og av andre hensyn som vi vil fortelle deg om. Toro kan dele din informasjon med Toros datterselskaper, forhandlere eller andre forretningspartnere i forbindelse med disse aktivitetene. Vi vil ikke selge din personlige informasjon til andre selskaper. Vi forbeholder oss retten til å oppgi personlig informasjon for samsvar med gjeldende lovgivning og på forespørsel fra passende myndighet, for å kunne drive våre systemer korrekt eller for vår egen eller andre brukeres beskyttelse.

Oppbevaring av personlig informasjon
Vi vil oppbevare din personlige informasjon så lenge vi har behov for den, av hensynene de opprinnelig ble samlet inn for eller av andre legitime hensyn (som f.eks. samsvar med regelverk), eller som påkrevd av gjeldende lovgivning.

Toros forpliktelse til din personlige informasjons sikkerhet
Vi tar rimelige forholdsregler for å beskytte sikkerheten til din personlige informasjon. Vi setter også i verk tiltak for å opprettholde nøyaktigheten til og gjeldende status for personlig informasjon.

Tilgang og korrigering av personlig informasjon
Hvis du vil gjennomgå eller korrigere din personlige informasjon, kontakt oss per e-post på legal@toro.com.

Australsk forbrukerlov

Australske kunder vil finne opplysninger angående australsk forbrukerlov enten inni boksen eller hos din lokale Toro-forhandler.

Toro-garantien

En begrenset toårsgaranti

Betingelser og inkluderte produkter

Toro Company og datterselskapet Torp Warranty Company, i henhold til en avtale mellom dem, garanterer i fellesskap at ditt kommersielle Toro-produkt (”produktet”) er uten feil i materialer eller håndverk i to år eller 1500 driftstimer*, avhengig av hva som inntreffer først. Denne garantien gjelder alle produkter, med unntak av luftemaskiner (se separate garantierklæringer for disse produktene). Der det finnes berettigede forhold, vil vi reparere produktet uten ekstra kostnad for deg, inkludert diagnose, arbeid, deler og transport. Denne garantien tar effekt på den dato som produktet leveres til kunden.
* Produkt utstyrt med timeteller.

Instruksjoner for å innhente garantitjenester

Du er ansvarlig for å underrette distributøren eller den autoriserte forhandleren av kommersielle produkter om hvem du kjøpte produktet av, straks du tror at det foreligger et berettiget forhold. Hvis du trenger hjelp med å finne en distributør eller autorisert forhandler av kommersielle produkter, eller hvis du har spørsmål ang. dine garantirettigheter eller -ansvar, kan du kontakte:

Toros serviceavdeling for kommersielle produkter
Toro Warranty Company
8111 Lyndale Avenue South
Bloomington, MN 55420-1196, USA

+1–952–888–8801 eller +1–800–952–2740
E-post: commercial.warranty@toro.com

Eierens ansvar

Som eier av produktet, er du ansvarlig for nødvendig vedlikehold og justeringer som beskrives i *brukerhåndboken*. Hvis du ikke utfører nødvendig vedlikehold og justeringer, kan dette føre til at garantien blir ugyldig.

Elementer og betingelser som ikke inkluderes

Ikke all produktsvikt eller feilfunksjon som finner sted i løpet av garantiperioden er et resultat av defekter i materialene eller håndverket. Denne garantien dekker ikke følgende:

- Produktsvikt som er et resultat av at man ikke har brukt originale Toro-deler ved utskiftninger, eller fra montering og bruk av tilleggsutstyr eller endret tilbehør som ikke kommer fra Toro. En separat garanti kan gis av produsenten for disse artiklene.
- Produktsvikt som er et resultat av at man ikke har utført anbefalt vedlikehold og/eller justeringer. Hvis du ikke vedlikeholder Toro-produktet i henhold til anbefalt vedlikehold som oppgitt i *brukerhåndboken*, kan dette føre til at garantikrav blir avslått.
- Produktsvikt som er et resultat av at man har brukt produktet på en grov, uaktsom eller uforsiktig måte.
- Deler som anses som forbruksdeler, bortsett fra om de er defekte. Eksempler på deler som anses som forbruksdeler, eller som brukes opp, under normal drift av produktet er, men er ikke begrenset til, bremseklosser og bremsebelegg, clutchbelegg, kniver, spoler, valser og lagre (tettet eller smurt), motstål, tennplugger, styrehjul og lagre, dekk, filtre, remmer og enkelte sprøytedeler som diafragma, munnstykker, kontrollventiler o.l.
- Feil som er et resultat av utenforliggende krefter. Tilstander som anses å være utenforliggende krefter inkluderer, men er ikke begrenset til, vær, lagringsprosedyrer, ikke-godkjent bruk av kjølemidler, smøremidler, tilsetningsstoffer, gjødsel, vann eller kjemikalier o.l.
- Feil eller ytelsesproblemer på grunn av drivstoffbruk (f.eks. bensin, diesel eller biodiesel) som ikke samsvarer med de respektive bransjestandardene.
- Normal støy, vibrasjon, slitasje og forringelse.
- ”Vanlig slitasje” inkluderer, men er ikke begrenset til, skade på seter pga. slitasje eller slipevirkning, slitte, lakkerte overflater, oppskrapte merker eller vinduer osv.

Deler

Deler som skal skiftes ut som en del av nødvendig vedlikehold, er garantert for perioden opp til tidspunktet for utskiftingen av delen. Deler som skiftes ut under garantien, dekkes i gyldighetsperioden for garantien til originalproduktet og blir Toros eiendom. Toro vil ta den siste avgjørelsen om å reparere eventuelle eksisterende deler eller montere eller erstatte den. Toro kan bruke fabrikkreparerte deler for garantireparasjoner.

Garanti for dypsyklus- og litiumionbatterier:

Dypsyklus- og litiumionbatterier har et begrenset antall kilowattimer de kan levere i løpet av levetiden. Bruks-, lade- og vedlikeholdsteknikker kan forlenge eller forkorte den totale levetiden til batteriet. Etter hvert som batteriene i dette produktet brukes, vil mengden med faktisk arbeid mellom ladeintervallene sakte, men sikkert minske til batteriet er helt brukt opp. Bytte av oppbrukte batterier, på grunn av normal forbruk, er produkteiers ansvar. Batteriene må kanskje byttes ut i løpet av den ordinære produktgarantiperioden for eierens regning.
Merk: (kun litiumionbatteri): Et litiumionbatteri har en proporsjonsmessig delegaranti som begynner tredje året og gjelder til og med femte året, avhengig av driftstid og kilowattimer brukt. Se *brukerhåndboken* for mer informasjon.

Vedlikeholdsarbeid foretas for eierens regning

Trimming av motor, smøring, rengjøring og lakkering, utskifting av filtre, kjølevæske og utføring av anbefalt vedlikeholdsarbeid er noen av de normale tjenestene som Toro-produkter forutsetter at eieren må foreta for egen regning.

Generelle betingelser

Reparasjon av en autorisert Toro-distributør eller -forhandler er ditt eneste rettsmiddel under denne garantien.

Verken The Toro Company eller Toro Warranty Company er ansvarlig for indirekte, tilfeldig eller betingede skader i forbindelse med bruke av Toro-produkter som dekkes av denne garantien, inkludert eventuelle kostnader eller utgifter med å erstatte utstyr eller tjenester i løpet av rimelige perioder med feilfunksjon eller ikke-bruk i påvente av fullføring av reparasjoner under denne garantien. Bortsett fra utslippsgarantien som det vises til nedenfor, hvis den gjelder, er det ingen andre uttrykkelige garantier. Alle impliserte garantier om salgbarhet og egnethet til bruk er begrenset til varigheten av denne uttrykkelig garantien.

Noen delstater tillater ikke utelatelse av tilfeldige eller betingede skader eller begrensninger på hvor lenge en implisert garanti varer, så ovenfor nevnte utelatelse og begrensninger gjelder kanskje ikke for deg. Denne garantien gir deg spesielle rettigheter i henhold til loven, og du kan kanskje også ha andre rettigheter som varierer fra stat til stat.

Merknad ang. motorgaranti:

Systemet for utslippskontroll på ditt produkt dekkes kanskje også av en separat garanti som overholder kravene som ble etablert av det amerikanske Environmental Protection Agency (EPA) og/eller California Air Resources Board (CARB). Timebegrensningen som fastsettes ovenfor, gjelder ikke for garantien for systemer for utslippskontroll. Du finner mer informasjon om dette i garantierklæringen for motorutslippskontroll i brukerhåndboken eller i dokumentasjonen fra motorprodusenten.

Andre land enn USA og Canada

Kunder som har kjøpt Toro-produkter som er eksportert fra USA eller Canada bør ta kontakt med sin Toro-distributør (forhandler) for å få garantipoliser for ditt land, din provins eller din delstat. Ta kontakt med importøren av Toro-produktene hvis du skulle være misfornøyd med din forhandlers tjenester eller har vanskeligheter med å skaffe deg informasjon om garantien.