Form No. 3390-187 Rev D

TORO®

Count on it.

Betjeningsvejledning

Greensmaster® 800-, 1000- eller 1600-plæneklipper

Modelnr. 04054—Serienr. 315000001 og derover
Modelnr. 04055—Serienr. 315000001 og derover
Modelnr. 04056—Serienr. 315000001 og derover

Registrer dit produkt på www.Toro.com.
Oversættelse af original (DA)

CE

3390-187 D

Dette produkt overholder alle relevante EU-direktiver. Yderligere oplysninger fås på den separate produktspecifikke overensstemmelseserklæring.

⚠ ADVARSEL

CALIFORNIEN
Advarsel i henhold til erklæring nr. 65

Dette produkt indeholder et eller flere kemikalier, der ifølge staten Californien er kræftfremkaldende og giver medfødte defekter eller forplantningsskader.

Udstødningsgassen fra dette produkt indeholder kemikalier, der ifølge staten Californien er kræftfremkaldende samt giver fødselsskader eller andre forplantningsskader.

Det er en overtrædelse af California Public Resource Code Section 4442 eller 4443 at bruge eller betjene denne motor på et skovbegroet, buskbegroet eller græsbegroet område, medmindre motoren er forsynet med en gnistskærm som defineret i Section 4442, som holdes i god driftsmæssig stand, eller medmindre motoren er bygget, udstyret og vedligeholdt til brandforebyggelse.

Dette gnisttændingssystem er i overensstemmelse med det canadiske ICES-002.

Hvis maskinen skal anvendes i højder på mellem 1500 m og 2400 m over havets overflade, skal sættet til brug i højder monteres. Kontakt din autoriserede Toro-forhandler.

Indledning

Dette er en håndplæneklipper med knivcylindere, der er beregnet til brug for professionelle, ansatte operatører til kommerciel anvendelse. Den er primært beregnet til klipning af græs på velholdte plæner i parker, golfbaner, på sportsbaner og kommercielle områder. Den er ikke beregnet til at klippe krat, slå græs eller anden bevoksning langs motorveje eller til landbrugsformål.

Læs denne vejledning omhyggeligt, så du kan lære at betjene og vedligeholde produktet korrekt samt undgå person- og produktskade. Det er dit ansvar at betjene produktet korrekt og sikkert.

Du kan kontakte Toro direkte på www.Toro.com for at få oplysninger om produkter og tilbehør, hjælp til at finde en forhandler og for at registrere dit produkt.

Når du har brug for service, originale Toro-dele eller yderligere oplysninger, bedes du kontakte en autoriseret serviceforhandler eller Toros kundeservice samt have produktets model- og serienummer parat. Model- og serienummeret sidder på en plade på bagstellet. Skriv numrene, hvor der er gjort plads til dette.

Modelnr. _____

Serienr. _____

Denne vejledning advarer dig om mulige farer og giver dig særlige sikkerhedsoplysninger ved hjælp af advarselssymbolet (Figur 1), der angiver en fare, som kan forårsage alvorlig personskade eller død, hvis du ikke følger de anbefalede forholdsregler.

Figur 1

1. Advarselssymbol

Denne betjeningsvejledning bruger to ord til at fremhæve oplysninger. **Vigtigt** henleder opmærksomheden på særlige mekaniske oplysninger, og **Bemærk** angiver generel information, som det er værd at lægge særligt mærke til.

© 2099—The Toro® Company
8111 Lyndale Avenue South
Bloomington, MN 55420

Kontakt os på www.Toro.com.
Trykt i USA
Alle rettigheder forbeholdes

Indhold

Sikkerhed 4
Sikker betjeningspraksis 4
Toro-plæneklippersikkerhed 5
Model 04054..... 6
Model 04055..... 6
Model 04056..... 6
Sikkerheds- og instruktionsmærkater 7
Opsætning 10
1 Montering og justering af håndtaget.....11
2 Montering af støttebenet (Model 04054 og 04056).....12
3 Montering af transporthjulakslerne (modellerne 04055 og 04056) 12
4 Montering af transporthjulene (ekstraudstyr).....13
5 Justering af klippeenheden 13
6 Montering af græsopsamler 13
Produktoversigt 14
Betjeningsanordninger 14
Specifikationer 16
Redskaber/tilbehør 16
Betjening 17
Sæt sikkerheden i højsædet.....17
Kontrol af motoroliestanden.....17
Opfyldning af brændstoftanken.....17
Tilkøring af maskinen 18
Kontrol af sikkerhedskontakter 18
Start og sluk af motoren 19
Transport af maskinen 19
Klargøring til græsklipning.....19
Klipning.....19
Tip vedrørende betjening 20
Vedligeholdelse 21
Skema over anbefalet vedligeholdelse 21
Kontrolliste for daglig vedligeholdelse 22
Smøring 23
Smøring af maskinen 23
Motorvedligeholdelse 24
Serviceeftersyn af motorolien.....24
Eftersyn af luftfilteret.....25
Udskiftning af tændrør.....26
Vedligeholdelse af brændstofsystem 26
Rengøring af brændstoffilteret.....26
Vedligeholdelse af elektrisk system 27
Eftersyn af sikkerhedskontakt 27
Vedligeholdelse af bremser 27
Justering af drifts-/parkeringsbremsen 27
Vedligeholdelse af remme 29
Justering af remmene 29
Udskiftning af differentialeremmen.....31
Vedligeholdelse af betjeningsanordningssystem 32
Justering af traktionskontrollen.....32
Vedligeholdelse af klippeenhederne 32
Nivellering af bagtromlen i forhold til knivcylinderen.....32
Justering af bundkniven mod knivcylinderen.....33
Justering af klippehøjden 34
Justering af græsafskærmningens højde.....35
Justering af klippestangen 35
Identifikation af bundtværstangen 35
Indstilling af maskinen til at passe til plæneforhold.....36
Serviceeftersyn af bundtværstangen 37
Baglapning af knivcylinderen.....38
Opbevaring 39

Sikkerhed

Denne maskine er designet i overensstemmelse med CEN-standarden EN ISO 5395:2013 og de ANSI B71.4-2012-specifikationer, der var gældende på produktionstidspunktet, da dødemandssættet, delnr. 112-9282 blev installeret.

Forkert brug eller vedligeholdelse af maskinen kan medføre personskade. For at nedsætte risikoen for personskade skal operatøren følge sikkerhedsforskrifterne og altid være opmærksom på advarselssymbolerne, der betyder **Forsigtig, Advarsel eller Fare**– personlig sikkerhedsanvisning. Hvis forskrifterne ikke overholdes, kan det medføre personskade eller død.

Sikker betjeningspraksis

Uddannelse

- Læs *betjeningsvejledningen* og andet uddannelsesmateriale omhyggeligt. Bliv fortrolig med betjeningsanordningerne og sikkerhedssymbolerne, samt hvordan udstyret bruges korrekt.
- Lad aldrig børn eller andre personer, der ikke kender denne vejledning, bruge eller foretage eftersyn af plæneklipperen. Vær opmærksom på, at lokale forskrifter kan angive en mindstealder for operatøren.
- Klip aldrig græs, når der er mennesker, især børn, eller husdyr i nærheden.
- Husk, at operatøren eller brugeren er ansvarlig for ulykker eller farer, der måtte ramme andre mennesker eller deres ejendom.
- Ejeren/brugeren kan forhindre og er ansvarlig for ulykker eller personskader, som måtte ramme personer eller ejendom.

Forberedelser

- Brug altid hensigtsmæssigt skridsikkert fodtøj, lange bukser, sikkerhedsbriller og høreværn under brug. Sæt langt hår op. Bær ikke smykker.
- Undersøg nøje området, hvor udstyret skal anvendes, og fjern alle genstande, som kan blive slynget ud af maskinen.
- Advarsel – Brændstof er meget brandfarligt. Træf følgende forholdsregler:
  - Opbevar brændstof i beholdere, der er specielt konstrueret til formålet.
  - Fyld kun brændstof på udendørs, og ryg aldrig under påfyldningen.
  - Fyld brændstof på, før du starter motoren. Fjern aldrig dækslet til brændstoftanken, og fyld aldrig brændstof på, mens motoren kører eller er varm.
  - Hvis du spilder brændstof, skal du ikke forsøge at starte motoren, men flytte maskinen væk fra det sted, hvor brændstoffet er spildt. Foretag dig ikke noget, der kan antænde brændstoffet, før dampene er spredt.
  - Sæt alle dæksler til brændstoftanke og beholdere forsvarligt på igen.
- Udskift defekte lydpotter.
- Bedøm terrænet, så du kan vælge det nødvendige tilbehør og udstyr til korrekt og sikker udførelse af opgaven. Brug kun tilbehør og udstyr, der er godkendt af producenten.
- Kontroller, at dødemandsgrebene, sikkerhedskontakter og afskærmninger er korrekt påmonteret og fungerer korrekt. Betjen ikke maskinen, medmindre disse fungerer korrekt.

Betjening

- Lad ikke motoren køre i et indelukket område, hvor der kan samles farlige kuliltedampe og andre udstødningsdampe.
- Klip kun græs i dagslys eller i godt, kunstigt lys.
- Før du forsøger at starte motoren, skal du udkoble alle koblinger til fastspændte knivanordninger, sætte maskinen i frigear og aktivere parkeringsbremsen.
- Vær opmærksom på huller i terrænet samt andre skjulte risici.
- Hold øje med trafikken, når du krydser eller kører i nærheden af veje.
- Stop skæreknivenes rotation, før du krydser andre underlag end græs.
- Når du bruger påmonterede redskaber, må du aldrig rette udkast af materiale mod omkringstående eller tillade nogen at komme nær maskinen, mens den kører.
- Brug aldrig plæneklipperen med beskadigede værn, afskærmninger eller uden korrekt påmonterede sikkerhedsanordninger. Sørg for, at alle sikkerhedskontakter er påmonteret, korrekt justeret og fungerer korrekt.
- Lav ikke om på motorens regulatorindstillinger, og kør ikke motoren ved for høj hastighed. Hvis motoren betjenes ved for høj hastighed, kan risikoen for personskade øges.
- Sluk motoren, og udkobl redskabets drev:
  - Inden du forlader førersædet
  - Før du fylder brændstof på

– Inden græsopsamleren fjernes
– Inden du foretager højdejusteringer, medmindre justeringen kan foretages fra førersædet
– Inden du fjerner tilstopninger
– Før du efterser, rengør eller arbejder på plæneklipperen
– Efter at du har ramt et fremmedlegeme, eller hvis der forekommer en unormal vibration. Efterse plæneklipperen for skader, og foretag udbedringer, før du starter og betjener udstyret igen.

Sørg for at udkoble drevet til redskaberne, når du transporterer maskinen fra et sted til et andet, eller når den ikke anvendes.

- Du skal nedsætte motorens omdrejningstal, før du slukker for motoren, og hvis motoren er udstyret med en brændstofafbryderventil, skal du lukke ventilen, når du er færdig med at slå græs.
- Hold hænder og fødder væk fra klippeenheden.
- Sænk farten, og vær forsigtig, når du vender og krydser veje og fortove. Stop knivcylindrene, hvis du ikke klipper.
- Betjen ikke plæneklipperen, hvis du er syg, træt eller påvirket af alkohol eller medicin.
- Lyn kan forårsage alvorlig personskade eller død. Hvis der observeres lyn eller høres torden i området, må maskinen ikke anvendes. Søg ly.
- Vær forsigtig, når du læsser eller aflæsser maskinen på en trailer eller lastbil
- Vær forsigtig, når du nærmer dig blinde hjørner, buske, træer eller andre genstande, der kan blokere for udsynet.

Vedligeholdelse og opbevaring

- Hold alle møtrikker, bolte og skruer tilspændte for at sikre, at udstyret er i sikker driftsmæssig stand.
- Opbevar aldrig udstyret med brændstof i tanken i en bygning, hvor brandfarlige dampe kan nå åben ild eller gnister.
- Lad motoren køle af, før du opbevarer maskinen på et lukket sted.
- Mindsk brandfaren ved at holde motoren, lydpotten, batterirummet og brændstofopbevaringsområdet fri for græs, blade eller for meget fedt.
- Efterse jævnligt græsopsamleren for slid eller skader.
- Hold alle dele i god driftsmæssig stand og alle beslag og hydraulikfittinger tilspændt. Udskift alle slidte eller beskadigede dele og mærkater.
- Hvis brændstoftanken skal tømmes, skal dette foregå udendørs.
- Vær forsigtig, når du justerer maskinen, for at undgå at få fingrene ind mellem roterende knive og maskinens faste dele.
- Udkobl drevene, udkobl klippeenheden, aktiver parkeringsbremsen, sluk for motoren, og frakobl tændrørskablet. Vent på, at al bevægelse er standset, før du justerer, rengør eller reparerer udstyret.
- Fjern græs og andet affald fra klippeenheden, drevene, lydpotterne og motoren for at forhindre brand. Tør spildt olie eller brændstof op.
- Tag forsigtigt trykket af komponenter med lagret energi.
- Frakobl batteriet, og afmonter tændrørskablerne, før der foretages nogen form for reparation. Frakobl minuspolen først og pluspolen sidst. Tilslut pluspolen først og minuspolen sidst.
- Vær forsigtig, når du efterser cylinderkniven. Brug handsker, og vær forsigtig, når du udfører service på dem.
- Hold hænder og fødder væk fra bevægelige dele. Undgå om muligt at foretage justeringer, når motoren kører.

Bugsering

- Vær forsigtig, når du læsser maskinen på eller af en anhænger eller lastbil.
- Brug ramper i fuld bredde, når maskinen læsses på en anhænger eller lastbil.
- Fastgør maskinen med stropper, kæder, kabler eller reb. Både de forreste og bageste stropper bør føres ned og udad fra maskinen.

Toro-plæneklippersikkerhed

Nedenstående liste indeholder sikkerhedsoplysninger specifikt for Toro-produkter eller andre sikkerhedsoplysninger, du skal kende, og som ikke er indeholdt i CEN-, ISO- eller ANSI-standarderne.

Dette produkt kan afskære hænder og fødder samt udslynge genstande. Følg altid sikkerhedsforskrifterne for at undgå alvorlig personskade eller død.

Brug af dette produkt til andre formål, end det er beregnet til, kan være farligt for brugeren og omkringstående personer.

- Du skal vide, hvordan man hurtigt slukker for motoren.
- Benzin skal håndteres forsigtigt. Tør eventuelt spildt brændstof op.
- Kontroller hver dag, om sikkerhedskontakterne fungerer korrekt. Hvis en kontakt ikke fungerer korrekt, skal den udskiftes, før maskinen betjenes.
- Stå altid bag ved håndtaget, når du starter og betjener maskinen.
- Når du befinder dig i nærheden af, eller når du krydser veje, skal du altid holde tilbage.
- Græsopsamleren skal være fastgjort under græsklipningen for at opnå maksimal sikkerhed. Sluk motoren, før opsamleren tømmes.
- Rør ikke ved motoren, lydpotten eller udstødningsrøret, mens motoren kører, eller kort tid efter den er slukket,

da disse områder kan være så varme, at de kan forårsage brandsår.

- Stop klipningen, hvis en person eller et dyr uventet dukker op i eller nær klipningsområdet. Skødesløs betjening kan i kombination med terrænets hældning, rikochetterede genstande eller forkert anbragte sikkerhedsafskærmninger føre til skader på grund af udslyngning af genstande. Genoptag ikke klipningen, før området er ryddet.

Vedligeholdelse og opbevaring

- Kontroller regelmæssigt alle brændstofrørs tæthed og slid. Tilspænd eller reparer dem som nødvendigt.
- Hvis motoren skal køre for at udføre en vedligeholdelsesjustering, skal du holde hænder, fødder, tøj og alle kropsdele væk fra klippeenheden, redskaber og eventuelle bevægelige dele. Hold alle personer på afstand.
- Få en autoriseret Toro-forhandler til at kontrollere det maksimale motoromdrejningstal med en omdrejningstæller af hensyn til sikker og nøjagtig drift. Det maksimale regulerede motoromdrejningstal skal være mellem 3190 og 3340 o/min.
- Kontakt en autoriseret Toro-forhandler, hvis større reparationer er nødvendige, eller hvis du har brug for anden hjælp.
- Brug kun originale Toro-reservedele og tilbehør for at sikre optimal ydelse og sikre, at maskinen fortsat overholder sikkerhedscertificeringen. Reservedele og tilbehør, der er fremstillet af andre producenter, kan være farlige, og brug heraf kan gøre garantien ugyldig.

Model 04054

Lydeffektniveau

Maskinen har et garanteret lydeffektniveau på 95 dBA, hvori der er medtaget en usikkerhedsværdi (K) på 1 dBA.

Lydeffektniveauet er fastlagt i overensstemmelse med procedurerne beskrevet i ISO 11094.

Lydtryksniveau

Maskinen har et lydtryksniveau ved brugerens øre på 85 dBA, hvori der er medtaget en usikkerhedsværdi (K) på 1 dBA.

Lydtryksniveauet er fastlagt i overensstemmelse med procedurerne beskrevet i EN ISO 5395:2013.

Vibrationsniveau

Hånd-arm

Målt vibrationsniveau for højre hånd = 2,87 m/s^2

Målt vibrationsniveau for venstre hånd = 4,00 m/s^2

Usikkerhedsværdi (K) = 2,0 m/s^2

De målte værdier er fastlagt i overensstemmelse med procedurerne beskrevet i EN ISO 5395:2013.

Model 04055

Lydeffektniveau

Maskinen har et garanteret lydeffektniveau på 95 dBA, hvori der er medtaget en usikkerhedsværdi (K) på 1 dBA.

Lydeffektniveauet er fastlagt i overensstemmelse med procedurerne beskrevet i ISO 11094.

Lydtryksniveau

Maskinen har et lydtryksniveau ved brugerens øre på 84 dBA, hvori der er medtaget en usikkerhedsværdi (K) på 1 dBA.

Lydtryksniveauet er fastlagt i overensstemmelse med procedurerne beskrevet i EN ISO 5395:2013.

Vibrationsniveau

Hånd-arm

Målt vibrationsniveau for højre hånd = 2,52 m/s^2

Målt vibrationsniveau for venstre hånd = 2,39 m/s^2

Usikkerhedsværdi (K) = 1,3 m/s^2

De målte værdier er fastlagt i overensstemmelse med procedurerne beskrevet i EN ISO 5395:2013.

Model 04056

Lydeffektniveau

Maskinen har et garanteret lydeffektniveau på 95 dBA, hvori der er medtaget en usikkerhedsværdi (K) på 1 dBA.

Lydeffektniveauet er fastlagt i overensstemmelse med procedurerne beskrevet i ISO 11094.

Lydtryksniveau

Maskinen har et lydtryksniveau ved brugerens øre på 85 dBA, hvori der er medtaget en usikkerhedsværdi (K) på 1 dBA.

Lydtryksniveauet er fastlagt i overensstemmelse med procedurerne beskrevet i EN ISO 5395:2013.

Vibrationsniveau

Hånd-arm

Målt vibrationsniveau for højre hånd = 3,35 m/s^2

Målt vibrationsniveau for venstre hånd = 2,59 m/s^2

Usikkerhedsværdi (K) = 1,7 m/s^2

De målte værdier er fastlagt i overensstemmelse med procedurerne beskrevet i EN ISO 5395:2013.

Sikkerheds- og instruktionsmærkater

Sikkerheds- og instruktionsmærkaterne kan nemt ses af operatøren, og er placeret tæt på potentielle risikoområder. Beskadigede eller bortkomne mærkater skal udskiftes.

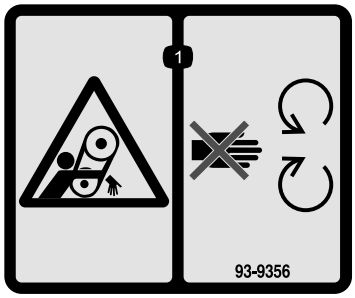

93-9356

1. Fare for at komme i klemme - hold afstand til bevægelige dele.

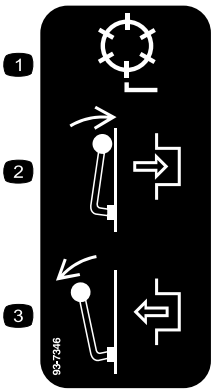

93-7346

1. Knivcylinderdrev
2. Indkobling
3. Udkobling

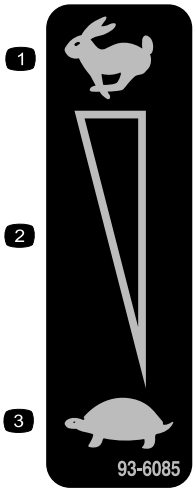

93-6085

1. Hurtig
2. Trinløst regulerbar indstilling
3. Langsom

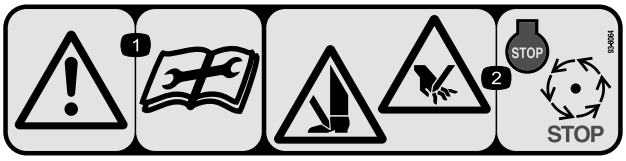

93-8064

1. Advarsel – læs instruktionerne, før der foretages servicering eller vedligeholdelse.
2. Risiko for at skære fødder eller hænder – sluk for motoren, og vent, til de bevægelige dele er standset.

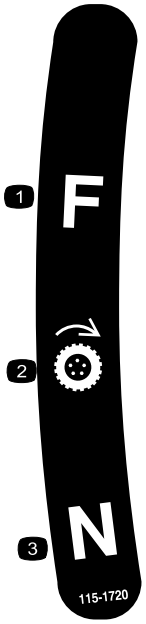

115-1720

1. Fremad
2. Hjultræk
3. Neutral

CALIFORNIA SPARK ARRESTER WARNING

Operation of this equipment may create sparks that can start fires around dry vegetation. A spark arrester may be required. The operator should contact local fire agencies for laws or regulations relating to fire prevention requirements. 117-2718

117–2718

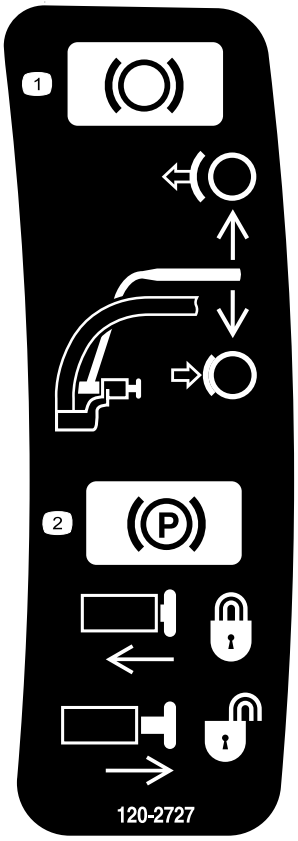

120-2727

1. Bremse – For at aktivere bremsen skal du trække grebet ind mod håndtaget. Deaktiver bremsen ved at slippe grebet.
2. Parkeringsbremse – For at låse skal du trække grebet ind mod håndtaget, trykke knappen ind og slippe grebet mod låseknappen. For at udløse parkeringsbremsen skal du trække grebet ind mod håndtaget, indtil knappen udløses og slippe grebet.

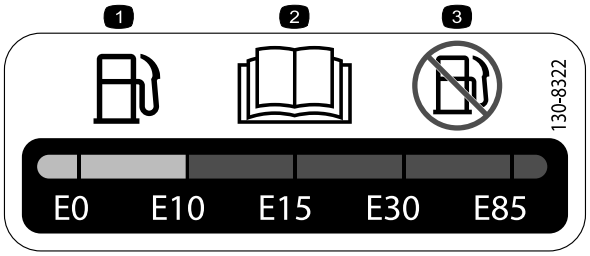

130-8322

1. Brug kun benzin, der indeholder 10 % ethanol pr. volumen (E10) eller mindre.
2. Læs *betjeningsvejledningen*.
3. Brug ikke benzin, der indeholder mere end 10 % ethanol pr. volumen (E10).

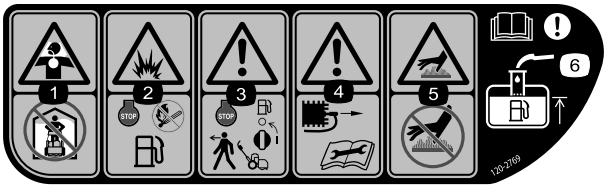

120-2769

1. Fare for indånding af giftig gas – må ikke betjenes indendørs.
2. Fare for eksplosion – sluk for motoren, og hold afstand fra åben ild under påfyldning af brændstof.
3. Advarsel – sluk for motoren, og luk for brændstoftilførslen, før du forlader maskinen.
4. Advarsel – frakobl tændrørskablet, og læs anvisningen, før der foretages service eller vedligeholdelse.
5. Varm overflade/risiko for forbrænding – rør ikke ved varme overflader.
6. Advarsel – læs *betjeningsvejledningen*; ved påfyldning af brændstof i tanken, må der kun påfyldes til bunden af påfyldningsrøret.

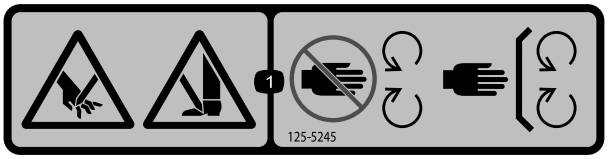

125-5245

1. Risiko for at skære hænder og fødder – hold afstand til bevægelige dele. Hold alle afskærmninger og værn på plads.

120-2761

1. Advarsel – læs *betjeningsvejledningen*.
2. Advarsel – betjen ikke maskinen, før du er trænet i at bruge den.
3. Advarsel – bær høreværn.
4. Fare for udslyngede genstande. Hold omkringstående væk fra maskinen.
5. Advarsel – hold afstand til bevægelige dele, og bevar alle afskærmninger på plads.

Opsætning

Løsdele

Brug skemaet herunder til at kontrollere, at alle dele er blevet leveret.

Fremgangsmåde	Beskrivelse	Antal	Anvendelse
1	Håndtag Kabelbånd	1 4	Montering af håndtaget.
2	Støtteben Fjeder	1 1	Montering af støttebenet.
3	Hjulaksel, højre Hjulaksel, venstre	1 1	Montering af transporthjulakslerne.
4	Transporthjul (ekstraudstyr)	2	Montering af transporthjulene (ekstraudstyr).
5	Kræver ingen dele	–	Juster klippeenheden.
6	Græsopsamler	1	Monter græsopsamleren.

Medier og øvrige dele

Beskrivelse	Antal	Anvendelse
Betjeningsvejledningen Betjeningsvejledning til motor Reservedelskatalog Uddannelsesmateriale til operatøren Overensstemmelsescertifikat	1 1 1 1 1	Læs eller gennemse materialerne, inden maskinen betjenes.

Bemærk: Maskinens venstre og højre side er som set fra den normale betjeningsposition.

1

Montering og justering af håndtaget

Dele, der skal bruges til dette trin:

1	Håndtag
4	Kabelbånd

Montering af håndtaget

1. Afmonter boltene, låsemøtrikkerne og spændeskiverne, der fastgør bunden af håndtagets arme til hver side af maskinen (Figur 2).

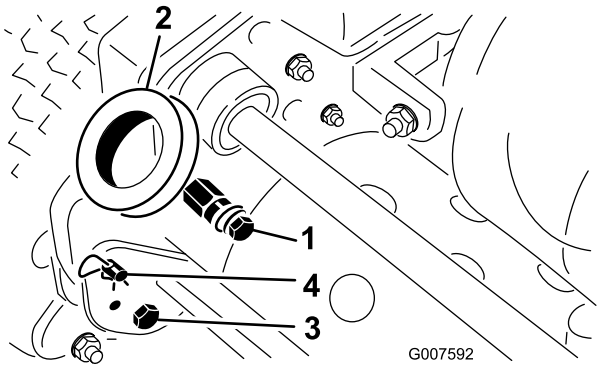

Figur 2

1. Monteringstapper
2. Håndtagsarme
3. Bolt og låsemøtrik
4. Låseclips og ringpind

2. Afmonter låseclipsene og ringpindene, der fastgør håndtagets arme til stellets bagende (Figur 2).
3. Sæt håndtagets ender gennem hullerne i håndtagsarmene, og juster hullerne ind efter monteringstapperne (Figur 2).
4. Klem håndtagets ender indad, og monter dem på monteringstapperne (Figur 3).

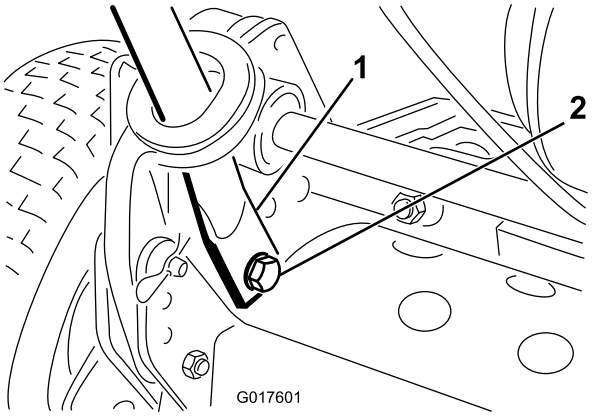

Figur 3

1. Håndtagsende
2. Bolt, spændeskive og låseskive

5. Fastgør håndtagets ender til monteringstapperne med de bolte, spændeskiver og låseskiver, som blev afmonteret tidligere (Figur 3).
6. Fastgør håndtagets arme til stellets bagende med de låseclips og ringpinde, som tidligere blev afmonteret (Figur 3).
7. Fastgør kablerne og ledningsnettet til håndtaget med kabelbåndene (Figur 4).

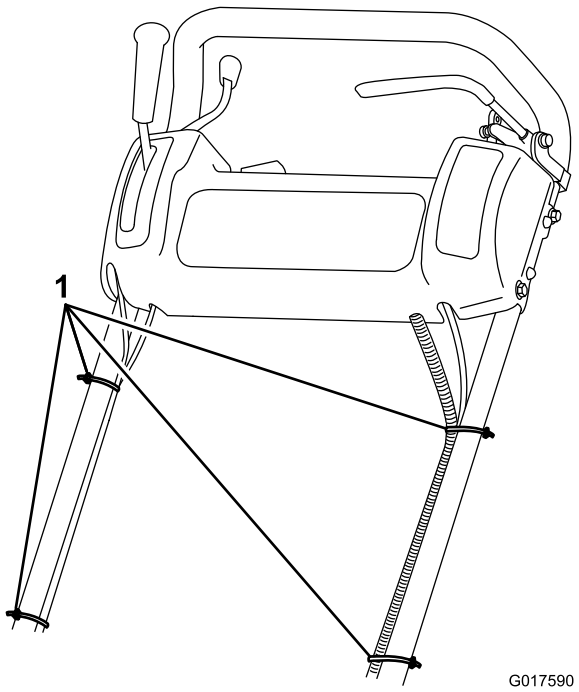

Figur 4

1. Kabelbånd

Justering af håndtaget

1. Fjern låseclipsene fra ringpindene på hver side af maskinen (Figur 2).
2. Fjern ringpindene fra hver side, mens du understøtter håndtaget, og hæv eller sænk håndtaget til den ønskede betjeningsposition (Figur 2).
3. Monter ringpindene og låseclipsene.

2

Montering af støttebenet (Model 04054 og 04056)

Dele, der skal bruges til dette trin:

1	Støtteben
1	Fjeder

Fremgangsmåde

Bemærk: Fastgørelsesanordningerne medfølger løst monteret på støttebenet.

1. **Kun på model 04056:**Tilslut fjedertappen på højre side af støttebenet (Figur 5) vha. den medfølgende bolt, spændeskive og flangemøtrik.

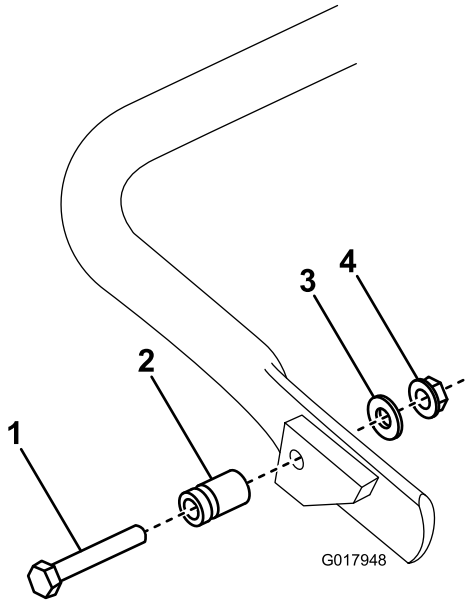

Figur 5

1. Bolt
2. Fjedertap
3. Spændeskive
4. Flangemøtrik

2. Sæt fjederen i hullet i fjederbeslaget og på fjedertappen, mens støttebenet justeres ind efter monteringshullerne i bagstellet (Figur 6).

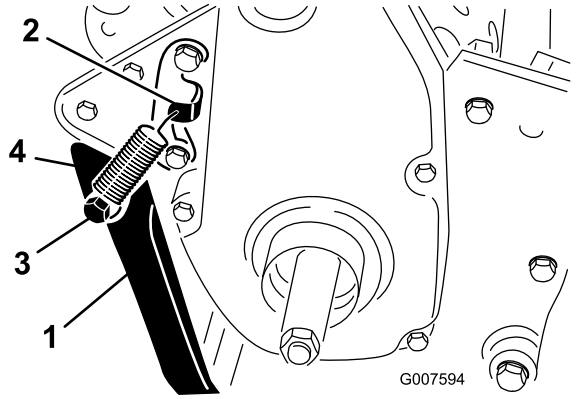

Figur 6

1. Støtteben
2. Fjederbeslag
3. Fjedertap
4. Fjeder

3. Monter støttebenet på hver side af stellet med en bolt, afstandsbøsning, flad spændeskive og låsemøtrik (Figur 6).

   Bemærk: Placer afstandsstykket i støttebenets monteringshul.

3

Montering af transporthjulakslerne (modellerne 04055 og 04056)

Dele, der skal bruges til dette trin:

1	Hjulaksel, højre
1	Hjulaksel, venstre

Fremgangsmåde

1. Skub støttebenet ned med foden, og træk op i håndtaget for at stille maskinen på støttebenet.
2. Påfør gevindlåseklæbemiddel på hjulakslernes gevind.
3. Skru den højre hjulaksel ind i drivremskiven på højre side af maskinen (Figur 7).

   Bemærk: Den højre hjulaksel har venstregevind.

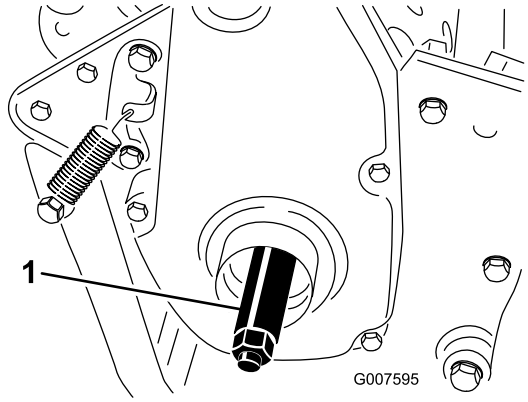

Figur 7

1. Højre hjulaksel

4. Tilspænd akslen med et moment på 88 til 101 N·m.
5. Gentag proceduren på venstre side.

4

Montering af transporthjulene (ekstraudstyr)

Dele, der skal bruges til dette trin:

2	Transporthjul (ekstraudstyr)

Fremgangsmåde

1. Skub hjulet over på akslen (Figur 8).
2. Drej hjulets låseclips væk fra hjulets midte, så det kan glide længere ind på akslen (Figur 8).

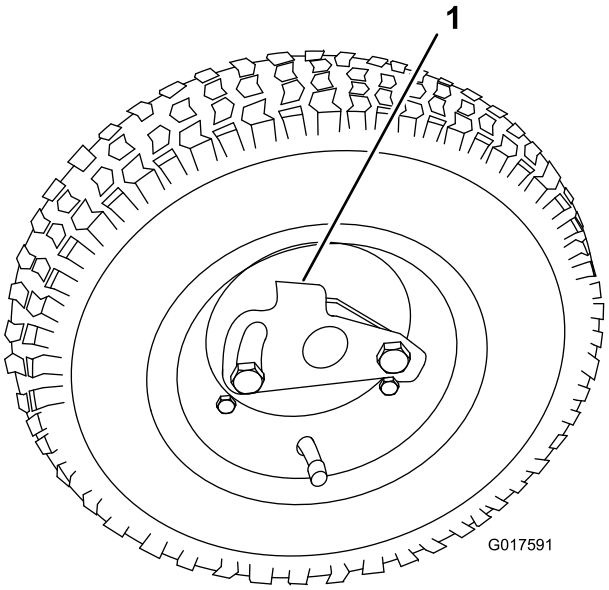

Figur 8

1. Låseclips

3. Drej hjulet frem og tilbage, indtil det glider helt over på akslen, og låseclipsen fastgøres i rillen på drivakslen.
4. Gentag proceduren på den modsatte side af maskinen.
5. Pump dækkene op til 0,82 til 1,03 bar.

5

Justering af klippeenheden

Kræver ingen dele

Fremgangsmåde

Før maskinen anvendes, skal følgende justeringer udføres:

- Nivellering af bagtromlen i forhold til knivcylinderen (side 32)
- Justering af bundkniven mod knivcylinderen (side 33)
- Justering af klippehøjden (side 34)
- Justering af græsafskærmningens højde (side 35)
- Justering af klippestangen (side 35)

6

Montering af græsopsamler

Dele, der skal bruges til dette trin:

1	Græsopsamler

Fremgangsmåde

Grib fat i græsopsamlerens overkant, og skub den på monteringsstængerne til opsamleren (Figur 9).

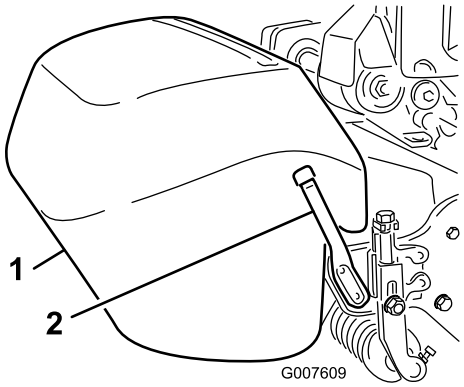

Figur 9

1. Græsopsamler
2. Monteringsstang til græsopsamler

Bemærk: Kun model 04056: Når der klippes med større klippehøjder, kan græsopsamleren sænkes ved at afmontere begge opsamlerens monteringsstænger og derefter montere dem igen på den modsatte side af maskinen.

Produktoversigt

Betjeningsanordninger

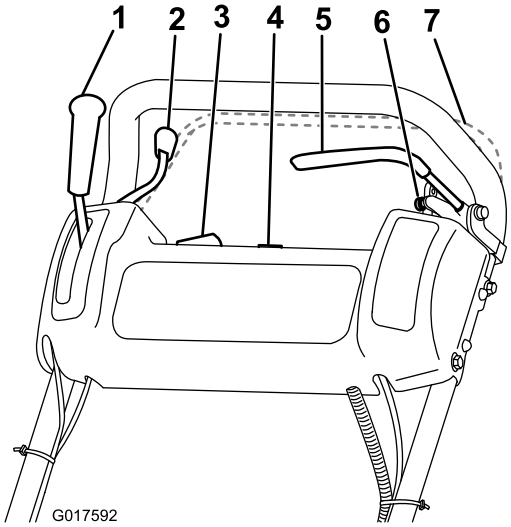

Figur 10

1. Traktionsdrevgreb
2. Gashåndtag
3. Tænd/sluk-kontakt
4. Timetæller
5. Driftsbremse
6. Parkeringsbremse
7. Dødemandsgreb (ekstraudstyr)

Gashåndtag

Gashåndtaget (Figur 10) er placeret bagest til højre på kontrolpanelet. Regulatorarmen er forbundet med og aktiverer ledforbindelsen til karburatoren. Se Specifikationer (side 16) for motorens hastighed.

Traktionsdrevgreb

Traktionsdrevgrebet (Figur 10) er placeret på forreste, højre side af kontrolpanelet. Det har to positioner: NEUTRAL og FORWARD (frem). Hvis grebet skubbes fremad, aktiveres traktionsdrevet.

Driftsbremse

Driftsbremsen (Figur 11) er placeret øverst i kontrolpanelets forreste venstre side. Du kan bruge bremsen til at sænke maskinens hastighed eller standse den.

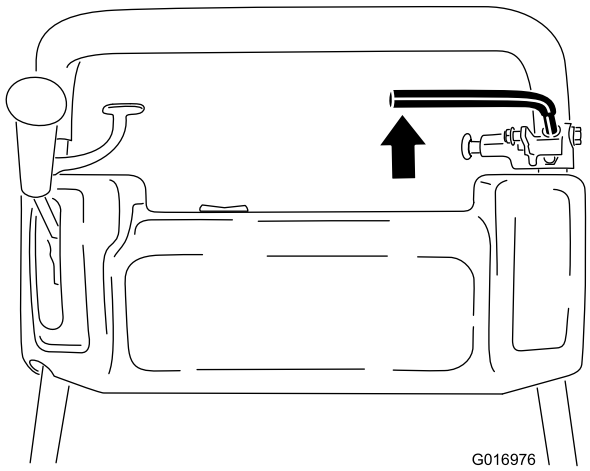

Figur 11

Parkeringsbremse

Parkeringsbremsen (Figur 12) er placeret nederst på driftsbremsen. Indkobl driftsbremsen helt, og skub parkeringsbremseknappen, så driftsbremsen kan hvile på parkeringsbremsestiften. Indkobl driftsbremsen for at udløse parkeringsbremsen. Du skal udløse bremsen, før du indkobler traktionsdrevet.

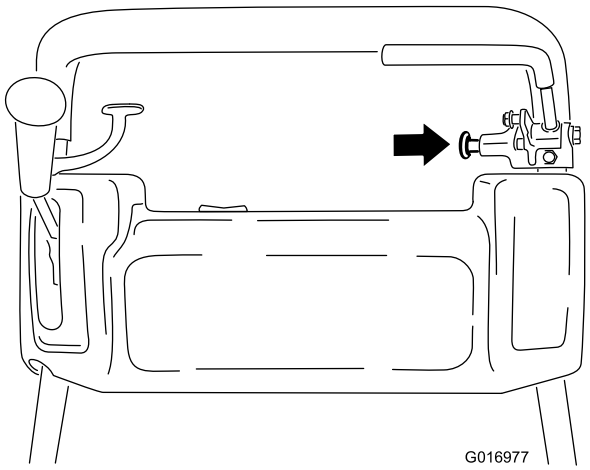

Figur 12

Tænd/sluk-kontakt

Tænd-/slukkontakten (Figur 10) er placeret øverst på kontrolpanelet. Flyt kontakten til positionen ON (tændt) for at starte motoren og til positionen OFF (slukket) for at slukke motoren.

Dødemandsgreb (ekstraudstyr)

Hvis der er et dødemandsgreb (Figur 10), findes det bageste på grebet. Tryk dødemandsgrebet frem mod håndtaget. Såfremt dødemandsgrebet findes, skal grebet aktiveres, før traktionsdrevets greb flyttes, da motoren ellers slukker.

Knivcylinderdrevgreb

Knivcylinderdrevgrebet (Figur 13) er placeret i højre, forreste hjørne af maskinen. Grebet har to positioner: ENGAGE (indkoblet) og DISENGAGE (udkoblet). Flyt grebet til højre for at aktivere knivcylinderen eller til venstre for at deaktivere knivcylinderen.

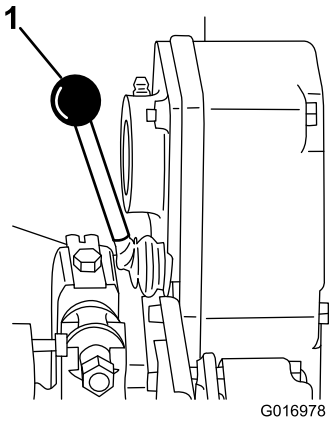

Figur 13

1. Knivcylinderdrevgreb

Chokergreb

Chokergrebet (Figur 14) er placeret forrest til venstre på motoren. Grebet har to positioner: RUN (kør) og CHOKE (choker). Flyt grebet til positionen CHOKE (choker), når du starter en kold motor. Når motoren starter, skal grebet flyttes til positionen RUN (kør).

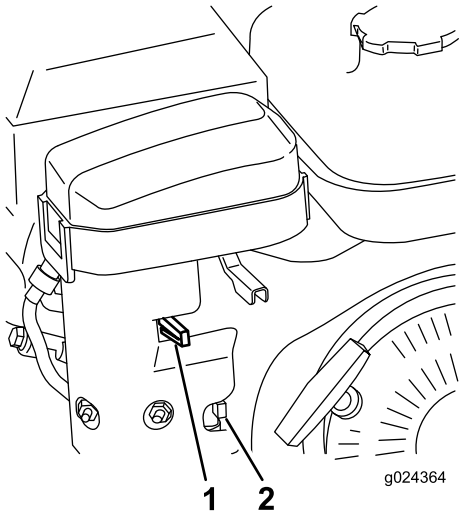

Figur 14

1. Chokergreb
2. Brændstofafbryderventil

Brændstofafbryderventil

Brændstofafbryderventilen (Figur 14) er placeret forrest til venstre på motoren ved chokergrebet. Ventilen har to

positioner: LUKKET og ÅBEN. Flyt grebet op til positionen lukket, når maskinen skal opbevares eller transporteres. Åbn ventilen før motoren startes ved at flytte håndtaget ned.

Startsnorens håndtag

Træk i startsnorens håndtag (Figur 15) for at starte motoren.

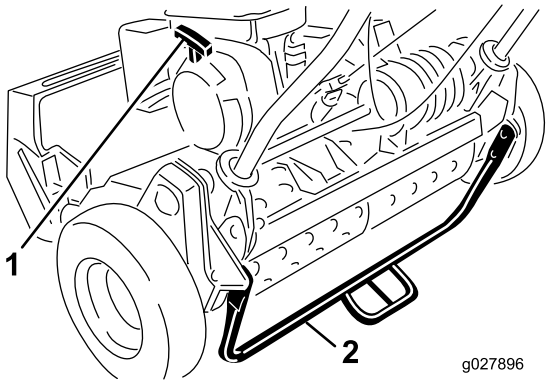

Figur 15

1. Startsnorens håndtag
2. Støtteben

Støtteben

Støttebenet (Figur 15) er monteret bag på maskinen og bruges til at hæve maskinens bagende, så der kan monteres eller fjernes transporthjul.

Specifikationer

	Model 04054	Model 04055	Model 04056
Bredde	84 cm	91 cm	104 cm
Højde	114 cm	114 cm	122 cm
Længde med opsamler	122 cm	122 cm	150 cm
Tør vægt (med græs-opsamler og Wiehle-rulle, uden hjul eller plejecylinder)	97 kg	100 kg	105 kg
Klippebredde	46 cm	53 cm	66 cm
Klippehøjde	1,6 mm til 31,8 mm	1,6 mm til 31,8 mm	3,1 mm til 31,7 mm
Klemme	3,3 mm	4,3 mm	5,8 mm
Motorhastig-hed	Lav tomgang – 1565 ± 150 o/min, Høj tomgang – 3375 ± 100 o/min	Lav tomgang – 1565 ± 150 o/min, Høj tomgang – 3375 ± 100 o/min	Lav tomgang – 1565 ± 150 o/min, Høj tomgang – 3375 ± 100 o/min

Redskaber/tilbehør

Der kan fås en række forskelligt Toro-godkendt udstyr og tilbehør til brug sammen med maskinen, som gør den bedre og mere alsidig. Kontakt en autoriseret serviceforhandler eller distributør, eller gå ind på www.Toro.com for at få en fortegnelse over alt godkendt udstyr og tilbehør.

Betjening

Bemærk: Maskinens venstre og højre side er som set fra den normale betjeningsposition.

Sæt sikkerheden i højsædet

Læs alle sikkerhedsforskrifterne nøje, og gør dig bekendt med de symboler, der findes i afsnittet om sikkerhed. Disse oplysninger kan hjælpe dig eller omkringstående personer med at undgå at komme til skade.

⚠ FORSIGTIG

Denne maskine afgiver støj, der kan medføre nedsat hørelse ved længere tids anvendelse.

Brug høreværn, når du betjener denne maskine.

Det anbefales at bruge beskyttelsesudstyr til øjne, ører, hænder, fødder og hoved.

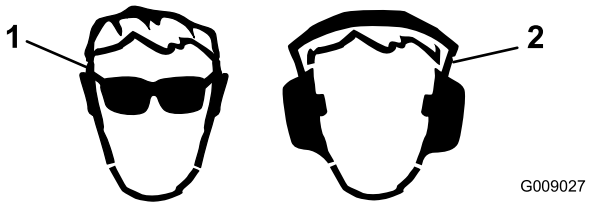

Figur 16

1. Anvend sikkerhedsbriller. 2. Bær høreværn.

Kontrol af motoroliestanden

Kontrollér motoroliestanden før hver brug eller for hver 8 driftstimer. Se Kontrol af motoroliestanden (side 24).

Opfyldning af brændstoftanken

Bemærk: Brændstoftankens kapacitet er 2,7 liter.

- Du opnår de bedste resultater ved kun at bruge ren og frisk (højst 30 dage gammel) blyfri benzin med et oktantal på 87 eller højere ((R+M)/2-ratingmetode).
- **Ethanol**: Benzin med op til 10 % ethanol (gasohol) eller 15 % MTBE (metyl-tertiær-butylæter) pr. volumen accepteres. Ethanol og MTBE er ikke det samme. Benzin med 15% ethanol (E15) pr. volumen godkendes ikke til brug. **Brug aldrig benzin, der indeholder mere end 10 % ethanol pr. volumen**, som f.eks. E15 (indeholder 15 % ethanol), E20 (indeholder 20 % ethanol) eller E85 (indeholder op til 85 % ethanol). Hvis der anvendes ikke-godkendt benzin, kan det medføre ydelsesproblemer og/eller beskadigelse af motoren, som muligvis ikke er dækket af garantien.
- **Anvend ikke** benzin, der indeholder metanol.
- **Opbevar ikke** brændstof i hverken brændstoftanken eller brændstofbeholdere henover vinteren, medmindre du anvender en brændstofstabilisator.
- **Fyld ikke** olie i benzin.

⚠ FARE

Under visse forhold er benzin meget brandfarlig og yderst eksplosiv. En brand eller eksplosion forårsaget af benzin kan give dig eller andre forbrændinger samt medføre tingsskade.

- **Fyld tanken udendørs i et åbent område, når motoren er kold. Tør eventuel spildt benzin op.**
- **Fyld aldrig brændstoftanken op inde i en lukket anhænger.**
- **Fyld ikke brændstoftanken helt op. Fyld benzin på brændstoftanken, indtil niveauet er 6-13 mm under bunden af påfyldningsstudsen. Denne tomme plads giver benzinen i brændstoftanken plads til at udvide sig.**
- **Ryg aldrig, når du håndterer benzin, og hold dig på afstand af åben ild eller steder, hvor benzindampe kan antændes af en gnist.**
- **Opbevar benzin i en godkendt beholder og utilgængeligt for børn. Køb aldrig benzin til mere end 30 dages forbrug.**
- **Betjen ikke maskinen medmindre hele udstødningssystemet er på plads og i god driftsmæssig stand.**

⚠ FARE

Under visse omstændigheder kan der under påfyldning af brændstof udvikle sig statisk elektricitet, der kan antænde benzindampene. En brand eller eksplosion forårsaget af benzin kan give dig eller andre forbrændinger samt medføre tingsskade.

- **Anbring altid benzindunke på jorden et stykke fra køretøjet, før påfyldning påbegyndes.**
- **Fyld ikke benzindunke inde i et køretøj eller på en lastbil eller anhænger, da indvendige tæpper eller plastikforinger i lastbiler kan isolere dunken og forsinke tabet af eventuel statisk elektricitet.**
- **Fjern, om muligt, udstyr fra lastbilen eller anhængeren, og påfyld nede på jorden. Hvis ikke dette er muligt, skal påfyldningen af udstyret finde sted med en bærbar beholder i stedet for direkte fra brændstofstanderen.**
- **Hvis det er nødvendigt at benytte benzinstanderen, skal mundstykket hele tiden være i kontakt med kanten af åbningen i benzintanken eller dunken, indtil påfyldningen afsluttes.**

⚠ ADVARSEL

Benzin er farligt eller dødbringende, hvis det indtages. Længere tids udsættelse for dampe kan forårsage alvorlige skader og sygdomme.

- **Undgå længere tids indånding af dampe.**
- **Hold ansigtet væk fra spidsen af slangen og brændstoftanken eller stabilisatoråbningen.**
- **Undgå kontakt med huden, og vask spildte væsker af med sæbe og vand.**

1. Rengør området omkring brændstoftankens dæksel, og fjern dækslet fra tanken (Figur 17).

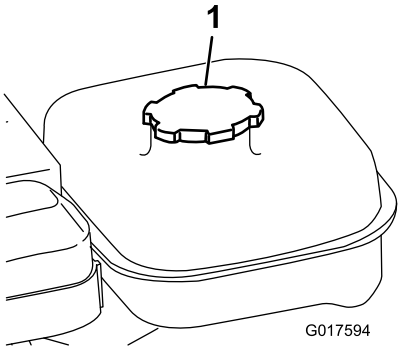

Figur 17

1. Brændstofdæksel

2. Brug blyfri benzin, og fyld brændstoftanken op, men ikke højere end til bunden af filteret.

   Bemærk: Dette giver benzinen plads til at udvide sig. **Fyld ikke brændstoftanken helt op.**

3. Sæt dækslet tilbage på brændstoftanken, og tør eventuelt spildt benzin op.

Tilkøring af maskinen

Se i den medfølgende motorvejledning for at få oplysninger om anbefalet olieskift og vedligeholdelse i løbet af tilkørselsperioden.

Kun 8 timers klipning er nødvendigt som indkøringsperiode.

Eftersom de første timers brug er afgørende for maskinens fremtidige pålidelighed, skal funktioner og ydelse overvåges nøje, så mindre problemer, der kan føre til større problemer, opdages og kan udbedres. Efterse maskinen hyppigt under indkøringen for at se tegn på olietab, løse monteringsskruer eller andre fejl.

For at sikre optimal bremsesystemydelse skal bremserne trykpoleres (tilkøres) før brug. For at trykpolere bremserne skal du bremse godt og køre maskinen ved klippehastighed, indtil bremserne er varme som indikeret ved lugten. En justering af bremserne kan være nødvendig efter tilkørslen. Se Justering af drifts-/parkeringsbremsen (side 27).

Kontrol af sikkerhedskontakter

⚠ FORSIGTIG

Hvis kontakterne til sikkerhedslåsesystemet udkobles eller beskadiges, kan maskinen reagere uventet og forårsage personskade.

- **Pil ikke ved sikkerhedskontakterne.**
- **Kontroller dagligt, at sikkerhedskontakterne fungerer, og udskift eventuelle beskadigede kontakter, før du betjener maskinen.**

1. Skub støttebenet ned med foden, og træk opad og bagud i håndtaget for at hæve hjulene op fra jorden.
2. Sæt traktionsgrebet i indkoblet position og motorens betjeningsanordninger i startposition.
3. Forsøg at starte motoren.

   Motoren bør ikke starte. Hvis motoren starter, skal sikkerhedskontakten serviceres. Afhjælp problemet, før plæneklipperen betjenes.

4. Løft forsigtigt op i håndtaget for at udløse støttebenet.

Start og sluk af motoren

Bemærk: Du kan finde illustrationer og beskrivelser af de betjeningsanordninger, der er henvist til i dette afsnit, i afsnittet Betjeningsanordninger (side 14).

Start af motoren

Bemærk: Sørg for, at tændrørskablet er sat på tændrøret.

1. Sørg for, at grebene til traktions- og knivcylinderdrevet er i positionen DISENGAGED (udkoblet).

   Bemærk: Motoren starter ikke, hvis traktionsgrebet er i positionen ENGAGED (indkoblet).

2. Åbn brændstofafbryderventilen på motoren.
3. Flyt tænd/sluk-knappen til positionen ON (tændt).
4. Flyt gashåndtaget til positionen HURTIG.
5. Flyt chokergrebet til halvvejs mellem positionerne ON (til) og OFF (fra), når du starter en kold motor. Det er muligvis ikke nødvendigt at bruge choker, når du starter en varm motor.
6. Træk startsnorens håndtag ud, indtil du opnår positiv indkobling. Træk dernæst hårdt i det for at starte motoren.

   Vigtigt: Træk ikke i startsnoren til dens yderste grænse, og slip ikke starthåndtaget, når snoren er trukket ud, da snoren kan knække, og tilbageslagsmekanismen kan blive beskadiget.

7. Flyt chokeren til positionen OFF (fra), når motoren varmes op.

Sluk af motoren

1. Flyt traktions- og knivcylindergrebene til positionen DISENGAGED (udkoblet), gashåndtaget til positionen SLOW (langsom), og tænd-/slukkontakten til positionen OFF (slukket).
2. Træk tændrørskablet af tændrøret før opbevaring for at forhindre muligheden for, at maskinen starter ved et uheld.
3. Luk brændstofafbryderventilen før opbevaring eller transport af maskinen i et køretøj.

Transport af maskinen

1. Hvis maskinen er udstyret med transporthjul (ekstraudstyr), skal du skubbe støttebenet ned med foden og trække håndtaget opad for at hæve den bageste del af maskinen og montere transporthjulene.
2. Udløs støttebenet ved at trække håndtaget opad, skubbe maskinen frem, og derefter sænke den bageste del af maskinen ned på transporthjulene.
3. Kontroller, at traktions- og knivcylindergrebene er i positionen DISENGAGED (udkoblet), og start motoren.
4. Indstil gashåndtaget i positionen SLOW (langsom), hæv maskinens forende en anelse op, aktiver traktionsdrevet gradvist, og øg langsomt motorens hastighed.
5. Juster gasregulatoren for at betjene maskinen ved den ønskede kørehastighed og transportere den til den ønskede destination.
6. Sæt traktionskontrolgrebet tilbage i positionen DISENGAGED (udkoblet) og gashåndtaget i positionen SLOW (langsom), og sluk for motoren.

Klargøring til græsklipning

1. Hvis maskinen er udstyret med transporthjul (ekstraudstyr), skal du skubbe støttebenet ned med foden og trække håndtaget opad og bagud for at hæve hjulene fra jorden.
2. Skub låseclipsene på hjulene ud af rillerne i akslerne.
3. Træk hjulene af akslerne.
4. Flyt maskinen ned fra støttebenet.

Klipning

Hvis maskinen anvendes korrekt, opnår du den glattest mulige plæneklipning. Se også Tip vedrørende betjening (side 20) for grundlæggende tip til, hvordan du får mest muligt ud af maskinen.

Vigtigt: Overdreven brug af klippeenheden uden græs at klippe (som virker smørende) kan beskadige klippeenheden.

1. Start motoren, sæt gashåndtaget på nedsat hastighed, skub håndtaget ned for at hæve klippeenheden, flyt traktionsgrebet til positionen ENGAGED (indkoblet), og transporter maskinen til greenens kant.
2. Flyt traktionsgrebet til positionen DISENGAGED (udkoblet), og flyt knivcylinderdrevgrebet til positionen ENGAGED (indkoblet).
3. Flyt traktionsgrebet til positionen ENGAGED (indkoblet), sæt farten op, indtil maskinen kører med den ønskede hastighed, kør maskinen ud på greenen, sænk forenden af maskinen, og start klipningen.
4. Når du er færdig med klipningen køres maskinen af greenen, traktionskontrolgrebet flyttes til positionen DISENGAGED (udkoblet), der slukkes for motoren,

og knivcylinderdrevgrebet skubbes hen i positionen DISENGAGED (udkoblet).

5. Tøm græsopsamleren for afklippet græs, sæt den tilbage på maskinen, og påbegynd transporten.

Tip vedrørende betjening

Før græsklipning

- Sørg for, at maskinen justeres omhyggeligt og er indstillet ens på begge sider af knivcylinderen. Er maskinen indstillet forkert, forstærkes misforholdet mange gange i den klippede plænes udseende.
- Fjern alle fremmedlegemer fra plænen, før den klippes.
- Sørg for, at alle, især børn og dyr, har fjernet sig fra området, der skal klippes.

Klippeteknikker

- En green skal klippes i lige baner, frem og tilbage på tværs af greenen.
- Undgå cirkulære bevægelser og sving med maskinen på en green, da dette kan forårsage opkradsning. Drej maskinen uden for greenen ved at løfte klippeenheden (skubbe håndtaget ned) og aktivere traktionstromlen.
- Klip ved normal ganghastighed. Højere hastighed sparer ikke megen tid, men resulterer i en dårligere klipning.

Vedligeholdelse

Bemærk: Maskinens venstre og højre side er som set fra den normale betjeningsposition.

Skema over anbefalet vedligeholdelse

Vedligeholdelsesintervaller	Vedligeholdelsesprocedure
Efter de første 20 timer	• Skift motorolien. • Rengør brændstoffilteret og brændstofskålen.
Hver anvendelse eller dagligt	• Kontroller sikkerhedskontakterne. • Kontroller motoroliestanden.
For hver 25 timer	• Smør maskinen (smør alle fittings umiddelbart efter hver vask, uanset det angivne interval).
For hver 50 timer	• Skift motorolien (oftere i støvede eller snavsede omgivelser). • Rengør og smør luftfilterets skumindsats (oftere under støvede eller snavsede forhold).
For hver 100 timer	• Udskift papirluftfilteret (oftere under støvede eller snavsede forhold). • Kontrol af tændrør. • Rengør brændstoffilteret og brændstofskålen.
For hver 500 timer	• Kontroller indsugnings- og udstødningsventiler. Juster dem om nødvendigt. • Rengør karburatoren.
For hver 1000 timer	• Udskift brændstofrøret. • Kontrol af transmissionsdrivremmene. • Kontroller transmissionslejerne.

Vigtigt: **Se betjeningsvejledningen til motoren for at få oplysninger om yderligere vedligeholdelsesprocedurer.**

Kontrolliste for daglig vedligeholdelse

Vigtigt: **Kopier denne side til rutinemæssig brug.**

Vedligeholdelsespunkter	I ugen:						
	Man.	Tirs.	Ons.	Tors.	Fre.	Lør.	Søn.
Kontroller sikkerhedslåsesystemets funktion.							
Kontroller parkeringsbremsefunktionen.							
Kontroller brændstofstanden.							
Kontroller motoroliestanden.							
Kontroller luftfilteret.							
Rengør motorens køleribber.							
Kontroller, om der er usædvanlige motorlyde.							
Kontroller for usædvanlige lyde under drift.							
Kontroller afstanden mellem knivcylinderen og bundkniven.							
Kontroller justeringen af klippehøjden.							
Smør alle fittings.							
Reparer beskadiget maling.							

Bemærkninger om problemområder

Eftersyn foretaget af:		
Punkt	**Dato**	**Oplysninger**

Smøring

Smøring af maskinen

Eftersynsinterval: For hver 25 timer

Smør maskinens tolv smørenipler med litiumbaseret fedt nr. 2. Det bedste resultat opnås med en manuel fedtpistol.

Smøreniplerne er placeret som følger:

- 2 på frontrullen (Figur 18)
- 2 på knivcylinderens lejer (Figur 18)
- 2 på tromleakslerne (Figur 19)
- 3 på differentialet (Figur 19)
- 2 på knivcylinderens mellemaksellejer (Figur 20)
- 1 på drivakslens leje (Figur 21).

1. Tør hver fedtfitting af med en ren klud.
2. Pump fedt ind i hver nippel, indtil det begynder at blive vanskeligt at pumpe med pistolen.

   Vigtigt: Tryk ikke for hårdt, da fedttætningerne ellers vil blive permanent beskadigede.
3. Tør overskydende fedt af.

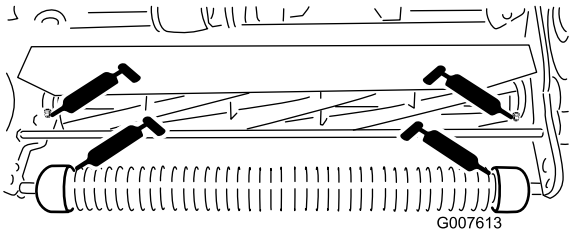

Figur 18

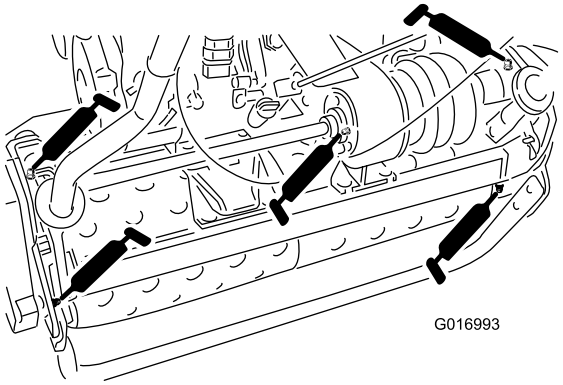

Figur 19

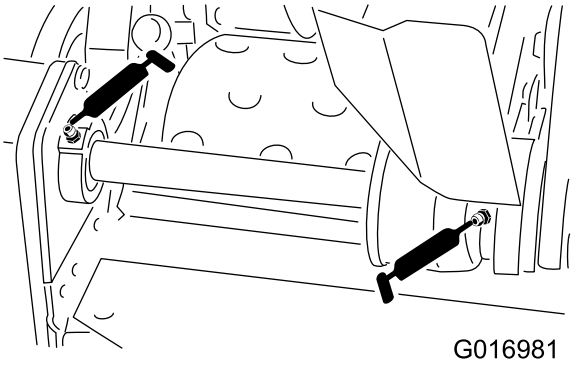

Figur 20

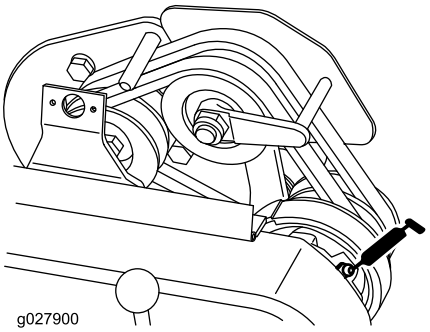

Figur 21

Motorvedligeholdelse

Serviceeftersyn af motorolien

Eftersynsinterval: Efter de første 20 timer—Skift motorolien.

Hver anvendelse eller dagligt—Kontroller motoroliestanden.

For hver 50 timer—Skift motorolien (oftere i støvede eller snavsede omgivelser).

Krumtaphuset skal fyldes med cirka 0,62 liter olie af den rette viskositet før start. Der kan anvendes ethvert oliemærke af høj kvalitet, som bærer API's "service classification" [klassifikation] SF eller højere. Se Figur 22, og brug et oliemærke med en viskositet, der svarer til den omgivende temperatur.

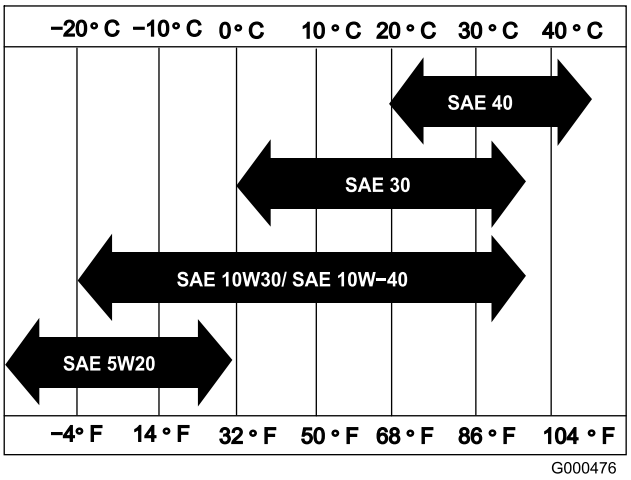

Figur 22

Bemærk: Brug af multigrade-olier (5W-20, 10W-30 og 10W-40) øger olieforbruget. Kontroller oliestanden hyppigere, når der benyttes multigrade-olier.

Kontrol af motoroliestanden

1. Placer maskinen, så motoren står plant, og rengør området rundt om oliestandsmåleren (Figur 23).

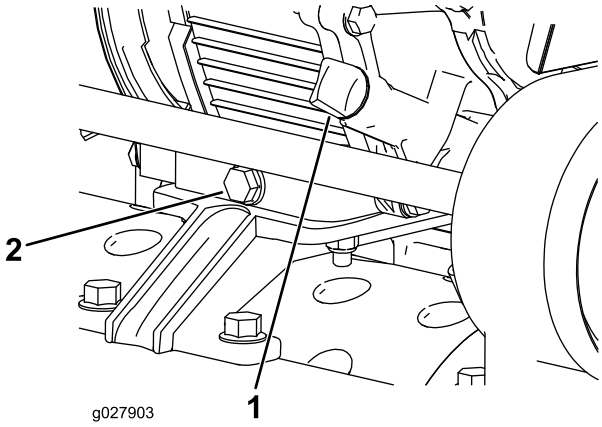

Figur 23

1. Oliestandsmåler
2. Aftapningsprop

2. Drej oliestandsmåleren med uret, og tag den ud.
3. Tør oliestandsmåleren af, og sæt den i påfyldningshullet, men **undlad** at skrue den ind i hullet.
4. Fjern oliestandsmåleren, og kontroller oliestanden.
5. Hvis oliestanden er lav, skal du fylde så meget olie på, at standen er mellem mærkerne på målepinden (Figur 24).

Vigtigt: Fyld ikke for meget på krumtaphuset.

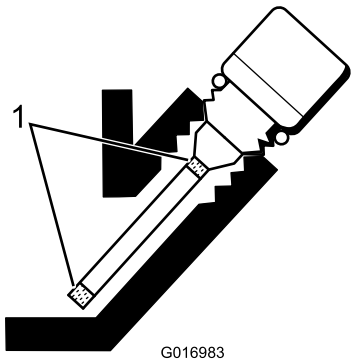

Figur 24

1. Mærker

6. Sæt oliestandsmåleren i igen, og tør evt. spildt olie op.

Skift af motorolien

1. Start motoren og lad den køre i nogle få minutter for at varme olien op.
2. Anbring en drænbakke under bagenden af maskinen, direkte under aftapningsproppen (Figur 23).
3. Tag aftapningsproppen ud.
4. Tryk ned på håndtaget for at vippe maskinen og motoren bagud, så der kan løbe mere olie ud i drænbakken.
5. Monter aftapningsproppen, og fyld krumtaphuset op igen med den korrekte olie. Se Kontrol af motoroliestanden (side 24).

Eftersyn af luftfilteret

Eftersynsinterval: For hver 50 timer—Rengør og smør luftfilterets skumindsats (oftere under støvede eller snavsede forhold).

For hver 100 timer—Udskift papirluftfilteret (oftere under støvede eller snavsede forhold).

Vigtigt: Udfør service på luftfilteret hyppigere under støvede eller snavsede forhold.

1. Sørg for, at tændrørskablet er taget af tændrøret.
2. Afmonter vingemøtrikken på luftfilterdækslet, og fjern dækslet (Figur 25).

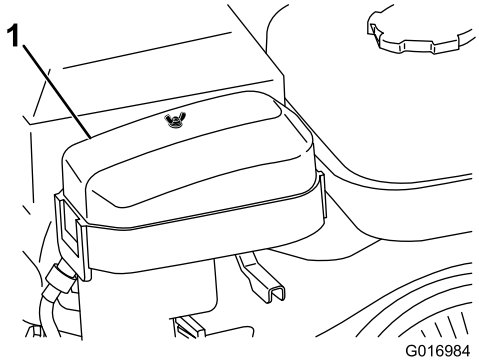

Figur 25

1. Luftfilterdæksel

3. Rengør dækslet grundigt.
4. Hvis skumelementet er snavset, skal det fjernes fra papirelementet (Figur 26) og rengøres grundigt som følger:
   A. Vask skumelementet i en opløsning af flydende sæbe og varmt vand. Tryk det sammen for at fjerne snavset, men vrid det ikke, fordi skummet derved kan rives i stykker.
   B. Tør skumelementet ved at pakke det ind i en ren klud. Klem kluden og skumelementet for at tørre det, men det må ikke vrides.
   C. Gennemvæd skumelementet med ren motorolie. Tryk elementet sammen for at fjerne overskydende olie og fordele olien jævnt. Det er bedst, hvis elementet er fugtet med olie.

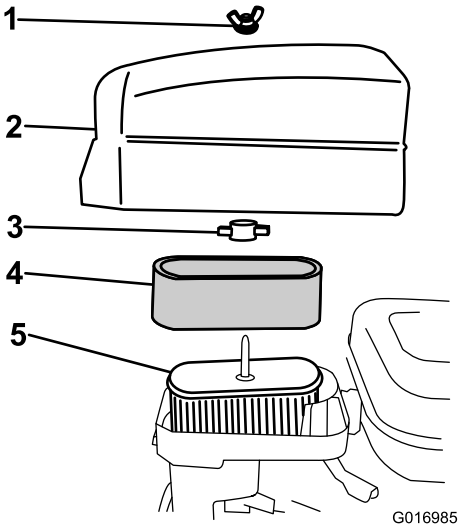

Figur 26

1. Vingemøtrik
2. Luftfilterdæksel
3. Plastvingemøtrik
4. Skumelement
5. Papirelement

5. Kontroller papirindsatsens tilstand. Rengør det ved at banke let på det, eller udskift det efter behov.

   Vigtigt: Brug ikke trykluft til at rengøre papirelementet.

6. Monter skumelementet, papirelementet og luftfilterhætten.

   Vigtigt: Betjen aldrig motoren uden luftfilter, da dette sandsynligvis vil medføre ekstrem motorslitage og beskadigelse.

Udskiftning af tændrør

Eftersynsinterval: For hver 100 timer

Brug et NGK BR6HS-tændrør eller tilsvarende. Det korrekte gnistgab er 0,6 til 0,7 mm.

1. Tag den støbte tændrørsledning af tændrøret (Figur 27).

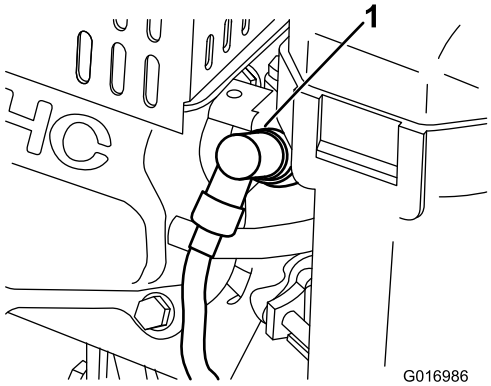

Figur 27

1. Tændrørskabel

2. Rengør området rundt om tændrøret, og fjern det fra topstykket.

   Vigtigt: Udskift tændrøret, hvis det er revnet, beskadiget eller snavset. Elektroderne må ikke sandblæses, skrabes eller renses, da motoren kan blive beskadiget af partikler, som trænger ind i cylinderen.

3. Sørg for, at gnistgabet er indstillet korrekt (Figur 28).

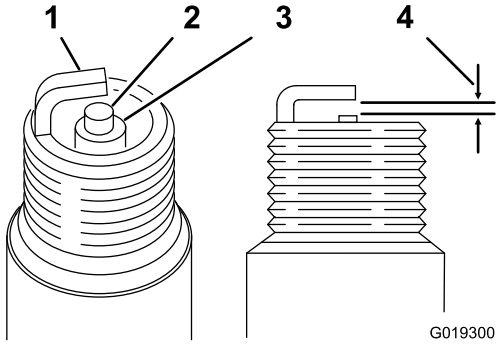

Figur 28

1. Sideelektrode
2. Midterelektrode
3. Isolator
4. Afstand på 0,6 til 0,7 mm

4. Monter tændrøret med det korrekte gnistgab, og tilspænd det til 23 N·m.
5. Monter tændrørskablet på tændrøret.

Vedligeholdelse af brændstofsystem

Rengøring af brændstoffilteret

Eftersynsinterval: Efter de første 20 timer

For hver 100 timer

1. Luk brændstofafbryderventilen, og skru bundfældningsskålen af karburatorhuset (Figur 29).

   Bemærk: Brug af et 12-punktsstik på 17 mm over bunden af bundfældningsskålen kan forhindre beskadigelse af bundfældningsskålen.

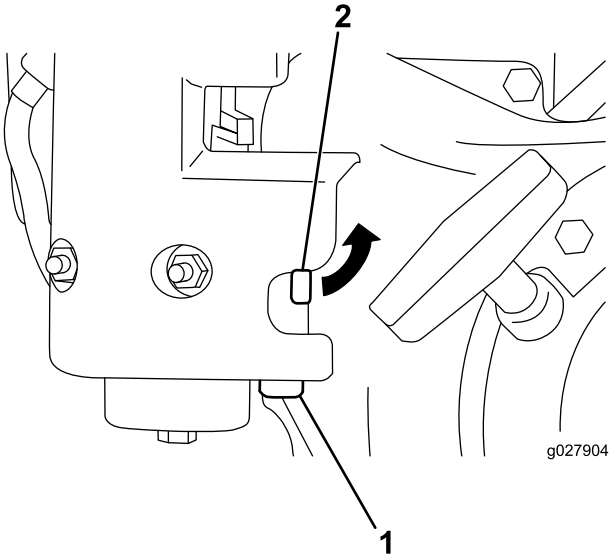

Figur 29

1. Bundfældningsskål
2. Brændstofafbryderventil

2. Rengør skålen og filteret i ren benzin, og monter dem.

Vedligeholdelse af elektrisk system

Eftersyn af sikkerhedskontakt

Følg nedenstående fremgangsmåde, hvis kontakten skal justeres eller udskiftes.

1. Sørg for, at motoren er slukket og at traktionshåndtaget er udkoblet og har kontakt med neutralstoppet (Figur 30).

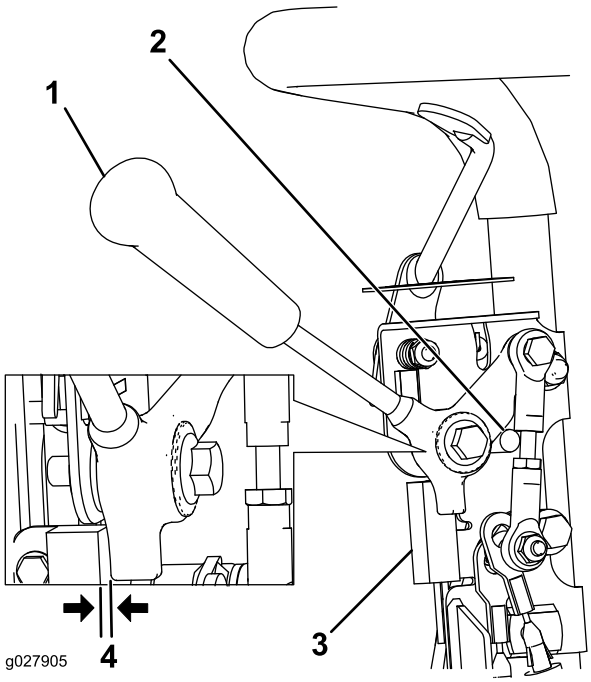

Figur 30

1. Traktionshåndtag
2. Neutralstop
3. Sikkerhedskontakt
4. 0,8 mm gab

2. Løsn sikkerhedskontaktens fastgørelsesanordninger (Figur 30).
3. Placer et 0,8 mm tykt afstandsstykke mellem traktionshåndtaget og sikkerhedskontakten (Figur 30).
4. Stram sikkerhedskontaktens monteringsbolte, og kontroller afstanden igen.

   Bemærk: Traktionshåndtaget må ikke røre ved kontakten.
5. Aktiver traktionshåndtaget, og kontroller, at kontakten mister kontinuitet.

   Bemærk: Udskift kontakten om nødvendigt.

Vedligeholdelse af bremser

Justering af drifts-/parkeringsbremsen

Hvis drifts-/parkeringsbremsen glider ved aktivering, skal der foretages en justering.

1. Indkobl driftsbremsen, og tryk på parkerings-bremseknappen, så driftsbremsen kan hvile på parkeringsbremsestiften (Figur 31).

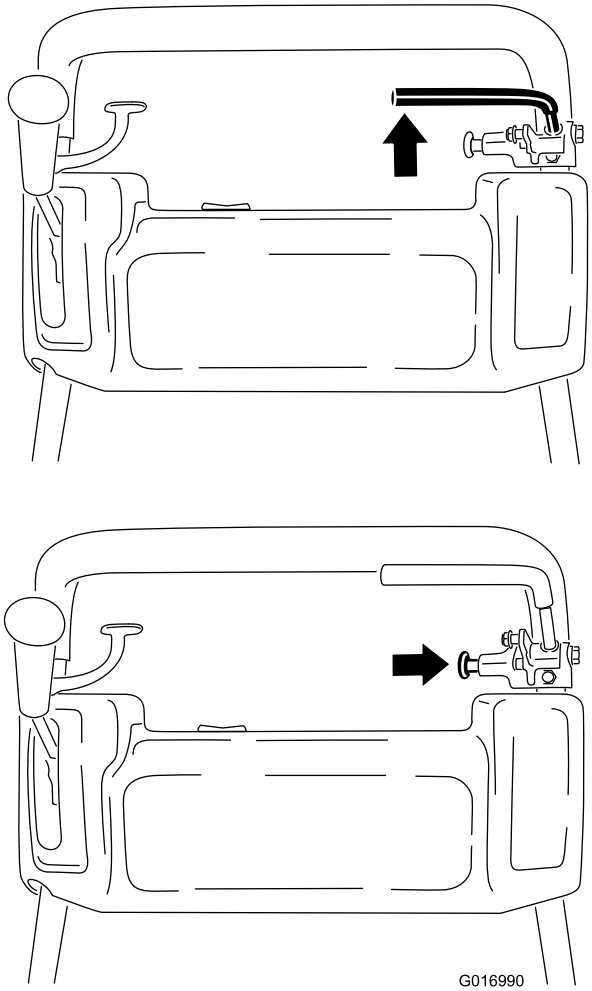

Figur 31

2. Brug en fjedervægt, og tryk bagud på driftsbremsegrebet (Figur 32). Parkeringsbremsen bør udløses, når der nås en kraft på 13,5 til 18 kg. Hvis parkeringsbremsen udløses, før en kraft på 13,5 til 18 kg er opnået, skal bremsekablet justeres. Fortsæt til trin 3.

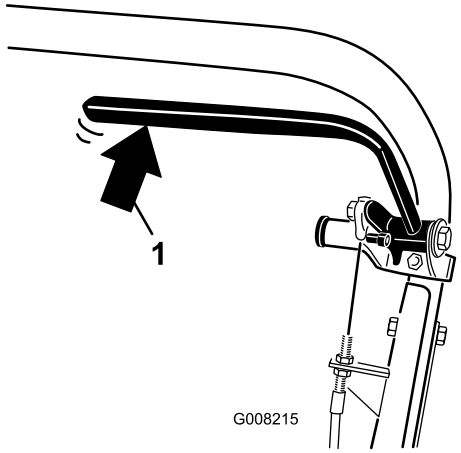

Figur 32

1. Bagtryk på driftsbremsegrebet

3. Løsn den holder, som fastgør kileremskærmen, og drej for at åbne skærmen (Figur 33).

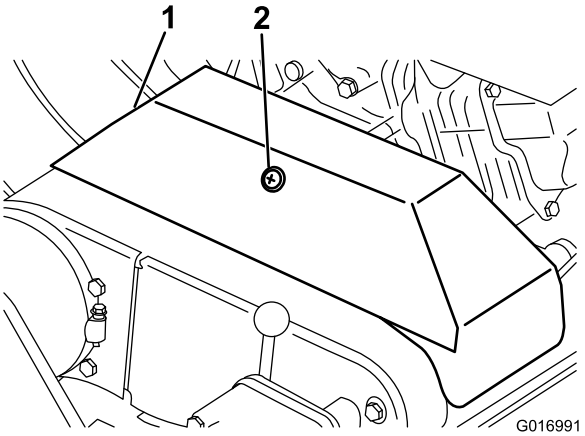

Figur 33

1. Kileremskærm
2. Holder

4. Følg nedenstående metode for at justere bremsekabelspændingen:
   - For at mindske bremskabelspændingen skal du løsne kablets forreste kontramøtrik og stramme den bageste kontramøtrik (Figur 34). Gentag trin 1 og 2, og juster igen om nødvendigt.
   - For at øge bremskabelspændingen skal du stramme kablets forreste kontramøtrik og løsne den bageste kontramøtrik (Figur 34). Gentag trin 1 og 2, og juster igen om nødvendigt.

   Bemærk: Justeringen kan udføres på kablet ved kontramøtrikkernes beslag ved kontrolpanelet eller ved beslaget nederst på motoren.

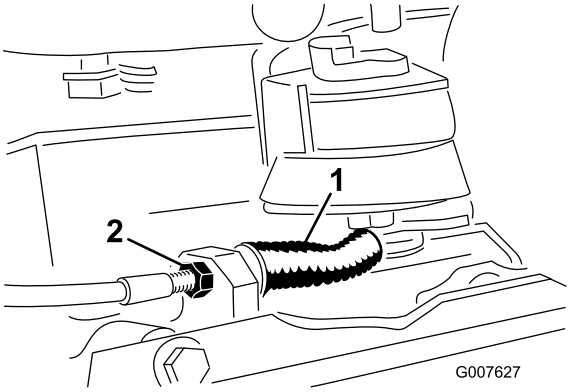

Figur 34

1. Drifts-/parkeringsbremse-kabel
2. Forreste kontramøtrik

5. Luk skærmen, og fastgør holderen.

Vedligeholdelse af remme

Justering af remmene

Sørg for, at remmene har den rigtige spænding for at sikre korrekt maskindrift og undgå unødvendig slitage. Kontroller remmene hyppigt.

Justering af knivcylinderens drivrem

1. Afmonter remskærmens monteringsskruer og remskærmen for at frilægge remmen (Figur 35).

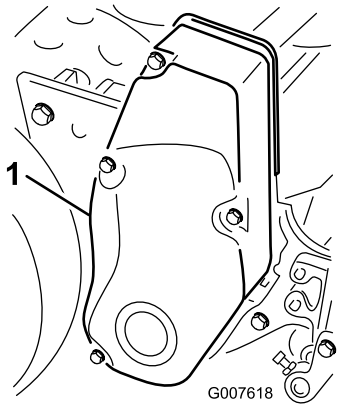

Figur 35

1. Remskærm

2. Kontroller spændingen ved at trykke remmen ned midtvejs mellem remskiverne (Figur 36) med en kraft på 18 til 22 N. Remmen skal gi' sig 6 mm.

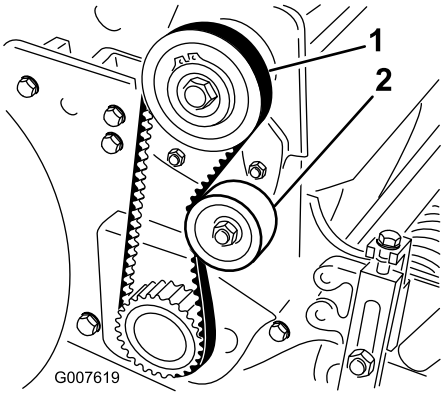

Figur 36

1. Knivcylinderens drivrem 2. Styreremskive

3. Udfør den følgende justering af remspændingen:
   A. Løsn styreremskivens monteringsmøtrik, og drej styreremskiven med uret mod bagsiden af remmen, indtil du opnår den ønskede remspænding (Figur 36).

   Vigtigt: **Stram ikke remmen for meget.**

   B. Spænd møtrikken for at låse justeringen.
4. Monter remskærmen ved at sætte den på plads.
5. Bevar et lille mellemrum mellem skærmens tætning og sidepladen, og skru hver monteringsbolt i, indtil gevindene griber fast i indsatsen.

   Bemærk: Mellemrummet gør det muligt at se, når boltene rammer gevindindsatserne.
6. Når alle boltene er skruet i, spændes de, indtil afstandsstykkerne inde i skærmen berører sidepladen.

   Bemærk: Stram ikke boltene for meget.

Justering af traktionsdrivremmen

1. Afmonter remskærmens monteringsskruer og remskærmen for at frilægge remmen (Figur 37).

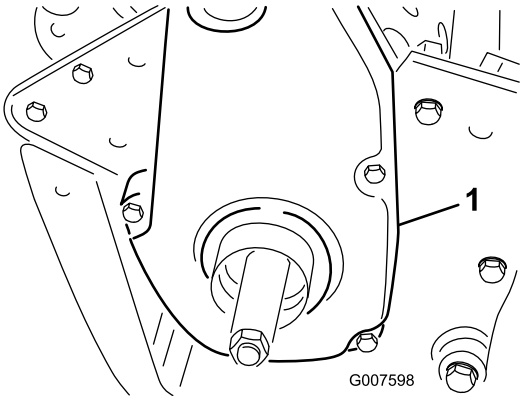

Figur 37

1. Traktionsdrivremskærm

2. Kontroller spændingen ved at trykke remmen ned midtvejs mellem remskiverne (Figur 38) med en kraft på 18 til 22 N.

   Bemærk: Remmen skal gi' sig 6 mm.

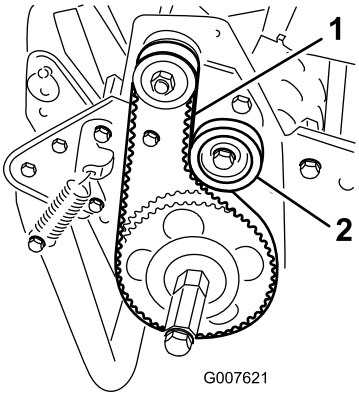

Figur 38

1. Traktionsdrivrem 2. Styreremskive

3. Udfør den følgende justering af remspændingen:
   A. Løsn styreremskivens monteringsmøtrik, og drej styreremskiven med uret mod bagsiden af

remmen, indtil den ønskede remspænding opnås (Figur 38).

Vigtigt: **Stram ikke remmen for meget.**

B. Spænd møtrikken for at låse justeringen.

4. Monter remskærmen ved at sætte den på plads.
5. Bevar et lille mellemrum mellem skærmens tætning og sidepladen, og skru hver monteringsbolt i, indtil gevindene griber fast i indsatsen.

Bemærk: Mellemrummet gør det muligt at se, når boltene rammer gevindindsatserne.

6. Når alle boltene er skruet i, spændes de, indtil afstandsstykkerne inde i skærmen berører sidepladen.

Bemærk: Stram ikke boltene for meget.

Justering af differentialeremmen

1. Afmonter boltene, som fastgør differentialeskærmens forreste og bageste del på differentialehuset, og skub skærmdelene væk for at frilægge remmen.
2. Kontroller spændingen ved at trykke remmen ned midtvejs mellem remskiverne (Figur 39) med en kraft på 22 til 26 N.

Bemærk: Remmen skal gi' sig 6 mm.

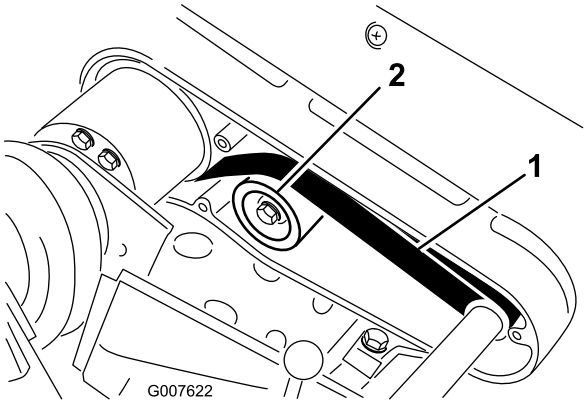

Figur 39

1. Differentialerem
2. Styreremskive

3. Udfør den følgende justering af remspændingen:

A. Løsn styreremskivens monteringsmøtrik, og drej styreremskiven med uret mod bagsiden af remmen, indtil den ønskede remspænding opnås (Figur 39).

Vigtigt: **Stram ikke remmen for meget.**

B. Spænd møtrikken for at låse justeringen.

4. Monter remskærmen ved at sætte den på plads.
5. Bevar et lille mellemrum mellem skærmens tætning og sidepladen, og skru hver monteringsbolt i, indtil gevindene griber fast i indsatsen. Mellemrummet gør det muligt at se, når boltene rammer gevindindsatserne.
6. Når alle boltene er skruet i, spændes de, indtil afstandsstykkerne inde i skærmen berører sidepladen. Stram ikke boltene for meget.

Justering af primærkileremmene

1. Primærkileremmenes spænding justeres ved først at kontrollere traktionskontrollens indstilling. Se Justering af traktionskontrollen (side 32). Hvis det ikke er muligt at påføre den nødvendige kraft på 2,75 til 3,25 kg for at justere traktionskontrollen, skal du gå videre til næste trin.
2. Løsn den holder, som fastgør kileremskærmen, og drej for at åbne skærmen (Figur 40).

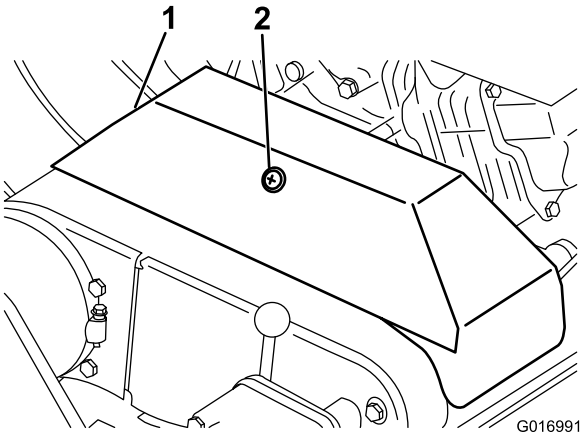

Figur 40

1. Kileremskærm
2. Holder

3. Remspændingen øges ved at løsne motorens monteringsbolte og flytte motoren bagud i rillerne.

Vigtigt: **Stram ikke remmen for meget.**

4. Spænd monteringsboltene.

Bemærk: Afstanden mellem centrum på de drevne remskiver og centrum på den drivende remskive skal være ca. 12,85 cm, efter at der er monteret nye kileremme.

5. Når primærkileremmene er blevet strammet, kontrolleres tilretningen af remskiven til motorens udgangsaksel og mellemakslens remskive med en lineal.
6. Hvis remskiverne ikke er på linje, skal du løsne skruerne, som fastgør motorsoklen til maskinstellet. Motoren skubbes herefter fra side til side, indtil remskiverne er på linje inden for 0,7 cm.

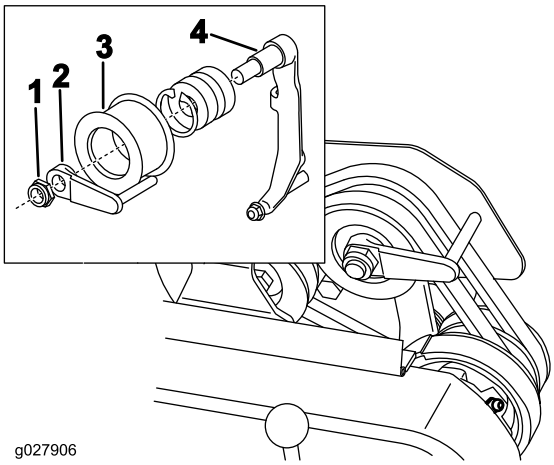

Figur 41

1. Låsemøtrik
2. Remstyr
3. Styreremskive
4. Styrearm

7. Spænd monteringsskruerne, og kontroller justeringen igen.
8. Juster remstyret (Figur 41, indsats) som følger for at gøre det nemmere at trække eller skubbe maskinen uden at starte motoren:
   A. Aktiver koblingen.
   B. Løsn maskinskruen, som fastgør styreremskiven og remstyret på styrearmen.
   C. Drej remstyret med uret, indtil der opnås et mellemrum på ca. 1,5 cm mellem styrefingeren og bagsiden af drivremmene.
   D. Stram låsemøtrikken, som fastgør styreremskiven og remstyret på styrearmen.
9. Luk skærmen, og fastgør holderen.

Udskiftning af differentiale-remmen

1. Afmonter de bolte, som fastgør traktionsdrevet og knivcylinderens drivremskærme på højre sideplade, og afmonter remskærmene.
2. Løsn styreremskivens monteringsmøtrik på hver styreremskive, og drej hver styreremskive mod uret væk fra bagsiden af hver rem for at slække remspændingen.
3. Fjern remmene.
4. Afmonter boltene, som fastgør differentialeskærmens forreste og bageste del på differentialehuset, og skub skærmdelene væk for at frilægge remmen (Figur 42).

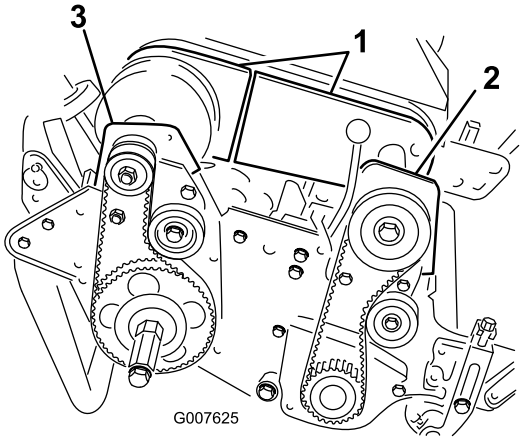

Figur 42

1. Differentialeskærmdele
2. Forreste koblingshus
3. Højre baglejehus

5. Løsn styreremskivens monteringsmøtrik på differentialets styreremskive, og drej styreremskiven mod uret væk fra bagsiden af remmen for at slække remspændingen.
6. Afmonter de to bolte og låsemøtrikker, som fastgør det forreste koblingshus på sidepladen (Figur 42).
7. Drej huset 180°, så bunden af huset vender opad.
8. Afmonter de to bolte og låsemøtrikker, som fastgør det højre baglejehus til sidepladen (Figur 42).
9. Drej huset 180°, så bunden af huset vender opad.
10. Fjern den gamle rem.
11. Skub den nye rem over de drejede husskærme, differentialeskærmdelene og på differentialets remskiver.
12. Kontroller, at styreremskiven er placeret mod remmens bagside.
13. Drej begge huse tilbage i lodret position, og fastgør dem til sidepladen med de tidligere fjernede bolte og møtrikker.
14. Juster differentialeremmens spænding. Se Justering af differentialeremmen (side 30).
15. Juster remspændingen på traktionsdrivremmen samt knivcylinderens drivremme. Se Justering af traktionsdrivremmen (side 29) og Justering af knivcylinderens drivrem (side 29).
16. Monter differentialet, traktionsdrevet og knivcylinderskærmene.

Vedligeholdelse af betjeningsanordningssystem

Justering af traktionskontrollen

Hvis traktionskontrollen ikke aktiveres, eller hvis den glider under drift, skal den justeres.

1. Flyt traktionskontrollen til positionen DISENGAGED (udkoblet).
2. Løsn den holder, som fastgør kileremskærmen, og drej for at åbne skærmen (Figur 40).
3. Kabelspændingen øges ved at løsne kablets forreste kontramøtrik og spænde kablets bageste kontramøtrik (Figur 43), indtil der kræves en kraft på 2,75 til 3,25 kg for at aktivere traktionskontrollen.

   Bemærk: Mål belastningen ved betjeningsknappen.

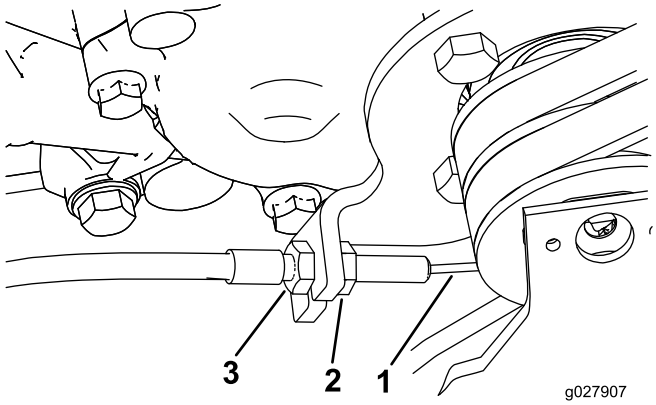

Figur 43

1. Traktionskabel
2. Forreste kontramøtrik
3. Bageste kontramøtrik

4. Stram kablets forreste kontramøtrik.
5. Luk skærmen, og fastgør holderen.
6. Afprøv traktionskontrollens funktion.

Vedligeholdelse af klippeenhederne

Nivellering af bagtromlen i forhold til knivcylinderen

1. Anbring maskinen på en flad, plan overflade, helst en præcisionsfremstillet arbejdsplade af stål.
2. Placer et 0,6 x 2,5 cm fladt stålbånd med en længde på ca. 73,6 cm under cylinderknivene og mod forkanten af underkniven for at forhindre, at bundtværstangen hviler på arbejdsfladen.
3. Hæv den forreste rulle, så det kun er den bageste tromle og knivcylinderen, der hviler på arbejdsfladen.
4. Tryk kraftigt ned på maskinen over knivcylinderen, så alle dens knive berører stålbåndet.
5. Mens knivcylinderen trykkes ned, skydes en søgelære ind under den ene ende af tromlen, hvorefter den anden ende af tromlen kontrolleres.

   Bemærk: Hvis mellemrummet mellem tromlen og arbejdsfladen er på mere end 0,25 cm i en af enderne, skal tromlen justeres (gå til trin 6). Hvis mellemrummet er mindre end 0,25 cm, er justering ikke påkrævet.

6. Fjern den bageste remskærm på højre side af maskinen (Figur 44).

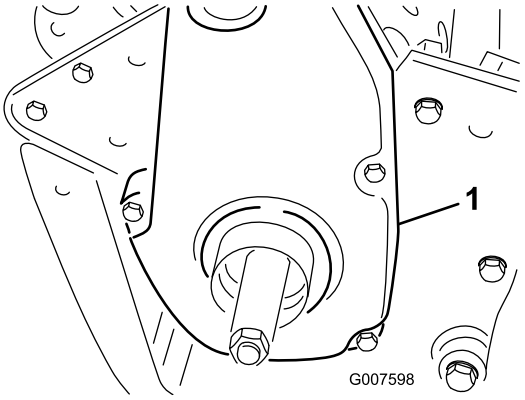

Figur 44

1. Traktionsdrivremskærm

7. Drej drivremskiven, indtil hullerne står ud for rullelejets 4 flangeskruer (Figur 45).

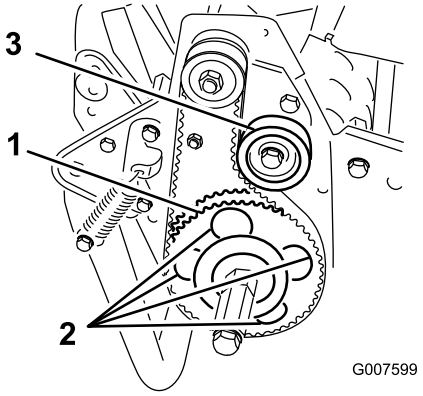

Figur 45

1. Drivremskive
2. 4 huller
3. Styreremskive

8. Løsn rullelejets fire skruer samt skruen, der fastgør styreremskiven.
9. Hæv eller sænk den højre side af rullesamlingen, indtil mellemrummet er mindre end 0,25 mm.
10. Spænd rullelejets skruer.
11. Juster remspændingen, og spænd styreremskivens monteringsskrue (Figur 45).

Justering af bundkniven mod knivcylinderen

Bemærk: Brug denne procedure efter slibning, baglapning eller demontering. Den er ikke beregnet som en daglig justering.

1. Placer maskinen på en flad, plan arbejdsflade.
2. Vip maskinen bagover på håndtaget, så bundkniven og knivcylinderen kommer til syne.

   Vigtigt: Vip ikke maskinen længere end 60 grader bagud for at forhindre brændstoflækage.

3. Drej knivcylinderen, så skærekniven krydser bundknivens kant mellem det første og det andet bundknivsskruehoved på højre side af klippeenheden (Figur 46).

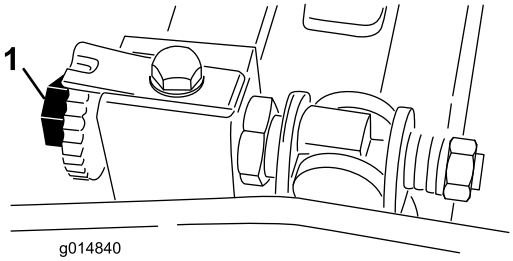

Figur 46

1. Bundtværstangens justeringsskrue

4. Drej knivcylinderen, så skærekniven krydser bundknivens kant mellem det første og det andet bundknivsskruehoved på højre side af klippeenheden.
5. Sæt afstandsstykket på 0,05 mm mellem den mærkede skærekniv og bundknivens kant på det punkt, hvor den mærkede skærekniv krydser bundknivens kant.
6. Juster den højre bundtværstangs justeringsskrue, indtil du føler et let tryk (dvs. modstand) på afstandsstykket, når det bevæges fra side til side (Figur 46).
7. Fjern afstandsstykket.
8. I venstre side af klippeenheden skal du langsomt dreje knivcylinderen, så den skærekniv, der er tættest på, krydser bundknivens kant mellem første og anden hovedskrue.
9. Gentag trin 4 til 7 for venstre side af klippeenheden og venstre bundtværstangs justeringsskrue.
10. Gentag trin 5 til 7, indtil der mærkes en let modstand i både venstre og højre side af klippeenheden, hvor de samme kontaktpunkter anvendes.
11. Drej hver bundtværstangs justeringsskrue tre klik med uret for at opnå let kontakt mellem knivcylinderen og bundkniven.

    Bemærk: Hvert klik, der drejes på bundtværstangens justeringsskrue, bevæger bundkniven 0,018 mm. Rotation med uret bevæger bundknivens kant tættere på knivcylinderen, og rotation mod uret bevæger bundknivens kant væk fra knivcylinderen.

12. Afprøv klippeydelsen ved at indsætte en lang stribe klippeydelsespapir mellem knivcylinderen og bundkniven, vinkelret med bundkniven (Figur 47). Drej langsomt knivcylinderen fremad. Den bør klippe papiret.

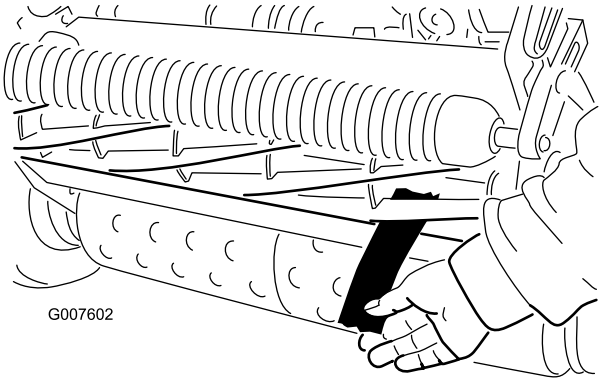

Figur 47

Bemærk: Hvis kontakten/knivcylinderens modstand er for stor, er det enten nødvendigt at baglappe, slibe bundknivens front eller slibe klippeenheden for at opnå de skarpe kanter, der er nødvendige til præcisionsklipning.

Justering af klippehøjden

1. Kontroller, at bagrullen er plan, og at kontakten mellem bundkniv og cylinder er korrekt. Vip maskinen bagover på håndtaget, så front- og bagrullerne samt bundkniven kommer til syne.
2. Løsn låsemøtrikkerne, som fastholder klippehøjdearmene på klippehøjdebeslagene (Figur 48).

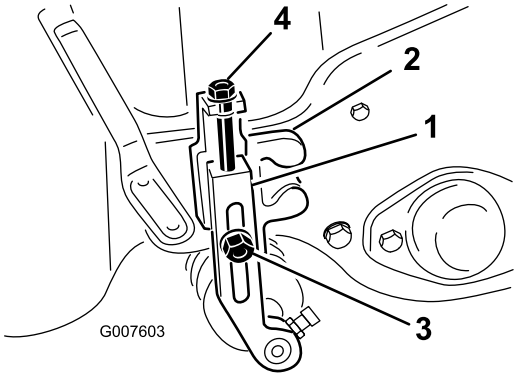

Figur 48

1. Klippehøjdearm
2. Klippehøjdebeslag
3. Låsemøtrik
4. Justeringsskrue

3. Løsn møtrikken på målestangen (Figur 49), og indstil justeringsskruen på den ønskede klippehøjde. Afstanden mellem bunden af skruehovedet og stangens flade udgør klippehøjden.

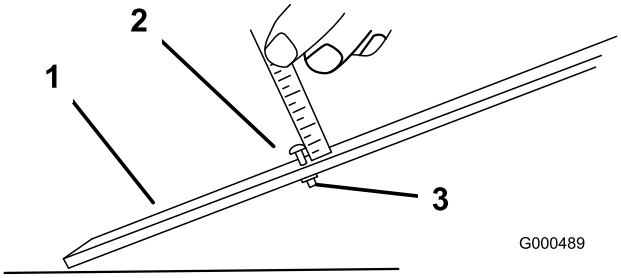

Figur 49

1. Målestang
2. Højdejusteringsskrue
3. Møtrik

4. Hægt skruehovedet på bundknivens æg, og lad den bageste ende af stangen hvile på bagrullen (Figur 50).

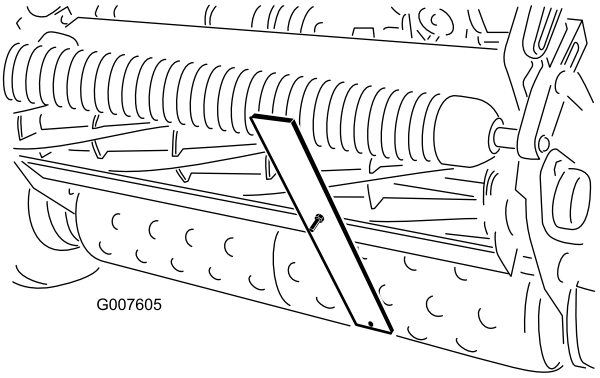

Figur 50

5. Drej justeringsskruen, indtil rullen rører ved målestangens forside.
6. Juster begge rullens ender, indtil hele rullen er parallel med bundkniven.

   Vigtigt: Når indstillingen er korrekt, vil bag- og frontrullerne berøre målestangen, og skruen vil ligge pænt tæt op ad bundkniven. Således sikres det, at klippehøjden er den samme i begge ender af bundkniven.

7. Spænd møtrikkerne for at låse justeringen.

   Vigtigt: Sørg for, at rullestøtterne peger bagud (rullen kommer tættere på knivcylinderen) for at undgå skalpering på kuperet plæne.

   Bemærk: Frontrullen kan sættes i tre forskellige stillinger (Figur 51), afhængigt af brugerens anvendelsesformål og behov.

   - Brug den forreste stilling, når en trimmer er monteret.
   - Brug midterstillingen uden trimmeren.
   - Brug den tredje stilling, hvis plænen er ekstremt kuperet.

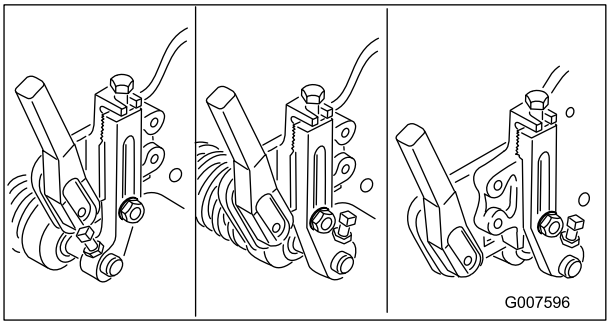

Figur 51

Justering af græsafskærmningens højde

Juster afskærmningen, så græsafklippet kastes korrekt ind i græsopsamleren.

1. Mål afstanden fra toppen af den forreste støttestang til forkanten af afskærmningen i hver ende af klippeenheden (Figur 52).

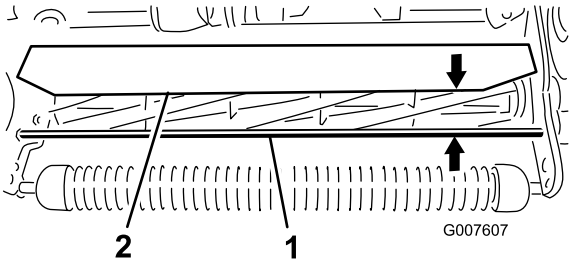

Figur 52

1. Støttestang
2. Afskærmning

2. Højden på afskærmningen fra støttestangen skal under normale klippeforhold være på 10 cm. Løsn boltene og møtrikkerne, der fastgør hver ende af afskærmningen fast til sidepladen, og juster afskærmningen til den korrekte højde.
3. Tilspænd fastgørelsesanordningerne.

   Bemærk: Du kan sænke afskærmningen i tørrere omgivelser (græsafklippet flyver hen over toppen af græsopsamleren), eller hæve den, hvis græsset bliver tungt og vådt (græsafklippet hober sig op på græsopsamlerens bagkant).

Justering af klippestangen

Juster klippestangen for at sikre, at græsafklippet kastes ordentligt ud af knivcylinderen.

1. Løsn skruerne, som fastholder den øverste stang (Figur 53) til klippeenheden.

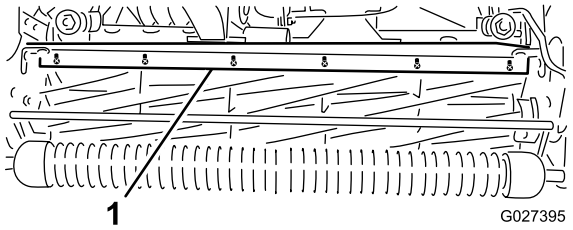

Figur 53

1. Klippestang

2. Indsæt en søgelære på 1,5 mm mellem den øverste del af knivcylinderen og tværstangen, og stram skruerne.
3. Sørg for, at afstanden mellem tværstangen og cylinderen er lige stor i hele cylinderens længde.

   Bemærk: Tværstangen kan justeres for at kompensere for forandringer i grønsværforholdene. Juster stangen, så den kommer tættere på cylinderen, når græsset er ekstremt vådt. Ved tørre grønsværforhold skal tværstangen derimod flyttes længere væk fra cylinderen. Stangen skal være parallel med cylinderen for at sikre en optimal ydeevne. Juster stangen, når afskærmningens højde justeres, eller når cylinderen slibes på en cylindersliber.

Identifikation af bundtværstangen

For at afgøre, om bundtværstangen er standard eller aggressiv, skal monteringsørerne på den venstre bundtværstang kontrolleres. Hvis monteringsørerne er afrundede, er det en standardbundtværstang. Hvis monteringsørerne er forsynet med et hak, er det en aggressiv bundtværstang (Figur 54).

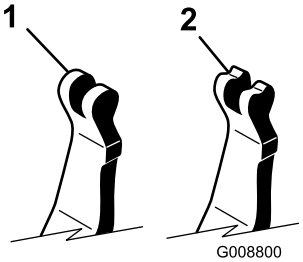

Figur 54

1. Standardbundtværstang
2. Aggressiv bundtværstang

Indstilling af maskinen til at passe til plæneforhold

Brug følgende tabel til at indstille maskinen til at passe til plæneforholdene.

Greensmower klippeenheds opsætningsmatrix				
Bundtværstænger: Standard og ekstra				
Reservedelsnummer	**Beskrivelse**	**Plæneklipper**	**Aggressivitet**	**Kommentarer**
120-2682-03	Standard	Greensmaster 800	Mindre	Standard Greensmaster 800
112-9281-01	Standard	Greensmaster 1000	Mindre	Standard Greensmaster 1000
112-9279-03	aggressivt	Greensmaster 1000	Mere	
112-9280-01	Standard	Greensmaster 1600	Mindre	Standard Greensmaster 1600
110-9278-03	aggressivt	Greensmaster 1600	Mere	
Bundknive: Standard og ekstra				
Reservedelsnummer	**Beskrivelse**	**Plæneklipper**	**Klippehøjder**	**Kommentarer**
98-7261	Mikroklipning	Greensmaster 800	1,57–3,1 mm	
117-1530	EdgeMax Microcut	Greensmaster 800	1,57–3,1 mm	Standard Greensmaster 800
98-7260	Turnering	Greensmaster 800	3,1–6,0 mm	
117-1532	EdgeMax Tournament	Greensmaster 800	3,1–6,0 mm	Bedre holdbarhed
110-2300	Udvidet mikroklipning	Greensmaster 800	1,57–3,1 mm	Mindre aggressiv
110-2301	Lav klippehøjde	Greensmaster 800	6,0 mm og højere	
93-4262	Mikroklipning	Greensmaster 1000	1,57–3,1 mm	
115-1880	EdgeMax Microcut	Greensmaster 1000	1,57–3,1 mm	Standard Greensmaster 1000
93-4263	Turnering	Greensmaster 1000	3,1–6,0 mm	
115-1881	EdgeMax Tournament	Greensmaster 1000	3,1–6,0 mm	Bedre holdbarhed
93-4264	Lav klippehøjde	Greensmaster 1000	6,0 mm og højere	
108-4303	Udvidet mikroklipning	Greensmaster 1000	1,57–3,1 mm	Mindre aggressiv
112-9275	Mikroklipning	Greensmaster 1600	Mindre end 3,1 mm	
94-5885	Tournament	Greensmaster 1600	3,1–6,0 mm	
104-2646	Høj klippehøjde	Greensmaster 1600	6,0 mm og højere	Tees

93-9015	Lav klippehøjde	Greensmaster 1600	6,0 mm og højere	Standard Greensmaster 1600
117-1548	Edgemax Microcut	Greensmaster 1600	1,52 til 3,1 mm	Bedre holdbarhed – Standard Greensmaster 1610

Ruller: Standard og ekstra				
Reservedelsnummer	**Beskrivelse**	**Plæneklipper**	**Diameter/materiale**	**Kommentarer**
99-6240	Smal Wiehle	Greensmaster 800	50,8 mm aluminium	Standard, 5 mm mellemrum
99-6241	Smal Wiehle	Greensmaster 1000	50,8 mm aluminium	Standard, 5 mm mellemrum
88-6790	Bred Wiehle	Greensmaster 1000	50,8 mm aluminium	Mere nedramning, 10 mm mellemrum
104-2642	Fuld rulle	Greensmaster 1000	50,8 mm stål	Mindst nedramning
71-1550	Wiehle-rulle	Greensmaster 1000	50,8 mm støbejern	Mere nedramning, 10 mm mellemrum
93-9045	Wiehle-rulle	Greensmaster 1000	63,5 mm aluminium	61 cm bred til kantstøtte
52-3590	Sænksmedet rulle	Greensmaster 1000	63,5 mm aluminium	
93-9039	Smal Wiehle	Greensmaster 1600	63,5 mm aluminium	Standard
95-0930	Fuld rulle	Greensmaster 1600	63,5 mm stål	Mindst nedramning

Klippetabel – Hånd-/greensklippere med fast hoved												
Model	Standard			Klippesæt 65–9000			Traktionssæt 115–1886			Klippe- og traktionssæt		
	Standardcylinder	Valgfri cylinder		Standardcylinder	Valgfri cylinder		Standardcylinder	Valgfri cylinder		Standardcylinder	Valgfri cylinder	
04054	14 knive 3,3 mm	11 knive 4,1 mm		14 knive 4,8 mm	11 knive 6,4 mm		14 knive 3,0 mm	11 knive 3,8 mm		14 knive 4,3 mm	11 knive 5,6 mm	
04055	11 knive 4,1 mm	14 knive 3,3 mm	8 knive 5,8 mm	11 knive 6,4 mm	14 knive 4,8 mm	8 knive 8,6 mm	11 knive 3,8 mm	14 knive 3,0 mm	8 knive 5,1 mm	11 knive 5,6 mm	14 knive 4,3 mm	8 knive 7,6 mm
04056	8 knive 5,8 mm	11 knive 4,1 mm		8 knive 8,6 mm	11 knive 6,4 mm		8 knive 5,1 mm	11 knive 3,8 mm		8 knive 7,6 mm	11 knive 5,6 mm	
Kørehastighed	5,39 km/t						4,80 km/t					

Serviceeftersyn af bundtværstangen

Afmontering af bundtværstangen

1. Drej bundtværstangens justeringsskrue mod uret for at føre bundkniven væk fra knivcylinderen (Figur 55).

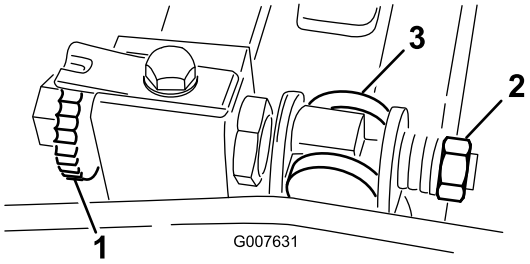

Figur 55

1. Bundtværstangens justeringsskrue
2. Fjederspændingsmøtrik
3. Bundtværstang

2. Før fjederspændingsmøtrikken bagud, indtil spændeskiven ikke længere sidder stramt mod bundtværstangen (Figur 55).
3. Løsn den kontramøtrik, som fastgør bundtværstangens bolt, på hver side af maskine (Figur 56).

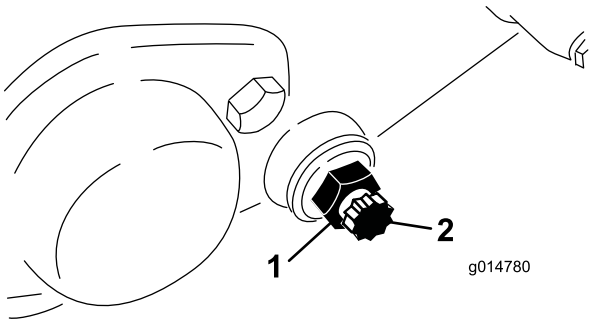

Figur 56

1. Kontramøtrik
2. Bundtværstangens bolt

4. Afmonter bundtværstangens bolte, så bundtværstangen kan trækkes nedad og fjernes fra maskinen. Gem de 2 nylonskiver og 2 prægede stålskiver på hver ende af bundtværstangen (Figur 56).

Montering af bundtværstangen

1. Monter bundtværstangen, idet monteringsørerne placeres mellem spændeskiven og bundtværstangens justeringsanordning.
2. Fastgør bundtværstangen på hver sideplade med boltene (kontramøtrikker på bolte) og 8 spændeskiver.

   Bemærk: Placer en nylonspændeskive på hver side af sidepladens nav. Anbring en stålskive på ydersiden af hver nylonskive.
3. Tilspænd boltene med et moment på 27 til 36 N·m.
4. Spænd kontramøtrikkerne, indtil de udvendige trykskiver lige netop drejer frit.
5. Stram fjederspændingsmøtrikken, indtil fjederen er trykket sammen, og derefter ud igen med en halv omgang.
6. Juster bundtværstangen. Se Justering af bundkniven mod knivcylinderen (side 33).

Baglapning af knivcylinderen

1. Afmonter proppen i højre knivcylinderskærm (Figur 57).

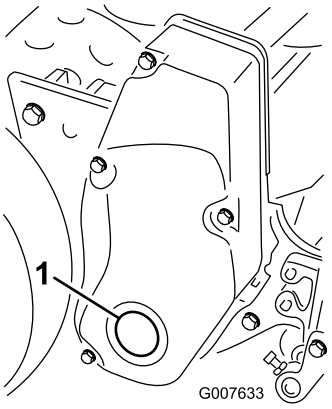

Figur 57

1. Skærmprop

2. Indsæt en 13 mm forlængerstang, der er forbundet med baglapningsmaskinen, i det firkantede hul i midten af knivcylinderens remskive.
3. Baglap i henhold til fremgangsmåden i *Toros håndbog om slibning af knivcylindre og roterende plæneklippere*, form 80-300 PT.

⚠ FARE

Berøring af knivcylinderen eller andre bevægelige dele kan medføre personskader.

- **Hold afstand til knivcylinderen under baglapningen.**
- **Der må under ingen omstændigheder bruges en kortskaftet børste til baglapning. Håndtagsenhed, delnr. 29-9100 kan købes – komplet eller som individuelle dele – hos din lokale, autoriserede Toro-forhandler.**

Bemærk: For at få et bedre skær skal der føres en fil hen over forsiden af bundkniven, når baglapningen er afsluttet. Derved fjernes eventuel grat eller ru kanter, som kan være blevet dannet på skæret.

4. Monter proppen i skærmen, når du har gennemført denne procedure.

Opbevaring

1. Græs og snavs fjernes fra alle maskinens ydre dele, særligt motoren. Fjern snavs og avner fra ydersiden af ribberne på motorens cylinderhoved og blæserhuset.

   Vigtigt: Du kan vaske maskinen med et mildt rengøringsmiddel og vand. Udsæt ikke maskinen for højtryksrensning. Undgå overdreven brug af vand, særligt i nærheden af skiftegrebspladen og motoren.

2. Ved længere tids opbevaring af maskinen (mere end 90 dage) skal brændstoffet i tanken tilsættes brændstofstabilisator.

   A. Lad motoren køre for at fordele brændstoffet, der er tilsat stabilisator, i brændstofsystemet (5 minutter).

   B. Du kan enten slukke for motoren, lade den køle af og dræne brændstoftanken eller lade motoren køre, til den slår fra.

   C. Start motoren, og lad den køre, indtil den slår fra. Start motoren igen, mens chokeren er slukket, indtil motoren ikke kan starte.

   D. Brændstoffet skal bortskaffes på forsvarlig vis. Genbrug den i henhold til gældende retningslinjer.

   Bemærk: Benzin tilsat stabilisator må ikke opbevares i mere end 90 dage.

3. Kontroller og stram alle bolte, møtrikker og skruer. Reparer eller udskift alle beskadigede og slidte dele.

4. Mal alle ridsede eller blotlagte metaloverflader. Maling kan købes hos en autoriseret serviceforhandler.

5. Opbevar maskinen i en ren, tør garage eller på et passende sted. Tildæk maskinen for at beskytte den og holde den ren.

Bemærkninger:

Bemærkninger:

Bemærkninger:

International forhandlerliste

Forhandler:	Land:	Telefonnummer:	Forhandler:	Land:	Telefonnummer:
Agrolanc Kft	Ungarn	36 27 539 640	Maquiver S.A.	Colombia	57 1 236 4079
Asian American Industrial (AAI)	Hongkong	852 2497 7804	Maruyama Mfg. Co. Inc.	Japan	81 3 3252 2285
B-Ray Corporation	Korea	82 32 551 2076	Mountfield a.s.	Tjekkiet	420 255 704 220
Brisa Goods LLC	Mexico	1 210 495 2417	Mountfield a.s.	Slovakiet	420 255 704 220
Casco Sales Company	Puerto Rico	787 788 8383	Munditol S.A.	Argentina	54 11 4 821 9999
Ceres S.A.	Costa Rica	506 239 1138	Norma Garden	Rusland	7 495 411 61 20
CSSC Turf Equipment (pvt) Ltd.	Sri Lanka	94 11 2746100	Oslinger Turf Equipment SA	Ecuador	593 4 239 6970
Cyril Johnston & Co.	Nordirland	44 2890 813 121	Oy Hako Ground and Garden Ab	Finland	358 987 00733
Cyril Johnston & Co.	Irland	44 2890 813 121	Parkland Products Ltd.	New Zealand	64 3 34 93760
Fat Dragon	Kina	886 10 80841322	Perfetto	Polen	48 61 8 208 416
Femco S.A.	Guatemala	502 442 3277	Pratoverde SRL.	Italien	39 049 9128 128
FIVEMANS New-Tech Co., Ltd	Kina	86-10-6381 6136	Prochaska & Cie	Østrig	43 1 278 5100
ForGarder OU	Estland	372 384 6060	RT Cohen 2004 Ltd.	Israel	972 986 17979
G.Y.K. Company Ltd.	Japan	81 726 325 861	Riversa	Spanien	34 9 52 83 7500
Geomechaniki of Athens	Grækenland	30 10 935 0054	Lely Turfcare	Danmark	45 66 109 200
Golf international Turizm	Tyrkiet	90 216 336 5993	Lely (U.K.) Limited	Storbritannien	44 1480 226 800
Hako Ground and Garden	Sverige	46 35 10 0000	Solvert S.A.S.	Frankrig	33 1 30 81 77 00
Hako Ground and Garden	Norge	47 22 90 7760	Spypros Stavrinides Limited	Cypern	357 22 434131
Hayter Limited (U.K.)	Storbritannien	44 1279 723 444	Surge Systems India Limited	Indien	91 1 292299901
Hydroturf Int. Co Dubai	Forenede Arabiske Emirater	97 14 347 9479	T-Markt Logistics Ltd.	Ungarn	36 26 525 500
Hydroturf Egypt LLC	Ægypten	202 519 4308	Toro Australia	Australien	61 3 9580 7355
Irrimac	Portugal	351 21 238 8260	Toro Europe NV	Belgien	32 14 562 960
Irrigation Products Int'l Pvt Ltd.	Indien	0091 44 2449 4387	Valtech	Marokko	212 5 3766 3636
Jean Heybroek b.v.	Holland	31 30 639 4611	Victus Emak	Polen	48 61 823 8369

Europæisk erklæring om beskyttelse af privatlivets fred

De oplysninger, som Toro indsamler
Toro Warranty Company (Toro) respekterer dit privatliv. For at vi kan behandle dit garantikrav og kontakte dig i tilfælde af en produkttilbagekaldelse, beder vi dig dele visse oplysninger med os, enten direkte eller gennem din lokale Toro-virksomhed eller -forhandler.

Toros garantisystem hostes på servere i USA, hvor love om beskyttelse af privatlivets fred muligvis ikke yder samme beskyttelse, som gælder i dit land.

VED AT DELE DINE PERSONLIGE OPLYSNINGER MED OS GIVER DU DIT SAMTYKKE TIL BEHANDLING AF DINE PERSONLIGE OPLYSNINGER SOM BESKREVET I DENNE ERKLÆRING OM BESKYTTELSE AF PRIVATLIVETS FRED.

Toros brug af oplysninger
Toro kan bruge dine personlige oplysninger til at behandle garantikrav og kontakte dig i tilfælde af en produkttilbagekaldelse og til ethvert andet formål, som vi informerer dig om. Toro kan dele dine oplysninger med Toros søsterselskaber, forhandlere eller andre forretningspartnere i forbindelse med enhver af disse aktiviteter. Vi sælger ikke dine personlige oplysninger til andre virksomheder. Vi forbeholder os retten til at offentliggøre personlige oplysninger for at kunne overholde gældende lovgivning og efter anmodning fra relevante myndigheder med henblik på at kunne betjene vores systemer korrekt eller af hensyn til vores egen eller brugerens beskyttelse.

Opbevaring af dine personlige oplysninger
Vi opbevarer dine personlige oplysninger, så længe vi har behov for dem, til de formål, som de oprindeligt blev indsamlet til, eller til andre legitime formål (som f.eks. overholdelse af regler) eller som påkrævet af gældende lovgivning.

Toros forpligtelse i forbindelse med sikkerheden af dine personlige oplysninge
Vi tager rimelige forholdsregler for at beskytte sikkerheden af dine personlige oplysninger Vi tager også forholdsregler for at opretholde nøjagtigheden og aktualiteten af personlige oplysninger.

Adgang til og korrigering af dine personlige oplysninger
Hvis du gerne vil gennemse eller ændre dine personlige oplysninger, kan du kontakte os pr. e-mail på legal@toro.com.

Forbrugerlovgivning i Australien

Forbrugere i Australien kan finde nærmere oplysninger om forbrugerlovgivningen i Australien i kassen eller hos den lokale Toro-forhandler.

Toros garanti

To års begrænset garanti

Forhold og produkter, der er dækket

The Toro Company og dets søsterselskab, Toro Warranty Company, garanterer i fællesskab i henhold til en aftale mellem dem, at dit Toro-produkt (”produktet”) er frit for materialefejl og fejl i den håndværksmæssige udførelse i to år eller 1500 driftstimer*, hvad end der måtte indtræde først. Denne garanti gælder for alle produkter med undtagelse af dybdeluftere (se de separate garantierklæringer for disse produkter). Hvis der forekommer en fejl, som er dækket af garantien, vil vi reparere produktet uden omkostninger for dig. Dette inkluderer fejldiagnose, arbejdsløn, reservedele og transport. Denne garanti træder i kraft på den dato, produktet leveres til den person, som oprindeligt køber det i detailleddet.
* Produktet er udstyret med timetæller.

Sådan får du udført service, der er dækket af garantien

Det påhviler dig at underrette produktforhandleren eller den autoriserede produktforhandler, som du har købt produktet hos, så snart du tror, der er opstået en fejl, som er dækket af garantien. Hvis du har brug for hjælp til at finde frem til en produktforhandler eller en autoriseret forhandler, eller hvis du har spørgsmål vedrørende dine rettigheder eller ansvar i henhold til garantien, kan du kontakte os her:

Toro Commercial Products Service Department
Toro Warranty Company
8111 Lyndale Avenue South
Bloomington, MN 55420-1196, USA

+1–952–888–8801 eller +1–800–952–2740
E-mail: commercial.warranty@toro.com

Ejerens ansvar

Du er som ejer af produktet ansvarlig for at udføre den vedligeholdelse og de justeringer, som er nødvendige i henhold til din *betjeningsvejledning*. Hvis du ikke udfører den nødvendige vedligeholdelse og de nødvendige justeringer, kan dette danne grundlag for at afvise en reklamation i henhold til garantien.

Genstande og fejl, der ikke er dækket

Ikke alle produktfejl eller funktionsfejl, der måtte opstå i garantiperioden, udgør materialefejl eller fejl i den håndværksmæssige udførelse. Denne garanti dækker ikke følgende:

- Produktfejl, som er en følge af brug af ikke-originale Toro-reservedele eller af installation og brug af ekstra eller modificeret eller ikke-originalt Toro-tilbehør og -produkter. Der kan medfølge en separat garantierklæring fra producenten af sådanne enheder.
- Produktfejl, som er en følge af manglende udførelse af anbefalet vedligeholdelse og/eller justeringer. Undladelse af at udføre korrekt vedligeholdelse af Toro-produkterne i henhold til skemaet over anbefalet vedligeholdelse i *betjeningsvejledningen* kan danne grundlag for afvisning af et garantikrav.
- Produktfejl, der stammer fra brug af produktet på ødelæggende, uagtsom eller hensynsløs vis.
- Reservedele, som forbruges ved brug, medmindre de skønnes at være defekte. Eksempler på reservedele, som forbruges eller opbruges under normal betjening af produktet omfatter, men er ikke begrænset til, bremseklodser og -belægninger, koblingsbelægninger, skæreknive, knivcylindre, ruller og lejer (forseglede eller smørbare), bundknive, tændrør, styrehjul, lejer, dæk, filtre, remme samt visse sprøjtekomponenter såsom membraner, dyser og kontraventiler osv.
- Fejl, der forårsages af eksterne forhold. Forhold, der anses for at være eksterne forhold, omfatter, men er ikke begrænset til, vejrlig, opbevaringsforhold, forurening, brug af ikke-godkendte brændstoffer, kølevæsker, smøremidler, tilsætningsstoffer, gødningsmidler, vand eller kemikalier osv.
- Funktions- eller driftsfejl forårsaget af brændstoffer (f.eks. benzin, diesel eller biodiesel), der ikke overholder deres respektive branchestandarder.
- Normal støj, vibration, slid og ælde samt forringelse.
- Normalt slid omfatter, men er ikke begrænset til beskadigelse af sæder som følge af slitage eller afslidning, slid på malede overflader, ridsede mærkater eller vinduer osv.

Reservedele

Reservedele, der planmæssigt skal udskiftet i forbindelse med nødvendig vedligeholdelse, er kun dækket af garantien i tidsrummet frem til det planmæssige tidspunkt for udskiftning af den pågældende reservedel. Reservedele, der udskiftes i henhold til denne garanti, er dækket af garantien i den originale produktgarantis løbetid og bliver Toros ejendom. Toro træffer endelig beslutning om, hvorvidt en reservedel eller en samlet enhed skal repareres eller udskiftes. Toro har ret til at bruge fabriksrenoverede reservedele til reparationer, der er dækket af garantien.

Garanti på dybdeafladnings- og litium-ion-batterier:

Dybdeafladnings- og litium-ion-batterier kan levere et samlet, specificeret antal kilowatttimer i løbet af deres levetid. Brugs-, opladnings- og vedligeholdelsesteknikker kan forlænge eller forkorte den samlede batterilevetid. I takt med at batterierne i dette produkt forbruges, vil mængden af nyttigt arbejde mellem opladningsintervaller langsomt formindskes, indtil batteriet er helt faldt. Udskiftning af flade batterier efter almindeligt forbrug er produktejerens ansvar. Det kan være nødvendigt at udskifte batterier under produktets normale garantiperiode for ejerens regning. Bemærk: (kun litium-ion-batteri): Et litium-ion-batteri har en garanti, der kun dækker delen og dækker forholdsmæssigt, med start i år 3 til år 5 baseret på driftstiden og de brugte kilowatttimer. Der findes flere oplysninger i *betjeningsvejledningen*.

Omkostninger til vedligeholdelse afholdes af ejeren

Motorjustering, smøring, rengøring og polering, udskiftning af filtre, kølevæske og udførelse af anbefalet vedligeholdelse er eksempler på normal service, som Toro-produkter kræver, og omkostninger i forbindelse hermed afholdes af ejeren.

Generelle betingelser

Det eneste retsmiddel, du har til rådighed i henhold til nærværende garanti, er reparation hos en autoriseret Toro-forhandler.

Hverken The Toro Company eller Toro Warranty Company er ansvarlig for indirekte-, hændelige- eller følgeskader i forbindelse med brugen af de Toro-produkter, der er dækket af nærværende garanti, herunder omkostninger eller udgifter til at fremskaffe erstatningsudstyr eller service i de perioder, der med rimelighed medgår i forbindelse med funktionsfejl eller manglende rådighed over produktet, mens der udføres reparationer i henhold til garantien. Bortset fra den emissionsgaranti, der er nævnt nedenfor, og kun såfremt denne måtte finde anvendelse, gives ingen anden udtrykkelig garanti. Alle underforståede garantier om salgbarhed og brugsegnethed er begrænset til denne udtrykkelige garantis varighed.

I visse stater er det ikke tilladt at fragå ansvar for hændelige skader og følgeskader eller at begrænse tidsrummet for en underforstået garantis varighed, så ovenstående ansvarsfragåelser og begrænsninger gælder muligvis ikke for dig. Denne garanti giver dig bestemte juridiske rettigheder, men derudover kan du også have andre rettigheder, som varierer fra stat til stat.

Bemærkning ang. motorgaranti:

Emissionskontrolsystemet på dit produkt kan være dækket at en separat garanti, som overholder de krav, der er fastsat af det amerikanske miljøbeskyttelsesagentur (Environmental Protection Agency, EPA) og/eller rådet for luftressourcer i Californien (California Air Resources Board, CARB). De timemæssige begrænsninger, der er anført ovenfor, gælder ikke for garantien på emissionskontrolsystemet. Der henvises til garantierklæringen om motoremissionsgaranti, som er vedlagt dit produkt eller er indeholdt i motorfabrikantens dokumentation, for yderligere oplysninger.

Andre lande end USA og Canada

Kunder, som har købt Toro-produkter, der er eksporteret fra USA eller Canada, skal kontakte deres Toro-forhandler for at få en garantipolice, som gælder for deres land, provins eller stat. Såfremt du af en eller anden grund er utilfreds med din forhandlers service eller har problemer med at få oplysninger om garantien, bedes du kontakte Toro-importøren.