Form No. 3406-912 Rev A

Hjælpemotorenhed

Groundsmaster® 3320/3280-D- og 7200/7210-traktionsenheder

Modelnr. 30382

Monteringsvejledning

Løsdele

Brug skemaet herunder til at kontrollere, at alle dele er blevet leveret.

Fremgangsmåde	Beskrivelse	Antal	Anvendelse
1	Kræver ingen dele	–	Klargøring af maskinen
2	Effektrelæ Låsemøtrik Skrue Sikringsblok Jordklembræt Bøjlestribe Stikkontakt Hætte	1 5 5 1 1 1 1 1	Monter strømenheden.
3	Ledningsnet (3 tilslutninger) Ledningsnet (7 tilslutninger) Sikring (10 A)	1 1 1	Før ledningsnettet.

1

Klargøring af maskinen

Kræver ingen dele

Fremgangsmåde

1. Flyt maskinen til en plan flade (boks A i Figur 1).
2. Aktiver parkeringsbremsen (boks B i Figur 1).
3. Fjern nøglen fra tændingen (boks C i Figur 1).
4. Kobl batteriets minuskabel fra batteriet (boks i Figur 1).

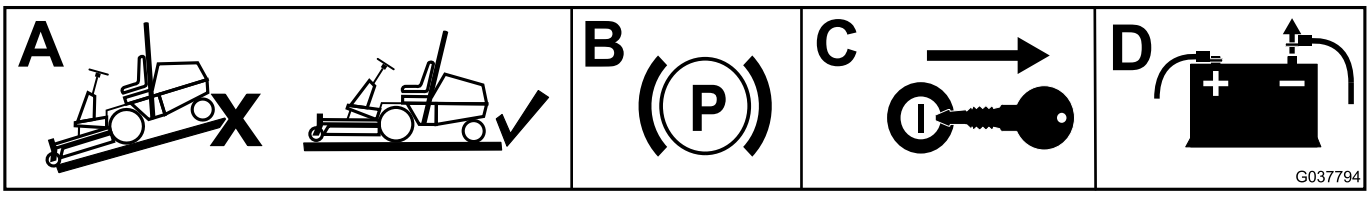

g037794

Figur 1

© 2016—The Toro® Company
8111 Lyndale Avenue South
Bloomington, MN 55420

Registrer dit produkt på www.Toro.com.

CE

Oversættelse af original (DA)
Trykt i USA
Alle rettigheder forbeholdes

3406-912 A

2

Montering af strømenheden

Dele, der skal bruges til dette trin:

1	Effektrelæ
5	Låsemøtrik
5	Skrue
1	Sikringsblok
1	Jordklembræt
1	Bøjlestribe
1	Stikkontakt
1	Hætte

På en Groundsmaster 3320/3280-D-maskine

1. Fjern de 4 fingerskruer, der fastgør kontrolpanelets plade til maskinen (Figur 2).

   Bemærk: De monteringshuller, der er påkrævet til montering af komponenterne, findes allerede i kontrolpanelrummet.

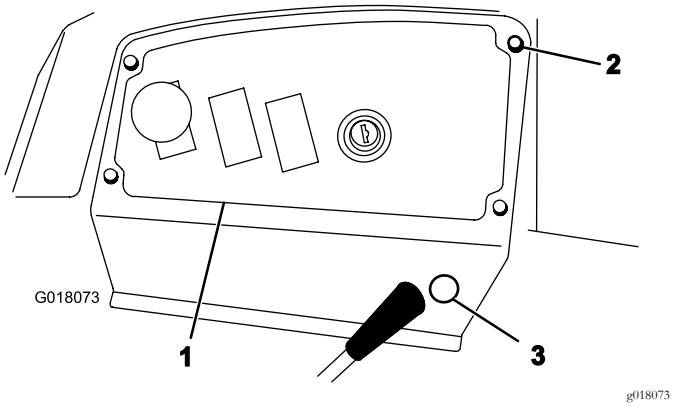

Figur 2

1. Kontrolpanelets plade
2. Fingerskrue
3. Udtrykningsprop

2. Monter jordklembrættet på bunden af rummet med to skruer og to låsemøtrikker (Figur 3).

   Bemærk: Brug ikke låsemøtrikkerne, hvis der er flade møtrikker på beslaget.

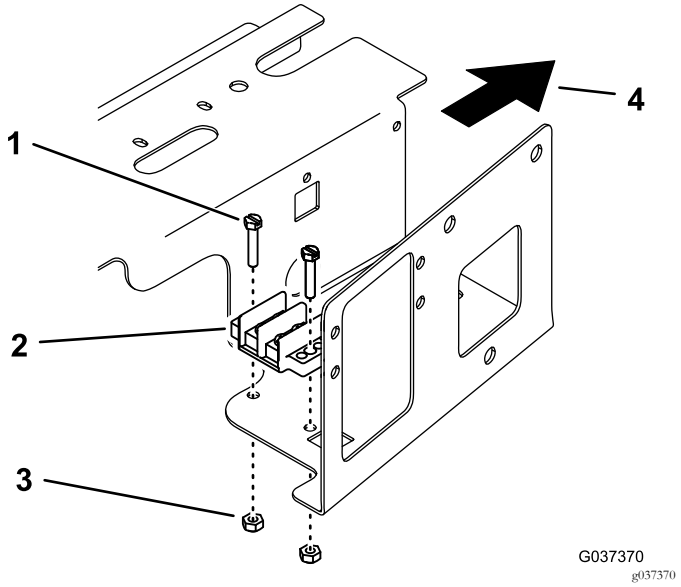

Figur 3

1. Skrue
2. Jordklembræt
3. Låsemøtrik
4. Fremad

3. Monter bøjlestriben på jordklemmen med to jordklembrætskruer.
4. Monter sikringsblokken på hver side af rummet over den eksisterende sikringsblok med to skruer og låsemøtrikker (Figur 4).

   Bemærk: Brug ikke låsemøtrikkerne, hvis der er flade møtrikker på beslaget.

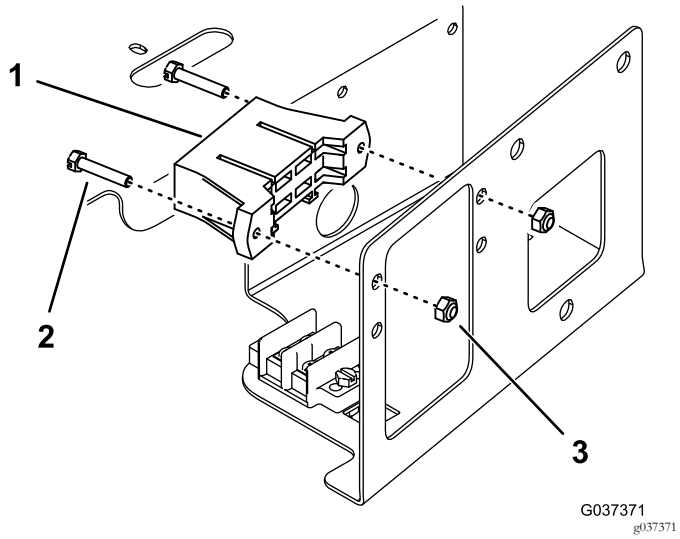

Figur 4
Sikringsblokledninger ikke vist

1. Sikringsblok
2. Skrue
3. Låsemøtrik

5. Monter effektrelæet til den flade møtrik på siden af rummet med en skrue (Figur 5).

   Bemærk: Brug en låsemøtrik, hvis der ikke er en flad møtrik. Du skal muligvis fjerne fire skruer, der fastgør monteringspanelet og trække monteringspanelet op for at sætte låsemøtrikken i.

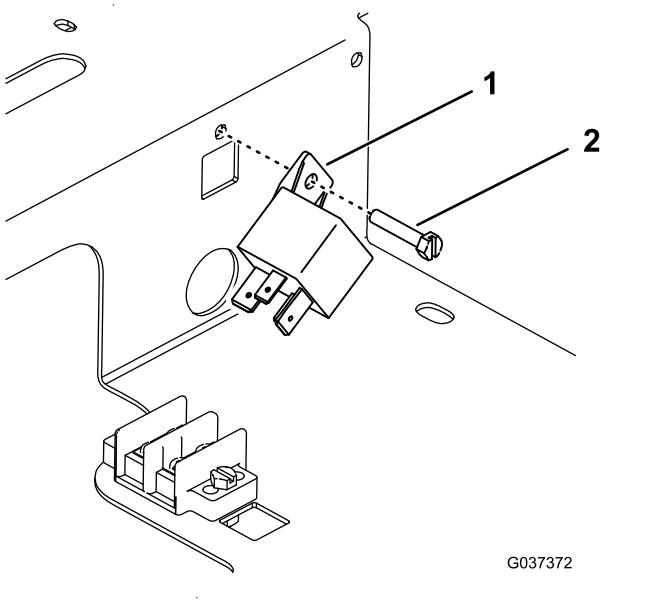

Figur 5

1. Effektrelæ
2. Skrue

6. Fjern udtrykningsproppen fra siden af kontrolpanelets plade (Figur 2).
7. Skru den ydre kappe af huset med gevindstrømtilslutningsstikket.
8. Fra sædesiden af kontrolpanelets plade skal du sætte strømtilslutningen i hullet, fastgøre den til den udvendige kappe og sætte dækslet i strømtilslutningen (Figur 6).

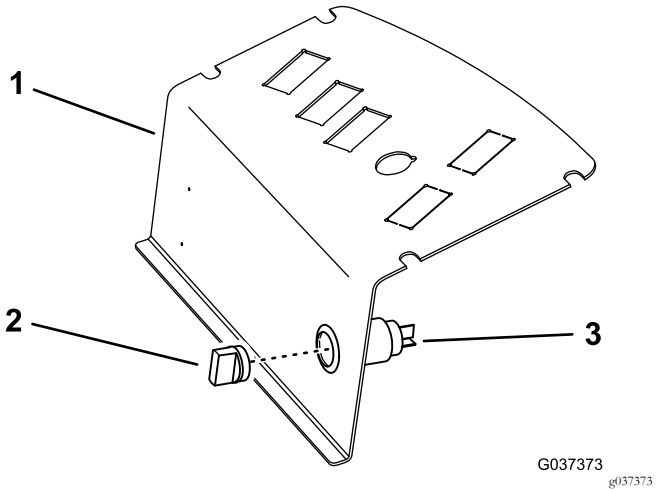

Figur 6

1. Kontrolpanelets plade
2. Hætte
3. Strømtilslutning

På en Groundsmaster 7200/7210-maskine

1. Åbn sædet, og løft det op.
2. Åbn kontrolpanelsamlingen, og læg den til side (Figur 7).

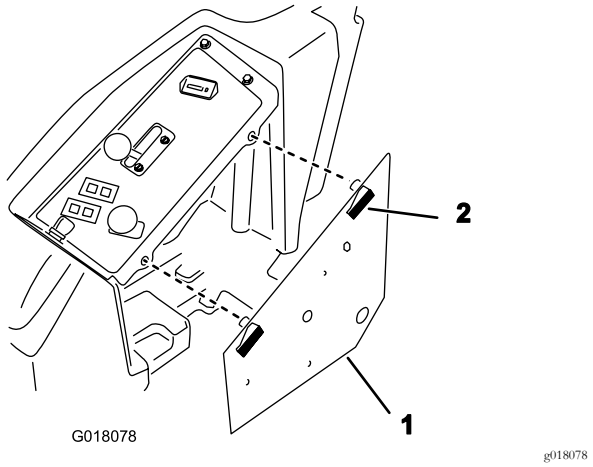

Figur 7

1. Kontrolpanelsamling
2. Lås

3. Monter jordklembrættet på bunden af kontrolpanelsamlingen med to skruer og to låsemøtrikker (Figur 8).

   Bemærk: Monter skruerne fra undersiden af panelet som vist i Figur 8.

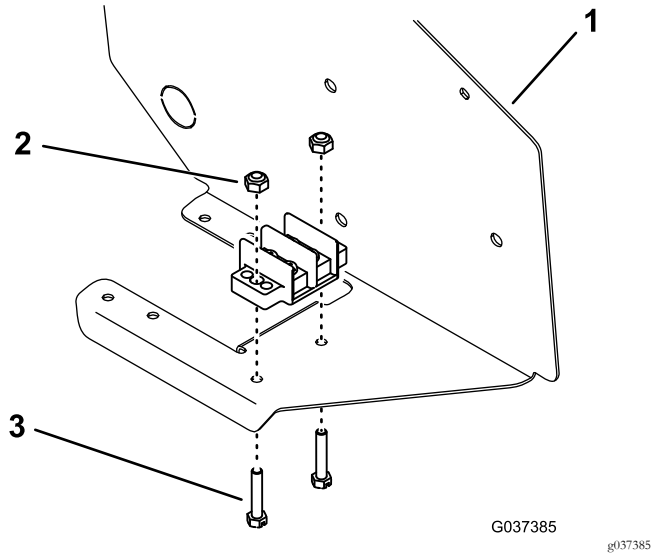

Figur 8

1. Kontrolpanelsamling
2. Låsemøtrik
3. Skrue

4. Monter bøjlestriben på jordklemmen med to jordklembrætskruer.
5. Monter sikringsblokken på bunden af kontrolpanelsamlingen ved siden af den eksisterende sikringsblok med to skruer og to låsemøtrikker (Figur 9).

   Bemærk: Monter skruerne fra undersiden af panelet som vist i Figur 9.

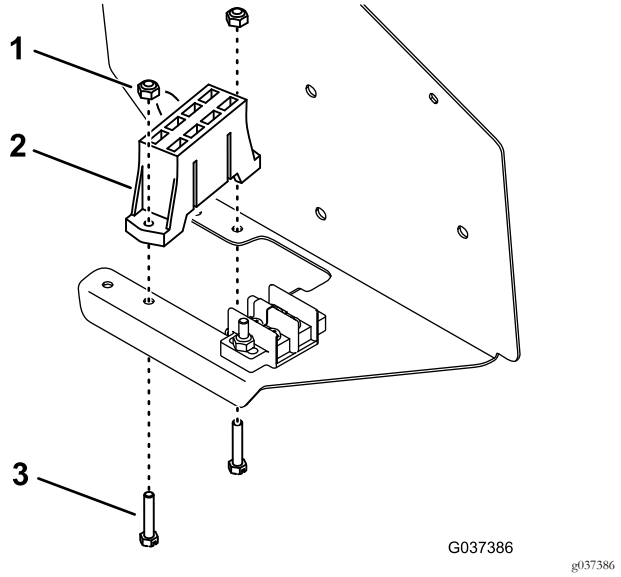

Figur 9

1. Låsemøtrik
2. Sikringsblok
3. Skrue

6. Monter effektrelæet til indersiden af kontrolpanelet med en skrue og møtrik (Figur 10).

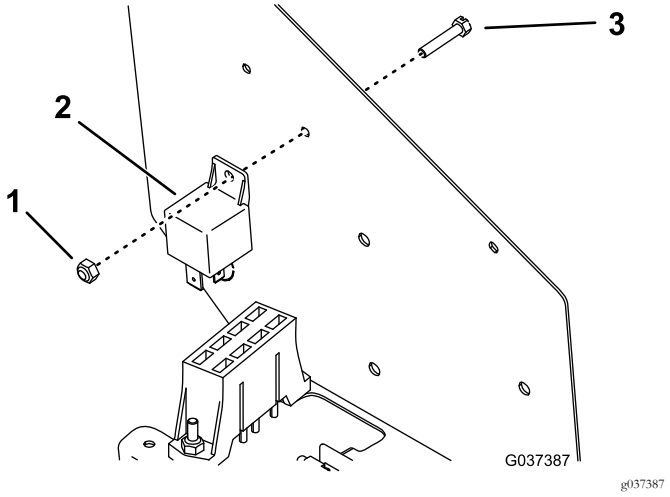

Figur 10

7. Fjern udtrykningsproppen fra siden af kontrolpanelet (Figur 11).

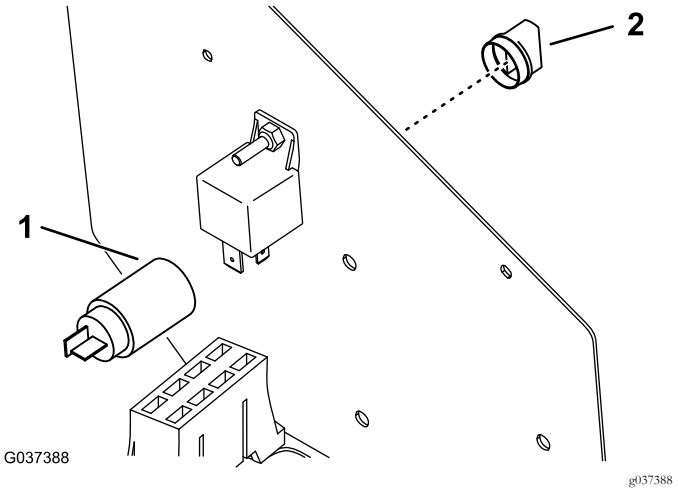

Figur 11

1. Strømtilslutning i den udtrykkede del
2. Hætte

8. Skru den ydre kappe af huset med gevindstrømtilslutningsstikket.
9. Fra sædesiden af kontrolpanelet skal du sætte strømtilslutningen i hullet, fastgøre den til den udvendige kappe og sætte dækslet i strømtilslutningen.

3

Føring af ledningsnettet

Dele, der skal bruges til dette trin:

1	Ledningsnet (3 tilslutninger)
1	Ledningsnet (7 tilslutninger)
1	Sikring (10 A)

På en Groundsmaster 3320/3280-D-maskine (serienummer 250000001 til 259999999)

Bemærk: Brug ledningsnettet med 3 tilslutninger.

1. Monter tilbehørsrelæstikket fra traktionsenhedens ledningsnet til effektrelæet (Figur 12).

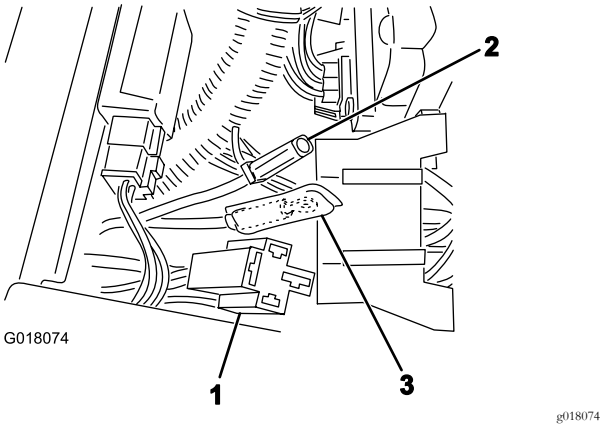

Figur 12

1. Tilbehørsrelæstik
2. Stort, rødt kabel
3. Sort kabel

2. Tilslut det store røde kabel (Figur 12) fra hjælpesikringsblokken til det tilsvarende stik i traktionsenhedens ledningsnettet.
3. Tilslut strømtilslutningsstikket fra sættets ledningsnet til strømtilslutningen.
4. Tilslut det gule kabel til en åben ledning på sikringsblokken (Figur 13).



Figur 13

1. Til jord (sort)
2. Til sikringsblok (gul)
3. Til strømtilslutning

5. Tilslut de sorte kabler fra traktionsenhedens ledningsnet og sættets ledningsnet til motorblokken (Figur 12 og Figur 13).
6. Sæt en 10 A-sikring i sikringsblokkens åbning til det gule kabel.
7. Monter kontrolpanelet, og fastgør det med de fingerskruer, du fjernede tidligere.
8. Slut batteriets minuskabel til batteriet.

Bemærk: Når sættet er korrekt monteret, tilføres strømtilslutningen og sikringsblokken kun strøm, når traktionsenhedens tændingskontakt står i positionen ON.

På en Groundsmaster 3320/3280-D- (serienummer 260000001 og op) eller Groundsmaster 7200/7210-maskine

Bemærk: Brug ledningsnettet med 7 tilslutninger. Se Figur 14 for at få oplysninger om proceduren.

1. Monter de sorte (jord)kabler fra ledningsnettet og traktionsenhedens ledningsnet til jordklembrættet med to skruer fra blokken.
2. Tilslut det store, røde kabel til det røde kabel fra traktionsenhedens ledningsnet.
3. Tilslut det lyserøde kabel til det lyserøde kabel fra traktionsenhedens ledningsnet.

   Bemærk: På en Groundsmaster 7200/7210-maskine med Polar Trac-sæt skal du tilslutte det lyserøde kabel fra ledningsnettet til det åbne orange Polar Trac-kabel i stedet.
4. Tilslut det hvide kabel (spadeterminal) til en åbning i sikringsblokken. Sæt en sikring (10 A) i sikringsåbningen.

   Bemærk: Sørg for, at sikringerne er monteret i de åbninger med kabler, der er tilsluttet til ledningsnettet. De resterende sikringsblokkabler skal ikke anvendes på dette tidspunkt.
5. Tilslut det store røde kabel fra sikringsblokken til det tilsvarende stik i ledningsnettet.
6. Sæt ledningsnetstikket i effektrelæstikket.
7. Sæt ledningsnetstikket i strømtilslutningsstikket.
8. Monter kontrolpanelet, og fastgør det med de fingerskruer, du fjernede tidligere.
9. Slut batteriets minuskabel til batteriet.

   Bemærk: Når sættet er korrekt monteret, tilføres strømtilslutningen og sikringsblokken kun strøm, når traktionsenhedens tændingskontakt står i positionen ON.

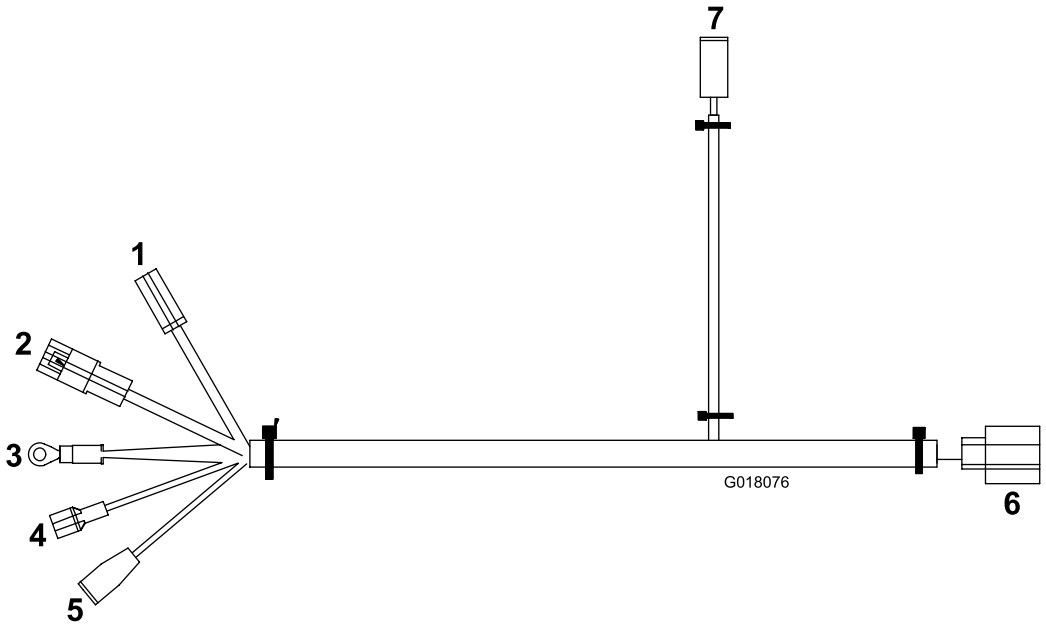

g018076

Figur 14

1. Til ny sikringsblok (rød)
2. Til traktionsenhedens ledningsnet (rød)
3. Til jord (sort)
4. Til sikringsblok (hvid)
5. Til traktionsenhedens ledningsnet (lyserød)
6. Til effektrelæ
7. Til strømtilslutning

Bemærkninger:



Count on it.