Form No. 3406-913 Rev A

Hilfsaggregat

Zugmaschinen Groundsmaster® 3320, 3280-D und 7200, 7210

Modellnr. 30382

Installationsanweisungen

Einzelteile

Prüfen Sie anhand der nachstehenden Tabelle, dass Sie alle im Lieferumfang enthaltenen Teile erhalten haben.

Verfahren	Beschreibung	Menge	Verwendung
1	Keine Teile werden benötigt	–	Vorbereiten der Maschine.
2	Aggregat Sicherungsmutter Schraube Sicherungsblock Erdungsklemmenblock Überbrückungsstreifen Stromsteckdose Kappe	1 5 5 1 1 1 1 1	Montieren Sie das Aggregat.
3	Kabelbaum (3 Verbindungen) Kabelbaum (7 Verbindungen) Sicherung (10 A)	1 1 1	Verlegen des Kabelbaums.

1

Vorbereiten der Maschine

Keine Teile werden benötigt

Verfahren

1. Stellen Sie die Maschine auf einer ebenen Fläche ab (Ausschnitt A in Bild 1).
2. Aktivieren Sie die Feststellbremse (Ausschnitt B in Bild 1).
3. Ziehen Sie den Schlüssel aus dem Zündschloss (Ausschnitt C in Bild 1).
4. Klemmen Sie das Minuskabel von der Batterie ab (Ausschnitt D in Bild 1).

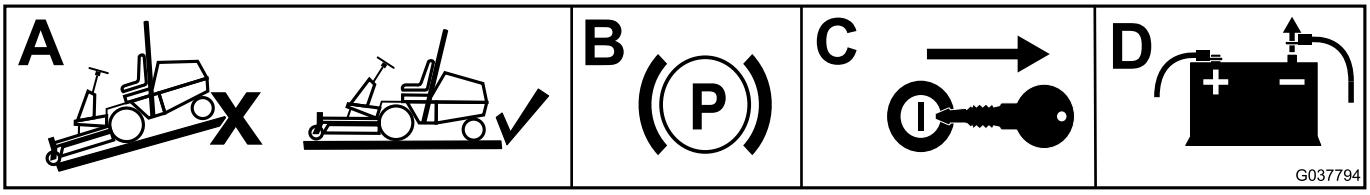

g037794

Bild 1

© 2016—The Toro® Company
8111 Lyndale Avenue South
Bloomington, MN 55420

Registrieren Sie Ihr Produkt unter www.Toro.com.

CE

Originaldokuments (DE)
Druck: USA
Alle Rechte vorbehalten

3406-913 A

2

Montieren des Aggregats

Für diesen Arbeitsschritt erforderliche Teile:

1	Aggregat
5	Sicherungsmutter
5	Schraube
1	Sicherungsblock
1	Erdungsklemmenblock
1	Überbrückungsstreifen
1	Stromsteckdose
1	Kappe

Für eine Maschine Groundsmaster 3320-D, 3280-D

1. Nehmen Sie die vier Daumenschrauben ab, mit denen die Armaturenbrettplatte an der Maschine befestigt ist (Bild 2).

   Hinweis: Die Befestigungslöcher für die Installation der Komponenten sind bereits im Armaturenbrettfach vorgebohrt.

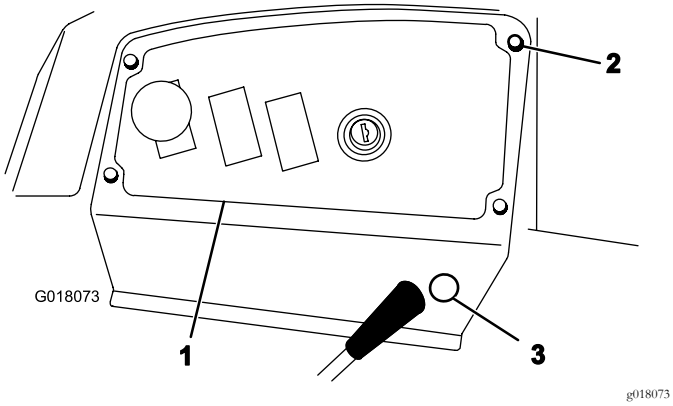

Bild 2

1. Armaturenbrettplatte
2. Daumenschraube
3. Ausgestanzte Blende

2. Befestigen Sie den Erdungsklemmenblock mit zwei Schrauben und Sicherungsmuttern an der Unterseite des Fachs (Bild 3)

   Hinweis: Verwenden Sie keine Sicherungsmuttern, wenn flache Muttern an der Halterung vorhanden sind.

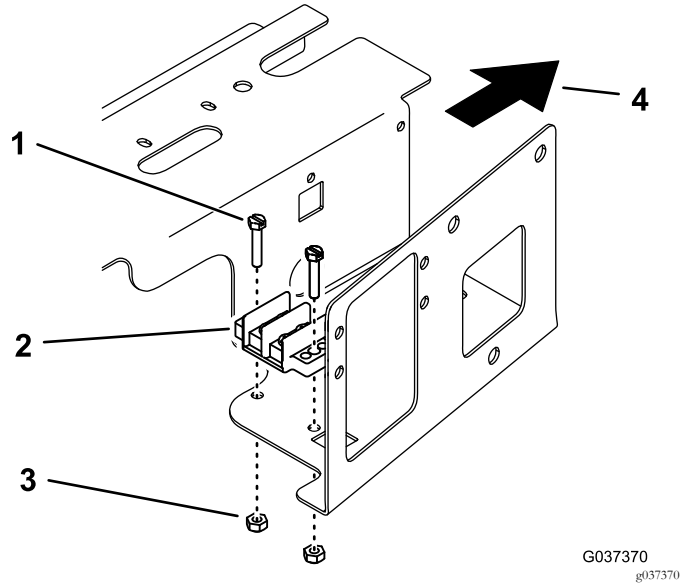

Bild 3

1. Schraube
2. Erdungsklemmenblock
3. Sicherungsmutter
4. Vorne

3. Befestigen Sie den Überbrückungsstreifen mit zwei Schrauben des Erdungsklemmenblocks an der Erdungsklemme.
4. Befestigen Sie den Sicherungsblock mit zwei Schrauben und Sicherungsmuttern an der Seite des Fachs über dem vorhandenen Sicherungsblock (Bild 4).

   Hinweis: Verwenden Sie keine Sicherungsmuttern, wenn flache Muttern an der Halterung vorhanden sind.

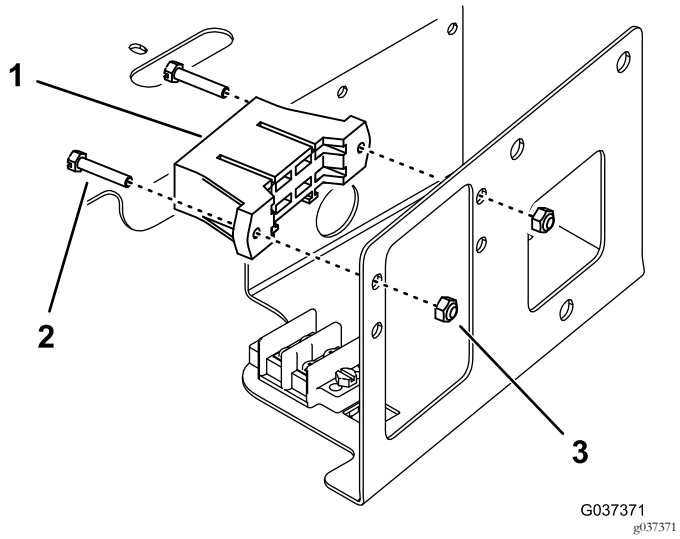

Bild 4

Kabel des Sicherungsblock sind nicht abgebildet

1. Sicherungsblock
2. Schraube
3. Sicherungsmutter

5. Befestigen Sie das Stromrelais mit einer Schraube an der flachen Mutter an der Seite des Fachs (Bild 5).

   Hinweis: Verwenden Sie eine Sicherungsmutter, wenn keine flache Mutter vorhanden ist. Sie müssen ggf. für das Anbringen der Sicherungsmutter die vier Schrauben entfernen, mit denen die Befestigungsplatte montiert ist, und die Befestigungsplatte nach oben ziehen.

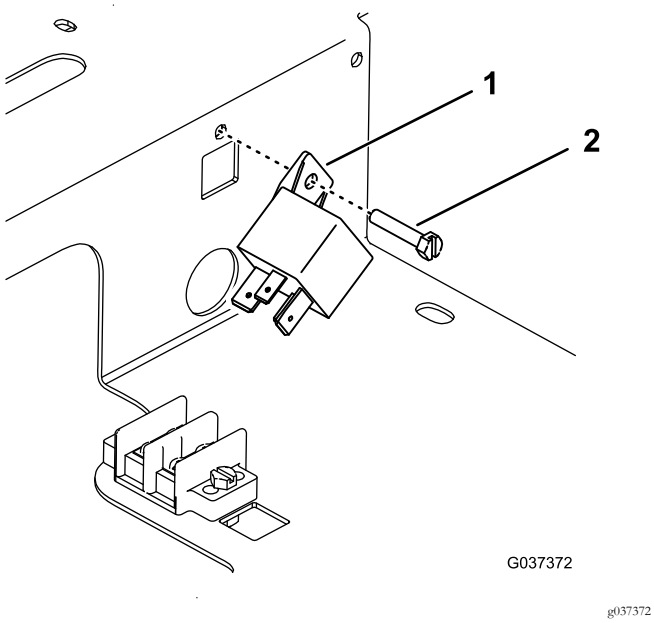

Bild 5

1. Aggregat
2. Schraube

6. Entfernen Sie die ausgestanzte Blende von der Seite der Armaturenbrettplatte (Bild 2).

7. Schrauben Sie das Außengehäuse vom Steckdosensteckergehäuse mit Gewinde heraus.
8. Setzen Sie die Steckdose von der Sitzseite der Armaturenbrettplatte in das Loch ein. Befestigen Sie sie mit dem Außengehäuse und stecken Sie die Kappe in die Steckdose (Bild 6).

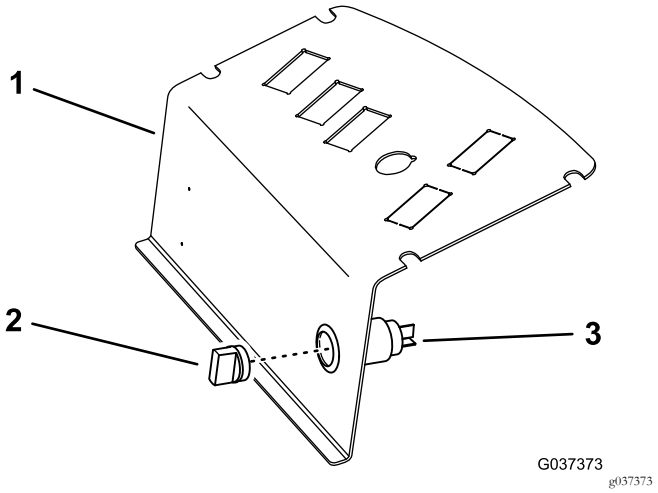

Bild 6

1. Armaturenbrettplatte
2. Kappe
3. Stromsteckdose

Für eine Maschine Groundsmaster 7200, 7210

1. Entriegeln und klappen Sie den Sitz hoch.
2. Entriegeln Sie das Armaturenbrett und legen es zur Seite (Bild 7).

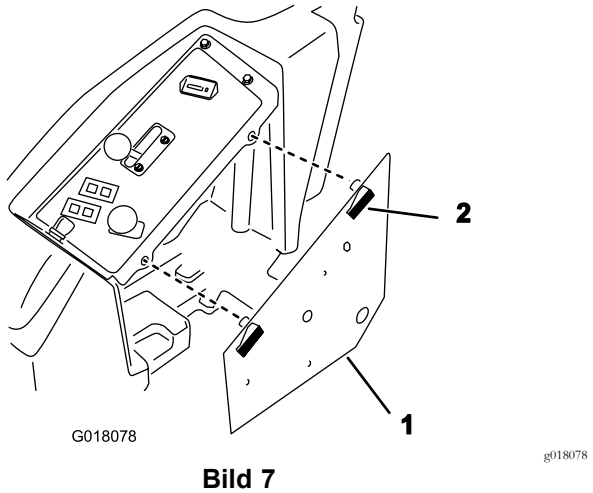

Bild 7

1. Armaturenbrett
2. Riegel

3. Befestigen Sie den Erdungsklemmenblock mit zwei Schrauben und Sicherungsmuttern unten am Armaturenbrett (Bild 8)

   Hinweis: Setzen Sie die Schrauben von der Unterseite des Armaturenbretts ein, wie in Bild 8 abgebildet.

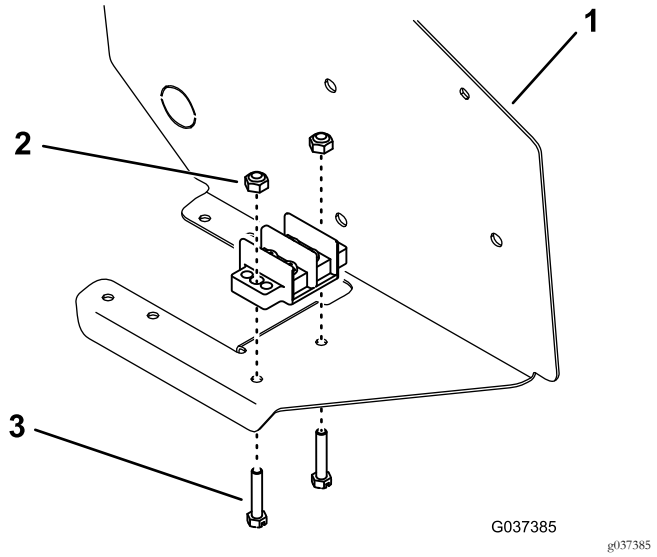

Bild 8

1. Armaturenbrett
2. Sicherungsmutter
3. Schraube

4. Befestigen Sie den Überbrückungsstreifen mit zwei Schrauben des Erdungsklemmenblocks an der Erdungsklemme.
5. Befestigen Sie den Sicherungsblock mit zwei Schrauben und Sicherungsmuttern unten am Armaturenbrett (neben dem vorhandenen Sicherungsblock) (Bild 9).

   Hinweis: Setzen Sie die Schrauben von der Unterseite des Armaturenbretts ein, wie Bild 9 abgebildet.

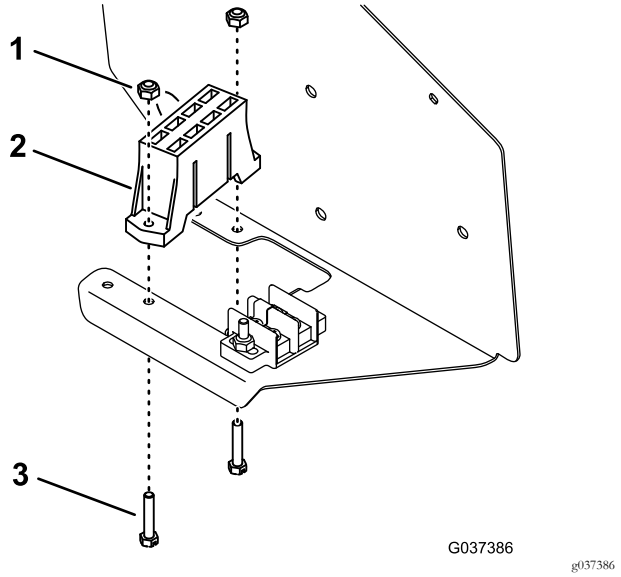

Bild 9

1. Sicherungsmutter
2. Sicherungsblock
3. Schraube

6. Befestigen Sie das Stromrelais mit einer Schraube und Mutter innen am Armaturenbrett (Bild 10).

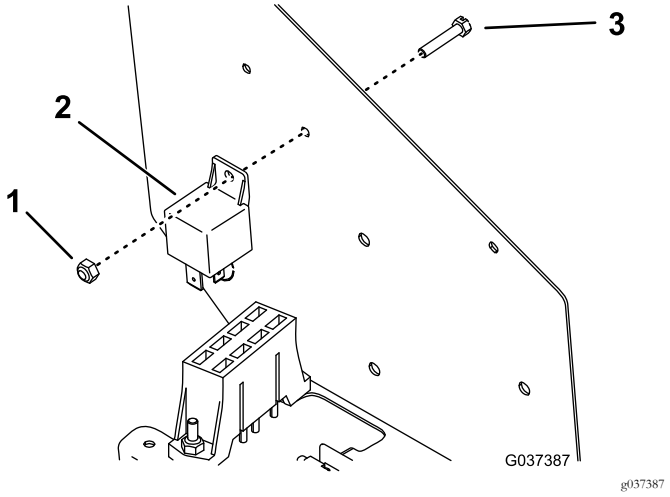

Bild 10

7. Entfernen Sie die ausgestanzte Blende von der Seite des Armaturenbretts (Bild 11).

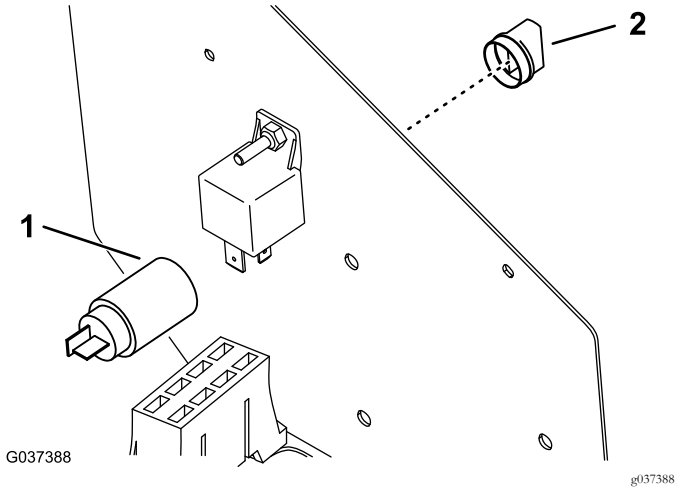

Bild 11

1. Steckdose an der Stelle der Blende
2. Kappe

8. Schrauben Sie das Außengehäuse vom Steckdosensteckergehäuse mit Gewinde heraus.
9. Setzen Sie die Steckdose von der Sitzseite der Armaturenbrettplatte in das Loch ein. Befestigen Sie sie mit dem Außengehäuse und stecken Sie die Kappe in die Steckdose.

3

Verlegen des Kabelbaums

Für diesen Arbeitsschritt erforderliche Teile:

1	Kabelbaum (3 Verbindungen)
1	Kabelbaum (7 Verbindungen)
1	Sicherung (10 A)

Für eine Maschine Groundsmaster 3320-D, 3280-D (Seriennummern 250000001 bis 259999999)

Hinweis: Verwenden Sie den Kabelbaum mit den drei Verbindungen.

1. Stecken Sie den Relaisstecker für das Zubehör vom Kabelbaum der Zugmaschine in das Aggregat (Bild 12).

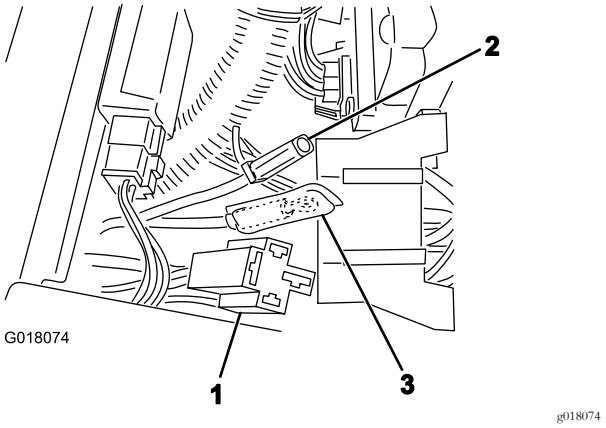

Bild 12

1. Relaisstecker für Zubehör
2. Großes rotes Kabel
3. Schwarzes Kabel

2. Schließen Sie das große rote Kabel (Bild 12) vom Hilfssicherungsblock am entsprechenden Anschluss am Kabelbaum der Zugmaschine an.
3. Schließen Sie den Steckdosenanschluss vom Kabelbaum des Kits an der Steckdose an.
4. Schließen Sie das gelbe Kabel an ein nicht belegtes Kabel vom Sicherungsblock an (Bild 13).
5. Schließen Sie die schwarzen Kabel vom Kabelbaum der Zugmaschine und dem Kabelbaum des Kits am Erdungsblock an (Bild 12 und Bild 13).
6. Setzen Sie eine Sicherung (10 A) in den Sicherungsblockschlitz für das gelbe Kabel.
7. Bringen Sie das Armaturenbrett an und befestigen Sie es mit den vorher entfernten Daumenschrauben.
8. Schließen Sie das Minuskabel an die Batterie an.

   Hinweis: Bei richtiger Installation sollten die Steckdose und der Sicherungsblock nur unter Strom stehen, wenn das Zündschloss der Zugmaschine in der EIN-Stellung ist.



Bild 13

1. Zur Erde (schwarz)
2. Zum Sicherungsblock (gelb)
3. Zur Steckdose

Für eine Maschine Groundsmaster 3320, 3280 (ab Seriennummer 260000001) oder Groundsmaster 7200, 7210

Hinweis: Verwenden Sie den Kabelbaum mit den sieben Verbindungen. In Bild 14 finden Sie die Schritte.

1. Befestigen Sie die schwarzen Kabel (Erde) vom Kabelbaum und vom Kabelbaum der Zugmaschine mit zwei Schrauben vom Block am Erdungsklemmenblock.
2. Schließen Sie das große rote Kabel am roten Kabel vom Kabelbaum der Zugmaschine an.
3. Schließen Sie das rosa Kabel am rosa Kabel vom Kabelbaum der Zugmaschine an.

   Hinweis: Groundsmaster 7200, 7210 mit Polar Trac: Schließen Sie das rosa Kabel vom Kabelbaum am offenen gelben Polar Trac-Kabel an.
4. Schließen Sie das weiße Kabel (Lüsterterminal) in einem Sicherungsblockschlitz an. Setzen Sie eine Sicherung (10 A) in den Sicherungsschlitz.

   Hinweis: Stellen Sie sicher, dass in den Schlitzen, in denen Kabel am Kabelbaum angeschlossen sind, die Sicherungen eingesetzt sind. Die restlichen Sicherungsblockkabel werden momentan nicht verwendet.
5. Schließen Sie das große rote Kabel vom Sicherungsblock am entsprechenden Anschluss am Kabelbaum an.
6. Stecken Sie den Kabelbaumanschluss in den Stromrelaisanschluss.
7. Stecken Sie den Kabelbaumanschluss in den Steckdosenanschluss.
8. Bringen Sie das Armaturenbrett an und befestigen Sie es mit den vorher entfernten Daumenschrauben.
9. Schließen Sie das Minuskabel an die Batterie an.

   Hinweis: Bei richtiger Installation sollten die Steckdose und der Sicherungsblock nur unter Strom stehen, wenn das Zündschloss der Zugmaschine in der EIN-Stellung ist.

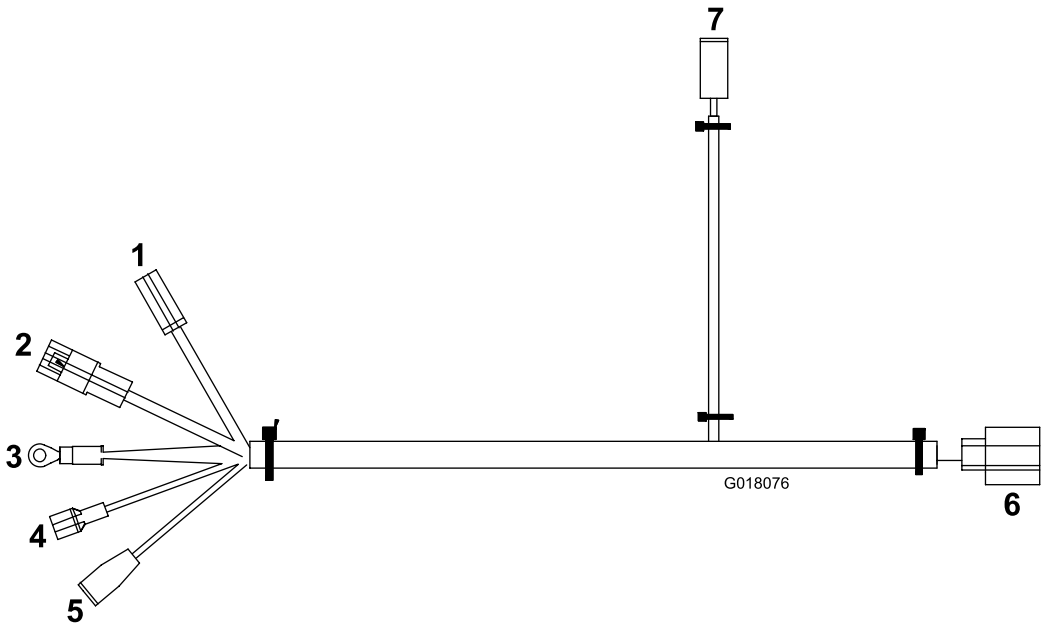

g018076

Bild 14

1. Zu neuem Sicherungsblock (rot)
2. Zu Kabelbaum der Zugmaschine (rot)
3. Zur Erde (schwarz)
4. Zum Sicherungsblock (weiß)
5. Zu Kabelbaum der Zugmaschine (rosa)
6. Zu Stromrelais
7. Zur Steckdose

Hinweise:



Count on it.