Form No. 3406-914 Rev A

Fuente de alimentación auxiliar

Unidades de tracción Groundsmaster® 3320/3280-D y 7200/7210

Nº de modelo 30382

Instrucciones de instalación

Piezas sueltas

Utilice la tabla siguiente para verificar que no falta ninguna pieza.

Procedimiento	Descripción	Cant.	Uso
1	No se necesitan piezas	–	Prepare la máquina.
2	Relé de potencia Contratuerca Tornillo Bloque de fusibles Terminal del bloque de terminales de tierra Puente Enchufe eléctrico Tapón	1 5 5 1 1 1 1 1	Instale la fuente de alimentación.
3	Arnés de cables (3 conexiones) Arnés de cables (7 conexiones) Fusible (10 A)	1 1 1	Enrute el arnés de cables.

1

Preparación de la máquina

No se necesitan piezas

Procedimiento

1. Desplace la máquina a una superficie nivelada (cuadro A en la Figura 1).
2. Accione el freno de estacionamiento (cuadro B en la Figura 1).
3. Retire la llave del interruptor de encendido (cuadro C en la Figura 1).
4. Retire el cable negativo de la batería (cuadro D en la Figura 1).

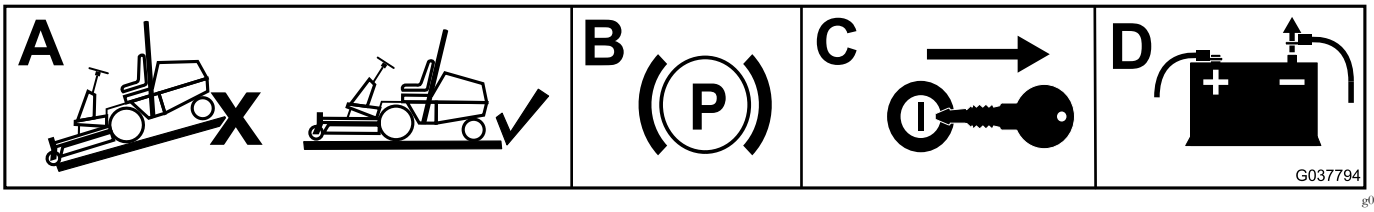

g037794

Figura 1

© 2016—The Toro® Company
8111 Lyndale Avenue South
Bloomington, MN 55420

Registre su producto en www.Toro.com.

CE

Traducción del original (ES)
Impreso en EE.UU.
Reservados todos los derechos

3406-914 A

2

Instalación de la fuente de alimentación

Piezas necesarias en este paso:

1	Relé de potencia
5	Contratuerca
5	Tornillo
1	Bloque de fusibles
1	Terminal del bloque de terminales de tierra
1	Puente
1	Enchufe eléctrico
1	Tapón

Para una máquina Groundsmaster 3320/3280-D

1. Retire los 4 tornillos de mariposa que sujetan la chapa del panel de control a la máquina (Figura 2).

   Nota: Los taladros de montaje necesarios para la instalación de los componentes ya se encuentran en el compartimento del panel de control.

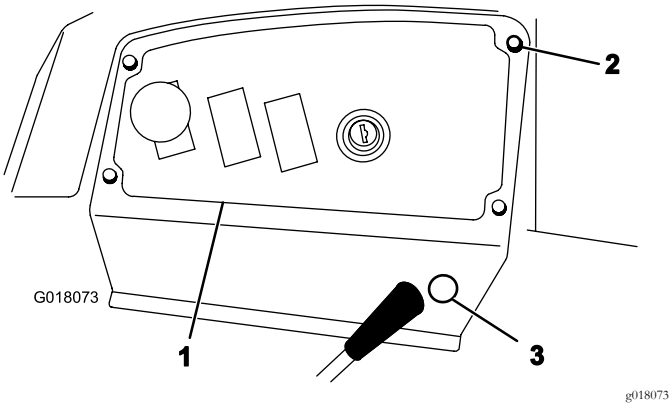

Figura 2

1. Chapa del panel de control
2. Tornillo de mariposa
3. Tapón

2. Monte el bloque de terminales de tierra en la base del compartimento con 2 tornillos y 2 contratuercas (Figura 3).

   Nota: No utilice las contratuercas si en el soporte se encuentran tuercas planas.

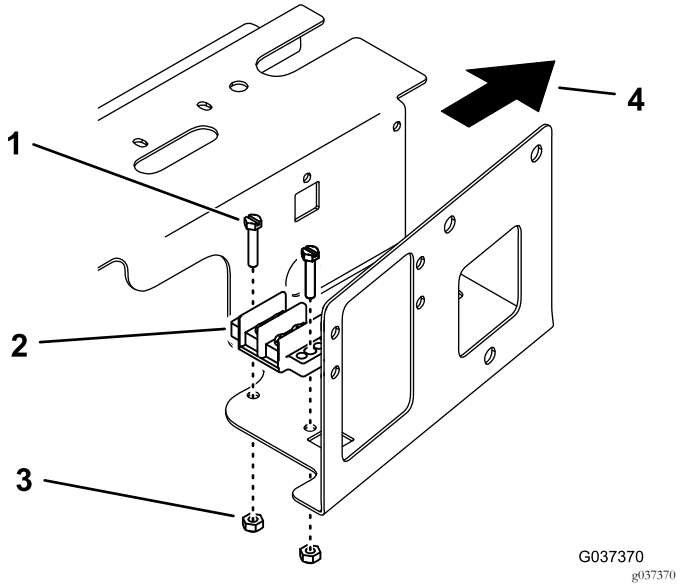

Figura 3

1. Tornillo
2. Bloque de terminales de tierra
3. Contratuerca
4. Dirección de la parte frontal

3. Conecte el puente al terminal de tierra usando 2 de los tornillos del bloque de terminales de tierra.
4. Monte el bloque de fusibles en el lateral del compartimento, encima del bloque de fusibles existente, con 2 tornillos y 2 contratuercas (Figura 4).

   Nota: No utilice las contratuercas si en el soporte se encuentran tuercas planas.

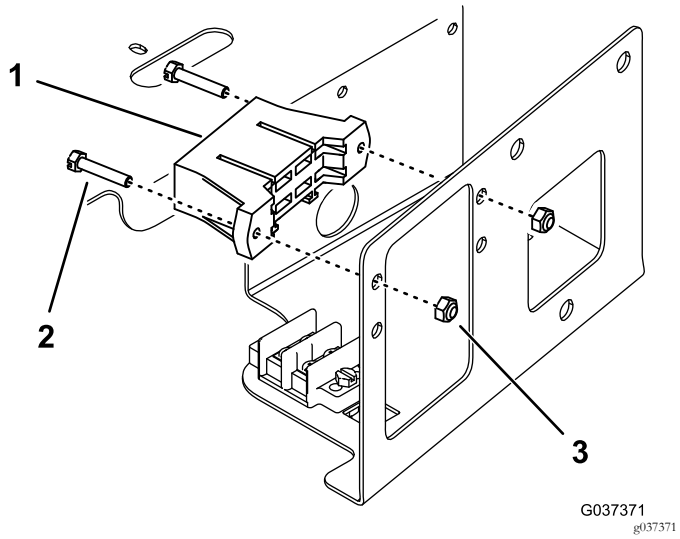

Figura 4

No se muestran los cables del bloque de fusibles

1. Bloque de fusibles
2. Tornillo
3. Contratuerca

5. Monte el relé de potencia a la tuerca plana en el lateral del compartimento con un tornillo (Figura 5).

   Nota: Utilice una contratuerca si no hay una tuerca plana. Puede que necesite retirar los 4 tornillos que fijan el panel de montaje y tirar hacia arriba del panel para instalar la contratuerca.

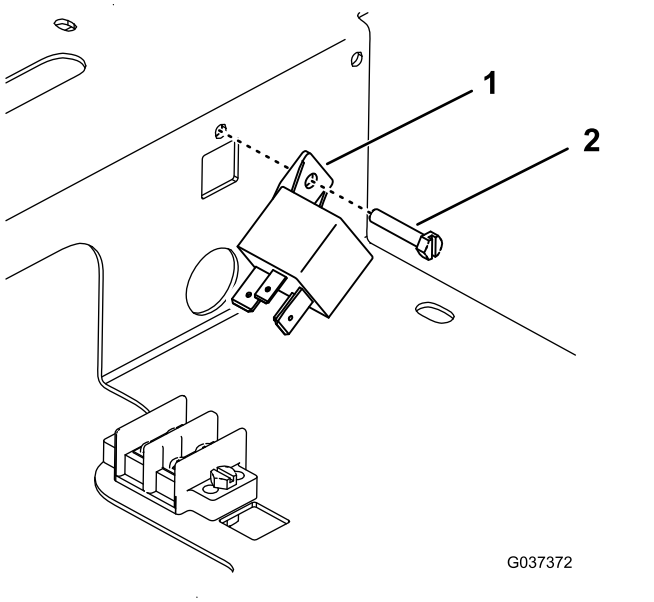

Figura 5

1. Relé de potencia
2. Tornillo

6. Retire el tapón del lateral de la chapa del panel de control (Figura 2).
7. Desenrosque la carcasa exterior del cuerpo roscado del enchufe.
8. Desde el lado del asiento de la chapa del panel de control, inserte el enchufe en el hueco, sujételo con la carcasa exterior e inserte el tapón en el enchufe eléctrico (Figura 6).

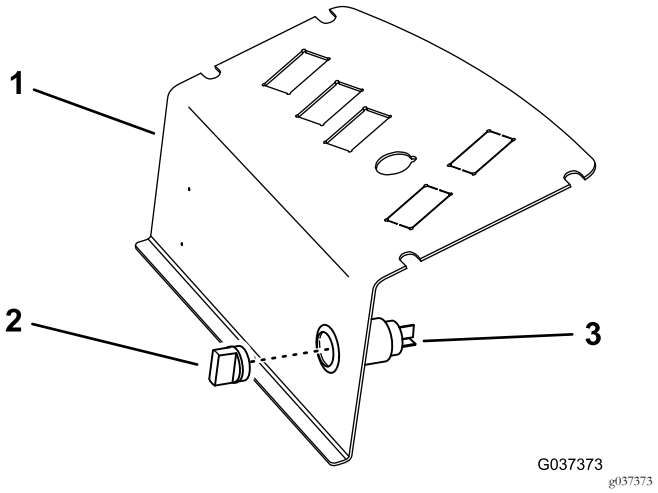

Figura 6

1. Chapa del panel de control
2. Tapón
3. Enchufe eléctrico

Para una máquina Groundsmaster 7200/7210

1. Desenganche y levante el asiento.
2. Desenganche el conjunto del panel de control y apártelo (Figura 7).

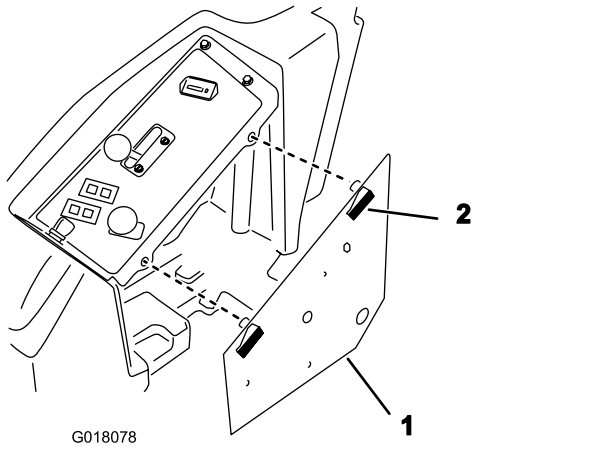

Figura 7

1. Conjunto del panel de control
2. Cerradura

3. Monte el bloque de terminales de tierra en la base del conjunto del panel de control con 2 tornillos y 2 contratuercas (Figura 8).

   Nota: Coloque los tornillos desde la parte inferior del panel, según se muestra en Figura 8.

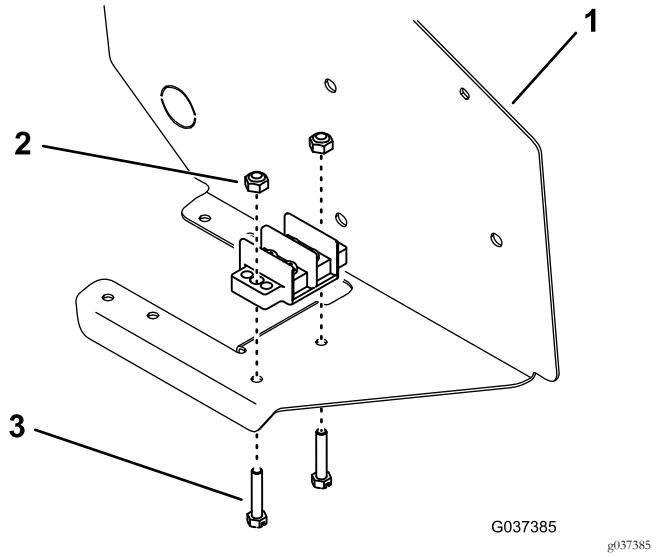

Figura 8

1. Conjunto del panel de control
2. Contratuerca
3. Tornillo

4. Conecte el puente al terminal de tierra usando 2 de los tornillos del bloque de terminales de tierra.
5. Monte el bloque de fusibles en la parte inferior del conjunto del panel de control (junto al bloque de fusibles existente) con 2 tornillos y 2 contratuercas (Figura 9).

   Nota: Coloque los tornillos desde la parte inferior del panel, según se muestra en Figura 9.

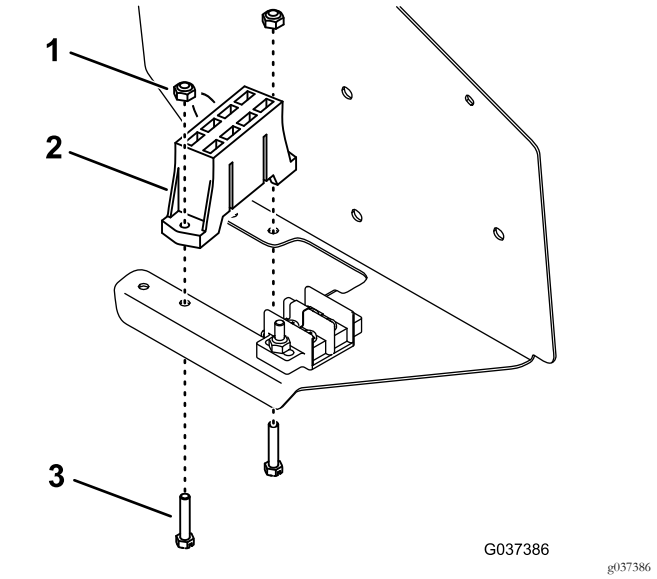

Figura 9

1. Contratuerca
2. Bloque de fusibles
3. Tornillo

6. Monte el relé de potencia en el interior del panel de control con un tornillo y una tuerca (Figura 10).

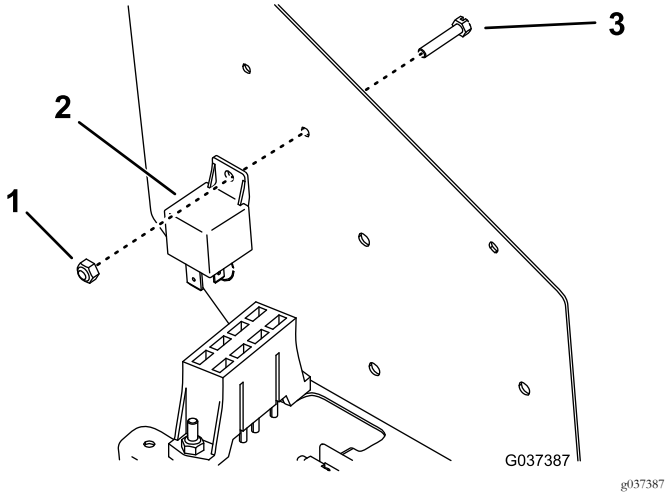

Figura 10

7. Retire el tapón del hueco lateral del panel de control (Figura 11).

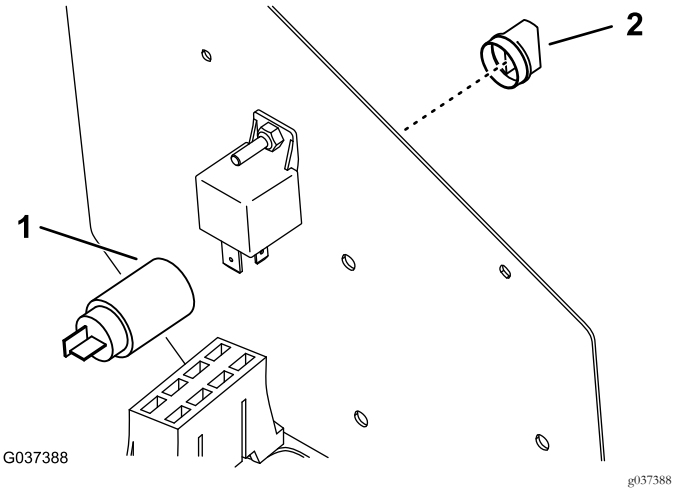

Figura 11

1. Enchufe eléctrico en la ubicación del hueco
2. Tapón

8. Desenrosque la carcasa exterior del cuerpo roscado del enchufe.
9. Desde el lado del asiento del panel de control, inserte el enchufe en el hueco, sujételo con la carcasa exterior e inserte el tapón en el enchufe eléctrico.

3

Enrutado del arnés de cables

Piezas necesarias en este paso:

1	Arnés de cables (3 conexiones)
1	Arnés de cables (7 conexiones)
1	Fusible (10 A)

Para una máquina Groundsmaster 3320/3280-D (números de serie 250000001 a 259999999)

Nota: Utilice el arnés de cables con 3 conexiones.

1. Instale el conector de relé de accesorios del arnés de cables de la unidad de tracción en el relé de potencia (Figura 12).

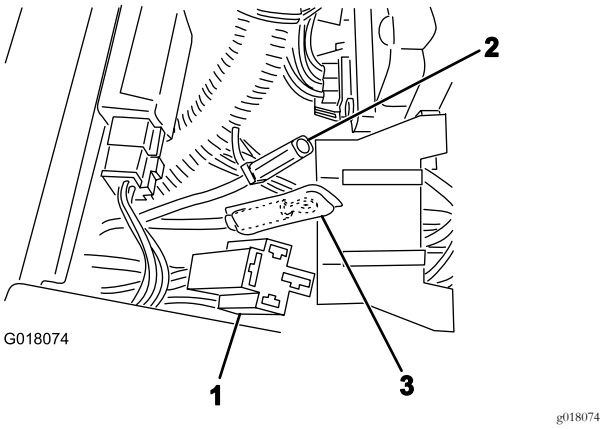

Figura 12

1. Conector de relé de accesorios
2. Cable rojo grande
3. Cable negro

2. Conecte el cable rojo grande (Figura 12) del bloque de fusibles auxiliar al conector correspondiente del arnés de la unidad de tracción.
3. Conecte el conector del enchufe del arnés de cables del kit al enchufe.

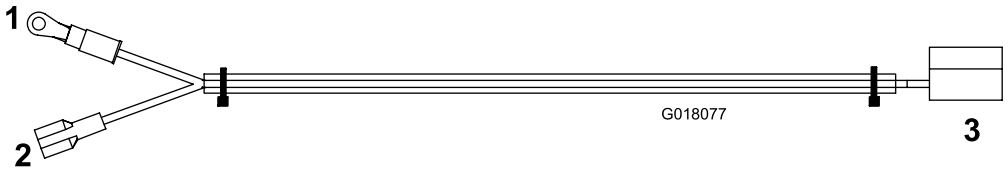

Figura 13

1. A tierra (negro)
2. Al bloque de fusibles (amarillo)
3. Al enchufe eléctrico

4. Conecte el cable amarillo a un cable libre en el bloque de fusibles (Figura 13).
5. Conecte los cables negros del arnés de cables de la unidad de tracción y el arnés de cables del kit al bloque de terminales de tierra (Figura 12 y Figura 13).
6. Inserte un fusible de 10 amperios en la ranura del bloque de fusibles para el cable amarillo.
7. Instale el panel de control y sujételo con los tornillos de mariposa que retiró anteriormente.
8. Conecte el cable negativo a la batería.

   Nota: Si el kit está instalado correctamente, el enchufe y el bloque de fusibles deben tener corriente únicamente cuando la llave de contacto de la unidad de tracción esté en la posición de CONECTADO.

Para una máquina Groundsmaster 3320/3280-D (números de serie 260000001 en adelante) o Groundsmaster 7200/7210

Nota: Utilice el arnés de cables con 7 conexiones. Consulte la Figura 14 para conocer el procedimiento.

1. Conecte los cables negros (tierra) del arnés de cables y del arnés de la unidad de tracción al bloque de terminales de tierra con 2 tornillos del bloque.
2. Conecte el cable rojo grande al cable rojo del arnés de la unidad de tracción.
3. Conecte el cable rosa al cable rosa del arnés de la unidad de tracción.

   Nota: En el caso de una máquina Groundsmaster 7200/7210 con un kit Polar Trac, conecte el cable rosa del arnés de cables al cable naranja abierto de Polar Trac.
4. Conecte el cable blanco (terminal plano) a una ranura del bloque de fusibles. Inserte un fusible (10 A) en la ranura del fusible.

   Nota: Asegúrese de instalar los fusibles en las ranuras que tienen cables conectados al arnés. Los cables restantes del bloque de fusibles no se utilizan en este momento.
5. Conecte el cable rojo grande del bloque de fusibles al conector correspondiente del arnés de cables.
6. Enchufe el conector del arnés de cables en el conector del relé de potencia.
7. Enchufe el conector del arnés de cables en el conector del enchufe.
8. Instale el panel de control y sujételo con los tornillos de mariposa que retiró anteriormente.
9. Conecte el cable negativo a la batería.

   Nota: Si el kit está instalado correctamente, el enchufe y el bloque de fusibles deben tener corriente únicamente cuando la llave de contacto de la unidad de tracción esté en la posición de CONECTADO.

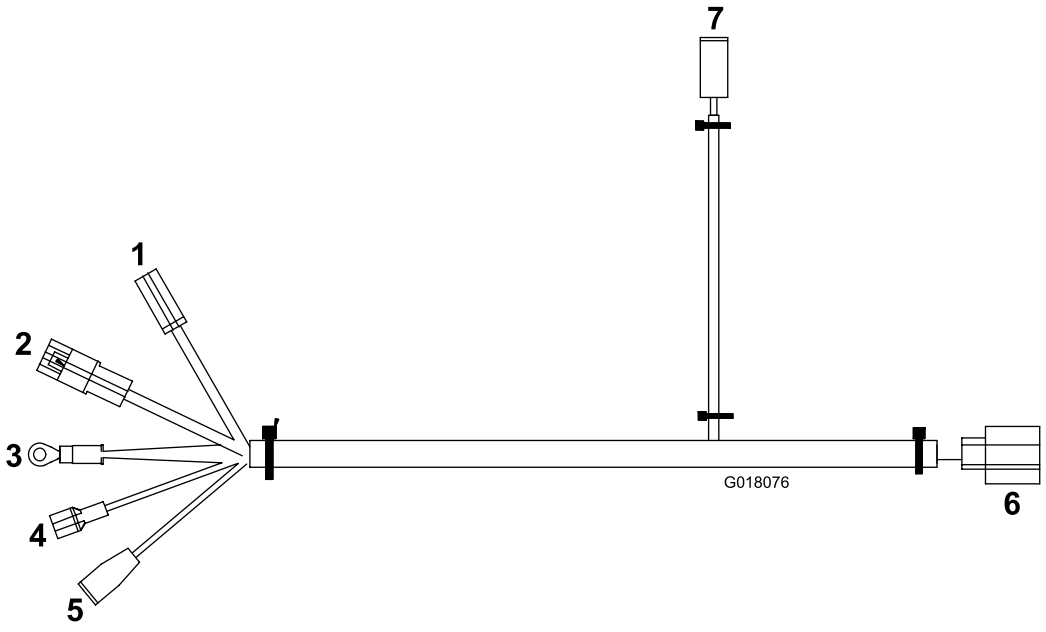

Figura 14

1. Al bloque de fusibles nuevo (rojo)
2. Al arnés de la unidad de tracción (rojo)
3. A tierra (negro)
4. Al bloque de fusibles (blanco)
5. Al arnés de la unidad de tracción (rosa)
6. Al relé de potencia
7. Al enchufe eléctrico

Notas:



Count on it.