Form No. 3406-915 Rev A

Lisätehoyksikkö

Groundsmaster®-ajoyksiköt 3320/3280-D ja 7200/7210

Mallinro: 30382

Asennusohjeet

Irralliset osat

Tarkista alla olevasta taulukosta, että kaikki osat on toimitettu.

Ohjeet	Kuvaus	Määrä	Käyttökohde
1	Mitään osia ei tarvita	–	Koneen valmistelu
2	Tehorele Lukkomutteri Ruuvi Sulakerasia Maadoitusliitäntä Maadoitussilta Pistorasia Korkki	1 5 5 1 1 1 1 1	Tehoyksikön asennus
3	Johdinsarja (kolme liitäntää) Johdinsarja (seitsemän liitäntää) Sulake (10 A)	1 1 1	Johdinsarjan reititys.

1

Koneen valmistelu

Mitään osia ei tarvita

Ohjeet

1. Siirrä kone tasaiselle alustalle (ruutu A, Kuva 1).
2. Kytke seisontajarru (ruutu B, Kuva 1).
3. Irrota avain virtalukosta (ruutu C, Kuva 1).
4. Irrota akun miinuskaapeli akusta (ruutu D, Kuva 1).

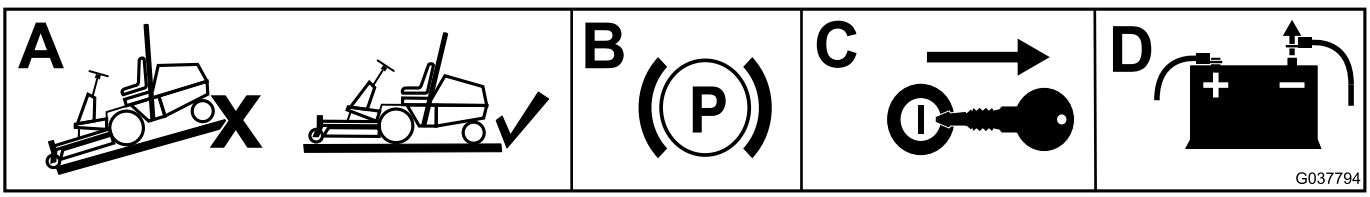

g037794

Kuva 1

© 2016—The Toro® Company
8111 Lyndale Avenue South
Bloomington, MN 55420

Rekisteröi tuotteesi osoitteessa www.Toro.com.

CE

Käännös alkuperäisestä tekstistä (FI)
Painettu Yhdysvalloissa
Kaikki oikeudet pidätetään

3406-915 A

2

Tehoyksikön asennus

Vaiheeseen tarvittavat osat:

1	Tehorele
5	Lukkomutteri
5	Ruuvi
1	Sulakerasia
1	Maadoitusliitäntä
1	Maadoitussilta
1	Pistorasia
1	Korkki

Groundsmaster 3320/3280-D -koneet

1. Irrota neljä siipiruuvia, joilla ohjauspaneelilevy on kiinnitetty koneeseen (Kuva 2).

   Huomaa: Osien asennuksessa tarvittavat asennusreiät ovat valmiina ohjauspaneelin lokerossa.

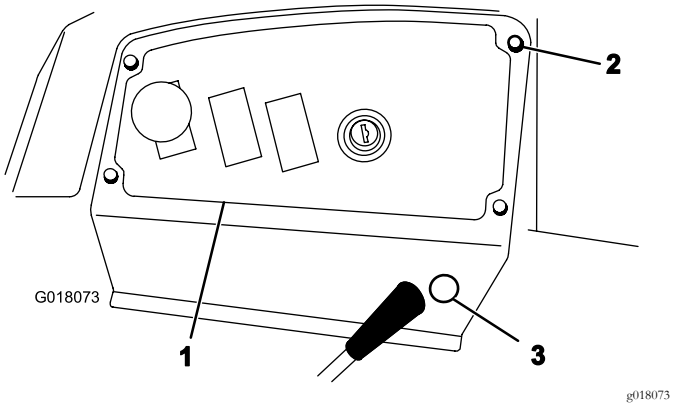

Kuva 2

1. Ohjauspaneelilevy
2. Siipiruuvi
3. Irrotettava lävistys

2. Kiinnitä maadoitusliitäntä lokeron pohjalle kahdella ruuvilla ja kahdella lukkomutterilla (Kuva 3).

   Huomaa: Älä käytä lukkomuttereita, jos kannattimessa on litteät mutterit.

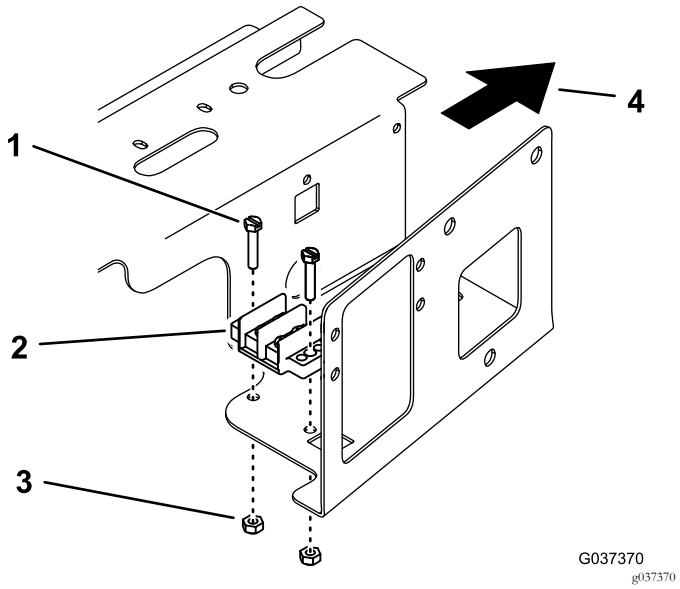

Kuva 3

1. Ruuvi
2. Maadoitusliitäntä
3. Lukkomutteri
4. Etupuoli

3. Kiinnitä maadoitussilta maadoitusliitäntään kahdella maadoitusliitännän ruuvilla.
4. Kiinnitä sulakerasia lokeron sivulle (olemassa olevan sulakerasian yläpuolelle) kahdella ruuvilla ja kahdella lukkomutterilla (Kuva 4).

   Huomaa: Älä käytä lukkomuttereita, jos kannattimessa on litteät mutterit.

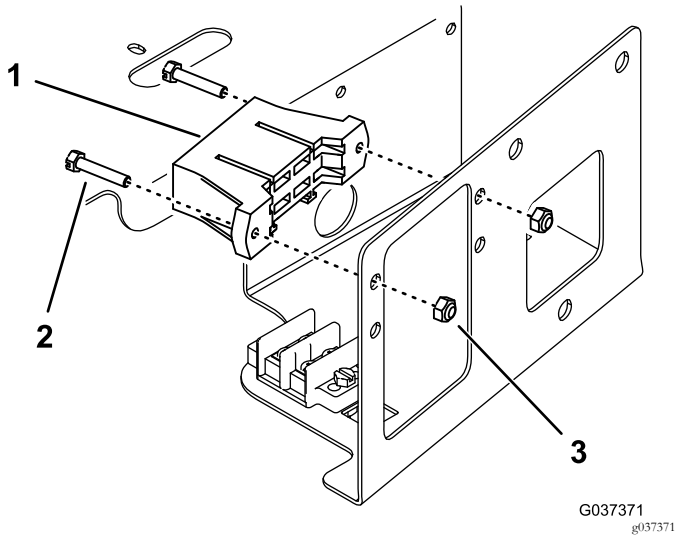

Kuva 4

Sulakerasian johdot eivät näy kuvassa

1. Sulakerasia
2. Ruuvi
3. Lukkomutteri

5. Kiinnitä tehorele litteään mutteriin lokeron puolelle ruuvin avulla (Kuva 5).

   Huomaa: Jos litteää mutteria ei ole, käytä lukkomutteria. Irrota tarvittaessa neljä ruuvia, joilla asennuspaneeli on kiinnitetty, ja vedä asennuspaneeli ylös lukkomutterin asennusta varten.

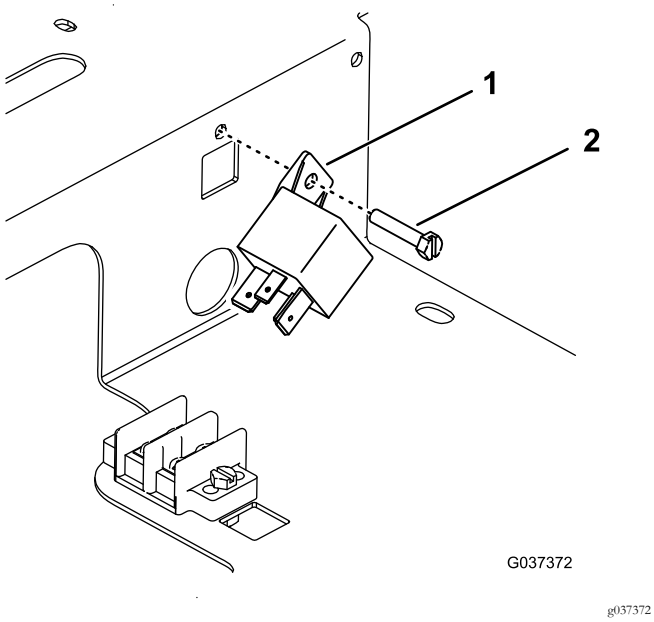

Kuva 5

1. Tehorele
2. Ruuvi

6. Poista irrotettava lävistys ohjauspaneelilevyn sivulta (Kuva 2).
7. Irrota ulompi kuori uritetusta pistorasialiittimen rungosta.
8. Asenna pistorasia aukkoon ohjauspaneelilevyn istuimen puolelta, kiinnitä se paikalleen ulomman kuoren avulla ja aseta tulppa pistorasiaan (Kuva 6).

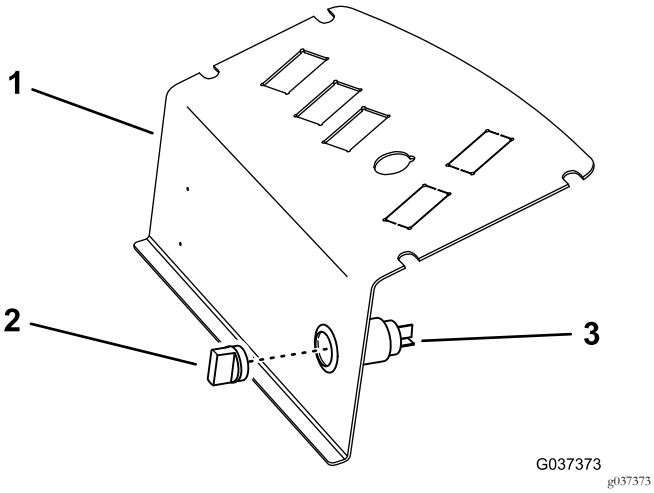

Kuva 6

1. Ohjauspaneelilevy
2. Tulppa
3. Pistorasia

Groundsmaster 7200/7210 -koneet

1. Irrota salpa ja nosta istuin.
2. Irrota ohjauspaneelikokoonpano ja aseta se sivuun (Kuva 7).

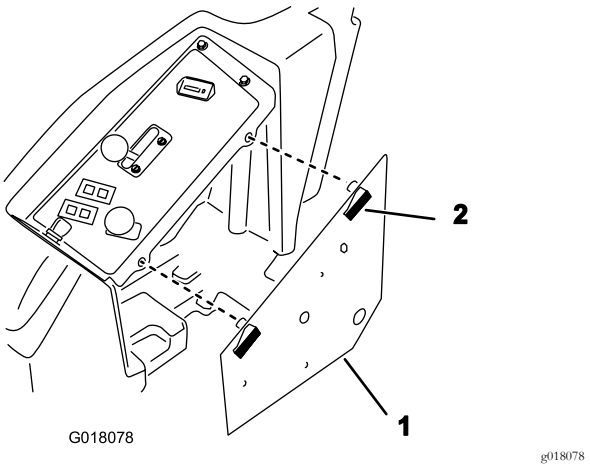

Kuva 7

1. Ohjauspaneelikokoonpano
2. Salpa

3. Kiinnitä maadoitusliitäntä ohjauspaneelikokoonpanon pohjalle kahdella ruuvilla ja kahdella lukkomutterilla (Kuva 8).

   Huomaa: Kiinnitä ruuvit paneelin alapuolelle (Kuva 8).

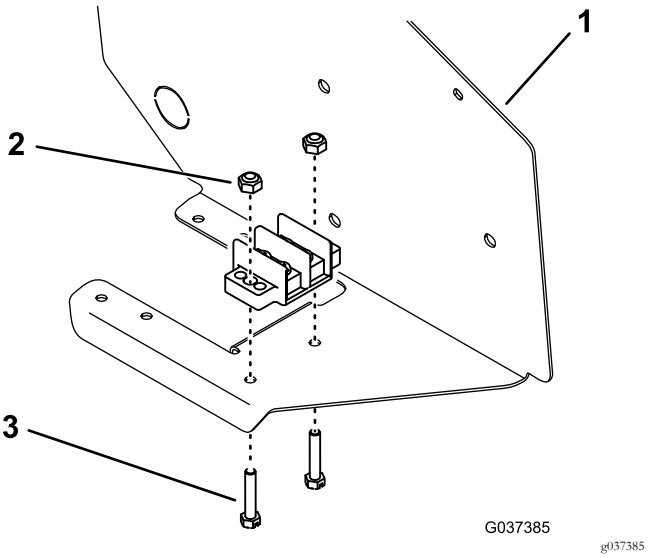

Kuva 8

1. Ohjauspaneelikokoonpano
2. Lukkomutteri
3. Ruuvi

4. Kiinnitä maadoitussilta maadoitusliitäntään kahdella maadoitusliitännän ruuvilla.
5. Kiinnitä sulakerasia ohjauspaneelikokoonpanon pohjalle olemassa olevan sulakerasian viereen kahdella ruuvilla ja kahdella lukkomutterilla (Kuva 9).

Huomaa: Kiinnitä ruuvit paneelin alapuolelle (Kuva 9).

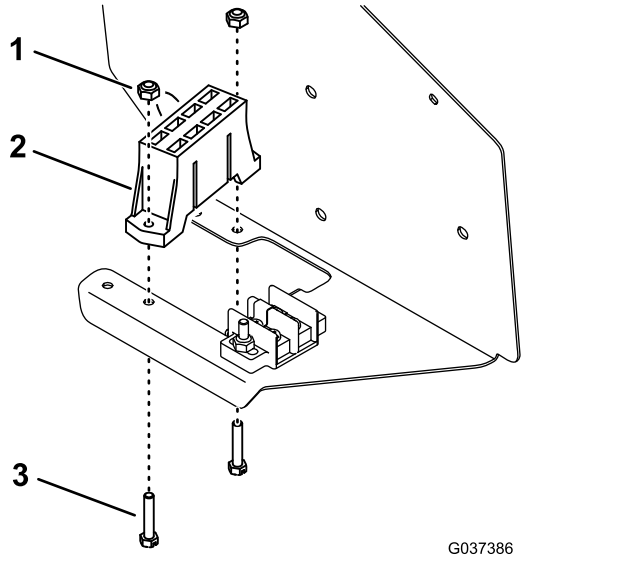

Kuva 9

1. Lukkomutteri
2. Sulakerasia
3. Ruuvi

6. Kiinnitä tehorele ohjauspaneelin sisäpuolelle ruuvilla ja mutterilla (Kuva 10).

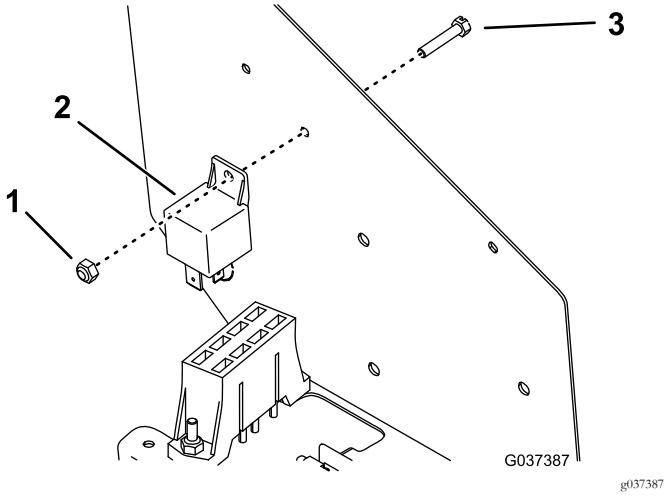

Kuva 10

7. Poista irrotettava lävistys ohjauspaneelin sivulta (Kuva 11).

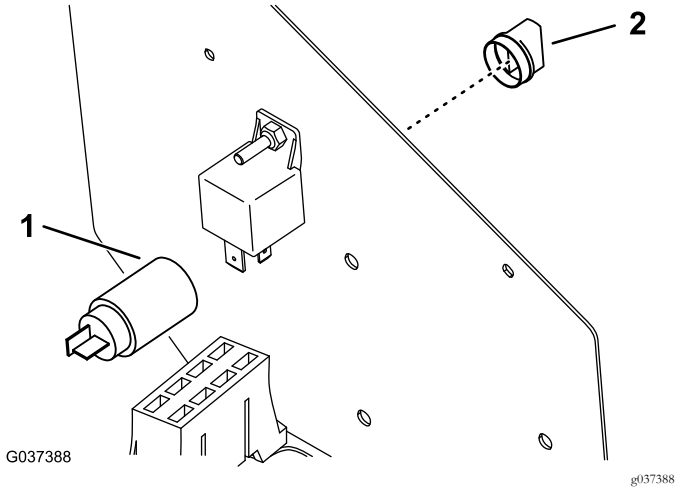

Kuva 11

1. Pistorasia lävistyskohdassa
2. Tulppa

8. Irrota ulompi kuori uritetusta pistorasialiittimen rungosta.
9. Asenna pistorasia aukkoon ohjauspaneelin istuimen puolelta, kiinnitä se paikalleen ulomman kuoren avulla ja aseta tulppa pistorasiaan.

3

Johdinsarjan reititys

Vaiheeseen tarvittavat osat:

1	Johdinsarja (kolme liitäntää)
1	Johdinsarja (seitsemän liitäntää)
1	Sulake (10 A)

Groundsmaster 3320/3280-D -koneet (sarjanumerot 250000001–259999999)

Huomaa: Käytä kolmen liitännän johdinsarjaa.

1. Kytke ajoyksikön johdinsarjan lisävarustereleen liitin tehoreleeseen (Kuva 12).

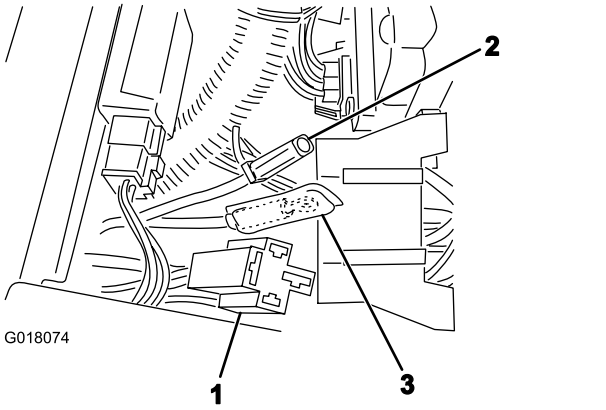

Kuva 12

1. Lisävarustereleen liitin
2. Paksu punainen johto
3. Musta johto

2. Kytke lisäsulakerasian paksu punainen johto (Kuva 12) ajoyksikön johdinsarjan vastaliittimeen.
3. Kytke sarjan johdinsarjan pistorasialiitin pistorasiaan.
4. Kytke keltainen johto sulakerasian avoimeen liitäntään (Kuva 13).
5. Kytke ajoyksikön johdinsarjan ja sarjan johdinsarjan mustat johdot maadoitusliitäntään (Kuva 12 ja Kuva 13).
6. Asenna 10 A:n sulake sulakerasian keltaisen johdon paikkaan.
7. Asenna ohjauspaneeli paikalleen ja kiinnitä se aiemmin irrotetuilla siipiruuveilla.
8. Kytke akun miinuskaapeli akkuun.

   Huomaa: Jos sarja on asennettu oikein, pistorasia ja sulakerasia saavat virtaa vain, kun ajoyksikön virtalukko on KÄYNNISSÄ-asennossa.

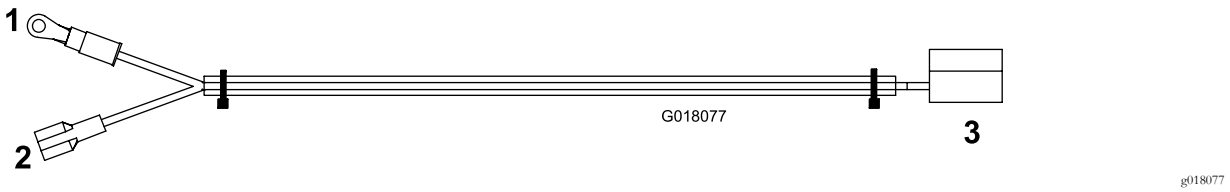

Kuva 13

1. Maadoitusliitäntään (musta)
2. Sulakerasiaan (keltainen)
3. Pistorasiaan

Groundsmaster 3320/3280-D -koneet (sarjanumerot 260000001–) ja Groundsmaster 7200/7210 -koneet

Huomaa: Käytä seitsemän liitännän johdinsarjaa. Käytä toimenpiteessä apuna kuvaa (Kuva 14).

1. Kiinnitä johdinsarjan ja ajoyksikön johdinsarjan mustat maajohdot maadoitusliitäntään kahdella liitännässä olevalla ruuvilla.
2. Kytke paksu punainen johto ajoyksikön johdinsarjan punaiseen johtoon.
3. Kytke vaaleanpunainen johto ajoyksikön johdinsarjan vaaleanpunaiseen johtoon.

   Huomaa: Polar Trac -sarjalla varustetut Groundsmaster 7200/7210 -koneet: kytke johdinsarjan vaaleanpunainen johto vapaaseen oranssiin Polar Trac -johtoon.
4. Kytke valkoinen johto (litteä liitin) sulakerasiaan. Aseta sulake (10 A) sulakepaikkaan.

   Huomaa: Varmista, että sulakkeet on asetettu paikkoihin, jotka on kytketty johdinsarjaan. Jäljelle jääviä sulakerasian johtoja ei tarvita tässä vaiheessa.
5. Kytke sulakerasian paksu punainen johto johdinsarjan vastaliittimeen.
6. Kytke johdinsarjan liitin tehoreleen liittimeen.
7. Kytke johdinsarjan liitin tehoreleen pistorasian liittimeen.
8. Asenna ohjauspaneeli paikalleen ja kiinnitä se aiemmin irrotetuilla siipiruuveilla.
9. Kytke akun miinuskaapeli akkuun.

   Huomaa: Jos sarja on asennettu oikein, pistorasia ja sulakerasia saavat virtaa vain, kun ajoyksikön virtalukko on KÄYNNISSÄ-asennossa.

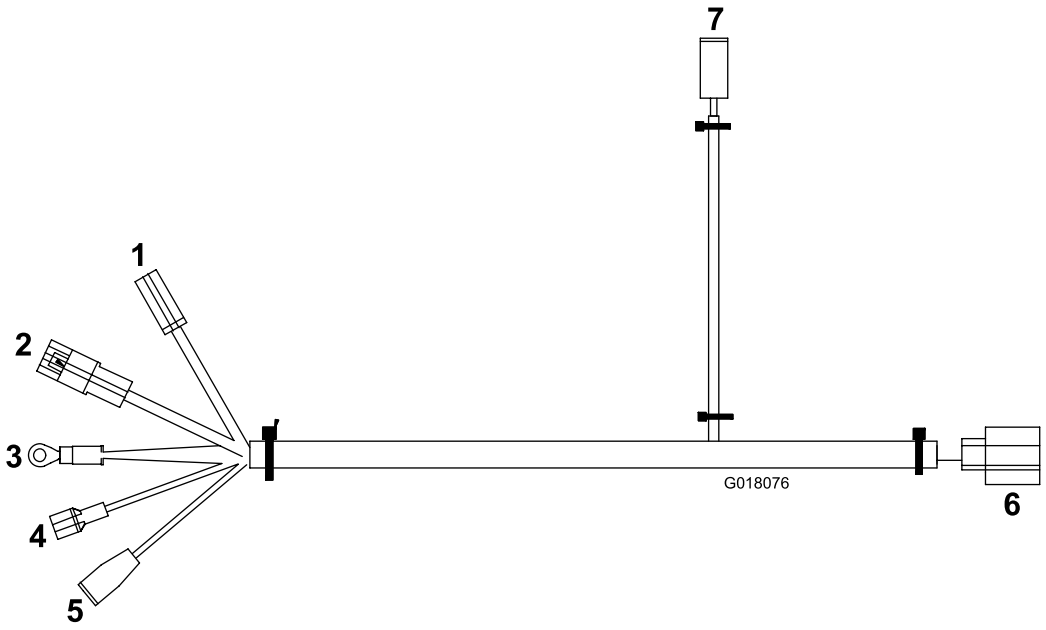

g018076

Kuva 14

1. Uuteen sulakerasiaan (punainen)
2. Ajoyksikön johdinsarjaan (punainen)
3. Maadoitusliitäntään (musta)
4. Sulakerasiaan (valkoinen)
5. Ajoyksikön johdinsarjaan (vaaleanpunainen)
6. Tehoreleeseen
7. Pistorasiaan

Huomautuksia:



Count on it.