Form No. 3406-916 Rev A

Unité d'alimentation auxiliaire

Groupes de déplacement Groundsmaster® 3320/3280-D et 7200/7210

N° de modèle 30382

Instructions de montage

Pièces détachées

Reportez-vous au tableau ci-dessous pour vérifier si toutes les pièces ont été expédiées.

Procédure	Description	Qté	Utilisation
1	Aucune pièce requise	–	Préparation de la machine.
2	Relais d'alimentation Contre-écrou Vis Porte-fusibles Bornier de masse Bride de connexion Prise d'alimentation Chapeau	1 5 5 1 1 1 1 1	Montez l'unité d'alimentation.
3	Faisceau de câblage (3 connexions) Faisceau de câblage (7 connexions) Fusible (10 A)	1 1 1	Acheminement du faisceau de câblage.

1

Préparation de la machine

Aucune pièce requise

Procédure

1. Amenez la machine sur un sol plat et horizontal (encadré A de la Figure 1).
2. Serrez le frein de stationnement (encadré B de la Figure 1).
3. Enlevez la clé du commutateur d'allumage (encadré C de la Figure 1).
4. Débranchez le câble négatif de la batterie (encadré D de la Figure 1).

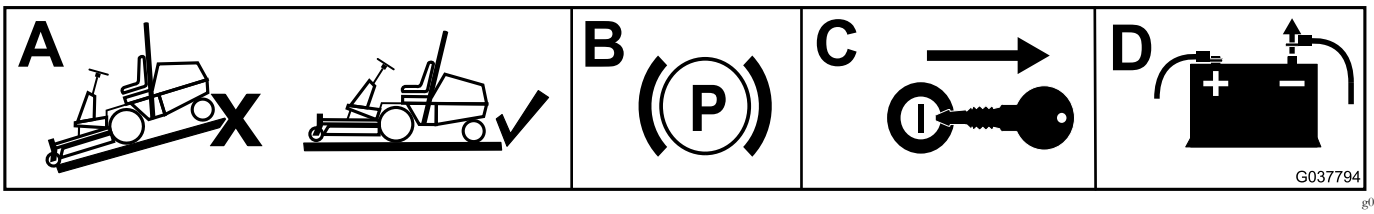

g037794

Figure 1

© 2016—The Toro® Company
8111 Lyndale Avenue South
Bloomington, MN 55420

Enregistrez votre produit à www.Toro.com.

CE

Traduction du texte d'origine (FR)
Imprimé aux États-Unis
Tous droits réservés

3406-916 A

2

Montage de l'unité d'alimentation

Pièces nécessaires pour cette opération:

1	Relais d'alimentation
5	Contre-écrou
5	Vis
1	Porte-fusibles
1	Bornier de masse
1	Bride de connexion
1	Prise d'alimentation
1	Chapeau

Groundsmaster 3320/3280-D

1. Retirez les 4 vis à oreilles qui fixent le panneau de commande à la machine (Figure 2).

   Remarque: Les trous de fixation nécessaires pour l'installation des composants existent déjà dans le logement du panneau de commande.

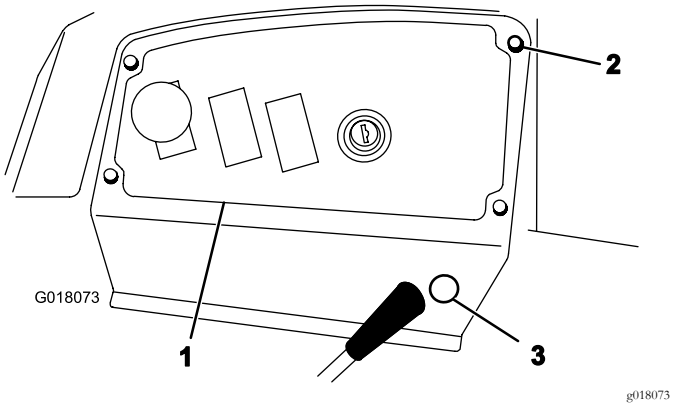

Figure 2

1. Panneau de commande
2. Vis à oreilles
3. Cache à retirer

2. Fixez le bornier de masse au bas du logement avec 2 vis et 2 contre-écrous (Figure 3).

   Remarque: N'utilisez pas les contre-écrous s'il n'y a pas d'écrous plats sur le support.

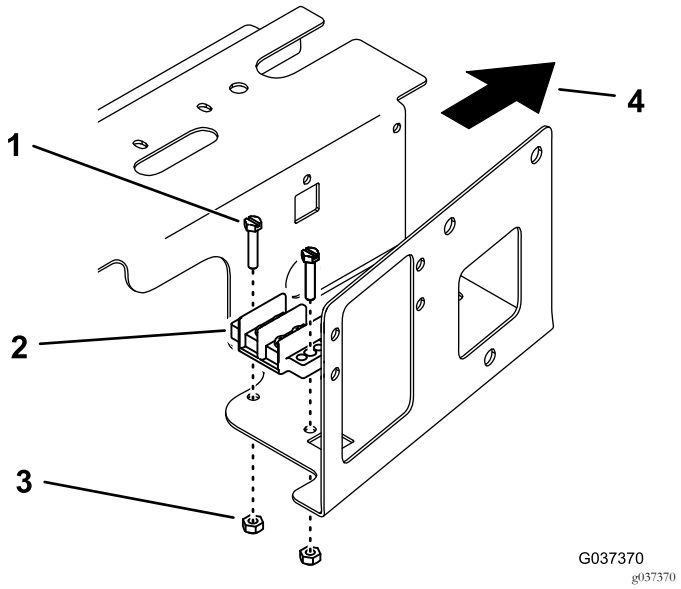

Figure 3

1. Vis
2. Bornier de masse
3. Contre-écrou
4. Direction avant

3. Fixez la bride de connexion à la borne de masse avec 2 des vis du bornier de masse.
4. Fixez le porte-fusibles sur le côté du logement, au-dessus du porte-fusibles existant, à l'aide de 2 vis et 2 contre-écrous (Figure 4).

   Remarque: N'utilisez pas les contre-écrous s'il n'y a pas d'écrous plats sur le support.

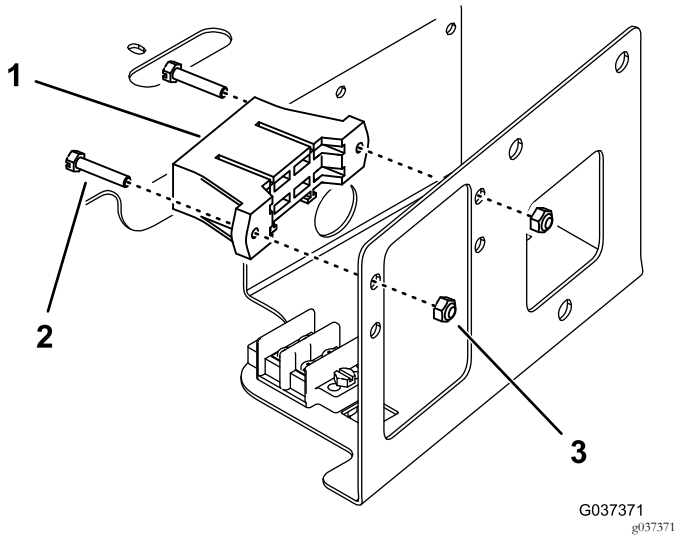

Figure 4

Les fils du porte-fusibles ne sont pas représentés

1. Porte-fusibles
2. Vis
3. Contre-écrou

5. Fixez le relais d'alimentation sur l'écrou plat sur le côté du logement avec une vis (Figure 5).

   Remarque: Utilisez un contre-écrou s'il n'y a pas d'écrou plat. Vous devrez peut-être retirer les 4 vis de fixation du panneau et tirer le panneau vers le haut pour installer le contre-écrou.

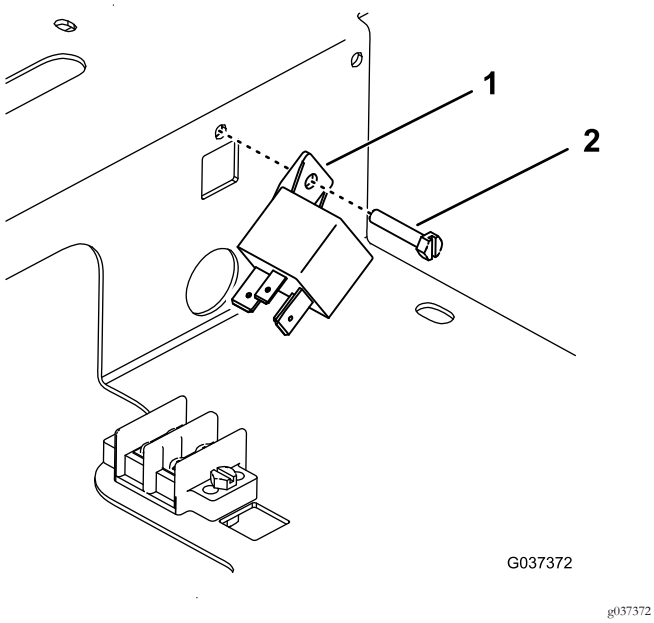

Figure 5

1. Relais d'alimentation 2. Vis

6. Retirez le cache sur le côté du panneau de commande (Figure 2).
7. Dévissez la coque extérieure du corps fileté du connecteur de la prise de courant.
8. En passant par le côté siège du panneau de commande, insérez la prise d'alimentation dans le trou et fixez-la avec la coque extérieure, puis insérez le chapeau dans la prise (Figure 6).

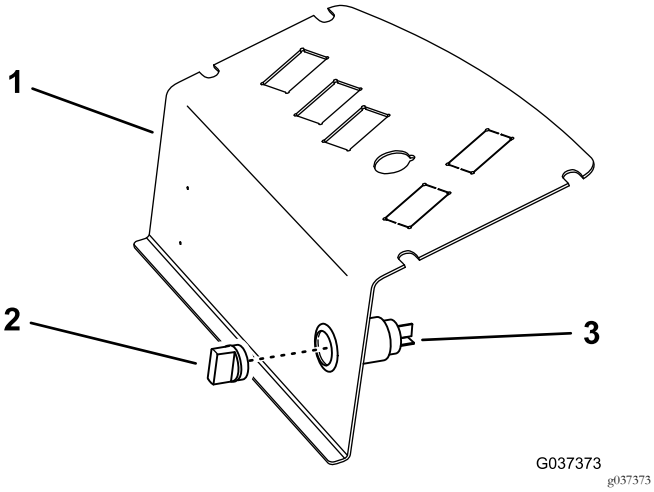

Figure 6

1. Panneau de commande 3. Prise d'alimentation
2. Chapeau

Groundsmaster 7200/7210

1. Déverrouillez et soulevez le siège.
2. Déverrouillez le panneau de commande et posez-le à l'écart (Figure 7).

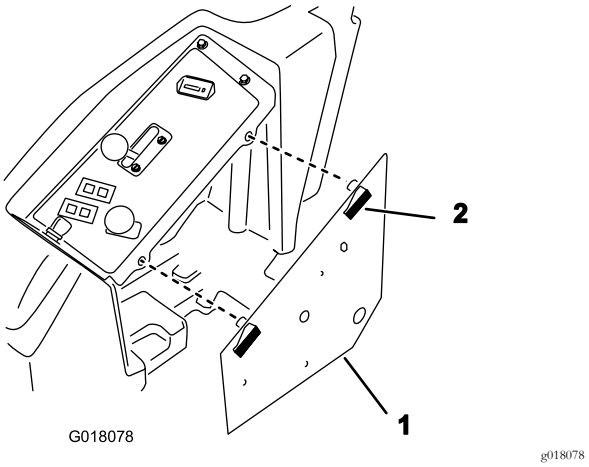

Figure 7

1. Panneau de commande 2. Verrou

3. Fixez le bornier de masse au bas du panneau de commande avec 2 vis et 2 contre-écrous (Figure 8).

   Remarque: Montez les vis par la face inférieure du panneau, comme illustré à la Figure 8.

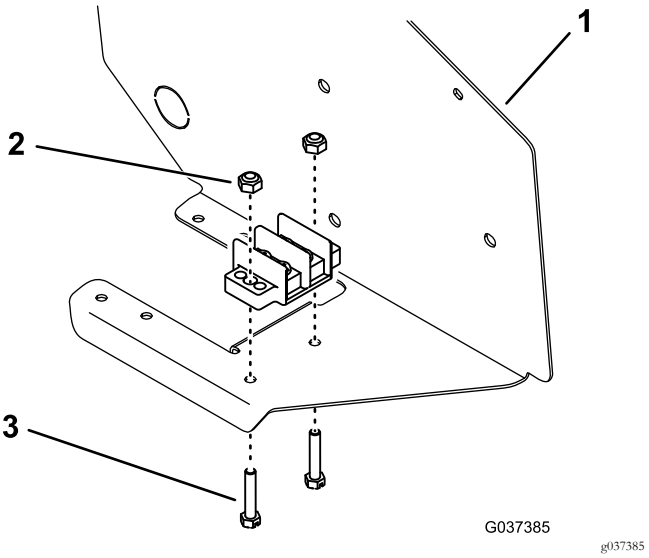

Figure 8

1. Panneau de commande 3. Vis
2. Contre-écrou

4. Fixez la bride de connexion à la borne de masse avec 2 des vis du bornier de masse.
5. Fixez le porte-fusibles au bas du panneau de commande, près du porte-fusibles existant, à l'aide de 2 vis et 2 contre-écrous (Figure 9).

   Remarque: Montez les vis par la face inférieure du panneau, comme illustré à la Figure 9.

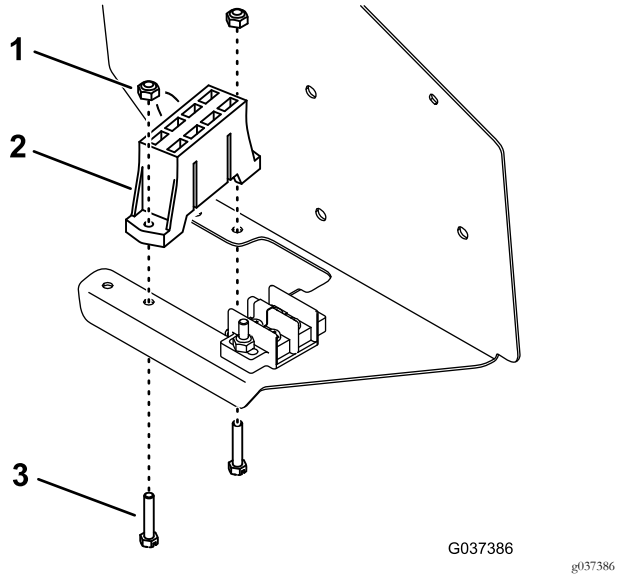

Figure 9

1. Contre-écrou
2. Porte-fusibles
3. Vis

6. Montez le relais d'alimentation à l'intérieur du panneau de commande avec une vis et un écrou (Figure 10).

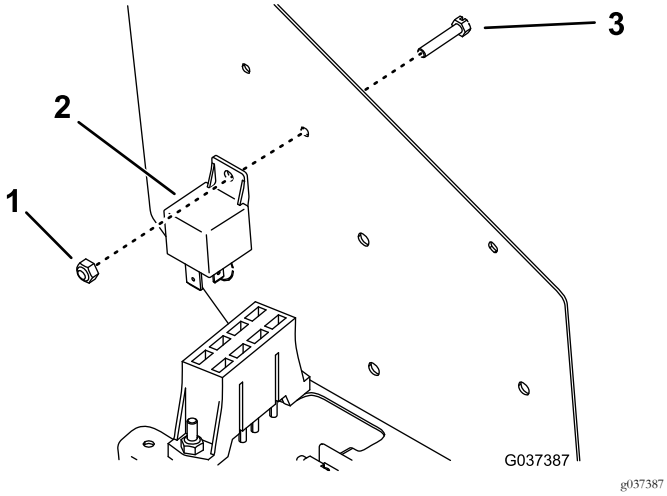

Figure 10

7. Retirez le cache du côté du panneau de commande (Figure 11).

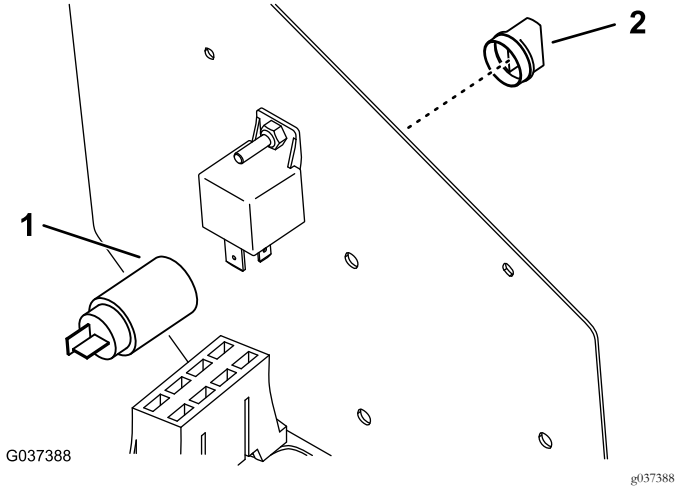

Figure 11

1. Prise d'alimentation à l'emplacement du cache amovible
2. Chapeau

8. Dévissez la coque extérieure du corps fileté du connecteur de la prise de courant.
9. En passant par le côté siège du panneau de commande, insérez la prise d'alimentation dans le trou et fixez-la avec la coque extérieure, puis insérez le chapeau dans la prise.

3

Acheminement du faisceau de câblage

Pièces nécessaires pour cette opération:

1	Faisceau de câblage (3 connexions)
1	Faisceau de câblage (7 connexions)
1	Fusible (10 A)

Groundsmaster 3320/3280-D (numéros de série 250000001 à 259999999)

Remarque: Utilisez le faisceau de câblage à 3 connexions.

1. Installez le connecteur de relais d'accessoire provenant du faisceau de câblage du groupe de déplacement dans le relais d'alimentation (Figure 12).

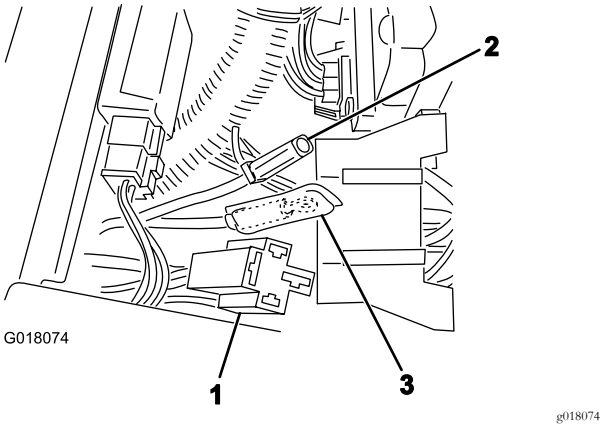

Figure 12

1. Connecteur de relais d'accessoire
2. Grand fil rouge
3. Fil noir

2. Connectez le grand fil rouge (Figure 12) du porte-fusibles auxiliaire au connecteur correspondant du faisceau de câblage du groupe de déplacement.
3. Branchez le connecteur de la prise d'alimentation du faisceau de câblage du kit à la prise d'alimentation.

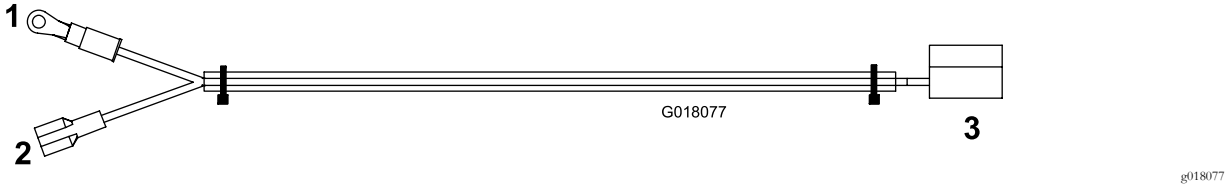

Figure 13

1. Vers masse (noir)
2. Vers porte-fusibles (jaune)
3. Vers prise de courant

4. Connectez le fil jaune à un conducteur libre du porte-fusibles (Figure 13).
5. Connectez les fils noirs du faisceau du groupe de déplacement et du faisceau du kit au bornier de masse (Figure 12 et Figure 13).
6. Insérez un fusible de 10 A dans l'emplacement du du fil jaune dans le porte-fusibles.
7. Montez le panneau de commande et fixez-le avec les vis à oreilles retirées précédemment.
8. Branchez le câble négatif de la batterie à la batterie.

Remarque: Lorsque le kit est correctement installé, la prise d'alimentation et le porte-fusibles ne doivent pas être sous tension que lorsque la clé de contact est tournée à la position CONTACT.

Groundsmaster 3320/3280-D (numéros de série 260000001 et suivants) ou Groundsmaster 7200/7210

Remarque: Utilisez le faisceau de câblage à 7 connexions. Reportez-vous à la Figure 14 pour la procédure.

1. Fixez les fils noirs (masse) du faisceau du kit et du faisceau du groupe de déplacement au bornier de masse à l'aide de 2 vis du bornier.
2. Connectez le grand fil rouge au fil rouge du faisceau du groupe de déplacement.
3. Connectez le fil rose du faisceau au fil rose du faisceau du groupe de déplacement.

   Remarque: Pour le Groundsmaster 7200/7210 avec kit Polar Trac, connectez le fil rose du faisceau au fil orange libre du kit Polar Trac.
4. Connectez le fil blanc (cosse plate) dans l'emplacement du porte-fusibles. Insérez un fusible (10 A) dans l'emplacement prévu.

   Remarque: Vérifiez que les fusibles sont insérés dans les emplacements qui possèdent des fils reliés au faisceau. Les fils restants du porte-fusibles ne sont pas utilisés à ce stade.
5. Connectez le grand fil rouge du porte-fusibles au connecteur correspondant du faisceau de câblage.
6. Branchez le connecteur du faisceau de câblage au connecteur du relais d'alimentation.
7. Branchez le connecteur du faisceau de câblage au connecteur de la prise de courant.
8. Montez le panneau de commande et fixez-le avec les vis à oreilles retirées précédemment.
9. Branchez le câble négatif de la batterie à la batterie.

   Remarque: Lorsque le kit est correctement installé, la prise d'alimentation et le porte-fusibles ne doivent pas être sous tension que lorsque la clé de contact est tournée à la position CONTACT.

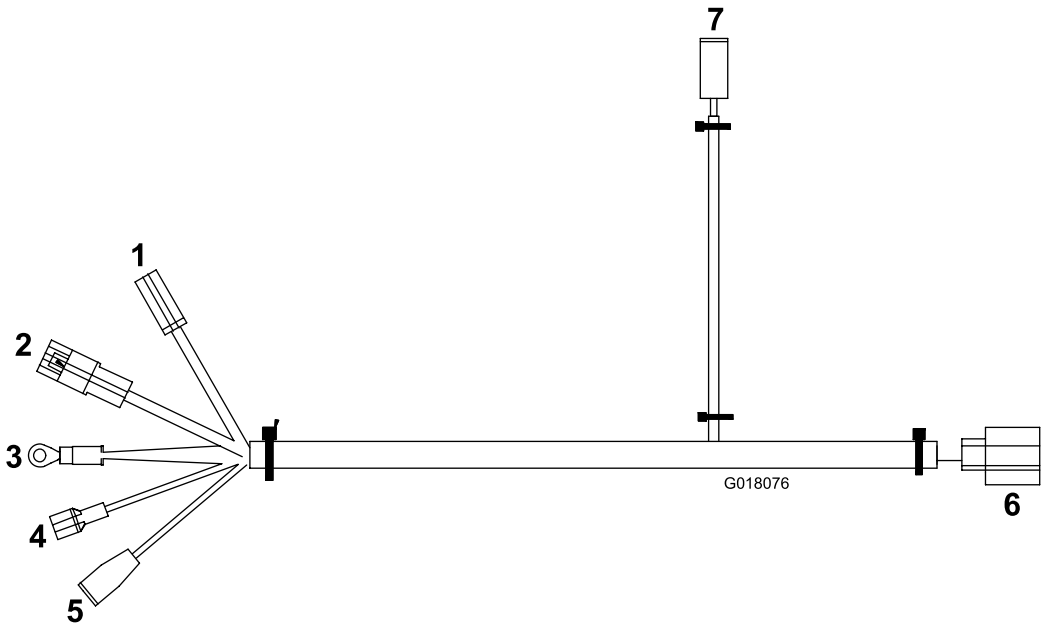

g018076

Figure 14

1. Vers nouveau porte-fusibles (rouge)
2. Vers faisceau de groupe de déplacement (rouge)
3. Vers masse (noir)
4. Vers porte-fusibles (blanc)
5. Vers faisceau de groupe de déplacement (rose)
6. Vers relais d'alimentation
7. Vers prise de courant

Remarques:



Count on it.