Form No. 3406-919 Rev A

# Hulpaggregaatset

## Groundsmaster® 3320/3280-D en 7200/7210 tractie-eenheden

**Modelnr.: 30382**

**Installatie-instructies**

## Losse onderdelen

Gebruik onderstaande lijst om te controleren of alle onderdelen zijn geleverd.

| Procedure | Omschrijving | Hoeveelheid | Gebruik |
|---|---|---|---|
| 1 | Geen onderdelen vereist | – | De machine gebruiksklaar maken. |
| 2 | Vermogenrelais<br>Borgmoer<br>Schroef<br>Zekeringhouder<br>Aardaansluitingenblok<br>Jumperstrip<br>Aansluitpunt<br>Dop | 1<br>5<br>5<br>1<br>1<br>1<br>1<br>1 | De vermogeneenheid monteren. |
| 3 | Kabelboom (3 aansluitingen)<br>Kabelboom (7 aansluitingen)<br>Zekering (10 A) | 1<br>1<br>1 | De kabelboom leiden. |

# 1

# De machine gebruiksklaar maken

**Geen onderdelen vereist**

## Procedure

1. Rij de machine naar een horizontaal oppervlak (vak A in Figuur 1).
2. Stel de parkeerrem in werking (vak B van Figuur 1).
3. Verwijder de sleutel uit het contact (vak C van Figuur 1).
4. Koppel de minkabel los van de accu (van D van Figuur 1).

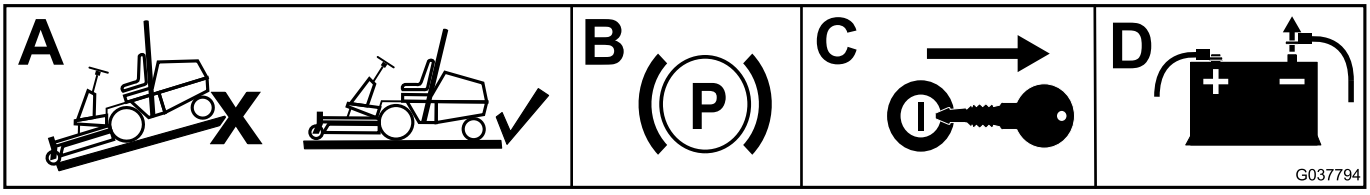


g037794

**Figuur 1**

© 2016—The Toro® Company
8111 Lyndale Avenue South
Bloomington, MN 55420

Registreer uw product op www.Toro.com. Vertaling van de oorspronkelijke tekst (NL)

Gedrukt in de VS
Alle rechten voorbehouden

*3406-919* A

# 2

# De vermogeneenheid monteren

### Benodigde onderdelen voor deze stap:

| | |
|---|---|
| 1 | Vermogenrelais |
| 5 | Borgmoer |
| 5 | Schroef |
| 1 | Zekeringhouder |
| 1 | Aardaansluitingenblok |
| 1 | Jumperstrip |
| 1 | Aansluitpunt |
| 1 | Dop |

## Voor een Groundsmaster 3320/3280-D machine

1. Verwijder de 4 handschroeven waarmee het bedieningspaneel is bevestigd (Figuur 2).

   **Opmerking:** De gaten die nodig zijn voor de montage van de onderdelen bevinden zich al in het compartiment van het bedieningspaneel.

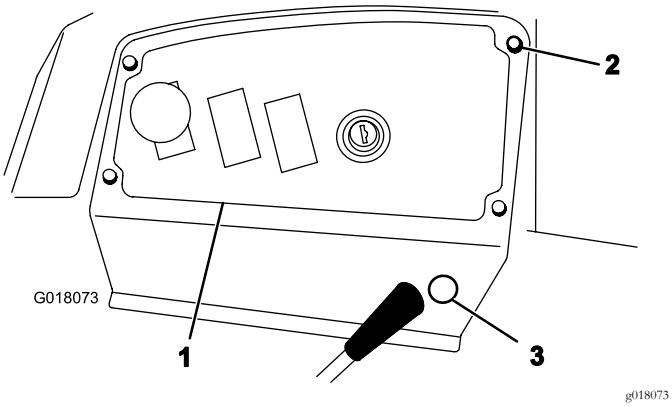


**Figuur 2**

1. Bedieningspaneel
2. Handschroef
3. Verwijderplug

2. Monteer het aardingsblok aan de onderkant van het compartiment met 2 schroeven en 2 borgmoeren (Figuur 3).

   **Opmerking:** Gebruik de borgmoeren niet als de beugel voorzien is van plaatmoeren.

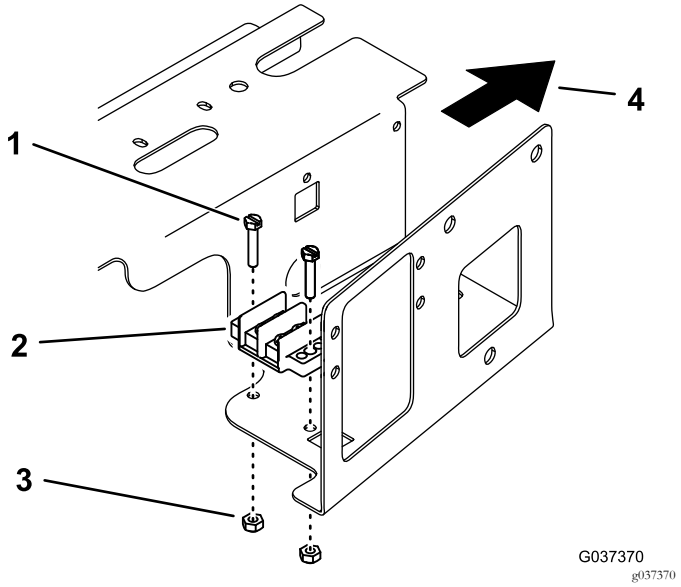


**Figuur 3**

1. Schroef
2. Aardaansluitingenblok
3. Borgmoer
4. Voorzijde

3. Monteer de jumperstrip op de aardaansluiting met 2 van de schroeven voor het aardaansluitingenblok.
4. Monteer de zekeringhouder aan de zijkant van het compartiment, boven de bestaande zekeringhouder, met 2 schroeven en 2 borgmoeren (Figuur 4).

   **Opmerking:** Gebruik de borgmoeren niet als de beugel voorzien is van plaatmoeren.

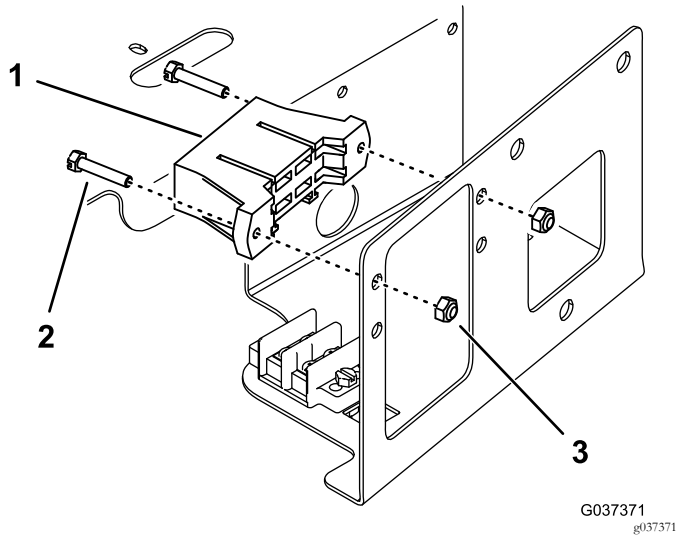


**Figuur 4**

Bedrading van zekeringhouder niet afgebeeld

1. Zekeringhouder
2. Schroef
3. Borgmoer

5. Monteer met een schroef het vermogenrelais aan de plaatmoer aan de zijkant van het compartiment (Figuur 5).

   **Opmerking:** Gebruik een borgmoer als er geen plaatmoer voorhanden is. Mogelijk moet u het montagepaneel en de 4 schroeven waarmee het bevestigd is verwijderen om de borgmoer te monteren.

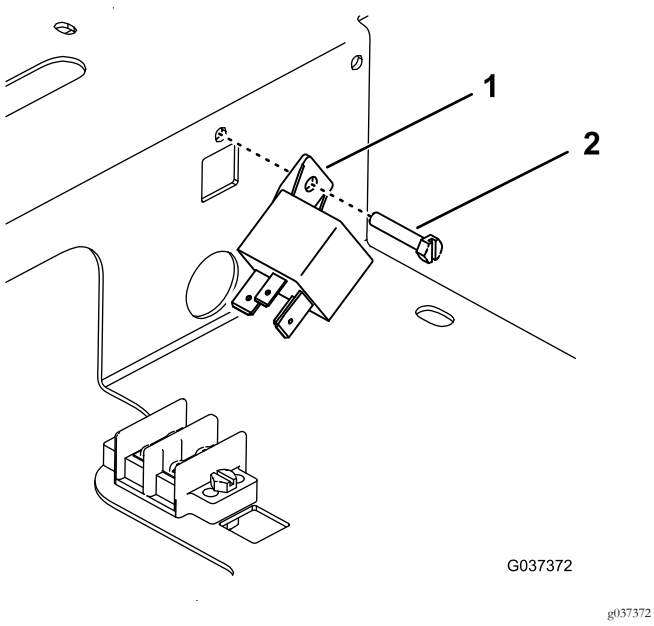


**Figuur 5**

1. Vermogenrelais
2. Schroef

6. Verwijder de plug aan de zijkant van het bedieningspaneel (Figuur 2).
7. Schroef de buitenhuls van de behuizing van het aansluitpunt met schroefdraad.
8. Breng van de stoelzijde van het bedieningspaneel het aansluitpunt aan in het gat en bevestig met de buitenste huls. Breng de dop aan in het aansluitpunt (Figuur 6).

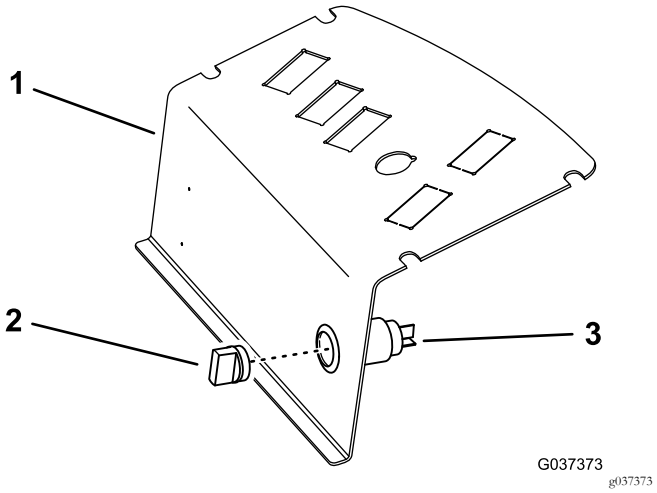


**Figuur 6**

1. Bedieningspaneel
2. Dop
3. Aansluitpunt

## Voor een Groundsmaster 7200/7210 machine

1. Ontgrendel en til de stoel op.
2. Ontgrendel het bedieningspaneel en leg het opzij (Figuur 7).

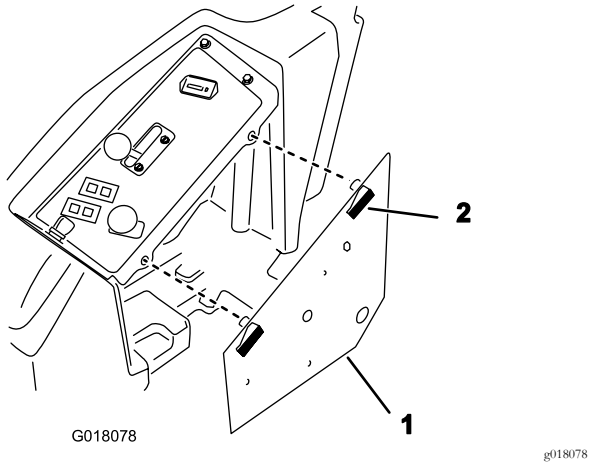


**Figuur 7**

1. Bedieningspaneel
2. Vergrendeling

3. Monteer het aardingsblok aan de onderkant van het bedieningspaneel met 2 schroeven en 2 borgmoeren (Figuur 8).

   **Opmerking:** Monteer de schroeven van de onderkant van het paneel zoals afgebeeld in Figuur 8.

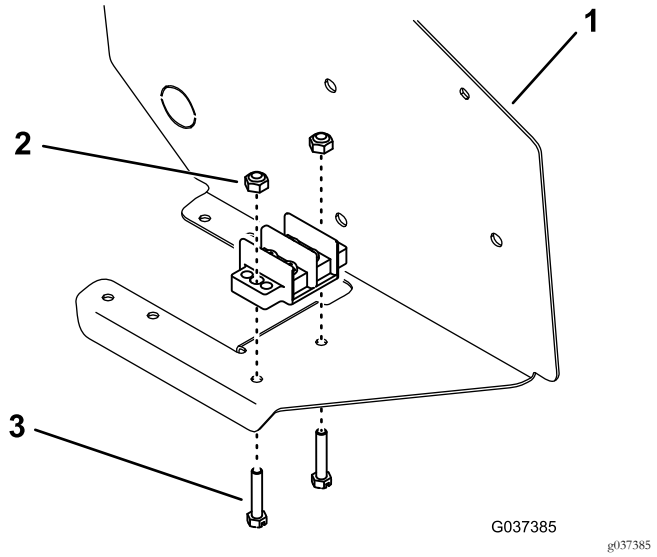


**Figuur 8**

1. Bedieningspaneel
2. Borgmoer
3. Schroef

4. Monteer de jumperstrip op de aardaansluiting met 2 van de schroeven voor het aardaansluitingenblok.
5. Monteer de zekeringhouder aan de onderkant van het bedieningspaneel, naast de bestaande zekeringhouder, met 2 schroeven en 2 borgmoeren (Figuur 9).

   **Opmerking:** Monteer de schroeven van de onderkant van het paneel zoals afgebeeld in Figuur 9.

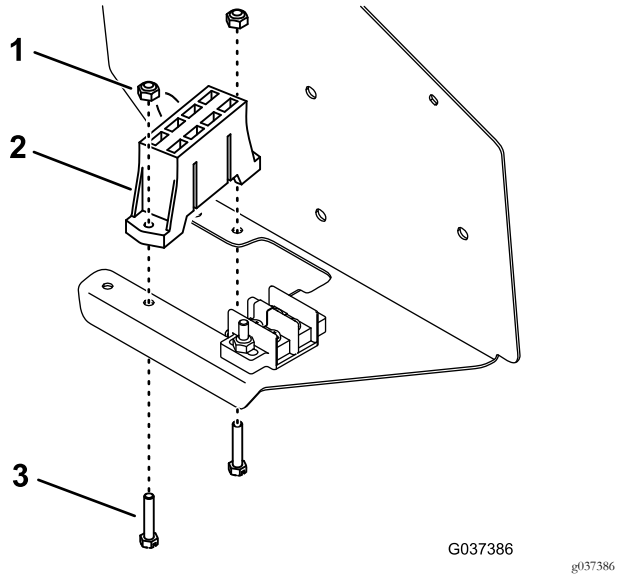


**Figuur 9**

1. Borgmoer
2. Zekeringhouder
3. Schroef

6. Monteer het vermogenrelais aan de binnenkant van het bedieningspaneel met een schroef en een moer (Figuur 10).

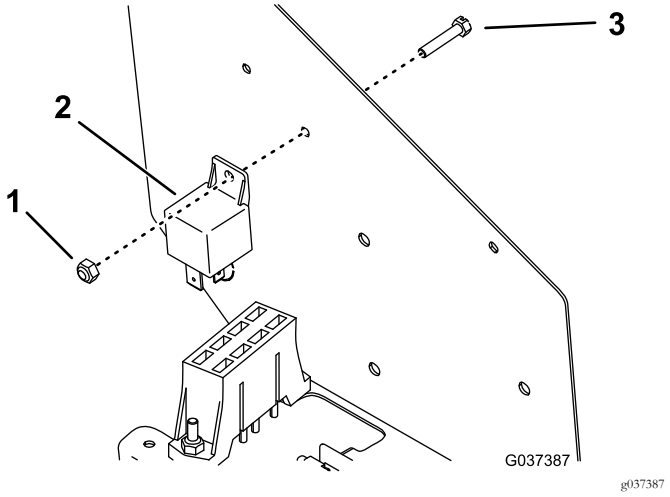


**Figuur 10**

7. Verwijder de plug aan de zijkant van het bedieningspaneel (Figuur 11).

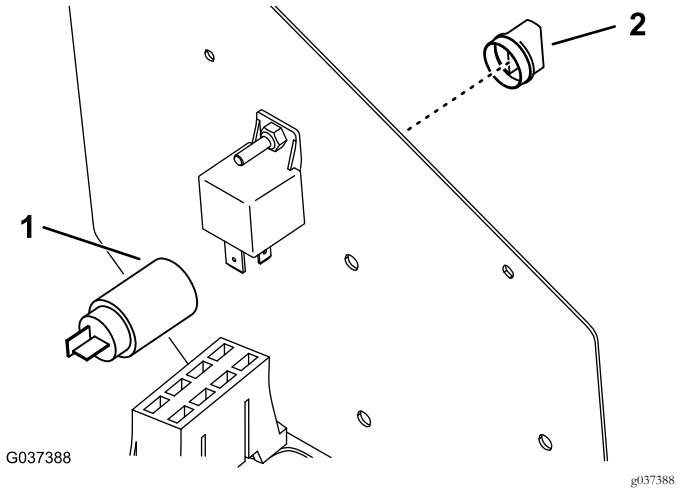


**Figuur 11**

1. Aansluitpunt op plaats van plug
2. Dop

8. Schroef de buitenhuls van de behuizing van het aansluitpunt met schroefdraad.
9. Breng van de stoelzijde van het bedieningspaneel het aansluitpunt aan in het gat en bevestig met de buitenste huls. Breng de dop aan in het aansluitpunt.

# 3

# De kabelboom leiden

### Benodigde onderdelen voor deze stap:

| | |
|---|---|
| 1 | Kabelboom (3 aansluitingen) |
| 1 | Kabelboom (7 aansluitingen) |
| 1 | Zekering (10 A) |

## Voor een Groundsmaster 3320/3280-D machine (serienummers 250000001 tot 259999999)

**Opmerking:** Gebruik de kabelboom met 3 aansluitingen.

1. Sluit de relaisaansluiting voor de accessoires op de kabelboom van de tractie-eenheid aan op het vermogenrelais (Figuur 12).

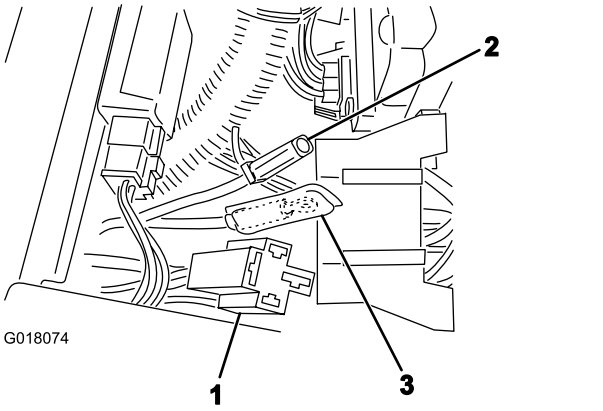


**Figuur 12**

1. Relaisaansluiting accessoires
2. Grote, rode draad
3. Zwarte kabel

2. Verbind de grote, rode draad (Figuur 12) van de hulpzekeringhouder met de overeenkomende aansluiting van de kabelboom van de tractie-eenheid.
3. Sluit de stekker voor het aansluitpunt van de bijgeleverde kabelboom aan op het aansluitpunt.




**Figuur 13**

1. Naar aarding (zwart)
2. Naar zekeringhouder (geel)
3. Naar aansluitpunt

4. Verbind de gele draad met een vrije draad in de zekeringhouder (Figuur 13).
5. Verbind de zwarte kabels van de kabelboom van de tractie-eenheid en de bijgeleverde kabelboom met het aardingsblok (Figuur 12 en Figuur 13).
6. Breng een zekering van 10 A aan in de sleuf van de zekeringhouder voor de gele draad.
7. Monteer het bedieningspaneel en zet het vast met de handschroef die u eerder hebt verwijderd.
8. Sluit de negatieve accukabel aan op de accu.

**Opmerking:** Als de set juist is gemonteerd, mogen het aansluitpunt en de zekeringhouder alleen stroom krijgen als het contactsleuteltje van de tractie-eenheid op AAN staat.

## Voor een Groundsmaster 3320/3280-D (serienummers vanaf 260000001) of Groundsmaster 7200/7210 machine

**Opmerking:** Gebruik de kabelboom met 7 aansluitingen. Raadpleeg Figuur 14 voor de procedure.

1. Koppel de zwarte draden (aarding) van de draadboom en de tractie-eenheiddraadboom aan op het aardaansluitingsblok; gebruik hierbij 2 schroeven van het blok.
2. Sluit de grote, rode draad aan op de rode draad van de kabelboom van de tractie-eenheid.
3. Sluit de roze draad aan op de roze draad van de kabelboom van de tractie-eenheid.

   **Opmerking:** Voor een Groundsmaster 7200/7210 machine met een Polar Trac systeem moet u de roze draad van de kabelboom in plaats daarvan aansluiten op de vrije, oranje Polar Trac draad.
4. Verbind de witte draad (met kabelschoen) met een aansluitpunt van de zekeringhouder. Plaats een zekering (10 A) in de zekeringssleuf.

   **Opmerking:** Zorg ervoor dat de zekeringen gemonteerd worden in de sleuven waarvan er draden verbonden zijn met de draadboom. De andere draden van de zekeringhouder worden nu nog niet gebruikt.
5. Verbind de grote, rode draad van de zekeringhouder met de overeenkomende aansluiting van de draadboom.
6. Steek de kabelboomaansluiting in de vermogenrelaisconnector.
7. Steek de kabelboomaansluiting in de aansluitpuntconnector.
8. Monteer het bedieningspaneel en zet het vast met de handschroef die u eerder hebt verwijderd.
9. Sluit de negatieve accukabel aan op de accu.

   **Opmerking:** Als de set juist is gemonteerd, mogen het aansluitpunt en de zekeringhouder alleen stroom krijgen als het contactsleuteltje van de tractie-eenheid op AAN staat.

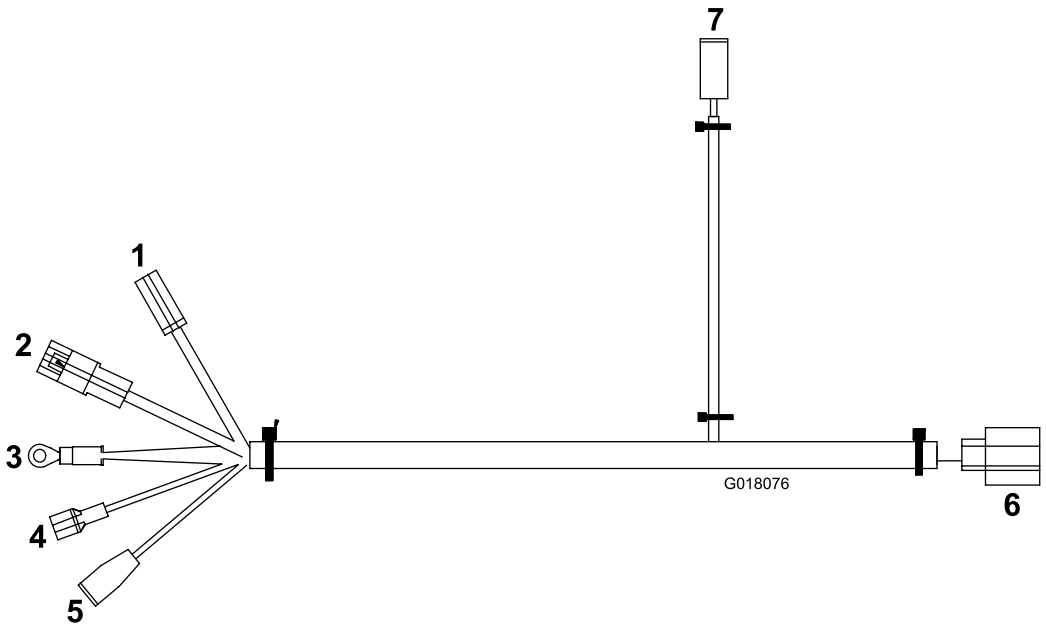


**Figuur 14**

1. Naar nieuwe zekeringhouder (rood)
2. Naar draadboom van tractie-eenheid (rood)
3. Naar aarding (zwart)
4. Naar zekeringhouder (wit)
5. Naar draadboom van tractie-eenheid (roze)
6. Naar vermogenrelais
7. Naar aansluitpunt

# Opmerkingen:




**Count on it.**