Form No. 3406-920 Rev A

Ekstra kraftenhet

Groundsmaster® 3320/3280-D- og 7200/7210-trekkenheter

Modellnr. 30382

Installasjonsveiledning

Løse deler

Bruk diagrammet nedenfor som en sjekkliste for å kontrollere at alle delene er sendt.

Prosedyre	Beskrivelse	Ant.	Bruk
1	Ingen deler er nødvendige	–	Klargjøre maskinen.
2	Strømrelé Låsemutter Skrue Sikringsblokk Jordet klemmeblokk Kaldstartremse Stikkontakt Lokk	1 5 5 1 1 1 1 1	Monter strømenheten.
3	Ledningssats (tre koblinger) Ledningssats (sju koblinger) Sikring (10 A)	1 1 1	Før ledningssatsen.

1

Klargjøre maskinen

Ingen deler er nødvendige

Prosedyre

1. Flytt maskinen til en jevn flate (boks A i Figur 1).
2. Sett på parkeringsbremsen (boks B i Figur 1).
3. Ta nøkkelen ut av tenningsbryteren (boks C i Figur 1).
4. Koble den negative batterikabelen fra batteriet (boks D av Figur 1).

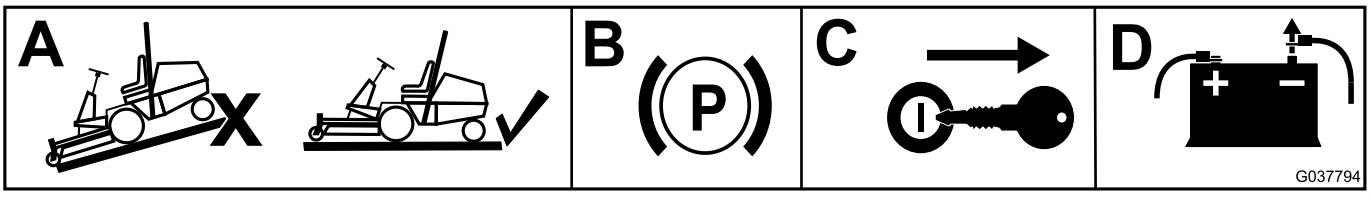

g037794

Figur 1

© 2016—The Toro® Company
8111 Lyndale Avenue South
Bloomington, MN 55420

Registrer ditt produkt på www.Toro.com.

CE

Oversettelse av originalen (NO)
Trykt i USA
Med enerett

3406-920 A

2

Montere strømenheten

Deler som er nødvendige for dette trinnet:

1	Strømrelé
5	Låsemutter
5	Skrue
1	Sikringsblokk
1	Jordet klemmeblokk
1	Kaldstartremse
1	Stikkontakt
1	Lokk

For en Groundsmaster 3320/3280-D-maskin

1. Fjern de fire tommeskruene som fester kontrollpanelplaten til maskinen (Figur 2).

   Merk: Monteringshullene som er nødvendige for montering av komponentene finnes allerede i kontrollpanelrommet.

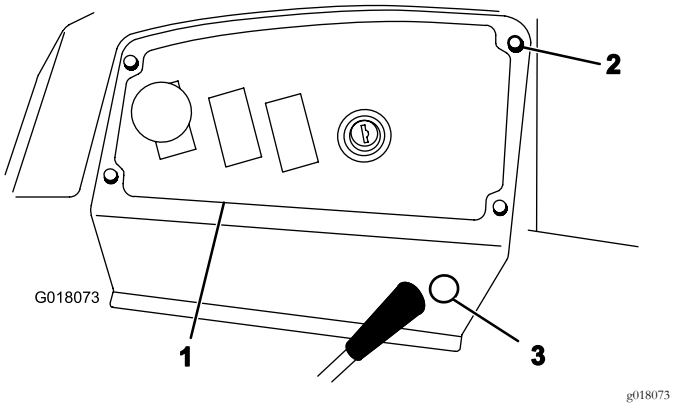

Figur 2

1. Kontrollpanelplate
2. Tommeskrue
3. Plugg som kan slås ut

2. Monter den jordede klemmeblokken til undersiden av rommet med to skruer og to låsemuttere.Figur 3

   Merk: Ikke bruk låsemutrene hvis flate muttere finnes på braketten.

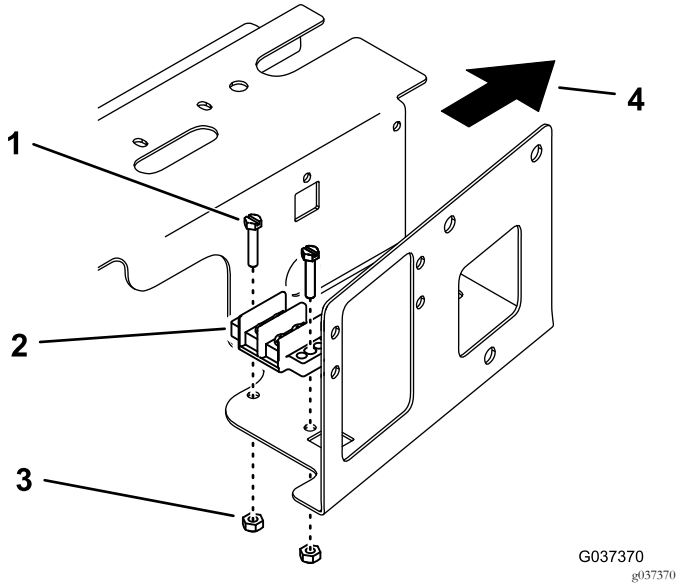

Figur 3

1. Skrue
2. Jordet klemmeblokk
3. Låsemutter
4. Fremre retning

3. Monter kaldstartremsen til jordklemmen ved hjelp av to av skruene på den jordede klemmeblokken.
4. Monter sikringsblokken til siden av rommet (over den eksisterende sikringsblokken) med to skruer og to låsemuttere (Figur 4).

   Merk: Ikke bruk låsemutrene hvis flate muttere finnes på braketten.

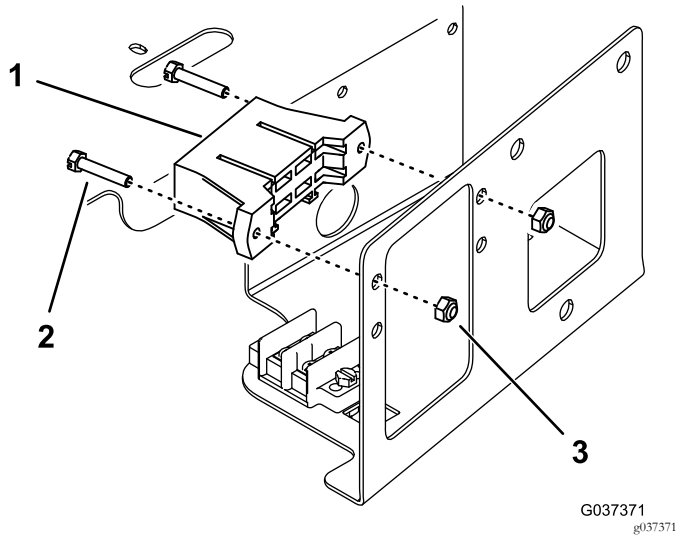

Figur 4

Sikringsblokkledningene ikke vist

1. Sikringsblokk
2. Skrue
3. Låsemutter

5. Monter strømreleet til den flate mutteren på siden av rommet med en skrue (Figur 5).

   Merk: Bruk en låsemutter hvis det ikke finnes en flat mutter. Du må kanskje fjerne de fire skruene som fester monteringspanelet, og trekke opp monteringspanelet for å installere låsemutteren.

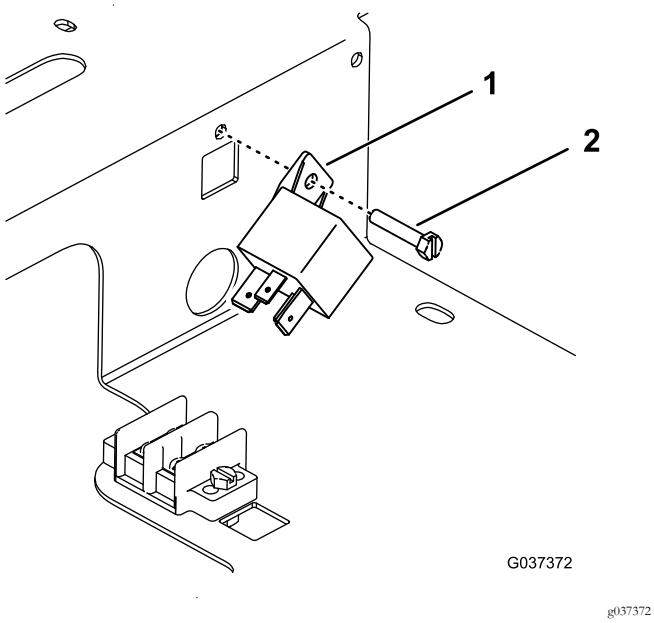

Figur 5

1. Strømrelé
2. Skrue

6. Fjern utstøterpluggen fra siden av kontrollpanelplaten (Figur 2).
7. Skru løs det ytre skallet fra den gjengede stikkontaktkoblingen.
8. Fra setesiden av kontrollpanelplaten fører du inn stikkontakten i hullet, fester det med det ytre skallet og setter hetten inn i stikkontakten (Figur 6).

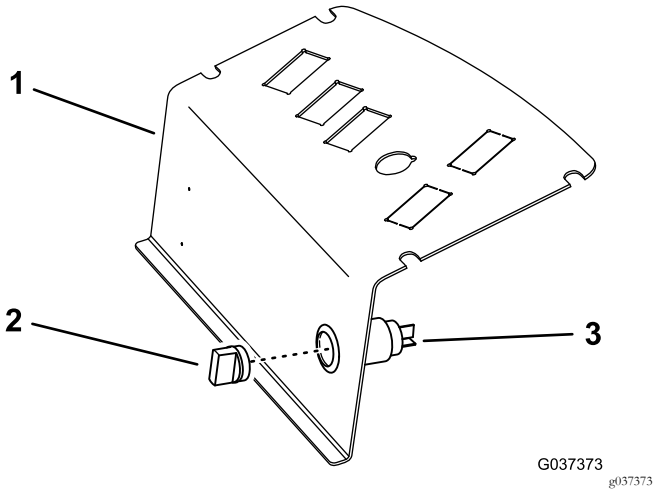

Figur 6

1. Kontrollpanelplate
2. Lokk
3. Stikkontakt

For en Groundsmaster 7200/7210-maskin

1. Hekt av setet, og løft det opp.
2. Lås opp kontrollpanelenheten og legg den til side (Figur 7).

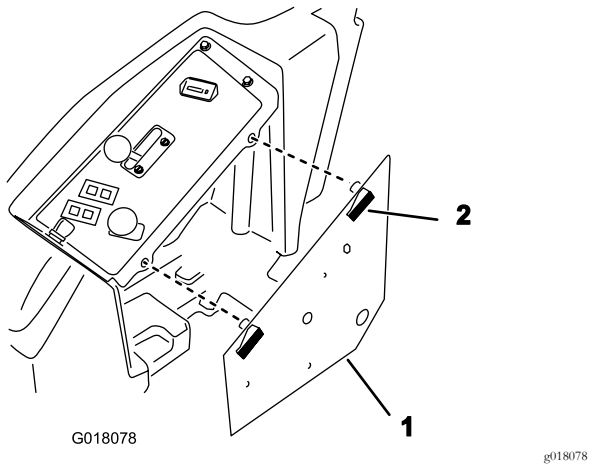

Figur 7

1. Montering av kontrollpanel
2. Lås

3. Monter den jordede klemmeblokken til undersiden av kontrollpanelenheten med to skruer og to låsemuttere.Figur 8

   Merk: Monter skruene fra undersiden av panelet som vist i Figur 8.

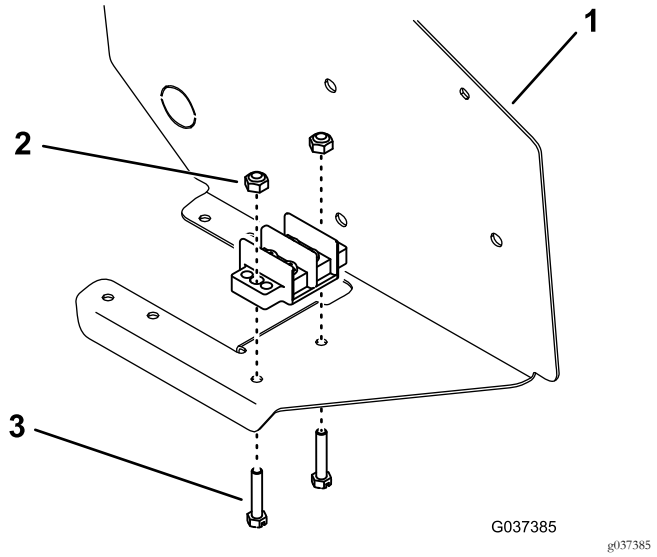

Figur 8

1. Montering av kontrollpanel
2. Låsemutter
3. Skrue

4. Monter kaldstartremsen til jordklemmen ved hjelp av to av skruene på den jordede klemmeblokken.
5. Monter sikringsblokken til undersiden av kontrollpanelenheten (ved siden av den eksisterende sikringsblokken) med to skruer og to låsemuttere (Figur 9).

   Merk: Monter skruene fra undersiden av panelet som vist i Figur 9.

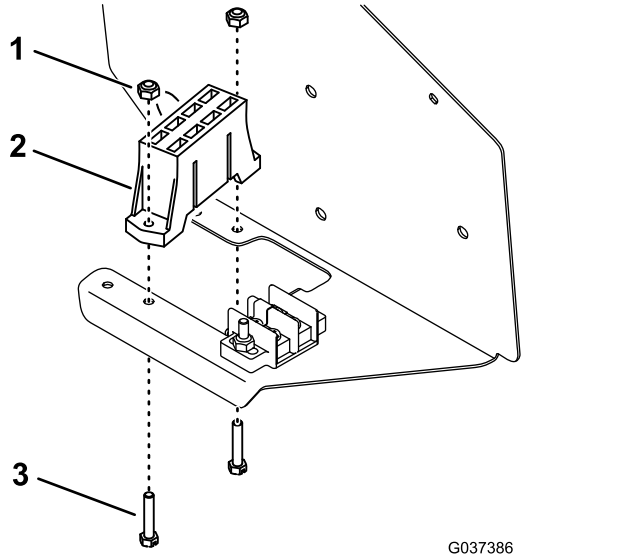

Figur 9

1. Låsemutter
2. Sikringsblokk
3. Skrue

6. Monter strømreleet til innsiden av kontrollpanelet med en skrue og mutter (Figur 10).

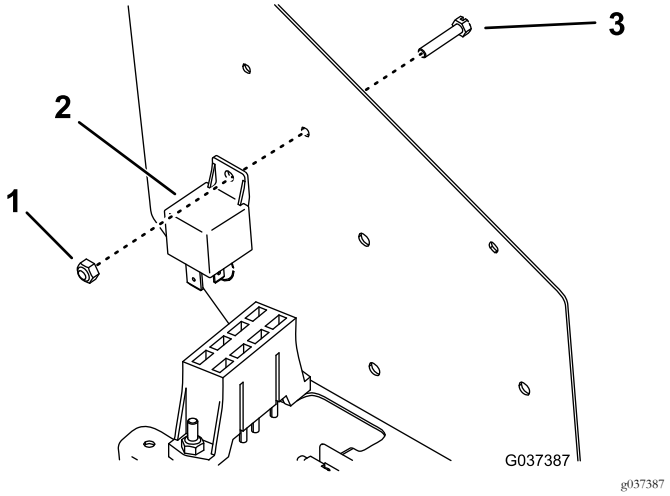

Figur 10

7. Fjern utstøterpluggen fra siden av kontrollpanelet (Figur 11).

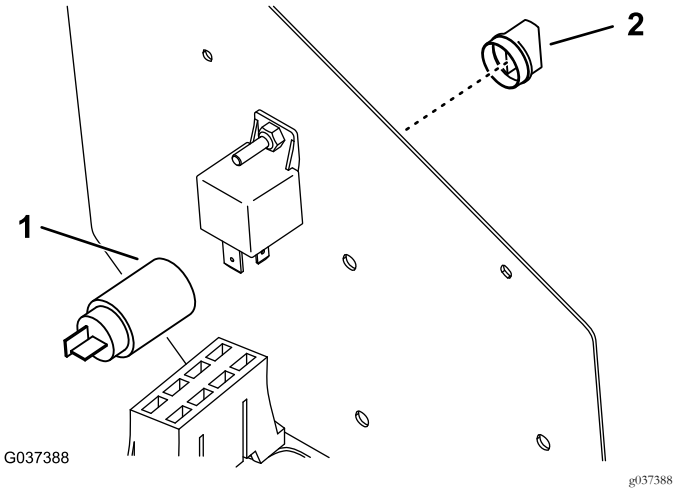

Figur 11

1. Stikkontakt i utstøterplassering
2. Lokk

8. Skru løs det ytre skallet fra den gjengede stikkontaktkoblingen.
9. Fra setesiden av kontrollpanelet fører du inn stikkontakten i hullet, fester det med det ytre skallet og setter hetten inn i stikkontakten.

3

Føre ledningssatsen

Deler som er nødvendige for dette trinnet:

1	Ledningssats (tre koblinger)
1	Ledningssats (sju koblinger)
1	Sikring (10 A)

For en Groundsmaster 3320/3280-D-maskin (serienummer 250000001 til og med 259999999)

Merk: Bruk ledningssatsen med tre koblinger.

1. Monter tilbehørsrelékobling fra trekkenhetens ledningssats til strømreleet (Figur 12).

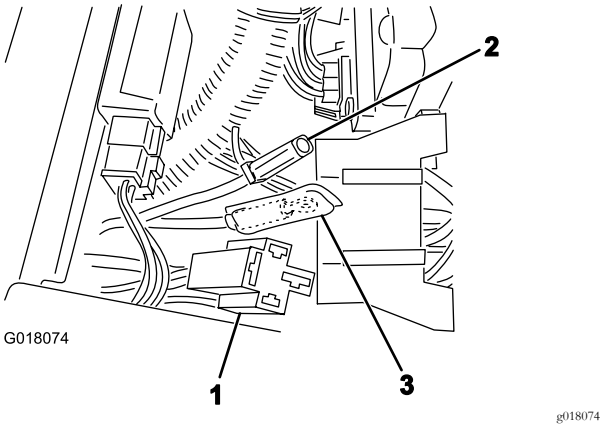

Figur 12

1. Tilbehørsrelékobling
2. Stor, rød ledning
3. Svart ledning

2. Koble den store røde ledningen (Figur 12) fra den ekstra sikringsblokken til den overensstemmende koblingen til trekkenhetens fastspenner.
3. Koble stikkontaktkonnektoren fra settledningssatsen til stikkontakten.
4. Koble den gule ledningen til en åpen ledning på sikringsblokken (Figur 13).

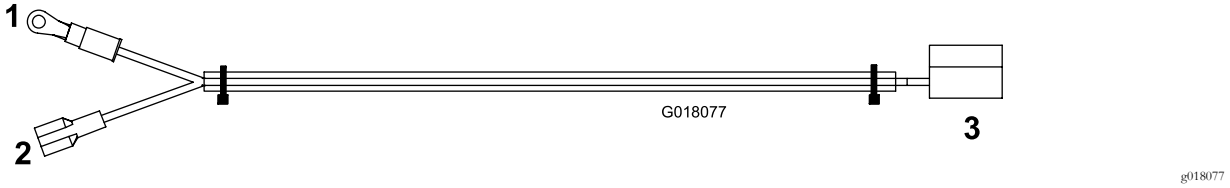

Figur 13

1. Til jording (svart)
2. Til sikringsblokk (gul)
3. Til stikkontakt

5. Fest de svarte ledningene fra trekkenhetens ledningssats og settets ledningssats til jordingsblokken (Figur 12 og Figur 13).
6. Sett inn en 10 A-sikring i sporet på sikringsblokken for den gule ledningen.
7. Monter kontrollpanelet og fest med tommeskruene som du fjernet tidligere.
8. Koble den negative batteriledningen til batteriet.

   Merk: Når settet er korrekt montert, skal stikkontakten og sikringsblokken kun ha strøm når trekkenhetens tenningsbryter er i PÅ-stilling.

For en Groundsmaster 3320/3280-D (serienummer 260000001 og høyere) eller Groundsmaster 7200/7210-maskin

Merk: Bruk ledningssatsen med sju koblinger. Se Figur 14 for fremgangsmåte.

1. Monter de svarte (jord) ledningene fra ledningssatsen og trekkenhetens fastspenner til den jordede klemmeblokken med to skruer fra blokken.
2. Koble den store, røde ledningen til den røde ledningen fra trekkenhetens fastspenner.
3. Koble den rosa ledningen til den rosa ledningen fra trekkenhetens fastspenner.

   Merk: For en Groundsmaster 7200/7210-maskin med et Polar Trac-sett kobler du den rosa ledningen fra ledningssatsen til den åpne, oransje Polar Trac-ledningen i stedet.
4. Koble den hvite ledningen (spadeklemme) inn i et sikringsblokkspor. Før en sikring (10 A) inn i sikringssporet.

   Merk: Påse at sikringene er montert i sporene som har ledninger koblet til fastspenneren. De gjenværende ledningene på sikringsblokken skal ikke brukes i denne omgangen.
5. Koble den store røde ledningen fra sikringsblokken til den overensstemmende koblingen til ledningssatsen.
6. Sett ledningsfastspenneren inn i strømrelékonnektoren.
7. Sett ledningsfastspennerkoblingen inn i stikkontaktkonnektoren.
8. Monter kontrollpanelet og fest med tommeskruene som du fjernet tidligere.
9. Koble den negative batteriledningen til batteriet.

   Merk: Når settet er korrekt montert, skal stikkontakten og sikringsblokken kun ha strøm når trekkenhetens tenningsbryter er i PÅ-stilling.

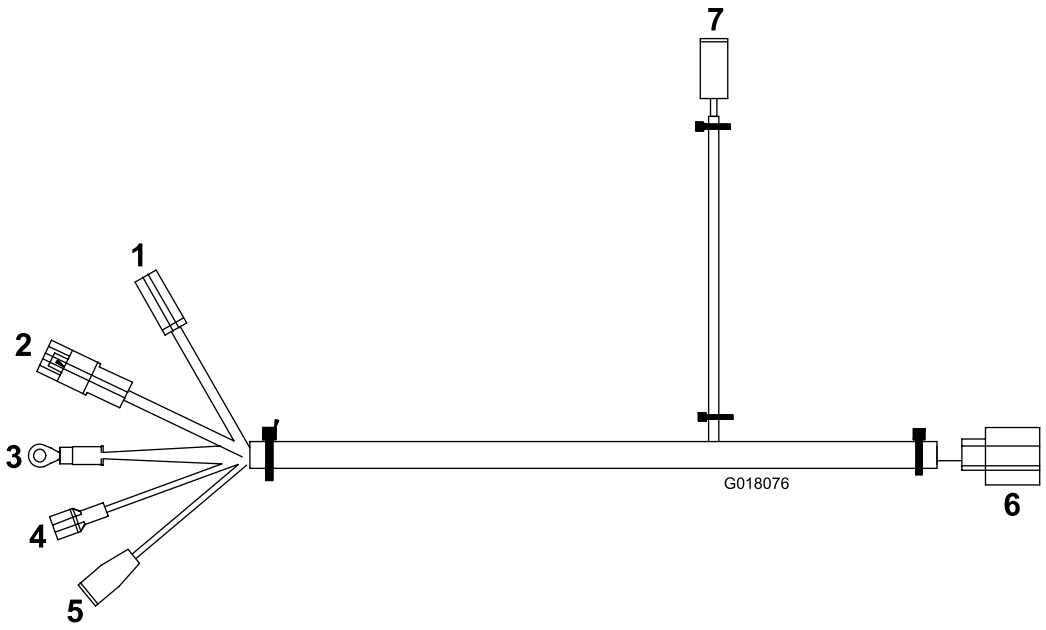

g018076

Figur 14

1. Til ny sikringsblokk (rød)
2. Til trekkenheten fastspenner (rød)
3. Til jording (svart)
4. Til sikringsblokk (hvit)
5. Til trekkenheten fastspenner (rosa)
6. Til strømrelé
7. Til stikkontakt

Notat:



Count on it.