Form No. 3406-921 Rev A

Unidade de potência auxiliar

Unidades de tração Groundsmaster® 3320/3280-D e 7200/7210

Modelo nº 30382

Instruções de instalação

Peças soltas

Utilize a tabela abaixo para verificar se todas as peças foram enviadas.

Procedimento	Descrição	Quanti-dade	Utilização
1	Nenhuma peça necessária	–	Preparação da máquina.
2	Relé de alimentação Porca de bloqueio Parafuso Bloco de fusíveis Terminal do bloco de ligação à terra Fita do jumper Tomada de corrente Tampa	1 5 5 1 1 1 1 1	Instalação da unidade de potência.
3	Cablagem (3 ligações) Cablagem elétrica (7 ligações) Fusível (10 A)	1 1 1	Encaminhamento da cablagem.

1

Preparação da máquina

Nenhuma peça necessária

Procedimento

1. Mova a máquina para uma superfície nivelada (caixa A de Figura 1).
2. Engate o travão de mão (caixa B de Figura 1).
3. Retire a chave da ignição (caixa C de Figura 1).
4. Retire o cabo negativo da bateria (caixa D de Figura 1).

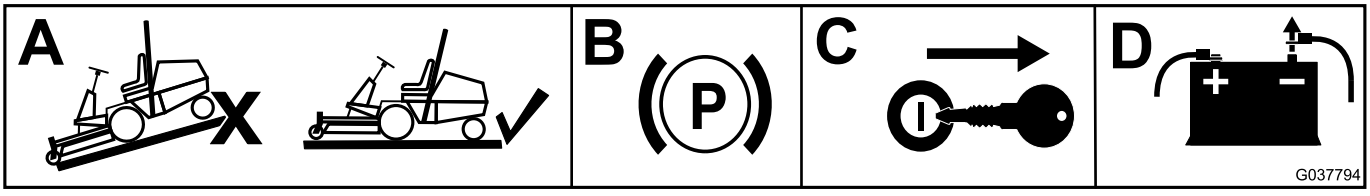

g037794

Figura 1

© 2016—The Toro® Company
8111 Lyndale Avenue South
Bloomington, MN 55420

Registe o seu produto em www.Toro.com.

CE

Tradução do original (PT)
Impresso nos E.U.A.
Todos os direitos reservados

3406-921 A

2

Instalação da unidade de potência

Peças necessárias para este passo:

1	Relé de alimentação
5	Porca de bloqueio
5	Parafuso
1	Bloco de fusíveis
1	Terminal do bloco de ligação à terra
1	Fita do jumper
1	Tomada de corrente
1	Tampa

Para uma máquina Groundsmaster 3320/3280-D

1. Retire os quatro parafusos que fixam a placa do painel de controlo à máquina (Figura 2).

   Nota: Os furos de montagem requeridos para a instalação dos componentes já se encontram no compartimento do painel de controlo.

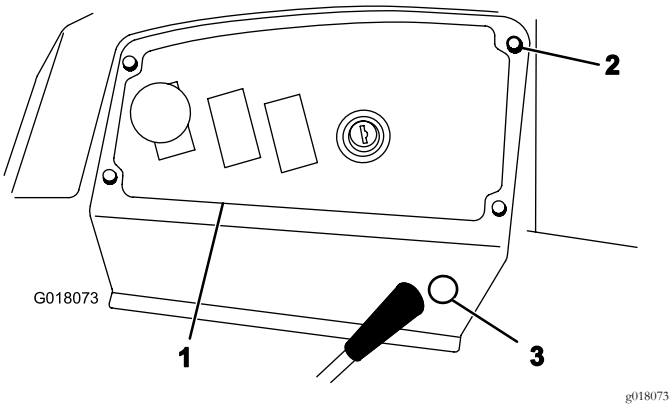

Figura 2

1. Placa do painel de controlo
2. Parafuso recartilhado
3. Tampa extraível

2. Monte o bloco terminal de ligação à terra à parte inferior do compartimento com dois parafusos e duas porcas (Figura 3).

   Nota: Não utilize as porcas de bloqueio se existirem porcas chatas no suporte.

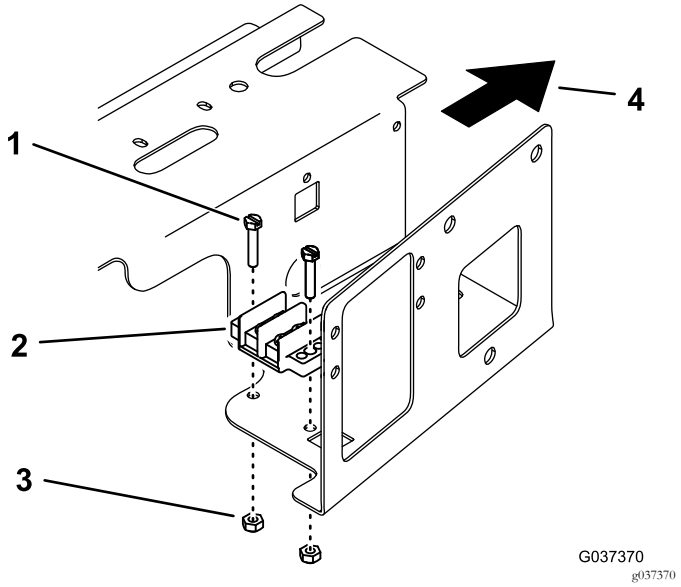

Figura 3

1. Parafuso
2. Bloco terminal de ligação à terra
3. Porca de bloqueio
4. Direção frontal

3. Monte a tira do jumper no terminal de ligação à terra utilizando dois dos parafusos do bloco terminal de ligação à terra.
4. Monte o bloco de fusíveis no lado do compartimento, acima do bloco de fusíveis existente, com dois parafusos e duas porcas de bloqueio (Figura 4).

   Nota: Não utilize as porcas de bloqueio se existirem porcas chatas no suporte.

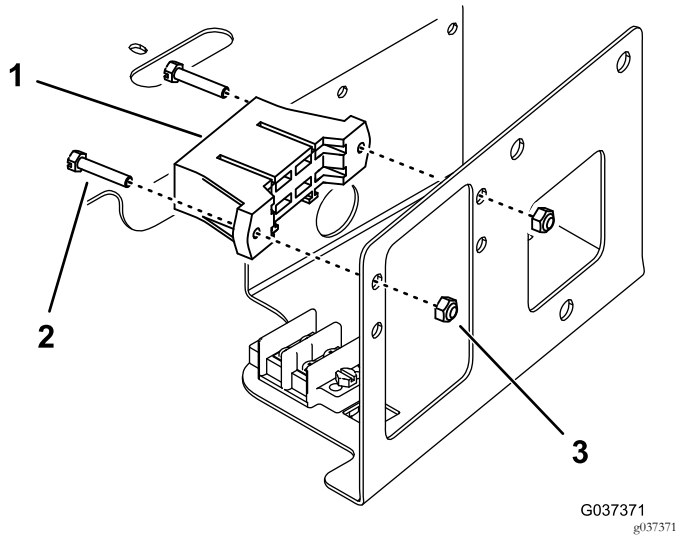

Figura 4

Fios do bloco de fusíveis não mostrados

1. Bloco de fusíveis
2. Parafuso
3. Porca de bloqueio

5. Monte o relé de alimentação na porca chata no lado do compartimento com um parafuso (Figura 5).

   Nota: Utilize uma porca de bloqueio se não existir nenhuma porca chata. Pode ser necessário remover os quatro parafusos que prendem o painel de montagem e empurrar o painel de montagem para cima para instalar a porca de bloqueio.

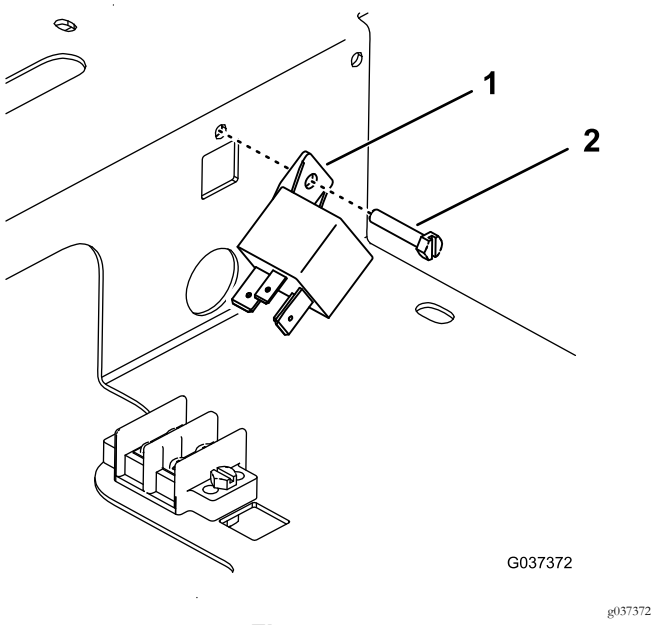

Figura 5

1. Relé de alimentação
2. Parafuso

6. Retire a tampa extraível do lado da placa do painel de controlo (Figura 2).
7. Desaparafuse a shell exterior do conector roscado da tomada de corrente.
8. A partir do lado do banco da placa do painel de controlo, insira a tomada de corrente no furo, prenda-a com a shell exterior e insira a tampa na tomada de corrente (Figura 6).

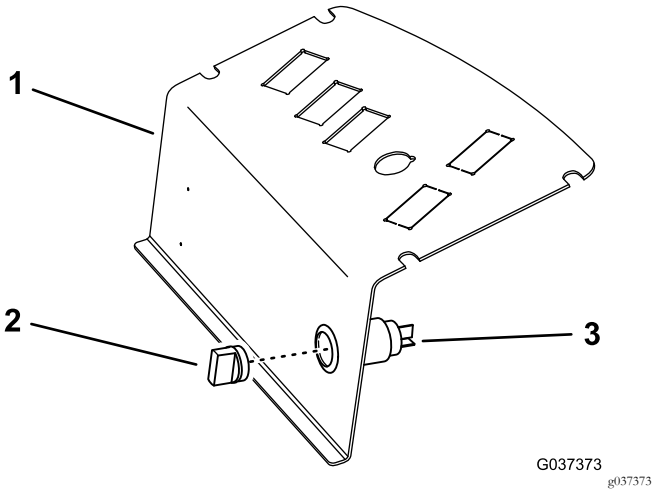

Figura 6

1. Placa do painel de controlo
2. Tampa
3. Tomada de corrente

Para uma máquina Groundsmaster 7200/7210

1. Destranque e levante o banco.
2. Destranque o conjunto do painel de controlo e coloque-o de lado (Figura 7).

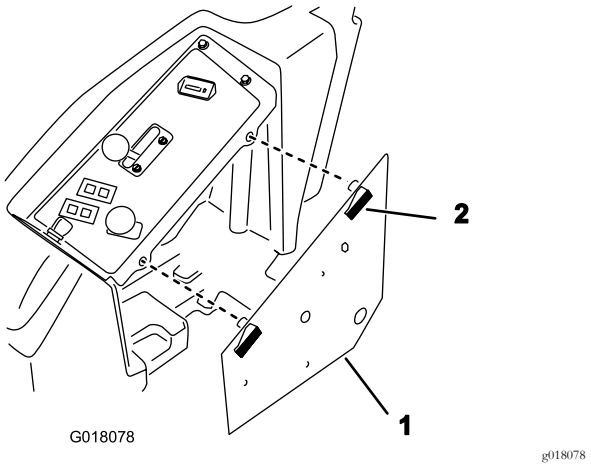

Figura 7

1. Conjunto do painel de controlo
2. Trinco

3. Monte o bloco terminal de ligação à terra à parte inferior do conjunto do painel de controlo com dois parafusos e duas porcas de bloqueio (Figura 8).

   Nota: Instale os parafusos partir do lado inferior do painel como se mostra na Figura 8.

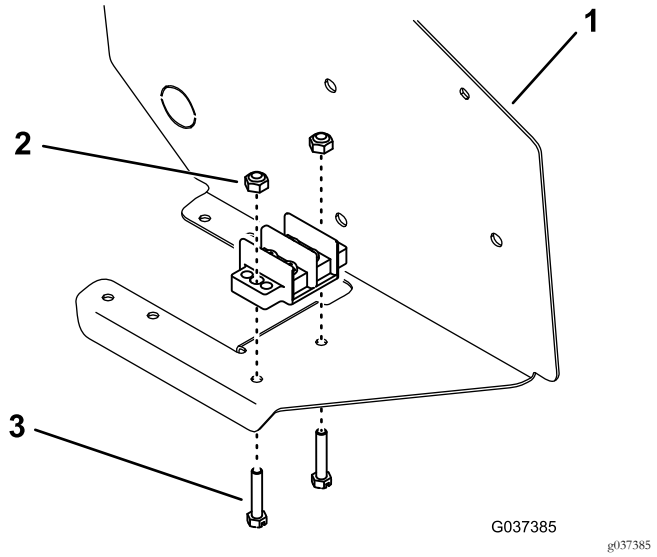

Figura 8

1. Conjunto do painel de controlo
2. Porca de bloqueio
3. Parafuso

4. Monte a tira do jumper no terminal de ligação à terra utilizando dois dos parafusos do bloco terminal de ligação à terra.
5. Monte o bloco de fusíveis no lado inferior do conjunto do painel de controlo, junto do bloco de fusíveis existente, com dois parafusos e duas porcas de bloqueio (Figura 9).

   Nota: Instale os parafusos partir do lado inferior do painel como se mostra na Figura 9.

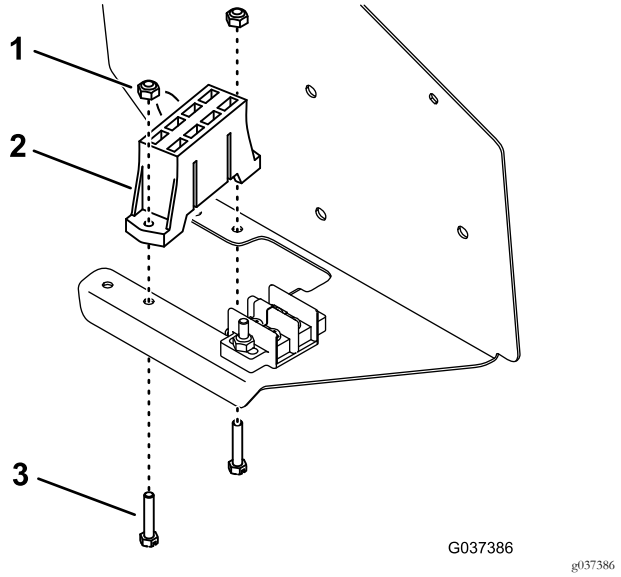

Figura 9

1. Porca de bloqueio
2. Bloco de fusíveis
3. Parafuso

6. Monte o relé de alimentação no interior do painel de controlo com um parafuso e porca (Figura 10).

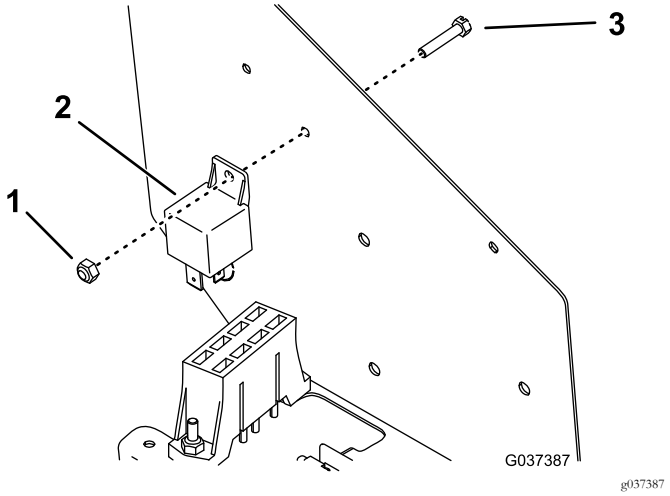

Figura 10

7. Retire o tampão amovível do lado do painel de controlo (Figura 11).

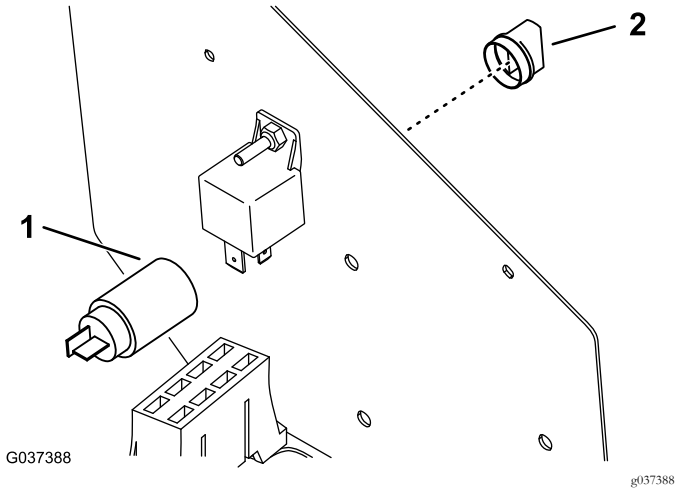

Figura 11

1. Tomada de corrente no local da tampa de extração
2. Tampa

8. Desaparafuse a shell exterior do conector roscado da tomada de corrente.
9. A partir do lado do banco do painel de controlo, insira a tomada de corrente no furo, prenda-a com a shell exterior e insira a tampa na tomada de corrente.

3

Encaminhamento da cablagem

Peças necessárias para este passo:

1	Cablagem (3 ligações)
1	Cablagem elétrica (7 ligações)
1	Fusível (10 A)

Para uma máquina Groundsmaster 3320/3280-D (Números de série 250000001 a 259999999)

Nota: Utilize a cablagem com três ligações.

1. Instale o conetor do relé auxiliar a partir da cablagem da unidade de tração no relé de alimentação (Figura 12).

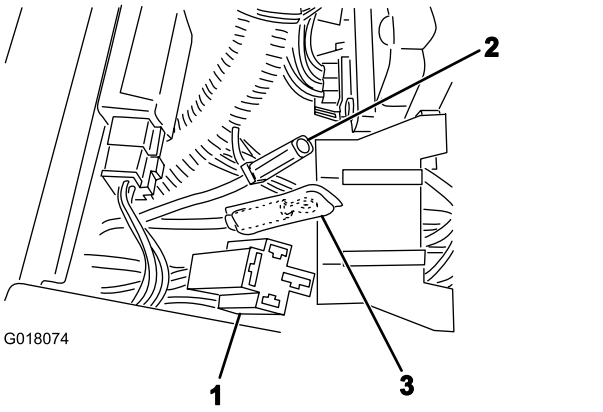

Figura 12

1. Conector do relé auxiliar
2. Fio vermelho, grande
3. Fio preto

2. Ligue o fio vermelho grande (Figura 12) do bloco de fusíveis auxiliares ao conector correspondente da cablagem da unidade de tração.
3. Ligue o conetor da tomada de corrente da cablagem do kit à tomada de corrente.
4. Ligue o fio amarelo a um terminal aberto do bloco de fusíveis (Figura 13).



Figura 13

1. Para ligação à terra (preto)
2. Para bloco de fusíveis (amarelo)
3. Para tomada de corrente

5. Ligue os fios pretos da cablagem da unidade de tração e a cablagem do kit ao bloco de ligação à terra (Figura 12 e Figura 13).
6. Insira um fusível de 10 amperes na ranhura do bloco de fusíveis onde o fio amarelo estava ligado.
7. Instale o painel de controlo e prenda-o com os parafusos recartilhados previamente removidos.
8. Ligue o cabo negativo da bateria à bateria.

Nota: Quando o kit está corretamente instalado, a tomada de corrente e bloco de fusíveis só devem ter energia quando a ignição da unidade de tração se encontra na posição LIGAR.

Para uma máquina Groundsmaster 3320/3280-D (Números de série 260000001 e superiores) ou Groundsmaster 7200/7210

Nota: Utilize a cablagem com sete ligações. Consulte Figura 14 acerca do procedimento.

1. Monte os fios pretos (ligação à terra) da cablagem e a cablagem da unidade de tração ao bloco terminal de ligação à terra com dois parafusos do bloco.
2. Ligue o fio vermelho grande ao fio vermelho da cablagem da unidade de tração.
3. Ligue o fio cor de rosa ao fio cor de rosa da cablagem da unidade de tração.

   Nota: Para uma máquina Groundsmaster 7200/7210 com kit Polar Trac, em vez disso, ligue o fio cor de rosa da cablagem ao fio laranja do Polar Trac.
4. Ligue o fio branco (terminal de lingueta) na ranhura do bloco de fusíveis. Instale um fusível (10 amperes) na ranhura do fusível.

   Nota: Certifique-se de que os fusíveis estão instalados nas ranhuras que tenham fios ligados à cablagem. Os restantes fios do bloco de fusíveis não são utilizados neste momento.
5. Ligue o fio vermelho grande do bloco de fusíveis ao conector correspondente da cablagem.
6. Ligue o conector da cablagem ao conector do relé de alimentação.
7. Ligue o conector da cablagem ao conector do ponto de corrente.
8. Instale o painel de controlo e prenda-o com os parafusos recartilhados previamente removidos.
9. Ligue o cabo negativo da bateria à bateria.

   Nota: Quando o kit está corretamente instalado, a tomada de corrente e bloco de fusíveis só devem ter energia quando a ignição da unidade de tração se encontra na posição LIGAR.

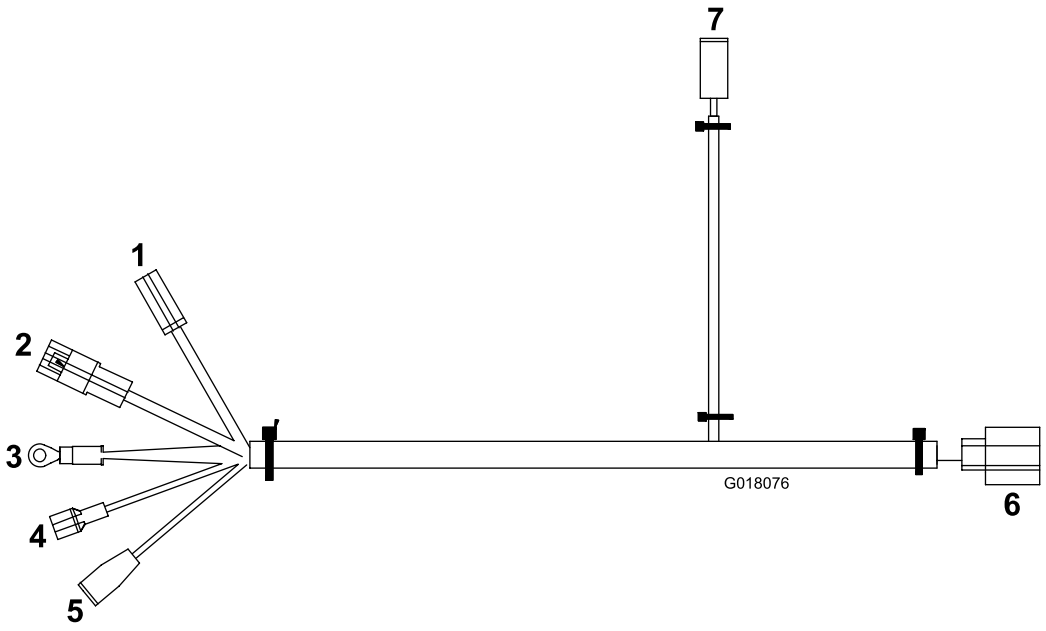

g018076

Figura 14

1. Para novo bloco de fusíveis (vermelho)
2. Cablagem da unidade de tração (vermelho)
3. Para ligação à terra (preto)
4. Para bloco de fusíveis (branco)
5. Cablagem da unidade de tração (cor de rosa)
6. Para relé de alimentação
7. Para tomada de corrente

Notas:



Count on it.