Form No. 3406-922 Rev A

Extra kraftenhet

Traktorenheterna Groundsmaster® 3320/3280-D och 7200/7210

Modellnr 30382

Monteringsanvisningar

Lösa delar

Använd diagrammet nedan för att kontrollera att alla delar finns med.

Tillvägagångssätt	Beskrivning	Antal	Användning
1	Inga delar krävs	–	Förbereda maskinen.
2	Effektrelä Låsmutter Skruv Säkringsblock Jordad uttagsplint Överkopplingslist Kraftuttag Lock	1 5 5 1 1 1 1 1	Montera kraftenheten.
3	Kablage (3 anslutningar) Kablage (7 anslutningar) Säkring (10 A)	1 1 1	Dra kablaget.

1

Förbereda maskinen

Inga delar krävs

Tillvägagångssätt

1. Flytta maskinen till ett plant underlag (ruta A i Figur 1).
2. Lägg i parkeringsbromsen (ruta B i Figur 1).
3. Ta ut nyckeln ur tändningen (ruta C i Figur 1).
4. Ta bort batteriets minuskabel från batteriet (ruta D i Figur 1).

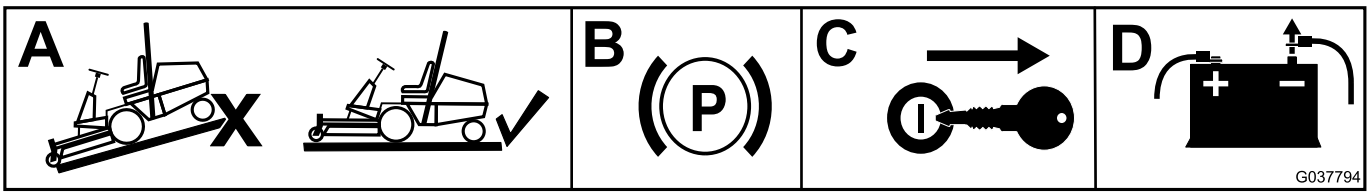

g037794

Figur 1

© 2016—The Toro® Company
8111 Lyndale Avenue South
Bloomington, MN 55420

Registrera din produkt på www.Toro.com.

CE

Översättning av originalet (SV)
Tryckt i USA
Med ensamrätt

3406-922 A

2

Montera kraftenheten

Delar som behövs till detta steg:

1	Effektrelä
5	Låsmutter
5	Skruv
1	Säkringsblock
1	Jordad uttagsplint
1	Överkopplingslist
1	Kraftuttag
1	Lock

För Groundsmaster 3320-/3280-D-maskiner

1. Ta bort de fyra vingskruvar som håller fast kontrollpanelens skydd på maskinen (Figur 2).

   Obs: Monteringshålen för komponenterna finns redan i kontrollpanelens hölje.

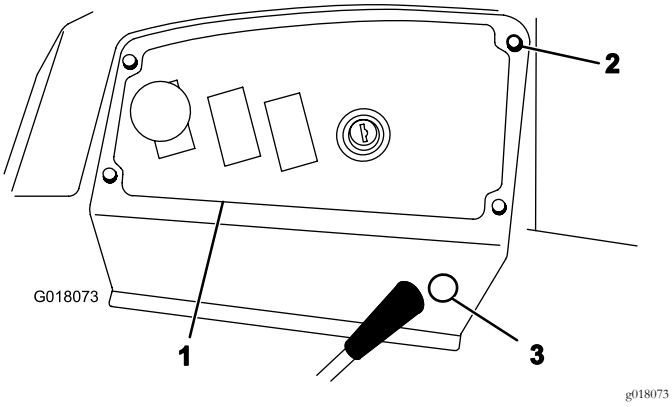

Figur 2

1. Kontrollpanelens skydd
2. Vingskruv
3. Plugg som kan slås ut

2. Montera den jordade uttagsplinten längst ned på höljet med två skruvar och två låsmuttrar (Figur 3).

   Obs: Använd inte låsmuttrarna om det redan finns platta muttrar på fästet.

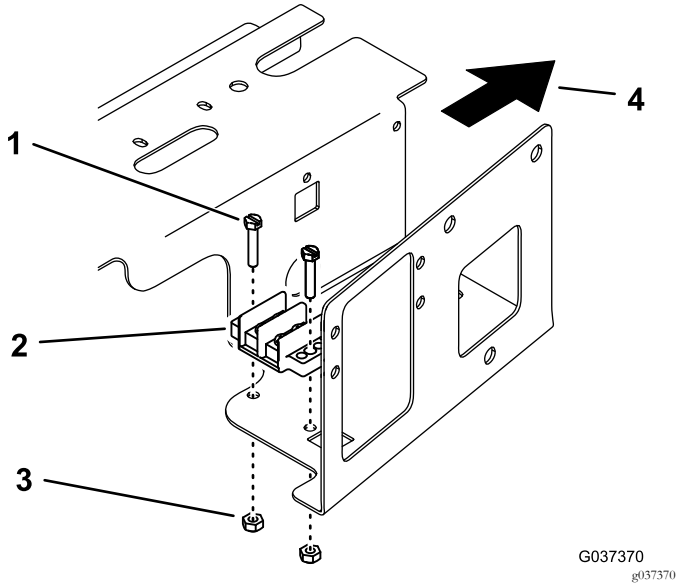

Figur 3

1. Skruv
2. Jordad uttagsplint
3. Låsmutter
4. Framåt

3. Montera överkopplingslisten på det jordade uttaget med två av den jordade uttagsplintens skruvar.
4. Montera säkringsblocket på höljets sida, ovanför det befintliga säkringsblocket, med två skruvar och två låsmuttrar (Figur 4).

   Obs: Använd inte låsmuttrarna om det redan finns platta muttrar på fästet.

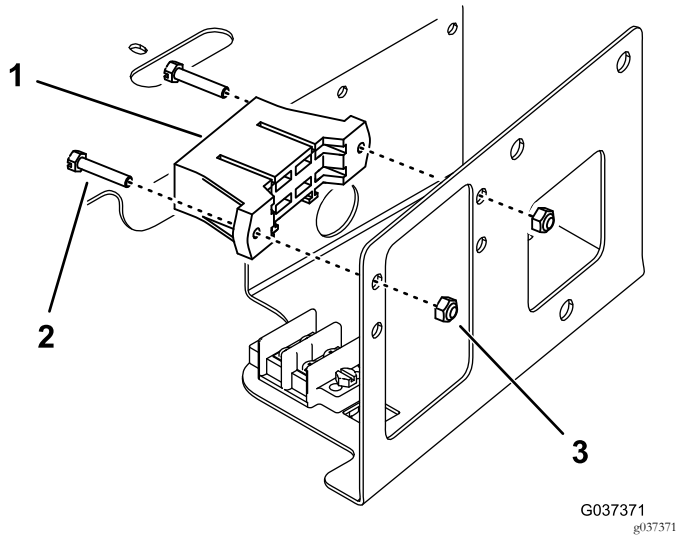

Figur 4

Säkringsblockets kablar visas ej

1. Säkringsblock
2. Skruv
3. Låsmutter

5. Montera effektreläet på höljets sida med en skruv och den befintliga platta muttern (Figur 5).

   Obs: Använd en låsmutter om det inte finns någon platt mutter. Du kan behöva ta bort de fyra skruvar som håller monteringspanelen på plats och dra upp monteringspanelen innan du kan montera låsmuttern.

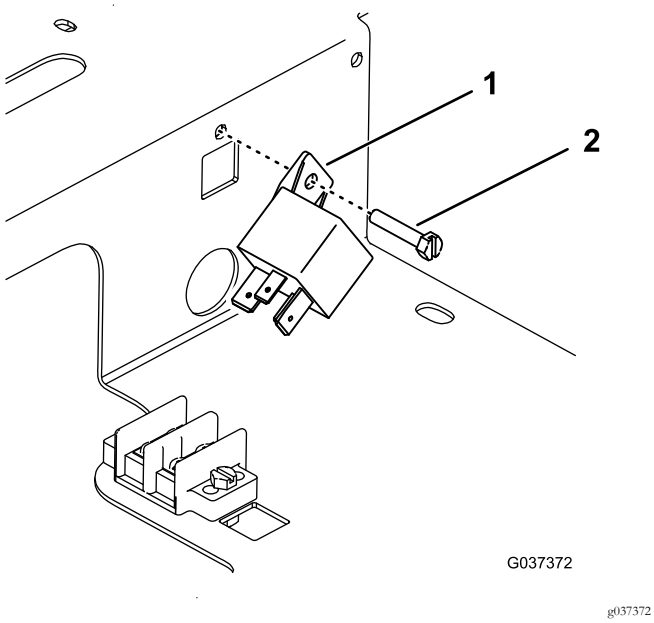

Figur 5

1. Effektrelä
2. Skruv

6. Ta bort pluggen som kan slås ut från sidan av kontrollpanelens skydd (Figur 2).
7. Skruva loss den yttre hylsan från kraftuttagets gängade kopplingsdel.
8. Från förarsidan av kontrollpanelens skydd sätter du i kraftuttaget i hålet och fäster det med den yttre hylsan. Sätt sedan på locket över kraftuttaget. (Figur 6)

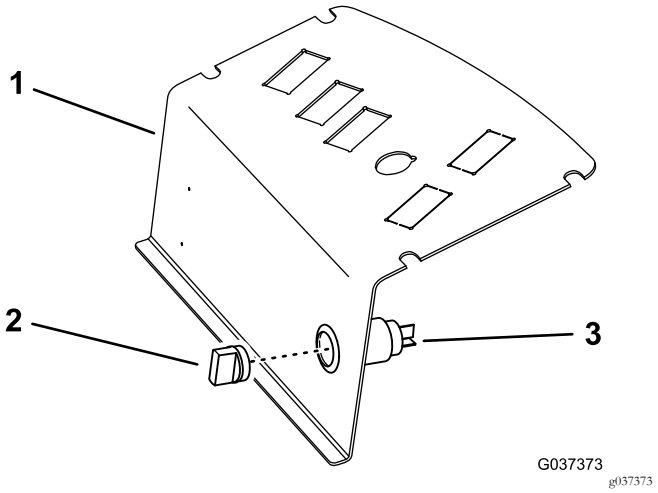

Figur 6

1. Kontrollpanelens skydd
2. Lock
3. Kraftuttag

För Groundsmaster 7200-/7210-maskiner

1. Lossa och höj upp sätet.
2. Lossa kontrollpanelen och lägg den åt sidan (Figur 7).

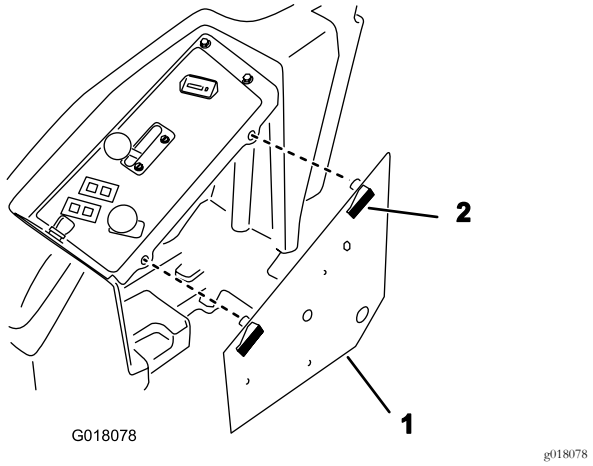

Figur 7

1. Kontrollpanel
2. Spärr

3. Montera den jordade uttagsplinten längst ned på kontrollpanelen med två skruvar och två låsmuttrar (Figur 8).

   Obs: Montera skruvarna från undersidan av panelen enligt Figur 8.

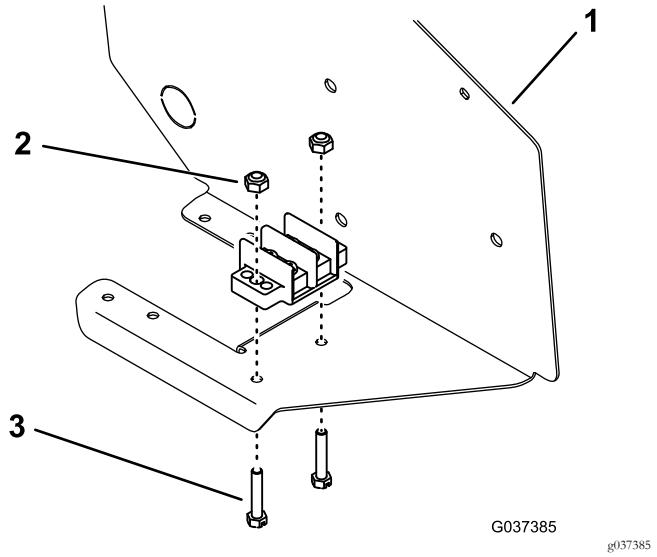

Figur 8

1. Kontrollpanel
2. Låsmutter
3. Skruv

4. Montera överkopplingslisten på det jordade uttaget med två av den jordade uttagsplintens skruvar.
5. Montera säkringsblocket längst ned på kontrollpanelen, bredvid det befintliga säkringsblocket, med två skruvar och två låsmuttrar (Figur 9).

   Obs: Montera skruvarna från undersidan av panelen enligt Figur 9.

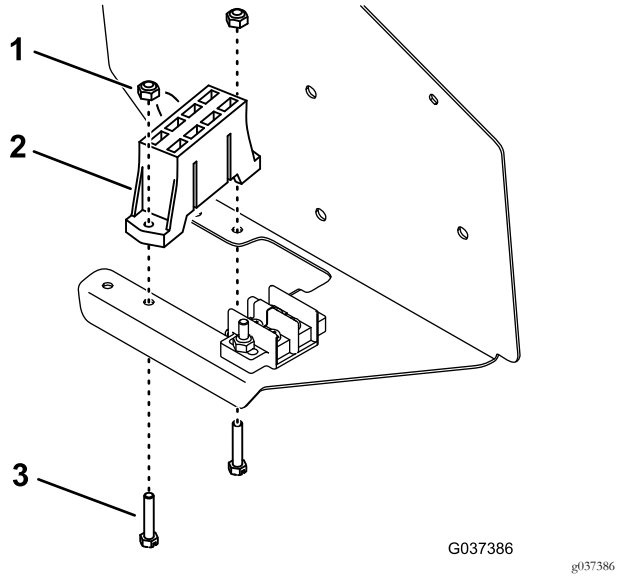

Figur 9

1. Låsmutter
2. Säkringsblock
3. Skruv

6. Montera effektreläet på insidan av kontrollpanelen med en skruv och mutter (Figur 10).

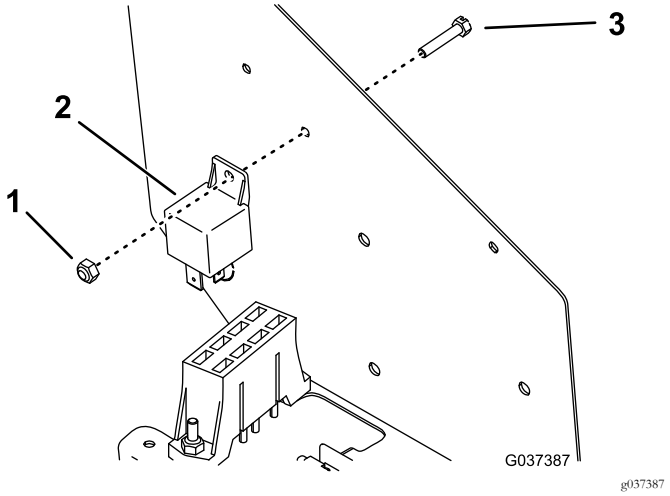

Figur 10

7. Ta bort pluggen som kan slås ut från sidan av kontrollpanelen (Figur 11).

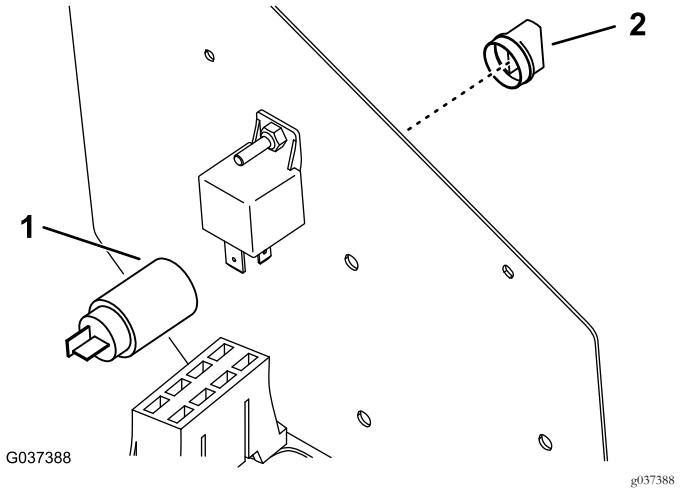

Figur 11

1. Kraftuttaget i det utstansade hålet
2. Lock

8. Skruva loss den yttre hylsan från kraftuttagets gängade kopplingsdel.
9. Från förarsidan av kontrollpanelen sätter du i kraftuttaget i hålet och fäster det med den yttre hylsan. Sätt sedan på locket över kraftuttaget.

3

Dra kablaget

Delar som behövs till detta steg:

1	Kablage (3 anslutningar)
1	Kablage (7 anslutningar)
1	Säkring (10 A)

För Groundsmaster 3320-/3280-D-maskiner (serienummer 250000001–259999999)

Obs: Använd kablaget med tre anslutningar.

1. Anslut tillbehörsreläkontakten på traktorenhetens kablage till effektreläet (Figur 12).

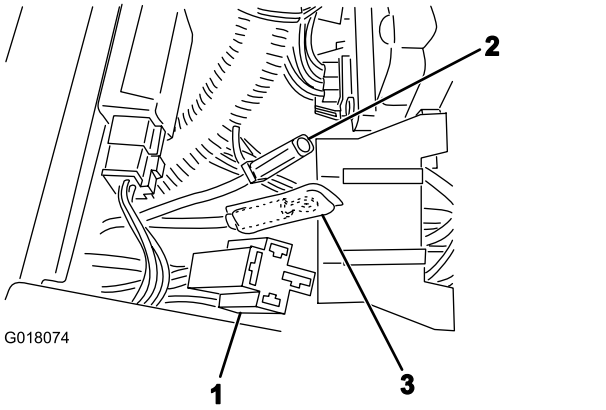

Figur 12

1. Tillbehörsreläkontakt
2. Stor, röd kabel
3. Svart kabel

2. Anslut den stora röda kabeln (Figur 12) från det extra säkringsblocket till motsvarande kontakt i traktorenhetens kablage.
3. Anslut kraftuttagets kontakt på satsens kablage till kraftuttaget.
4. Anslut den gula kabeln till en ledig ledning på säkringsblocket (Figur 13).
5. Anslut de svarta kablarna från traktorenhetens och satsens kablage till jordblocket (Figur 12 och Figur 13).
6. Sätt en säkring på 10 A på platsen för den gula kabeln på säkringsblocket.
7. Montera kontrollpanelen och fäst den med de vingskruvar som du tog bort tidigare.
8. Anslut batteriets minuskabel till batteriet.

Obs: Om satsen har monterats korrekt ska kraftuttaget och säkringsblocket endast ha ström då traktorenhetens tändningslås är PÅSLAGET.



Figur 13

1. Till jord (svart)
2. Till säkringsblock (gul)
3. Till kraftuttag

För Groundsmaster 3320-/3280-D-maskiner (serienummer 260000001 och senare) och Groundsmaster 7200-/7210-maskiner

Obs: Använd kablaget med sju anslutningar. Se Figur 14 för korrekt anslutning.

1. Dra de svarta kablarna (jord) från kablaget och traktorenhetens kablage till den jordade uttagsplinten, och fäst dem med två av blockets skruvar.
2. Anslut den stora röda kabeln till den röda kabeln i traktorenhetens kablage.
3. Anslut den rosa kabeln till den rosa kabeln i traktorenhetens kablage.

   Obs: För Groundsmaster 7200-/7210-maskiner med Polar Trac-sats, ska den rosa kabeln i kablaget anslutas till den lediga orangefärgade Polar Trac-kabeln istället.

4. Anslut den vita kabeln (spadkoppling) till en plats i säkringsblocket. Sätt i en säkring (10 A) i säkringsblocket.

   Obs: Kontrollera att säkringarna har monterats på de platser där det finns kablar anslutna till kablaget. Återstående säkringsblockskablar används inte vid det här tillfället.
5. Anslut den stora röda kabeln från säkringsblocket till motsvarande kontakt på kablaget.
6. Anslut kablagekontakten till effektreläets kontakt.
7. Anslut kablagekontakten till kraftuttagets kontakt.
8. Montera kontrollpanelen och fäst den med de vingskruvar som du tog bort tidigare.
9. Anslut batteriets minuskabel till batteriet.

   Obs: Om satsen har monterats korrekt ska kraftuttaget och säkringsblocket endast ha ström då traktorenhetens tändningslås är PÅSLAGET.

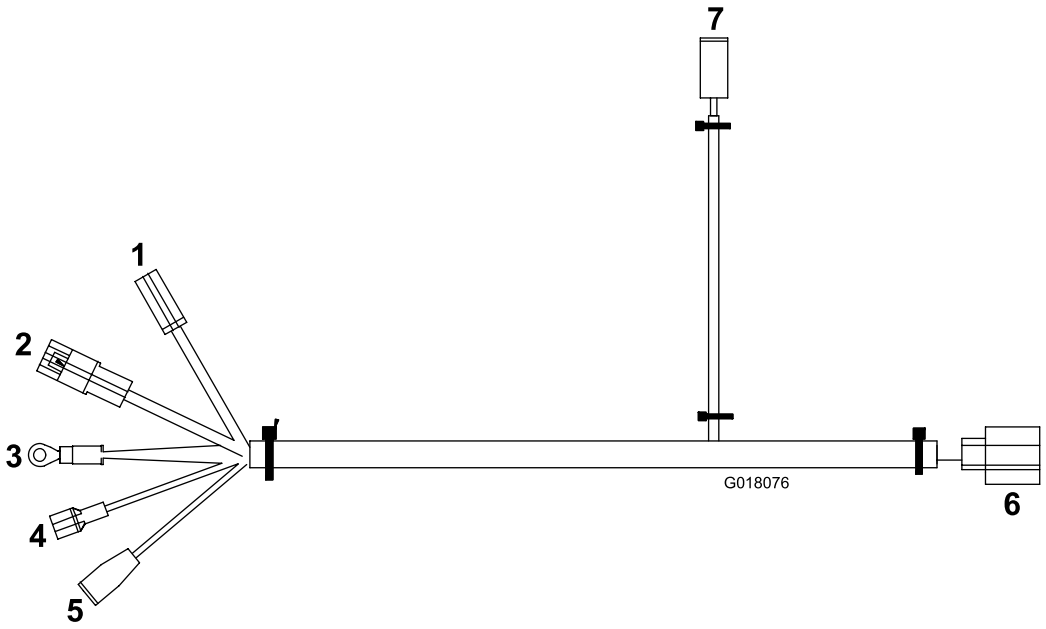

g018076

Figur 14

1. Till nytt säkringsblock (röd)
2. Till traktorenhetens kablage (röd)
3. Till jord (svart)
4. Till säkringsblock (vit)
5. Till traktorenhetens kablage (rosa)
6. Till effektrelä
7. Till kraftuttag

Anteckningar:



Count on it.