Form No. 3406-988 Rev A

Комплект для модернизации клапана

Опрыскиватель травяного покрова Multi Pro ® 1750

Номер модели 136-0372

Инструкции по монтажу

Комплект для модернизации клапана предназначен для замены регулирующих клапанов опрыскивателя и связанных с ними компонентов на опрыскивателях травяного покрова.

Вы можете напрямую связаться с компанией Toro, посетив сайт www.Toro.com, для получения информации о технике безопасности и материалов о подготовке к эксплуатации изделия, информации о принадлежностях, для помощи в поисках дилера или для регистрации изделия.

⚠ ПРЕДУПРЕЖДЕНИЕ

КАЛИФОРНИЯ
Положение 65, Предупреждение

В соответствии с информацией, имеющейся в распоряжении компетентных органов штата Калифорния, данное вещество содержит химическое соединение (соединения), отнесенные к категории канцерогенных, способных вызвать врождённые пороки и оказывающих вредное воздействие на репродуктивную систему человека.

Лица, использующие данное вещество, должны иметь в виду, что, согласно информации, имеющейся в распоряжении компетентных органов штата Калифорния, оно содержит химическое соединение (соединения), отнесенные к категории канцерогенных, способных вызвать врождённые пороки и оказывающих вредное воздействие на репродуктивную систему человека.

Техника безопасности

⚠ ПРЕДУПРЕЖДЕНИЕ

Химические вещества, используемые в распылительной системе, могут быть ядовитыми и представлять опасность для оператора, находящихся поблизости людей, животных, растений, почвы или имущества.

- **Внимательно прочтите и выполняйте указания, приведенные на предупреждающих табличках по химическим веществам и в паспортах безопасности материалов (MSDS) по всем используемым химикатам, чтобы защитить себя в соответствии с рекомендациями изготовителя химикатов. Например, используйте соответствующие средства индивидуальной защиты, включая защиту лица и глаз, перчатки или другое оборудование для предотвращения контакта тела с химикатами.**
- **При использовании нескольких химикатов необходимо ознакомиться с информацией о каждом из них.**
- **При отсутствии данной информации не приступайте к работе с опрыскивателем.**
- **До начала работы с системой опрыскивания убедитесь, что она была трижды промыта и нейтрализована в соответствии с рекомендациями изготовителя (изготовителей) химикатов и все клапаны были приведены в действие на полный рабочий ход 3 раза.**
- **Убедитесь в наличии достаточного количества чистой воды и мыла вблизи места выполнения работ. Следует немедленно смывать любые химикаты, попавшие на кожу.**

© 2016—The Toro® Company
8111 Lyndale Avenue South
Bloomington, MN 55420

Регистрация в www.Toro.com.

Перевод исходного документа (RU)
Отпечатано в США
Все права защищены

3406-988 A

Наклейки с правилами техники безопасности и инструкциями

Предупреждающие наклейки и инструкции по технике безопасности должны быть хорошо видны оператору и установлены во всех местах повышенной опасности. Заменяйте любую поврежденную или утерянную наклейку.

decal127-6976

127-6976

1. Уменьшение
2. Увеличение

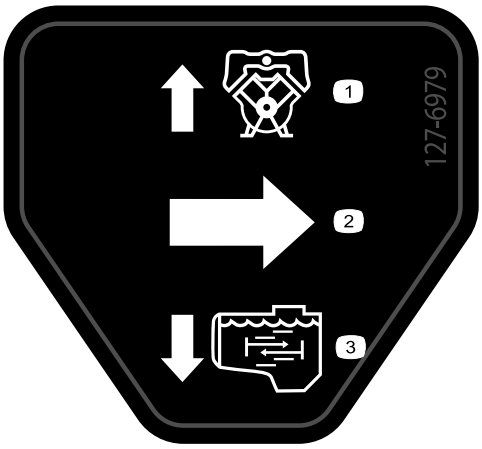

decal127-6979

127-6979

1. Поток в линии возврата насоса
2. Направление потока
3. Поток перемешивания

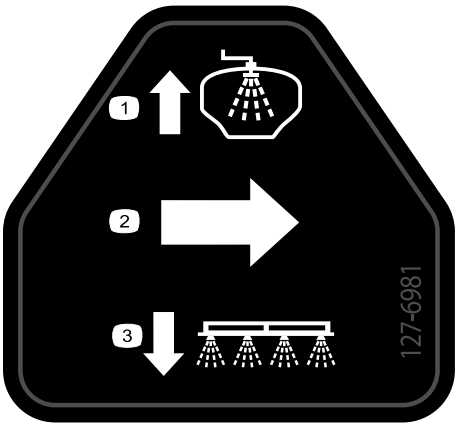

decal127-6981

127-6981

1. Поток в линии возврата перепуска
2. Направление потока
3. Опрыскивание через стрелу

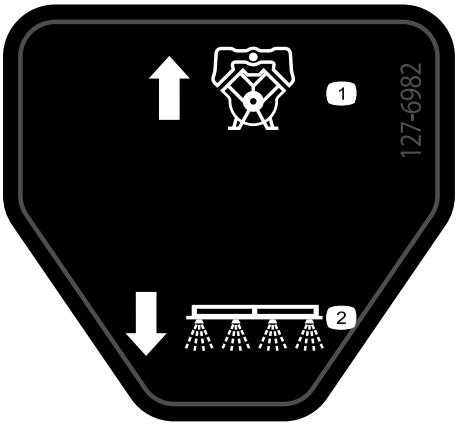

decal127-6982

127-6982

1. Поток в линии возврата насоса
2. Опрыскивание через стрелу

Монтаж

Незакреплённые детали

Используя таблицу, представленную ниже, убедитесь в том, что все детали отгружены

Процедура	Наименование	Количе-ство	Использование
1	Детали не требуются	–	Подготовьтесь к монтажу комплекта.
2	Детали не требуются	–	Отсоединение трубки датчика давления
3	Детали не требуются	–	Отсоедините жгут проводов от клапанов.
4	Детали не требуются	–	Отсоедините дополнительное навесное оборудование.
5	Детали не требуются	–	Снимите клапаны секций стрелы.
6	Детали не требуются	–	Снимите сопла перемешивания.
7	Детали не требуются	–	Снимите клапаны перемешивания, регулирования расхода и главный распылительный клапан.
8	Кабельные стяжки 3-штыревой переходник 4-штыревой переходник	6 5 1	Замените электрические соединители клапанов.
9	Коллектор клапанов перемешивания, регулирования расхода и главного распылительного клапана Коллектор клапана секции	1 1	Установите клапаны в сборе.
10	Шланг расходомера – 2,5 x 28,9 см	1	Установите расходомер и шланги.
11	Детали не требуются	–	Подсоедините жгут проводов.
12	Рукоятка Винт (6-32 x 5/8 дюйма) Дроссельный клапан перемешивания Кронштейн (нейлоновый) Кронштейн клапана перемешивания Болт (6 x 12 мм) Отсечной клапан эдуктора Кронштейн отсечного клапана эдуктора Фланцевая контргайка (1/4 дюйма) Болт с фланцевой головкой (5/16 x 3/4 дюйма)	1 1 1 1 1 4 1 1 4 2	Установка дроссельного клапана перемешивания и отсечного клапана эдуктора для машин, оборудованных дополнительным комплектом эдуктора.
13	Сопло перемешивания в сборе	1	Установка сопла перемешивания в сборе и шлангов.

Процедура	Наименование	Количе-ство	Использование
14	Возвратный шланг – 2,5 x 71 см Шланг подачи перемешивания – 2,5 x 72 см Перепускной шланг – 2,5 x 110 см – машины без дополнительного комплекта ручного распылительного патрубка или электрического шлангового барабана	1 1 1	Установите возвратный шланг, шланг подачи перемешивания и перепускной шланг.
15	Шланг подачи опрыскивателя – 2,5 x 73 см – машины без дополнительного комплекта эдуктора Фланцевый хомут — от 40 до 64 мм Уплотнительная прокладка – 25 x 35 мм (1 x 1⅜ дюйма) Опорный хомут – машины без дополнительного комплекта эдуктора Болт с фланцевой головкой (5/16 x 3/4 дюйма)– машины без дополнительного комплекта эдуктора Фланцевая контргайка (5/16 дюйма) – машины без дополнительного комплекта эдуктора Нижний шланг подачи – 2,5 x 66 см – машины с дополнительным комплектом эдуктора Держатель (малый) – машины с дополнительным комплектом эдуктора Верхний шланг подачи – 2,5 x 22 см – машины с дополнительным комплектом эдуктора	1 2 2 1 1 1 1 1 1	Установите шланг подачи опрыскивателя.
16	Перепускной шланг секции – 2,5 x 146 см Шланг подачи – левая секция стрелы – 2 x 205 см Шланг подачи – средняя секция стрелы – 2 x 58 см Шланг подачи – правая секция стрелы – 2 x 170 см	1 1 1 1	Установите шланги распылительных клапанов секций.
17	Крышка и держатель Прямой штуцер типа «елочка» (1/2 дюйма) Быстроразъемный штуцер (гнездо) Шланговый хомут от 13 до 32 мм Шланг – 1,3 x 762 см Шланг – 1,3 x 180 см Шланговый хомут 2412-36 от 6 до 11 мм Перепускной отсечной клапан Перепускной шланг секции – 2,5 x 146 см	1 1 1 2 1 1 2 1 1	Установите отсечной клапан и шланг для дополнительного комплекта распылителя или электрического шлангового барабана.
18	Шланг подачи эдуктора – 2 x 88 см Держатель (малый)	1 1	Установите шланг для дополнительного комплекта эдуктора.

Процедура	Наименование	Количество	Использование
19	Детали не требуются	–	Подсоедините трубку датчика давления.
20	Детали не требуются	–	Завершите установку доводочного комплекта системы опрыскивания GeoLink.

1

Подготовка к монтажу комплекта

Детали не требуются

Подготовка бака опрыскивателя и дополнительного промывочного бака

1. Установите машину на ровной поверхности.
2. Включите стояночный тормоз.
3. Выключите двигатель и выньте ключ.

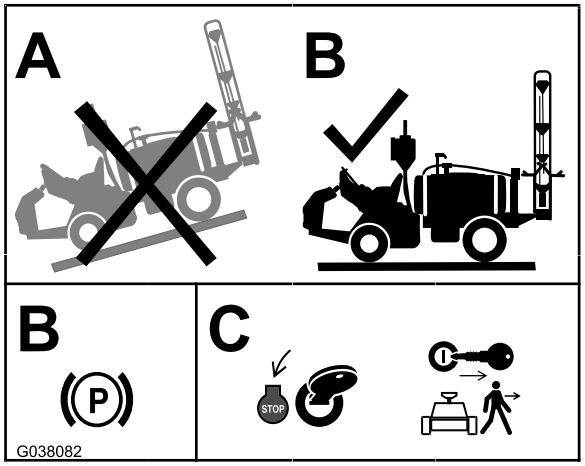

g038082

Рисунок 1

Подготовка опрыскивателя и дополнительного комплекта промывочного бака

1. Очистите опрыскиватель; см. раздел «Очистка опрыскивателя» в *Руководстве оператора* для машины.

   Внимание: Перед установкой комплекта модернизации клапана необходимо полностью слить жидкость из бака опрыскивателя.

2. **Для машин, на которых установлен дополнительный комплект для промывки бака, выполните следующие действия:** закачайте воду из промывочного бака в бак опрыскивателя; см. раздел «Управление комплектом для промывки» в *Инструкции по установке* для комплекта промывки бака.
3. Слейте воду из бака опрыскивателя (Рисунок 2); см. раздел «Очистка опрыскивателя» в *Руководстве оператора* для данной машины.

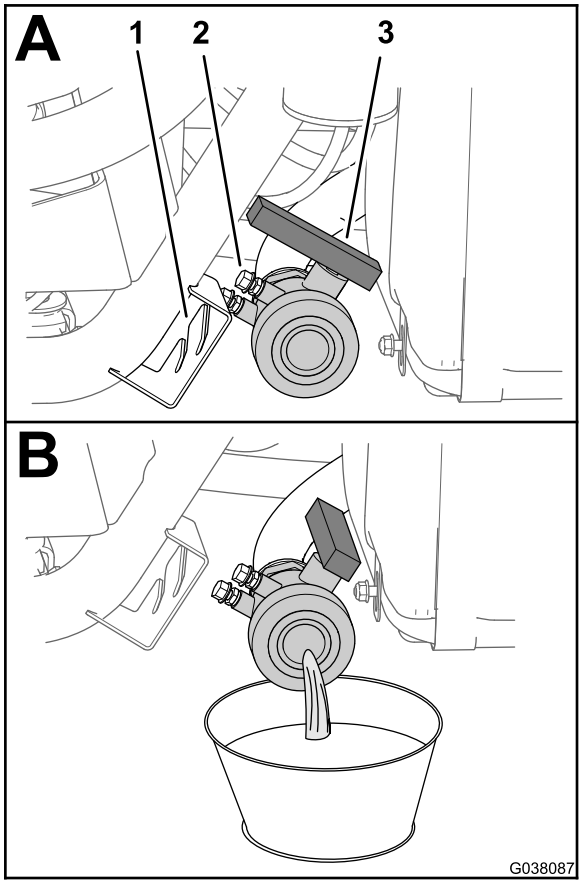

g038087

Рисунок 2

1. Кронштейн клапана
2. Крепежный болт
3. Сливной кран

Отсоединение аккумулятора

⚠ ПРЕДУПРЕЖДЕНИЕ

Электрические искры могут вызвать взрыв аккумуляторных газов, что приведет к получению травмы.

Неправильное подключение кабеля к аккумуляторной батарее может вызвать искрение и привести к повреждению машины и кабеля.

- **Всегда отсоединяйте отрицательный (черный) кабель аккумуляторной батареи перед отсоединением положительного (красного) кабеля.**
- **Всегда присоединяйте положительный (красный) кабель батареи перед присоединением отрицательного (черного) кабеля.**

Полюсные штыри аккумуляторной батареи или металлические инструменты могут закоротить на металлические детали опрыскивателя, вызвав искрение.

- **При снятии или установке аккумулятора не допускайте прикосновения его штырей к металлическим деталям опрыскивателя.**
- **Не допускайте короткого замыкания полюсных штырей аккумулятора металлическими инструментами на металлические детали опрыскивателя.**
- **Хомут аккумулятора должен всегда находиться на своем месте для защиты и фиксации аккумулятора.**

1. Переместите машину на ровную поверхность, включите стояночный тормоз, выключите насос и выдвиньте левую и правую секции стрел в горизонтальное положение.
2. Поверните ключ замка зажигания в положение Выкл. и извлеките ключ; см. *Руководство оператора*.
3. Разблокируйте сиденье, нажав назад ручку защелки сиденья (Рисунок 3).

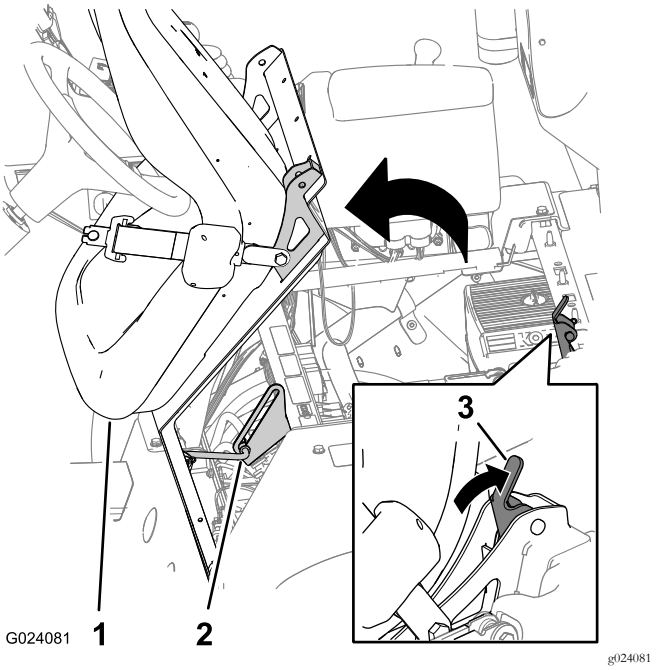

Рисунок 3

1. Сиденье
2. Опорная стойка
3. Ручка защелки сиденья

4. Наклоните сиденье и пластину сиденья вперед так, чтобы конец опорной стойки на кронштейне опорной стойки оказался в нижней части паза кронштейна (Рисунок 3).
5. Дайте двигателю полностью остыть.
6. Отсоедините отрицательный (черный – земля) кабель от штыря аккумуляторной батареи (Рисунок 4).

   Примечание: Убедитесь, что клемма кабеля аккумуляторной батареи не касается штыря.

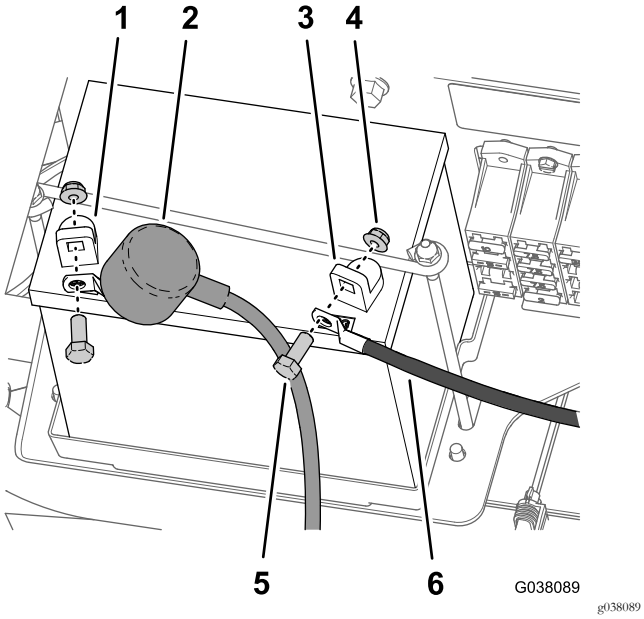

Рисунок 4

1.	Положительный штырь аккумулятора	4.	Гайка
2.	Изоляционный колпачок – положительный (красный) кабель	5.	Болт
3.	Отрицательная клемма аккумуляторной батареи	6.	Отрицательный кабель

7. Наденьте изоляционный колпачок на положительный (красный) кабель, отсоединенный от штыря аккумуляторной батареи (Рисунок 4).

2

Отсоединение трубки датчика давления

Детали не требуются

Процедура

1. Нажмите на запорное кольцо соединительной муфты в торцевой крышке клапана правой секции стрелы (Рисунок 5).

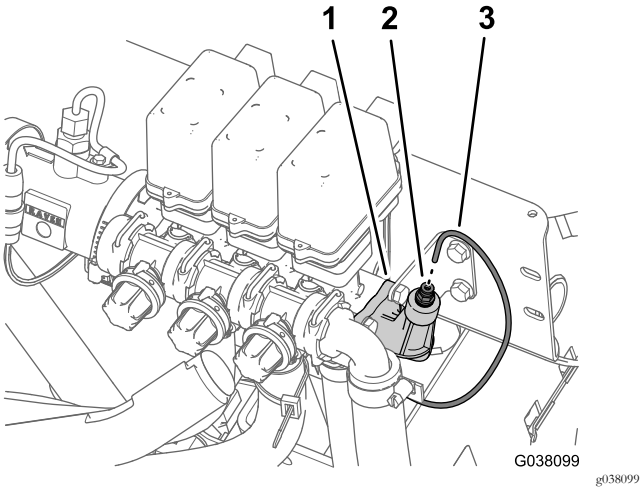

Рисунок 5

1.	Штуцер крышки с отверстием (конец клапана правой секции стрелы)	3.	Трубка датчика давления
2.	Соединительная муфта трубы		

2. Вытяните трубку датчика давления для манометра на приборной панели из соединительной муфты (Рисунок 5).

3

Отсоединение жгута проводов от клапанов

Детали не требуются

Процедура

1. Выверните винт, который крепит 3-контактный соединитель жгута проводов с маркировкой RIGHT SPRAY VALVE (правый распылительный клапан), с правого распылительного клапана (Рисунок 6).

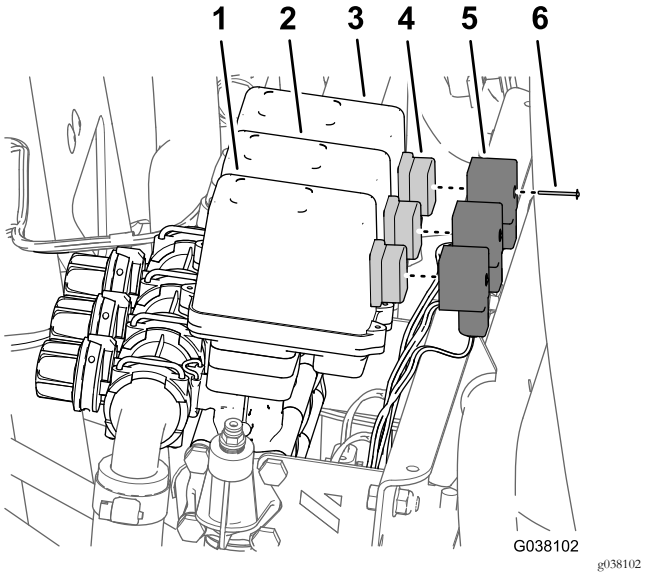

Рисунок 6

1.	Правый распылительный клапан	4.	Соединитель распылительного клапана
2.	Средний распылительный клапан	5.	3-контактный соединитель
3.	Левый распылительный клапан	6.	Винт

2. Снимите 3-контактный соединитель жгута проводов с распылительного клапана (Рисунок 6).
3. Повторите действия, описанные в пунктах 1 и 2, для 3-контактных соединителей жгута проводов с маркировкой CENTER SPRAY VALVE (средний распылительный клапан) и LEFT SPRAY VALVE (левый распылительный клапан).
4. Выверните винт, который крепит 3-контактный соединитель жгута проводов с маркировкой MASTER SPRAY VALVE (главный распылительный клапан), с правого главного распылительного клапана (Рисунок 7).

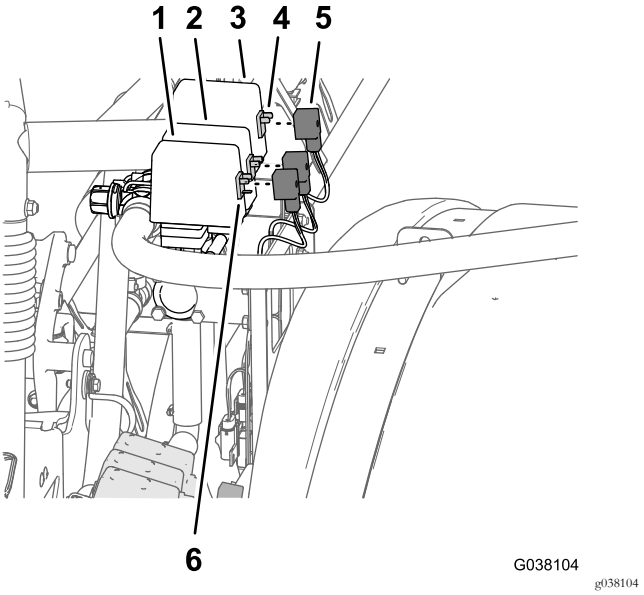

Рисунок 7

1.	Главный распылительный клапан	4.	Электрический соединитель клапана (клапан перемешивания)
2.	Клапан регулирования расхода	5.	3-контактный соединитель (жгут проводов – КЛАПАН ПЕРЕМЕШИВАНИЯ)
3.	Клапан перемешивания	6.	Электрический соединитель клапана (главный распылительный клапан)

5. Снимите 3-контактный соединитель жгута проводов с клапана (Рисунок 7).
6. Повторите действия, описанные в пунктах 4 и 5, для 3-контактных соединителей жгута проводов с маркировками RATE VALVE (клапан регулирования расхода) и AGITATION VALVE (клапан перемешивания).
7. Снимите 5 вставных держателей жгута проводов с кронштейна клапана секции и кронштейна клапанов перемешивания / регулирования расхода / главного распылительного клапана.

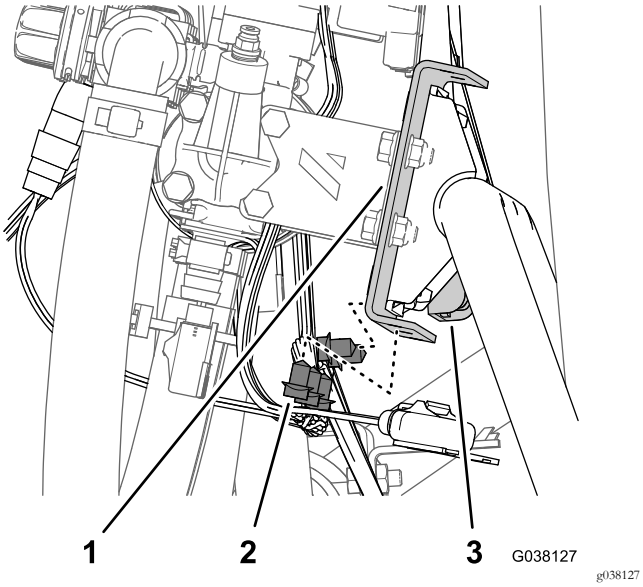

Рисунок 8

1. Кронштейн (дроссельный клапан)
2. Вставной держатель
3. Кронштейн (клапан перемешивания / регулирования расхода / главный распылительный клапан)

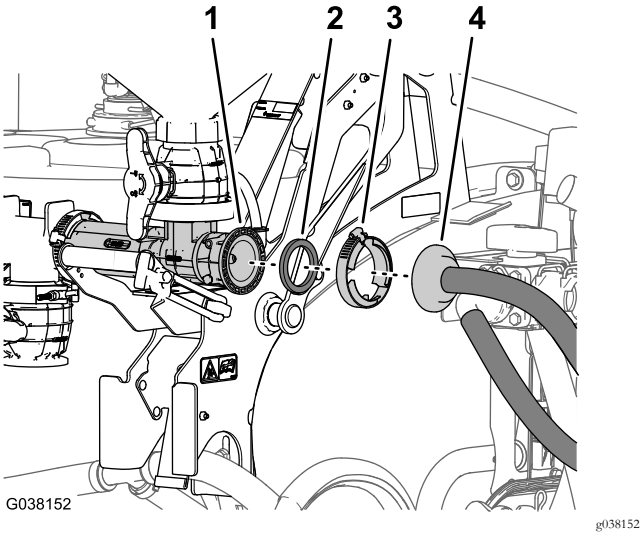

Рисунок 9

1. Впускной фланец (эдуктор)
2. Уплотнительная прокладка
3. Фланцевый хомут
4. Фланцевый шланговый штуцер типа «елочка» (шланг подачи)

4

Отсоединение дополнительного навесного оборудования

Детали не требуются

Отсоединение дополнительного комплекта эдуктора

1. Снимите фланцевый хомут, который крепит фланцевый штуцер типа «елочка» шланга подачи к впускному фланцу эдуктора (Рисунок 9).
2. Снимите фланцевый шланговый штуцер типа «елочка» и прокладку с эдуктора (Рисунок 9).

   Примечание: Сохраните фланцевый хомут и прокладку для последующей установки, описанной в разделе 18 Установка шланга подачи для дополнительного комплекта эдуктора (страница 49). Шланг подачи больше не понадобится и будет снят вместе с клапаном перемешивания, регулирования расхода и главным распылительным клапаном при выполнении действий, описанных в разделе 7 Демонтаж клапанов перемешивания, регулирования расхода и главного распылительного клапана (страница 14).

3. Снимите держатель, который крепит прямоугольный штуцер типа «елочка» шланга подачи опрыскивателя к тройнику, расположенному перед клапаном сброса давления (Рисунок 11).

   Примечание: Сохраните держатели для последующей установки, описанной в разделе Установка шланга подачи опрыскивателя – машины без дополнительного комплекта эдуктора (страница 36).

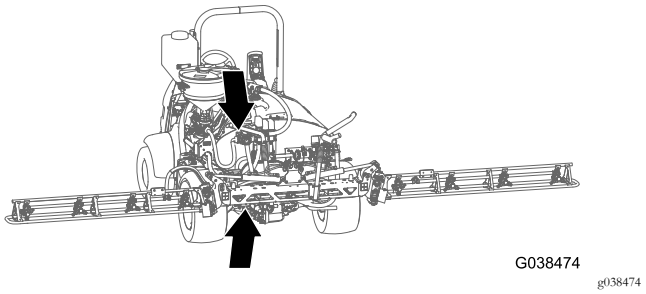

Рисунок 10

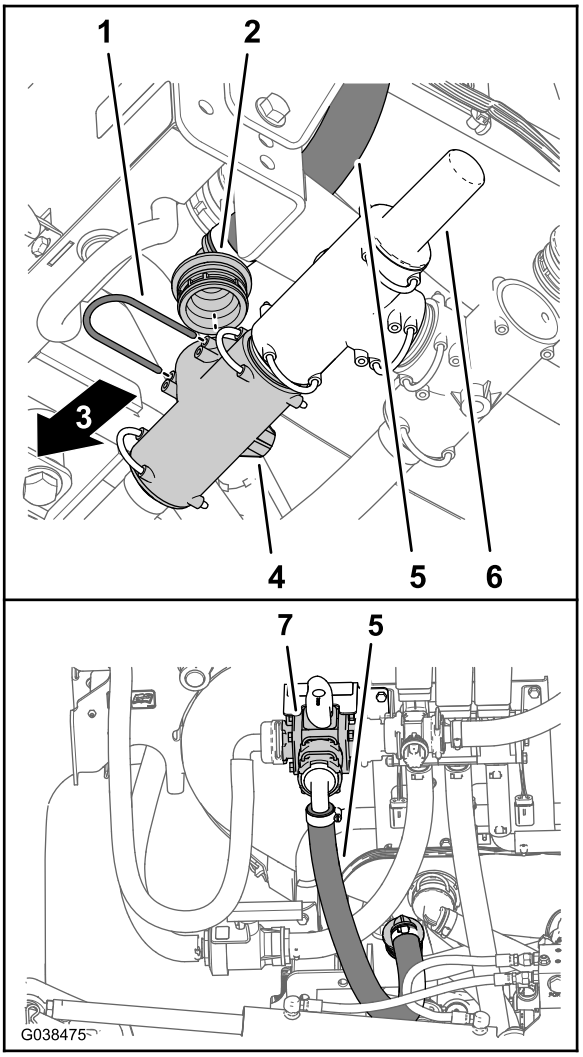

Рисунок 11

1. Держатель
2. Прямоугольный штуцер типа «елочка» (шланг подачи опрыскивателя)
3. Передняя сторона машины
4. Тройник
5. Шланг подачи опрыскивателя
6. Клапан сброса давления
7. 3-ходовой клапан

4. Снимите прямоугольный штуцер типа «елочка» с тройника (Рисунок 11).

Отсоединение дополнительного комплекта электрического шлангового барабана

1. Снимите шланговый хомут, который крепит шланг подачи к штуцеру типа «елочка» на впускном поворотном штуцере барабана (Рисунок 12).

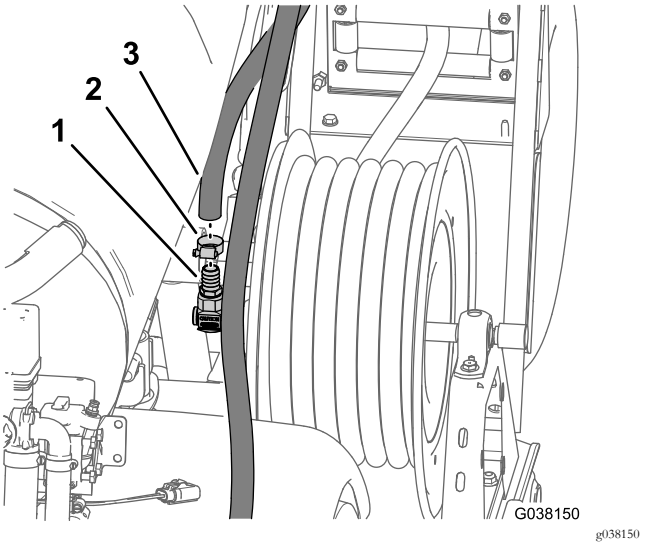

Рисунок 12

1. Штуцер типа «елочка» (впускной поворотный штуцер)
2. Шланговый хомут
3. Шланг подачи (шланговый барабан)

2. Снимите шланг подачи со штуцера типа «елочка» (Рисунок 12).
3. Снимите впускной шланг с опорного хомута в месте расположения переднего хомута бака опрыскивателя.

   Примечание: Шланг подачи больше не понадобится и будет снят вместе с клапанами секций стрелы при выполнении действий, описанных в разделе 5 Демонтаж клапанов секций стрелы (страница 11).

Отсоединение дополнительного комплекта ручного распылительного патрубка

1. Снимите шланговый хомут, который крепит шланг подачи к штуцеру типа «елочка» на распылительном пистолете (Рисунок 13).

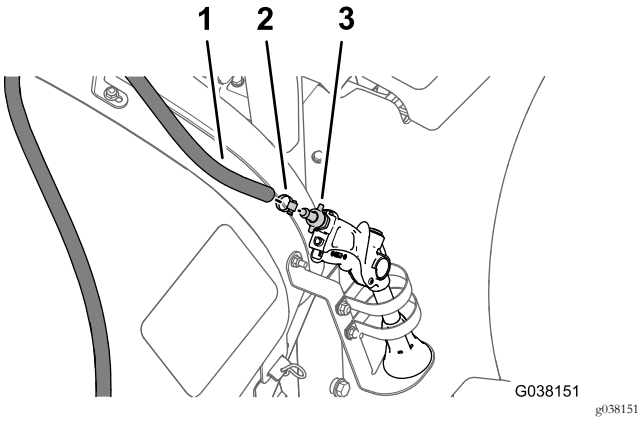

Рисунок 13

1. Шланг подачи (ручной распылительный патрубок)
2. Шланговый хомут
3. Штуцер типа «елочка» (распылительный пистолет)

2. Снимите шланг подачи со штуцера типа «елочка» (Рисунок 13).

   Примечание: Шланг подачи больше не понадобится и будет снят вместе с клапанами секций стрелы при выполнении действий, описанных в разделе 5 Демонтаж клапанов секций стрелы (страница 11).

5

Демонтаж клапанов секций стрелы

Детали не требуются

Демонтаж шлангов секций стрелы

1. С наружной секции стрелы снимите шланговый хомут, который крепит шланг подачи секции стрелы к тройнику типа «елочка» (Рисунок 14).

   Примечание: Сохраните шланговый хомут для последующей установки, описанной в разделе Установка шлангов подачи на секции стрел (страница 41)

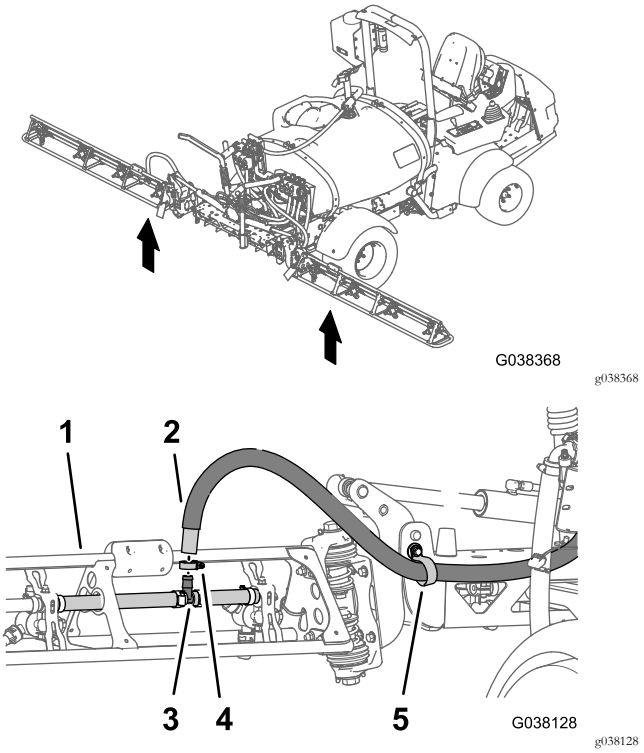

Рисунок 14

1. Наружная секция стрелы
2. Шланг подачи (наружная секция стрелы)
3. Тройник типа «елочка»
4. Шланговый хомут
5. R-образный хомут

2. Снимите шланг с тройника (Рисунок 14).
3. Снимите свободный конец шланга с R-образного хомута (Рисунок 14).
4. Повторите пункты 1 – 3 для шланга подачи другой наружной секции стрелы.
5. Под средней секцией стрелы снимите шланговый хомут, который крепит шланг подачи секции стрелы к тройнику типа «елочка» (Рисунок 15).

   Примечание: Сохраните шланговый хомут для последующей установки, описанной в разделе Установка шлангов подачи на секции стрел (страница 41).

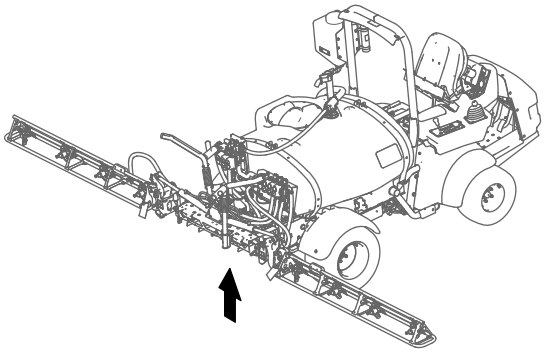

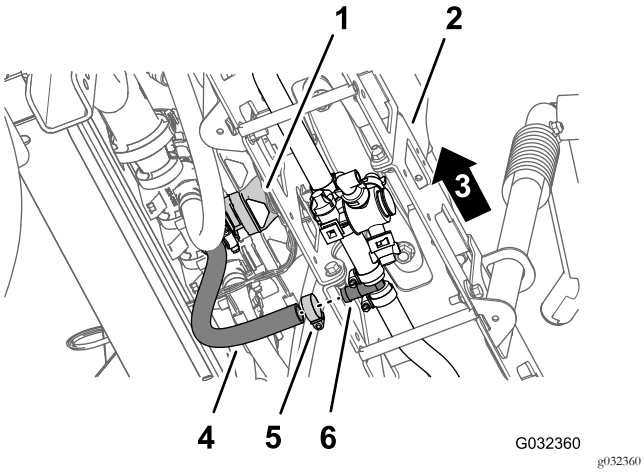

Рисунок 15

1. Клапан средней секции стрелы
2. Средняя секция стрелы
3. Левая сторона машины
4. Шланг подачи (средняя секция стрелы)
5. Шланговый хомут
6. Тройник типа «елочка»

Демонтаж расходомера с клапанных коллекторов

1. Снимите фланцевый хомут, который крепит фланцевый штуцер типа «елочка» шланга расходомера к расходомеру (Рисунок 16).

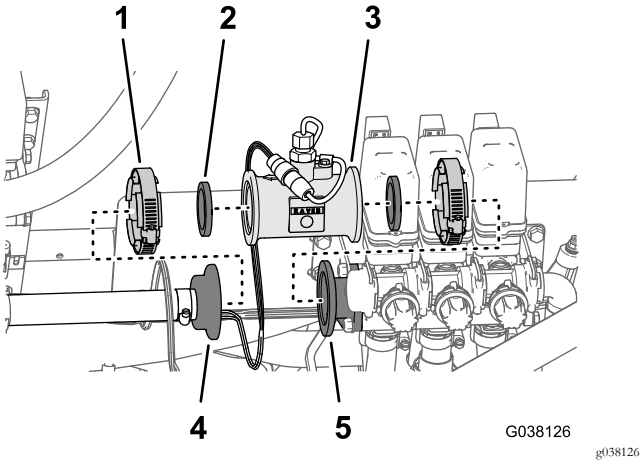

Рисунок 16

1. Фланцевый хомут
2. Прокладка
3. Расходомер
4. Фланцевый штуцер типа «елочка» (шланг расходомера)
5. Переходной штуцер (клапан левой секции стрелы)

2. Снимите фланцевый хомут, который крепит расходомер к переходному штуцеру на клапане левой секции стрелы (Рисунок 16).
3. Снимите расходомер и 2 прокладки с клапанных коллекторов (Рисунок 16).

   Примечание: Отложите расходомер в сторону – не снимайте электрический соединитель; сохраните фланцевые хомуты и прокладки для последующей установки, описанной в разделе Установка расходомера (страница 27).

Демонтаж перепускных шлангов с клапанов секций стрел

1. Снимите держатель, который крепит прямоугольный штуцер типа «елочка» перепускного шланга, с гнездового штуцера перепускного клапана на клапане правой секции стрелы (Рисунок 17).

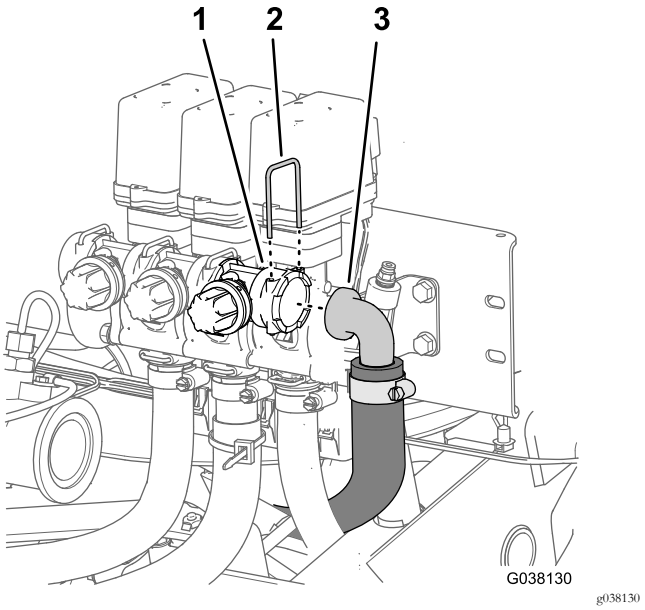

Рисунок 17

1. Перепускной коллектор (клапаны секций стрел)
2. Держатель
3. Перепускной шланг

2. Снимите перепускной шланг с перепускного клапана (Рисунок 17).

Демонтаж клапанов секций стрел, шлангов подачи и крепления клапана секции

1. Выверните 4 болта с фланцевыми головками (5/16 x 3/4 дюйма), которые крепят кронштейн клапана секции к креплению клапана секции (Рисунок 18).

   Примечание: Сохраните болты с фланцевыми головками для последующей установки, описанной в разделе Установка коллектора клапанов секций (страница 26).

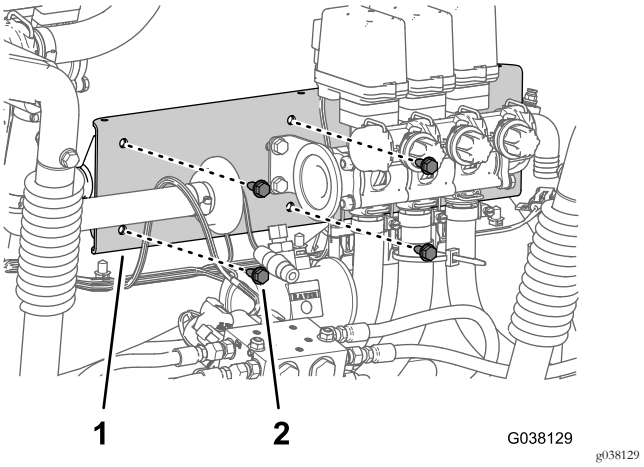

Рисунок 18

1. Кронштейн (клапан секции)
2. Болт с фланцевой головкой (5/16 x 3/4 дюйма)

2. Поднимите клапаны секций стрел, шланги подачи и кронштейн клапана секции, чтобы снять их с машины (Рисунок 19).

   Примечание: Клапаны, шланги и кронштейн больше не потребуются.

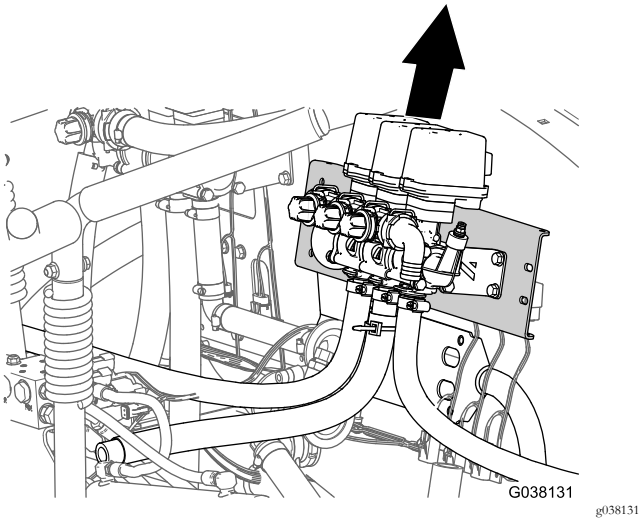

Рисунок 19

6

Демонтаж сопл перемешивания

Детали не требуются

Демонтаж сопл перемешивания с бака опрыскивателя

1. Снимите 3 держателя, которые крепят сопла перемешивания к переходным штуцерам на левой стороне бака опрыскивателя (Рисунок 20).

   Примечание: Сохраните держатели для последующей установки, описанной в разделе 13 Установка сопла перемешивания в сборе и шлангов (страница 32).

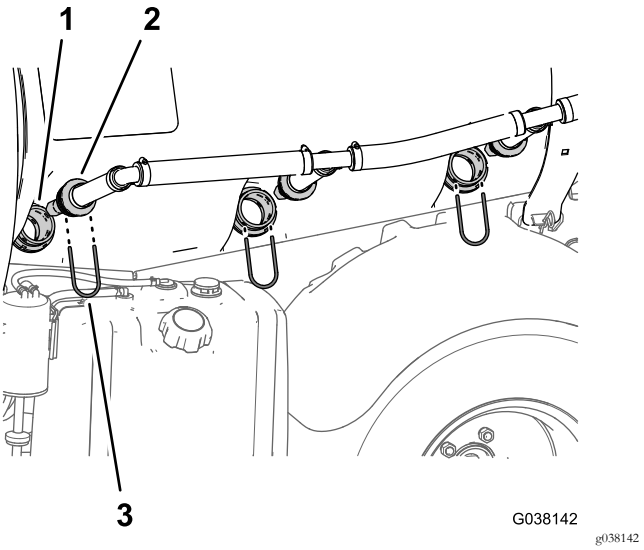

Рисунок 20

1. Переходной штуцер
2. Сопло перемешивания
3. Держатель

2. Снимите сопла перемешивания с переходных штуцеров (Рисунок 20).

Демонтаж кронштейна крепления дроссельного клапана перемешивания

1. Выверните 2 болта с фланцевыми головками (5/16 x 5/8 дюйма), которые крепят дроссельный клапан перемешивания к кронштейну дроссельного клапана (Рисунок 21).

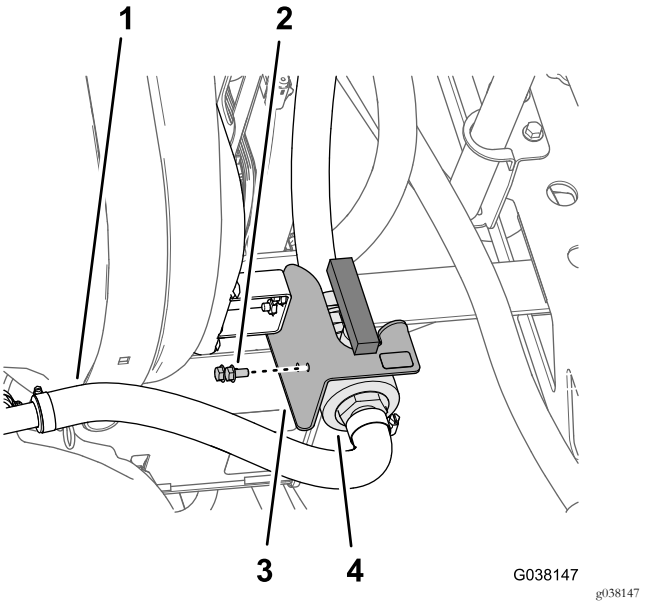

Рисунок 21

1. Шланг подачи перемешивания
2. Болт с фланцевой головкой (5/16 x 5/8 дюйма)
3. Кронштейн (дроссельный клапан)
4. Дроссельный клапан перемешивания

2. Выверните 2 болта с фланцевыми головками (5/16 x 3/4 дюйма), которые крепят кронштейн дроссельного клапана к креплению дроссельного клапана, и снимите кронштейн (Рисунок 22).

   Примечание: 4 болта с фланцевыми головками и кронштейн дроссельного клапана больше не потребуются.

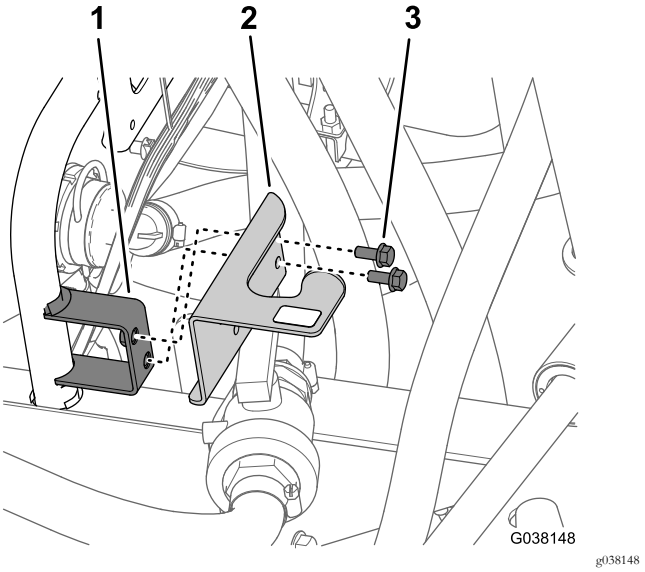

Рисунок 22

1. Крепление (кронштейн дроссельного клапана)
2. Кронштейн (дроссельный клапан)
3. Болт с фланцевой головкой (5/16 x 3/4 дюйма)

7

Демонтаж клапанов перемешивания, регулирования расхода и главного распылительного клапана

Детали не требуются

Отсоедините возвратный шланг, шланг подачи опрыскивателя и перепускной шланг.

1. В задней части машины снимите держатель, который крепит прямоугольный штуцер типа «елочка» возвратного шланга к тройнику, расположенному ближе к внутренней части машины относительно клапана сброса давления (Рисунок 23).

   Примечание: Сохраните держатели для последующей установки, описанной в разделе Установка возвратного шланга (страница 33).

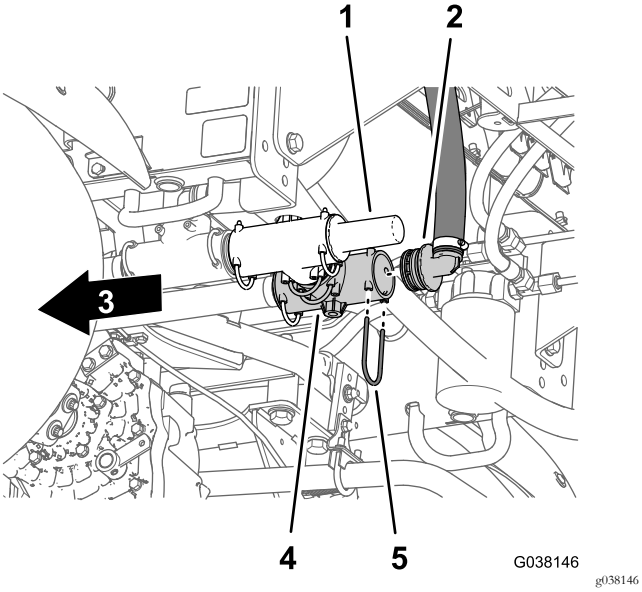

Рисунок 23

1. Клапан сброса давления
2. Прямоугольный штуцер типа «елочка» (возвратный шланг)
3. Передняя сторона машины
4. Тройник
5. Держатель

2. Снимите прямоугольный штуцер типа «елочка» с тройника (Рисунок 23).

3. Снимите держатель, который крепит прямоугольный штуцер типа «елочка» шланга подачи опрыскивателя к тройнику, расположенному перед клапаном сброса давления (Рисунок 24).

   Примечание: Сохраните держатели для последующей установки, описанной в разделе Установка шланга подачи опрыскивателя – машины без дополнительного комплекта эдуктора (страница 36).

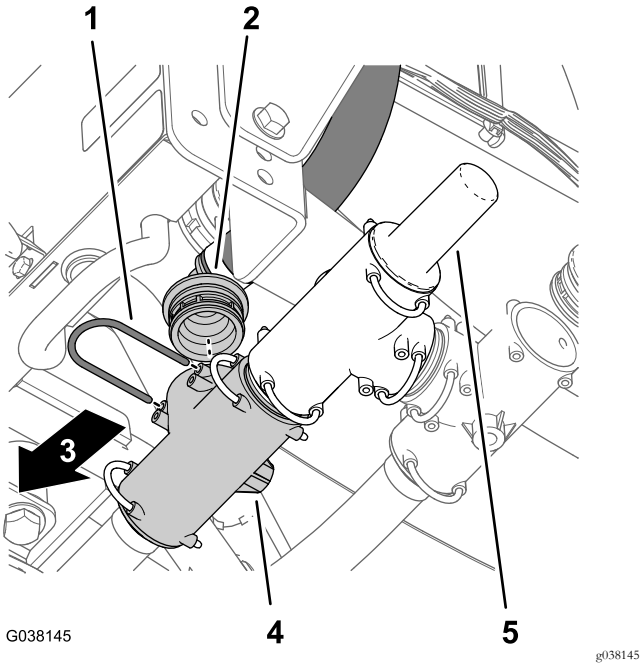

Рисунок 24

1. Держатель
2. Прямоугольный штуцер типа «елочка» (шланг подачи опрыскивателя)
3. Передняя сторона машины
4. Тройник
5. Клапан сброса давления

4. Снимите прямоугольный штуцер типа «елочка» с тройника (Рисунок 24).

5. В верхней части бака опрыскивателя снимите держатель, который крепит прямой штуцер типа «елочка» перепускного шланга к тройнику (Рисунок 25).

   Примечание: Сохраните держатели для последующей установки, описанной в разделе Установка перепускного шланга – машины без дополнительного комплекта ручного распылительного патрубка или электрического шлангового барабана (страница 35).

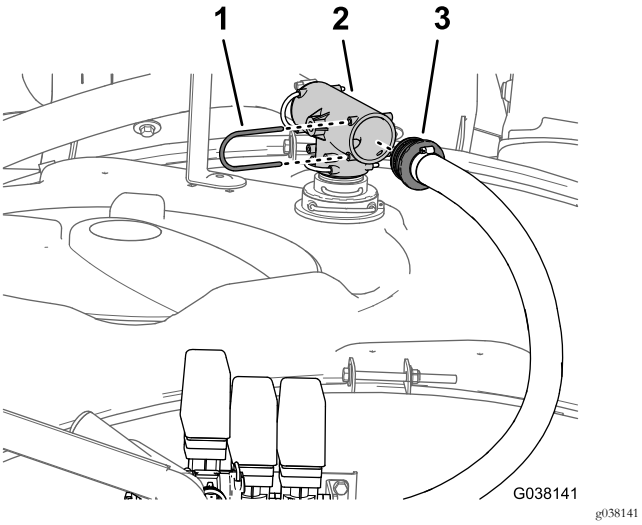

Рисунок 25

1. Держатель
2. Тройник
3. Прямой штуцер типа «елочка» (перепускной шланг)

6. Снимите прямой штуцер типа «елочка» с тройника (Рисунок 25).

Демонтаж клапанов перемешивания, регулирования расхода и главного распылительного клапана с машины

1. Удерживая кронштейн клапанов перемешивания, регулирования расхода и главного распылительного клапана, выверните 3 болта с фланцевыми головками (5/16 x 3/4 дюйма), которые крепят кронштейн клапана к креплению (Рисунок 26).

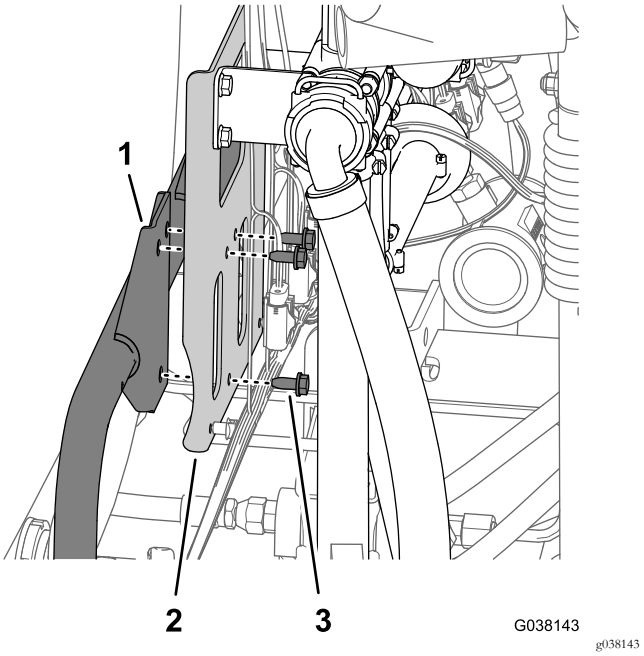

Рисунок 26

1. Крепление
2. Кронштейн
3. Болты с фланцевыми головками (5/16 x 3/4 дюйма)

2. Снимите кронштейн, клапаны, шланги и сопла перемешивания с машины (Рисунок 27).

Примечание: Сохраните 3 болта с фланцевыми головками (5/16 x 3/4 дюйма) для последующей установки, описанной в разделе Установка коллектора клапанов перемешивания, регулирования расхода и главного распылительного клапана (страница 25); кронштейн, клапаны, шланги и сопла перемешивания больше не потребуются.

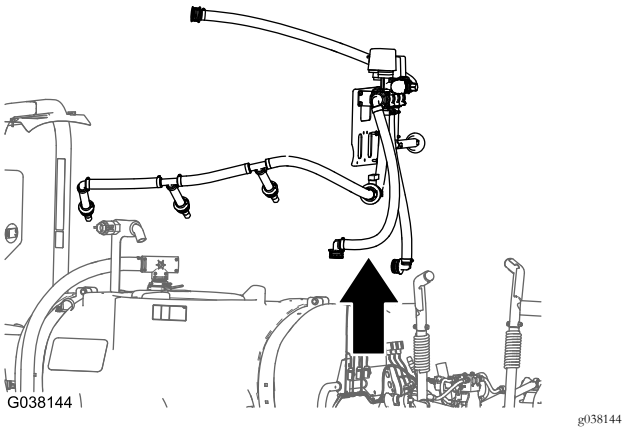

Рисунок 27

Демонтаж перепускного шланга секции

1. Снимите держатель, который крепит прямоугольный штуцер типа «елочка» перепускного шланга секции (для клапанов секций стрел) к переходному штуцеру в задней части бака опрыскивателя (Рисунок 28).

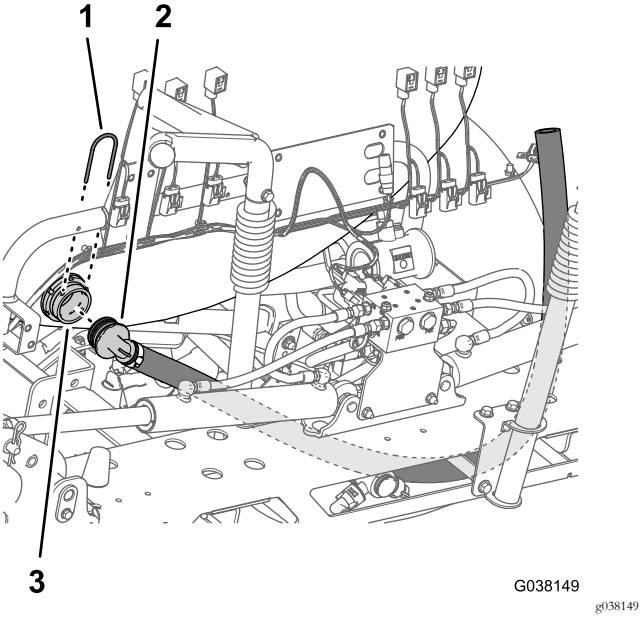

Рисунок 28

1. Держатель
2. Прямоугольный штуцер типа «елочка» – перепускной шланг секции (клапаны секций стрел)
3. Переходной штуцер (бак опрыскивателя)

2. Снимите прямоугольный штуцер типа «елочка» с переходного штуцера (Рисунок 28).

   Примечание: Сохраните держатели для последующей установки, описанной в разделе Установка перепускного шланга секции (страница 39); перепускной шланг для клапанов секций стрел больше не понадобится.

8

Замена электрических соединителей клапанов

Детали, требуемые для этой процедуры:

6	Кабельные стяжки
5	3-штыревой переходник
1	4-штыревой переходник

Подготовка жгута проводов

1. В задней части машины удалите 3 кабельные стяжки, которые крепят гофрированную трубку и встроенный блок предохранителей к ответвлению жгута проводов с маркировкой RIGHT SPRAY VALVE (правый распылительный клапан), как показано на Рисунок 29.

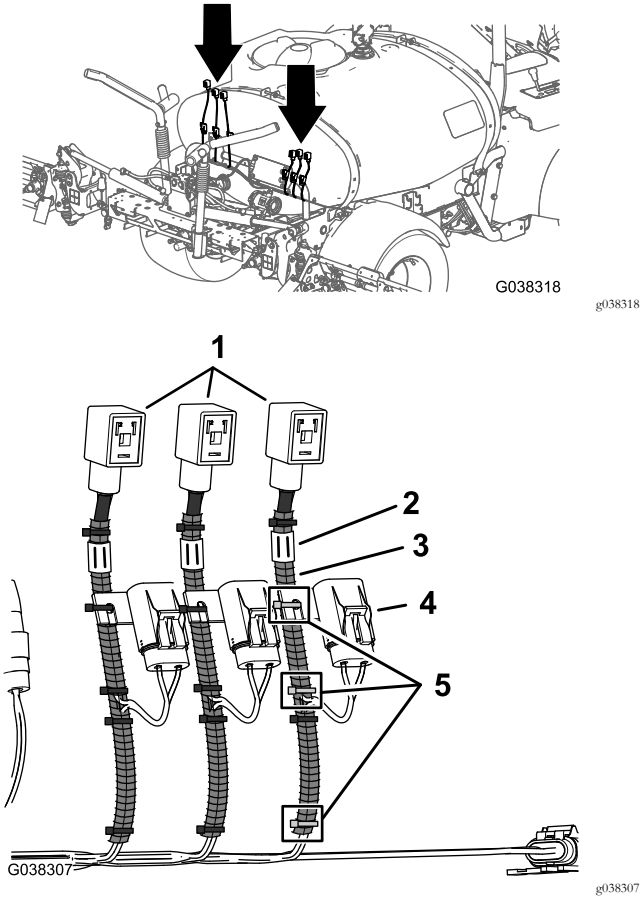

Рисунок 29

1. Соединители DIN
2. Наклейка
3. Гофрированная трубка
4. Встроенный блок предохранителей
5. Кабельные стяжки

2. Удалите часть гофрированной трубки длиной 76 мм, как показано на Рисунок 30.

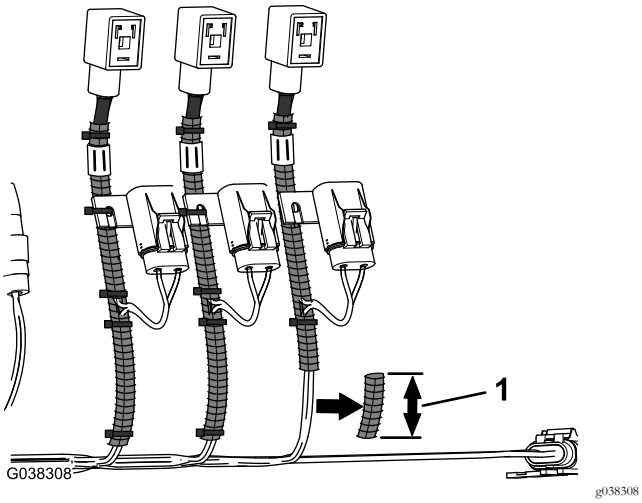

Рисунок 30

1. Удаленная часть гофрированной трубки – 76 мм

3. Переместите гофрированную трубку в направлении основного ответвления жгута проводов, как показано на Рисунок 31.

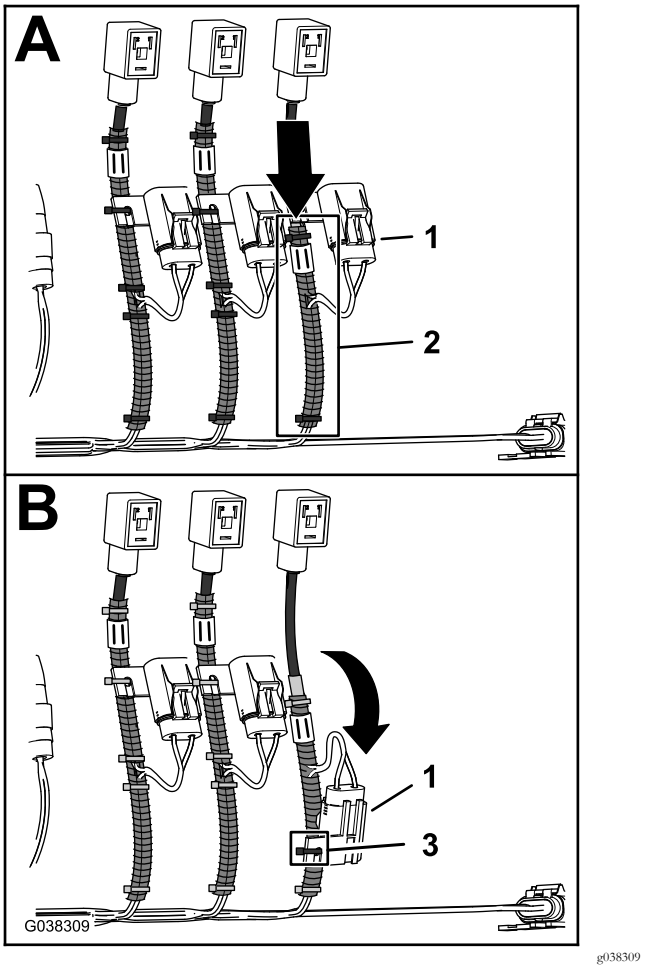

Рисунок 31

1. Встроенный блок предохранителей
2. Перемещенная гофрированная трубка
3. Кабельная стяжка

4. Совместите встроенный блок предохранителей с гофрированной трубкой, как показано на Рисунок 31, и прикрепите блок предохранителей к трубке кабельной стяжкой.

5. Отрежьте жгут проводов соединителя DIN под соединителем DIN (Рисунок 32)

   Примечание: Перережьте жгут проводов как можно ближе к соединителю.

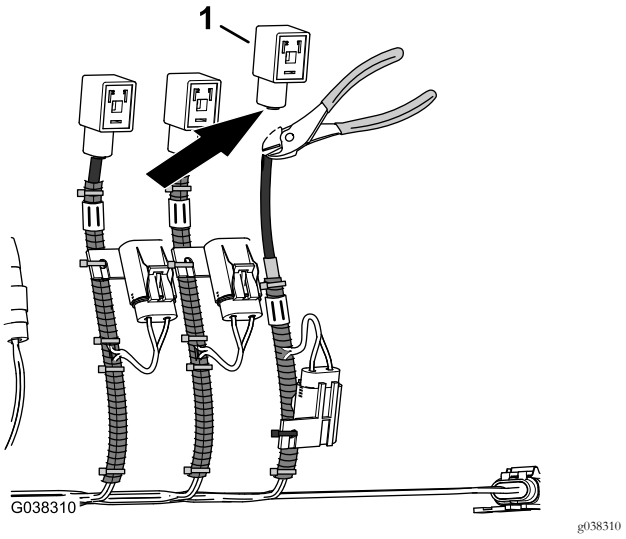

Рисунок 32

1. Соединитель DIN

6. Срежьте оболочку жгута проводов соединителя DIN длиной 70 мм (Рисунок 33).

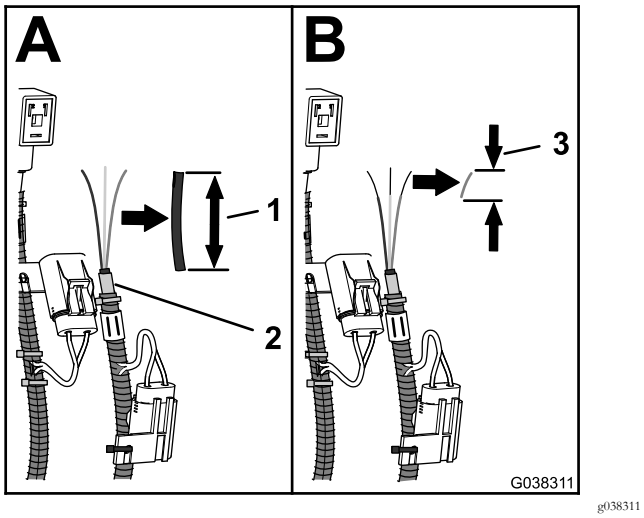

Рисунок 33

1. Отрезок оболочки кабеля длиной 70 мм
2. Соединение проводников (выполненное на заводе)
3. Снятый участок изоляции провода – 8 мм

7. Снимите часть изоляции на отрезке длиной 8 мм с 3 проводов жгута проводов соединителя DIN (Рисунок 33).
8. Повторите действия, описанные в пунктах с 1 по 7, для ответвлений жгута проводов, имеющих маркировки CENTER SPRAY VALVE (средний распылительный клапан), LEFT SPRAY VALVE (левый распылительный клапан), RATE VALVE (клапан регулирования расхода), AGITATION VALVE (клапан перемешивания) и MASTER SPRAY VALVE (главный распылительный клапан).

Установка соединителя правого распылительного клапана

1. Совместите провода жгута проводов DIN с проводами 3-штыревого переходника для правого распылительного клапана в соответствии с цветовыми кодами, как показано в таблице проводов для правого распылительного клапана.

Таблица проводов – правый распылительный клапан

Цветовые коды проводов – жгут проводов DIN	Цветовые коды проводов – 3-штыревой переходник
Коричневый	Розовый
Синий	Черный
Желто-зеленый	Белый

2. Вставьте провод жгута проводов DIN в соединитель проводов встык 3-штыревого переходника (Рисунок 34).

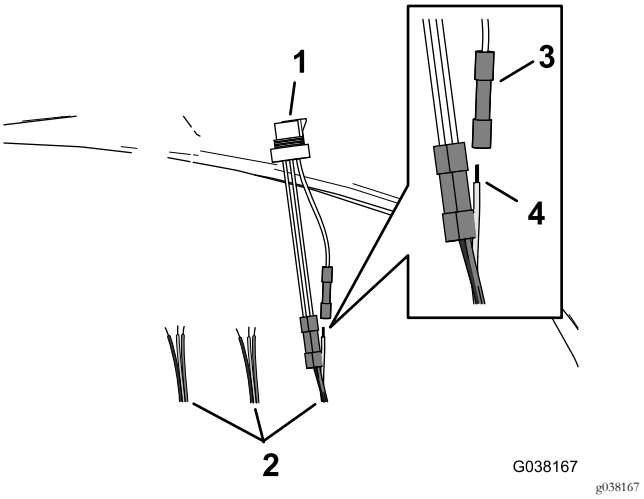

Рисунок 34

1. 3-штыревой переходник
2. Жгут проводов DIN
3. Соединитель проводов встык
4. Оголенный провод длиной 9,5 мм.

3. Установите обжимной инструмент по центру на соединитель проводов встык и провода и надежно обожмите данный соединитель (Рисунок 35).

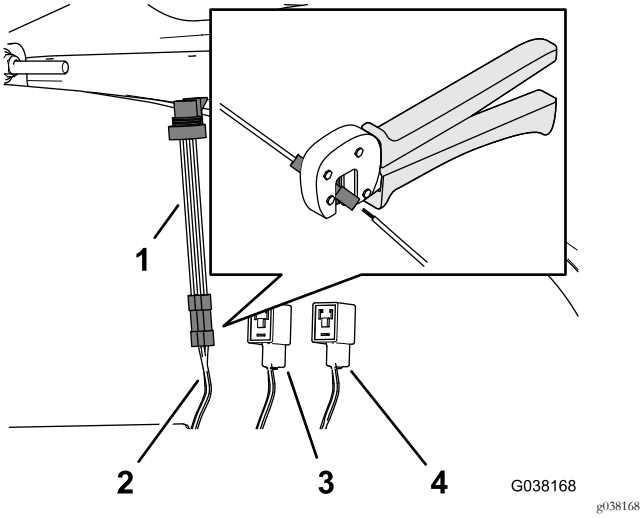

Рисунок 35

1. 3-штыревой переходник
2. Ответвление жгута проводов (опрыскивание из левой секции)
3. Соединитель (опрыскивание из средней секции)
4. Соединитель (опрыскивание из правой секции)

4. Повторите пункты 2 и 3 для двух оставшихся проводов.
5. Используйте термовоздуходувку для усадки изоляционных трубок трех соединителей проводов встык (Рисунок 36).

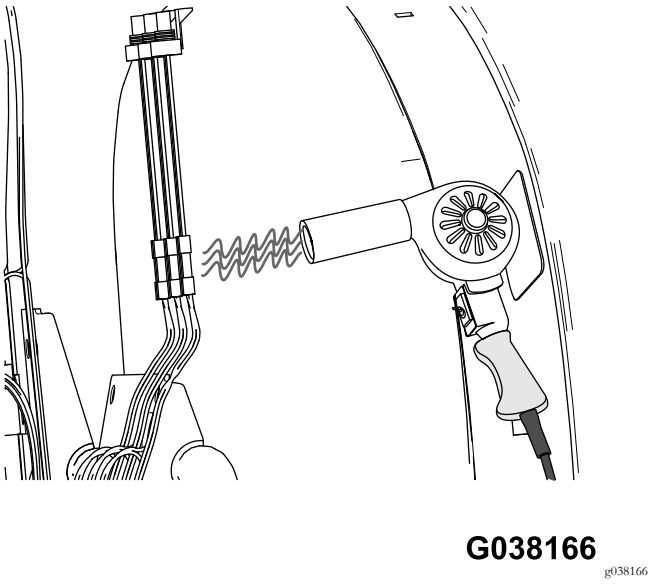

Рисунок 36

Установка соединителя среднего распылительного клапана

1. Совместите провода жгута проводов DIN с проводами 3-штыревого переходника для среднего распылительного клапана в соответствии с цветовыми кодами, как показано в таблице проводов для среднего распылительного клапана.

Таблица проводов – средний распылительный клапан

Цветовые коды проводов – жгут проводов DIN	Цветовые коды проводов – 3-штыревой переходник
Коричневый	Розовый
Синий	Черный
Желто-зеленый	Белый

2. Вставьте провод жгута проводов DIN в соединитель проводов встык 3-штыревого переходника.
3. Установите обжимной инструмент по центру на соединитель проводов встык и провода и надежно обожмите этот соединитель.
4. Повторите пункты 2 и 3 для двух оставшихся проводов.
5. Используйте термовоздуходувку для усадки изоляционных трубок трех соединителей проводов встык.

Установка соединителя левого распылительного клапана

1. Совместите провода жгута проводов DIN с проводами 3-штыревого переходника для левого распылительного клапана в соответствии с цветовыми кодами, как показано в таблице проводов для левого распылительного клапана.

Таблица проводов – левый распылительный клапан

Цветовые коды проводов – жгут проводов DIN	Цветовые коды проводов – 3-штыревой переходник
Коричневый	Розовый
Синий	Черный
Желто-зеленый	Белый

2. Вставьте провод жгута проводов DIN в соединитель проводов встык 3-штыревого переходника.
3. Установите обжимной инструмент по центру на соединитель проводов встык и провода и надежно обожмите этот соединитель.
4. Повторите пункты 2 и 3 для 2 оставшихся проводов.
5. Используйте термовоздуходувку для усадки изоляционных трубок трех соединителей проводов встык

Установка соединителя клапана регулирования расхода

1. Отрежьте соединители проводов встык для розового и черного проводов 4-штыревого переходника (Рисунок 37).

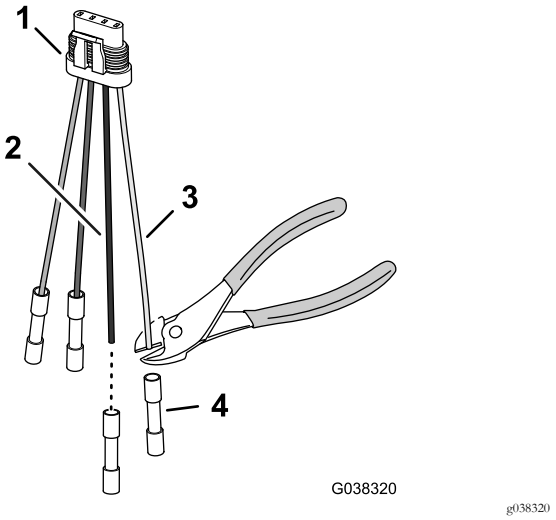

Рисунок 37

1. 4-штыревой переходник
2. Черный провод
3. Розовый провод
4. Соединитель проводов встык

2. Удалите изоляцию на отрезке длиной 8 мм с розового и черного проводов 4-штыревого переходника (Рисунок 38).

   Примечание: Розовый и черный провода 4-штыревого переходника подсоединяются при выполнении действий, описанных в разделе Установка соединителя главного распылительного клапана (страница 23).

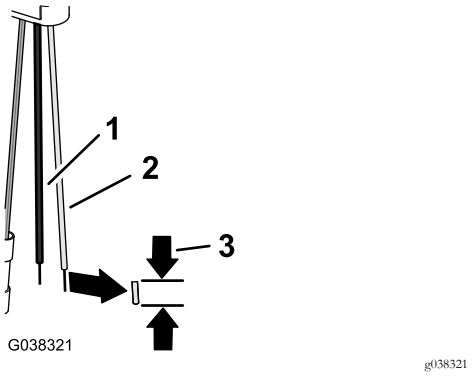

Рисунок 38

1. Черный провод (4-штыревой переходник)
2. Розовый провод (4-штыревой переходник)
3. Снятый участок изоляции провода – 8 мм

3. Совместите коричневый провод жгута проводов DIN с серым проводом 4-штыревого переходника клапана регулирования расхода (Рисунок 39); см. таблицу проводов для клапана регулирования расхода.

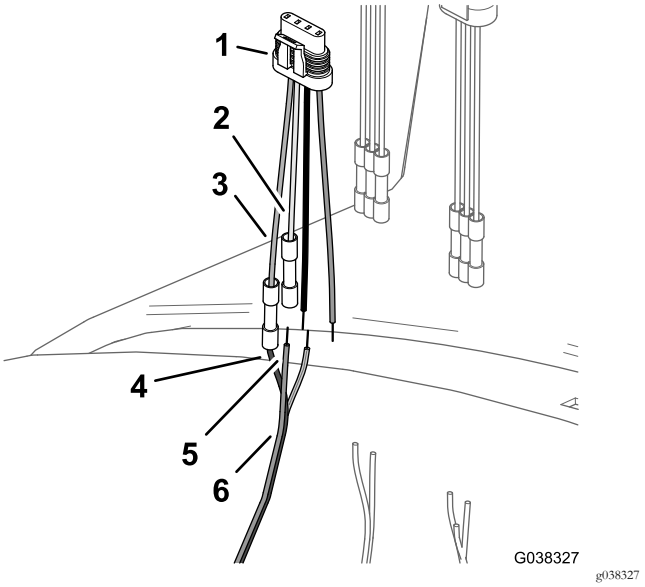

Рисунок 39

1. 4-штыревой переходник (клапан регулирования расхода)
2. Серый провод (4-штыревой переходник)
3. Зеленый провод (4-штыревой переходник)
4. Синий провод (жгут проводов DIN)
5. Коричневый провод (жгут проводов DIN)
6. Жгут проводов DIN (клапан регулирования расхода)

Таблица проводов – клапан регулирования расхода

Цветовые коды проводов – жгут проводов DIN	Цветовые коды проводов – 4-штыревой переходник (расположение для клапана регулирования расхода)
Не применяется	Розовый
Не применяется	Черный
Коричневый	Серый
Синий	Зеленый

4. Вставьте коричневый провод жгута проводов DIN в соединитель проводов встык на сером проводе 4-штыревого переходника для клапана регулирования расхода.
5. Установите обжимной инструмент по центру на соединитель проводов встык и провода и надежно обожмите этот соединитель
6. Наденьте синий провод жгута проводов DIN и соединитель проводов встык на зеленый провод 4-штыревого переходника для клапана регулирования расхода (Рисунок 39).
7. Установите обжимной инструмент по центру на соединитель проводов встык и провода и надежно обожмите этот соединитель.

8. Используйте термовоздуходувку для усадки изоляционных трубок соединителей проводов встык на проводах, подсоединенных при выполнении пунктов с 3 по 6.

9. Заделайте конец желто-зеленого провода соединителя DIN следующим образом:

   A. Отрежьте проводники желто-зеленого провода заподлицо с изоляцией (Рисунок 40).

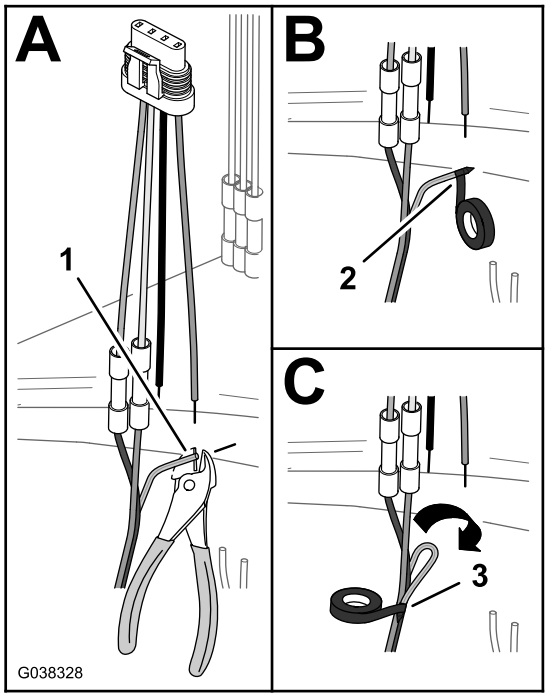

g038328

Рисунок 40

1. Желто-зеленый провод (обрезание проводника)
2. Намотка изоляционной ленты на конец желто-зеленого провода
3. Прикрепление провода к жгуту с помощью изоляционной ленты

   B. Оберните конец желто-зеленого провода изоляционной лентой, чтобы изолировать провод (Рисунок 40).

   C. Отогните желто-зеленый провод к коричневому и синему проводам и соедините все 3 провода вместе, обернув изоляционной лентой (Рисунок 40).

Установка соединителя клапана перемешивания

1. Отрежьте соединители проводов встык для розового и черного проводов 3-штыревого переходника (Рисунок 41).

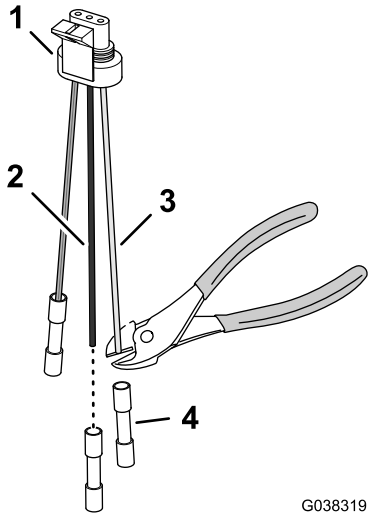

g038319

Рисунок 41

1. 3-штыревой переходник
2. Черный провод
3. Розовый провод
4. Соединитель проводов встык

2. Удалите изоляцию на отрезке длиной 8 мм с розового и черного проводов 3-штыревого переходника (Рисунок 42).

   Примечание: Розовый и черный провода 3-штыревого переходника подсоединяются при выполнении действий, описанных в разделе Установка соединителя главного распылительного клапана (страница 23).

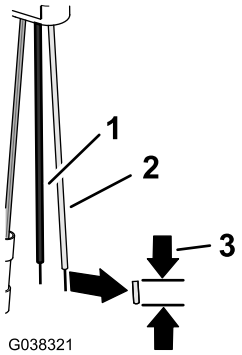

g038321

Рисунок 42

1. Черный провод (3-штыревой переходник)
2. Розовый провод (3-штыревой переходник)
3. Снятый участок изоляции провода – 8 мм

3. Совместите желто-зеленый провод жгута проводов DIN с белым проводом 3-штыревого переходника для клапана перемешивания (Рисунок 43); см. таблицу проводов для клапана перемешивания.

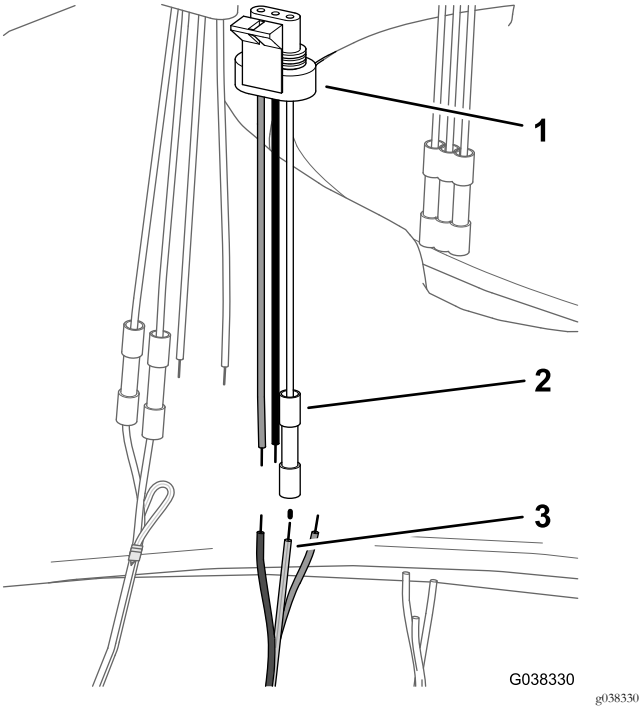

Рисунок 43

1. 3-штыревой переходник
2. Соединитель проводов встык (белый провод – клапан перемешивания)
3. Желто-зеленый провод (жгут проводов DIN – клапан перемешивания)

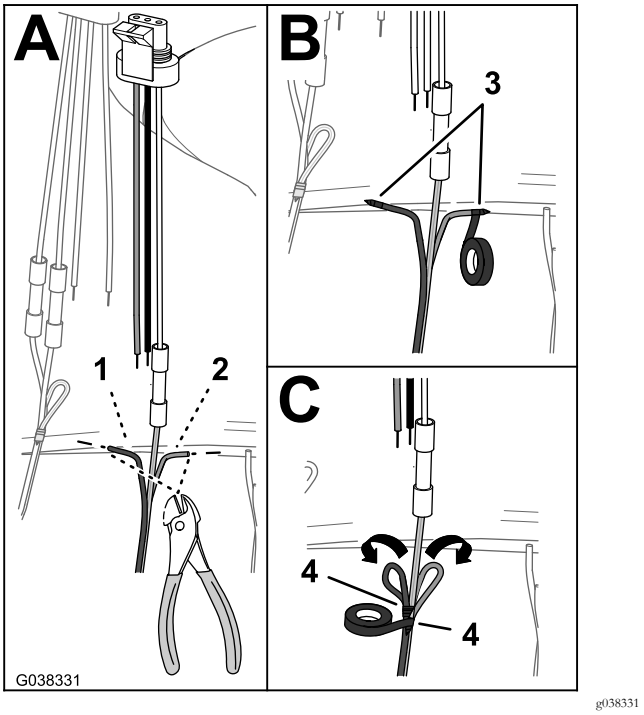

Рисунок 44

1. Коричневый провод (обрезание проводника)
2. Синий провод (обрезание проводника)
3. Намотка изоленты на концы коричневого и синего проводов
4. Прикрепление провода к жгуту с помощью изоляционной ленты

Таблица проводов – клапан перемешивания

Цветовые коды проводов – жгут проводов DIN	Цветовые коды проводов – 3-штыревой переходник (расположение для клапана перемешивания)
Не применяется	Розовый
Не применяется	Черный
Желто-зеленый	Белый

4. Вставьте провод жгута проводов DIN в соединитель проводов встык 3-штыревого переходника.
5. Установите обжимной инструмент по центру на соединитель проводов встык и провода и надежно обожмите этот соединитель.
6. Используйте термовоздуходувку для усадки изоляционных трубок соединителей проводов встык на проводах, подсоединенных при выполнении пунктов с 3 по 5.
7. Заделайте концы коричневого и синего проводов соединителя DIN следующим образом:
   A. Отрежьте проводники коричневого и синего проводов заподлицо с изоляцией (Рисунок 44).
   B. Оберните конец коричневого провода изоляционной лентой, чтобы изолировать провод(Рисунок 44).
   C. Оберните конец синего провода изоляционной лентой, чтобы изолировать провод (Рисунок 44).
   D. Отогните коричневый и синий провода к желто-зеленому проводу и соедините все 3 провода вместе, обернув изоляционной лентой (Рисунок 44).

Установка соединителя главного распылительного клапана

1. Вставьте желто-зеленый провод жгута проводов DIN в соединитель проводов встык на белом проводе 3-штыревого переходника для главного распылительного клапана (Рисунок 45).

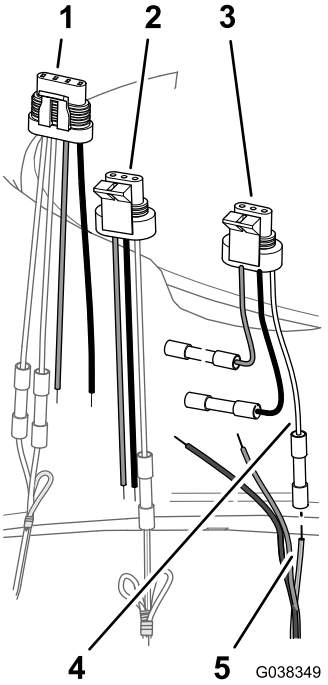

g038349

Рисунок 45

1. 4-штыревой переходник (клапан регулирования расхода)
2. 3-штыревой переходник (клапан перемешивания)
3. 3-штыревой переходник (главный распылительный клапан)
4. Белый провод (3-штыревой переходник – главный распылительный клапан)
5. Желто-зеленый провод (жгут проводов DIN – главный распылительный клапан)

2. Установите обжимной инструмент по центру на соединитель проводов встык и провода и надежно обожмите этот соединитель.
3. Совместите черный провод 4-штыревого переходника для клапана регулирования расхода, черный провод 3-штыревого переходника для клапана перемешивания и синий провод жгута проводов DIN с черным проводом 3-штыревого переходника для главного распылительного клапана; см. таблицу проводов для главного распылительного клапана (Рисунок 46).

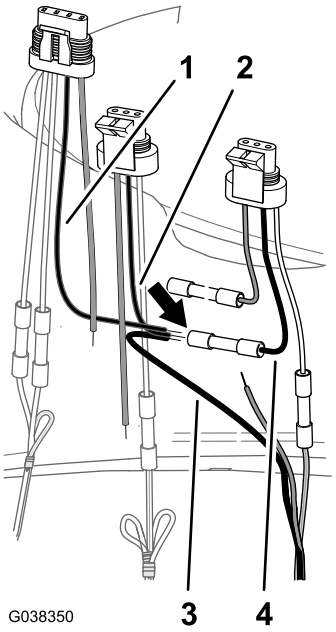

g038350

Рисунок 46

1. Черный провод (4-штыревой переходник – клапан регулирования расхода)
2. Черный провод (3-штыревой переходник – клапан перемешивания)
3. Синий провод (жгут проводов DIN – главный распылительный клапан)
4. Черный провод (3-штыревой переходник – главный распылительный клапан)

Таблица проводов – главный распылительный клапан

Цветовые коды проводов – жгут проводов DIN	Цветовые коды проводов – 4-штыревой переходник для клапана регулирования расхода и 3-штыревой переходник для клапана перемешивания	Цветовые коды проводов – 3-штыревой переходник (главный распылительный клапан)
Коричневый (главный распылительный клапан)	Розовый	Розовый
Синий (главный распылительный клапан)	Черный	Черный
Желто-зеленый (главный распылительный клапан)	Не применяется	Белый

4. Вставьте черный провод 4-штыревого переходника для клапана регулирования расхода, черный провод 3-штыревого переходника для клапана перемешивания и синие провода жгута проводов DIN в соединитель проводов встык на черном

проводе 3-штыревого переходника для главного распылительного клапана.

5. Установите обжимной инструмент по центру на соединитель проводов встык и провода и надежно обожмите этот соединитель.

6. Совместите розовый провод 4-штыревого переходника для клапана регулирования расхода, розовый провод 3-штыревого переходника для клапана перемешивания и коричневый провод жгута проводов DIN с розовым проводом 3-штыревого переходника для главного распылительного клапана; см. таблицу проводов для главного распылительного клапана.

7. Вставьте розовый провод 4-штыревого переходника для клапана регулирования расхода, розовый провод 3-штыревого переходника для клапана перемешивания и коричневые провода жгута проводов DIN в соединитель проводов встык на розовом проводе 3-штыревого переходника для главного распылительного клапана.

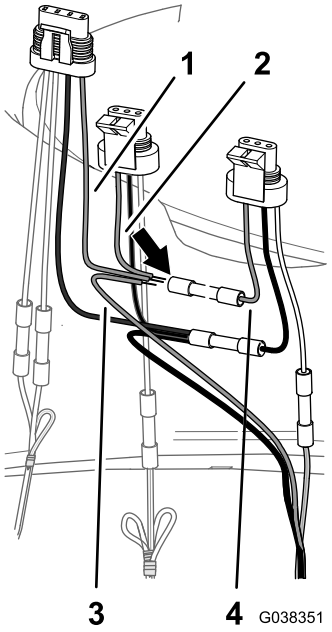

g038351

Рисунок 47

1. Розовый провод (4-штыревой переходник – клапан регулирования расхода)
2. Розовый провод (3-штыревой переходник – клапан перемешивания)
3. Коричневый провод (жгут проводов DIN – главный распылительный клапан)
4. Розовый провод (3-штыревой переходник – главный распылительный клапан)

8. Установите обжимной инструмент по центру на соединитель проводов встык и провода и надежно обожмите этот соединитель.

9. Используйте термовоздуходувку для усадки изоляционных трубок 3 соединителей проводов встык.

9

Установка клапанных коллекторов

Детали, требуемые для этой процедуры:

1	Коллектор клапанов перемешивания, регулирования расхода и главного распылительного клапана
1	Коллектор клапана секции

Установка коллектора клапанов перемешивания, регулирования расхода и главного распылительного клапана

1. Совместите 3 отверстия в кронштейне клапанов перемешивания, регулирования расхода и главного распылительного клапана с креплением (Рисунок 48).

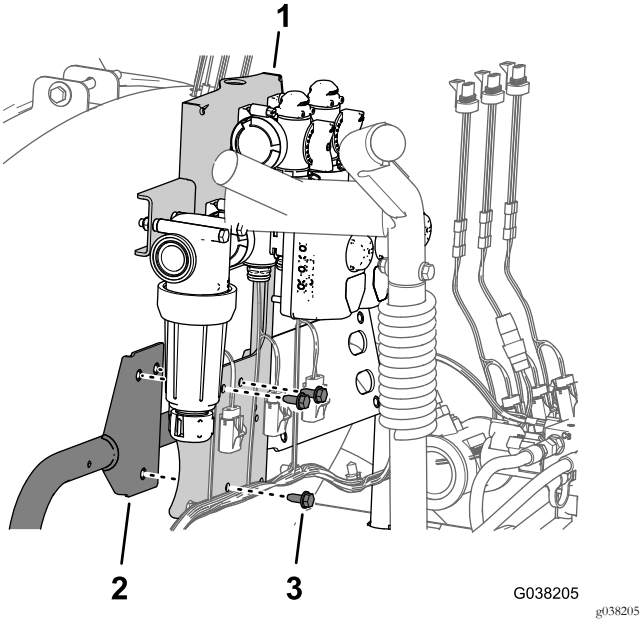

g038205

Рисунок 48

1. Кронштейн
2. Крепление
3. Болты с фланцевыми головками (5/16 x 3/4 дюйма)

2. Установите кронштейн клапанов перемешивания, регулирования расхода и главного распылительного клапана на крепление (Рисунок 48) с помощью 3 болтов с фланцевыми головками (5/16 x 3/4 дюйма), снятых при выполнении пункта 1 в разделе Демонтаж клапанов перемешивания, регулирования

расхода и главного распылительного клапана с машины (страница 16).

3. Затяните болты с фланцевыми головками с моментом от 19,8 до 25,4 Н·м.

Установка коллектора клапанов секций

1. Совместите 4 отверстия в кронштейне клапана секции с 4 отверстиями в креплении (Рисунок 49).

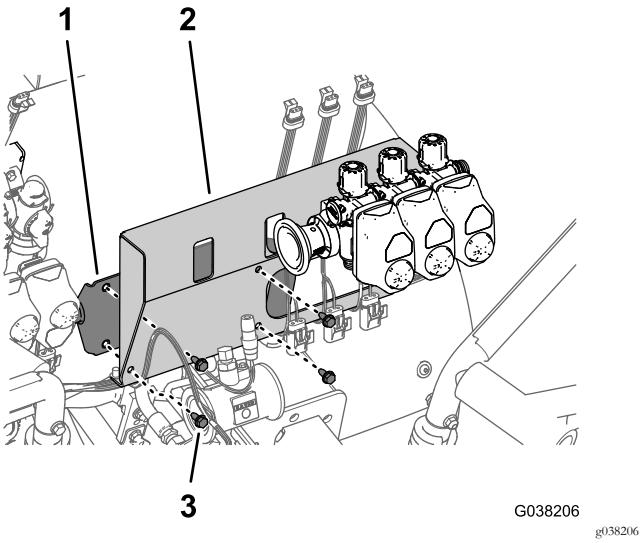

Рисунок 49

1. Крепление
2. Кронштейн
3. Болт с фланцевой головкой (5/16 x 3/4 дюйма)

2. Установите кронштейн клапана секции на крепление кронштейна (Рисунок 49) при помощи 4 болтов с фланцевыми головками (5/16 x 3/4 дюйма), снятых при выполнении пункта 1 раздела Демонтаж клапанов секций стрел, шлангов подачи и крепления клапана секции (страница 13).

3. Затяните болты с фланцевыми головками с моментом от 19,8 до 25,4 Н·м.

4. Прикрепите жгут проводов машины к кронштейну клапанов перемешивания, регулирования расхода и главного распылительного клапана и к кронштейну клапанов секций с помощью 5 вставных держателей (Рисунок 50).

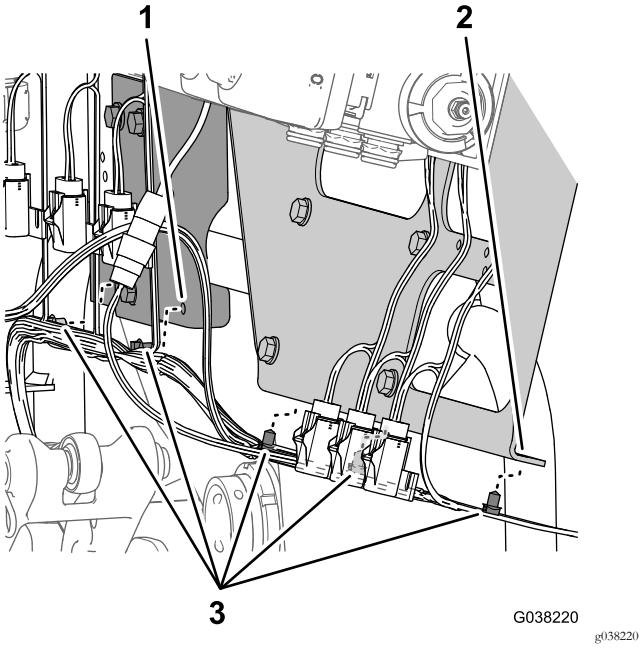

Рисунок 50

1. Кронштейн (клапаны перемешивания, регулирования расхода и главного распылительного клапана)
2. Кронштейн (клапаны секций)
3. Вставные держатели

10

Установка расходомера и шлангов

Детали, требуемые для этой процедуры:

1	Шланг расходомера – 2,5 x 28,9 см

Демонтаж приводов клапанов

Примечание: Выполните эту процедуру, если требуется дополнительное пространство для подсоединения шлангов в сборе к нижним отверстиям с быстроразъемными соединениями для коллекторных клапанов.

1. С помощью клейкой ленты отметьте положения привода (приводов) клапана (клапанов), как показано на Рисунок 51.

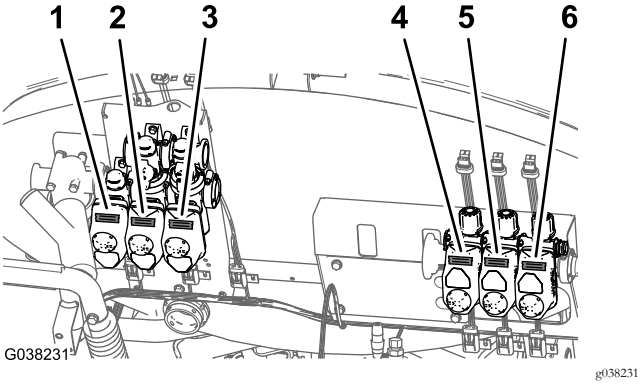

Рисунок 51

1. Привод клапана регулирования расхода
2. Привод клапана перемешивания
3. Привод главного распылительного клапана
4. Привод левого распылительного клапана
5. Привод среднего распылительного клапана
6. Привод левого распылительного клапана

2. Снимите держатель, который крепит привод клапана к коллекторному клапану, и отделите привод от клапана (Рисунок 52).

   Примечание: Сохраните привод клапана и держатель для последующей установки, описанной в разделе Установка привода клапана на коллекторный клапан (страница 28).

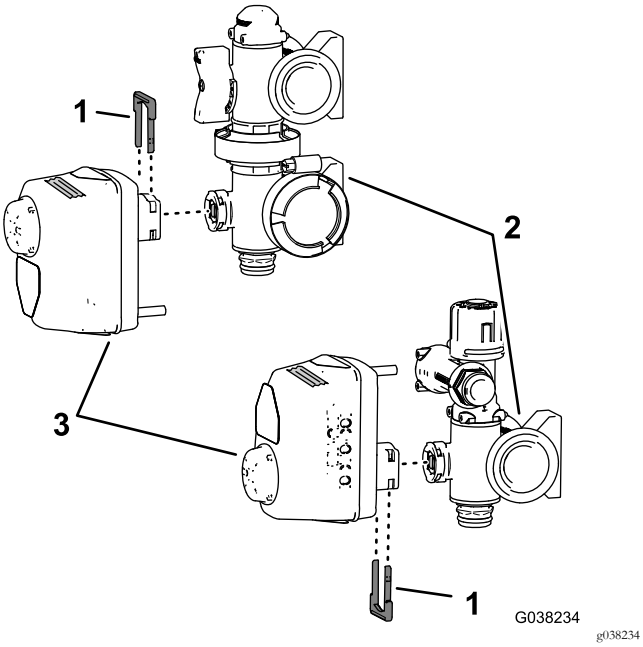

Рисунок 52

1. Держатель
2. Коллекторный клапан
3. Привод клапана

Установка расходомера

1. Совместите расходомер с переходным патрубком на левом распылительном клапане так, чтобы стрелка расходомера была направлена вправо (Рисунок 53).

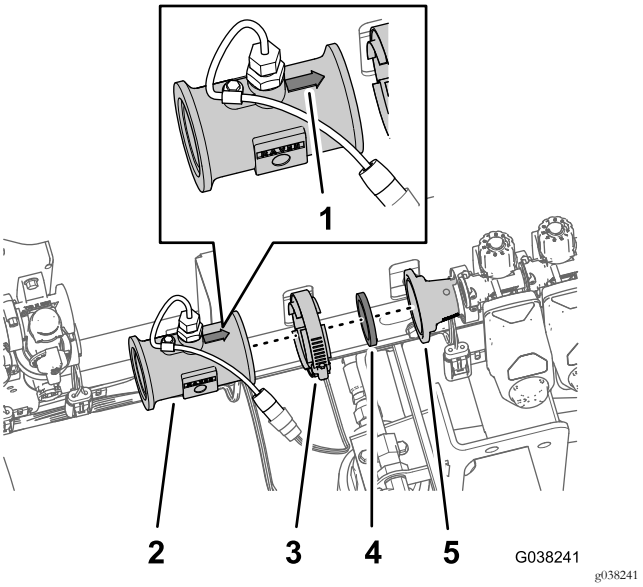

Рисунок 53

1. Стрелка
2. Расходомер
3. Фланцевый хомут
4. Прокладка
5. Переходной патрубок (левый распылительный клапан)

2. Установите расходомер на переходной патрубок при помощи прокладки и фланцевого хомута (Рисунок 53), снятых при выполнении пунктов 2 и 3 в разделе Демонтаж расходомера с клапанных коллекторов (страница 12).
3. Подсоедините быстроразъемный штуцер шланга расходомера к быстроразъемному штуцеру главного распылительного клапана (Рисунок 54).

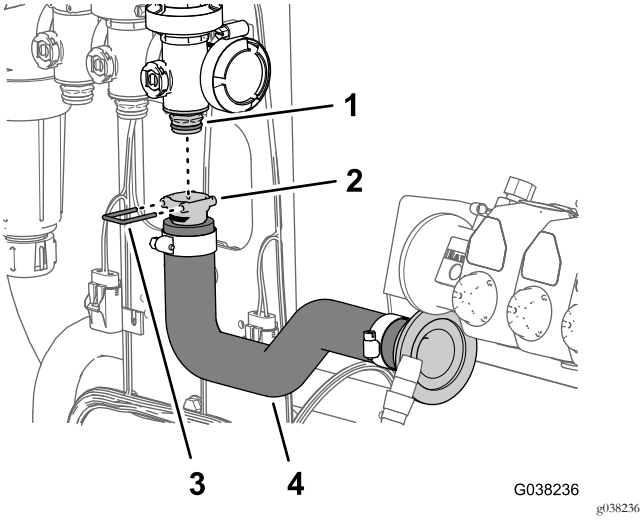

Рисунок 54

1. Быстроразъемный штуцер (главный распылительный клапан)
2. Быстроразъемный штуцер (шланг расходомера)
3. Держатель
4. Шланг расходомера

4. Закрепите штуцер шланга на штуцере клапана с помощью держателя (Рисунок 54), поставляемого вместе со шлангом расходомера.
5. Совместите фланцевый штуцер типа «елочка» шланга расходомера и прокладку, снятую при выполнении пункта 3 в разделе Демонтаж расходомера с клапанных коллекторов (страница 12), с фланцем на впуске расходомера (Рисунок 55).

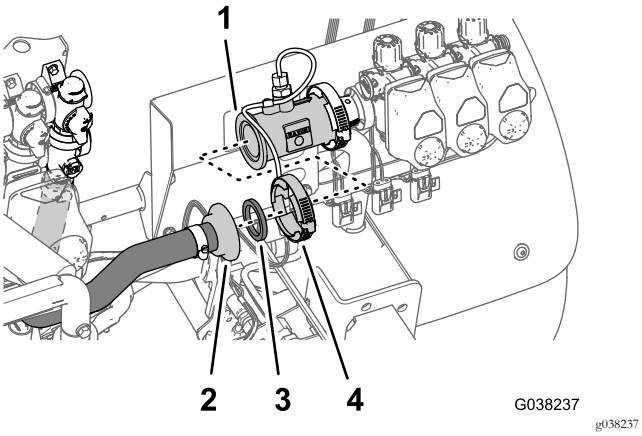

Рисунок 55

1. Фланец (расходомер)
2. Фланцевый штуцер типа «елочка»
3. Уплотнительная прокладка
4. Фланцевый хомут

6. Прикрепите шланг расходомера к расходомеру при помощи хомута (Рисунок 55), снятого при выполнении пункта 1 в разделе Демонтаж расходомера с клапанных коллекторов (страница 12).

Установка привода клапана на коллекторный клапан

Выполните эту процедуру, если вы сняли привод(ы) клапана для подсоединения шлангов в сборе к коллекторному клапану(клапанам).

1. Совместите привод клапана, отмеченный при выполнении пункта 1 в разделе Демонтаж приводов клапанов (страница 26), с местом расположения коллекторного клапана, показанным на Рисунок 51.
2. Закрепите привод клапана на коллекторном клапане при помощи держателя, снятого при выполнении пункта 2 в разделе Демонтаж приводов клапанов (страница 26).

11

Подсоединение жгута проводов к клапанам

Детали не требуются

Подсоединение электрических соединителей к клапанам секций

1. Вставьте 3-штыревой соединитель жгута проводов клапана с маркировкой LEFT SPRAY VALVE (левый распылительный клапан) в 3-гнездовой соединитель левого распылительного клапана (Рисунок 56).

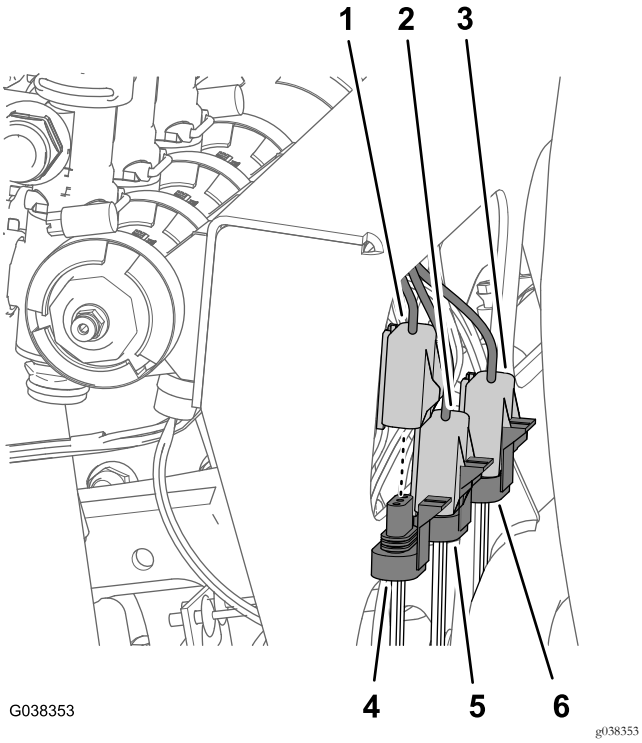

Рисунок 56

1. Жгут проводов клапана с 3-гнездовым соединителем (правый распылительный клапан)
2. Жгут проводов клапана с 3-гнездовым соединителем (средний распылительный клапан)
3. Жгут проводов клапана с 3-гнездовым соединителем (левый распылительный клапан)
4. Жгут проводов клапана с 3-штыревым соединителем (правый распылительный клапан)
5. Жгут проводов клапана с 3-штыревым соединителем (средний распылительный клапан)
6. Жгут проводов клапана с 3-штыревым соединителем (левый распылительный клапан)

2. Вставьте 3-штыревой соединитель жгута проводов клапана с маркировкой CENTER SPRAY VALVE (средний распылительный клапан) в 3-гнездовой соединитель среднего распылительного клапана (Рисунок 56).
3. Вставьте 3-штыревой соединитель жгута проводов клапана с маркировкой RIGHT SPRAY VALVE (правый распылительный клапан) в 3-гнездовой соединитель правого распылительного клапана (Рисунок 56).

Подсоединение электрических соединителей клапана регулирования расхода, клапана перемешивания и главного распылительного клапана

1. Вставьте 3-штыревой соединитель жгута проводов клапана с маркировкой MASTER-SPRAY VALVE (главный распылительный клапан) в 3-гнездовой соединитель главного распылительного клапана (Рисунок 57).

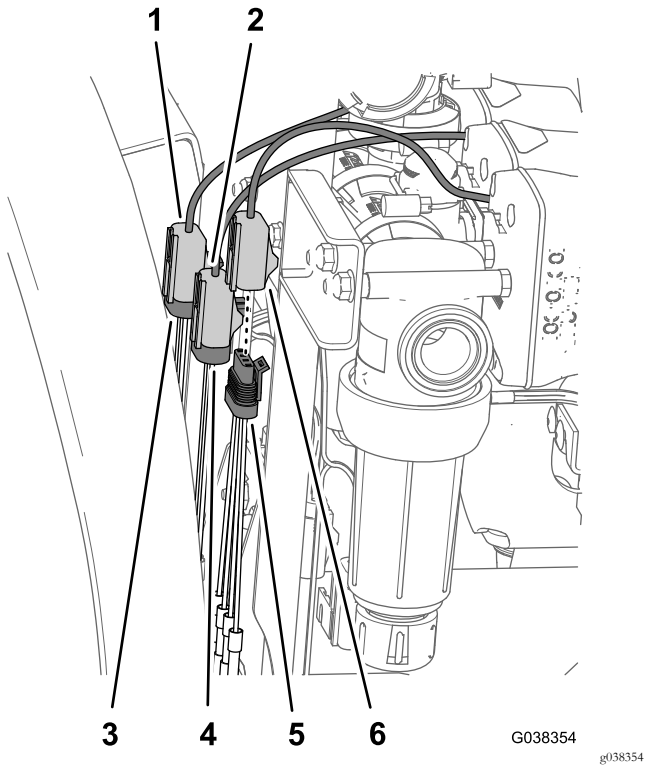

Рисунок 57

1. Жгут проводов клапана с 3-гнездовым соединителем (главный распылительный клапан)
2. Жгут проводов клапана с 3-гнездовым соединителем (клапан перемешивания)
3. Жгут проводов клапана с 4-гнездовым соединителем (переключатель регулирования расхода)
4. Жгут проводов с 3-штыревым переходником (главный распылительный клапан)
5. Жгут проводов с 3-штыревым переходником (клапан перемешивания)
6. Жгут проводов с 4-штыревым переходником (переключатель регулирования расхода)

2. Вставьте 3-штыревой соединитель жгута проводов клапана с маркировкой AGITATION VALVE (клапан перемешивания) в 3-гнездовой соединитель для клапана перемешивания (Рисунок 57).
3. Вставьте 4-штыревой соединитель жгута проводов клапана с маркировкой RATE VALVE (клапан регулирования расхода) в 4-гнездовой соединитель для клапана регулирования расхода (Рисунок 57).

12

Установка дроссельного клапана перемешивания и отсечного клапана эдуктора для машин, оборудованных дополнительным комплектом эдуктора

Детали, требуемые для этой процедуры:

1	Рукоятка
1	Винт (6-32 x 5/8 дюйма)
1	Дроссельный клапан перемешивания
1	Кронштейн (нейлоновый)
1	Кронштейн клапана перемешивания
4	Болт (6 x 12 мм)
1	Отсечной клапан эдуктора
1	Кронштейн отсечного клапана эдуктора
4	Фланцевая контргайка (1/4 дюйма)
2	Болт с фланцевой головкой (5/16 x 3/4 дюйма)

Установка дроссельного клапана перемешивания

1. Установите рукоятку на дроссельный клапан перемешивания (Рисунок 58) с помощью винта (6-32 x 5/8 дюйма).

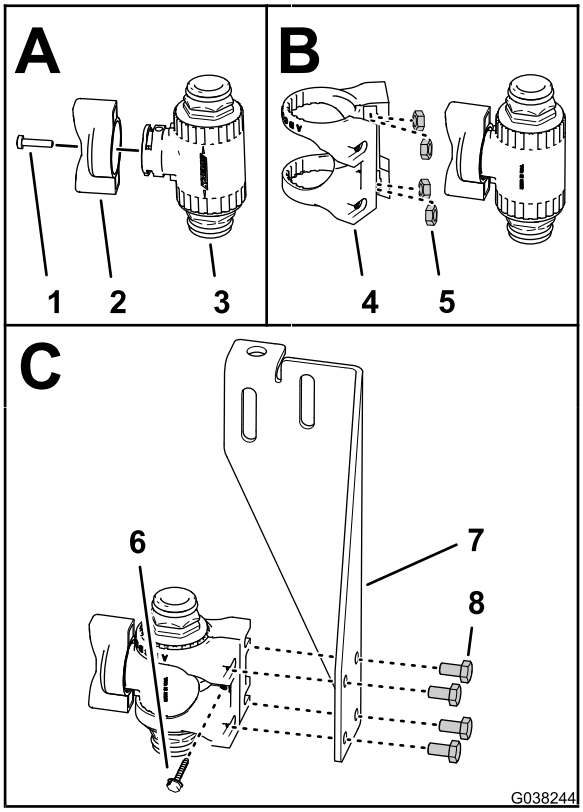

g038244

Рисунок 58

1. Винт (6-32 x 5/8 дюйма)
2. Рукоятка
3. Дроссельный клапан перемешивания
4. Крепление дроссельного клапана (нейлон)
5. Гайка – нержавеющая сталь (6 мм – крепление дроссельного клапана)
6. Винт с буртиком под головкой (№ 6 – крепление дроссельного клапана)
7. Кронштейн клапана перемешивания
8. Болт (6 x 12 мм)

2. Вставьте (если они не установлены) 4 гайки из нержавеющей стали в пазы в нейлоновом креплении дроссельного клапана перемешивания (Рисунок 58).
3. Вставьте дроссельный клапан перемешивания в крепление дроссельного клапана, как показано на Рисунок 58.
4. Зафиксируйте крепление дроссельного клапана на дроссельном клапане перемешивания с помощью винта (6–32 x 5/8 дюйма), как показано на Рисунок 58.
5. Установите дроссельный клапан и прикрепите к кронштейну клапана перемешивания (Рисунок 58) с помощью 4 болтов (6 x 12 мм).

Установка отсечного клапана эдуктора для машин, оборудованных дополнительным комплектом эдуктора

1. Совместите шланг кронштейна отсечного клапана эдуктора со шпильками отсечного клапана эдуктора, как показано на Рисунок 59.

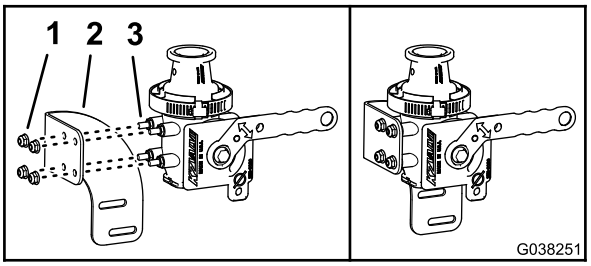

g038251

Рисунок 59

1. Фланцевая контргайка (1/4 дюйма)
2. Кронштейн отсечного клапана эдуктора
3. Шпилька (отсечной клапан эдуктора)

2. Прикрепите кронштейн к клапану (Рисунок 59) с помощью 4 фланцевых контргаек (1/4 дюйма).
3. Затяните фланцевые контргайки с моментом от 10,2 до 12,4 Н·м.

Установка дроссельного клапана на машинах без дополнительного комплекта эдуктора

Примечание: Если на машине есть дополнительный комплект эдуктора, перейдите к разделу Установка дроссельного клапана и отсечного клапана эдуктора для машин, оборудованных дополнительным комплектом эдуктора (страница 31).

1. Совместите пазы в кронштейне клапана перемешивания с отверстиями в креплении для кронштейна дроссельного клапана (Рисунок 60).

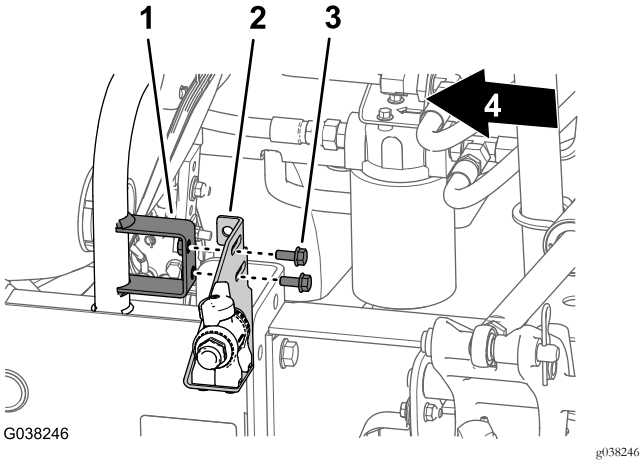

g038246

Рисунок 60

1. Крепление (кронштейн дроссельного клапана)
2. Кронштейн клапана перемешивания
3. Болт с фланцевой головкой (5/16 x 3/4 дюйма)
4. Передняя сторона машины

2. Установите кронштейн клапана перемешивания на крепление для кронштейна дроссельного клапана (Рисунок 60) с помощью 2 болтов с фланцевыми головками (5/16 x 3/4 дюйма).
3. Затяните болты с фланцевыми головками с моментом от 19,8 до 25,4 Н·м.

Установка дроссельного клапана и отсечного клапана эдуктора для машин, оборудованных дополнительным комплектом эдуктора

1. Совместите пазы в кронштейне дроссельного клапана перемешивания и пазы в кронштейне отсечного клапана эдуктора с отверстиями в креплении для кронштейна дроссельного клапана (Рисунок 61).

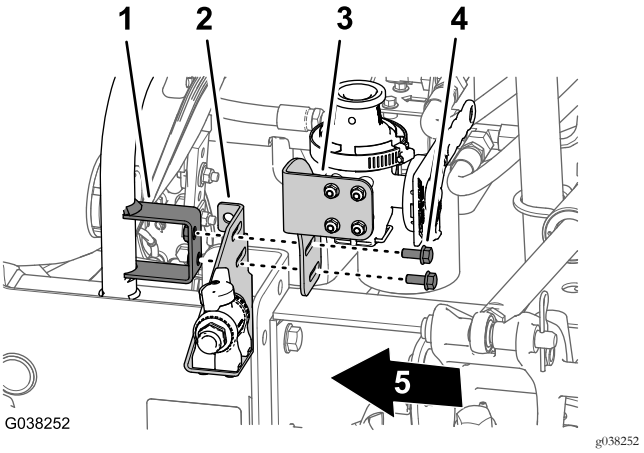

Рисунок 61

1. Кронштейн дроссельного клапана перемешивания
2. Кронштейн (дроссельный клапан)
3. Кронштейн отсечного клапана эдуктора
4. Болт с фланцевой головкой (5/16 x 3/4 дюйма)
5. Передняя сторона машины

2. Установите кронштейн клапана перемешивания и кронштейн отсечного клапана эдуктора на крепление для кронштейна дроссельного клапана (Рисунок 61) с помощью 2 болтов с фланцевыми головками (5/16 x 3/4 дюйма).
3. Затяните болты с фланцевыми головками с моментом от 19,8 до 25,4 Н·м.

13

Установка сопла перемешивания в сборе и шлангов

Детали, требуемые для этой процедуры:

1	Сопло перемешивания в сборе

Процедура

1. Вставьте 3 сопла перемешивания узла сопел перемешивания в переходные штуцеры бака опрыскивателя (Рисунок 62).

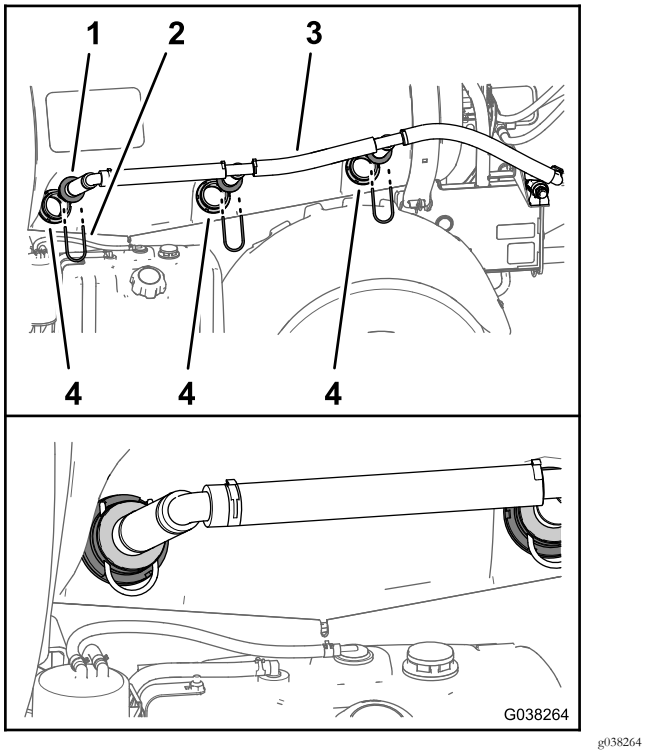

Рисунок 62

1. Сопло перемешивания (узел сопел перемешивания)
2. Держатель
3. Сопло перемешивания в сборе
4. Переходной штуцер

2. Закрепите сопла перемешивания с помощью 3 держателей (Рисунок 62), снятых при выполнении пункта 1 в разделе Демонтаж сопл перемешивания с бака опрыскивателя (страница 14).
3. Установите прямоугольный быстроразъемный штуцер сопла перемешивания в сборе на быстроразъемный соединитель дроссельного клапана перемешивания с помощью держателя, поставляемого вместе с шлангом перемешивания в сборе (Рисунок 63).

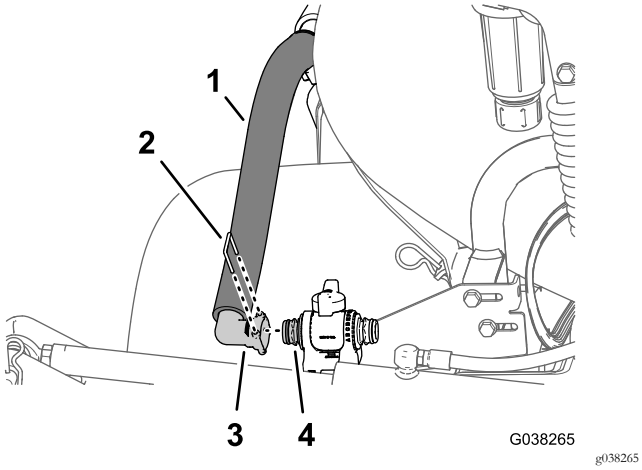

Рисунок 63

1. Сопло перемешивания в сборе
2. Держатель
3. Прямоугольный быстроразъемный штуцер
4. Быстроразъемный штуцер (дроссельный клапан перемешивания)

14

Установка возвратного шланга, шланга подачи перемешивания и перепускного шланга

Детали, требуемые для этой процедуры:

1	Возвратный шланг – 2,5 x 71 см
1	Шланг подачи перемешивания – 2,5 x 72 см
1	Перепускной шланг – 2,5 x 110 см – машины без дополнительного комплекта ручного распылительного патрубка или электрического шлангового барабана

Установка возвратного шланга

1. Установите быстроразъемный штуцер (прямой штуцер типа «елочка») возвратного шланга (2,5 x 71 см) на быстроразъемный соединитель клапана регулирования расхода при помощи держателя (малого), поставляемого вместе со шлангом (Рисунок 64).

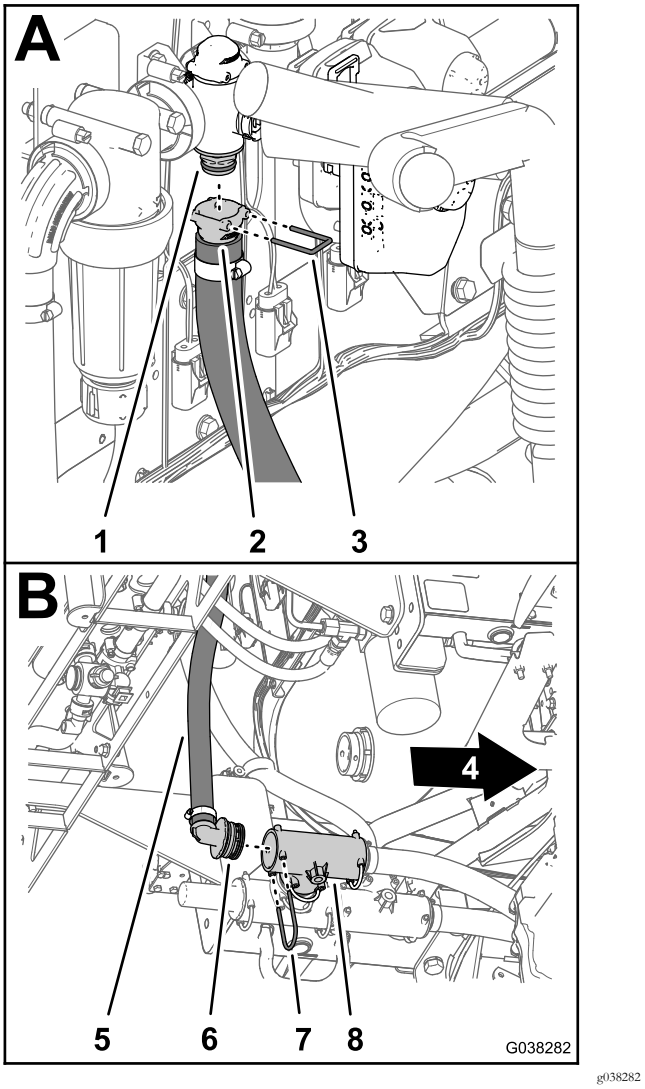

Рисунок 64

1. Быстроразъемный штуцер (клапан регулирования расхода)
2. Быстроразъемный штуцер (прямой штуцер типа «елочка» – возвратный шланг)
3. Держатель (малый)
4. Передняя сторона машины
5. Возвратный шланг – 2,5 x 71 см
6. Прямоугольный штуцер типа «елочка»
7. Держатель (большой)
8. Тройник (внутренний)

2. Проложите возвратный шланг вниз и в сторону тройника, расположенного ближе к внутренней части машины относительно клапана сброса давления, как показано на Рисунок 65.

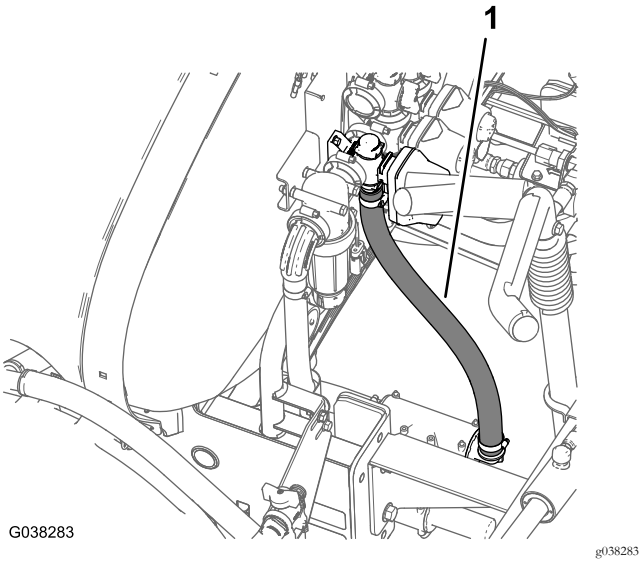

Рисунок 65

1. Возвратный шланг – 2,5 x 71 см

3. Установите прямоугольный штуцер типа «елочка» возвратного шланга в заднее отверстие внутреннего тройника (Рисунок 64).
4. Прикрепите прямоугольный штуцер к тройнику с помощью держателя (большого), снятого при выполнении пункта 1 в разделе Отсоедините возвратный шланг, шланг подачи опрыскивателя и перепускной шланг. (страница 15).

Установка шланга подачи перемешивания

1. Установите быстроразъемный штуцер (прямой штуцер типа «елочка») шланга подачи перемешивания (2,5 x 72 см) на быстроразъемный соединитель регулирующего клапана перемешивания с помощью держателя, поставляемого вместе с шлангом (Рисунок 66).

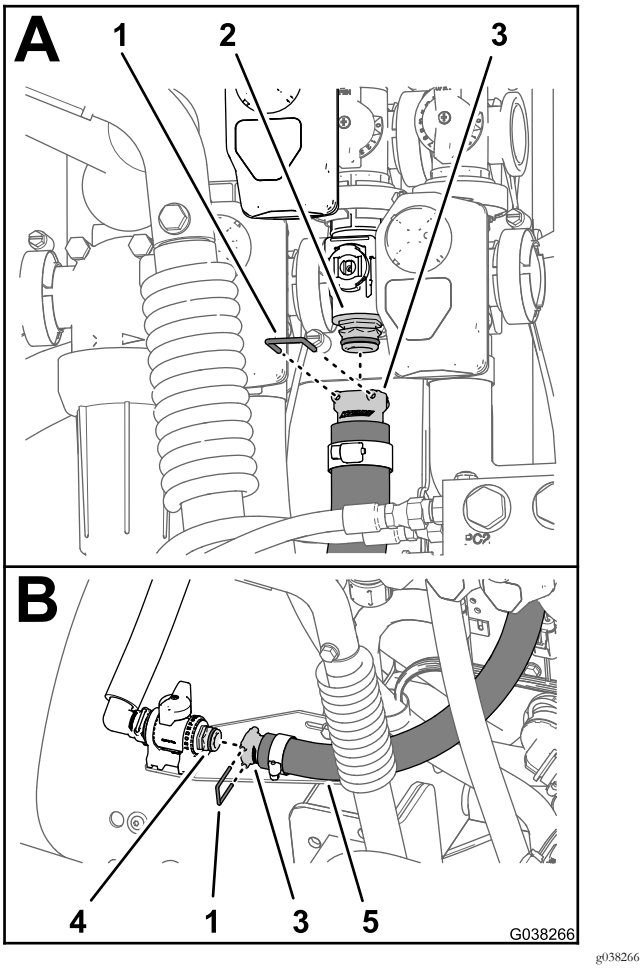

Рисунок 66

1. Держатель
2. Быстроразъемный штуцер (регулирующий клапан перемешивания)
3. Быстроразъемный штуцер (прямой штуцер типа «елочка»)
4. Быстроразъемный штуцер (дроссельный клапан перемешивания)
5. Шланг подачи перемешивания – 2,5 x 72 см

2. Проложите шланг к дроссельному клапану перемешивания (Рисунок 67).

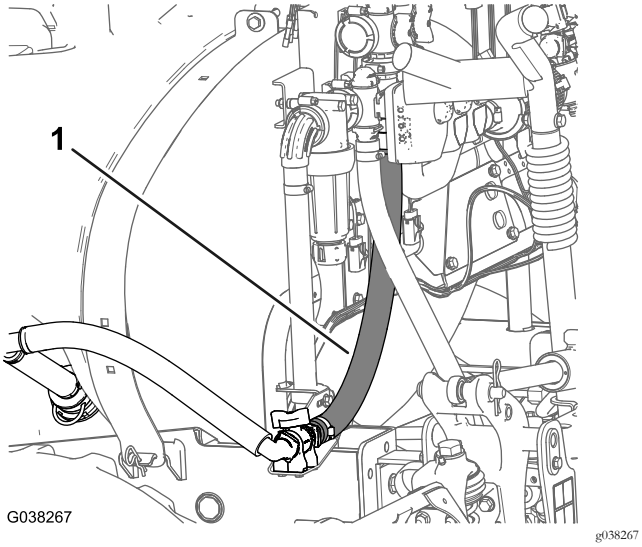

Рисунок 67

1. Шланг подачи перемешивания – 2,5 x 72 см

3. Установите быстроразъемный штуцер (прямой штуцер типа «елочка») шланга подачи перемешивания на быстроразъемный соединитель дроссельного клапана перемешивания с помощью держателя, поставляемого вместе с шлангом (Рисунок 67).

Установка перепускного шланга – машины без дополнительного комплекта ручного распылительного патрубка или электрического шлангового барабана

Если на машине установлен дополнительный комплект ручного распылительного патрубка или электрического шлангового барабана, пропустите эту процедуру. Необходимо установить перепускной шланг, как описано в разделе 17 Установка отсечного клапана и шлангов для дополнительного комплекта распылительного пистолета или электрического шлангового барабана (страница 42).

1. Вставьте прямой штуцер типа «елочка» перепускного шланга (2,5 x 110 см) в заднее отверстие тройника в верхней части бака опрыскивателя (Рисунок 68).

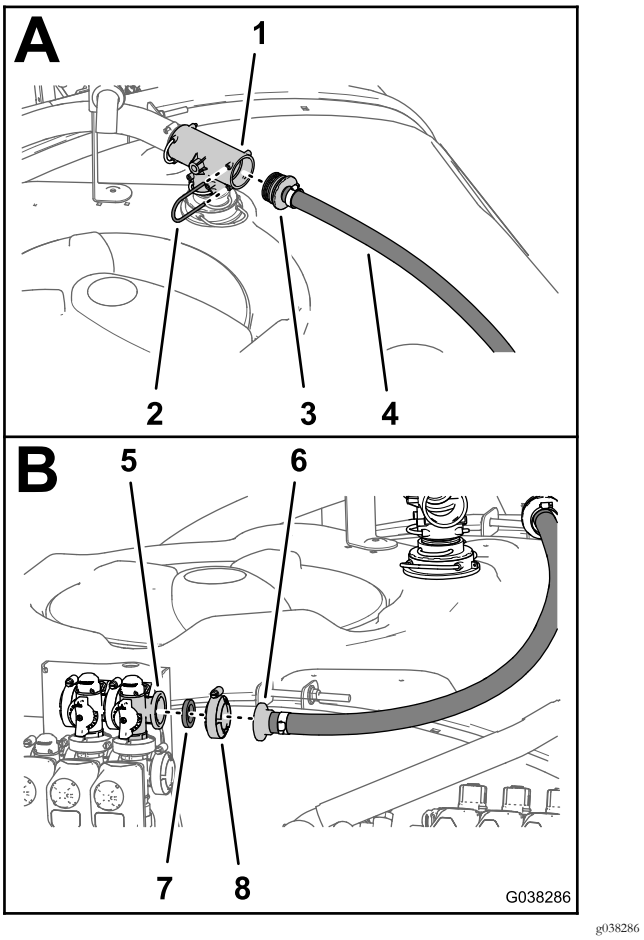

Рисунок 68

1.	Тройник	5.	Фланец – перепускной клапан (расположение главного распылительного клапана)
2.	Держатель	6.	Прямой штуцер типа «елочка»
3.	Прямой штуцер типа «елочка»	7.	Уплотнительная прокладка – 25 x 35 мм (1 x 1⅜ дюйма)
4.	Перепускной шланг – 2,5 x 110 см	8.	Фланцевый хомут – от 40 до 64 мм

2. Прикрепите прямой штуцер типа «елочка» к тройнику с помощью держателя, снятого при выполнении пункта 5 в разделе Отсоедините возвратный шланг, шланг подачи опрыскивателя и перепускной шланг. (страница 15).

3. Проложите перепускной шланг к перепускному клапану, расположенному над главным распылительным клапаном, как показано на Рисунок 69.

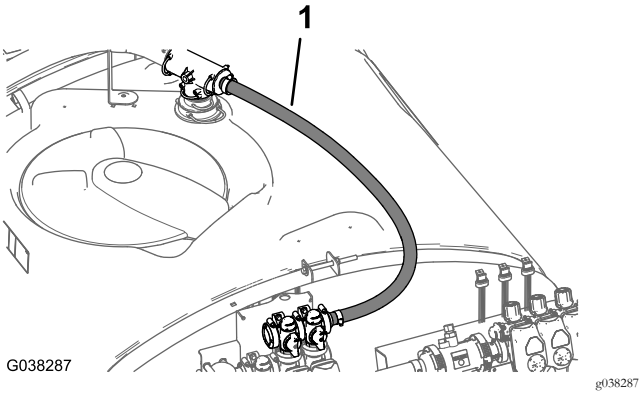

Рисунок 69

1. Перепускной шланг – 2,5 x 110 см

4. Совместите фланец прямого штуцера типа «елочка» и прокладку 25 x 35 мм (1 x 1⅜ дюйма) с фланцем перепускного клапана (Рисунок 68).
5. Прикрепите прямой штуцер типа «елочка» к перепускному клапану (Рисунок 69) с помощью фланцевого хомута размером от 40 до 64 мм.

15

Установка шланга подачи опрыскивателя

Детали, требуемые для этой процедуры:

1	Шланг подачи опрыскивателя – 2,5 x 73 см – машины без дополнительного комплекта эдуктора
2	Фланцевый хомут — от 40 до 64 мм
2	Уплотнительная прокладка – 25 x 35 мм (1 x 1⅜ дюйма)
1	Опорный хомут – машины без дополнительного комплекта эдуктора
1	Болт с фланцевой головкой (5/16 x 3/4 дюйма)– машины без дополнительного комплекта эдуктора
1	Фланцевая контргайка (5/16 дюйма) – машины без дополнительного комплекта эдуктора
1	Нижний шланг подачи – 2,5 x 66 см – машины с дополнительным комплектом эдуктора
1	Держатель (малый) – машины с дополнительным комплектом эдуктора
1	Верхний шланг подачи – 2,5 x 22 см – машины с дополнительным комплектом эдуктора

Установка шланга подачи опрыскивателя – машины без дополнительного комплекта эдуктора

Если на машине есть дополнительный комплект эдуктора, перейдите к разделу Установка нижнего шланга подачи опрыскивателя – машины с дополнительным комплектом эдуктора (страница 38).

1. Совместите прямоугольное фланцевое колено шланга подачи опрыскивателя (2,5 x 73 см) и прокладку (25 x 35 мм) с фланцем головки фильтра (Рисунок 70).

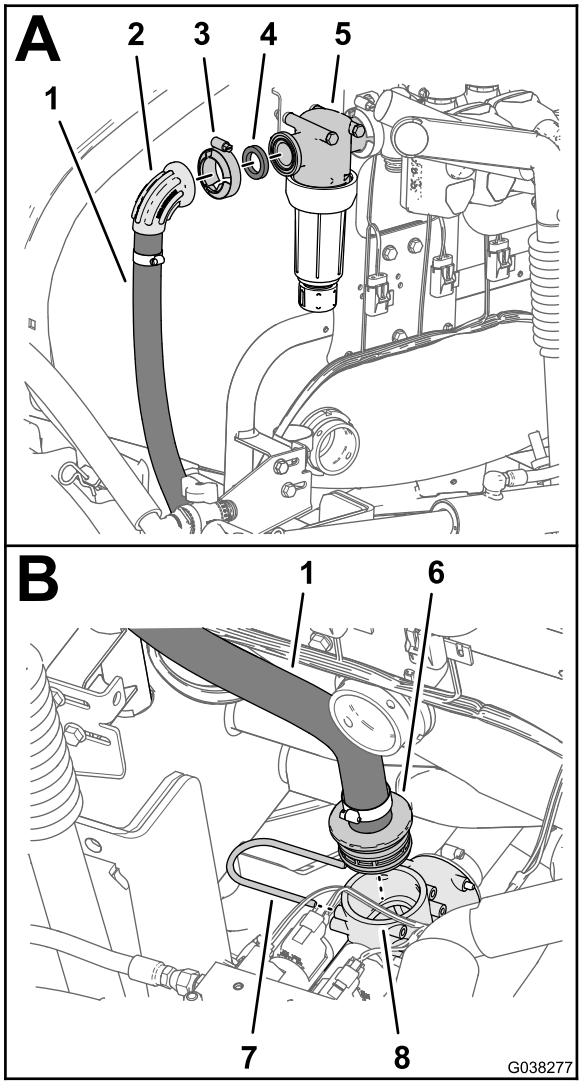

g038277

Рисунок 70

1. Шланг подачи опрыскивателя – 2,5 x 73 см
2. Прямоугольное фланцевое колено
3. Фланцевый хомут — от 40 до 64 мм
4. Уплотнительная прокладка – 25 x 35 мм (1 x 1⅜ дюйма)
5. Головка фильтра
6. Прямой штуцер типа «елочка»
7. Держатель
8. Тройник (передний, левое положение)

2. Установите, не затягивая, шланг подачи опрыскивателя и прокладку на головку фильтра (Рисунок 70) с помощью фланцевого хомута размером от 40 до 64 мм.
3. Проложите шланг подачи опрыскивателя вниз и в сторону тройника, расположенного впереди относительно клапана сброса давления, как показано на Рисунок 71.

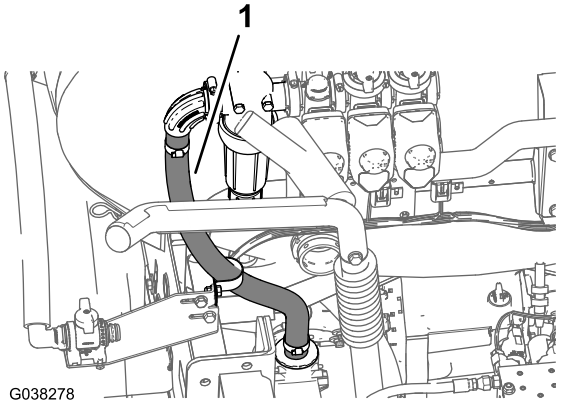

g038278

Рисунок 71

1. Шланг подачи опрыскивателя – 2,5 x 73 см

4. Установите прямой штуцер типа «елочка» шланга подачи опрыскивателя в передний левый тройник (Рисунок 70).
5. Закрепите штуцер типа «елочка» на тройнике с помощью держателя, снятого при выполнении пункта 3 в разделе Отсоедините возвратный шланг, шланг подачи опрыскивателя и перепускной шланг. (страница 15).
6. Прикрепите шланг к шлангу подачи опрыскивателя и к выступу кронштейна клапана перемешивания (Рисунок 72) с помощью болта с фланцевой головкой (5/16 x 3/4 дюйма) и фланцевой контргайки (5/16 дюйма).

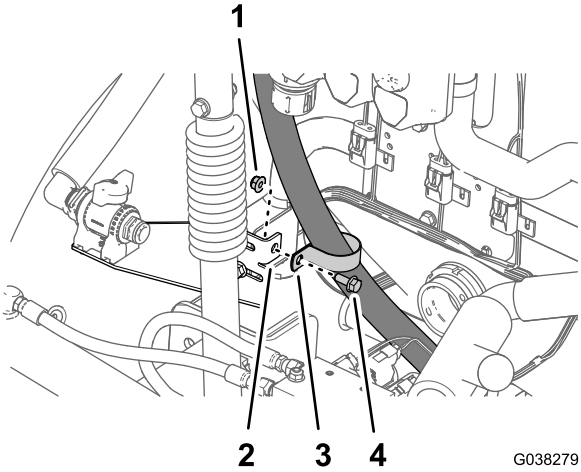

g038279

Рисунок 72

1. Фланцевая контргайка (5/16 дюйма)
2. Кронштейн клапана перемешивания
3. Опорный хомут
4. Болт с фланцевой головкой (5/16 x 3/4 дюйма)

7. Затяните фланцевый хомут, который крепит прямоугольное фланцевое колено шланга подачи опрыскивателя к головке фильтра (Рисунок 70).

Установка нижнего шланга подачи опрыскивателя – машины с дополнительным комплектом эдуктора

1. Установите прямой штуцер типа «елочка» нижнего шланга подачи опрыскивателя (2,5 x 66 см) в отверстие отсечного клапана эдуктора (Рисунок 73).

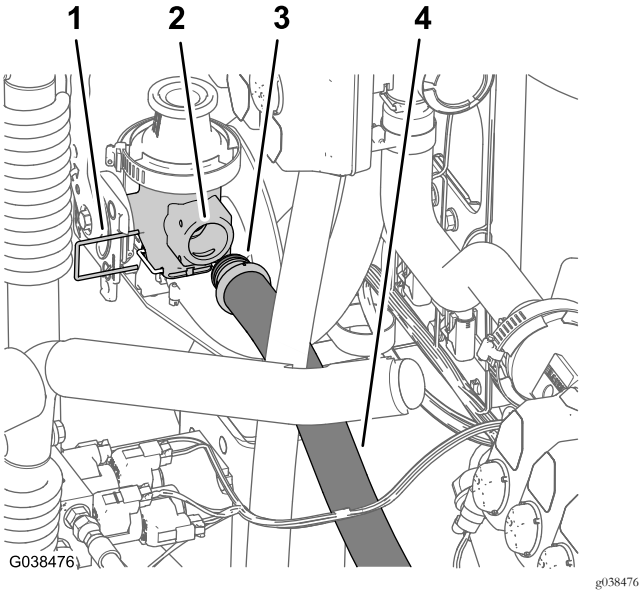

Рисунок 73

1. Держатель (малый)
2. Отверстие (отсечной клапан эдуктора)
3. Прямой штуцер типа «елочка»
4. Нижний шланг подачи – 2,5 x 66 см – машины с дополнительным комплектом эдуктора

2. Прикрепите штуцер типа «елочка» к отверстию с помощью держателя.
3. Проложите шланг подачи опрыскивателя вниз и в сторону тройника, расположенного впереди относительно клапана сброса давления, как показано на Рисунок 74.

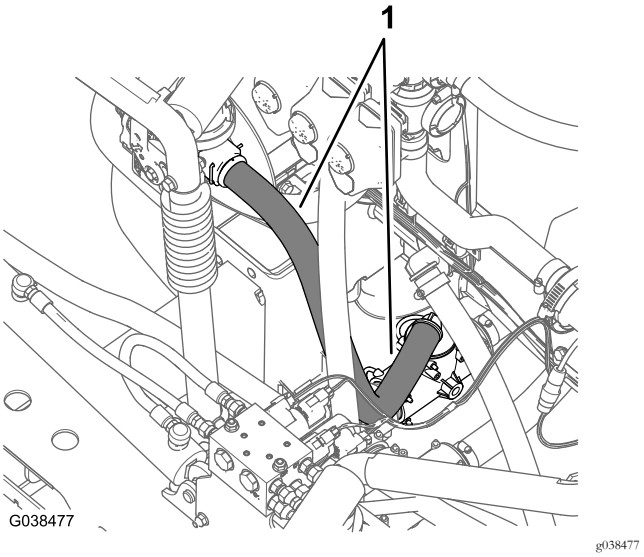

Рисунок 74

1. Нижний шланг подачи – 2,5 x 66 см

4. Установите прямоугольный штуцер типа «елочка» шланга подачи опрыскивателя в передний левый тройник (Рисунок 75).

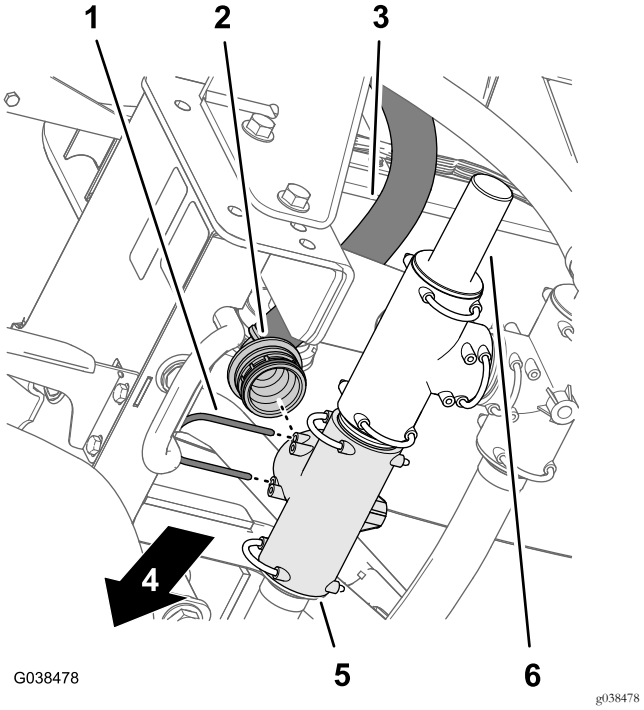

Рисунок 75

1. Держатель
2. Прямоугольный штуцер типа «елочка» (шланг подачи опрыскивателя)
3. Нижний шланг подачи – 2,5 x 66 см
4. Передняя сторона машины
5. Тройник
6. Клапан сброса давления

5. Закрепите штуцер типа «елочка» на тройнике с помощью держателя, снятого при выполнении пункта 3 в разделе Отсоедините возвратный шланг,

шланг подачи опрыскивателя и перепускной шланг. (страница 15).

Установка верхнего шланга подачи опрыскивателя – машины с дополнительным комплектом эдуктора

1. Совместите прямой штуцер типа «елочка» верхнего шланга подачи (2,5 x 22 см) и прокладку (25 x 35 мм) с фланцем переходника на отсечном клапане эдуктора (Рисунок 76).

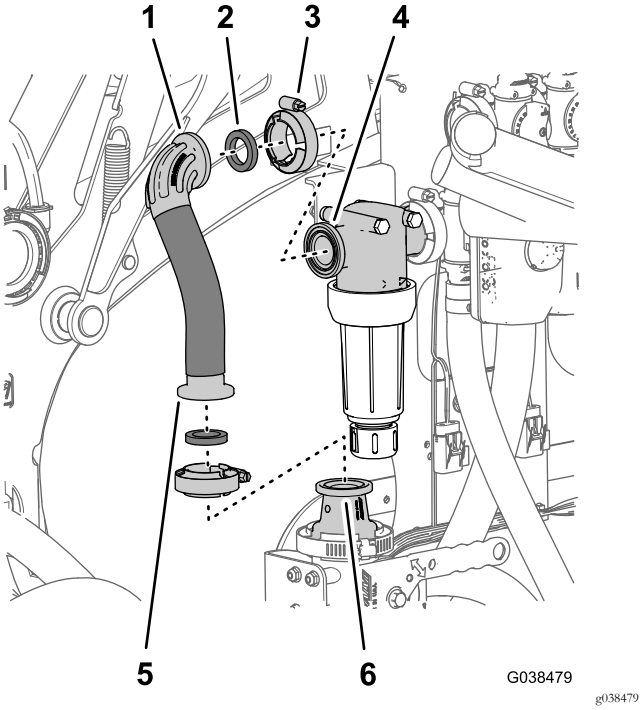

Рисунок 76

1. Прямоугольное фланцевое колено – верхний шланг подачи (2,5 x 22 см)
2. Уплотнительная прокладка – 25 x 35 мм (1 x 1⅜ дюйма)
3. Фланцевый хомут – от 40 до 64 мм
4. Головка фильтра
5. Прямой штуцер типа «елочка»
6. Переходник (отсечной клапан эдуктора)

2. Закрепите, не затягивая, шланг на переходнике (Рисунок 76) с помощью фланцевого хомута размером от 40 до 64 мм.
3. Совместите прямоугольное фланцевое колено верхнего шланга подачи и прокладку с фланцем головки фильтра (Рисунок 76).
4. Прикрепите прямоугольное фланцевое колено к головке фильтра (Рисунок 76) с помощью фланцевого хомута размером от 40 до 64 мм.
5. Затяните фланцевый хомут, который крепит прямой штуцер типа «елочка» верхнего шланга подачи к переходнику отсечного клапана эдуктора (Рисунок 76).

16

Установка шлангов распылительных клапанов секций

Детали, требуемые для этой процедуры:

1	Перепускной шланг секции – 2,5 x 146 см
1	Шланг подачи – левая секция стрелы – 2 x 205 см
1	Шланг подачи – средняя секция стрелы – 2 x 58 см
1	Шланг подачи – правая секция стрелы – 2 x 170 см

Установка перепускного шланга секции

Для машин без дополнительного комплекта распылительного пистолета или дополнительного комплекта электрического шлангового барабана

Примечание: В случае установки комплекта для модернизации клапана на машину с дополнительным комплектом ручного распылительного патрубка или дополнительным комплектом электрического шлангового барабана пропустите эту процедуру. Установите перепускной шланг секции, как описано в разделе Установка перепускного шланга секции – машины с дополнительным комплектом распылительного пистолета или дополнительным комплектом электрического шлангового барабана (страница 48).

1. Установите прямоугольный быстроразъемный штуцер перепускного шланга секции (2,5 x 146 см) на быстроразъемный соединитель перепускного коллектора с помощью держателя (малого), поставляемого вместе с перепускным шлангом секции (Рисунок 77).

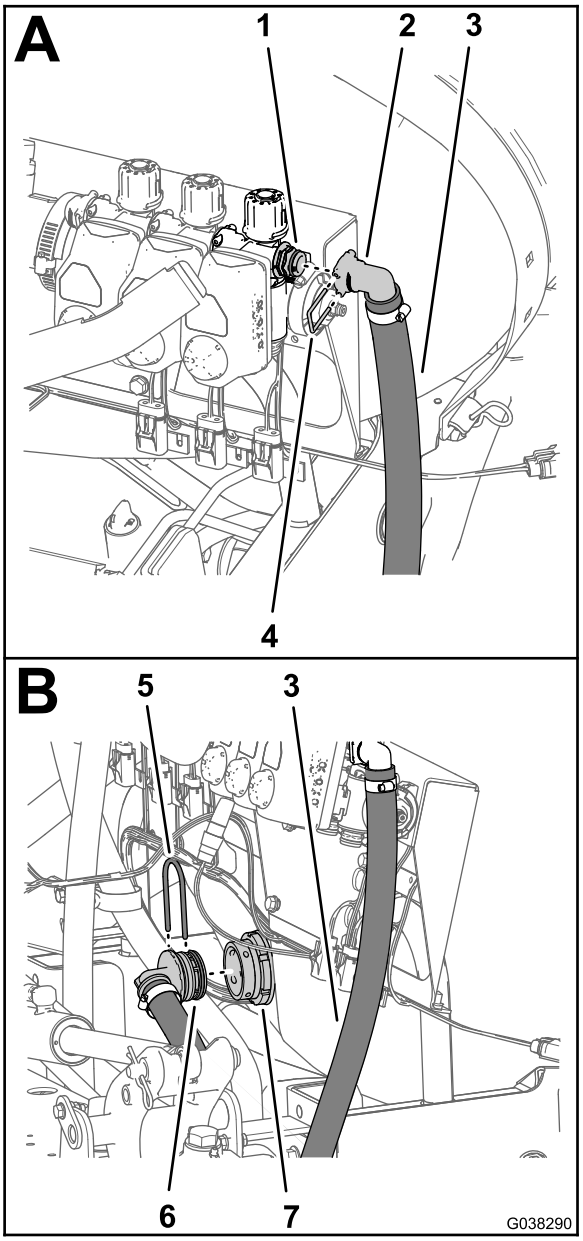

g038290

Рисунок 77

1. Быстроразъемный штуцер (перепускной коллектор)
2. Прямоугольный быстроразъемный штуцер
3. Перепускной шланг секции – 2,5 x 146 см
4. Держатель (малый)
5. Держатель (большой)
6. Прямоугольный штуцер типа «елочка»
7. Переходной штуцер (бак опрыскивателя)

2. Проложите перепускной шланг секции вокруг правого швеллера рамы в направлении переходного штуцера в баке опрыскивателя, как показано на Рисунок 78.

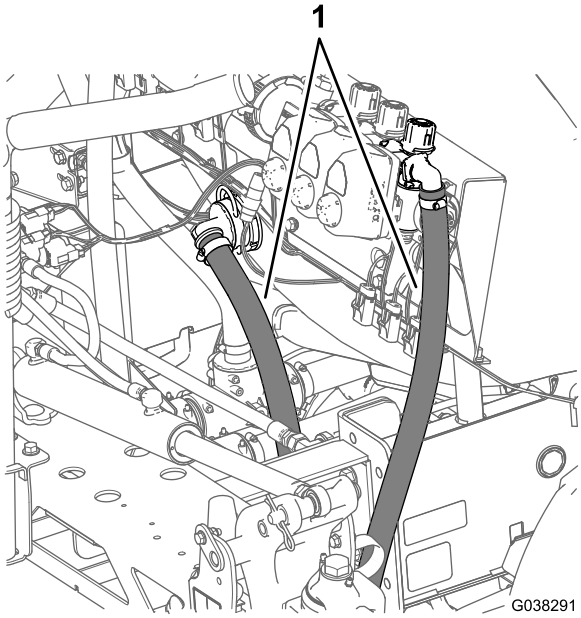

g038291

Рисунок 78

1. Перепускной шланг секции – 2,5 x 146 см

3. Установите прямоугольный штуцер типа «елочка» перепускного шланга секции на переходной штуцер (Рисунок 77).
4. Прикрепите прямоугольный штуцер к переходному штуцеру (Рисунок 77) с помощью держателя (большого), снятого при выполнении пункта 1 в разделе Демонтаж перепускного шланга секции (страница 17).

Установка шлангов подачи секций

1. Проложите шланги подачи левой, средней и правой секций стрел к клапанам секций, как показано на Рисунок 79.

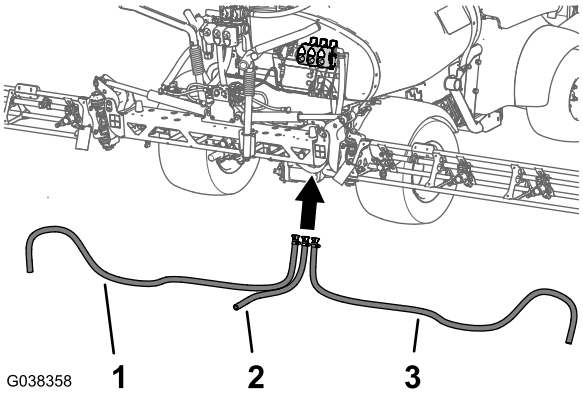

g038358

Рисунок 79

1. Шланг подачи левой секции стрелы– 2 x 213 см
2. Шланг подачи средней секции стрелы – 2 x 67 см
3. Шланг подачи правой секции стрелы – 2 x 142 см

2. Установите прямой штуцер типа «елочка» шланга подачи левой секции стрелы на быстроразъемный штуцер клапана левой секции стрелы (Рисунок 80).

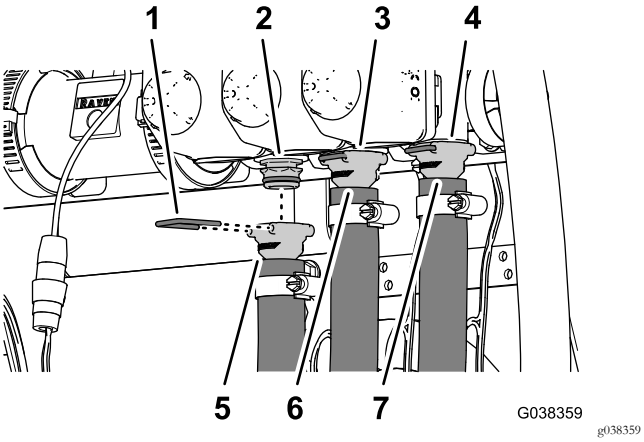

Рисунок 80

1. Держатель
2. Быстроразъемный штуцер (клапан левой секции стрелы)
3. Быстроразъемный штуцер (клапан средней секции стрелы)
4. Быстроразъемный штуцер (клапан правой секции стрелы)
5. Прямой штуцер типа «елочка» – шланг подачи левой секции стрелы – 2 x 205 см
6. Прямой штуцер типа «елочка» – шланг подачи средней секции стрелы – 2 x 58 см
7. Прямой штуцер типа «елочка» – шланг подачи правой секции стрелы – 2 x 170 см

3. Закрепите прямой штуцер типа «елочка» на быстроразъемном штуцере с помощью держателя, поставляемого вместе с шлангом (Рисунок 80).

Установка шлангов подачи на секции стрел

1. Установите шланг подачи средней секции стрелы на тройник в средней секции стрелы (Рисунок 81).

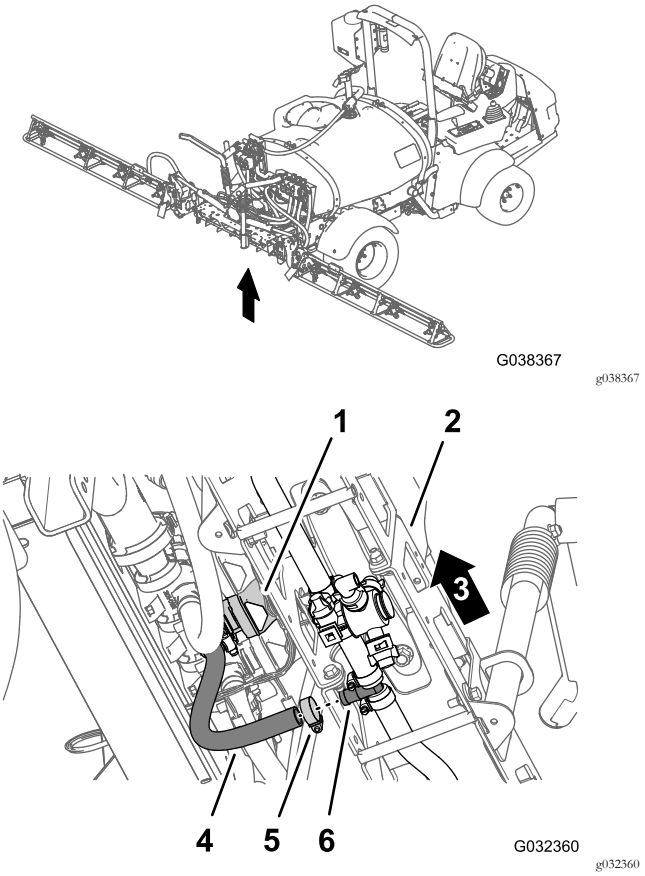

Рисунок 81

1. Клапан средней секции стрелы
2. Средняя секция стрелы
3. Левая сторона машины
4. Шланг подачи (средняя секция стрелы)
5. Шланговый хомут
6. Тройник типа «елочка»

2. Закрепите шланг на тройнике с помощью шлангового хомута, снятого при выполнении пункта 5 в разделе Демонтаж шлангов секций стрелы (страница 11).
3. Проложите шланг подачи правой секции сквозь опорный хомут в конце средней секции стрелы (Рисунок 82).

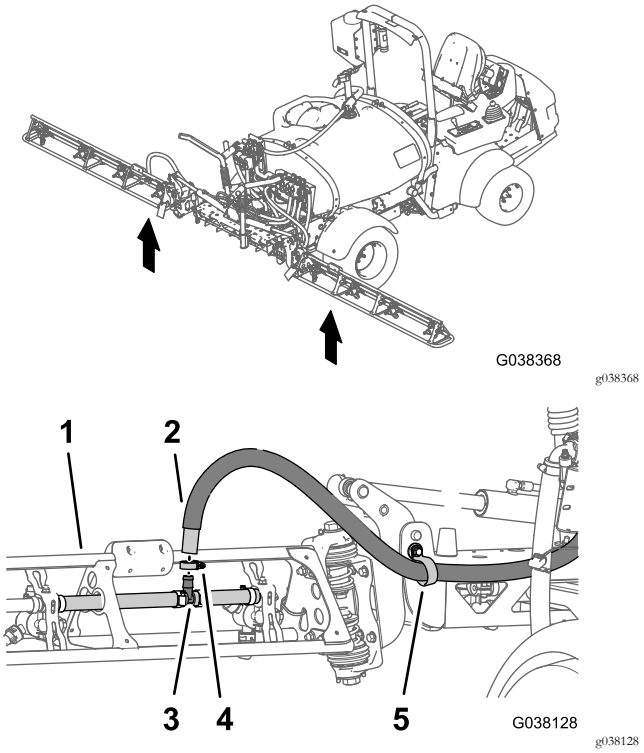

Рисунок 82

1. Наружная секция стрелы
2. Шланг подачи (наружная секция стрелы)
3. Тройник типа «елочка»
4. Шланговый хомут
5. R-образный хомут

4. Установите шланг подачи правой секции стрелы на тройник в правой секции стрелы (Рисунок 82).
5. Закрепите шланг на тройнике с помощью шлангового хомута, снятого при выполнении пункта 1 в разделе Демонтаж шлангов секций стрелы (страница 11).
6. Повторите пункты 3 – 5 для шланга подачи левой секция стрелы.

17

Установка отсечного клапана и шлангов для дополнительного комплекта распылительного пистолета или электрического шлангового барабана

Детали, требуемые для этой процедуры:

1	Крышка и держатель
1	Прямой штуцер типа «елочка» (1/2 дюйма)
1	Быстроразъемный штуцер (гнездо)
2	Шланговый хомут от 13 до 32 мм
1	Шланг – 1,3 x 762 см
1	Шланг – 1,3 x 180 см
2	Шланговый хомут 2412-36 от 6 до 11 мм
1	Перепускной отсечной клапан
1	Перепускной шланг секции – 2,5 x 146 см

Изменение положения перепускных клапанов секции

1. Снимите держатель, который крепит заглушку к гнездовому быстроразъемному штуцеру перепускного коллектора (Рисунок 83).

   Примечание: Сохраните держатель для последующей установки, описанной в разделе Установка перепускного шланга секции – машины с дополнительным комплектом распылительного пистолета или дополнительным комплектом электрического шлангового барабана (страница 48).

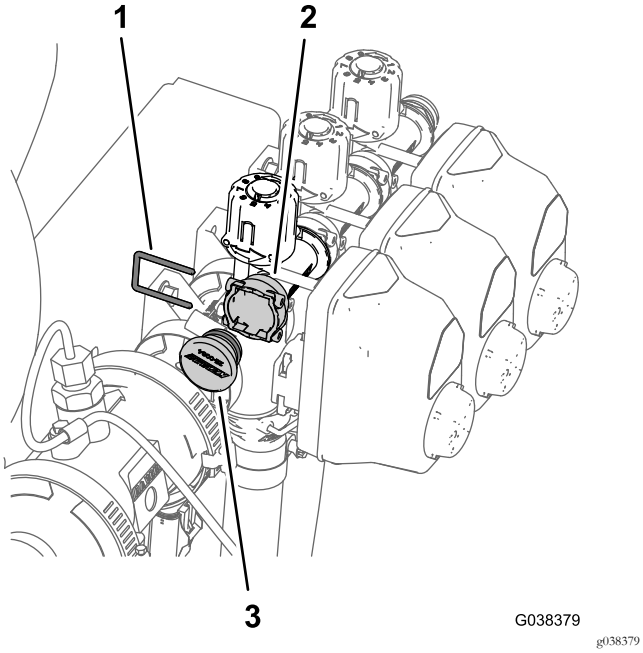

Рисунок 83

1. Держатель
2. Быстроразъемный гнездовой штуцер
3. Заглушка

2. Снимите заглушку с гнездового быстроразъемного штуцера (Рисунок 83).

   Примечание: Эта заглушка больше не понадобится.

3. Снимите 3 держателя, которые крепят перепускной коллектор к коллектору распылительного клапана (Рисунок 84).

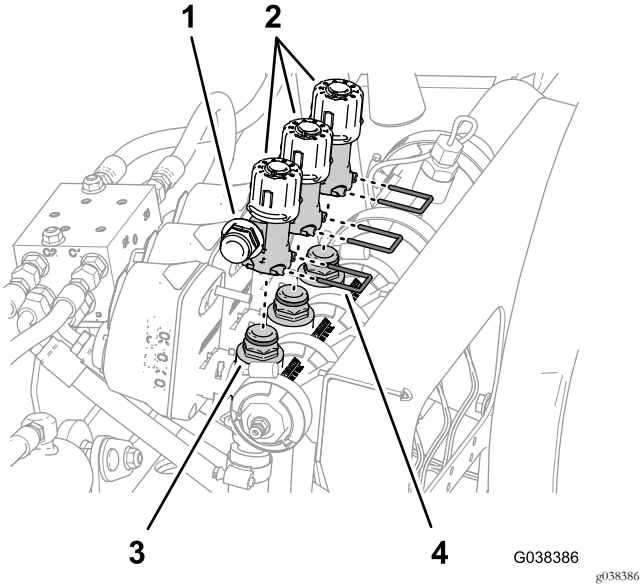

Рисунок 84

1. Быстроразъемный штуцер (перепускной клапан)
2. Перепускные клапаны
3. Быстроразъемный штуцер (коллектор распылительного клапана)
4. Держатель

4. Поднимите перепускной коллектор, чтобы снять его с коллектора распылительного клапана (Рисунок 84).
5. Переверните перепускной коллектор на 180° и установите его в 3 быстроразъемных штуцера коллектора распылительного клапана (Рисунок 85).

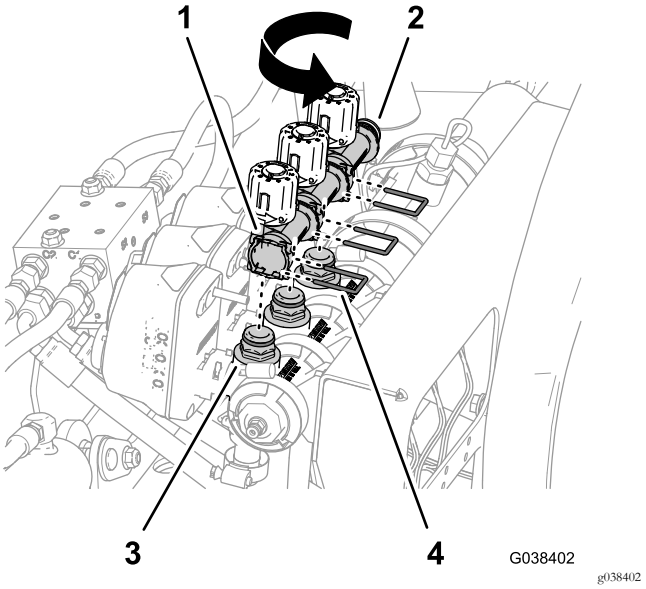

Рисунок 85

1. Перепускной коллектор – быстроразъемный гнездовой штуцер
2. Быстроразъемный штуцер (перепускной клапан)
3. Быстроразъемный штуцер (коллектор распылительного клапана)
4. Держатель

6. Прикрепите перепускной коллектор к быстроразъемным штуцерам на коллекторе распылительного клапана (Рисунок 85) с помощью 3 держателей, снятых при выполнении пункта 3.
7. Установите крышку на быстроразъемный штуцер (Рисунок 86) с помощью держателя, снятого при выполнении пункта 1.

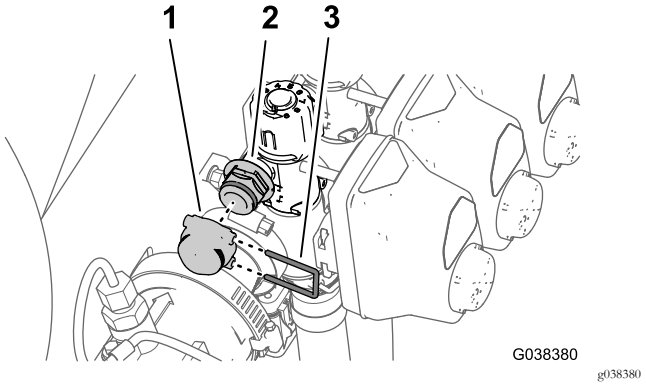

Рисунок 86

1. Крышка
2. Быстроразъемный штуцер
3. Держатель

Установка отсечного клапана для дополнительного комплекта распылительного пистолета или электрического шлангового барабана

1. Снимите фланцевый хомут, который крепит прокладку и торцевую крышку к фланцу правого распылительного клапана (Рисунок 87).

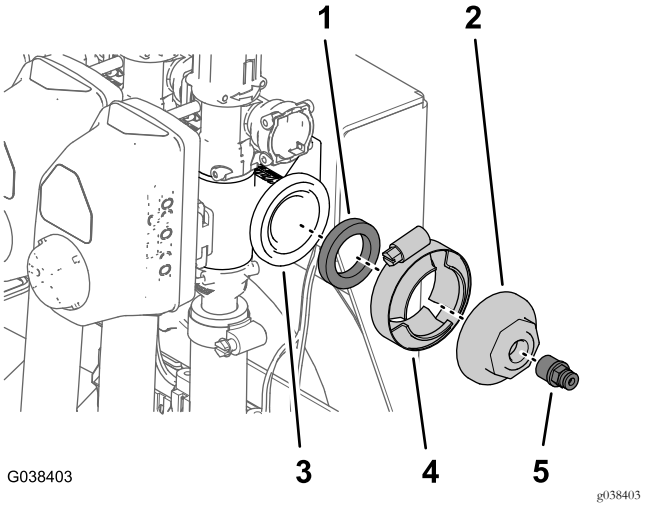

Рисунок 87

1. Уплотнительная прокладка
2. Торцевая крышка (с отверстием)
3. Фланец (правый распылительный клапан)
4. Фланцевый хомут
5. Соединительная муфта трубы

2. Снимите соединительную муфту трубки с отверстия торцевой крышки (Рисунок 87).

   Примечание: Сохраните фланцевый хомут, прокладку и соединительную муфту трубки. Торцевая крышка больше не потребуется.

3. Снимите держатель, который крепит прямой штуцер типа «елочка» (3/4 дюйма) к фланцевому отсечному клапану, и снимите штуцер типа «елочка» (Рисунок 88).

   Примечание: Сохраните держатель и прямой штуцер типа «елочка» для последующей установки, описанной в разделе Установка шланга подачи – машины с дополнительным комплектом электрического шлангового барабана (страница 47).

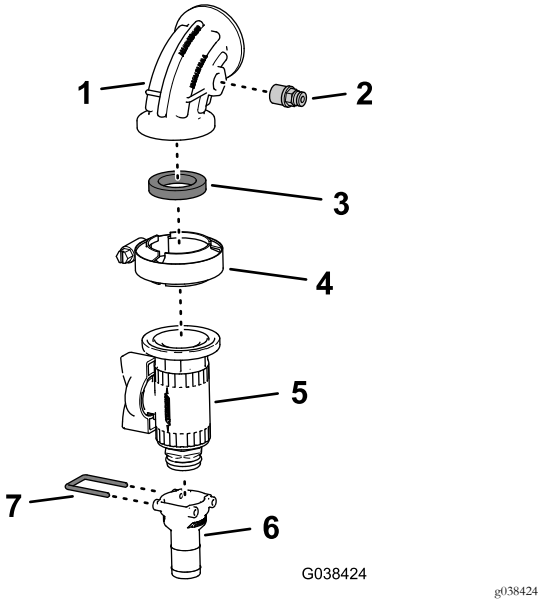

Рисунок 88

1. Прямоугольное колено (с отверстием нагнетания)
2. Соединительная муфта трубы
3. Уплотнительная прокладка – 25 x 35 мм (1 x 1⅜ дюйма)
4. Фланцевый хомут – от 40 до 64 мм
5. Фланцевый отсечной клапан
6. Прямой штуцер типа «елочка» (3/4 дюйма)
7. Держатель

4. Установите соединительную муфту трубки, снятую при выполнении пункта 2, в отверстие нагнетания прямоугольного колена (Рисунок 88).
5. Установите фланцевый отсечной клапан в прямоугольное колено (с отверстием нагнетания) с помощью прокладки 25 x 35 мм и фланцевого хомута размером от 40 до 64 мм, как показано на Рисунок 88.

   Примечание: Убедитесь, что рукоятка отсечного клапана и соединительная муфта трубки установлены под углом 180° друг относительно друга.
6. Подсоедините фланец прямоугольного колена (с отверстием нагнетания) к фланцу клапана правой секции стрелы при помощи прокладки и фланцевого хомута, снятого при выполнении пункта 1, как показано на Рисунок 89.

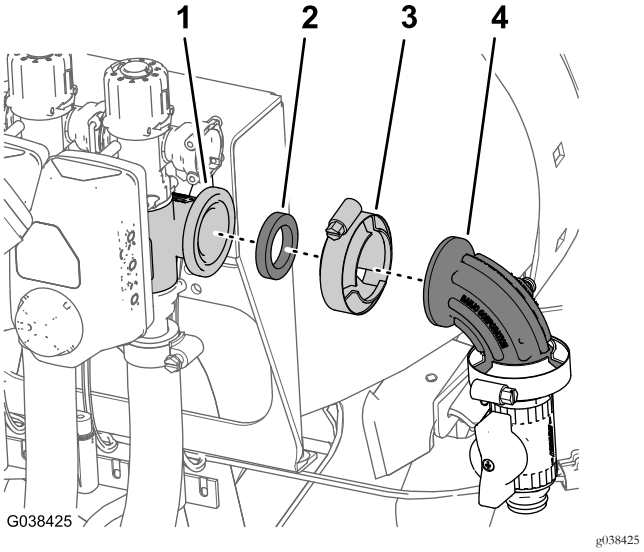

Рисунок 89

1. Фланец (клапан правой секции стрелы)
2. Уплотнительная прокладка
3. Фланцевый хомут
4. Прямоугольное колено (с отверстием нагнетания)

Установка шланга подачи – машины с дополнительным комплектом распылителя

1. Нанесите уплотнительную ленту из тефлона на резьбовую поверхность (Рисунок 91) прямого штуцера типа «елочка» (1/2 дюйма).

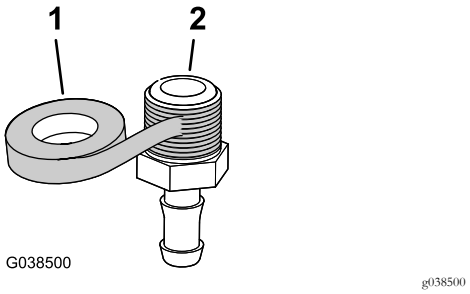

Рисунок 90

1. Лента из тефлона
2. Прямой штуцер типа «елочка» (1/2 дюйма)

2. Установите прямой штуцер типа «елочка» (1/2 дюйма) в быстроразъемный штуцер (гнездовой), как показано на Рисунок 91.

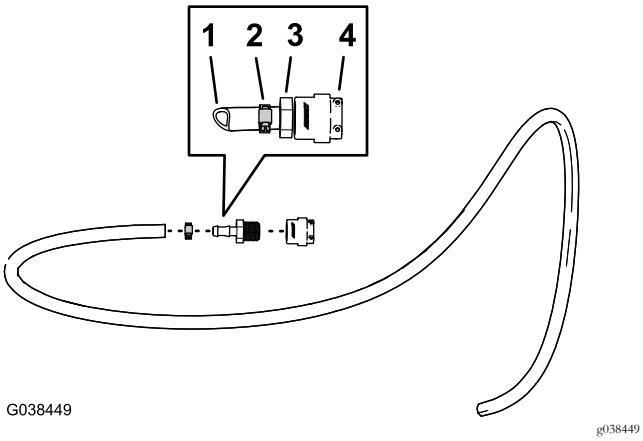

Рисунок 91

1. Шланг – 1,3 x 762 см
2. Шланговый хомут
3. Прямой штуцер типа «елочка» (1/2 дюйма)
4. Быстроразъемный штуцер (гнездо)

3. Установите шланг 1,3 x 762 см с помощью шлангового хомута размером от 6 до 11 мм на прямой штуцер типа «елочка» (Рисунок 91).
4. Установите быстроразъемный штуцер (гнездо) шланга на быстроразъемный штуцер фланцевого отсечного клапана (Рисунок 92).

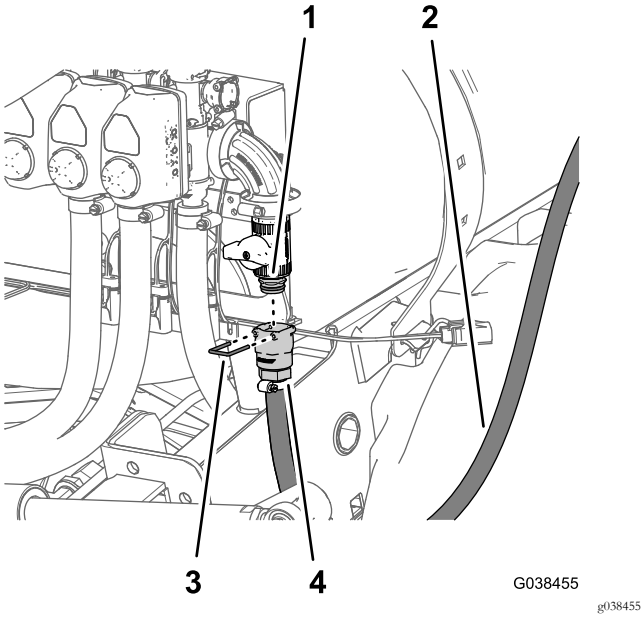

Рисунок 92

1. Быстроразъемный штуцер (фланцевый отсечной клапан)
2. Шланг – 1,3 x 762 см
3. Держатель
4. Быстроразъемный штуцер (гнездо)

5. Закрепите быстроразъемные штуцеры шланга и фланцевого отсечного клапана с помощью держателя, поставляемого вместе с быстроразъемным штуцером шланга (Рисунок 92).
6. Проложите шланг подачи вперед, вдоль бака опрыскивателя, в направлении кронштейна распылительного пистолета и закрепите шланг на раме бака с помощью трех кабельных стяжек (Рисунок 93).

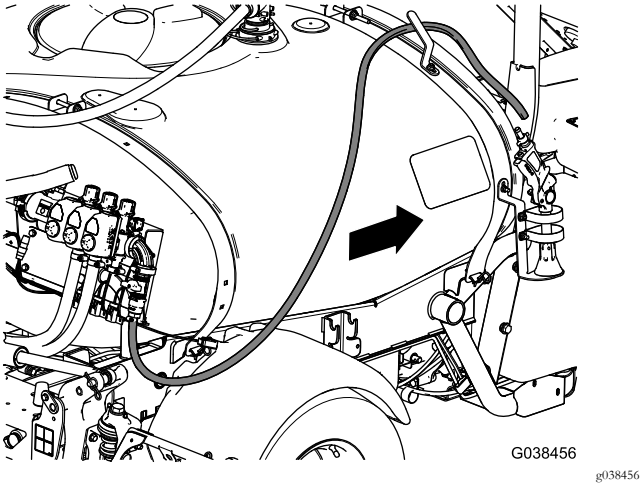

Рисунок 93

7. Подсоедините штуцер типа «елочка» распылительного пистолета (Рисунок 94), снятого при выполнении действий, описанных в разделе Отсоединение дополнительного комплекта ручного распылительного патрубка (страница 10), к шлангу подачи с помощью шлангового хомута, размером от 6 до 11 мм.

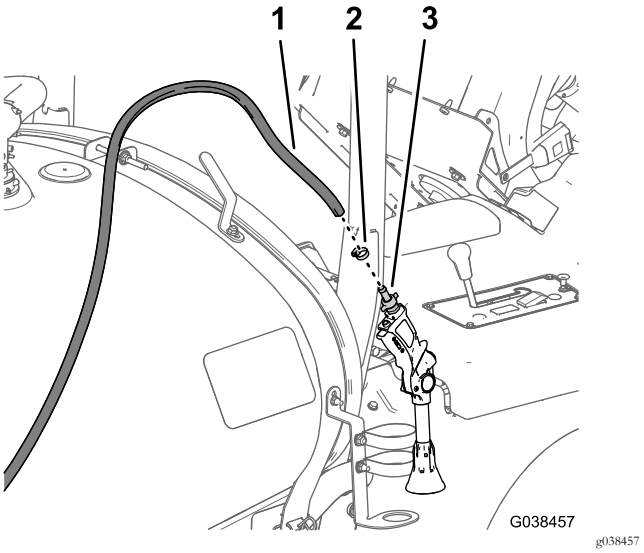

Рисунок 94

1. Шланг подачи
2. Шланговый хомут
3. Шланговый штуцер типа «елочка» (распылитель)

8. Поместите распылитель в кронштейн, а шланг на крюк крепления шланга.

Установка шланга подачи – машины с дополнительным комплектом электрического шлангового барабана

1. Установите прямой штуцер типа «елочка» (3/4 дюйма), снятый при выполнении пункта 3 в разделе Установка отсечного клапана для дополнительного комплекта распылительного пистолета или электрического шлангового барабана (страница 44), в шланг 1,3 x 180 см с помощью шлангового хомута, размером от 13 до 32 мм, как показано на Рисунок 95.

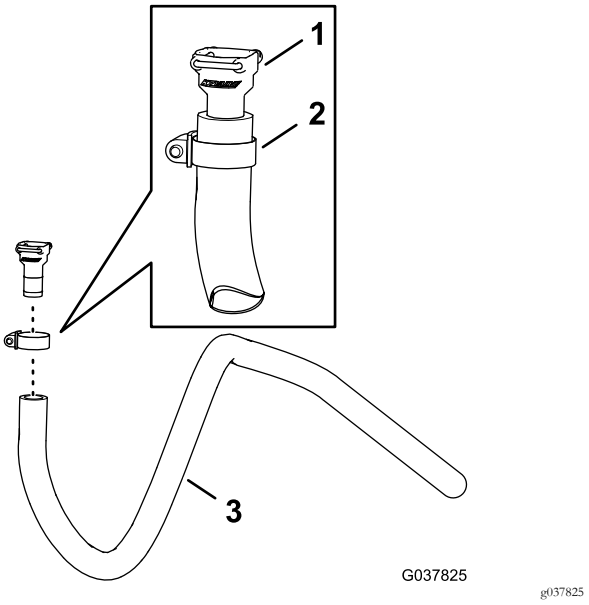

Рисунок 95

1. Прямой штуцер типа «елочка» (3/4 дюйма)
2. Шланговый хомут
3. Шланг – 1,3 x 180 см

2. Установите прямой штуцер типа «елочка» шланга на быстроразъемный штуцер фланцевого отсечного клапана (Рисунок 96).

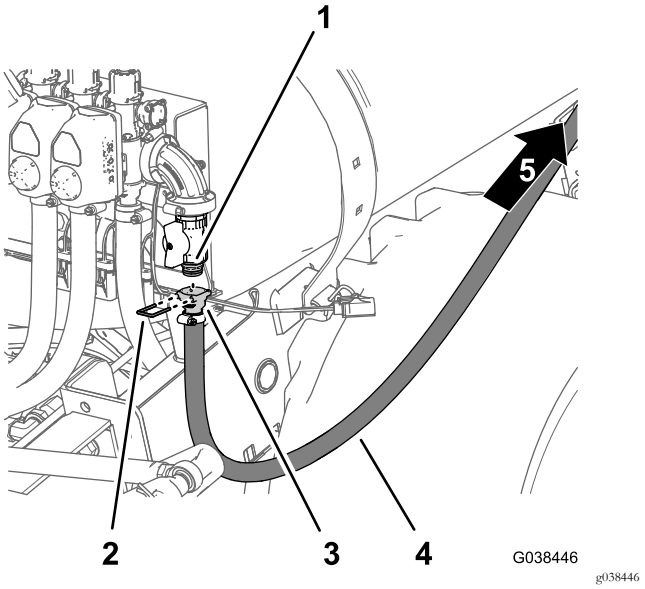

Рисунок 96

1. Быстроразъемный штуцер (фланцевый отсечной клапан)
2. Держатель
3. Прямой штуцер типа «елочка»
4. Шланг – 1,3 x 180 см
5. Передняя сторона машины

3. Закрепите прямой штуцер типа «елочка» и быстроразъемный штуцер (Рисунок 96) с помощью держателя, снятого при выполнении пункта 3 в разделе Установка отсечного клапана для дополнительного комплекта распылительного пистолета или электрического шлангового барабана (страница 44).
4. Проложите шланг подачи вперед, вдоль бака опрыскивателя, в направлении шлангового барабана (Рисунок 96).
5. Проведите впускной шланг через опорный хомут в месте расположения переднего хомута бака опрыскивателя (Рисунок 97).

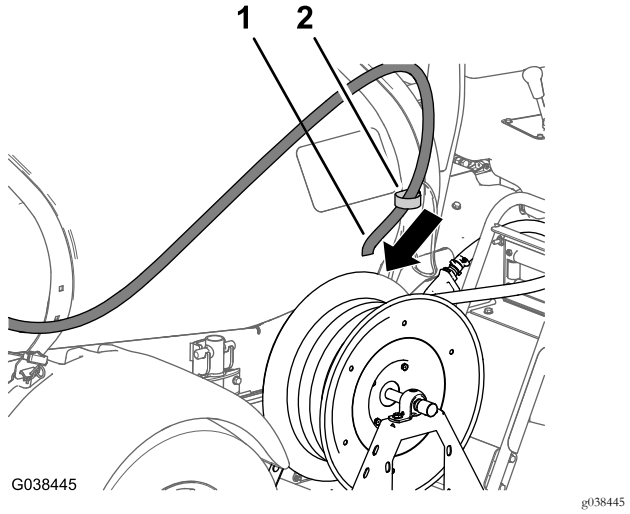

Рисунок 97

1. Шланг – 1,3 x 180 см
2. Опорный хомут

6. Присоедините шланг подачи к штуцеру типа «елочка» на впуске шлангового барабана (Рисунок 98) и закрепите шланг с помощью шлангового хомута, размером от 13 до 32 мм.

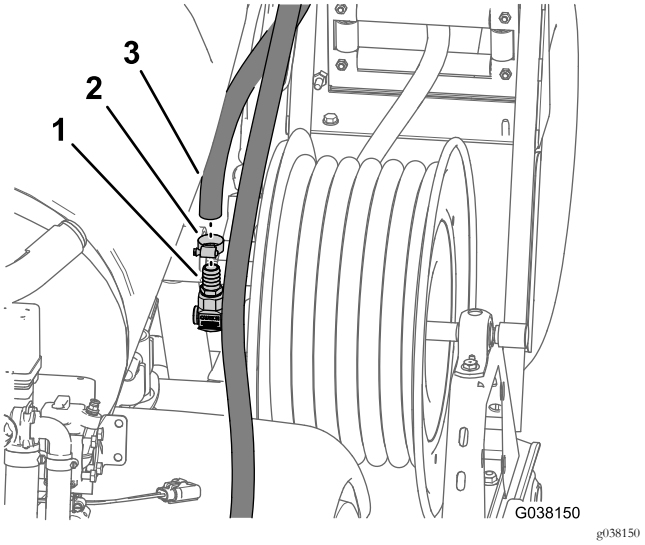

Рисунок 98

1. Штуцер типа «елочка» (впускной поворотный штуцер)
2. Шланговый хомут
3. Шланг подачи (шланговый барабан)

Установка перепускного шланга секции – машины с дополнительным комплектом распылительного пистолета или дополнительным комплектом электрического шлангового барабана

1. Прикрепите перепускной отсечной клапан к быстроразъемному гнездовому штуцеру перепускного коллектора (Рисунок 99) с помощью малого держателя, снятого при выполнении пункта 1 в разделе Изменение положения перепускных клапанов секции (страница 42).

Примечание: Убедитесь, что рукоятка перепускного отсечного клапана установлена так, как показано на Рисунок 99.

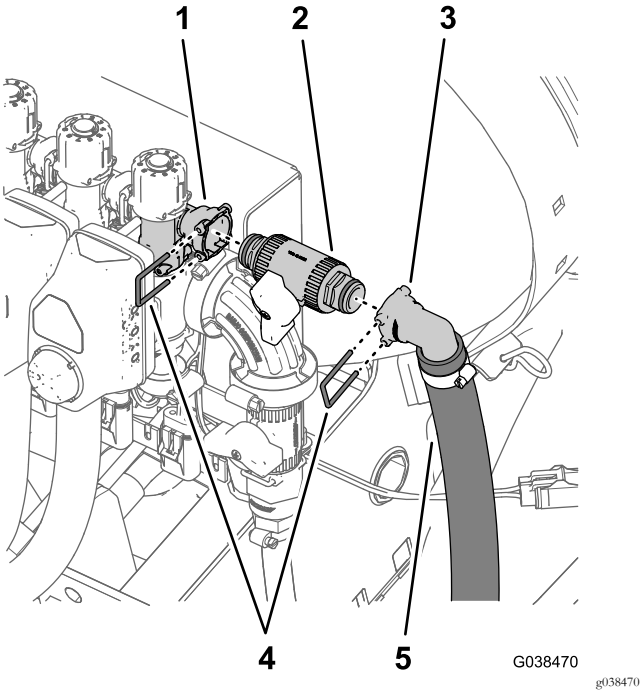

Рисунок 99

1. Перепускной коллектор – быстроразъемный гнездовой штуцер
2. Перепускной отсечной клапан
3. Прямоугольный быстроразъемный штуцер
4. Держатель (малый)
5. Перепускной шланг секции – 2,5 x 146 см

2. Установите прямоугольный быстроразъемный штуцер перепускного шланга секции (2,5 x 146 см) на быстроразъемный соединитель перепускного отсечного клапана при помощи держателя (малого), поставляемого вместе с перепускным шлангом секции (Рисунок 99).
3. Проложите перепускной шланг секции вокруг правого швеллера рамы в направлении переходного штуцера в баке опрыскивателя, как показано на Рисунок 100.

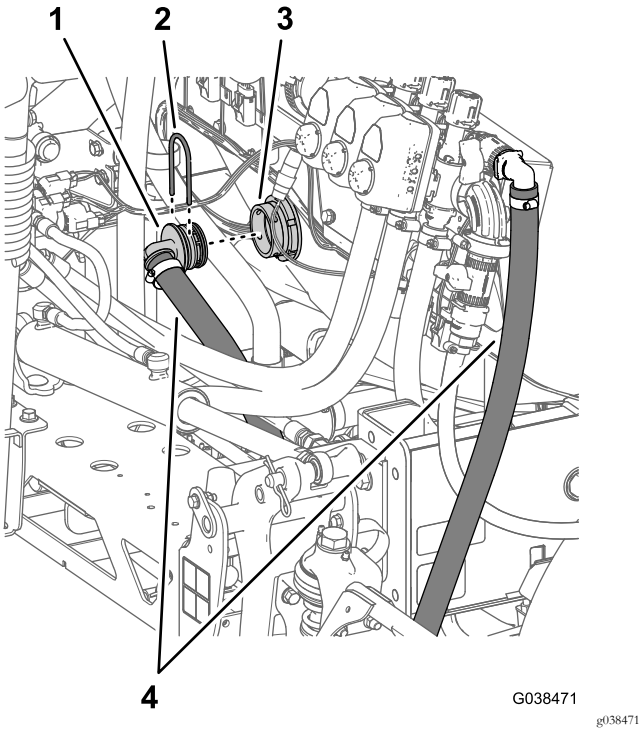

Рисунок 100

1. Держатель (большой)
2. Прямоугольный штуцер типа «елочка»
3. Переходной штуцер (бак опрыскивателя)
4. Перепускной шланг секции

4. Установите прямоугольный штуцер типа «елочка» перепускного шланга секции на переходной штуцер (Рисунок 100).
5. Прикрепите прямоугольный штуцер к переходному штуцеру (Рисунок 100) с помощью держателя (большого), снятого при выполнении пункта 1 в разделе Демонтаж перепускного шланга секции (страница 17).

18

Установка шланга подачи для дополнительного комплекта эдуктора

Детали, требуемые для этой процедуры:

1	Шланг подачи эдуктора – 2 x 88 см
1	Держатель (малый)

Процедура

1. Совместите прямой штуцер типа «елочка» шланга подачи эдуктора (2 x 88 см) и прокладку, снятую при выполнении пункта 2 в разделе Отсоединение дополнительного комплекта эдуктора (страница 9), с фланцем эдуктора (Рисунок 101).

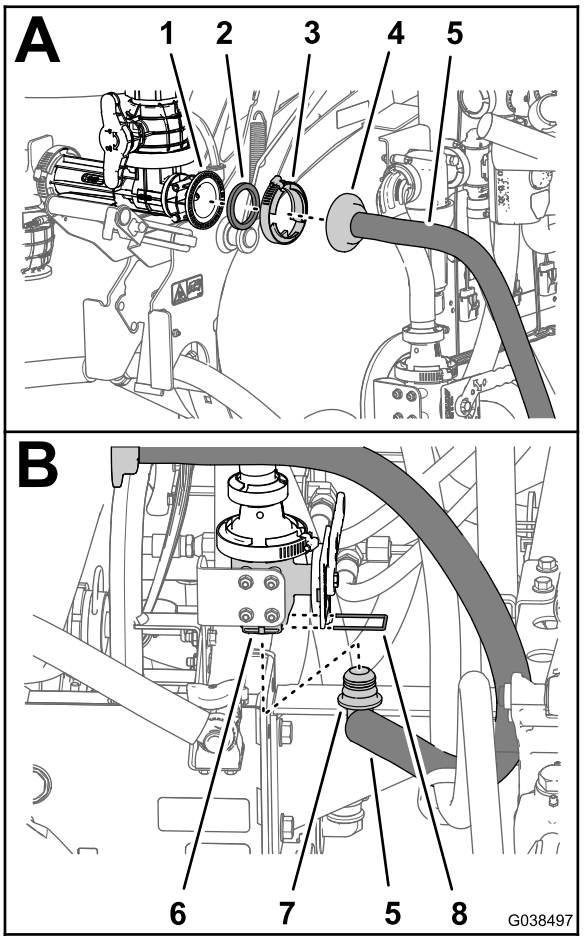

Рисунок 101

1. Фланец (эдуктор)
2. Уплотнительная прокладка
3. Фланцевый хомут
4. Прямой штуцер типа «елочка»
5. Шланг подачи эдуктора – 2 x 88 см
6. Нижнее отверстие (отсечной клапан эдуктора)
7. Прямоугольный штуцер типа «елочка»
8. Держатель (малый)

2. Установите, не затягивая, штуцер типа «елочка» на фланец эдуктора с помощью фланцевого хомута, снятого при выполнении пункта 1 в разделе Отсоединение дополнительного комплекта эдуктора (страница 9).
3. Проложите шланг подачи эдуктора к нижней части отсечного клапана эдуктора, как показано на Рисунок 102.

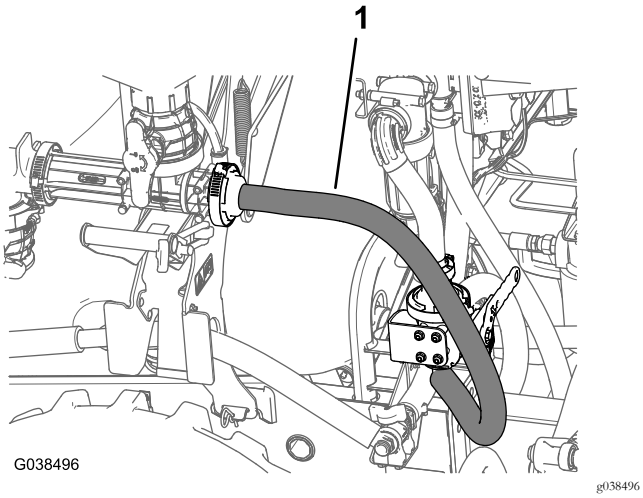

Рисунок 102

1. Шланг подачи эдуктора – 2 x 88 см

4. Установите прямоугольный штуцер типа «елочка» шланга подачи эдуктора в нижнее отверстие отсечного клапана эдуктора (Рисунок 101).
5. Прикрепите прямоугольный штуцер типа «елочка» к отверстию отсечного клапана эдуктора при помощи малого держателя (Рисунок 101).
6. Затяните шланговый хомут, который крепит штуцер типа «елочка» шланга подачи эдуктора к фланцу эдуктора (Рисунок 102).

19

Подсоединение трубки датчика давления

Детали не требуются

Процедура

Вставьте трубку датчика давления в соединитель трубки на конце клапана секции (Рисунок 103 или Рисунок 104).

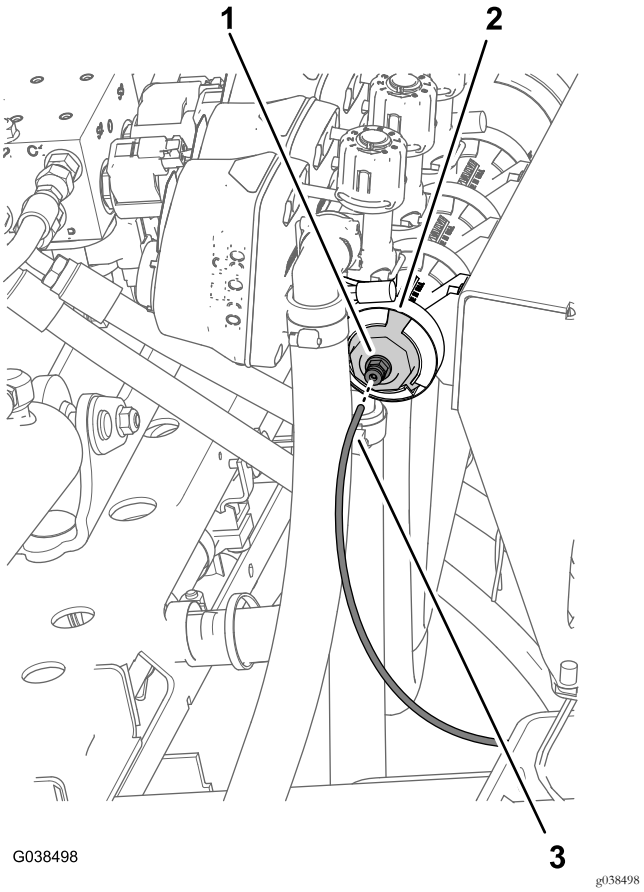

Рисунок 103

Машины без комплекта распылительного патрубка или электрического шлангового барабана

1. Соединитель трубки
2. Торцевая крышка (с отверстием)
3. Трубка датчика давления

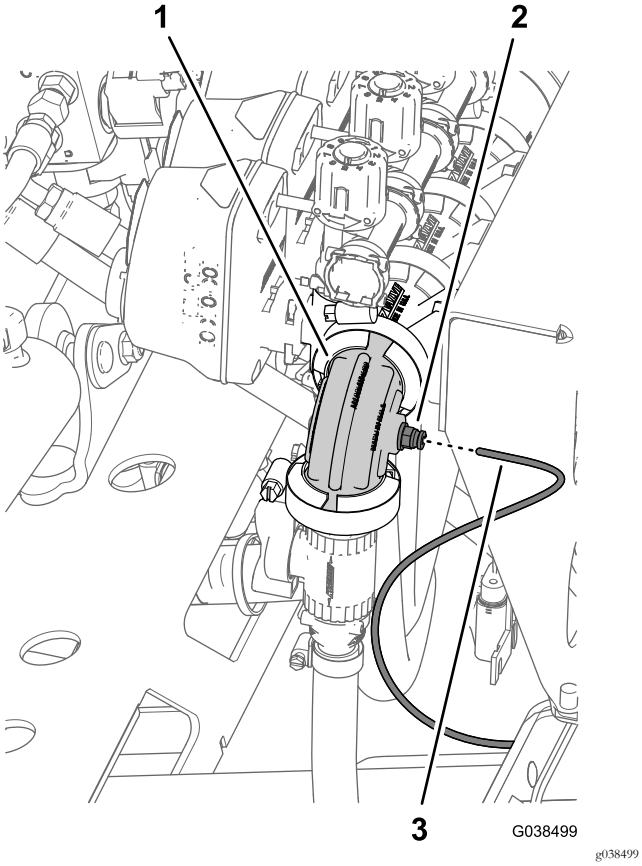

Рисунок 104

Машины с комплектом распылительного патрубка или электрического шлангового барабана

1. Прямоугольное колено (с отверстием нагнетания)
2. Соединитель трубки
3. Трубка датчика давления

20

Завершение установки комплекта модификации клапана для перехода от модели Arag к модели KZ

Детали не требуются

Процедура

1. Подсоедините положительный (красный) кабель к положительному (+) штырю аккумулятора, а отрицательный (черный) кабель – к отрицательному (-) штырю, используя болты и гайки; см. Рисунок 4 в разделе Отсоединение аккумулятора (страница 6)
2. Наденьте на штыри аккумулятора резиновые колпачки; см. Рисунок 4 в разделе Отсоединение аккумулятора (страница 6)
3. Переместите опорную стойку сиденья в паз и наклоните сиденье вниз так, чтобы оно надежно зафиксировалось.

Знакомство с изделием

Органы управления

Регулирующий клапан (управления интенсивностью опрыскивания)

Этот клапан, расположенный позади бака (Рисунок 105), управляет количеством жидкости, направляемой в стрелы, или интенсивностью возврата в бак.

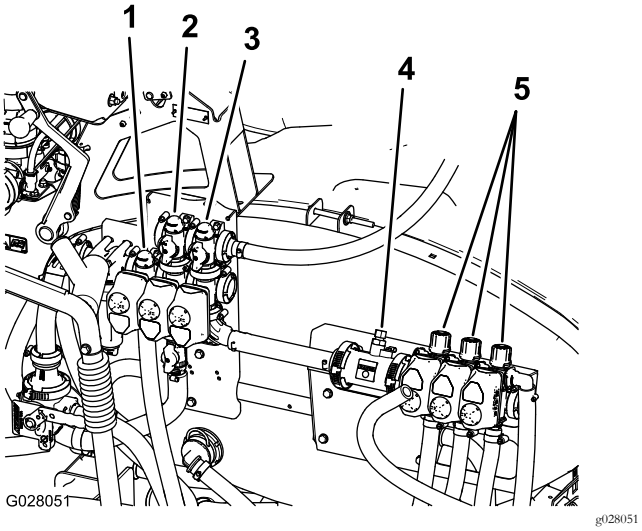

Рисунок 105

1. Регулирующий клапан (управления интенсивностью опрыскивания)
2. Клапан перемешивания
3. Главный клапан стрелы
4. Расходомер
5. Клапаны секций стрелы

Главный клапан стрелы

Главный клапан стрелы (Рисунок 105) используется для остановки подачи потока в расходомер и клапаны стрелы.

Клапаны секций стрелы

Клапаны секций управляют потоком, поступающим в три секции стрелы, и их можно включить или выключить (Рисунок 106).

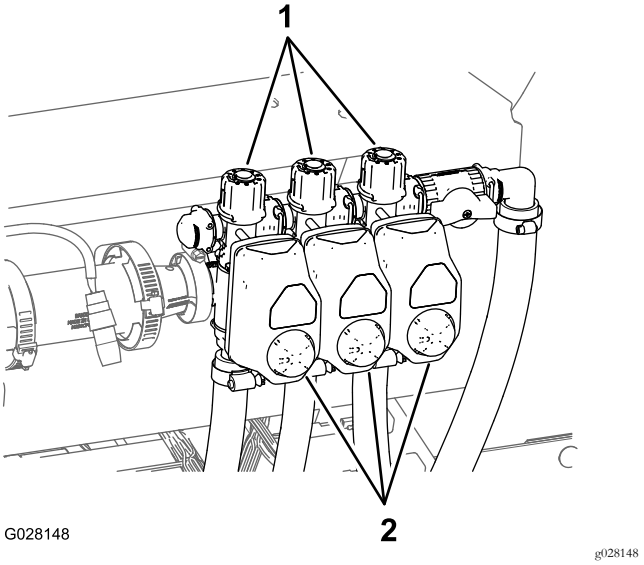

Рисунок 106

1. Ручка (перепускной клапан секции)
2. Приводы (клапан секции)

Перепускной клапан секции стрелы

При выключении секции стрелы перепускной клапан секции стрелы перенаправляет поток жидкости, предназначенный для секции стрелы, обратно в бак. Перепускной клапан стрелы можно отрегулировать, чтобы обеспечить постоянное давление в стрелах независимо от того, сколько секций стрел включено. См. Регулировка главного перепускного клапана стрелы (страница 55)

Клапан перемешивания

Этот клапан расположен в задней части бака (Рисунок 105). Когда перемешивание включено, поток направляется через патрубки перемешивания в баке. Когда перемешивание выключено, поток направляется через прием насоса.

Дроссельный клапан перемешивания

Дроссельный клапан перемешивания используется для уменьшения потока, направляемого в контур перемешивания. Он направляет дополнительный поток в секции стрел.

Эксплуатация

Калибровка перепускных клапанов секций стрелы

Примечание: Перед первым использованием опрыскивателя, после замены сопла или при возникновении необходимости произведите калибровку расхода, скорости опрыскивателя и перепускного клапана стрелы.

Выберите открытое ровное пространство для выполнения этой процедуры.

1. Заполните бак опрыскивателя чистой водой наполовину.
2. Опустите стрелы опрыскивателя.
3. Переведите рычаг переключения передач в положение НЕЙТРАЛЬ и включите стояночный тормоз.
4. Установите три переключателя стрел в положение ВКЛ., но оставьте главный переключатель стрелы в положении «Выкл.».
5. Установите переключатель насоса в положение ВКЛ. и включите перемешивание.
6. Нажимайте педаль акселератора до достижения максимальных оборотов двигателя, затем установите переключатель фиксатора дроссельной заслонки в положение ВКЛ.
7. На дисплее InfoCenter перейдите в меню Calibration (Калибровка) и выберите пункт Test Speed (Испытательная скорость).

   Примечание: Калибровки можно отменить в любое время, нажав на значок «Главный экран».
8. С помощью символов «плюс» (+) и «минус» (-) введите испытательную скорость 5,6 км/ч, а затем нажмите значок «Главный экран».
9. Поверните контрольный переключатель (блокировки интенсивности опрыскивания) в положение РАЗБЛОКИРОВАНО, а затем переведите главный переключатель стрелы в положение ВКЛ.
10. С помощью переключателя интенсивности опрыскивания отрегулируйте интенсивность в соответствии с таблицей ниже.

Цвет сопла	Единицы СИ (метрические)	Британские единицы	Единицы Turf (для газонов)
Желтый	159 л/га	17 галлонов на акр	0,39 галлона на 1000 кв. футов
Красный	319 л/га	34 галлона на акр	0,78 галлона на 1000 кв. футов
Коричневый	394 л/га	42 галлона на акр	0,96 галлона на 1000 кв. футов
Серый	478 л/га	51 галлон на акр	1,17 галлона на 1000 кв. футов
Белый	637 л/га	68 галлонов на акр	1,56 галлона на 1000 кв. футов
Синий	796 л/га	85 галлонов на акр	1,95 галлона на 1000 кв. футов
Зеленый	1 190 л/га	127 галлонов на акр	2,91 галлона на 1000 кв. футов

11. Выключите левую стрелу и с помощью регулировочной ручки перепуска стрелы (Рисунок 107) установите давление на предварительно отрегулированный уровень (обычно 2,75 бара).

    Примечание: Обозначенные номерами индикаторы на регулировочной ручке перепуска и игле предназначены только для справок.

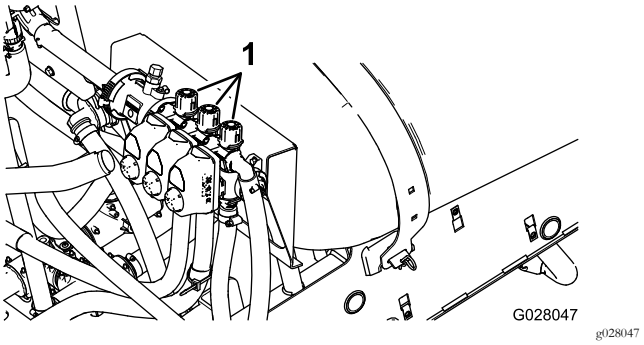

Рисунок 107

1. Регулировочные ручки перепуска секций стрел

12. Включите левую стрелу и выключите правую стрелу.
13. С помощью регулировочной ручки перепуска правой стрелы (Рисунок 107) установите давление на предварительно отрегулированный уровень (обычно 2,75 бара).
14. Включите правую стрелу и выключите среднюю стрелу.
15. С помощью регулировочной ручки перепуска средней стрелы (Рисунок 107) установите давление на предварительно отрегулированный уровень (обычно 2,75 бара).
16. Выключите все стрелы.
17. Выключите насос.

    Примечание: На этом калибровка завершена.

Настройка положения ручки перепускного клапана перемешивания

- Перепускной клапан перемешивания находится в полностью ОТКРЫТОМ положении, как показано на Рисунок 108.
- Перепускной клапан перемешивания находится в ЗАКРЫТОМ (0) положении, как показано на Рисунок 108.
- Перепускной клапан перемешивания находится в ПРОМЕЖУТОЧНОМ положении (отрегулированном в соответствии с показаниями манометра системы опрыскивания), как показано на Рисунок 108.

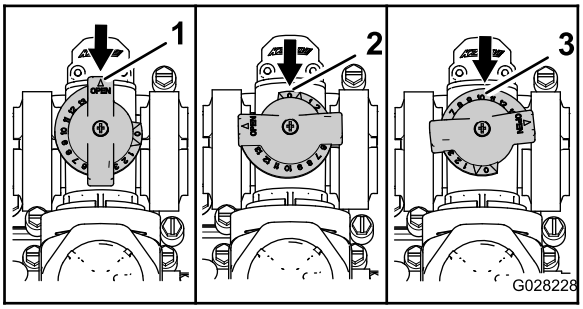

g028228

Рисунок 108

1. Открыт
2. Закрыт (0)
3. Промежуточное положение

Калибровка перепускного клапана перемешивания

Интервал обслуживания: Ежегодно

Выберите открытое ровное пространство для выполнения этой процедуры.

1. Заполните бак опрыскивателя чистой водой.
2. Убедитесь, что клапан управления перемешиванием открыт. Если он был отрегулирован, откройте его полностью на данном этапе.
3. Включите стояночный тормоз и запустите двигатель.
4. Установите рычаг переключения передач в положение НЕЙТРАЛЬ.
5. Установите переключатель насоса в положение ВКЛ.
6. Нажмите педаль акселератора для достижения максимальной частоты вращения двигателя и включите фиксатор дроссельной заслонки.
7. Установите три клапана секций стрел в положения ВЫКЛ.
8. Установите главный переключатель стрелы в положение ВКЛ..
9. Установите давление системы на МАКСИМУМ.
10. Переведите переключатель перемешивания в положение ВЫКЛ. и считайте показание манометра.
    - Если показание останется равным 6,9 бара, перепускной клапан перемешивания откалиброван правильно.
    - Если манометр покажет другое значение, перейдите к следующему пункту.
11. Отрегулируйте перепускной клапан перемешивания (Рисунок 109) на задней стороне клапана перемешивания таким образом, чтобы показание давления по манометру составило 6,9 бара.

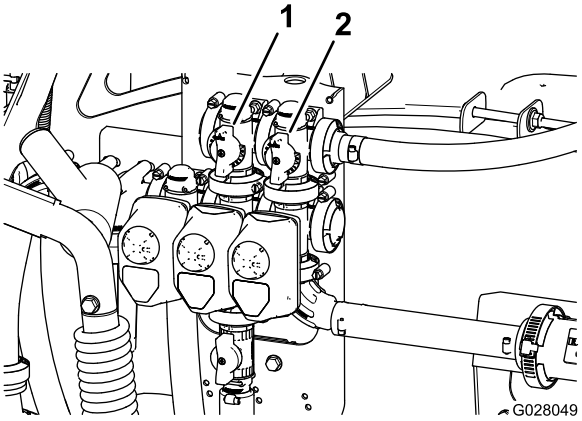

g028049

Рисунок 109

1. Перепускной клапан перемешивания
2. Главный перепускной клапан стрелы

12. Установите переключатель насоса в положение ВЫКЛ., переведите рычаг дроссельной заслонки в положение ХОЛОСТОЙ ХОД и установите ключ зажигания в положение ВЫКЛ.

Регулировка главного перепускного клапана стрелы

Примечание: При регулировке главного перепускного клапана стрелы уменьшается или увеличивается объем потока, подаваемого в сопла перемешивания в баке, когда главный переключатель стрелы установлен в положение Выкл.

1. Заполните бак опрыскивателя чистой водой на 1/2 по объему.
2. Установите машину на открытой горизонтальной поверхности.
3. Затяните стояночный тормоз.
4. Установите рычаг переключения передач в положение Нейтраль.
5. Установите переключатель насоса в положение Вкл.
6. Переведите переключатель перемешивания в положение Вкл.
7. Установите главный переключатель стрелы в положение Выкл.
8. Увеличьте частоту вращения двигателя до максимума и переведите фиксатор дроссельной заслонки в положение Вкл.
9. Отрегулируйте ручку главного перепуска стрелы для управления интенсивностью перемешивания, происходящего в баке (Рисунок 109).
10. Уменьшите частоту вращения двигателя до холостого хода.
11. Установите переключатель перемешивания и переключатель насоса в положение Выкл.
12. Выключите двигатель машины.

Техническое обслуживание

Замена фильтра линии нагнетания Экран

Интервал обслуживания: Через каждые 400 часов—Замените сетчатый фильтр линии нагнетания.

Примечание: Дополнительные сетчатые фильтры линии нагнетания можно приобрести у официального дистрибьютора деталей компании Toro.

1. Переместите машину на ровную поверхность, остановите насос опрыскивателя, выключите двигатель и извлеките ключ из замка зажигания.
2. Поместите сливной поддон под фильтр линии нагнетания (Рисунок 110).

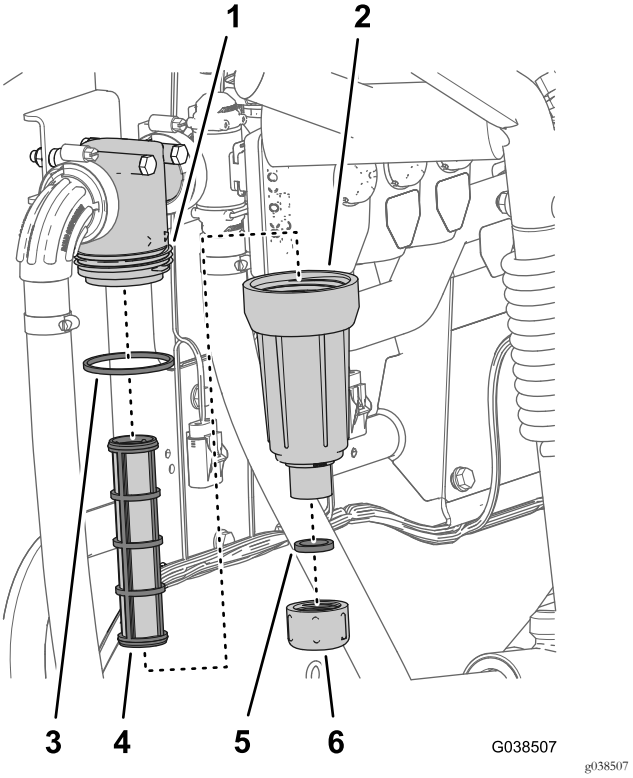

Рисунок 110

1.	Головка фильтра	4.	Элемент фильтра
2.	Стакан	5.	Уплотнительное кольцо (крышка сливного отверстия)
3.	Уплотнительное кольцо (стакан)	6.	Крышка сливного отверстия

3. Поверните крышку сливного отверстия против часовой стрелки и снимите ее со стакана фильтра линии нагнетания (Рисунок 110).

Примечание: Дождитесь полного слива жидкости из стакана.

4. Поверните стакан против часовой стрелки и снимите его с головки фильтра (Рисунок 110).
5. Извлеките старый элемент фильтра линии нагнетания (Рисунок 110).

   Примечание: Удалите в отходы старый фильтр.
6. Проверьте уплотнительное кольцо крышки сливного отверстия (расположенное на резьбовом штуцере стакана) и уплотнительное кольцо стакана на отсутствие повреждений и износа (Рисунок 110).

   Примечание: Замените поврежденные или изношенные уплотнительные кольца пробки и (или) стакана.
7. Вставьте новый элемент фильтра линии нагнетания в головку фильтра (Рисунок 110).

   Примечание: Убедитесь, что элемент плотно посажен в головку фильтра.
8. Установите стакан на головку фильтра и затяните вручную (Рисунок 110).
9. Установите крышку на стакан и затяните ее вручную (Рисунок 110).

Очистка клапанов перемешивания и секций

- Для очистки клапана перемешивания см. следующие разделы:
  1. Демонтаж привода клапана (страница 56)
  2. Демонтаж коллекторного клапана перемешивания (страница 57)
  3. Очистка коллекторного клапана (страница 59)
  4. Сборка коллекторного клапана (страница 60)
  5. Установка коллекторного клапана перемешивания (страница 61)
  6. Установка привода клапана (страница 62)
- Для очистки 3 клапанов секций см. следующие разделы:
  1. Демонтаж привода клапана (страница 56)
  2. Демонтаж коллектора клапана секции (страница 57)
  3. Очистка коллекторного клапана (страница 59)
  4. Сборка коллекторного клапана (страница 60)
  5. Установка коллекторного клапана секции (страница 61)
  6. Установка привода клапана (страница 62)

Демонтаж привода клапана

1. Установите опрыскиватель на горизонтальную поверхность, включите стояночный тормоз, остановите насос, выключите двигатель и извлеките ключ.
2. Отсоедините 3-штыревой соединитель привода клапана от 3-гнездового соединителя жгута проводов опрыскивателя.
3. Снимите держатель, который крепит привод к коллекторному клапану регулирования расхода, перемешивания, главному клапану стрелы или клапану секции стрелы (Рисунок 111).

   Примечание: Сожмите две ножки держателя вместе, одновременно нажимая на него вниз.

   Примечание: Сохраните привод и держатель для последующей установки на этапе Установка привода клапана (страница 62).

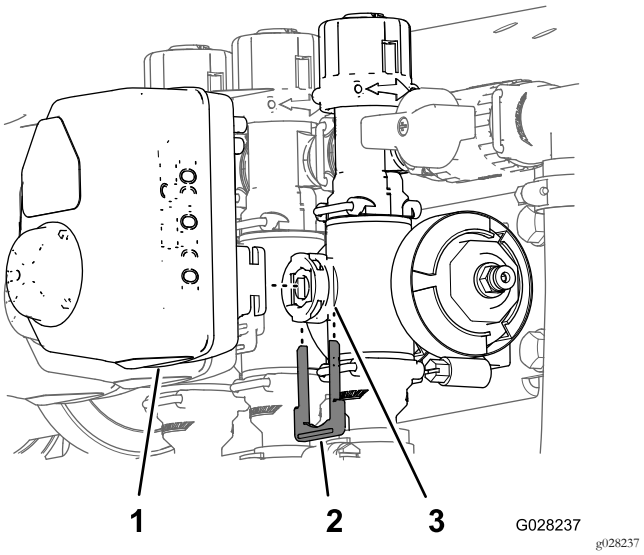

Рисунок 111

Показан привод клапана секции (привод клапана перемешивания аналогичный)

1. Привод клапана (показан клапан секции)
2. Держатель
3. Отверстие штока

4. Снимите привод с коллекторного клапана.

Демонтаж коллекторного клапана перемешивания

1. Снимите хомуты и прокладки крепления коллектора клапана перемешивания к перепускному клапану перемешивания, головке фильтра линии нагнетания, переходной муфте и переходному штуцеру (дроссельного клапана перемешивания), как показано на Рисунок 112.

   Примечание: Сохраните хомуты, прокладки, быстроразъемное соединение и штифт быстроразъемного соединения для установки, описанной в разделе Установка коллекторного клапана перемешивания (страница 61).

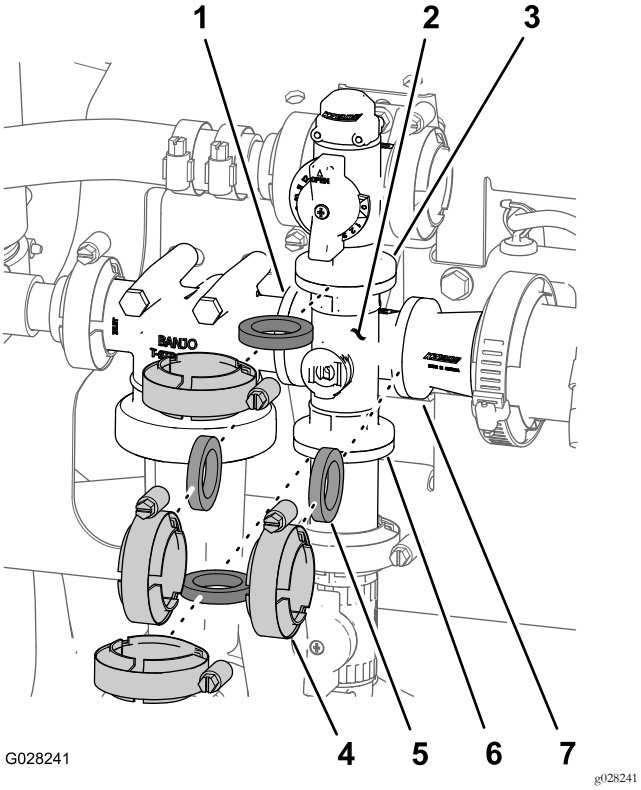

Рисунок 112

Клапан перемешивания

1. Фланец (головка фильтра линии нагнетания)
2. Коллектор (клапан перемешивания)
3. Фланец (перепускной клапан перемешивания)
4. Хомут фланца
5. Прокладка
6. Фланец (переходной штуцер — дроссельный клапан перемешивания)
7. Фланец (переходная муфта)

2. Снимите коллектор клапана перемешивания с машины (Рисунок 113).

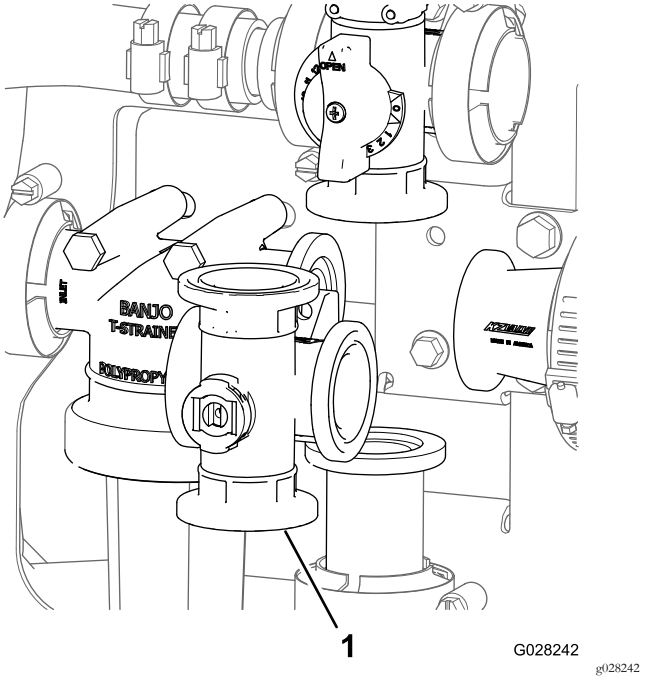

Рисунок 113

1. Коллектор клапана перемешивания

Демонтаж коллектора клапана секции

1. Снимите хомуты и прокладки крепления коллектора клапана секции (Рисунок 114) к примыкающему клапану секции (если это левый клапан секции, а также переходная муфта).

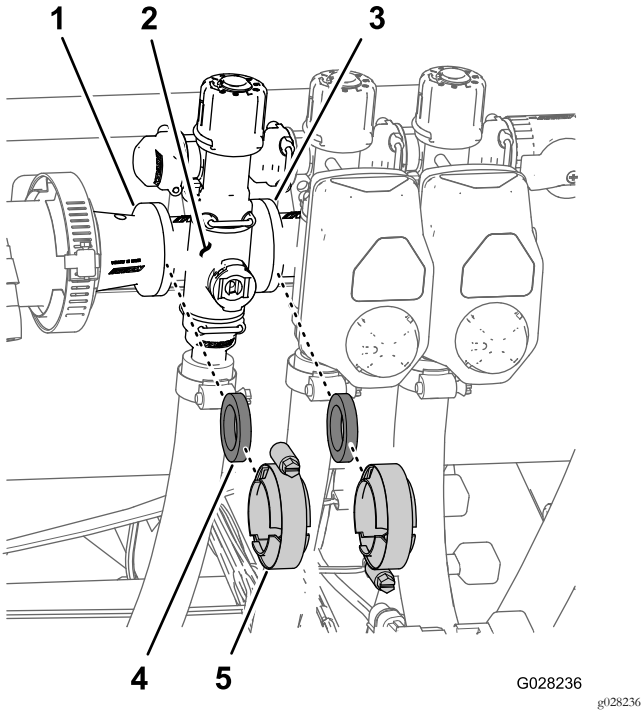

Рисунок 114

1. Фланец (переходная муфта)
2. Коллектор (клапан секции)
3. Фланец (примыкающий клапан секции)
4. Прокладка
5. Хомут фланца

2. Снимите держатель, который крепит коллектор клапана секции к перепускному штуцеру (Рисунок 115).

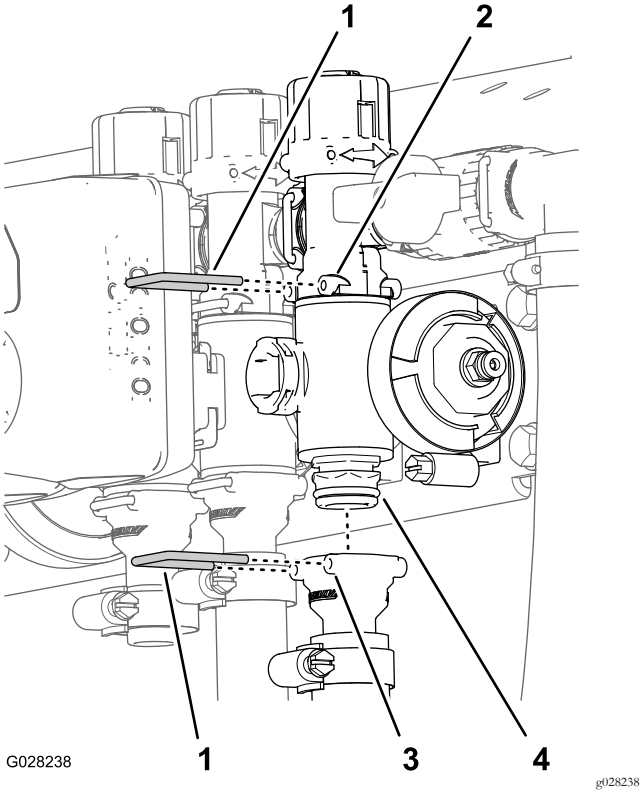

Рисунок 115

1. Держатель
2. Гнездо (перепускной штуцер)
3. Коллекторный клапан в сборе
4. Гнездо (выпускной штуцер)

3. Снимите с машины коллектор клапана секции (Рисунок 116).

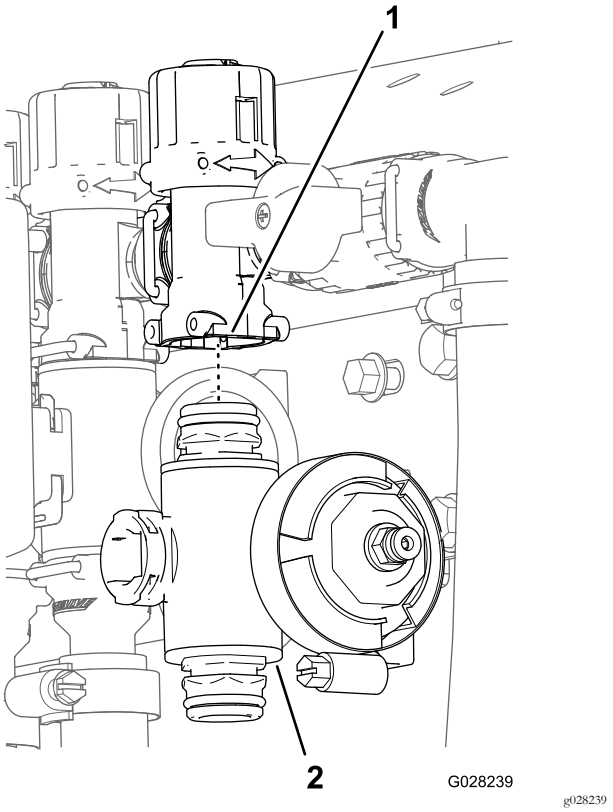

Рисунок 116

1. Перепускной штуцер
2. Коллектор клапана секции

Очистка коллекторного клапана

1. Расположите шток клапана таким образом, чтобы он был в закрытом положении (Рисунок 117).

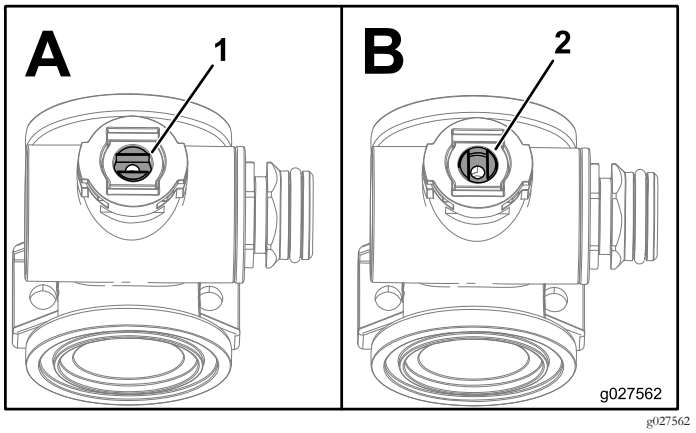

Рисунок 117

1. Клапан открыт
2. Клапан закрыт

2. Снимите два штуцера торцевой крышки в сборе с каждого конца корпуса коллектора (Рисунок 118 и Рисунок 119).

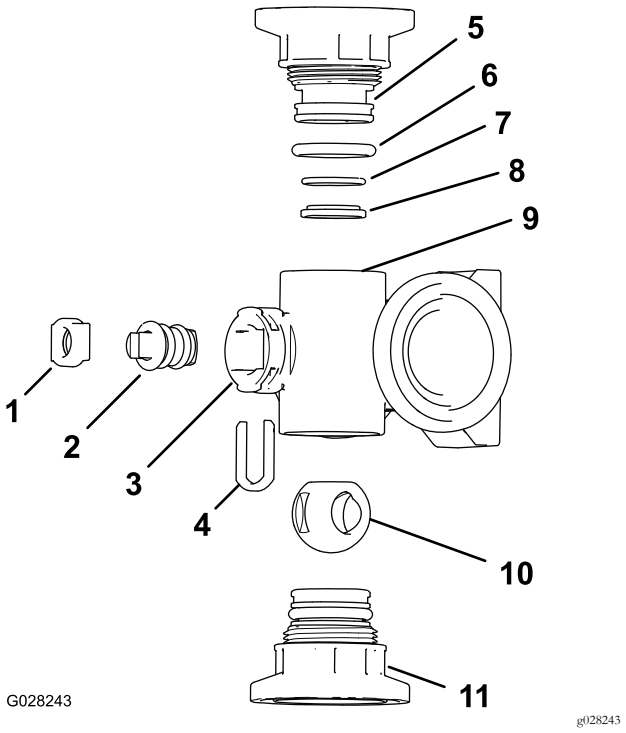

Рисунок 118

Коллектор клапана перемешивания

1. Держатель штока
2. Шток клапана
3. Отверстие штока
4. Держатель штока
5. Штуцер торцевой крышки
6. Уплотнительное кольцо торцевой крышки (0,796 дюйма / 0,139 дюйма)
7. Заднее уплотнительное кольцо седла (0,676 дюйма / 0,07 дюйма)
8. Кольцо седла клапана
9. Корпус коллектора
10. Шаровой клапан
11. Быстроразъемное соединение

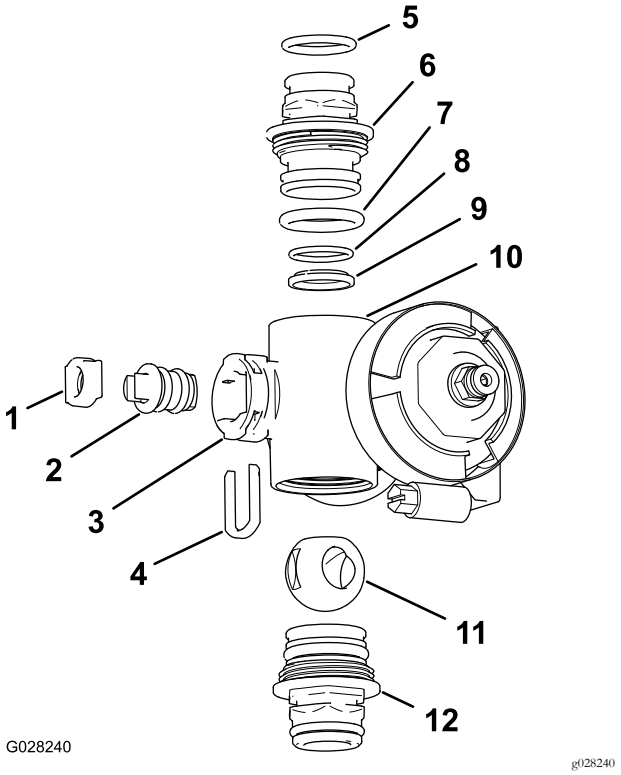

Рисунок 119

Коллектор клапана секции

1.	Седло штока клапана	7.	Уплотнительное кольцо торцевой крышки (0,796 дюйма / 0,139 дюйма)
2.	Шток клапана в сборе	8.	Заднее уплотнительное кольцо седла (0,676 дюйма / 0,07 дюйма)
3.	Отверстие штока	9.	Седло шарового клапана
4.	Держатель штока	10.	Корпус коллектора
5.	Уплотнительное кольцо выпускного штуцера (0,737 дюйма / 0,103 дюйма)	11.	Шаровой клапан
6.	Штуцер торцевой крышки	12.	Штуцер торцевой крышки в сборе

3. Поверните шток клапана таким образом, чтобы шарик был в ПОЛОЖЕНИИ Открыто(Рисунок 117).

   Примечание: Когда шток клапана окажется параллелен направлению потока внутри клапана, шар будет выдвинут наружу.

4. Извлеките держатель штока из пазов в отверстии штока в коллекторе (Рисунок 118 и Рисунок 119).
5. Снимите держатель штока и седло штока клапана с коллектора (Рисунок 118 и Рисунок 119).
6. Просуньте руку внутрь корпуса коллектора и извлеките оттуда шток клапана в сборе (Рисунок 118 и Рисунок 119).
7. Очистите внутреннюю часть коллектора и наружные поверхности шарового клапана, шток клапана в сборе, захват штока и торцевые штуцеры.

Сборка коллекторного клапана

1. Проверьте состояние уплотнительных колец выпускных штуцеров (только коллектор клапана секции), уплотнительных колец торцевых крышек, задних уплотнительных колец седла и седла шарового клапана на отсутствие повреждений или износа (Рисунок 118 и Рисунок 119).

   Примечание: Замените все поврежденные или изношенные уплотнительные кольца или седла.

2. Нанесите консистентную смазку на шток клапана и вставьте его в седло штока клапана (Рисунок 118 и Рисунок 119).
3. Вставьте шток и седло клапана в коллектор и закрепите шток и седло держателем штока (Рисунок 118 и Рисунок 119).
4. Убедитесь, что заднее уплотнительное кольцо седла и седло шарового клапана выровнены и правильно установлены в штуцере торцевой крышки (Рисунок 119 и Рисунок 118).
5. Установите штуцер торцевой крышки в сборе на корпус коллектора так, чтобы фланец штуцера торцевой крышки касался корпуса коллектора (Рисунок 118 и Рисунок 119), затем доверните штуцер торцевой крышки еще на 1/8-1/4 оборота.

   Примечание: Соблюдайте меры предосторожности, чтобы не повредить конец штуцера.

6. Вставьте шар в корпус клапана (Рисунок 120).

   Примечание: Шток клапана должен быть установлен внутри паза привода шара. Если шток клапана не устанавливается в него, отрегулируйте положение шара (Рисунок 120).

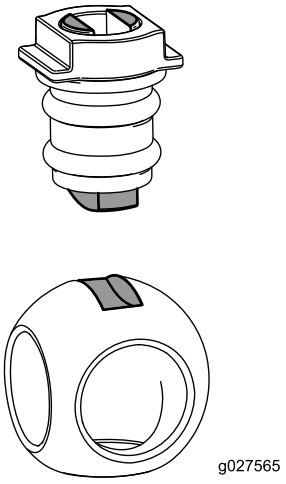

g027565

Рисунок 120

7. Расположите шток клапана в сборе таким образом, чтобы клапан был закрыт (Рисунок 117).
8. Повторите действия, описанные в пунктах 4 и 5, для другого штуцера торцевой крышки в сборе.

Установка коллекторного клапана перемешивания

1. Совместите фланец перепускного клапана перемешивания, одну уплотнительную прокладку и фланец штуцера торцевой крышки коллектора клапана перемешивания (Рисунок 121).

   Примечание: При необходимости ослабьте крепежные детали головки фильтра линии нагнетания, чтобы обеспечить зазор.

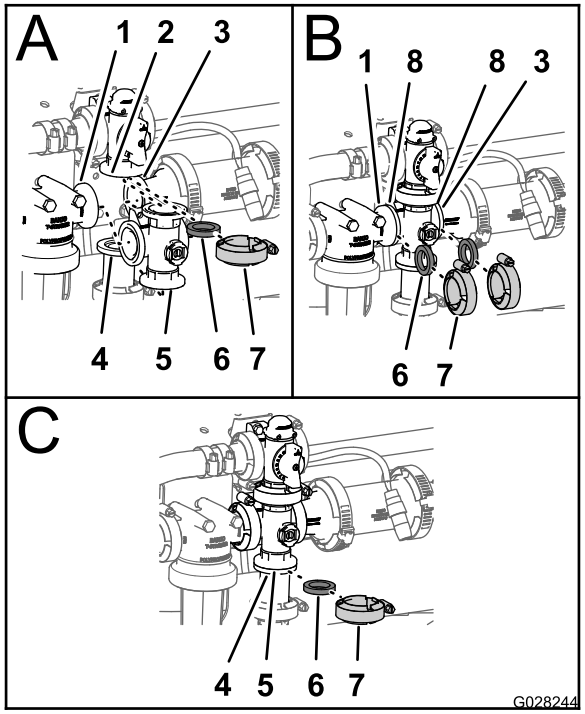

g028244

Рисунок 121

1.	Фланец (головка фильтра линии нагнетания)	5.	Прокладка
2.	Фланец (перепускной клапан перемешивания)	6.	Быстроразъемное соединение
3.	Фланец (переходная муфта)	7.	Коллектор (клапан перемешивания)
4.	Фланцевый хомут	8.	Фланец (коллектор — клапан перемешивания)

2. Установите перепускной клапан перемешивания, уплотнительную прокладку и коллектор клапана перемешивания с помощью хомута, затянув его вручную (Рисунок 121).
3. Установите уплотнительную прокладку между фланцами головки фильтра линии нагнетания и коллектора клапана перемешивания (Рисунок 121).
4. Смонтируйте головку фильтра линии нагнетания, уплотнительную прокладку и коллектор клапана перемешивания с помощью хомута, затянув его вручную (Рисунок 121).
5. Установите уплотнительную прокладку между фланцами коллектора клапана перемешивания и переходной муфтой (Рисунок 121).
6. Смонтируйте коллектор клапана перемешивания, уплотнительную прокладку и переходную муфту с помощью хомута, затянув его от руки (Рисунок 121).
7. Установите уплотнительную прокладку между фланцами коллектора клапана перемешивания и переходного штуцера для дроссельного клапана перемешивания (Рисунок 121).
8. Смонтируйте коллектор клапана перемешивания, уплотнительную прокладку и переходной штуцер с помощью хомута, затянув его вручную (Рисунок 121).
9. Если крепежные детали на головке фильтра линии нагнетания были ранее ослаблены, затяните гайку и болт с моментом от 19,8 до 25,4 Н·м.

Установка коллекторного клапана секции

1. Вставьте верхний штуцер торцевой крышки коллекторного клапана в перепускной штуцер (Рисунок 122).

   Примечание: При необходимости ослабьте крепежные детали перепускного клапана настолько, чтобы обеспечить зазор.

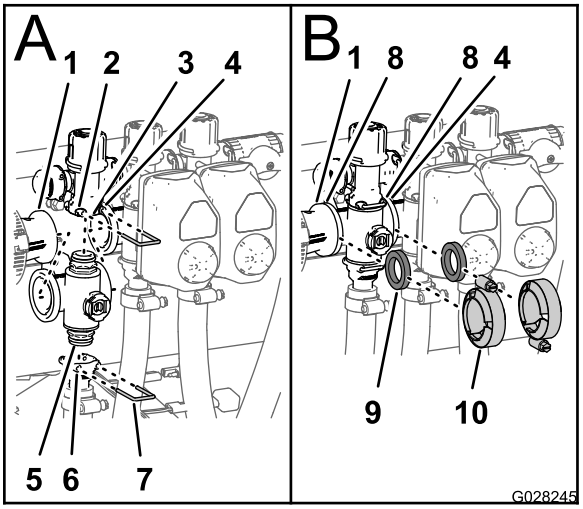

g028245

Рисунок 122

1. Фланец (переходная муфта)
2. Гнездо (перепускной штуцер)
3. Перепускной клапан
4. Фланец (примыкающий коллектор — клапан перемешивания)
5. Штуцер торцевой крышки (коллекторный клапан в сборе)
6. Гнездо (выпускной штуцер)
7. Держатель
8. Фланец (коллектор — клапан секции)
9. Уплотнительная прокладка
10. Фланцевый хомут

2. Закрепите штуцер торцевой крышки на перепускном штуцере, вставив держатель в гнездо перепускного штуцера (Рисунок 122).
3. Установите выпускной штуцер на нижний штуцер торцевой крышки коллекторного клапана (Рисунок 122).
4. Закрепите штуцер торцевой крышки на выпускном штуцере, вставив держатель в гнездо выпускного штуцера (Рисунок 122)
5. Установите уплотнительную прокладку между фланцами переходной муфты и коллектором клапана секции (Рисунок 122).
6. Установите переходную муфту, уплотнительную прокладку и коллектор клапана секции с помощью хомута, затянув его вручную (Рисунок 122).
7. При установке двух самых левых клапанов секций установите уплотнительную прокладку между фланцами двух соседних коллекторов клапанов секций (Рисунок 122).
8. Установите 2 смежных коллектора клапанов секций и прокладку с помощью хомута, затянув его от руки (Рисунок 122).
9. Если крепежные детали перепускного клапана были ранее ослаблены, затяните гайку и болт с моментом от 10,2 до 12,4¾Н·м.

Установка привода клапана

1. Совместите привод с коллекторным клапаном.
2. Закрепите привод и клапан с помощью держателя, снятого на этапе 3 раздела Установка привода клапана (страница 62).

Хранение

Для постановки машины на краткосрочное или долгосрочное хранение выполните следующие процедуры технического обслуживания.

- **При постановке на краткосрочное хранение** (менее 30 дней) очистите систему опрыскивателя; см. *Руководство оператора* для данной машины.
- **При постановке на долгосрочное хранение** (более 30 дней) очистите клапан перемешивания и три клапана секций; см. Очистка клапанов перемешивания и секций (страница 56).

Поиск и устранение неисправностей

Поиск и устранение неисправностей системы опрыскивания

Проблема	Возможная причина	Корректирующие действия
Не производится распыление из какой-либо секции стрелы.	1. Электрическое соединение клапана стрелы загрязнено или отсоединено.	1. Выключите клапан вручную. Отсоедините электрический соединитель на клапане и очистите все выводы, затем заново подсоедините его.
	2. Плавкий предохранитель разомкнут (перегорел)	2. Проверьте предохранители и при необходимости замените.
	3. Пережат шланг.	3. Отремонтируйте или замените шланг.
	4. Перепускной клапан стрелы неправильно отрегулирован.	4. Отрегулируйте клапаны перепуска стрел.
	5. Клапан секции стрелы поврежден.	5. Свяжитесь с официальным дилерским центром технического обслуживания.
	6. Повреждена электрическая система.	6. Свяжитесь с официальным дилерским центром технического обслуживания.
Секция стрелы не выключается.	1. Поврежден клапан.	1. Разберите клапан секции стрелы; см. раздел «Очистка». Осмотрите все детали и замените любые поврежденные детали.
Клапан стрелы протекает.	1. Уплотнительное кольцо изношено.	1. Разберите клапан и замените уплотнения, используя комплект для ремонта клапана; обратитесь в официальный дилерский центр технического обслуживания
Давление падает при включении стрелы.	1. Неправильно отрегулирован клапан перепуска стрелы.	1. Отрегулируйте клапан перепуска стрелы.
	2. Посторонний предмет в корпусе клапана стрелы.	2. Отсоедините входное и выходное соединения клапана стрелы и удалите все посторонние предметы.
	3. Фильтр сопла поврежден или закупорен.	3. Снимите и осмотрите все сопла.
Привод стрелы не работает надлежащим образом.	1. Тепловой прерыватель в блоке предохранителей, подающий питание на привод, сработал из-за перегрева.	1. Подождите, пока система не остынет, прежде чем возобновить работу. Если тепловые разъединители срабатывают повторно, обратитесь в официальный дилерский центр технического обслуживания
	2. Тепловой прерыватель в приводе стрелы, подающий питание на привод, сработал или неисправен.	2. Свяжитесь с официальным дилерским центром технического обслуживания.

Схемы

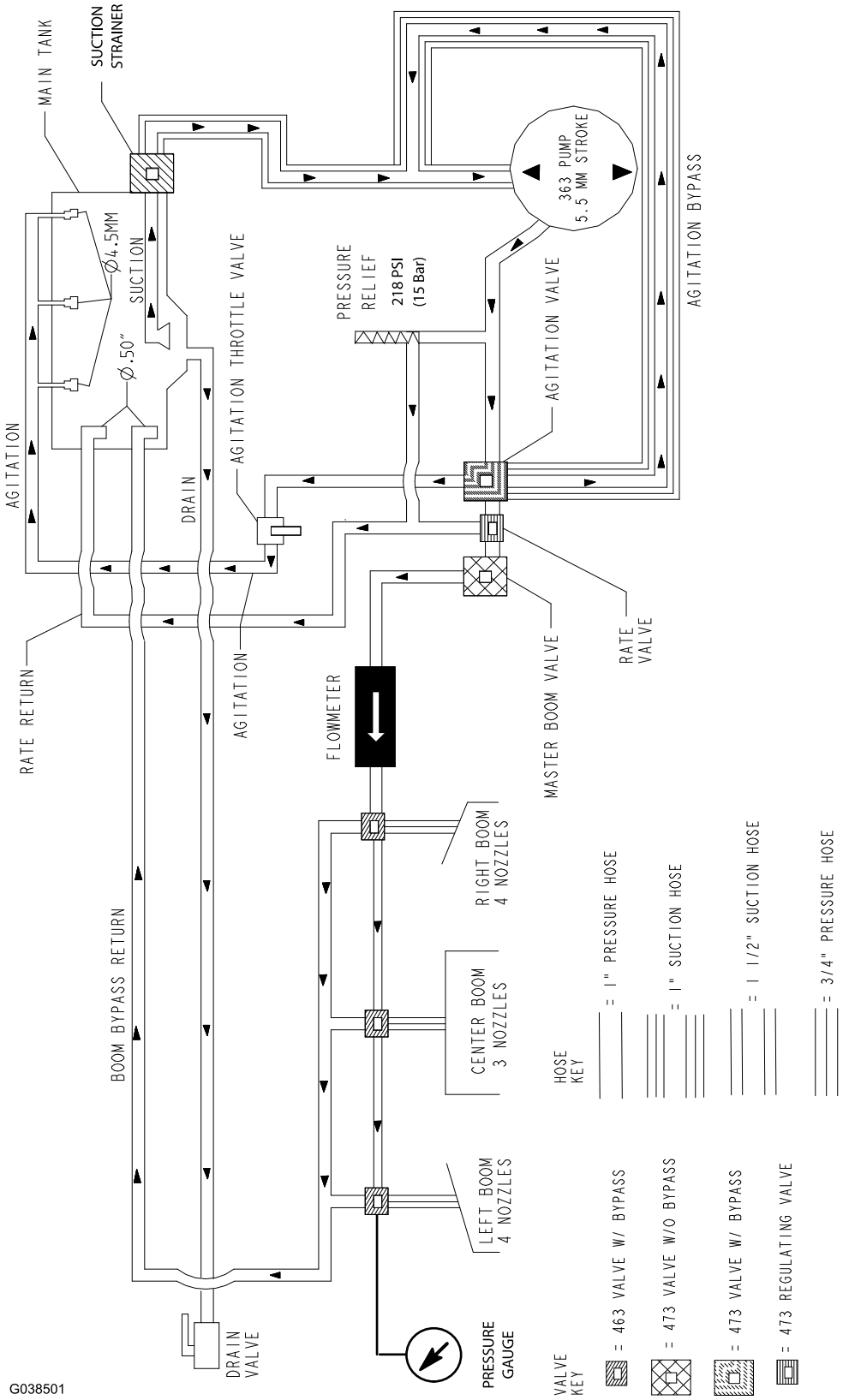

Блок-схема (Rev. A)

Примечания:

Примечания:

TORO®

Count on it.