Form No. 3406-994 Rev A

Ventilumrüstungskit

Sprühfahrzeug Multi-Pro® 5800-D

Modellnr. 132-4276

Installationsanweisungen

Mit diesem Ventilumrüstungskit ersetzen Sie die Regelventile und zugehörige Komponenten des Sprühfahrzeugs für ein Fahrzeug für die Grünflächensprühdosierung.

Wenden Sie sich hinsichtlich Informationen zu Produkten und Zubehör sowie Angaben zu Ihrem örtlichen Vertragshändler oder zur Registrierung des Produktes direkt an Toro unter www.Toro.com.

⚠ WARNUNG:

KALIFORNIEN
Warnung zu Proposition 65

Dieses Produkt enthält eine Chemikalie oder Chemikalien, die laut den Behörden des Staates Kalifornien krebserregend wirken, Geburtsschäden oder andere Defekte des Reproduktionssystems verursachen.

Bei Verwendung dieses Produkts sind Sie ggf. Chemikalien ausgesetzt, die laut den Behörden des Staates Kalifornien krebserregend wirken, Geburtsschäden oder andere Defekte des Reproduktionssystems verursachen.

Sicherheit

⚠ WARNUNG:

Die im Sprühsystem verwendeten Chemikalien können gefährlich und giftig für Sie, Unbeteiligte, Tiere, Pflanzen, Flächen oder anderes Eigentum sein.

- **Lesen Sie die chemischen Warnaufkleber und die Materialsicherheitsdatenblätter für alle verwendeten Chemikalien sorgfältig durch, und halten Sie sich an die Angaben. Tragen Sie außerdem die vom Chemikalienhersteller empfohlene Schutzkleidung. Tragen Sie z. B. geeignete Schutzanzüge, einschließlich Atemschutzmaske und Schutzbrille, Handschuhe oder andere Kleidung, damit Sie nicht mit den Chemikalien in Kontakt kommen.**
- **Denken Sie daran, dass u. U. mehrere Chemikalien verwendet werden, und dass Sie alle Angaben berücksichtigen müssen.**
- **Weigern Sie sich, das Sprühfahrzeug einzusetzen, wenn diese Informationen nicht verfügbar sind.**
- **Vor dem Umgang mit einem Sprühsystem sollten Sie sicherstellen, dass es dreimal ausgespült und gemäß den Empfehlungen der Chemikalienhersteller neutralisiert wurde; alle Ventile müssen auch dreimal ausgespült werden.**
- **Stellen Sie sicher, dass eine ausreichende Menge an frischem Wasser und Seife in der Nähe verfügbar sind, und waschen Sie unverzüglich jede Chemikalie ab, mit der Sie in Kontakt kommen.**

© 2016—The Toro® Company
8111 Lyndale Avenue South
Bloomington, MN 55420

Registrieren Sie Ihr Produkt unter www.Toro.com.

CE

Originaldokuments (DE)
Druck: USA
Alle Rechte vorbehalten

3406-994 A

Sicherheits- und Bedienungsschilder

Die Sicherheits- und Bedienungsaufkleber sind gut sichtbar; sie befinden sich in der Nähe der möglichen Gefahrenbereiche. Tauschen Sie beschädigte oder verloren gegangene Aufkleber aus.



decal127-6976

127-6976

1. Verringern
2. Erhöhen

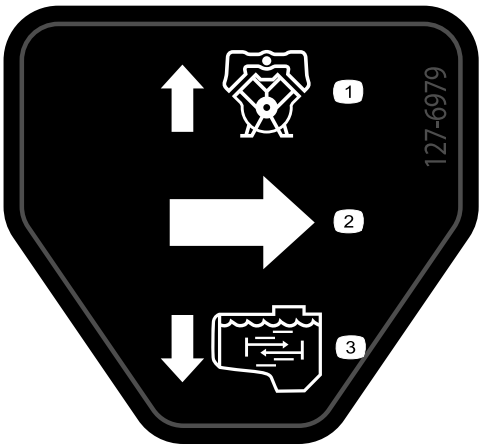

decal127-6979

127-6979

1. Pumpenrückfluss
2. Durchfluss
3. Rührwerkfluss

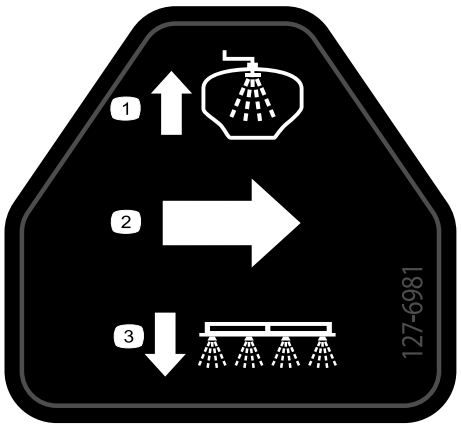

decal127-6981

127-6981

1. Sicherheitsventil-Rückfluss
2. Durchfluss
3. Sprühen mit dem Ausleger

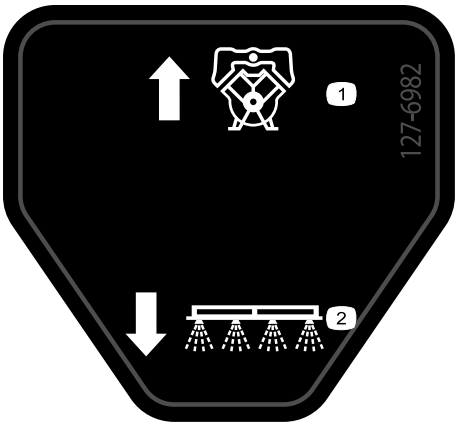

decal127-6982

127-6982

1. Pumpenrückfluss
2. Sprühen mit dem Ausleger

Installation

Einzelteile

Prüfen Sie anhand der nachstehenden Tabelle, dass Sie alle im Lieferumfang enthaltenen Teile erhalten haben.

Verfahren	Beschreibung	Menge	Verwendung
1	Keine Teile werden benötigt	–	Vorbereiten der Kitinstallation.
2	Keine Teile werden benötigt	–	Schließen Sie den hinteren Kabelbaum vom optionalen Anbaugerät ab.
3	Keine Teile werden benötigt	–	Trennen Sie den Druckmessschlauch für das Messgerät am Armaturenbrett ab.
4	Hinterer Kabelbaum	1	Entfernen Sie den hinteren Kabelbaum für die Maschine.
5	Keine Teile werden benötigt	–	Entfernen Sie das Sicherheitsventil, den Ablauf und die Rührwerkkomponenten.
6	Keine Teile werden benötigt	–	Nehmen Sie den Zulaufschlauch auseinander.
7	Keine Teile werden benötigt	–	Entfernen Sie die Ventilstütze und die Auslegerabschnittventile.
8	Sprühventile Abdeckung, 52 mm Dichtung, 25 mm x 35 mm Flanschklemme, 40 mm bis 64 mm Ventilbefestigung Bundkopfschrauben (5/16" x 1") Sicherungsbundmuttern (5/16")	1 1 1 1 1 5 5	Befestigen Sie die Ventile an der Ventilbefestigung.
9	Keine Teile werden benötigt	–	Befestigen Sie die Ventilbefestigung an der Maschine.
10	Schraube (6-32" x 5/8") Griff Rührwerkdrosselventil Halterung (Nylon) Rührwerk-Ventilhalterung Schraube (6 mm x 12 mm) Rührwerkzulaufschlauch Rührwerkdüsen Rührwerk-Überlaufschlauch, 25 mm x 254 mm Dichtung, 25 mm x 35 mm Flanschklemme, 40 mm bis 64 mm	1 1 1 1 1 1 1 1 1 1 1	Befestigen Sie das Rührwerk-Abstellventils, die Düsen und Schläuche.
11	Verteilerzulaufschlauch (1" x 25") Dichtung, 25 mm x 35 mm Flanschklemme, 40 mm bis 64 mm	1 1 1	Befestigen Sie den Verteilerzulauf-schlauch.

Verfahren	Beschreibung	Menge	Verwendung
12	Ejektorabstellventil	1	Bauen Sie das Abstellventil und die Schläuche für den optionalen Ejektor ein.
	Abstellventilhalterung	1	
	Sicherungsbundmuttern (1/4")	1	
	Dichtung, 25 mm x 35 mm	1	
	Flanschklemme, 40 mm bis 64 mm	1	
	Rührwerk-Überlaufschlauch, 25 mm x 337 mm	1	
	Dichtung, 25 mm x 35 mm	1	
	Flanschklemme, 40 mm bis 64 mm	1	
	Druckbegrenzungsschlauch, 2,5 cm x 29,8 cm	1	
	Sprühfahrzeug-Zulaufschlauch, 2,5 cm x 48,6 cm	1	
	Ejektorzulaufschlauch, 2,5 cm x 156,5 cm	1	
13	Überlaufschlauch und Ablassschlauch	1	Befestigen Sie den Abschnittüberlauf-schlauch und den Ablassschlauch
	Stützklemme	1	
	Bundkopfschraube (5/16" x 3/4")	1	
	Scheibe (5/16")	1	
14	Zulaufschlauch, linker Auslegerab-schnitt, 2 cm x 205 cm	1	Schließen Sie die Sprühdüsenschläuche an.
	Zulaufschlauch, mittlerer Auslegerabschnitt, 2 cm x 58 cm	1	
	Zulaufschlauch, rechter Auslegerabschnitt, 2 cm x 170 cm	1	
15	Flanschabstellventil	1	Befestigen Sie das Abstellventil und den Schlauch für die optionale Spritzpistole oder die elektrische Schlauchtrommel.
	Halterung (Nylon)	1	
	90°-Krümmer (mit Druckanschluss)	1	
	Dichtung, 25 mm x 35 mm	1	
	Flanschklemme, 40 mm bis 64 mm	1	
	Scheibe (5/16" x 13/16")	4	
	Schraube (6 x 16 mm)	4	
	Schlauchklemme	2	
	Schnellkupplungsanschlussstück (Fassung)	1	
	Gezahntes gerades Anschlussstück (1/2")	1	
	Schlauch, 1,3 cm x 762 cm	1	
	Schlauch, 1,3 cm x 180 cm	1	
	Kabelbinden	3	
16	Hinterer Kabelbaum	1	Befestigen Sie den hinteren Kabelbaum an der Maschine.
	Kabelbinde	3	
17	Keine Teile werden benötigt	–	Schließen Sie den hinteren Kabelbaum an.
18	Überbrückungskabelbaum (optionale Spritzpistole oder elektrische Schlauchtrommel)	1	Schließen Sie den hinteren Kabelbaum an optionale Anbaugeräte an.
19	Keine Teile werden benötigt	–	Anschließen des Druckmessschlauches für das Messgerät am Armaturenbrett
20	Keine Teile werden benötigt	–	Schließen Sie den Einbau des Ventilumrüstungskits ab.

1

Vorbereiten der Kitinstallation

Keine Teile werden benötigt

Vorbereiten der Maschine

1. Stellen Sie die Maschine auf einer ebenen Fläche ab (Bild 1).

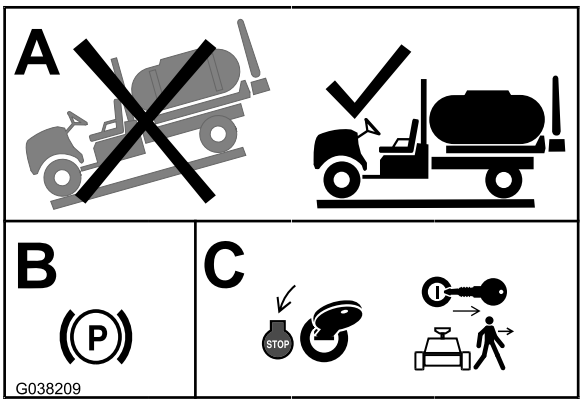

g038209

Bild 1

2. Aktivieren Sie die Feststellbremse (Bild 1).
3. Stellen Sie den Motor ab und ziehen Sie den Zündschlüssel ab (Bild 1).

Vorbereiten des Sprühfahrzeugs und des optionalen Spülbehälters

1. Reinigen Sie das Sprühfahrzeug; weitere Informationen finden Sie in der *Bedienungsanleitung* für die Maschine.

   Wichtig: Sie müssen den Sprühbehälter komplett leeren, bevor Sie das Ventilumrüstungskit installieren.

2. **Führen Sie für Maschinen mit dem optionalen Behälterspülkit folgende Schritte durch:** Pumpen Sie das Wasser vom Spülbehälter in den Sprühbehälter; weitere Informationen finden Sie unter „Verwenden des Spülkits“ in den *Installationsanweisungen* für das Behälterspülkit.
3. Lassen Sie das Wasser aus dem Sprühbehälter (Bild 2) ab; weitere Informationen finden Sie unter „Reinigen des Sprühfahrzeugs“ in der *Bedienungsanleitung* für die Maschine.

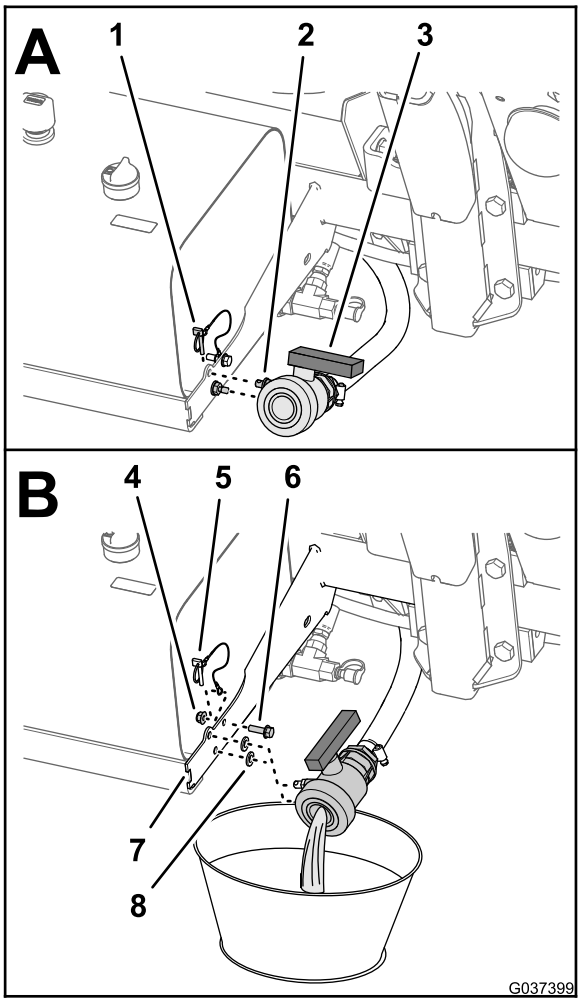

g037399

Bild 2

1. Klappstecker
2. Befestigungsstift
3. Ablassventil
4. Sicherungsbundmutter (5/16")
5. Kabel (Klappstecker)
6. Bundbolzen (5/16" x 1")
7. Stütze (Hydraulikbehälter)
8. Gummischeibe

4. Entfernen Sie die Bundkopfschraube (5/16" x 1") und die Sicherungsbundmutter (5/16"), mit denen das Kabel des Klappsteckers an der Stütze des Hydraulikbehälters befestigt ist (Bild 2).

   Hinweis: Bewahren Sie den Klappstecker, die Sicherungsbundmutter, die Bundkopfschraube und die zwei Gummischeiben für den Einbau in Befestigen des Ablassventils (Seite 37) auf.

Abschließen der Batterie

1. Fahren Sie die linken und rechten Auslegerabschnitte in die horizontale Stellung aus.
2. Drehen Sie das ZÜNDSCHLOSS in die AUS-Stellung und ziehen den Zündschlüssel ab, siehe *Bedienungsanleitung*.
3. Nehmen Sie die Batterieabdeckung ab und klemmen das Minuskabel (schwarz) vom Batteriepol ab (Bild 3 und Bild 4).

⚠ WARNUNG:

Elektrische Funken können zum Explodieren der Batteriegase führen, was Verletzungen zur Folge haben kann.

Das unsachgemäße Verlegen der Batteriekabel kann das Sprühfahrzeug beschädigen, und die Kabel können Funken erzeugen.

- **Klemmen Sie immer das Minuskabel (schwarz) ab, bevor Sie das Pluskabel (rot) abklemmen.**
- **Klemmen Sie immer das Pluskabel (rot) an, bevor Sie das Minuskabel (schwarz) anklemmen.**

Batteriepole und Metallwerkzeuge können an metallischen Teilen des Sprühgeräts Kurzschlüsse verursachen, was Funken erzeugen kann.

- **Lassen Sie Batteriepole, wenn Sie die Batterie entfernen oder einbauen, nie mit irgendwelchen Metallteilen des Sprühfahrzeugs in Berührung kommen.**
- **Achten Sie darauf, dass Metallwerkzeuge keinen Kurzschluss zwischen den Batteriepolen und Metallteilen des Sprühfahrzeugs erzeugen.**
- **Halten Sie die Batteriehalterung immer in ihrer ordnungsgemäßen Position, um die Batterie zu schützen und zu befestigen.**

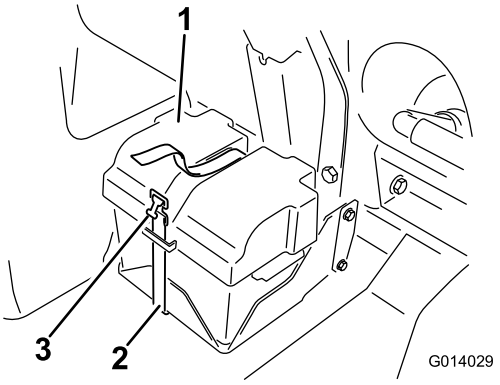

g014029

Bild 3

1. Batterieabdeckung
2. Halteband
3. Schnalle

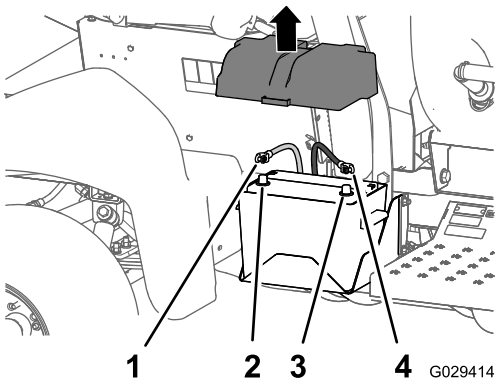

g029414

Bild 4

1. Pluskabel der Batterie
2. Batterie-Pluspol
3. Batterie-Minuspol
4. Minuskabel der Batterie

4. Klemmen Sie das Pluskabel (Rot) vom Batteriepol ab (Bild 4).
5. Klappen Sie beide Sitze nach vorne und setzen die Stützstangen in die Arretierung am Ende der Schlitze an der Unterseite der mittleren Konsole, um die Sitze zu befestigen.
6. Lassen Sie den Motor ganz abkühlen.

2

Abschließen des hinteren Kabelbaums von den optionalen Anbaugeräten

Keine Teile werden benötigt

Abschließen des Kabelbaums von der optionalen Spritzpistole oder von der elektrischen Schlauchtrommel

1. Suchen Sie an der Rückseite des Sprühbehälters den Kabelbaum für die Spritzpistole oder die elektrische Schlauchtrommel (Bild 5).

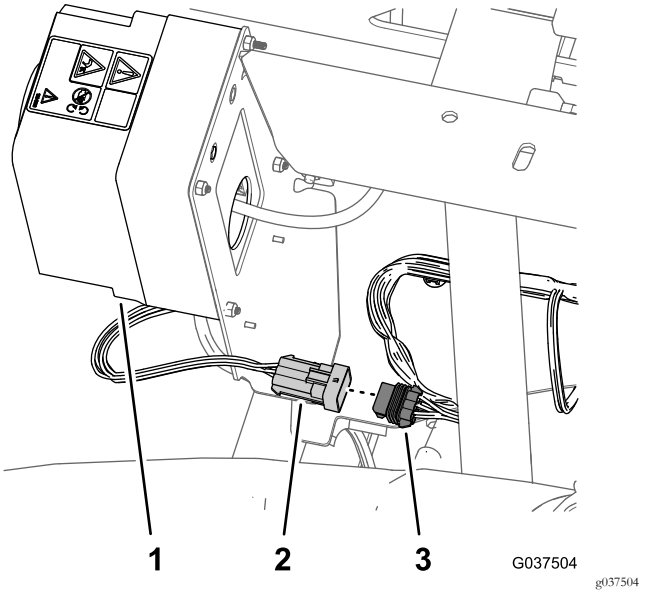

Bild 5

1. Schaltkasten (Spritzpistole oder elektrische Schlauchtrommel)
2. 6-Stift-Stecker (Kabelbaum, Spritzpistole oder elektrische Schlauchtrommel)
3. 6-Buchsen-Stecker (hinterer Kabelbaum)

2. Ziehen Sie den 6-Stift-Stecker des Kabelbaums für die Spritzpistole oder die elektrische Schlauchtrommel vom 6-Buchsen-Stecker des hinteren Hauptkabelbaums ab (Bild 5).

Abschließen des Kompressors für den Schaummarkierer

1. Suchen Sie an der Rückseite des Schaummarkiererbehälters den Kabelbaum am Kompressor (Bild 6).

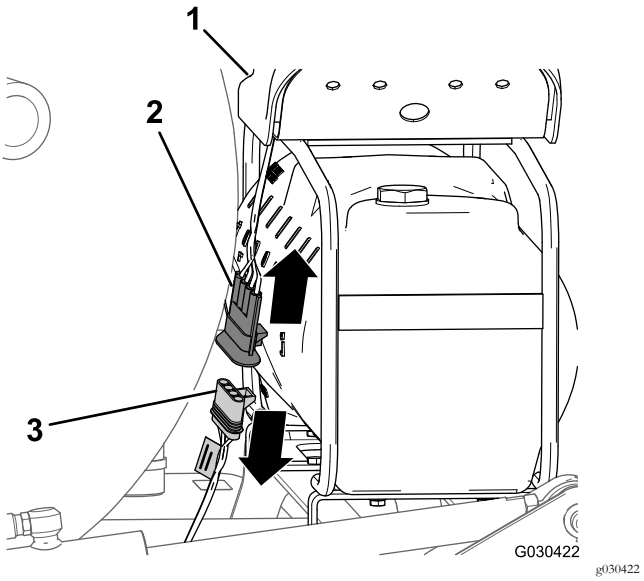

Bild 6

1. Kompressor
2. 4-Stift-Stecker (Kabelbaum für den Kompressor)
3. 4-Buchsen-Stecker (Kabelbaum für das Finishingkit)

2. Ziehen Sie den 4-Stift-Stecker des Kompressorkabelbaums vom 4-Buchsen-Stecker des hinteren Kabelbaums der Maschine ab (Bild 6).

Abtrennen der Pumpe für das Behälterspülkit

1. Drücken Sie am Heck der Maschine die Seiten der Spülpumpenabdeckung zusammen und heben die Abdeckung an, bis die Nasen der Abdeckung nicht mehr in den Schlitzen der Sattelplatte sitzen; nehmen Sie dann die Abdeckung von der Maschine ab (Bild 7).

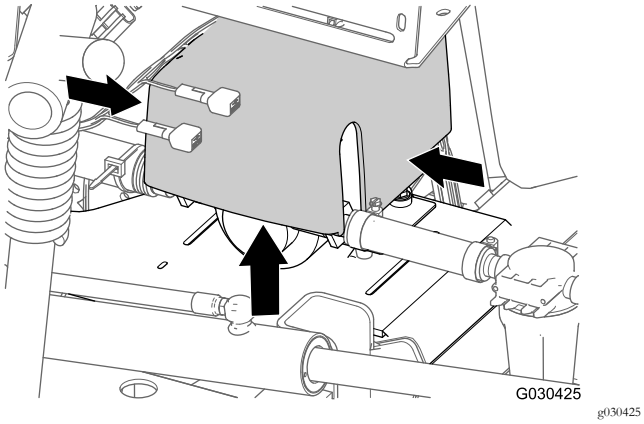

Bild 7

2. Ziehen Sie den 6-Stift-Stecker des Kabelbaums der Spülpumpe vom 6-Buchsen-Stecker des hinteren Hauptkabinenkabelbaums ab (Bild 8).

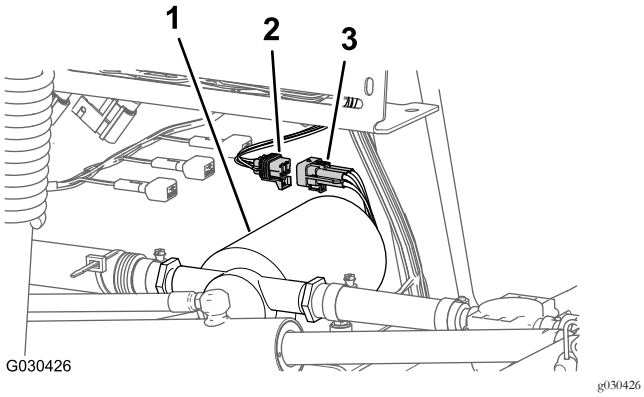

Bild 8

1. Spülpumpe
2. 6-Buchsen-Stecker (hinterer Kabelbaum)
3. 6-Stift-Stecker (Spülpumpenkabelbaum)

Abschließen des Kabelbaums vom optionalen Pro-Control-Kit

Ziehen Sie den 3-Stift-Stecker des Kabelbaums für das Durchflussmessgerät vom 3-Buchsen-Stecker des hinteren Kabelbaums der Maschine ab (Bild 9).

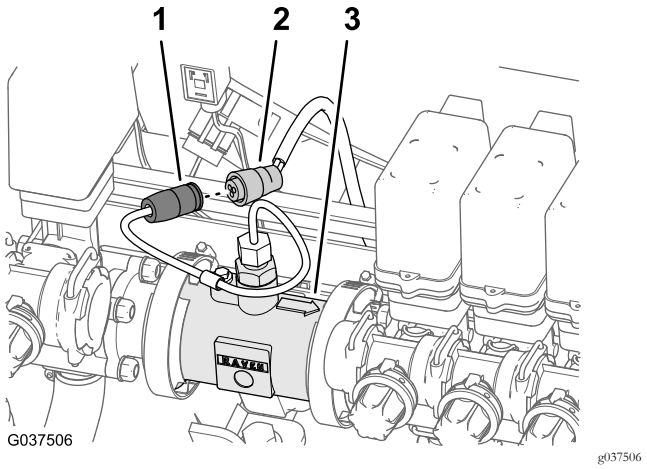

Bild 9

1. 3-Stift-Stecker (Kabelbaum des Durchflussmessgeräts)
2. 3-Buchsen-Stecker (hinterer Kabelbaum der Maschine)
3. Durchflussmessgerät

3

Abtrennen des Druckmessschlauchs für das Messgerät am Armaturenbrett

Keine Teile werden benötigt

Abschließen des Druckmessschlauchs für das Messgerät am Armaturenbrett, Maschinen ohne optionale Schlauchtrommel

Hinweis: Wenn die Maschine mit einer optionalen Spritzpistole ausgestattet ist, siehe Abschließen des Druckmessschlauchs und des Zulaufschlauchs, optionale Spritzpistole oder elektrische Schlauchtrommel (Seite 9).

1. Drücken Sie den Stellring für die Schlauchkupplung in das Anschlussstück mit dem Anschlussdeckel des rechten Auslegerabschnittventils hinein (Bild 10).

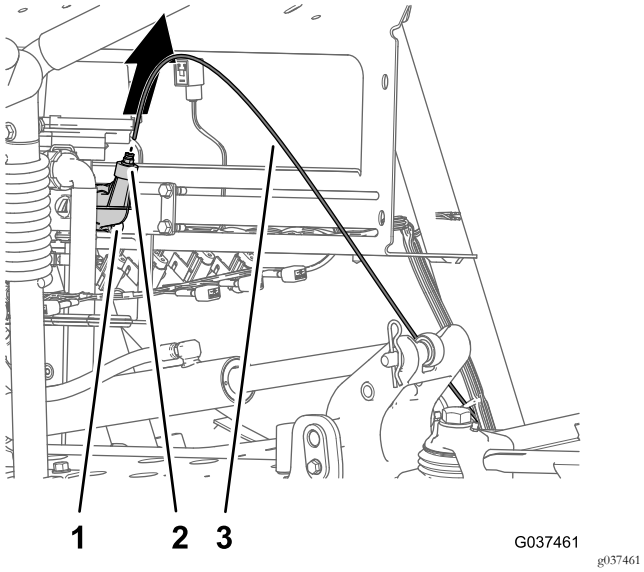

Bild 10

1. Schlauchkupplung (Enddeckel des rechten Auslegerabschnittventils)
2. Anschlussstück mit Anschlussdeckel
3. Druckmessschlauch

2. Ziehen Sie den Druckmessschlauch für das Messgerät am Armaturenbrett aus der Schlauchkupplung (Bild 10).

Abschließen des Druckmessschlauchs und des Zulaufschlauchs, optionale Spritzpistole oder elektrische Schlauchtrommel

1. Drücken Sie die Stellringe für die Schlauchkupplungen in das T-Anschlussstück im Druckanschluss-Anschlussstück hinein (Bild 11 oder Bild 12).

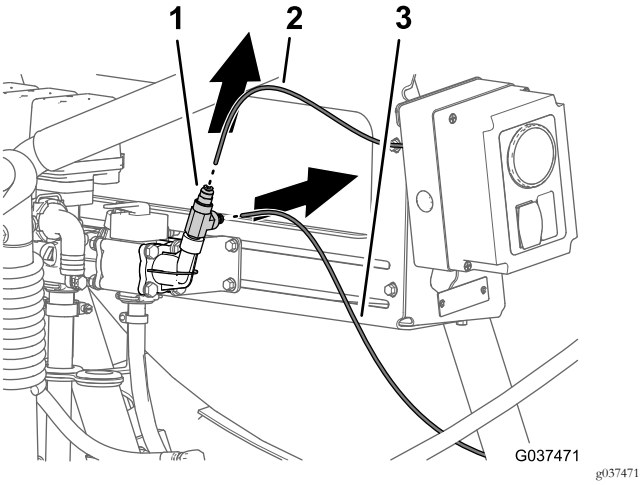

Bild 11

Optionale Spritzpistole

1. Schlauchkupplung (Druckanschlussstück, Sicherheitsventil)
2. Druckmessschlauch (Druckmanometer an Spritzpistole)
3. Druckmessschlauch (Druckmanometer im Armaturenbrett)

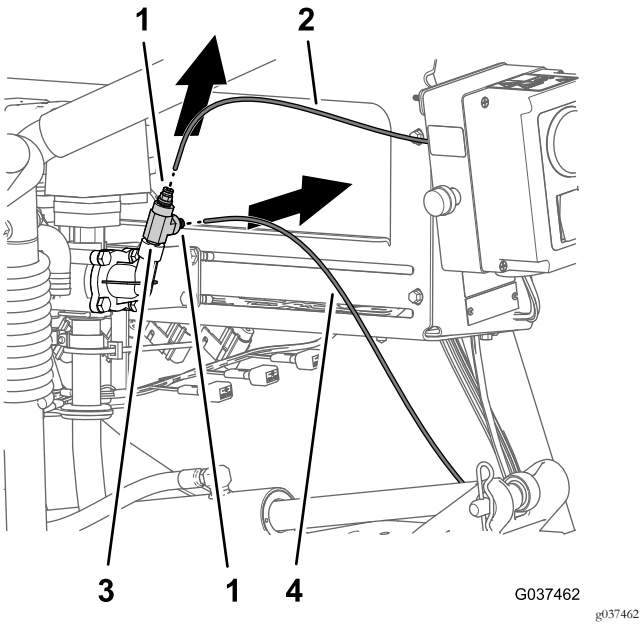

Bild 12

Elektrische Schlauchtrommel

1. Schlauchkupplung (Druckanschlussstück, Sicherheitsventil)
2. Druckmessschlauch (Druckmanometer an Spritzpistole)
3. T-Anschlussstück
4. Druckmessschlauch (Druckmanometer im Armaturenbrett)

2. Ziehen Sie den Druckmessschlauch für das Messgerät am Armaturenbrett von der Schlauchkupplung ab (Bild 11 oder Bild 12).
3. Ziehen Sie den Druckmessschlauch für das Druckmanometer der Spritzpistole von der Schlauchkupplung ab (Bild 11 oder Bild 12).
4. Nehmen Sie das T-Anschlussstück vom Druckanschluss-Anschlussstück ab (Bild 13).

   Hinweis: Bewahren Sie das T-Anschlussstück für den Einbau in Anschließen des Druckmessschlauchs - optionale Spritzpistole oder optionale elektrische Schlauchtrommel (Seite 54) auf.

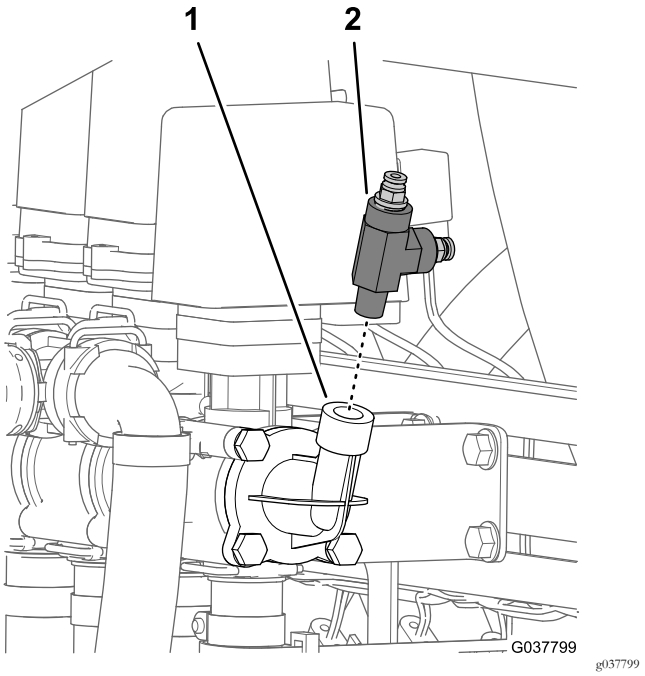

Bild 13

1. Druckanschluss-Anschlussstückrohr
2. T-Anschlussstück

4

Entfernen des hinteren Kabelbaums für die Maschine

Für diesen Arbeitsschritt erforderliche Teile:

1	Hinterer Kabelbaum

Abtrennen des vorderen und hinteren Kabelbaums

Hinweis: Verwenden Sie eine Maschinenhebevorrichtung, wenn Sie den vorderen und hinteren Kabelbaum abschließen.

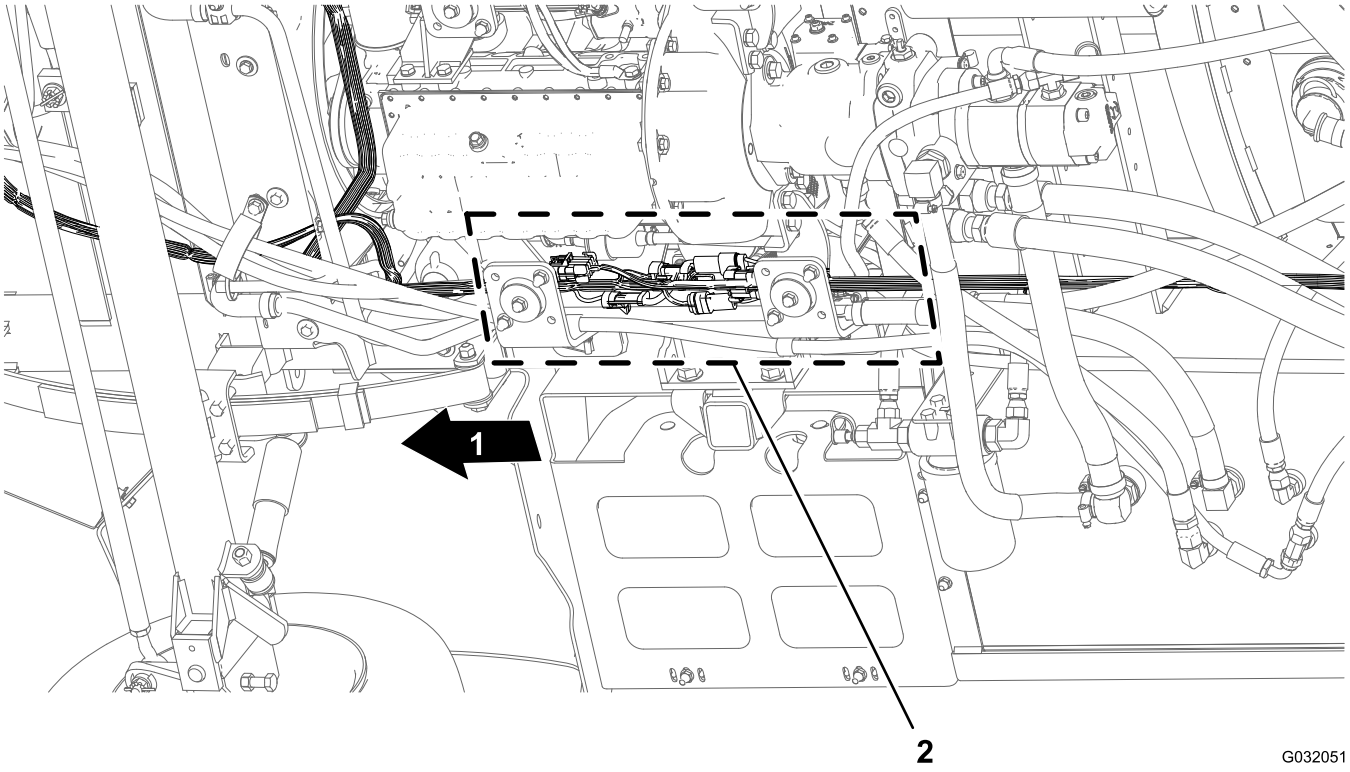

Bild 14

1. Vorderseite der Maschine
2. Anschlussstellen (vorderer und hinterer Kabelbaum)

1. Suchen Sie an der Maschinenunterseite entlang des rechten Rahmenrohrs die elektrischen Anschlüsse für den vorderen und hinteren Kabelbaum der Maschine (Bild 14).
2. Ziehen Sie die sechs Steckerpaare zwischen dem vorderen und hinteren Kabelbaum ab, wie in Bild 15 bis Bild 19 abgebildet.

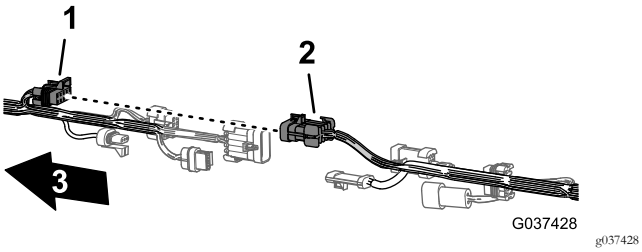

Bild 15

1. 10-Buchsen-Stecker, Sprühfahrzeug-Kabelbaumverbindung (vorderer Kabelbaum)
2. 10-Stift-Stecker, Sprühfahrzeug-Kabelbaumverbindung (hinterer Kabelbaum)
3. Vorderseite der Maschine

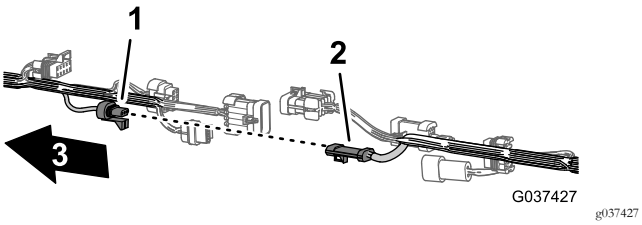

Bild 16

1. 3-Buchsen-Stecker, Durchflussmessgerät (vorderer Kabelbaum)
2. 3-Stift-Stecker, Durchflussmessgerät (hinterer Kabelbaum)
3. Vorderseite der Maschine

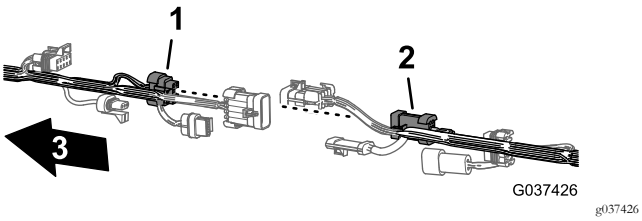

Bild 17

1. 8-Buchsen-Stecker, Sprühfahrzeug-Kabelbaumverbindung (vorderer Kabelbaum)
2. 8-Stift-Stecker, Sprühfahrzeug-Kabelbaumverbindung (hinterer Kabelbaum)
3. Vorderseite der Maschine

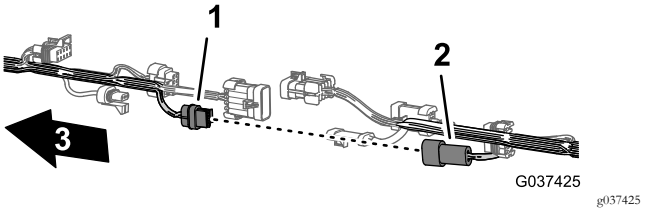

Bild 18

1. 2-Buchsen-Stecker, Spülpumpe (vorderer Kabelbaum)
2. 2-Stift-Stecker, Spülpumpe (hinterer Kabelbaum)
3. Vorderseite der Maschine

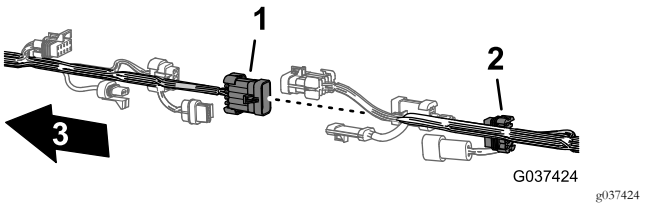

Bild 19

1. 10-Stift-Stecker, Sprühfahrzeug-Kabelbaumverbindung (vorderer Kabelbaum)
2. 10-Stift-Stecker, Sprühfahrzeug-Kabelbaumverbindung (hinterer Kabelbaum)
3. Vorderseite der Maschine

3. Entfernen Sie die Einsteckbefestigungen des hinteren Kabelbaums, mit denen der Kabelbaum in den Löchern im rechten Rahmenrohr der Maschine befestigt ist (Bild 20).

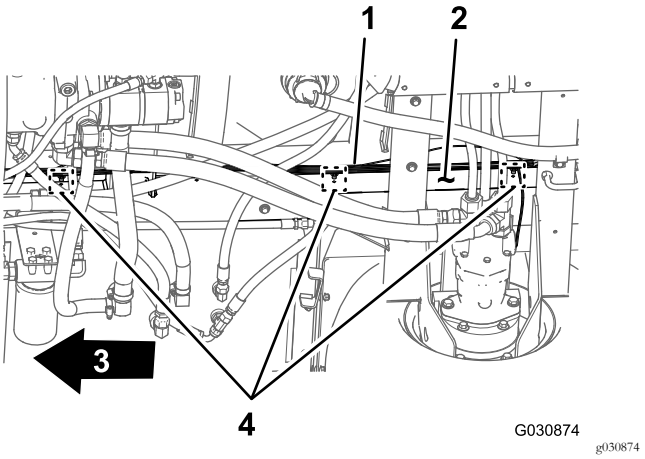

Bild 20

1. Hinterer Kabelbaum
2. Rechtes Rahmenrohr
3. Vorderseite der Maschine
4. Eindrückbefestigungen

Abschließen des Kabelbaums von den Komponenten des Sprühfahrzeugs

1. Trennen Sie hinten an der Maschine (zwischen dem rechten Rahmenrohr und dem rechten Kotflügel) den 3-Stift-Stecker des Geschwindigkeitssensorkabelbaums am rechten Hydraulikantriebsmotor vom 3-Buchsen-Stecker des hinteren Hauptkabelbaums ab (Bild 21).

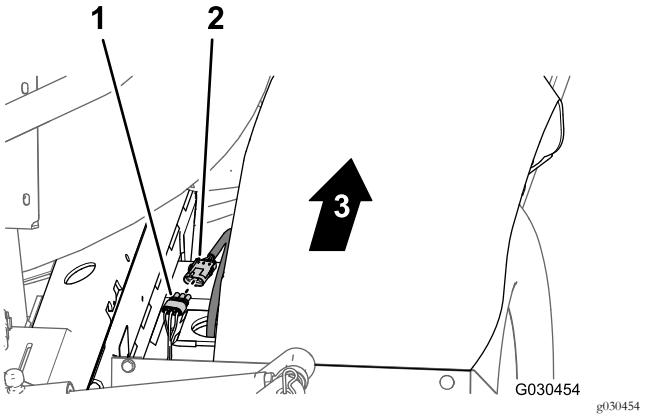

Bild 21

1. 3-Buchsen-Stecker (hinterer Kabelbaum)
2. 3-Stift-Stecker (Kabelbaum des Hydraulikmotors)
3. Vorderseite der Maschine

2. Ziehen Sie an der Rückseite der Verteilerbefestigung den 3-Buchsen-Stecker vom Rührwerkventil und die 3-Buchsen-Stecker von den drei Auslegerabschnittventilen ab (Bild 22).

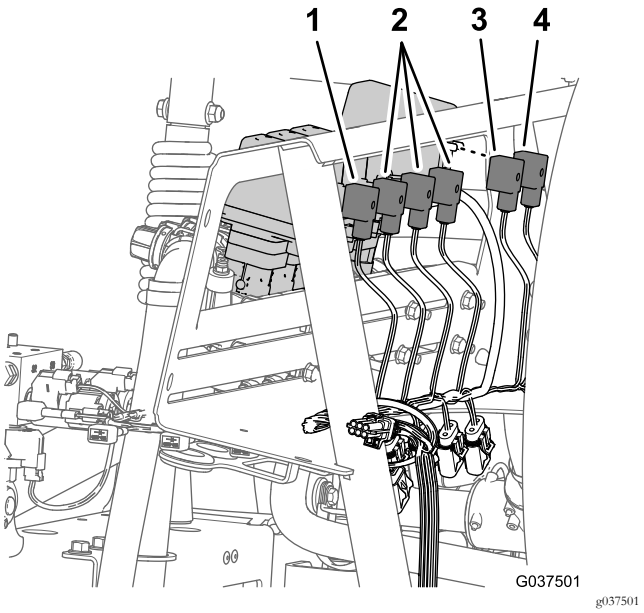

Bild 22

1. 3-Buchsen-Stecker (SPRITZPISTOLENVENTIL)
2. 3-Buchsen-Stecker (RECHTES SPRÜHVENTIL, MITTLERES SPRÜHVENTIL, RECHTES SPRÜHVENTIL)
3. 3-Buchsen-Stecker (RÜHRWERKVENTIL)
4. 3-Buchsen-Stecker (EJEKTORVENTIL)

3. Entfernen Sie die Einsteckbefestigungen, mit denen der hintere Kabelbaum in den Löchern an der vorderen Seite und in der unteren Platte der Verteilerbefestigung befestigt ist (Bild 23).

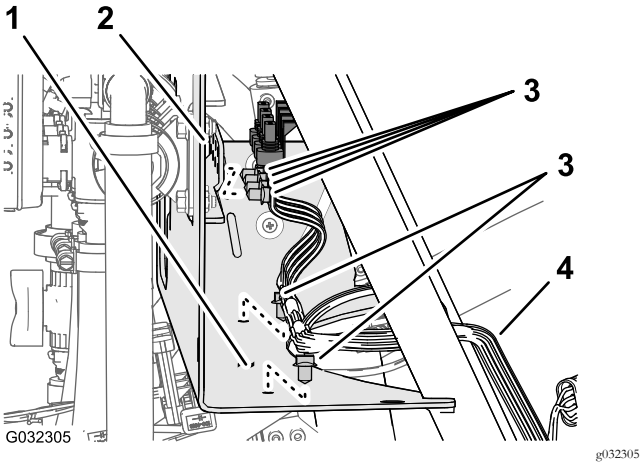

Bild 23

1. Verteilerbefestigung (untere Platte)
2. Verteilerbefestigung (vordere Seite)
3. Einsteckbefestigungen
4. Hinterer Kabelbaum

4. Maschinen ohne Ultra Sonic Boom: Schließen Sie hinten an der Maschine die folgenden 2-Buchsen-Stecker (Bild 24) für den Hubzylinderverteiler wie folgt ab:
   - Stromspule, rechts oben

- Stromspule, links oben
- Aktivieren der Stromspule
- Stromspule, rechts unten
- Stromspule, links unten

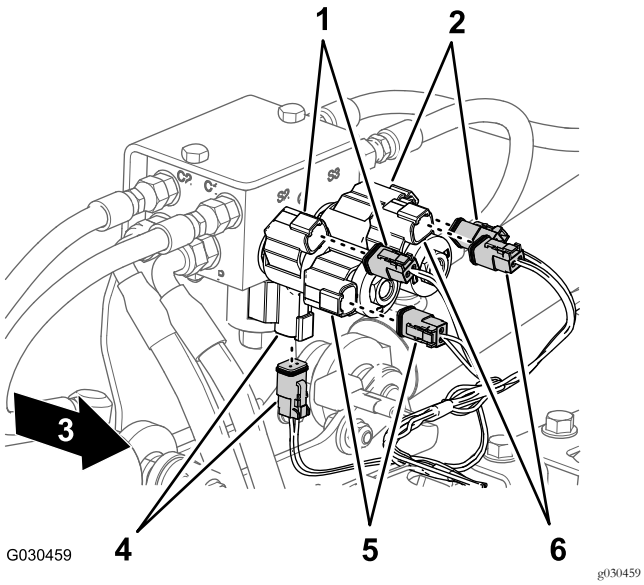

Bild 24

1. Rechts oben (Stromspule und Hauptkabelbaumanschluss)
2. Links oben (Stromspule und Hauptkabelbaumanschluss)
3. Vorderseite der Maschine
4. Aktivieren (Stromspule und Hauptkabelbaumanschluss)
5. Rechts unten (Stromspule und Hauptkabelbaumanschluss)
6. Links unten (Stromspule und Hauptkabelbaumanschluss)

5. Schließen Sie hinten an der Maschine, innen an der Sprühpumpe, den 2-Buchsen-Stecker des hinteren Kabelbaums vom 2-Stift-Stecker des Relais für die Pumpe ab (Bild 25).

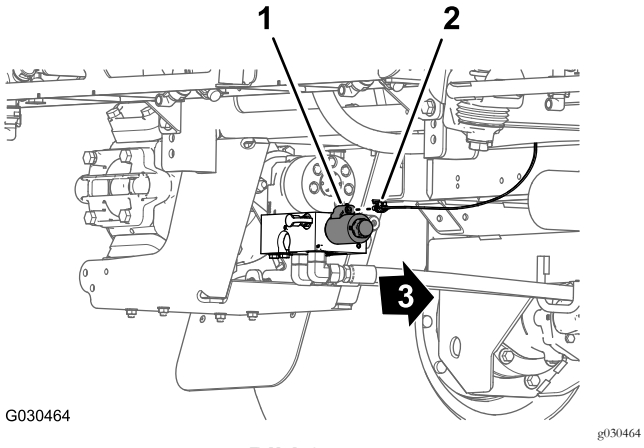

Bild 25

1. 2-Stift-Stecker (Pumpenrelais)
2. 2-Buchsen-Stecker (hinterer Kabelbaum)
3. Vorderseite der Maschine

6. Entfernen Sie die Einsteckbefestigung, mit der der hintere Kabelbaum (Bild 26) in den Löchern im hinteren Querrohr (hinter den Hydraulikantriebsmotoren) befestigt ist.

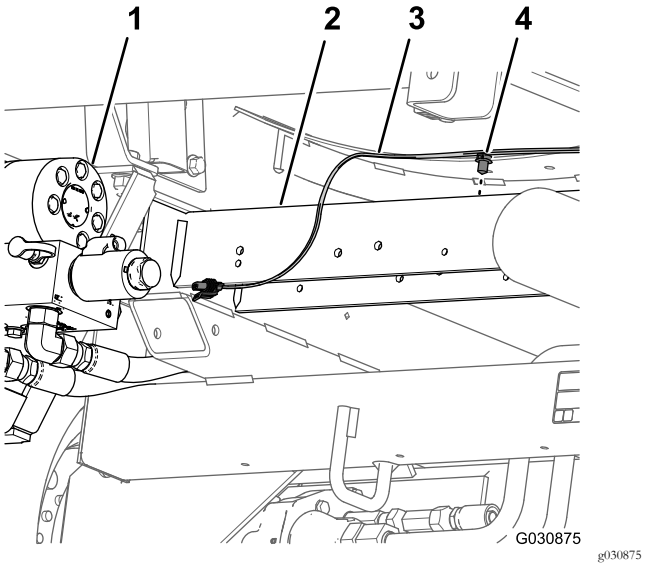

Bild 26

1. Sprühpumpe
2. Hinteres Querrohr
3. Hinterer Kabelbaum
4. Eindrückbefestigungen

7. Ziehen Sie den Druckmessschlauch für das Messgerät am Armaturenbrett aus dem hinteren Maschinenkabelbaum (Bild 27).

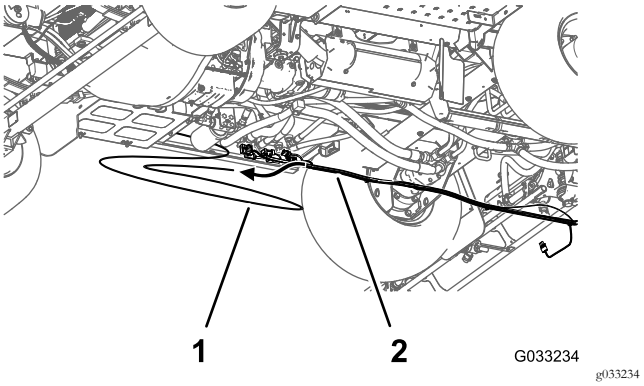

Bild 27

1. Druckmessschlauch (Messgerät am Armaturenbrett)
2. Hinterer Kabelbaum

8. Entfernen Sie den hinteren Kabelbaum von der Maschine.

Hinweis: Sie benötigen den hinteren Hauptkabelbaum, den Sie von der Maschine entfernt haben, nicht mehr.

5

Entfernen des Sicherheits-ventils, Ablaufs und der Rührwerkkomponenten

Keine Teile werden benötigt

Entfernen des Sicherheitsventils und die Ablassschläuche

1. Nehmen Sie den Halter ab, mit dem das 90°-Schlauchanschlussstück am Adapteranschlussstück unten am Sprühbehälter befestigt ist (Bild 28).

   Hinweis: Bewahren Sie den Halter für den Einbau in Befestigen des Behälterablassschlauchs (Seite 35) auf.

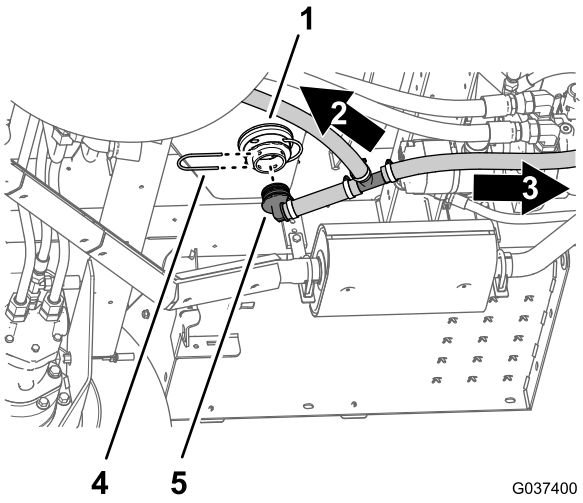

Bild 28

1. Adapteranschlussstück (unten am Sprühbehälter)
2. Zum Sicherheitsventil
3. Halter
4. Zum Ablassventil
5. 90°Schlauchanschlussstück

2. Nehmen Sie das 90°-Schlauchanschlussstück vom Adapteranschlussstück ab (Bild 28).
3. Entfernen Sie den Halter, mit dem das 90°-Schlauchanschlussstück am Ende des Sicherheitsventils für das rechte Auslegerabschnittventil befestigt ist (Bild 29).

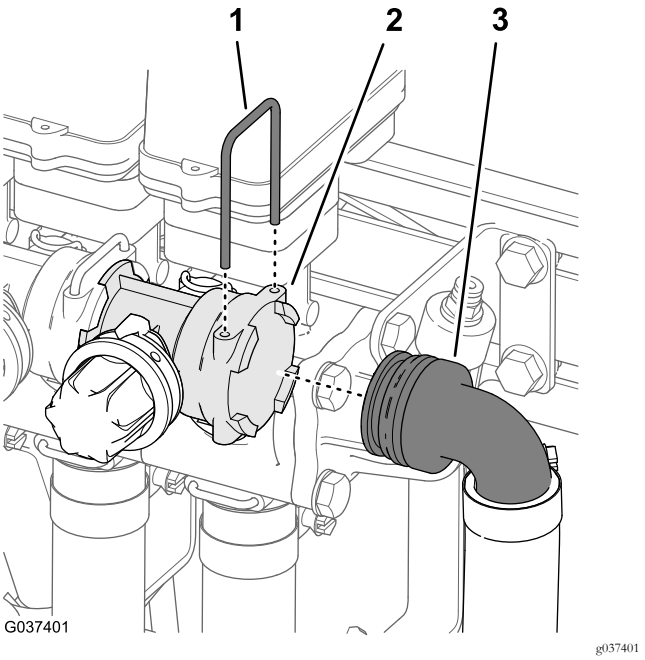

Bild 29

1. Halter
2. Buchse (Sicherheitsventil)
3. 90°-Schlauchanschluss-stück (Überlaufschlauch)

4. Nehmen Sie das 90°-Schlauchanschlussstück vom Sicherheitsventil ab (Bild 29).

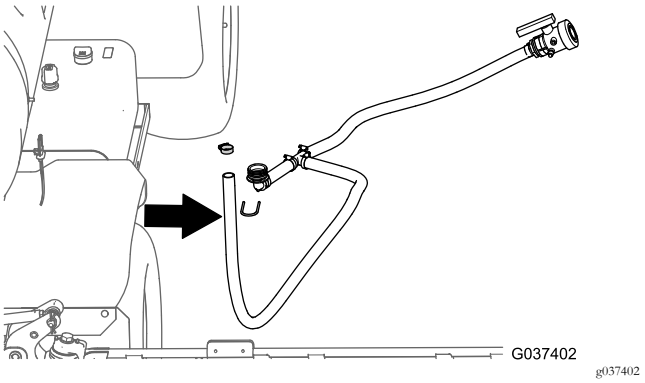

Bild 30

5. Entfernen Sie das Sicherheitsventil und die Ablassschläuche von der Maschine (Bild 30).
6. Entfernen Sie die Schlauchklemme, mit der das gezahnte Anschlussstück des Ablassventils am Ablassschlauch befestigt ist, und nehmen Sie das Anschlussstück vom Schlauch ab (Bild 31).

   Hinweis: Bewahren Sie Schlauchklemme, das Ablassventil und das gezahnte Anschlussstück und den Halter für den Einbau in Befestigen des Behälterablassschlauchs (Seite 35) auf. Das Sicherheitsventil und die Ablassschläuche werden nicht mehr benötigt.

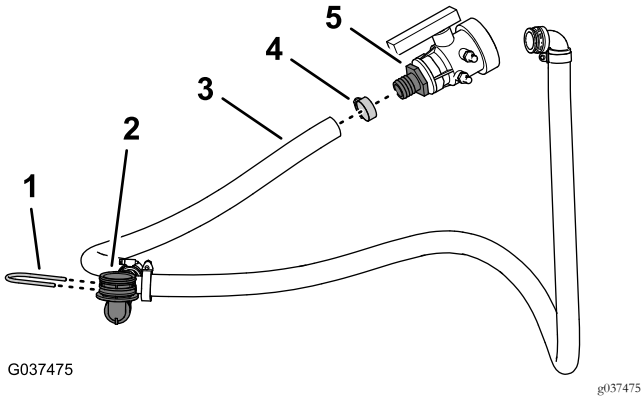

Bild 31

1. Halter
2. 90°Schlauchanschlussstück
3. Ablassschlauch
4. Schlauchklemme
5. Gezahntes Anschlussstück (Ablassventil)

Entfernen der Rührwerkventile und Schläuche

1. Entfernen Sie an der Sprühpumpe die Schlauchklemme, mit der der Rührwerk-Zulaufschlauch am gezahnten Anschlussstück des Kugelventils befestigt ist (Bild 32).

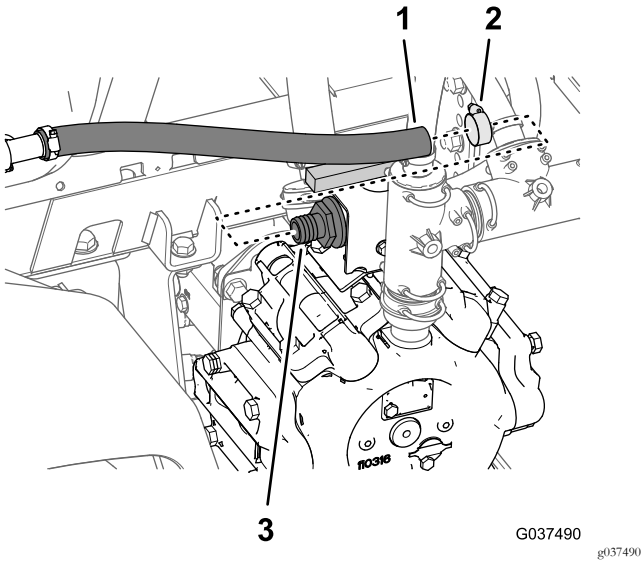

Bild 32

1. Schlauch (Rührwerk-Zulaufschlauch)
2. Schlauchklemme
3. Gezahntes Anschlussstück (Kugelventil)

2. Nehmen Sie den Rührwerk-Zulaufschlauch vom gezahnten Anschlussstück ab (Bild 32).
3. Entfernen Sie an der Seite des Behälters die vier Halter, mit denen die Rührwerkdüsen am Schottanschlussstück in der Wand des Behälters befestigt sind (Bild 33).

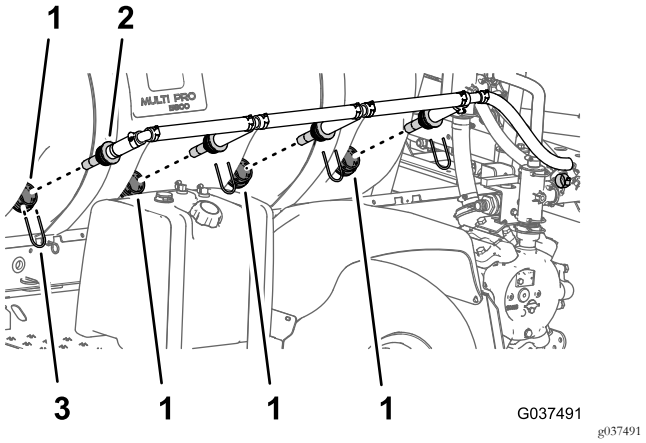

Bild 33

1. Schottanschlussstück
2. Rührwerkdüse
3. Halter

4. Lösen Sie alle vier Düsen von den Schottanschluss-stücken.
5. Entfernen Sie die Düsen und angeschlossenen Schläuche von der Maschine (Bild 33).

Hinweis: Bewahren Sie die vier Halter für den Einbau in Befestigen der Rührwerkdüsen und Schläuche (Seite 26) auf. Die Schlauchklemme, Rührwerkdüsen und die angeschlossenen Schläuche werden nicht mehr benötigt.

Entfernen des Rührwerkdrosselventils

1. Entfernen Sie oben an der Sprühpumpe die zwei Bundkopfschrauben (5/16" x 3/4"), mit denen das Rührwerkdrosselventil an der Drosselventilhalterung befestigt ist (Bild 34).

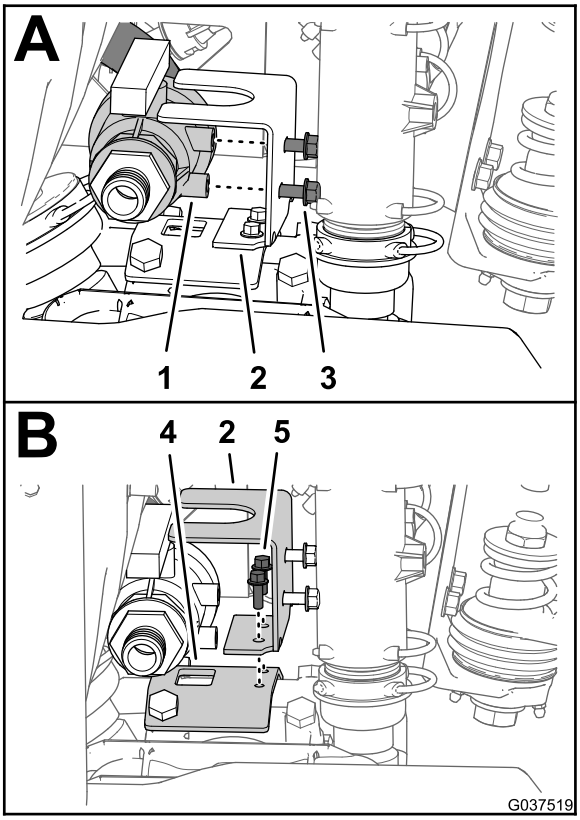

g037519

Bild 34

1. Rührwerkdrosselventil
2. Drosselventilhalterung
3. Bundkopfschraube (5/16" x ¾")
4. Sprühpumpenhalterung
5. Bundkopfschraube (¼" x ¾")

2. Entfernen Sie die zwei Bundkopfschrauben (1/4" x 3/4"), mit denen die Drosselventilhalterung an der Sprühpumpenhalterung befestigt ist, und nehmen Sie die Halterung von der Maschine ab (Bild 34).

   Hinweis: Bewahren Sie die zwei Bundkopfschrauben (1/4" x 3/4") für den Einbau in Befestigen des Rührwerk-Drosselventils (Seite 25) auf. Die zwei Bundkopfschrauben (5/16" x 3/4") und das Rührwerkdrosselventil werden nicht mehr benötigt.

3. Entfernen Sie den Halter, mit dem das gerade gezahnte Anschlussstück des Rührwerk-Zulaufschlauchs am Rührwerkventil befestigt ist (Bild 35).

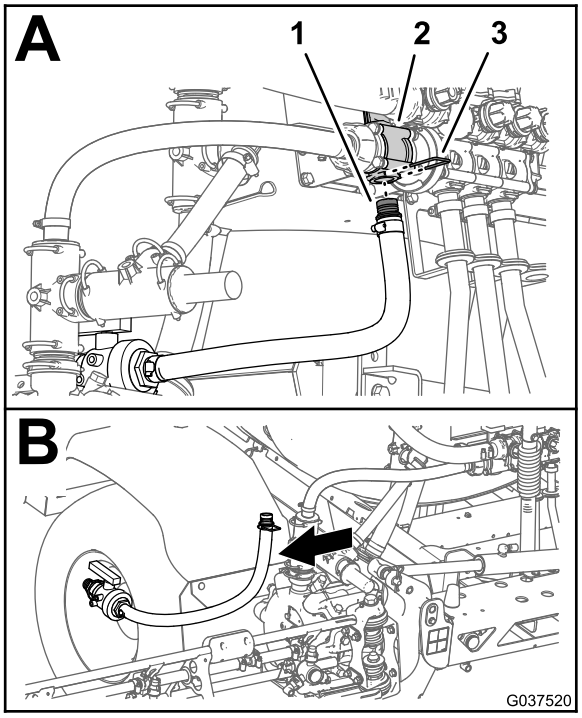

g037520

Bild 35

1. Gezahntes, gerades Anschlussstück
2. Rührwerkventil
3. Halter

4. Entfernen Sie das Kugelventil und den Rührwerk-Zulaufschlauch von der Maschine (Bild 35).

   Hinweis: Das Kugelventil und der Rührwerk-Zulaufschlauch werden nicht mehr benötigt.

Entfernen des Rührwerk-Sicherheitsventils und der Sprühfahrzeug-Zulaufschläuche

1. Entfernen Sie den Halter, mit dem das gerade gezahnte Anschlussstück des Rührwerk-Überlaufschlauchs am Rührwerk-Sicherheitsventil befestigt ist (Bild 36).

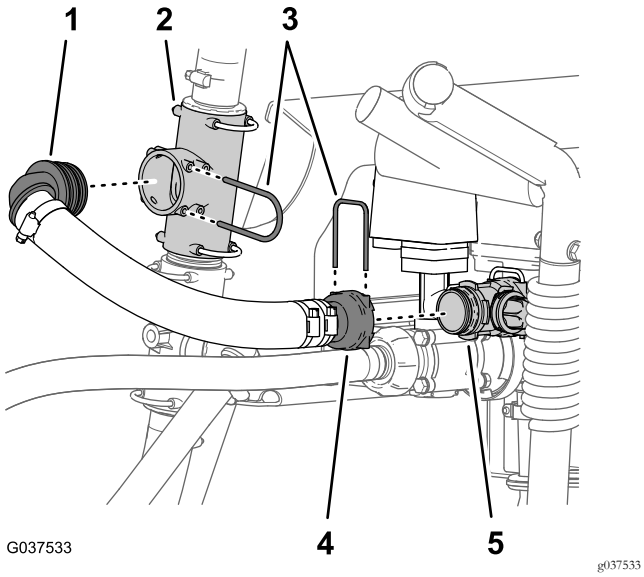

Bild 36

1. Gezahntes 90°-Anschlussstück (Rührwerk-Überlaufschlauch)
2. T-Anschlussstück (oben)
3. Halter
4. Gerades gezahntes Anschlussstück (Rührwerk-Überlaufschlauch)
5. Rührwerk-Sicherheitsventil

2. Entfernen Sie den Halter, mit dem das gezahnte 90°-Anschlussstück für den Rührwerk-Überlaufschlauch am oberen T-Anschlussstück befestigt ist (Bild 36).
3. Nehmen Sie den Rührwerk-Überlaufschlauch von der Maschine ab (Bild 36).
4. Lösen Sie die Schlitzmutter für den Zulaufschlauch des Sprühfahrzeugs ganz vom Gewindeanschlussstück des Hauptregelventils (Bild 37).

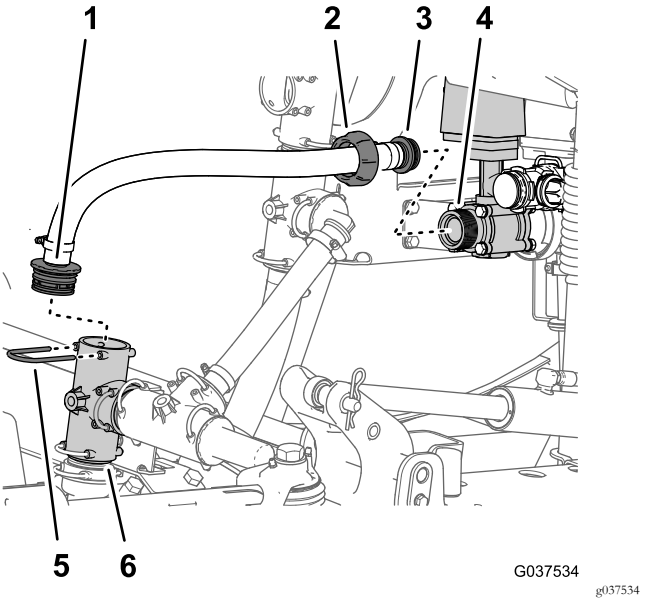

Bild 37

1. Gerades gezahntes Anschlussstück (Rührwerk-Zulaufschlauch)
2. Schlitzmutter (Rührwerk-Zulaufschlauch)
3. Gerades gezahntes Anschlussstück, Schlitzmutter (Rührwerk-Zulaufschlauch)
4. Gewindeanschlussstück (Hauptregelventil)
5. Halter
6. T-Anschlussstück (Sprühpumpe)

5. Nehmen Sie den Halter ab, mit dem das gerade, gezahnte Anschlussstück des Zulaufschlauchs des Sprühfahrzeugs und das T-Anschlussstück der Sprühpumpe befestigt sind (Bild 37).
6. Nehmen Sie den Rührwerk-Zulaufschlauch von der Maschine ab (Bild 37).

Hinweis: Bewahren Sie die Halter, die Sie in den Schritten 1, 2 und 5 entfernt haben, für den Einbau in Befestigen des Abschnittüberlaufschlauchs (Seite 28) und 11 Befestigen des Verteilerzulaufschlauchs (Seite 29) auf. Das Rührwerk-Sicherheitsventil und die Zulaufschläuche des Sprühfahrzeugs werden nicht mehr benötigt.

Entfernen des Durchflussmessgeräts

Maschinen mit optionalem Pro Control

1. Entfernen Sie die zwei Flanschklemmen, mit denen das Durchflussmessgerät an den Flanschen des Rührwerk-Regelventils und dem linken Auslegerabschnittventils befestigt ist (Bild 38).

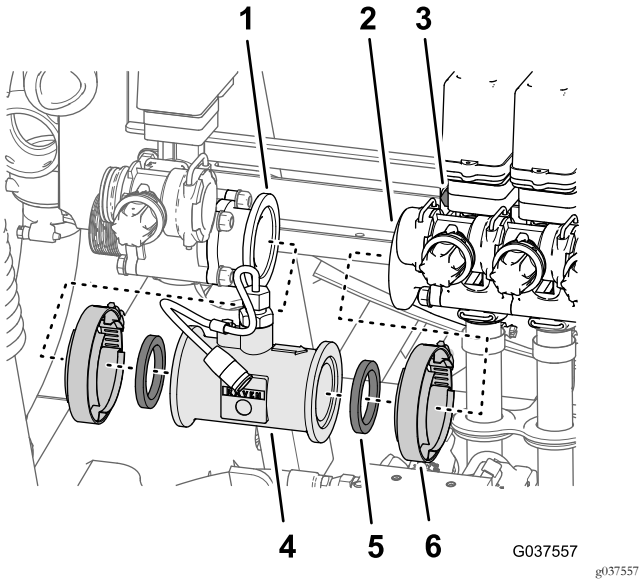

Bild 38

1. Flansch (Rührwerk-Regelventil)
2. Flansch (linkes Auslegerabschnittventil)
3. Schraube und Mutter (Auslegerabschnittventil)
4. Durchflussmessgerät
5. Dichtung
6. Flanschklemme

2. Nehmen Sie die zwei Dichtungen und das Durchflussmessgerät von der Maschine ab Bild 38).

   Hinweis: Lösen Sie ggf. die vier Bundkopfschrauben und die vier Sicherungsbundmuttern, mit denen die drei Auslegerabschnittventile an der Ventilstütze befestigt sind (Bild 38).

6

Auseinandernehmen des Zulaufschlauchs

Maschinen mit der optionalen Spritzpistole oder der elektrischen Schlauchtrommel oder dem Ejektorkit

Keine Teile werden benötigt

Entfernen der Spritzpistole vom Zulaufschlauch

Maschinen mit der Spritzpistole

1. Entfernen Sie die Schlauchklemme, mit der der Zulaufschlauch an der Schlauchzahnung der Spritzpistole befestigt ist (Bild 39).

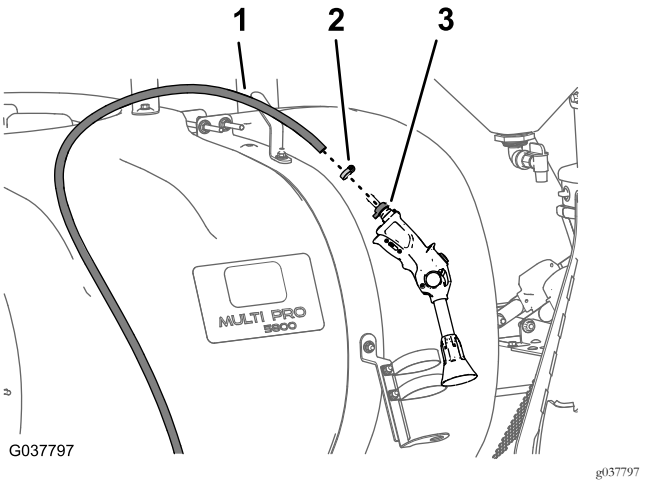

Bild 39

1. Zulaufschlauch
2. Schlauchklemme
3. Schlauchzahnung (Spritzpistole)

2. Nehmen Sie den Schlauch von der Schlauchzahnung (Bild 39) ab.

   Hinweis: Bewahren Sie die zwei Schlauchklemmen und die Spritzpistole für den Einbau in Befestigen des Zulaufschlauchs - Maschinen mit optionaler Spritzpistole (Seite 43) auf. Sie entfernen den Zulaufschlauch mit der Ventilbefestigung in Entfernen der Ventilstütze (Seite 21).

Entfernen des Zulaufschlauchs von der Schlauchtrommel

Maschinen mit der elektrischen Schlauchtrommel

1. Entfernen Sie die Schlauchklemme, mit der der Zulaufschlauch an der geraden Schlauchzahnung der Schlauchtrommel befestigt ist (Bild 40).

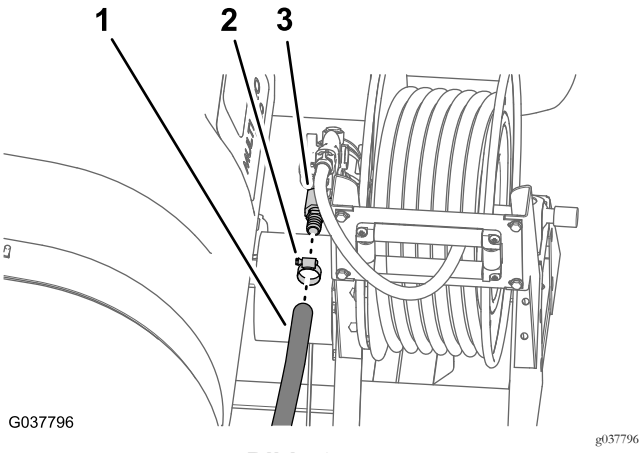

Bild 40

1. Zulaufschlauch
2. Schlauchklemme
3. Gerade Schlauchzahnung

2. Nehmen Sie den Schlauch von der Schlauchzahnung (Bild 40) ab.

   Hinweis: Sie entfernen den Zulaufschlauch mit der Ventilbefestigung in Entfernen der Ventilstütze (Seite 21).

Entfernen des Ejektorzulaufschlauchs vom Ejektor

Maschinen mit optionalem Ejektor

1. Nehmen Sie die Flanschklemme ab, mit der das gerade, gezahnte Anschlussstück des Ejektorzulaufschlauchs am Zulaufflansch des Ejektors befestigt ist (Bild 41).

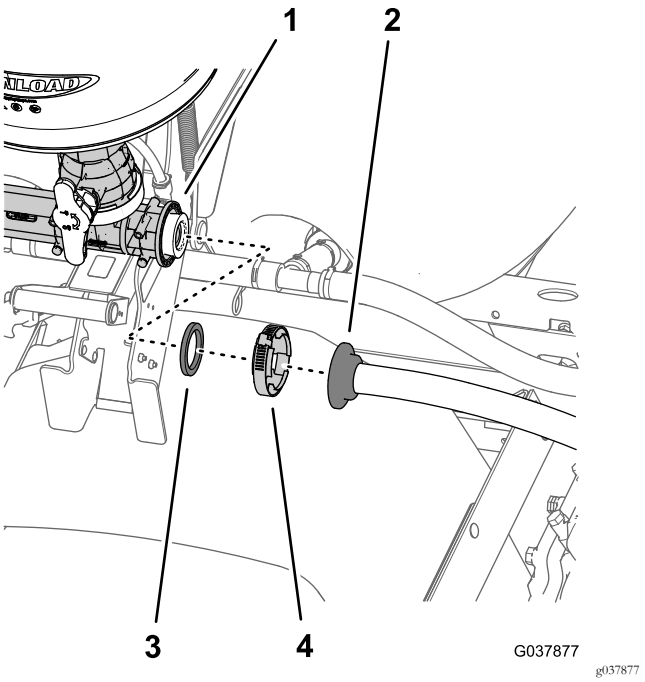

Bild 41

1. Flansch (Ejektorzulauf)
2. Gezahntes, gerades Anschlussstück
3. Dichtung
4. Flanschklemme

2. Trennen Sie das gerade, gezahnte Anschlussstück vom Ejektor ab und entfernen Sie die Dichtung (Bild 41).

   Hinweis: Bewahren Sie die Flanschklemme und Dichtung für den Einbau in Befestigen des Ejektorzulaufschlauchs (Seite 35) auf. Sie entfernen den Zulaufschlauch mit der Ventilbefestigung in Entfernen der Ventilstütze (Seite 21).

7

Entfernen der Ventilstütze und der Auslegerabschnittventile

Keine Teile werden benötigt

Entfernen der Auslegerabschnitts-schläuche

1. Entfernen Sie am äußeren Auslegerabschnitt die Schlauchklemme, mit der der Zulaufschlauch für den Auslegerabschnitt am gezahnten T-Anschlussstück befestigt ist (Bild 42).

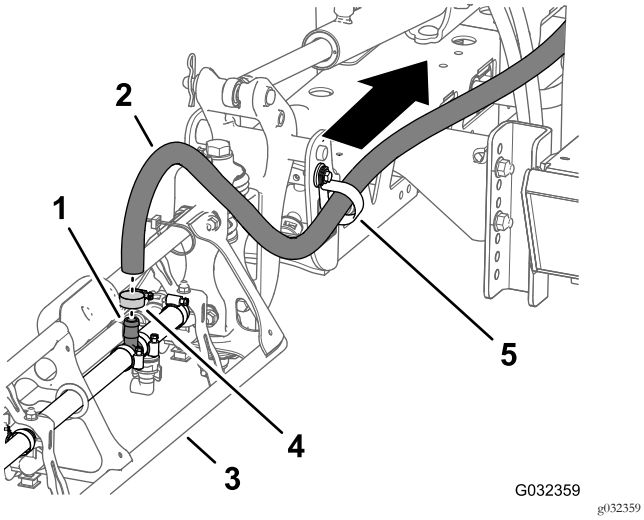

Bild 42

1. Gezahntes T-Anschlussstück
2. Zulaufschlauch (äußerer Auslegerabschnitt)
3. Äußerer Auslegerabschnitt
4. Schlauchklemme
5. R-Klemme

2. Nehmen Sie den Schlauch vom T-Anschlussstück ab (Bild 42).
3. Nehmen Sie das freie Ende des Schlauchs von der R-Klemme ab (Bild 42).
4. Wiederholen Sie die Schritte 1 bis 3 für den Zulaufschlauch am anderen äußeren Auslegerabschnitt.
5. Entfernen Sie unter dem mittleren Auslegerabschnitt die Schlauchklemme, mit der der Zulaufschlauch für den Auslegerabschnitt am gezahnten T-Anschlussstück befestigt ist (Bild 43).

   Hinweis: Bewahren Sie die Schlauchklemmen von den äußeren und mittleren Auslegerabschnitten für den Einbau in 14 Befestigen der Auslegerabschnittschläuche (Seite 38) auf; die Schläuche des linken, mittleren und rechten Auslegerabschnitts werden nicht mehr benötigt.

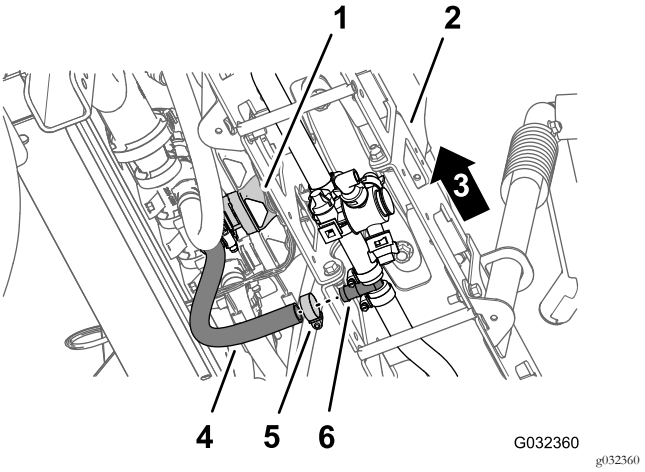

Bild 43

1. Mittleres Auslegerabschnittventil
2. Mittlerer Auslegerabschnitt
3. Linke Seite der Maschine
4. Schlauch (mittlerer Auslegerabschnitt)
5. Schlauchklemme
6. Gezahntes T-Anschlussstück

Entfernen der Ventilstütze

Gewicht der Ventilstütze, Ventile und Schläuche des Auslegerabschnitts: Ca. 20,4 kg.

Bitten Sie eine zweite Person beim Entfernen der Ventilstütze um Hilfe.

1. Entfernen Sie die zwei Kopfschrauben (Nr. 10 x 5/8") und die zwei Scheiben (Nr. 10), mit denen das untere T-Anschlussstück an der Ventilstütze befestigt ist (Bild 44).

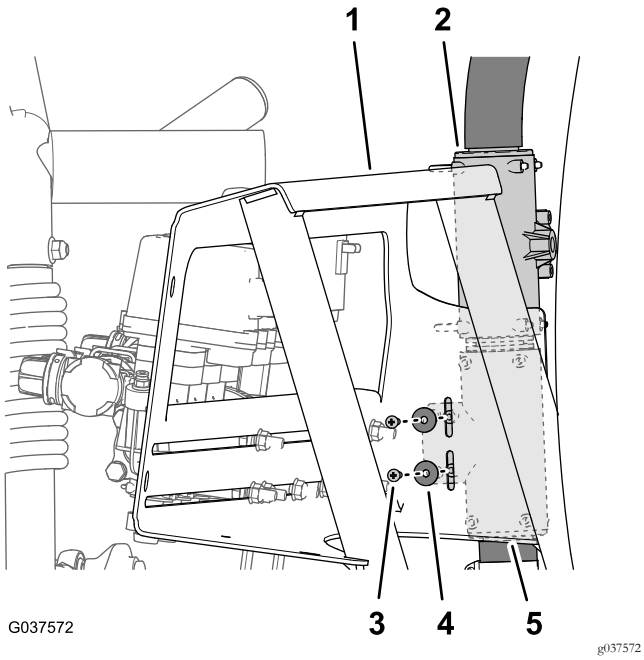

Bild 44

1. Ventilstütze
2. T-Anschlussstück (oben)
3. Scheibe (Nr. 10)
4. Kopfschrauben (Nr. 10 x 5/8")
5. T-Anschlussstück (unten)

2. Stützen Sie die Ventilstütze ab und entfernen Sie die vier Bundkopfschrauben (3/8" x 1") und die vier Sicherungsbundmuttern (3/8"), mit denen die Ventilstütze am Rahmen der Maschine befestigt ist (Bild 45).

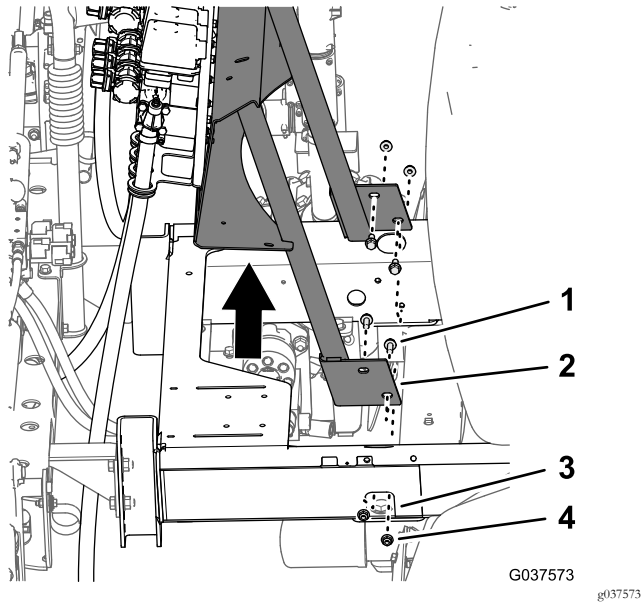

Bild 45

1. Bundkopfschraube (3/8" x 1")
2. Ventilbefestigung
3. Rahmen (Maschine)
4. Sicherungsbundmutter (3/8")

3. Nehmen Sie die Ventilstütze, die Ventile und die Auslegerabschnitt-Schläuche von der Maschine ab (Bild 45).

Hinweis: Bewahren Sie die vier Bundkopfschrauben, vier Bundmuttern, zwei Kopfschrauben und zwei Scheiben für den Einbau in 9 Befestigen der Ventilbefestigung an der Maschine (Seite 24) auf. Das Rührwerkventil, die Auslegerabschnittventile und die Schläuche für den linken, rechten und mittleren Auslegerabschnitt werden nicht mehr benötigt.

8

Befestigen der Sprühventile an der Ventilbefestigung

Für diesen Arbeitsschritt erforderliche Teile:

1	Sprühventile
1	Abdeckung, 52 mm
1	Dichtung, 25 mm x 35 mm
1	Flanschklemme, 40 mm bis 64 mm
1	Ventilbefestigung
5	Bundkopfschrauben (5/16" x 1")
5	Sicherungsbundmuttern (5/16")

Montieren der Abdeckung am 90°-Krümmer

1. Fluchten Sie die Dichtung (25 mm x 35 mm) und die Abdeckung (52 mm) mit dem Flansch am 90°-Krümmer aus (Bild 46).

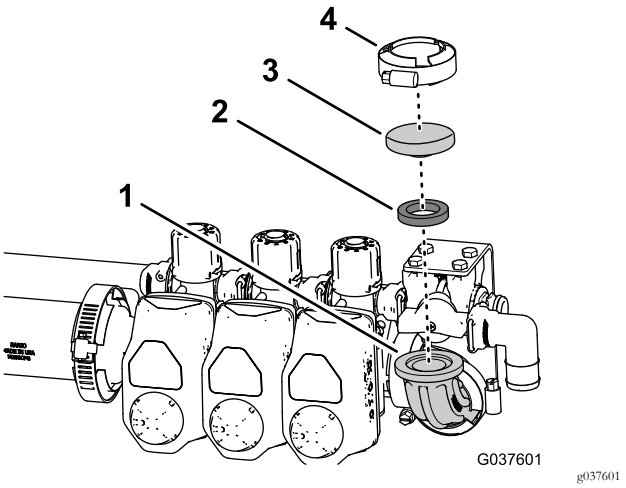

Bild 46

1. 90°-Krümmer
2. Dichtung, 25 mm x 35 mm
3. Abdeckung, 52 mm
4. Flanschklemme, 40 mm bis 64 mm

2. Befestigen Sie die Dichtung und die Abdeckung mit der Flanschklemme (40 mm bis 64 mm) am Krümmer, wie in Bild 46 abgebildet.

Montieren des Durchflussmessgeräts

Maschinen mit optionalem Pro Control

1. Entfernen Sie die zwei Flanschklemmen, mit denen die zwei Dichtungen und die gerade Kupplung an den Adapterkupplungen am Rührwerkventil und dem linken Auslegerabschnittventil befestigt sind (Bild 47).

   Hinweis: Lösen Sie ggf. die vier Bundkopfschrauben (¼" x ¾") und die Sicherungsbundmuttern (¼"), mit denen die drei Auslegerabschnittventile an der Ventilhalterung befestigt sind. Die Adapterkupplung wird nicht mehr benötigt.

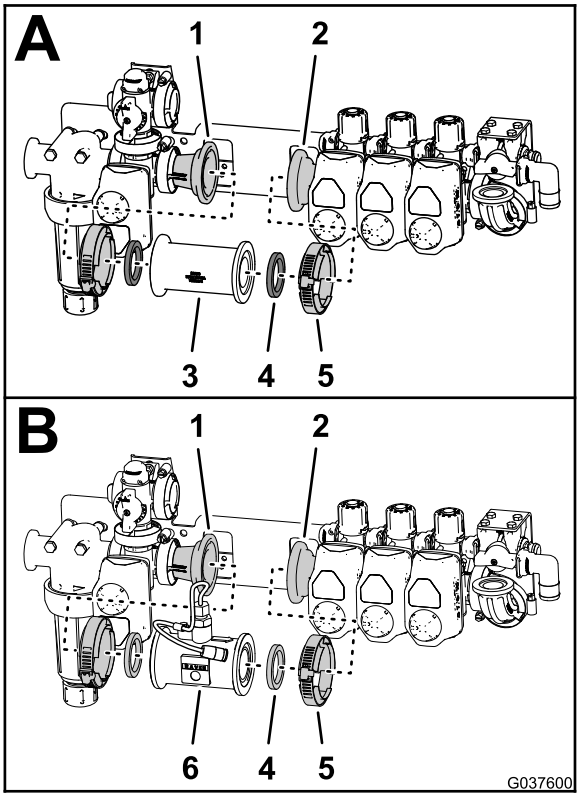

Bild 47

1. Adapterkupplung (am Rührwerkventil)
2. Adapterkupplung (am linken Auslegerabschnittventil)
3. Gerade Kupplung
4. Dichtung
5. Flanschklemme
6. Durchflussmessgerät

2. Fluchten Sie die Dichtungen, die Sie in Schritt 1 entfernt haben, mit dem Durchflussmessgerät aus, das Sie in Entfernen des Durchflussmessgeräts (Seite 19) entfernt haben.
3. Fluchten Sie die Dichtungen und das Durchflussmessgerät mit den Flanschen der Adapterkupplungen am Rührwerkventil und dem linken Auslegerabschnittventil aus (Bild 47).
4. Befestigen Sie das Durchflussmessgerät mit den zwei Flanschklemmen, die Sie in Schritt 1 entfernt haben, an den Adapterkupplungen (Bild 47).
5. Wenn Sie die vier Bundkopfschrauben (¼" x ¾") und die Sicherungsbundmuttern (¼"), mit denen die drei Auslegerabschnittventile an der Ventilhalterung befestigt sind, gelockert haben, ziehen Sie die Muttern und Schrauben bis auf 102-124 Nm an.

Befestigen der Ventile an der Ventilbefestigung

1. Fluchten Sie die Löcher in der Ventilhalterung mit den Sprühventilen und den Schläuchen in der Ventilbefestigung aus (Bild 48 und Bild 49).

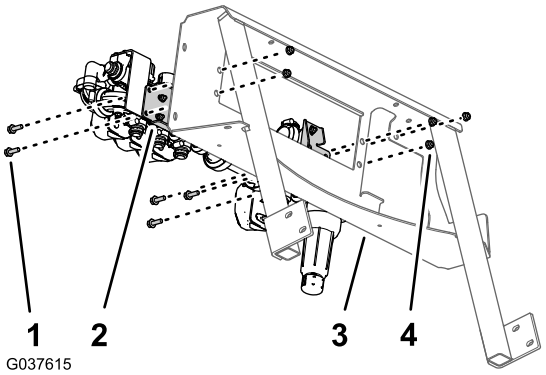

Bild 48

1. Bundkopfschrauben (5/16" x 1")
2. Ventilhalterung (Sprühventile)
3. Ventilbefestigung
4. Sicherungsbundmuttern (5/16")

2. Befestigen Sie die Ventilhalterung mit den fünf Bundkopfschrauben (5/16" x 1") und fünf Sicherungsbundmuttern (5/16") an der Ventilbefestigung (Bild 48 und Bild 49).

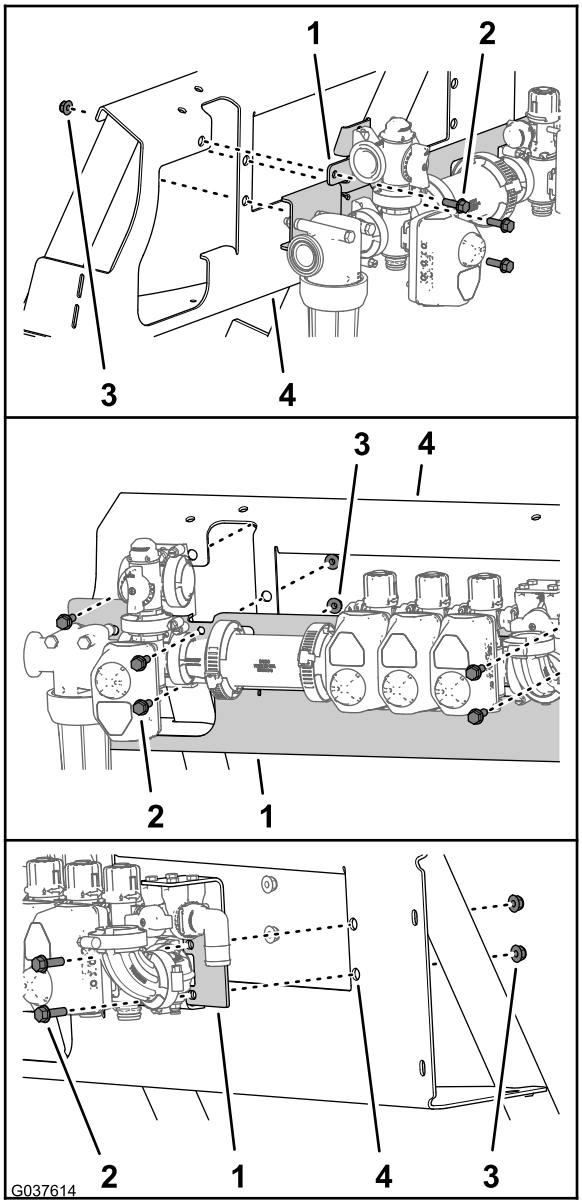

g037614

Bild 49

1. Ventilhalterung (Sprühventile)
2. Bundkopfschrauben (5/16" x 1")
3. Sicherungsbundmuttern (5/16")
4. Ventilbefestigung

3. Ziehen Sie die Bundkopfschrauben und Sicherungsbundmuttern bis auf 199-254 Nm an.

9

Befestigen der Ventilbefestigung an der Maschine

Keine Teile werden benötigt

Verfahren

Gewicht der Ventilstütze, Ventile und Schläuche des Auslegerabschnitts: Ca. 30 kg.

Bitten Sie eine zweite Person beim Entfernen der Ventilstütze um Hilfe.

1. Fluchten Sie die Löcher in der Ventilbefestigung mit den Löchern im Rahmen der Maschine aus (Bild 50).

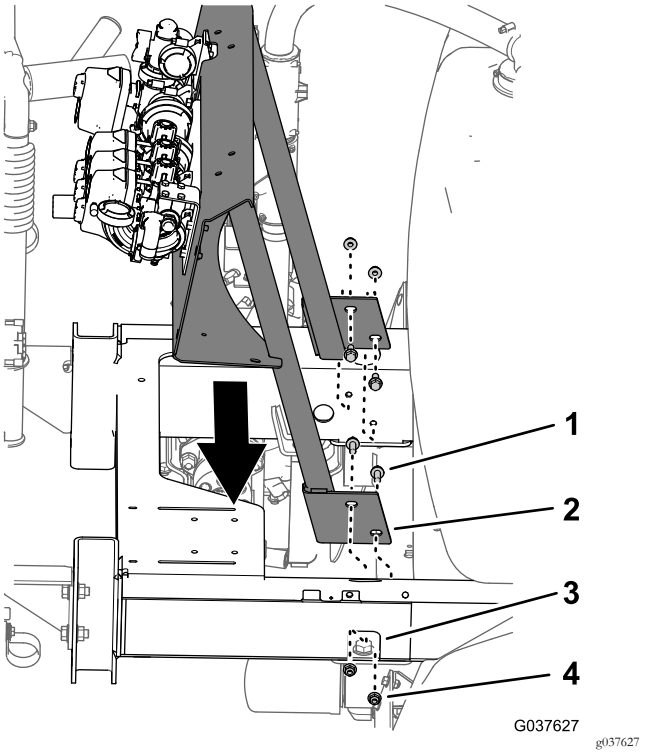

g037627

Bild 50

1. Bundkopfschraube (3/8" x 1")
2. Ventilbefestigung
3. Rahmen der Maschine
4. Sicherungsbundmutter (3/8")

2. Montieren Sie die Ventilbefestigung mit den vier Bundkopfschrauben (3/8" x 1") und den vier Sicherungsbundmuttern (3/8"), die Sie in Schritt in Entfernen der Ventilstütze (Seite 21) entfernt haben, am Rahmen (Bild 50).
3. Ziehen Sie die Bundkopfschrauben und Bundmuttern bis auf 37-45 Nm an.

4. Fluchten Sie die Löcher im unteren T-Anschlussstück mit den Schlitzen in der Ventilbefestigung aus (Bild 51).

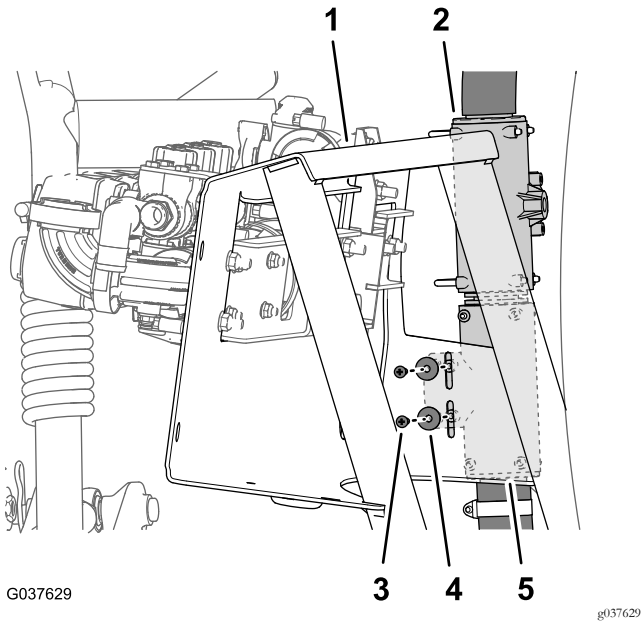

Bild 51

1. Ventilstütze
2. T-Anschlussstück (oben)
3. Scheibe (Nr. 10)
4. Kopfschrauben (Nr. 10 x 5/8")
5. T-Anschlussstück (unten)

5. Befestigen Sie das T-Anschlussstück mit den zwei Kopfschrauben (Nr. 10 x 5/8") und zwei Scheiben (Nr. 10), die Sie in Schritt Entfernen der Ventilstütze (Seite 21) entfernt haben, an der Verteilerbefestigung.

10

Befestigen des Rührwerk-Abstellventils, der Düsen und Schläuche

Für diesen Arbeitsschritt erforderliche Teile:

1	Schraube (6-32" x 5/8")
1	Griff
1	Rührwerkdrosselventil
1	Halterung (Nylon)
1	Rührwerk-Ventilhalterung
1	Schraube (6 mm x 12 mm)
1	Rührwerkzulaufschlauch
1	Rührwerkdüsen
1	Rührwerk-Überlaufschlauch, 25 mm x 254 mm
1	Dichtung, 25 mm x 35 mm
1	Flanschklemme, 40 mm bis 64 mm

Befestigen des Rührwerk-Drosselventils

1. Befestigen Sie den Griff mit der Schraube (6-32 x 5/8") am Rührwerkdrosselventil (Bild 52).

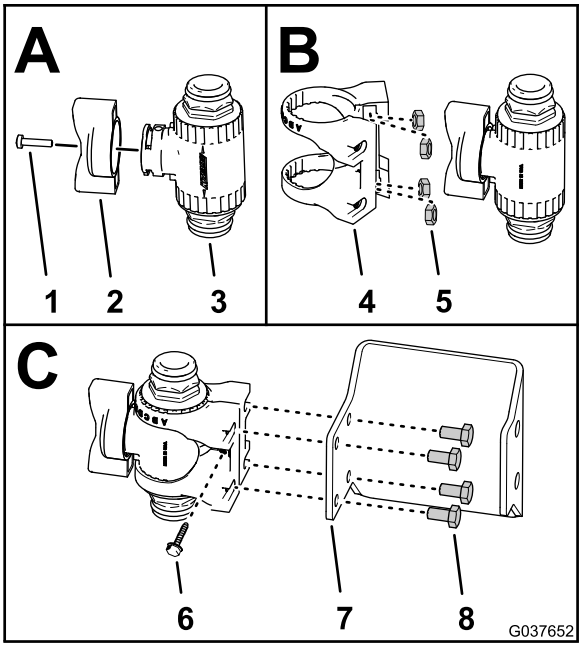

Bild 52

1. Schraube (6-32" x 5/8")
2. Griff
3. Rührwerkdrosselventil
4. Befestigung für Gasbedienungsventil (Nylon)
5. Edelstahlmutter (6 mm, Drosselventil-Befestigung)
6. Stellschraube (Nr. 6, Drosselventil-Befestigung)
7. Rührwerk-Ventilhalterung
8. Schraube (6 mm x 12 mm)

2. Falls sie nicht angebracht sind, setzen Sie die vier Edelstahlmuttern in die Schlitze der Drosselventil-Befestigung aus Nylon für das Rührwerk-Drosselventil ein (Bild 52).
3. Befestigen Sie das Rührwerk-Drosselventil in der Befestigung für das Drosselventil, wie in Bild 52 abgebildet.
4. Befestigen Sie die Befestigung für das Drosselventil mit der Schraube (6-32" x 5/8") am Rührwerk-Drosselventil, wie in Bild 52 abgebildet.
5. Befestigen Sie das Drosselventil und die Befestigung mit den vier Schrauben (6 mm x 12 mm) an der Halterung des Rührwerkventils (Bild 52).
6. Fluchten Sie die Löcher in der Halterung des Rührwerkventils mit den Löchern in der Halterung der Sprühpumpe aus (Bild 53).

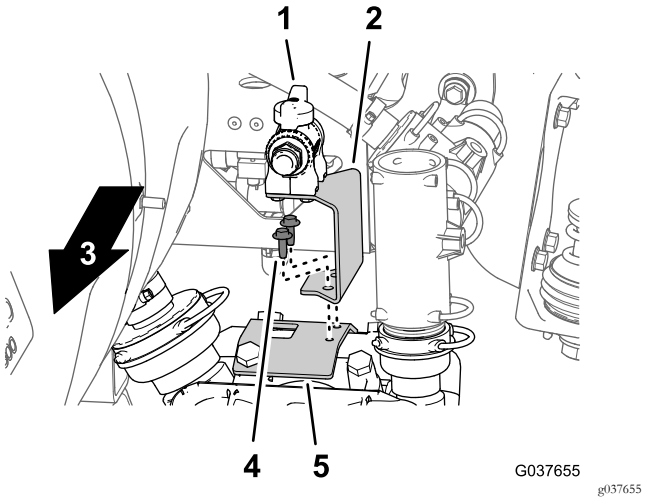

Bild 53

1. Rührwerkdrosselventil
2. Rührwerk-Ventilhalterung
3. Vorderseite der Maschine
4. Bundkopfschraube, Gewindeschraube (1/4" x 3/4")
5. Sprühpumpenhalterung

7. Befestigen Sie die Halterung des Rührwerkventils mit zwei Bundkopfschrauben (1/4" x 3/4") an der Halterung der Sprühpumpe (Bild 53).

Befestigen der Rührwerkdüsen und Schläuche

1. Befestigen Sie das gerade, gezahnte Anschlussstück des Rührwerk-Zulaufschlauchs (1" x 33-1/2") mit dem Halter, der mit dem Schlauch geliefert wird, an der Schnellkupplung des Rührwerk-Drosselventils (Bild 54).

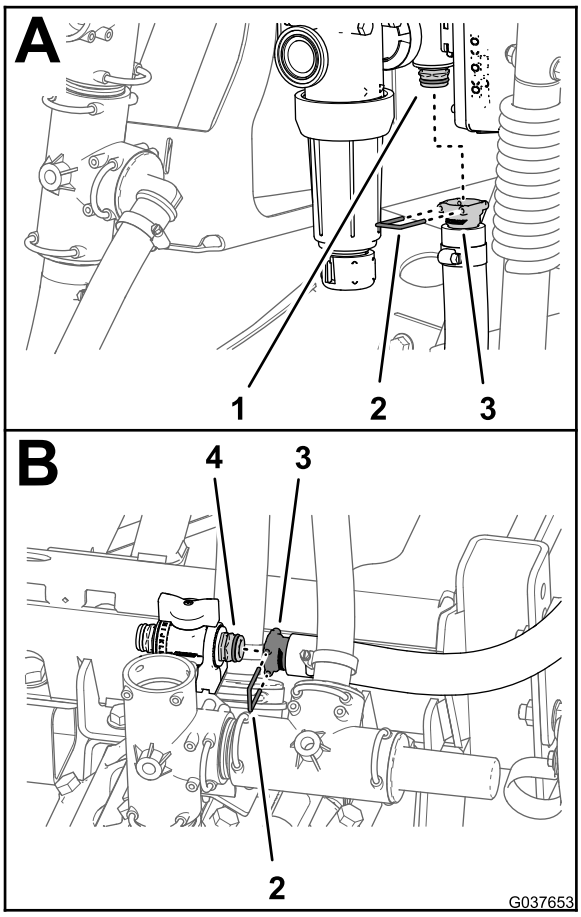

g037653

Bild 54

1. Schnellkupplungsanschlussstück (Rührwerkregelventil)
2. Halter
3. Gezahntes gerades Anschlussstück (Rührwerkzulaufschlauch)
4. Schnellkupplungsanschlussstück (Rührwerk-Drosselventil)

2. Verlegen Sie den Schlauch zum Rührwerk-Drosselventil (Bild 55).

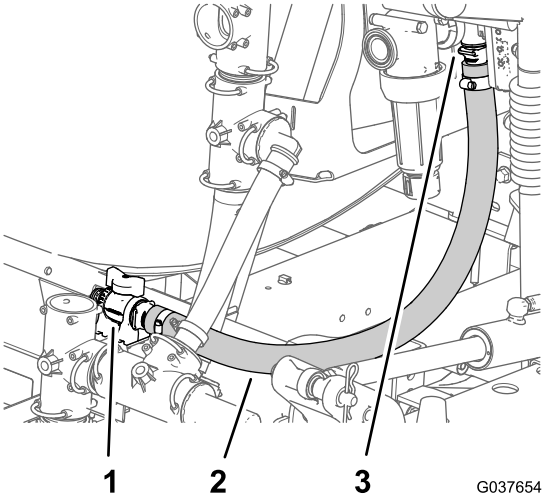

g037654

Bild 55

1. Rührwerkdrosselventil
2. Rührwerk-Zulaufschlauch (1" x 33-1/2")
3. Rührwerkregelventil

3. Befestigen Sie das gerade, gezahnte Anschlussstück des Rührwerk-Zulaufschlauchs mit dem Halter, der mit dem Schlauch geliefert wird, an der Schnellkupplung des Rührwerk-Drosselventils (Bild 54).
4. Setzen Sie die vier Rührwerkdüsen der Rührwerkdüsen-Baugruppe in die Schottanschlussstücke des Sprühbehälters (Bild 56).

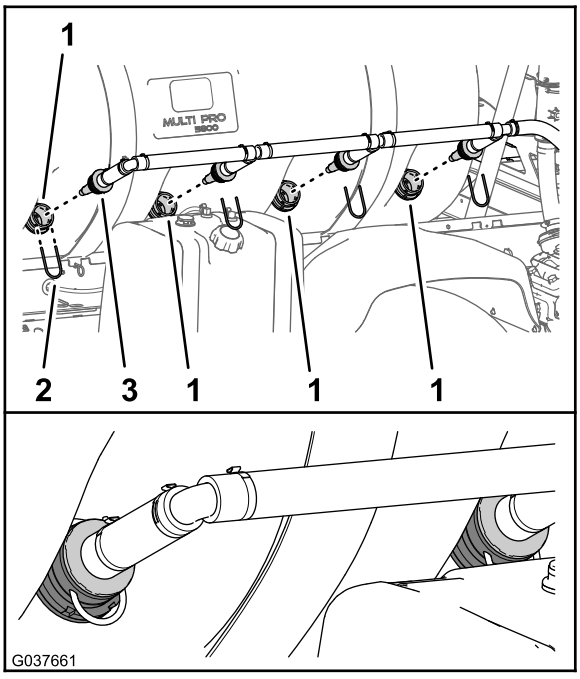

g037661

Bild 56

1. Schottanschlussstück
2. Halter
3. Rührwerkdüsen (Rührwerkdüsen-Baugruppe)

5. Befestigen Sie die Rührwerkdüsen mit den vier Haltern, die Sie in Schritt 3 von Entfernen der Rührwerkventile und Schläuche (Seite 16) entfernt haben.
6. Befestigen Sie das gerade, gezahnte Anschlussstück der Rührwerkdüsen mit dem Halter, der mit dem Rührwerkschlauch geliefert wird, an der Schnellkupplung des Rührwerk-Drosselventils (Bild 57).

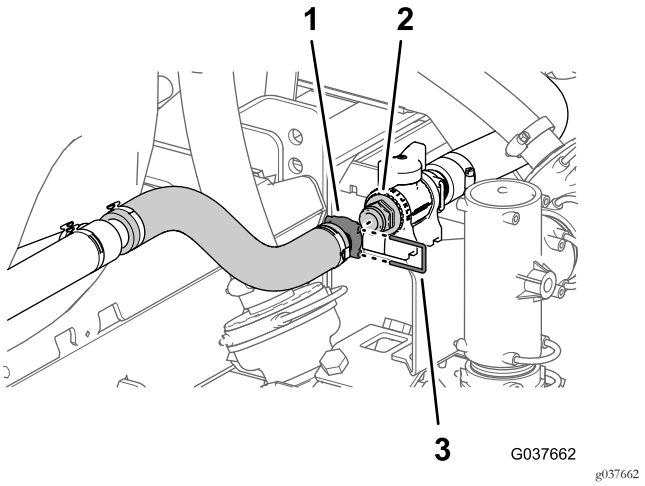

Bild 57

1. Gerades gezahntes Anschlussstück (Rührwerkdüsen)
2. Schnellkupplungsanschlussstück (Rührwerk-Drosselventil)
3. Halter

Befestigen des Abschnittüberlaufschlauchs

Maschinen ohne optionalem Ejektor

Wichtig: Wenn Sie das Umrüstungsventilkit an einer Maschine ohne optionalem Ejektor montieren, überspringen Sie diesen Schritt und schließen Sie 12 Einbauen des Abstellventils und der Schläuche für den optionalen Ejektor (Seite 30) ab.

1. Drehen Sie das obere T-Anschlussstück um ca. 80° nach rechts (Bild 58).

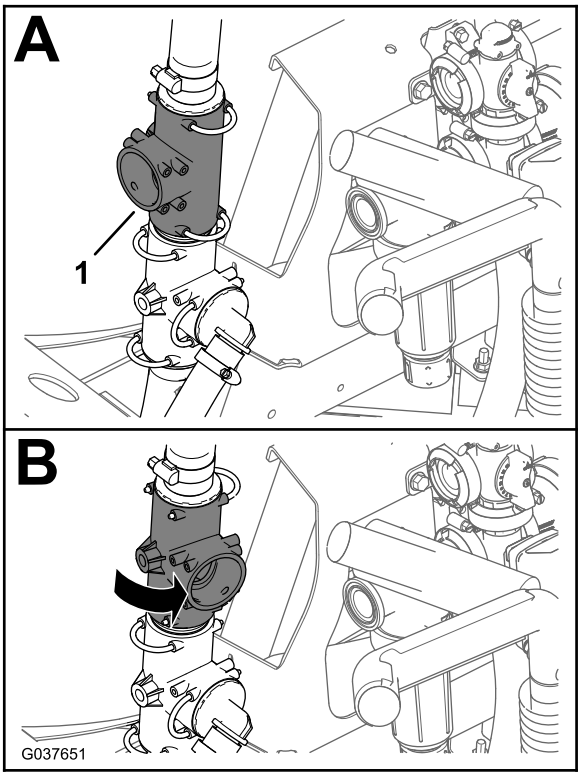

Bild 58

1. Oberes T-Anschlussstück

2. Befestigen Sie das gezahnte 90°-Anschlussstück des Rührwerküberlaufschlauchs (25 mm x 254 mm) mit dem Halter, den Sie in Schritt 2 in Entfernen des Rührwerk-Sicherheitsventils und der Sprühfahrzeug-Zulaufschläuche (Seite 18) entfernt haben, am oberen T-Anschlussstück (Bild 59).

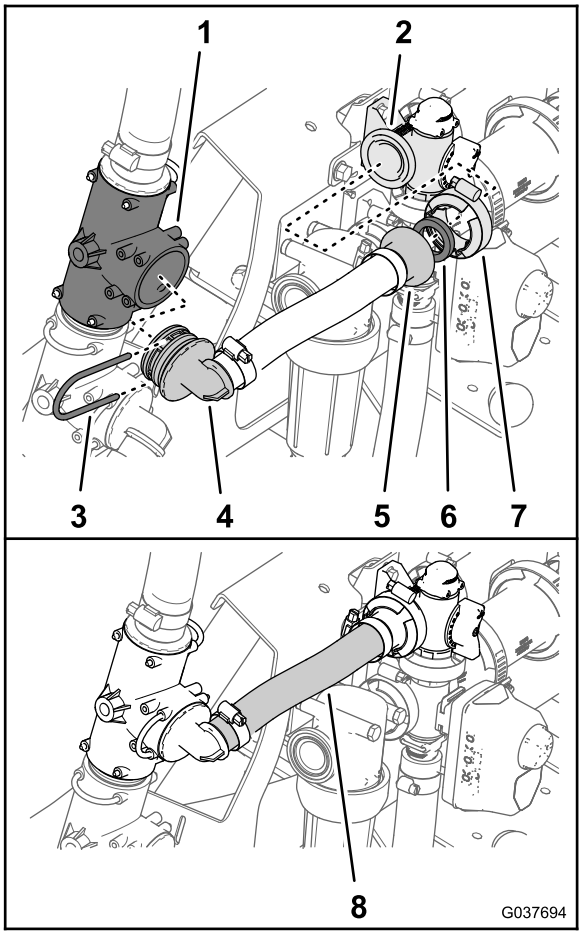

g037694

Bild 59

1. Oberes T-Anschlussstück
2. Flansch (Rührwerksicherheitsventil)
3. Halter
4. Gezahntes 90°-Anschlussstück
5. Gezahntes Flanschanschlussstück
6. Dichtung, 25 mm x 35 mm
7. Flanschklemme, 40 mm bis 64 mm
8. Rührwerk-Überlaufschlauch, 25 mm x 254 mm

3. Befestigen Sie das gezahnte Flanschanschlussstück des Rührwerk-Überlaufschlauchs und die Dichtung (25 mm x 35 mm) mit einer Flanschklemme (40 mm bis 64 mm) am Flansch des Rührwerkregelventils Bild 59.

11

Befestigen des Verteilerzulaufschlauchs

Für diesen Arbeitsschritt erforderliche Teile:

1	Verteilerzulaufschlauch (1" x 25")
1	Dichtung, 25 mm x 35 mm
1	Flanschklemme, 40 mm bis 64 mm

Verfahren

Wichtig: Wenn Sie das Umrüstungsventilkit an einer Maschine ohne optionalem Ejektor montieren, überspringen Sie diesen Schritt und schließen Sie 12 Einbauen des Abstellventils und der Schläuche für den optionalen Ejektor (Seite 30) ab.

1. Befestigen Sie das gerade, gezahnte Anschlussstück des Verteilerzulaufschlauchs mit dem Halter, den Sie in Schritt 5 in Entfernen des Rührwerk-Sicherheitsventils und der Sprühfahrzeug-Zulaufschläuche (Seite 18) entfernt haben, am T-Anschlussstück der Sprühpumpe (Bild 60).

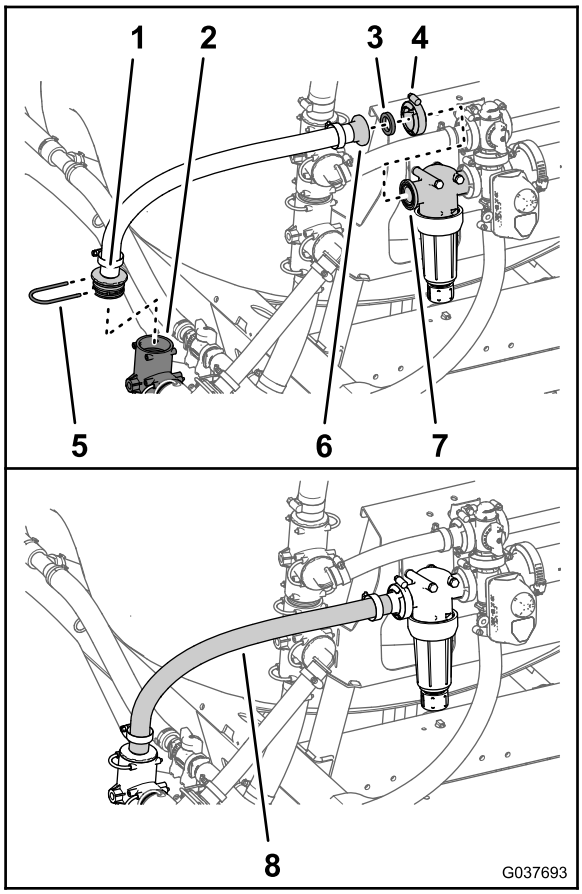

g037693

Bild 60

1. Gezahntes, gerades Anschlussstück
2. T-Anschlussstück (Sprühpumpe)
3. Dichtung, 25 mm x 35 mm
4. Flanschklemme, 40 mm bis 64 mm
5. Halter
6. Flansch (Filterkopf)
7. Gezahntes Flanschanschlussstück
8. Verteilerzulaufschlauch (1" x 25")

2. Befestigen Sie das gezahnte Flanschanschlussstück des Verteilerzulaufschlauchs und die Dichtung (25 mm x 35 mm) mit einer Flanschklemme (40 mm bis 64 mm) am Flansch des Filterkopfes (Bild 60).

12

Einbauen des Abstellventils und der Schläuche für den optionalen Ejektor

Für diesen Arbeitsschritt erforderliche Teile:

1	Ejektorabstellventil
1	Abstellventilhalterung
1	Sicherungsbundmuttern (1/4")
1	Dichtung, 25 mm x 35 mm
1	Flanschklemme, 40 mm bis 64 mm
1	Rührwerk-Überlaufschlauch, 25 mm x 337 mm
1	Dichtung, 25 mm x 35 mm
1	Flanschklemme, 40 mm bis 64 mm
1	Druckbegrenzungsschlauch, 2,5 cm x 29,8 cm
1	Sprühfahrzeug-Zulaufschlauch, 2,5 cm x 48,6 cm
1	Ejektorzulaufschlauch, 2,5 cm x 156,5 cm

Einsetzen des Rührwerkabstellventils

1. Fluchten Sie die Bolzen des Ejektorabstellventils mit den Löchern in der Halterung des Abstellventils aus (Bild 61).

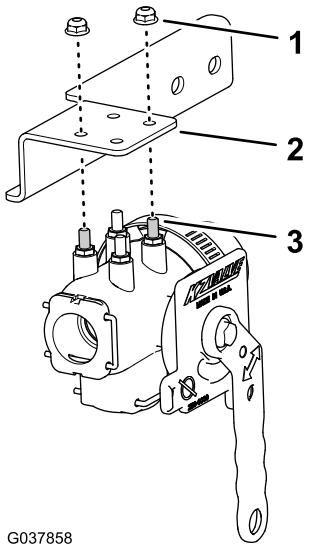

g037858

Bild 61

1. Sicherungsbundmuttern (¼")
2. Abstellventilhalterung
3. Bolzen (Ejektorabstellventil)

2. Befestigen Sie das Ventil mit den zwei Sicherungsbundmuttern (1/4") an der Halterung (Bild

61) und ziehen Sie die Sicherungsmuttern bis auf 52-67 Nm an.

3. Entfernen Sie vorne an der linken Seite der Ventilbefestigung die zwei Sicherungsbundmuttern (5/16"), mit denen der Druckfilter an der Verteilerhalterung befestigt ist (Bild 62).

   Hinweis: Entfernen Sie nicht die zwei Schrauben (5/16" x -3-1/4"), mit denen der Druckfilter befestigt ist.

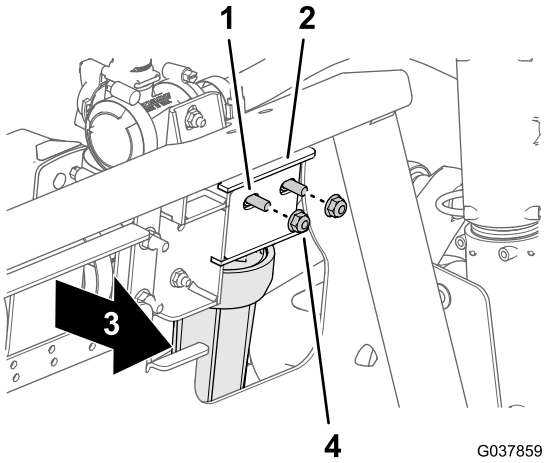

Bild 62

1. Schraube (5/16" x 3¾")
2. Verteilerhalterung
3. Vorderseite der Maschine
4. Sicherungsbundmuttern (5/16")

4. Fluchten Sie den Flansch des Ejektorabstellventils und die Dichtung (25 mm x 35 mm) mit dem Flansch des Filterkopfes aus (Bild 63).

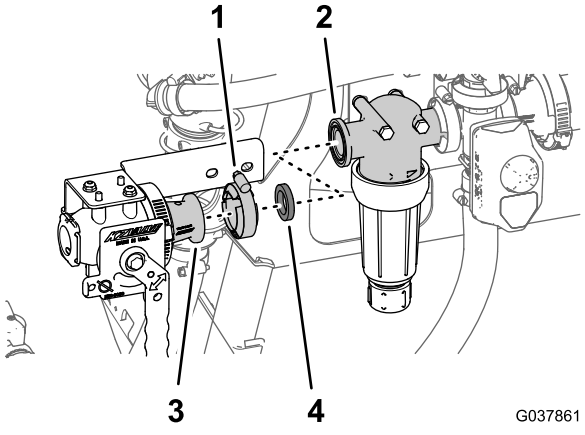

Bild 63

1. Flanschklemme, 40 mm bis 64 mm
2. Flansch (Filterkopf)
3. Flansch (Ejektorabstellventil)
4. Dichtung, 25 mm x 35 mm

5. Fluchten Sie vorne an der Verteilerhalterung die Löcher in der Abstellventilhalterung (Bild 64) mit den zwei Schrauben (5/16" x 3-3/4") aus.

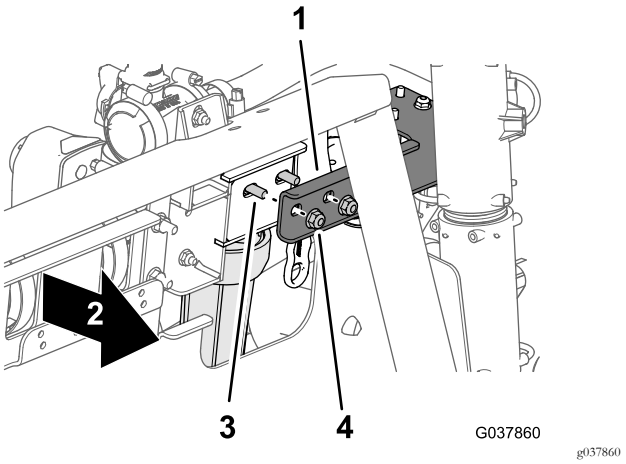

Bild 64

1. Abstellventilhalterung
2. Vorderseite der Maschine
3. Schraube (5/16" x 3¾")
4. Sicherungsbundmuttern (5/16")

6. Befestigen Sie das Ejektorabstellventil mit einer Flanschklemme (40 mm bis 64 mm) am Filterkopf (Bild 63).

7. Befestigen Sie die Abstellventilhalterung mit den zwei Sicherungsbundmuttern, die Sie in Schritt 3 entfernt haben, an der Verteilerhalterung (Bild 64) und ziehen Sie die Muttern bis auf 1978-2542 Nm an.

Versetzen des Druckbegrenzungsventils

1. Nehmen Sie den Halter ab, mit dem der Druckbegrenzungsschlauch am T-Anschlussstück am Druckbegrenzungsventil befestigt ist (Bild 65).

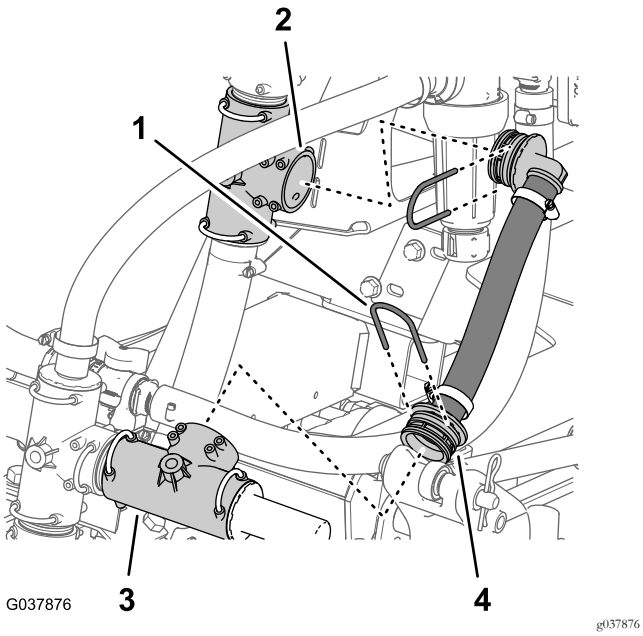

Bild 65

1. Halter
2. Unteres T-Anschlussstück
3. T-Anschlussstück (Druckbegrenzungsventil)
4. Druckbegrenzungsschlauch

2. Nehmen Sie den Halter ab, mit dem der Druckbegrenzungsschlauch am unteren T-Anschlussstück befestigt ist, und nehmen Sie den Druckbegrenzungsschlauch von der Maschine ab (Bild 65).

   Hinweis: Bewahren Sie die zwei Halter für den Einbau in Befestigen des Druckbegrenzungsschlauchs (Seite 33) auf; der Druckbegrenzungsschlauch wird nicht mehr benötigt.

3. Nehmen Sie den Halter ab, mit dem das T-Anschlussstück mit dem Druckbegrenzungsventil am T-Anschlussstück oben an der Sprühpumpe befestigt ist (Bild 66).

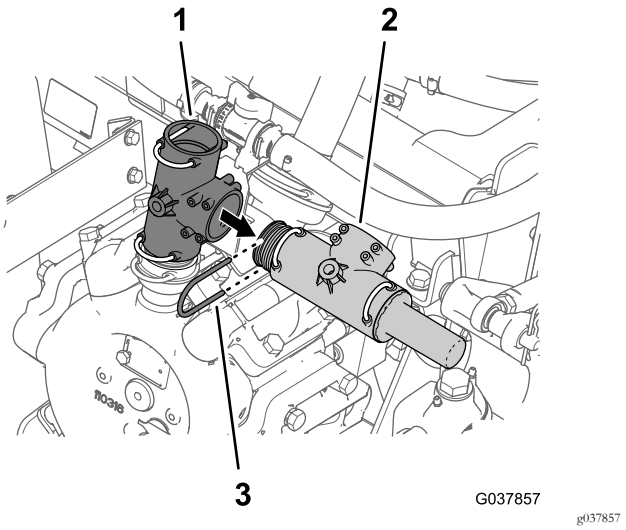

Bild 66

1. T-Anschlussstück (Sprühpumpe)
2. T-Anschlussstück (Druckbegrenzungsventil)
3. Halter

4. Nehmen Sie das T-Anschlussstück mit dem Druckbegrenzungsventil vom T-Anschlussstück oben an der Sprühpumpe ab (Bild 66)

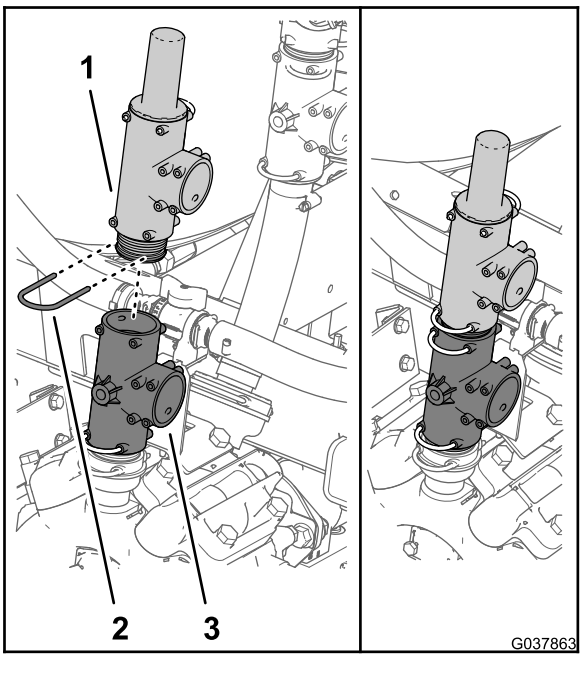

Bild 67

1. T-Anschlussstück (Druckbegrenzungsventil)
2. Halter
3. T-Anschlussstück (Sprühpumpe)

5. Befestigen Sie das T-Anschlussstück mit dem Druckbegrenzungsventil mit dem Halter, den Sie in Schritt 3 entfernt haben, am T-Anschlussstück oben an der Sprühpumpe, wie in Bild 67 abgebildet.

Befestigen des Abschnittüberlaufschlauchs

Maschinen mit optionalem Ejektor

1. Drehen Sie das obere T-Anschlussstück um ca. 35° nach rechts (Bild 68).

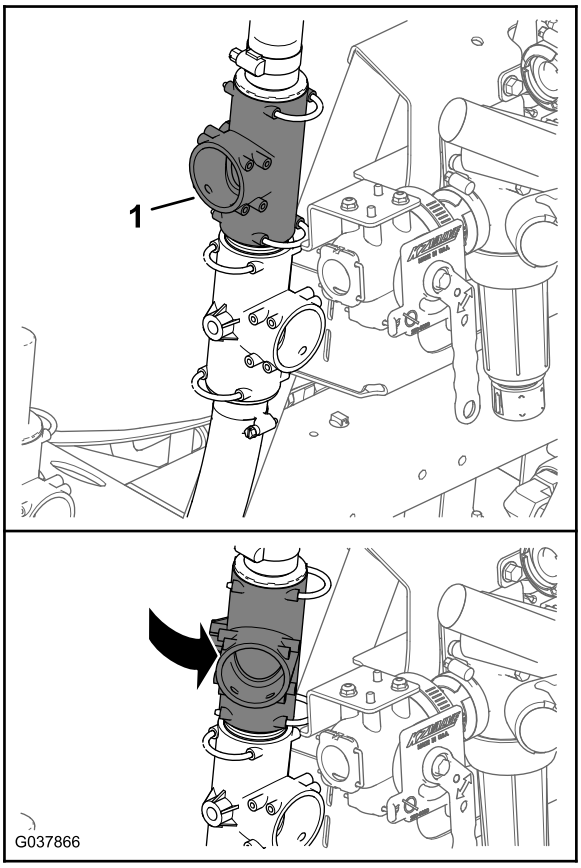

g037866

Bild 68

1. Oberes T-Anschlussstück

2. Befestigen Sie das gezahnte 90°-Anschlussstück des Rührwerküberlaufschlauchs mit dem Halter, den Sie in Schritt 2 in Entfernen des Rührwerk-Sicherheitsventils und der Sprühfahrzeug-Zulaufschläuche (Seite 18) entfernt haben, am oberen T-Anschlussstück (Bild 69).

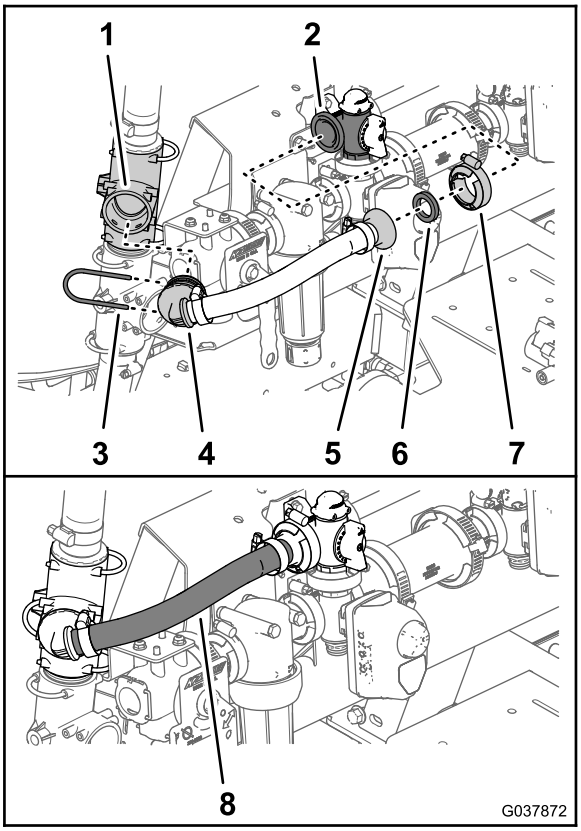

g037872

Bild 69

1.	Oberes T-Anschlussstück	5.	Gezahntes Flanschanschlussstück
2.	Flansch (Rührwerksicherheitsventil)	6.	Dichtung, 25 mm x 35 mm
3.	Halter	7.	Flanschklemme, 40 mm bis 64 mm
4.	90°-Anschlussstück mit Widerhaken	8.	Rührwerk-Überlaufschlauch, 25 mm x 337 mm

3. Befestigen Sie das gezahnte Flanschanschlussstück des Rührwerk-Überlaufschlauchs und die Dichtung (25 mm x 35 mm) mit einer Flanschklemme (40 mm bis 64 mm) am Flansch des Rührwerkregelventils (Bild 69).

Befestigen des Druckbegrenzungsschlauchs

1. Befestigen Sie das 90°-Anschlussstück des Druckbegrenzungsschlauchs (25 mm x 298 mm) im offenen Anschluss des T-Anschlussstückes am Druckbegrenzungsventil (Bild 70).

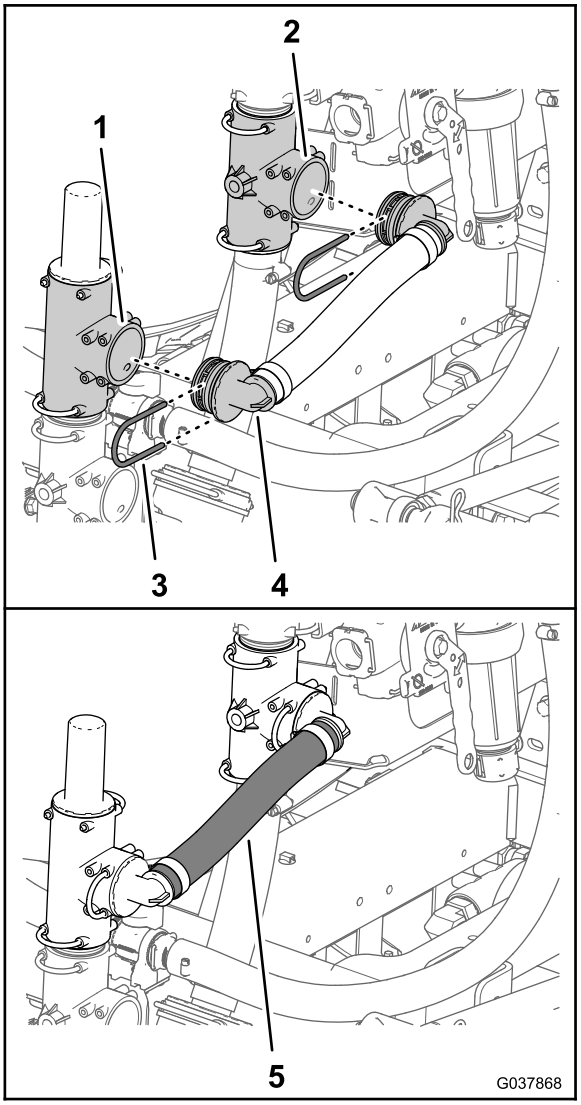

g037868

Bild 70

1. T-Anschlussstück (Druckbegrenzungsventil)
2. Unteres T-Anschlussstück
3. Halter
4. 90°-Anschlussstück
5. Druckbegrenzungsschlauch, 255 mm x 298 mm

2. Befestigen Sie das 90°-Anschlussstück des Druckbegrenzungsschlauchs im offenen Anschluss am unteren T-Anschlussstück (Bild 70).
3. Befestigen Sie die 90°-Anschlussstücke mit den zwei Haltern, den Sie in Schritt 1 und 2 in Versetzen des Druckbegrenzungsventils (Seite 31) entfernt haben, am T-Anschlussstück (Bild 70).

Befestigen des Sprühfahrzeug-Zulaufschlauchs

1. Befestigen Sie das gerade, gezahnte Anschlussstück des Sprühfahrzeug-Zulaufschlauchs (25 mm x 486 mm) im Zulaufanschluss des Ejektorabstellventils (Bild 71).

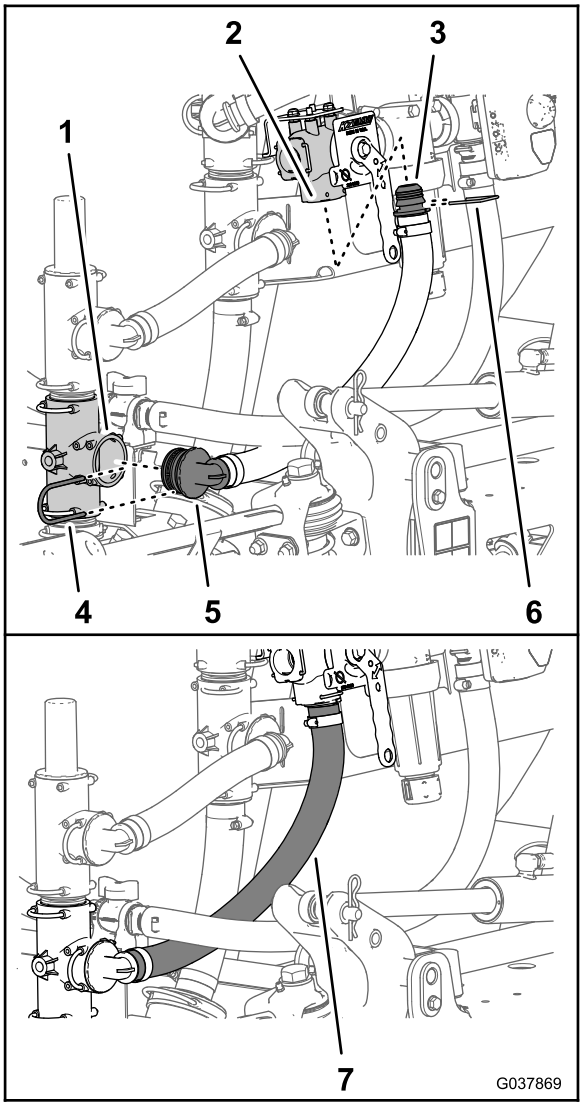

g037869

Bild 71

1. T-Anschlussstück (Sprühpumpe)
2. Zulaufanschluss (Ejektorabstellventil)
3. Gezahntes, gerades Anschlussstück
4. Halter
5. 90°-Anschlussstück
6. Halter (Ejektorabstellventil)
7. Sprühfahrzeug-Zulaufschlauch, 25 mm x 486 mm

2. Befestigen Sie das gerade, gezahnte Anschlussstück mit dem Halter, der dem Abstellventil beiliegt, am Ejektorabstellventil (Bild 71).
3. Befestigen Sie das 90°-Anschlussstück des Sprühfahrzeug-Zulaufschlauchs im offenen Anschluss am T-Anschlussstück der Sprühpumpe (Bild 71).
4. Befestigen Sie das 90°-Anschlussstück mit dem Halter (Bild 71), den Sie in Schritt 5 in Entfernen des Rührwerk-Sicherheitsventils und der Sprühfahrzeug-Zulaufschläuche (Seite 18) entfernt haben, am T-Anschlussstück.

Befestigen des Ejektorzulaufschlauchs

1. Befestigen Sie das 90°-Anschlussstück des Ejektorzulaufschlauchs (2,5 cm x 156,5 cm) im linken Anschluss des Ejektorabstellventils (Bild 72).

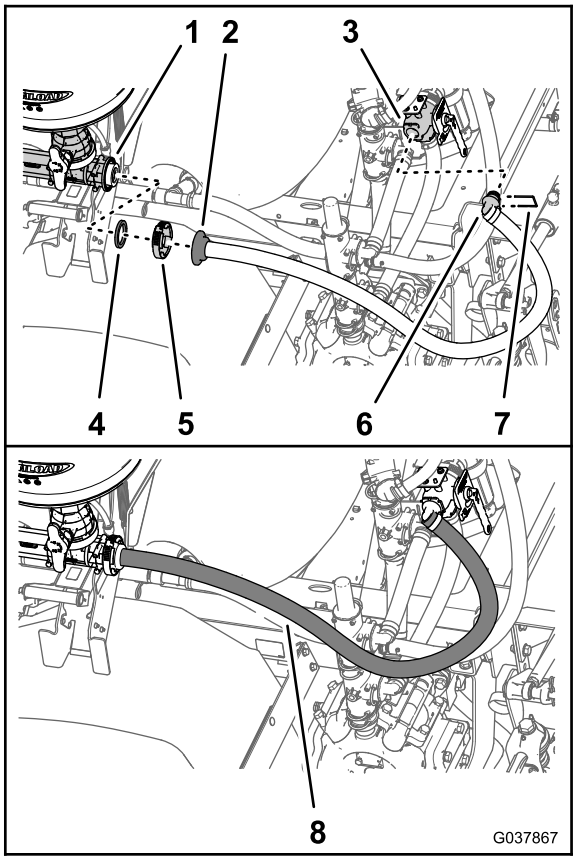

g037867

Bild 72

1. Flansch (Ejektorzulauf)
2. Gezahntes, gerades Anschlussstück
3. Ejektorabstellventil
4. Dichtung
5. Flanschklemme
6. 90°-Anschlussstück
7. Halter (Ejektorabstellventil)
8. Ejektorzulaufschlauch, 2,5 cm x 156,5 cm

2. Befestigen Sie das 90°-Anschlussstück mit dem Halter, der dem Abstellventil beiliegt, am Ejektorzulaufschlauch (Bild 72).
3. Fluchten Sie den Flansch des geraden, gezahnten Anschlussstücks für den Ejektorzulaufschlauch und die Dichtung, die Sie in Entfernen des Ejektorzulaufschlauchs vom Ejektor (Seite 20) entfernt haben, mit dem Flansch des Ejektorzulaufs aus (Bild 72).
4. Befestigen Sie das gerade, gezahnte Anschlussstück und die Dichtung mit der Flanschklemme, die Sie in Entfernen des Ejektorzulaufschlauchs vom Ejektor (Seite 20) aufbewahrt haben, am Ejektor (Bild 72).

13

Befestigen des Abschnittüberlaufschlauchs und des Ablassschlauchs

Für diesen Arbeitsschritt erforderliche Teile:

1	Überlaufschlauch und Ablassschlauch
1	Stützklemme
1	Bundkopfschraube (5/16" x 3/4")
1	Scheibe (5/16")

Befestigen des Behälterablass-schlauchs

1. Befestigen Sie das gezahnte Anschlussstück, das Sie in Schritt 6 in 5 Entfernen des Sicherheitsventils, Ablaufs und der Rührwerkkomponenten (Seite 14)entfernt haben, am Ablassschlauch (104 cm) des Überlauf- und Ablassschlauchs (Bild 73).

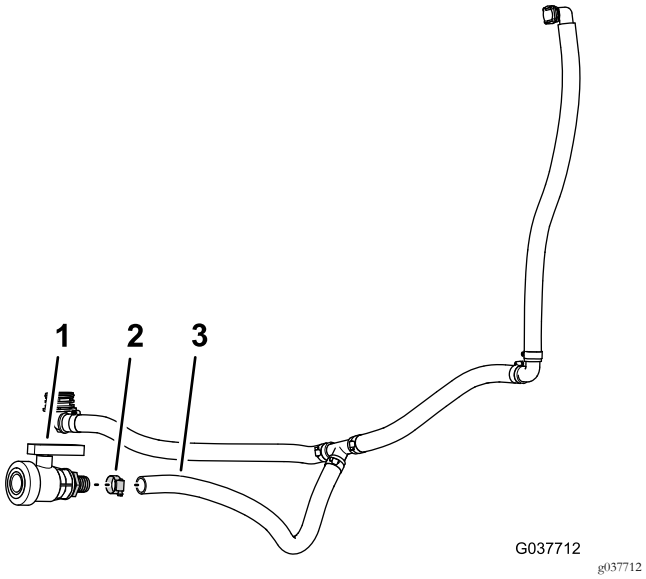

g037712

Bild 73

1. Ablassventil
2. Schlauchklemme
3. Ablassschlauch (2,5 cm x 104 cm), Überlauf- und Ablassschlauch

2. Befestigen Sie das Ablassventil mit der Schlauchklemme (Bild 73), die Sie in Schritt 6 in 5 Entfernen des Sicherheitsventils, Ablaufs und der Rührwerkkomponenten (Seite 14) entfernt haben, am Schlauch.
3. Fluchten Sie den Überlauf- und Ablassschlauch mit dem Heck der Maschine aus (Bild 74).

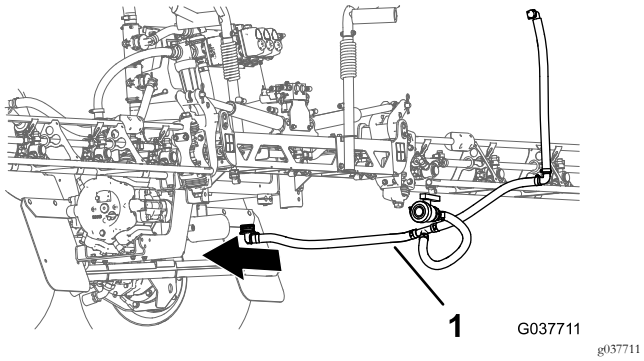

Bild 74

1. Ablassschlauch

4. Befestigen Sie das 90°-Schlauchanschlussstück des Ablassschlauchs (2,5 cm x 67 cm) mit einem Adapteranschlussstück unten am Sprühbehälter (Bild 75 und Bild 76).

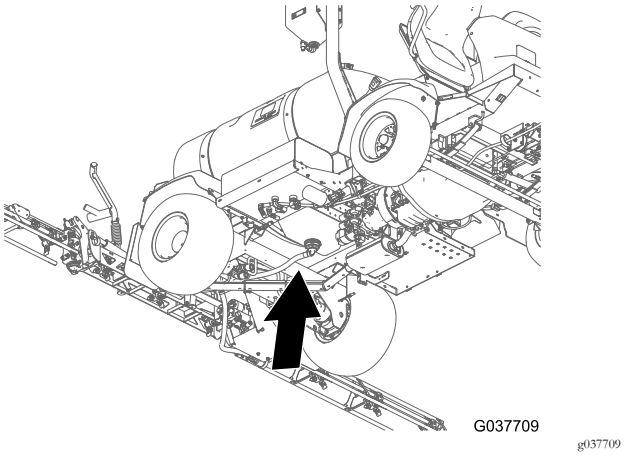

Bild 75

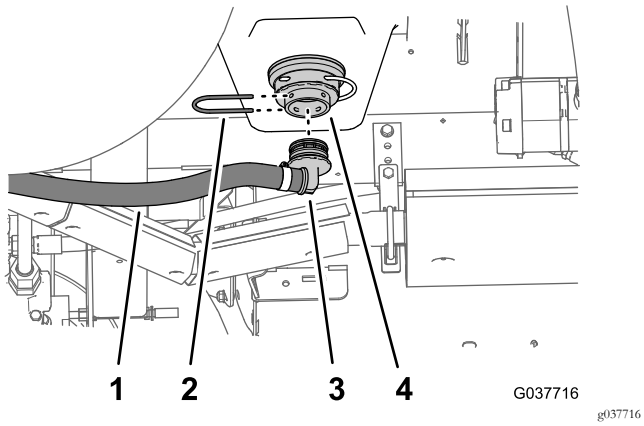

Bild 76

1. Ablassschlauch, 2,5 cm x 67 cm
2. Halter
3. 90°Schlauchanschlussstück
4. Adapteranschlussstück (unten am Sprühbehälter)

5. Befestigen Sie das 90°-Schlauchanschlussstück mit dem Halter (Bild 76), den Sie in Schritt 1 in Entfernen des Sicherheitsventils und die Ablassschläuche (Seite 15) entfernt haben, am Adapteranschlussstück.

Befestigen des Überlaufschlauchs

1. Befestigen Sie das gezahnte 90°-Anschlussstück des Überlaufschlauchs (2,5 cm x 64 cm) an dem Schnellkupplungsanschlussstück am Abstellventil des Überlaufs (Bild 77 und Bild 78).

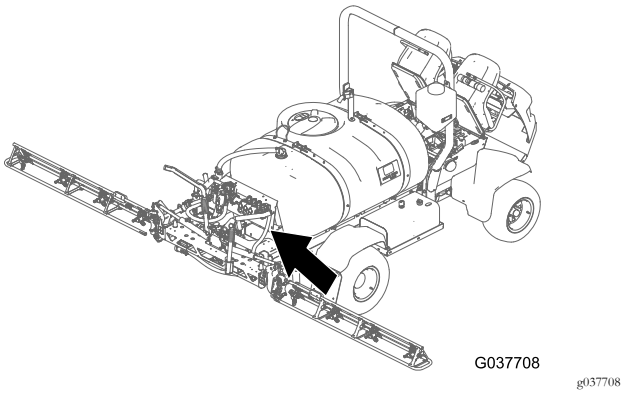

Bild 77

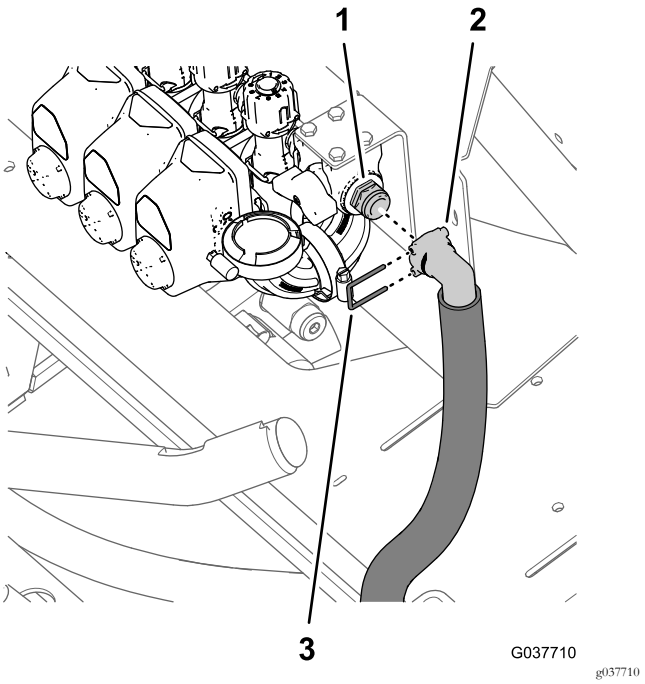

Bild 78

1. Schnellkupplungsanschlussstück (Überlauf-Abstellventil)
2. Halter
3. Gezahntes 90°-Anschlussstück (Überlaufschlauch)

2. Befestigen Sie das gezahnte 90°-Anschlussstück mit dem Halter, der dem Überlauf- und Ablassschlauch beiliegt, am Schnellkupplungsanschlussstück (Bild 78).
3. Befestigen Sie die Unterseite des Überlaufschlauchs mit der Stützklemme, der Bundkopfschraube (5/16" x

3/4") und Scheibe (5/16") an der hinteren Sattelplatte der Maschine (Bild 79).

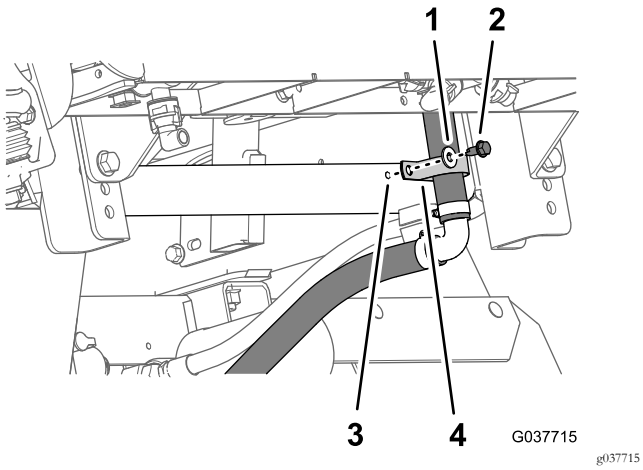

Bild 79

1. Scheibe (5/16")
2. Bundkopfschraube (5/16" x 3/4")
3. Hintere Sattelplatte (Maschine)
4. Stützklemme

Befestigen des Ablassventils

1. Befestigen Sie das Kabel des Klappsteckers, die Bundkopfschraube (5/16" x 1") und Sicherungsbundmutter (5/16"), die Sie in Schritt 4 in Vorbereiten der Maschine (Seite 5) entfernt haben, im Loch (8 mm) in der hinteren äußeren Ecke der Sprühpumpen-Halterung (Bild 80 und Bild 81).

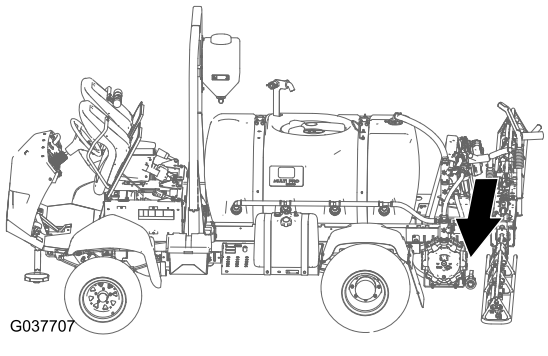

Bild 80

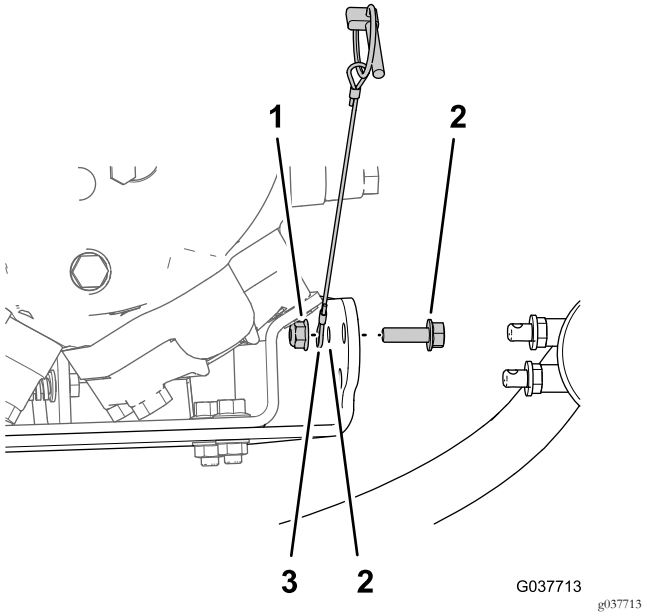

Bild 81

1. Sicherungsbundmutter (5/16")
2. Bundkopfschraube (5/16" x 1")
3. Kabel (Klappstecker)
4. Loch 8 mm, Sprühpumpen-Halterung

2. Stellen Sie sicher, dass die zwei Gummischeiben an den zwei Befestigungsstiften des Ablassventils befestigt sind (Bild 82).

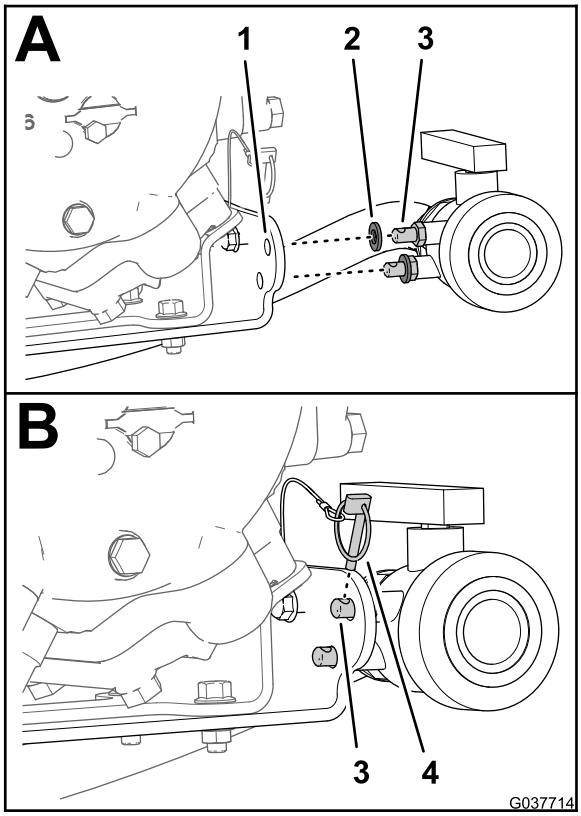

g037714

Bild 82

1. Sprühpumpenhalterung
2. Gummischeibe
3. Befestigungsstift
4. Klappstecker

3. Fluchten Sie die zwei Befestigungsstifte durch die zwei Löcher (11 mm) in der Halterung der Sprühpumpe aus (Bild 82).
4. Befestigen Sie das Ablassventil mit dem Klappstecker an der Pumpenhalterung (Bild 82).

14

Befestigen der Auslegerabschnittschläuche

Für diesen Arbeitsschritt erforderliche Teile:

1	Zulaufschlauch, linker Auslegerabschnitt, 2 cm x 205 cm
1	Zulaufschlauch, mittlerer Auslegerabschnitt, 2 cm x 58 cm
1	Zulaufschlauch, rechter Auslegerabschnitt, 2 cm x 170 cm

Verlegen und Anschließen der Zulaufschläuche an den Auslegerabschnittventilen

1. Verlegen Sie den linken, mittleren und rechten Auslegerzulaufschlauch zu den Auslegerabschnittventilen, wie in Bild 7 abgebildet.

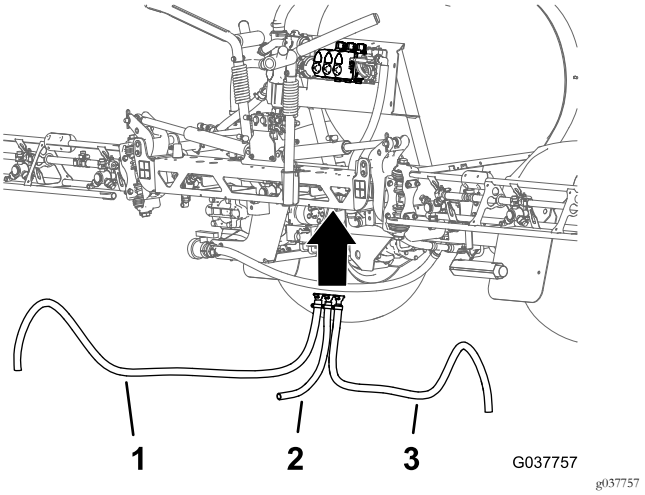

g037757

Bild 83

1. Linker Auslegerzulaufschlauch
2. Mittlerer Auslegerzulaufschlauch
3. Rechter Auslegerzulaufschlauch

2. Befestigen Sie das gerade, gezahnte Anschlussstück des Zulaufschlauchs für den linken Auslegerzulaufschlauch am Schnellkupplungsanschlussstück am linken Auslegerabschnittventil (Bild 84).

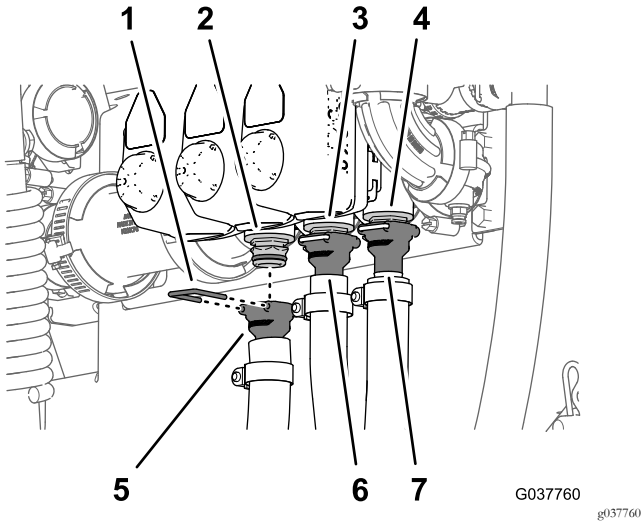

Bild 84

1. Halter
2. Schnellkupplungsanschlussstück (linkes Auslegerabschnittventil)
3. Schnellkupplungsanschlussstück (mittleres Auslegerabschnittventil)
4. Schnellkupplungsanschlussstück (rechtes Auslegerabschnittventil)
5. Gerades gezahntes Anschlussstück, Zulaufschlauch für linken Auslegerabschnitt, 2 cm x 205 cm
6. Gerades gezahntes Anschlussstück, Zulaufschlauch für mittleren Auslegerabschnitt, 2 cm x 58 cm
7. Gerades gezahntes Anschlussstück, Zulaufschlauch für rechten Auslegerabschnitt, 2 cm x 170 cm

3. Befestigen Sie das gerade, gezahnte Anschlussstück mit dem Halter, der dem Schlauch beiliegt, am Schnellkupplungsanschlussstück (Bild 84).
4. Wiederholen Sie die Schritte 2 und 3 für die mittleren und rechten Auslegerabschnittventile und den mittleren und rechten Auslegerzulaufschlauch.

Befestigen der Zulaufschläuche an den Auslegerabschnitten

1. Befestigen Sie den mittleren Auslegerzulaufschlauch am T-Anschlussstück am mittleren Auslegerabschnitt (Bild 85).

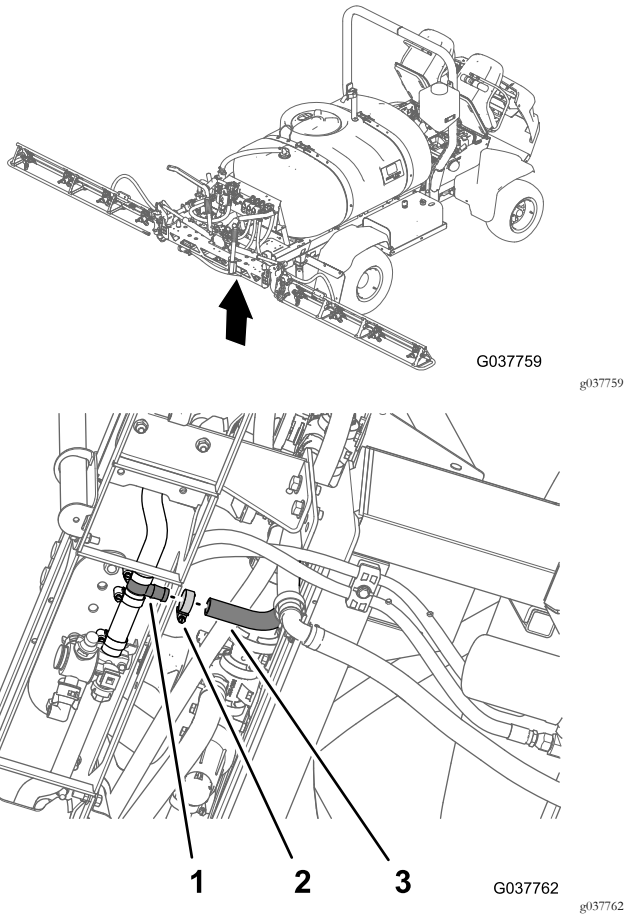

Bild 85

1. T-Anschlussstück
2. Schlauchklemme
3. Zulaufschlauch für den mittleren Auslegerabschnitt, 2 cm x 58 cm

2. Befestigen Sie den Schlauch mit einer Schlauchklemme, die Sie in Entfernen der Auslegerabschnittschläuche (Seite 21) entfernt haben, am T-Anschlussstück.
3. Verlegen Sie den rechten Auslegerzulaufschlauch durch die Stützklemme am Ende des mittleren Auslegerabschnitts (Bild 86).

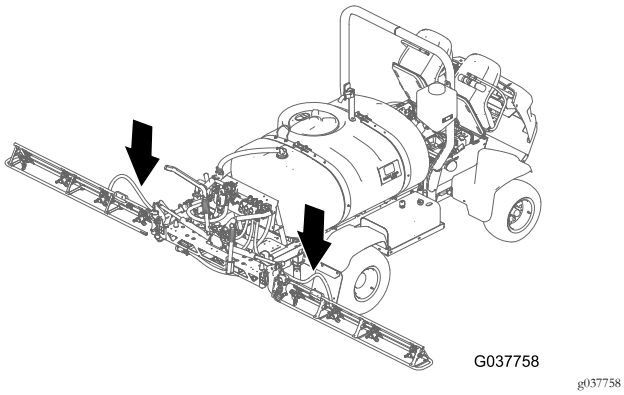

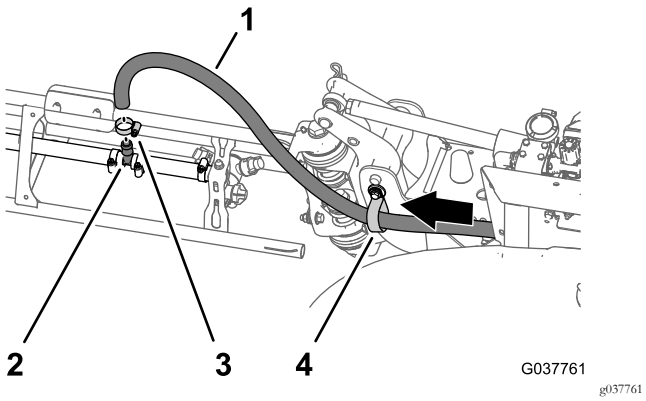

Bild 86

Bild zeigt rechten Auslegerabschnitt

1. Zulaufschlauch, rechter Ausleger, 2 cm x 170 cm
2. Schlauchklemme
3. T-Anschlussstück
4. Stützklemme

4. Befestigen Sie den mittleren Auslegerzulaufschlauch am T-Anschlussstück am rechten Auslegerabschnitt (Bild 86).
5. Befestigen Sie den Schlauch mit einer Schlauchklemme, die Sie in Entfernen der Auslegerabschnittschläuche (Seite 21) entfernt haben, am T-Anschlussstück.
6. Wiederholen Sie die Schritte 3 bis 5 für den linken Auslegerzulaufschlauch am linken Auslegerabschnitt.

15

Befestigen des Abstellventils und Schlauchs für die optionale Spritzpistole oder die elektrische Schlauchtrommel

Für diesen Arbeitsschritt erforderliche Teile:

1	Flanschabstellventil
1	Halterung (Nylon)
1	90°-Krümmer (mit Druckanschluss)
1	Dichtung, 25 mm x 35 mm
1	Flanschklemme, 40 mm bis 64 mm
4	Scheibe (5/16" x 13/16")
4	Schraube (6 x 16 mm)
2	Schlauchklemme
1	Schnellkupplungsanschlussstück (Fassung)
1	Gezahntes gerades Anschlussstück (1/2")
1	Schlauch, 1,3 cm x 762 cm
1	Schlauch, 1,3 cm x 180 cm
3	Kabelbinden

Vorbereiten des Abstellventils

1. Falls sie nicht angebracht sind, setzen Sie die vier Edelstahlmuttern in die Schlitze in der Nylonhalterung für das Flanschabstellventil ein (Bild 87).

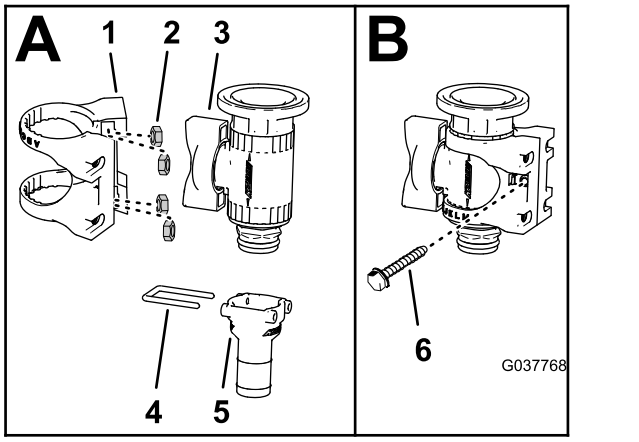

g037768

Bild 87

1. Nylonhalterung
2. Edelstahlmutter
3. Flanschabstellventil
4. Halter
5. Gezahntes gerades Anschlussstück (3/4")
6. Schraube (6-32" x 5/8")

2. Nehmen Sie das gerade, gezahnte Anschlussstück (3/4") und den Halter vom Absperrventil ab (Bild 87).

   Hinweis: Wenn Sie das Umrüstungsventilkit an einer Maschine mit einer **optionalen elektrischen Schlauchtrommel** montieren, bewahren Sie das gerade, gezahnte Anschlussstück (3/4") und den Halter für den Einbau in Befestigen des Zulaufschlauchs - Maschinen mit optionaler elektrischer Schlauchtrommel (Seite 44) auf. Wenn Sie das Umrüstungsventilkit an einer Maschine mit einer **optionalen Spritzpistole** montieren, werden das gerade, gezahnte Anschlussstück (3/4") und der Halter nicht mehr benötigt.

3. Befestigen Sie das Flanschabstellventil in der Nylonhalterung, wie in Bild 87 abgebildet.

4. Befestigen Sie die Nylonhalterung mit der Schraube (6-32" x 5/8") am Flanschabstellventil, wie in Bild 87 abgebildet.

5. Befestigen Sie das T-Anschlussstück, das Sie in Schritt 4 in Abschließen des Druckmessschlauchs und des Zulaufschlauchs, optionale Spritzpistole oder elektrische Schlauchtrommel (Seite 9) entfernt haben, im 90°-Krümmer mit einem Druckanschluss (Bild 88).

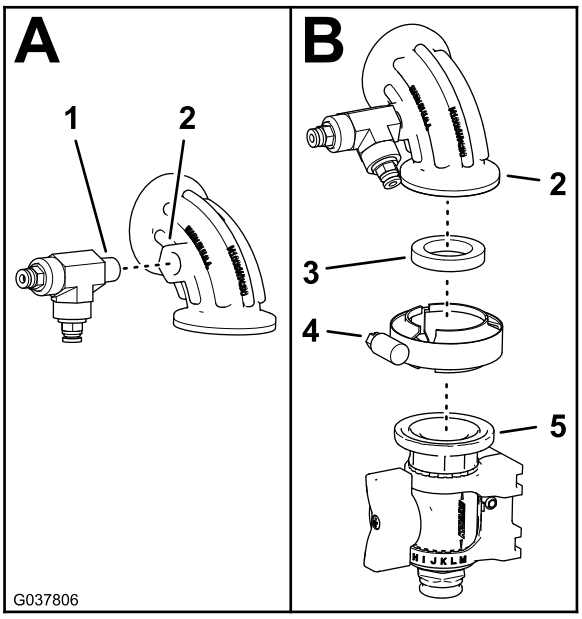

g037806

Bild 88

1. T-Anschlussstück
2. 90°-Krümmer (mit Druckanschluss)
3. Dichtung, 25 mm x 35 mm
4. Flanschklemme, 40 mm bis 64 mm
5. Flanschabstellventil

6. Befestigen Sie den 90°-Krümmer mit einer Dichtung (25 mm x 35 mm) und einer Flanschklemme (40 mm x 64 mm) am Flanschabstellventil (Bild 88).

Befestigen des Abstellventils

1. Nehmen Sie die Flanschklemme, den 90°-Krümmer und die Dichtung am Flansch des rechten Auslegerabschnittventils ab(Bild 89).

   Hinweis: Bewahren Sie die Flanschklemme und Dichtung für den Einbau in 2 auf. Der 90°-Krümmer wird nicht mehr benötigt.

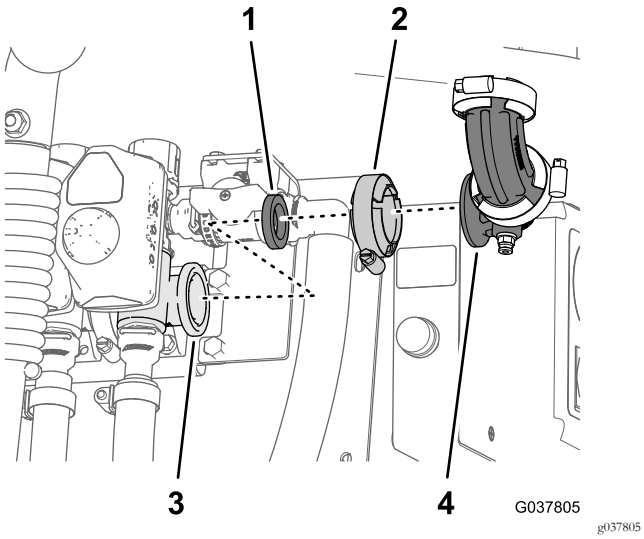

Bild 89

1. Dichtung
2. Flanschklemme
3. Flansch (Auslegerabschnittventil)
4. 90°-Krümmer

2. Befestigen Sie den 90° -Krümmer und das Flanschabstellventil mit der Flanschklemme und Dichtung, die Sie in Schritt 1 entfernt haben, am Flansch des rechten Auslegerabschnittventils.

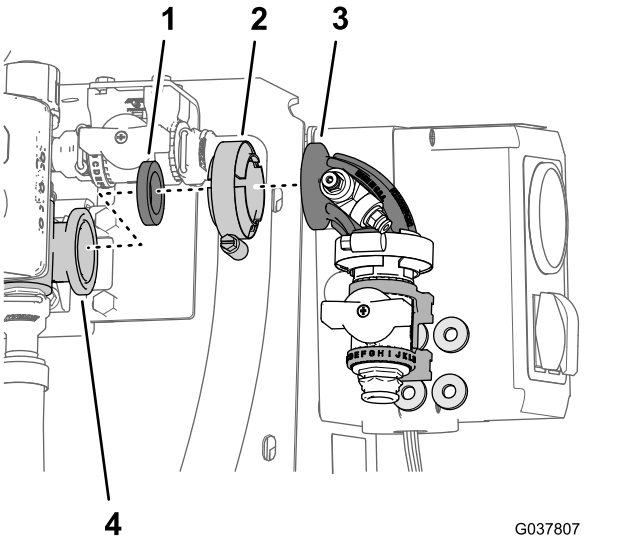

Bild 90

1. Dichtung
2. Flanschklemme
3. 90° Krümmer und Flanschabstellventil
4. Flansch (rechtes Auslegerabschnittventil)

3. Fluchten Sie die vier Scheiben (5/16" x 13/16) zwischen der Nylonhalterung des Flanschabstellventils und der Ventilbefestigung aus (Bild 91).

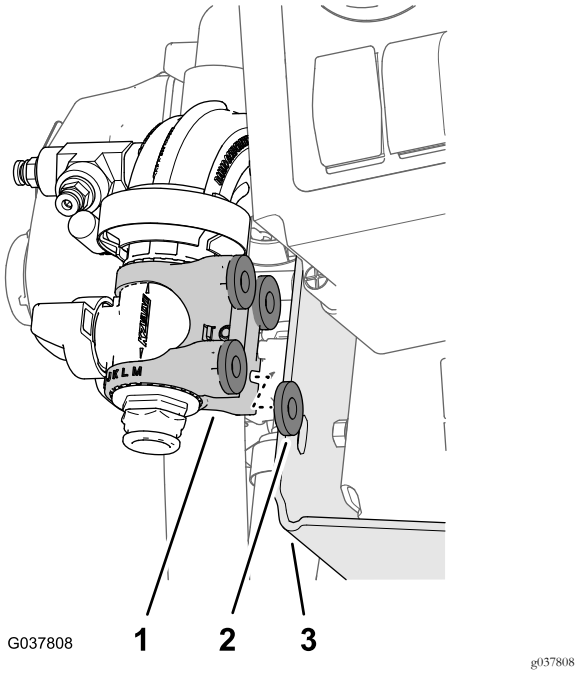

Bild 91

1. Nylonhalterung
2. Scheiben (5/16" x 13/16")
3. Ventilbefestigung

4. Befestigen Sie die Nylonhalterung und Scheiben mit vier Schrauben (6 mm x 16 mm) an der Ventilbefestigung, wie in Bild 92 abgebildet.

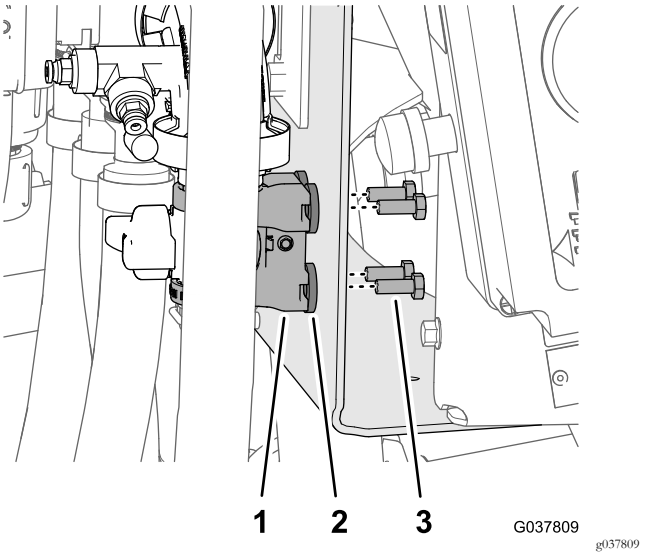

Bild 92

1. Nylonhalterung
2. Scheibe (5/16" x 13/16")
3. Schraube (6 x 16 mm)

Befestigen des Zulaufschlauchs - Maschinen mit optionaler Spritzpistole

1. Befestigen Sie das Schnellkupplungsanschlussstück (Fassung) mit der Klemme, die Sie in Entfernen der Spritzpistole vom Zulaufschlauch (Seite 19) entfernt haben, am geraden, gezahnten Anschlussstück (1/2") am Schlauch (1,3 cm x 762 cm), wie in Bild 93 abgebildet.

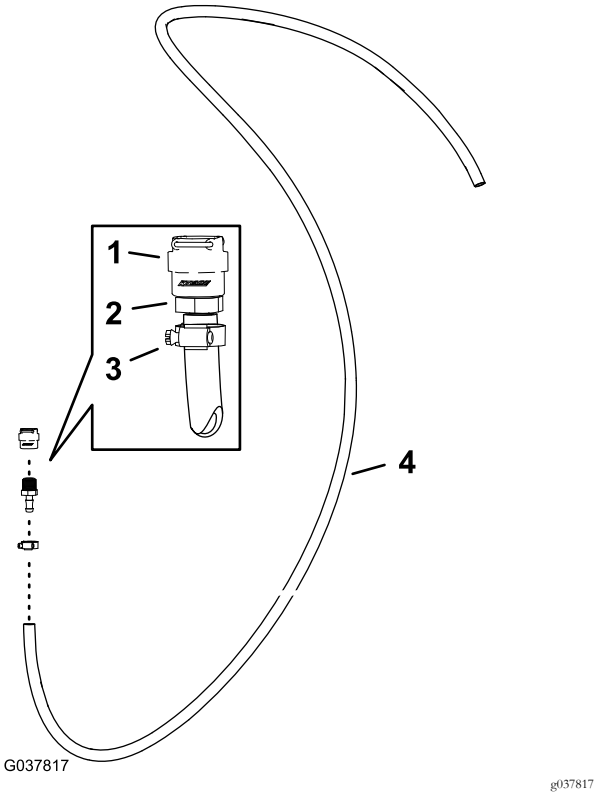

Bild 93

1. Schnellkupplungsanschlussstück (Fassung)
2. Gerades gezahntes Anschlussstück (1/2")
3. Schlauchklemme
4. Schlauch, 1,3 cm x 762 cm

2. Befestigen Sie das Schnellkupplungsanschlussstück (Fassung) des Schlauchs am Schnellkupplungsanschlussstück des Flanschabstellventils (Bild 94).

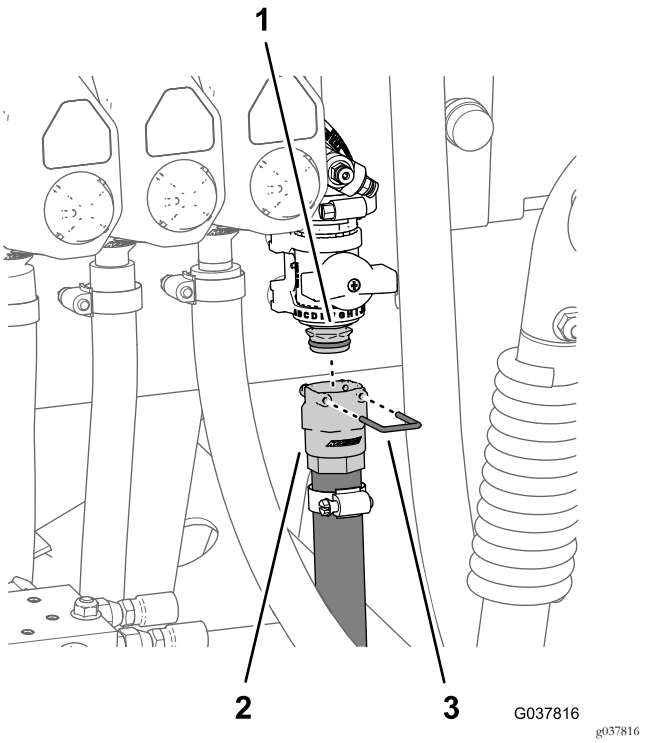

Bild 94

1. Schnellkupplungsanschlussstück Halter (Flanschabstellventil)
2. Schnellkupplungsanschlussstück (Fassung)

3. Befestigen Sie die Schnellkupplungsanschlussstücke des Schlauchs und das Flanschabstellventil mit dem Halter, der dem Schnellkupplungsanschlussstück des Schlauchs beiliegt (Bild 94).
4. Verlegen Sie den Zulaufschlauch nach vorne entlang des Sprühbehälters zur Spritzpistolenhalterung und befestigen Sie den Schlauch mit drei Kabelbinden am Behälter (Bild 95).

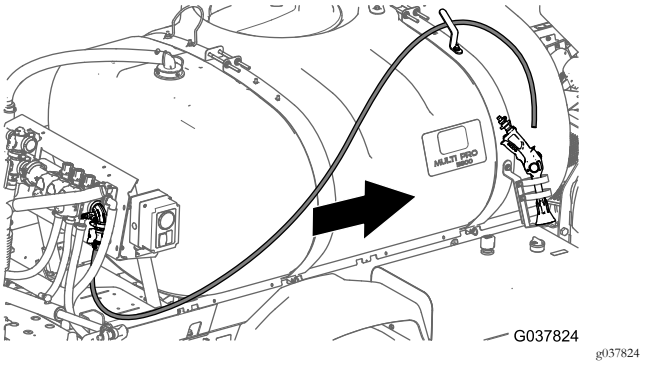

Bild 95

5. Befestigen Sie die Zahnung der Spritzpistole, die Sie in Entfernen der Spritzpistole vom Zulaufschlauch (Seite 19) entfernt haben, mit einer Schlauchklemme am Zulaufschlauch (Bild 96).

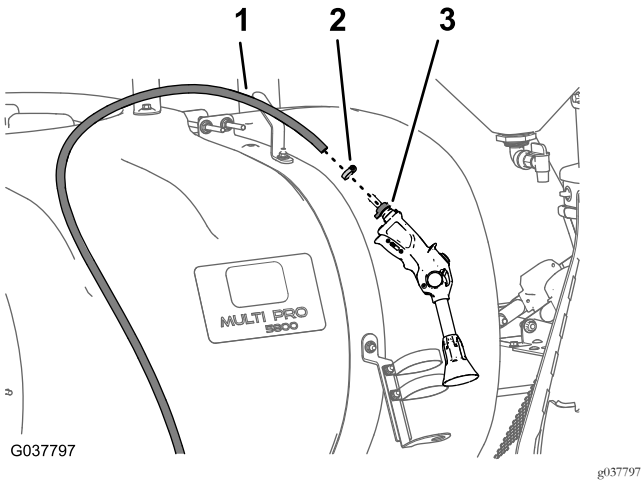

Bild 96

1. Zulaufschlauch
2. Schlauchklemme
3. Schlauchzahnung (Spritzpistole)

6. Setzen Sie die Spritzpistole in die Halterung der Spritzpistole und den Schlauch in den Schlauchhaken.

Befestigen des Zulaufschlauchs - Maschinen mit optionaler elektrischer Schlauchtrommel

1. Befestigen Sie das gerade, gezahnte Anschlussstück (3/4), das Sie in Schritt 2 in Vorbereiten des Abstellventils (Seite 40) entfernt haben, mit einer Schlauchklemme am Schlauch (1,3 cm x 180 cm) (Bild 97).

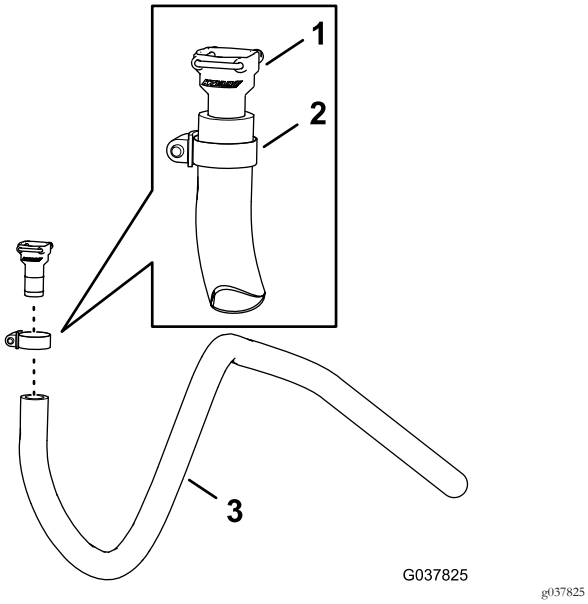

Bild 97

1. Gerades gezahntes Anschlussstück (3/4")
2. Schlauchklemme
3. Schlauch, 1,3 cm x 180 cm

2. Befestigen Sie das gerade, gezahnte Anschlussstück des Schlauchs am Schnellkupplungsanschlussstück des Flanschabstellventils (Bild 98).

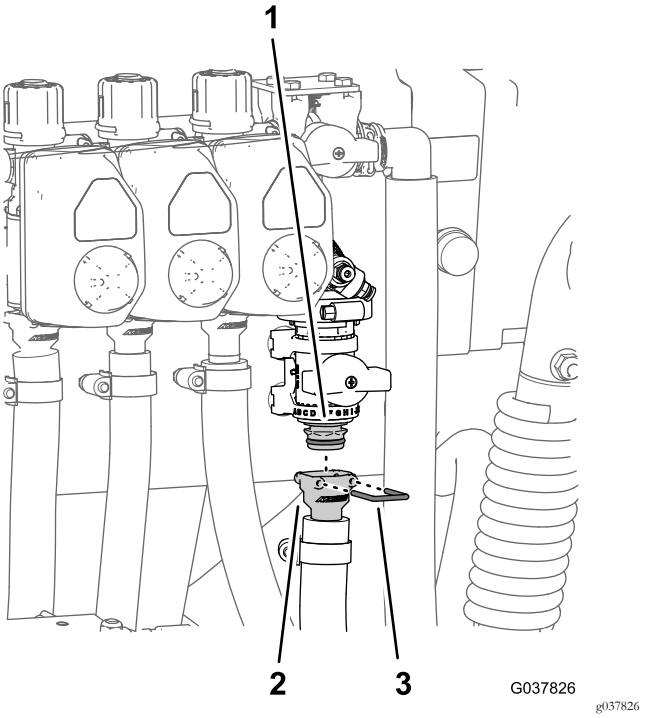

Bild 98

1. Schnellkupplungsanschlussstück (Flanschabstellventil)
2. Gezahntes, gerades Anschlussstück
3. Halter

3. Befestigen Sie das gerade, gezahnte Anschlussstück und das Schnellkupplungsanschlussstück mit dem Halter, der dem Schnellkupplungsanschlussstück des Schlauchs beiliegt (Bild 98).
4. Verlegen Sie den Zulaufschlauch nach vorne entlang des Sprühbehälters zur Schlauchtrommel und befestigen Sie den Schlauch mit drei Kabelbinden am Behälterrahmen (Bild 99).

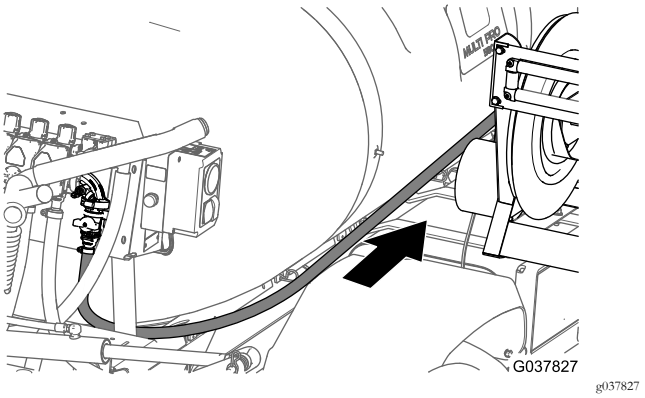

Bild 99

5. Befestigen Sie den Zulaufschlauch an der geraden Schlauchzahnung der Schlauchtrommel und befestigen Sie den Schlauch mit einer Schlauchklemme (Bild 100).

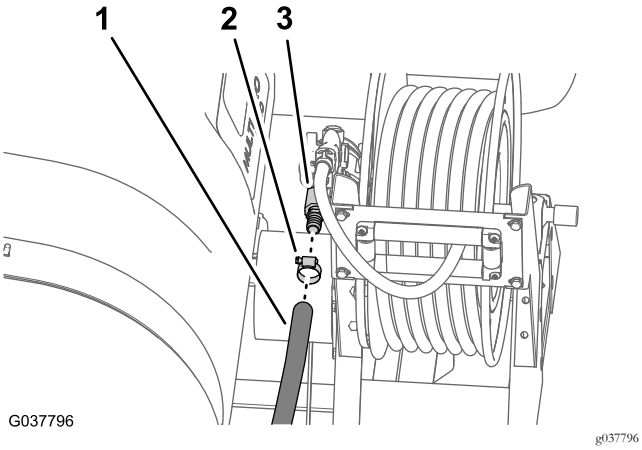

Bild 100

1. Zulaufschlauch
2. Schlauchklemme
3. Gerade Schlauchzahnung

16

Befestigen des hinteren Kabelbaums an der Maschine

Für diesen Arbeitsschritt erforderliche Teile:

1	Hinterer Kabelbaum
3	Kabelbinde

Verlegen des Kabelbaums entlang des Rahmenrohrs

1. Ermitteln Sie den 168-cm-Zweig des neuen elektrischen Kabelbaums (Bild 101).

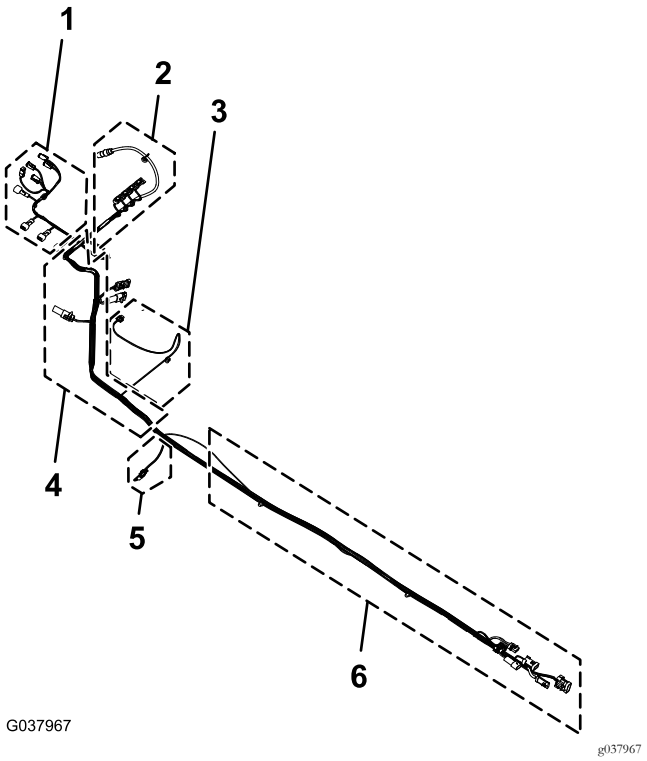

Bild 101

1. 64 cm, **Hubzylinder-stromspulen**
2. Kabelbaumzweig (76 cm), **linkes, mittleres und rechtes Sprühventil, Rührwerkventil und Durchflussmessgerät**
3. Kabelbaumzweig (74 cm), **Sprühpumpen-Stromspule**
4. Kabelbaumzweig, **Spülpumpe, Schlauchtrommel-Strom und Schlauchtrommel**
5. Kabelbaumzweig (30 cm), **Geschwindigkeitssen-sor**
6. Kabelbaumzweig (168 cm), vordere Kabelbaum-schnittstellenanschlüsse

2. Verlegen Sie den 168-cm-Zweig des neuen elektrischen Kabelbaums zwischen die Ventilbefestigung und die rechte Stütze für die Verteilerbefestigung (Bild 102).

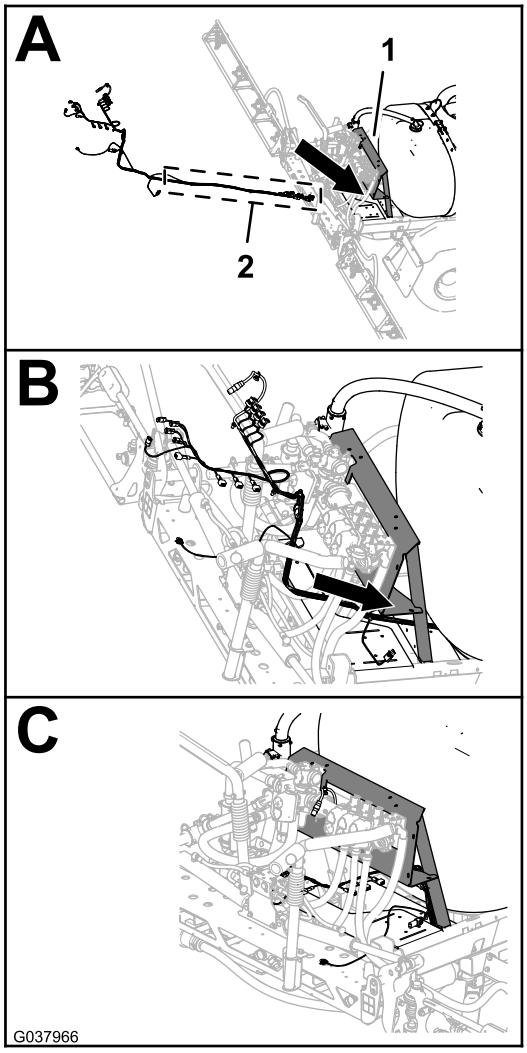

Bild 102

1. Verteilerbefestigung
2. Kabelbaumzweig (168 cm), vordere Kabelbaum-schnittstellenanschlüsse

3. Verlegen Sie den 168-cm-Zweig des elektrischen Kabelbaums nach vorne entlang des rechten Rahmenrohrs (Bild 103).

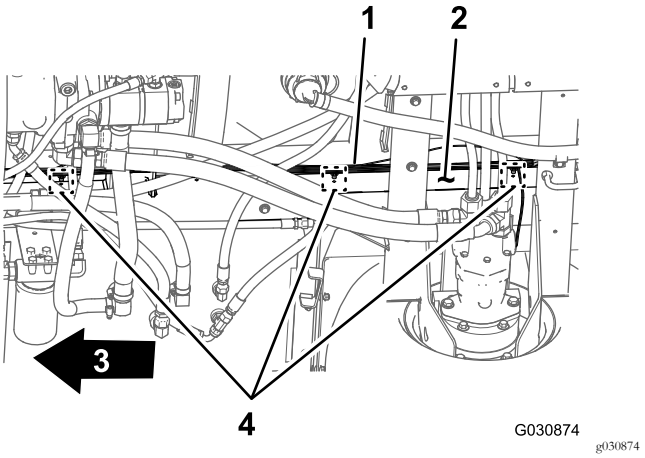

Bild 103

1. Hinterer Kabelbaum, 168-cm-Zweig
2. Rechtes Rahmenrohr
3. Vorderseite der Maschine
4. Stellen für die Eindrückbefestigungen und Kabelbinden

4. Stecken Sie die drei Eindrückbefestigungen des 168-cm-Zweiges des hinteren Kabelbaums in die Löcher im rechten Rahmenrohr (Bild 103), aus denen Sie die Eindrückbefestigungen des alten Kabelbaums entfernt haben, siehe Schritt 3 in Abtrennen des vorderen und hinteren Kabelbaums (Seite 11).

Anschließen des vorderen und hinteren Kabelbaums

Hinweis: Verwenden Sie eine Maschinenhebevorrichtung, wenn Sie den vorderen und hinteren Kabelbaum anschließen.

1. Suchen Sie an der Maschinenunterseite entlang des rechten Rahmenrohrs die elektrischen Anschlüsse für den vorderen und hinteren Kabelbaum der Maschine (Bild 104).

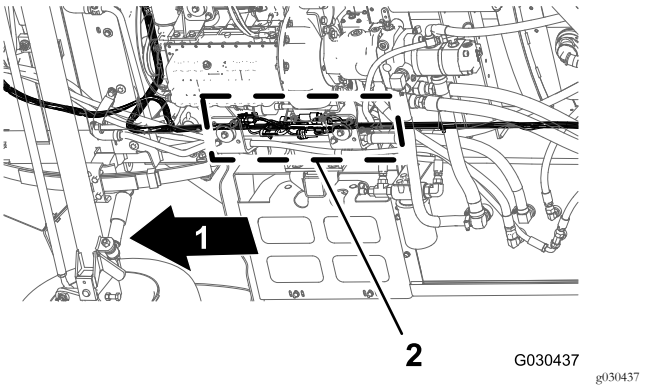

Bild 104

1. Vorderseite der Maschine
2. Anschlussstellen (vorderer und hinterer Kabelbaum)

Hinweis: Der 3-Buchsen-Stecker des vorderen Kabelbaums wird nicht verwendet (Bild 105).

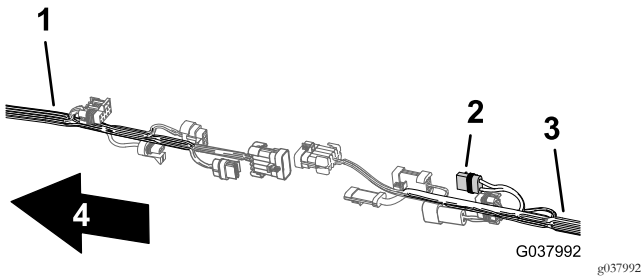

Bild 105

1. Vorderer Kabelbaum
2. 2-Buchsen-Stecker, **nicht verwendet** (Schlauchtrommel ab Modelljahr 2015)
3. Hinterer Kabelbaum
4. Vorderseite der Maschine

2. Stecken Sie den 10-Buchsen-Stecker des vorderen Kabelbaums für die Sprühfahrzeug-Kabelbaumzwischenverbindung in den 10-Stift-Stecker des hinteren Kabelbaums für die Sprühfahrzeug-Kabelbaumzwischenverbindung (Bild 106).

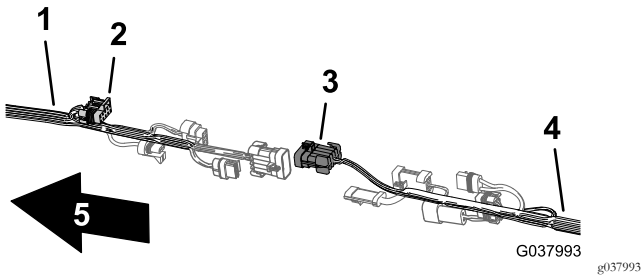

Bild 106

1. Vorderer Kabelbaum
2. 10-Buchsen-Stecker, Sprühfahrzeug-Kabelbaumverbindung (vorderer Kabelbaum)
3. 10-Stift-Stecker, Sprühfahrzeug-Kabelbaumverbindung (hinterer Kabelbaum)
4. Hinterer Kabelbaum
5. Vorderseite der Maschine

3. Stecken Sie den 3-Buchsen-Stecker des vorderen Kabelbaums für das Durchflussmessgerät in den 3-Stift-Stecker des hinteren Kabelbaums für das Durchflussmessgerät (Bild 107).

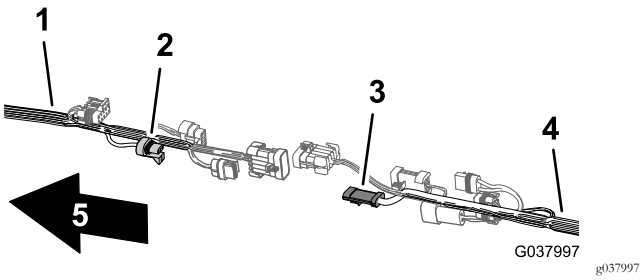

Bild 107

1. Vorderer Kabelbaum
2. 3-Buchsen-Stecker, Durchflussmessgerät (vorderer Kabelbaum)
3. 3-Stift-Stecker, Durchflussmessgerät (hinterer Kabelbaum)
4. Hinterer Kabelbaum
5. Vorderseite der Maschine

4. Stecken Sie den 8-Stift-Stecker des vorderen Kabelbaums für die Sprühfahrzeug-Kabelbaum-zwischenverbindung in den 8-Buchsen-Stecker des hinteren Kabelbaums für den Dosierungsschalter (Bild 108).

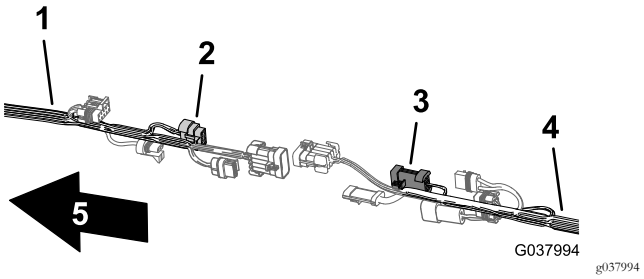

Bild 108

1. Vorderer Kabelbaum
2. 8-Stift-Stecker, Sprühfahrzeug-Kabelbaumverbindung (vorderer Kabelbaum)
3. 8-Buchsen-Stecker, Dosierungsschalter (hinterer Kabelbaum)
4. Hinterer Kabelbaum
5. Vorderseite der Maschine

5. Stecken Sie den 2-Stift-Stecker des vorderen Kabelbaums für die Spülpumpe in den 2-Buchsen-Stecker des hinteren Kabelbaums für die Spülpumpe (Bild 109).

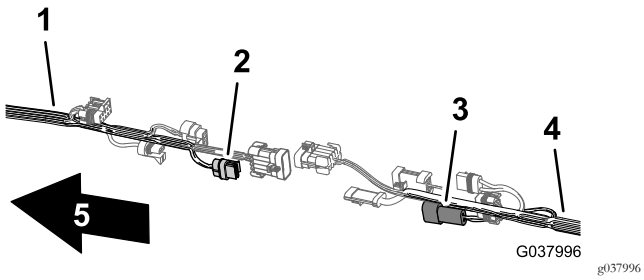

Bild 109

1. Vorderer Kabelbaum
2. 2-Buchsen-Stecker, Spülpumpe (hinterer Kabelbaum)
3. 2-Stift-Stecker, Spülpumpe (vorderer Kabelbaum)
4. Hinterer Kabelbaum
5. Vorderseite der Maschine

6. Stecken Sie den 10-Stift-Stecker des vorderen Kabelbaums für die Sprühfahrzeug-Kabelbaumzwischenverbindung in den 10-Buchsen-Stecker des hinteren Kabelbaums für die Sprühfahrzeug-Kabelbaumzwischenverbindung (Bild 110).

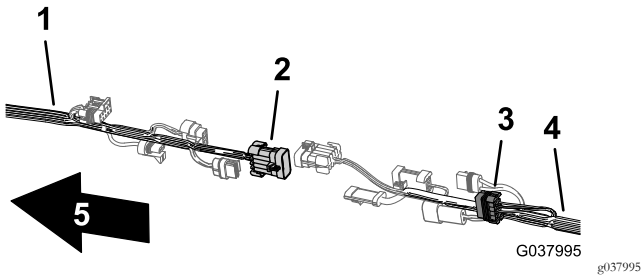

Bild 110

1. Vorderer Kabelbaum
2. 10-Stift-Stecker, Sprühfahrzeug-Kabelbaumverbindung (vorderer Kabelbaum)
3. 10-Stift-Stecker, Sprühfahrzeug-Kabelbaumverbindung (hinterer Kabelbaum)
4. Hinterer Kabelbaum
5. Vorderseite der Maschine

Verlegen des Druckmessschlauches für das Messgerät am Armaturenbrett entlang des hinteren Kabelbaums

1. Verlegen Sie den Druckmessschlauch für das Messgerät am Armaturenbrett entlang des hinteren Maschinenkabelbaums Bild 111).

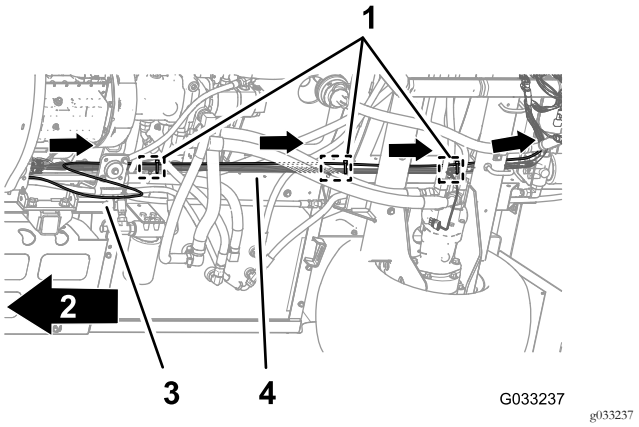

Bild 111

1. Kabelbinden (drei Eindrückbefestigungen, Chassisankerpunkte)
2. Vorderseite der Maschine
3. Druckmessschlauch
4. Hinterer Kabelbaum

2. Befestigen Sie den Druckmessschlauch mit drei Kabelbinden neben den drei Eindrückbefestigungen an den Chassisankerpunkten für den hinteren Kabelbaum am hinteren Kabelbaum (Bild 111).

Wichtig: Klemmen Sie den Druckmessschlauch nicht ein oder drücken ihn zusammen; ziehen Sie die Kabelbinden nur so weit an, dass sie den Schlauch stützen.

17

Anschließen des hinteren Kabelbaums

Keine Teile werden benötigt

Verlegen des Kabelbaums an der Verteilerbefestigung

1. Verlegen Sie den 76-cm-Zweig des Kabelbaums an der Innenseite der Stützstrebe für die Ventilbefestigung und nach hinten zu den Auslegerabschnittventilen und dem Rührwerkventil, wie in Bild 112 abgebildet.

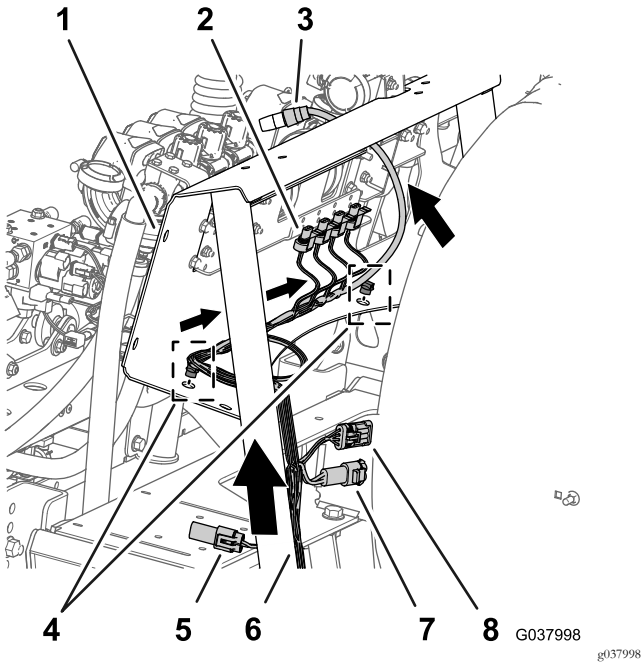

Bild 112

1. Verteilerbefestigung
2. 3-Buchsen-Stecker (Auslegerabschnittventile und Rührwerkventil)
3. 3-Buchsen-Stecker (Durchflussmessgerät)
4. Eindrückbefestigungen
5. 2-Buchsenstecker (Spülpumpe)
6. Kabelbaumzweig (76 cm), linkes, mittleres und rechtes Sprühventil, Rührwerkventil und Durchflussmessgerät
7. 2-Buchsen-Stecker (Schlauchtrommel ab Modelljahr 2015)
8. 3-Buchsen-Stecker (Schlauchtrommel)

2. Stecken Sie die Eindrückbefestigungen des 76-cm-Kabelbaumzweigs in die Löcher im unteren Flansch der Verteilerbefestigung (Bild 112).

Verlegen des Kabelbaums für die Sprühpumpe

1. Verlegen Sie den 74-cm-Kabelbaumzweig für die Stromspule der Sprühpumpe über die Oberseite des Sprühfahrzeug-Rahmenkanals und nach unten zur Stromspule der Sprühpumpe (Bild 113).

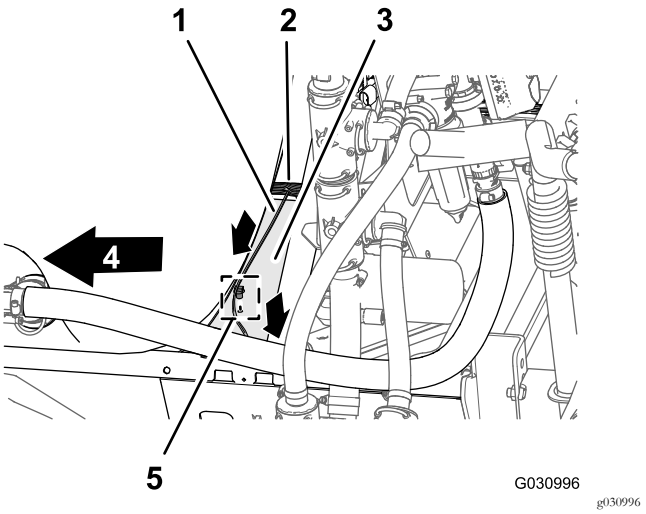

Bild 113

1. Kabelbaumzweig (74 cm), Sprühpumpen-Stromspule
2. Kabelbaumzweig (76 cm), linkes, mittleres und rechtes Sprühventil, Rührwerkventil und Durchflussmessgerät
3. Kanal (Sprühfahrzeugrahmen)
4. Vorderseite der Maschine
5. Eindrückbefestigungen

2. Stecken Sie die Eindrückbefestigung des 74-cm-Kabelbaumzweigs in das Loch im Sprühfahrzeug-Kanalrahmen (Bild 113).

Anschließen des Kabelbaums an den Auslegerabschnittventilen und dem Rührwerkventil

1. Stecken Sie den 3-Stift-Stecker für den Aktuator des Rührwerkventils in den 3-Buchsen-Stecker des 76-cm-Kabelbaumzweigs, der mit AGITATION VALVE beschriftet ist (Bild 114).

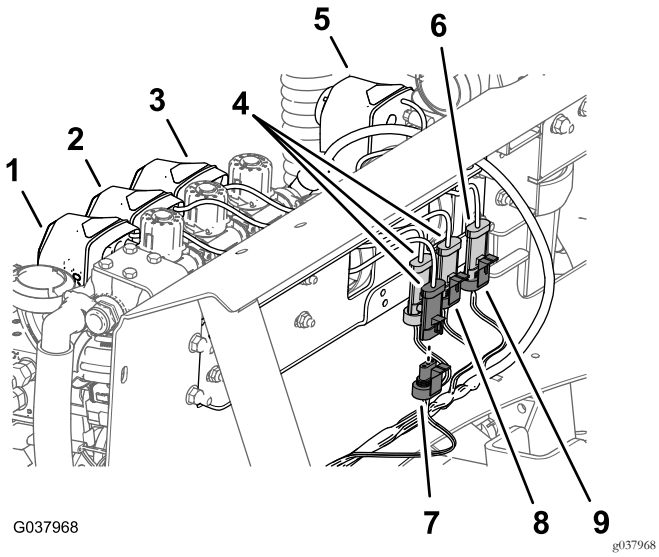

Bild 114

1. Linker Aktuator (Auslegerabschnittventil)
2. Mittlerer Aktuator (Auslegerabschnittventil)
3. Rechter Aktuator (Auslegerabschnittventil)
4. 3-Stift-Stecker (Kabelbaum, Abschnittventilaktuatoren)
5. Aktuator (Rührwerkventil)
6. 3-Buchsen-Stecker (Rührwerkventil)
7. 3-Buchsen-Stecker (mit RIGHT-SPRAY VALVE beschriftet)
8. 3-Buchsen-Stecker (mit LEFT-SPRAY VALVE beschriftet)
9. 3-Buchsen-Stecker (mit AGITATION VALVE beschriftet)

2. Stecken Sie den 3-Stift-Stecker für den Aktuator des linken Auslegerabschnittventils in den 3-Buchsen-Stecker, der mit LEFT-SPRAY VALVE beschriftet ist.
3. Stecken Sie den 3-Stift-Stecker für den Aktuator des mittleren Auslegerabschnittventils in den 3-Buchsen-Stecker, der mit CENTER-SPRAY VALVE beschriftet ist.
4. Stecken Sie den 3-Stift-Stecker für den Aktuator des rechten Auslegerabschnittventils in den 3-Buchsen-Stecker, der mit RIGHT-SPRAY VALVE beschriftet ist.

Anschließen des Kabelbaums an die Stromspulen für den Hubzylinderverteiler

1. Stecken Sie an der linken Stromspule unten den 2-Buchsen-Stecker des hinteren Kabelbaums, der mit LEFT DOWN SOLENOID beschriftet ist, in den 2-Stift-Stecker für die linke Stromspule unten (Bild 115).

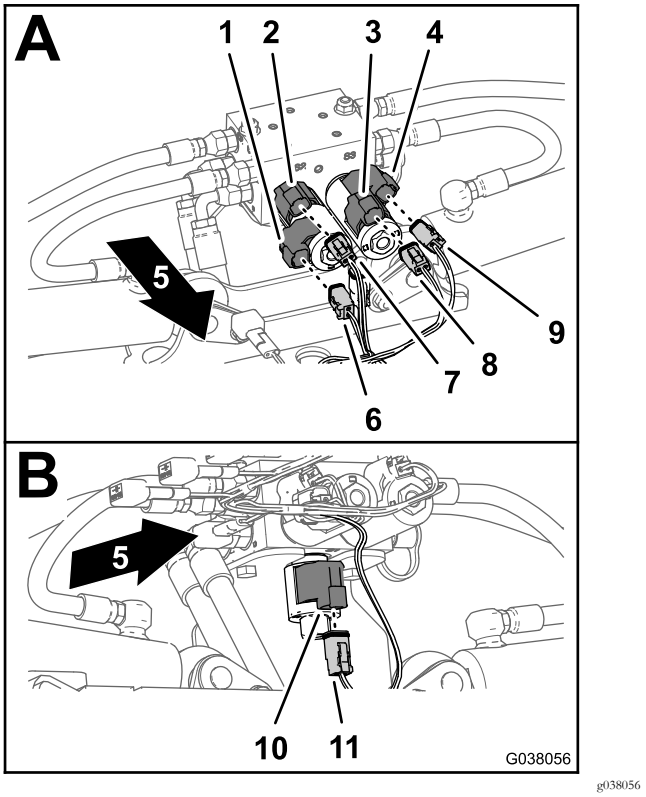

Bild 115

1. 2-Stift-Stecker, Stromspule unten rechts (Hubzylinderverteiler)
2. 2-Stift-Stecker, Stromspule oben rechts (Hubzylinderverteiler)
3. 2-Stift-Stecker, Stromspule oben links (Hubzylinderverteiler)
4. 2-Stift-Stecker, Stromspule unten links (Hubzylinderverteiler)
5. Vorderseite der Maschine
6. 2-Buchsen-Stecker, RIGHT DOWN SOLENOID (Hauptkabelbaumanschluss)
7. 2-Buchsen-Stecker, RIGHT UP SOLENOID (Hauptkabelbaumanschluss)
8. 2-Buchsen-Stecker, LEFT UP SOLENOID (Hauptkabelbaumanschluss)
9. 2-Buchsen-Stecker, LEFT DOWN SOLENOID (Hauptkabelbaumanschluss)
10. 2-Stift-Stecker, „Enable Solenoid“ (Hubzylinderverteiler)
11. 2-Buchsen-Stecker, ENABLE SOLENOID (Hauptkabelbaumanschluss)

2. Stecken Sie an der linken Stromspule oben den 2-Buchsen-Stecker des hinteren Kabelbaums, der mit LEFT UP SOLENOID beschriftet ist, in den 2-Stift-Stecker für die linke Stromspule oben (Bild 115).
3. Stecken Sie an der rechten Stromspule oben den 2-Buchsen-Stecker des hinteren Kabelbaums, der mit RIGHT UP SOLENOID beschriftet ist, in den 2-Stift-Stecker für die rechte Stromspule oben (Bild 115).
4. Stecken Sie an der rechten Stromspule unten den 2-Buchsen-Stecker des hinteren Kabelbaums, der mit RIGHT DOWN SOLENOID beschriftet ist, in den 2-Stift-Stecker für die rechte Stromspule unten (Bild 115).

5. Stecken Sie unten am Hubzylinderverteiler den 2-Buchsen-Stecker des hinteren Kabelbaums, der mit ENABLE SOLENOID beschriftet ist, in den 2-Stift-Stecker für „Enable solenoid“ (Bild 115).

Anschließen des Kabelbaums an die Sprühpumpe und den Geschwindigkeitssensor

1. Schließen Sie hinten an der Maschine, innen an der Sprühpumpe, den 2-Buchsen-Stecker des 86-cm-Kabelbaumzweigs in den 2-Stift-Stecker des Relais für die Pumpe an (Bild 116).

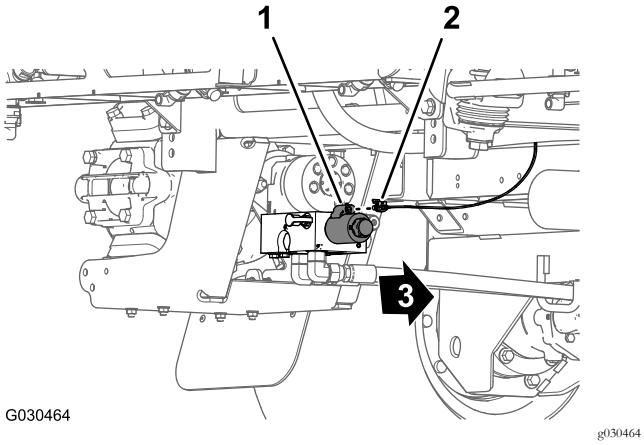

Bild 116

1. 2-Stift-Stecker (Pumpenrelais)
2. 2-Buchsen-Stecker, 86-cm-Kabelbaumzweig
3. Vorderseite der Maschine

2. Stecken Sie hinten an der Maschine (zwischen dem rechten Rahmenrohr und dem rechten Kotflügel) den 3-Stift-Stecker des Geschwindigkeitssensorkabelbaums am rechten Hydraulikantriebsmotor in den 3-Buchsen-Stecker (nicht beschriftet) des hinteren Hauptkabelbaums (Bild 117).

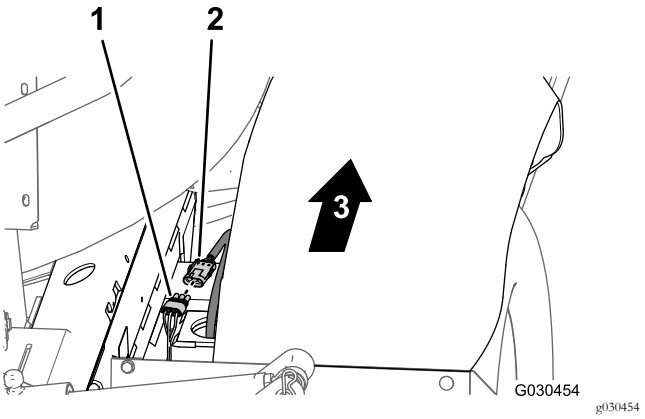

Bild 117

1. 3-Buchsen-Stecker (hinterer Kabelbaum)
2. 3-Stift-Stecker (Kabelbaum des Hydraulikmotors)
3. Vorderseite der Maschine

18

Anschließen des hinteren Kabelbaums an optionale Anbaugeräte

Für diesen Arbeitsschritt erforderliche Teile:

1	Überbrückungskabelbaum (optionale Spritzpistole oder elektrische Schlauchtrommel)

Anschließen des Kabelbaums an die optionale Spritzpistole oder optionale elektrische Schlauchtrommel

1. Nehmen Sie am Heck der Maschine den Deckel vom 4-Buchsen-Stecker des hinteren Hauptkabelbaums ab, der mit HOSE REEL beschriftet ist (Bild 118).

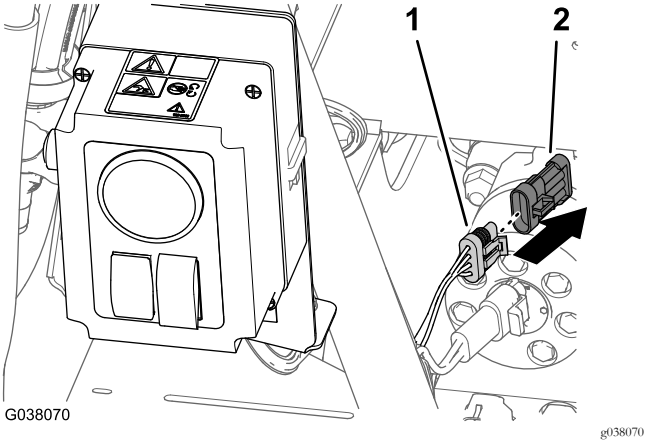

Bild 118

1. 4-Buchsen-Stecker (hinterer Kabelbaum, mit HOSE REEL beschriftet)
2. Deckel

2. Stecken Sie den 4-Stift-Stecker des Überbrückungskabelbaums in den 4-Buchsen-Stecker des hinteren Kabelbaums, der mit HOSE REEL beschriftet ist (Bild 119).

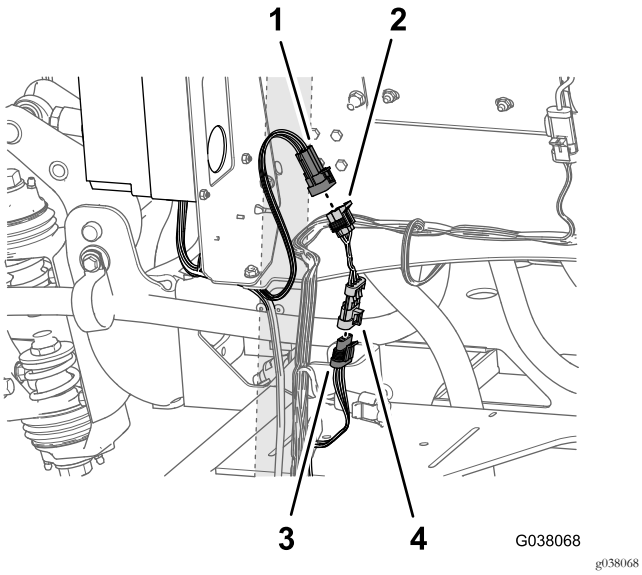

Bild 119

1. 6-Stift-Stecker, mit RATE SWITCH INTERCONNECT (OPTIONALE SPRITZPISTOLE) beschriftet
2. 6-Buchsen-Stecker (Überbrückungskabelbaum)
3. 4-Buchsen-Stecker (hinterer Kabelbaum, mit HOSE REEL beschriftet)
4. 4-Stift-Stecker (Überbrückungskabelbaum)

3. Ermitteln Sie an der Rückseite des Schaltkastens für die Spritzpistole oder die elektrische Schlauchtrommel den 6-Stift-Stecker (Bild 119), der mit RATE SWITCH INTERCONNECT (OPTIONAL SPRAY GUN) beschriftet ist.
4. Stecken Sie den 6-Stift-Stecker (Rate Switch Interconnect) in den 6-Buchsen-Stecker des Überbrückungskabelbaums (Bild 119).

Hinweis: Der 2-Stift-Stecker des hinteren Kabelbaums, der mit HOSE REEL POWER beschriftet ist, wird nicht verwendet.

Anschließen des Kabelbaums am optionalen Schaummarkierer

1. Fluchten Sie am Ende des 236-cm-Zweigs des Kabelbaums den 4-Buchsenstecker des Kabelbaums für das Finishingkit mit dem 4-Stift-Stecker des Kabelbaums vom Kompressor aus (Bild 120).

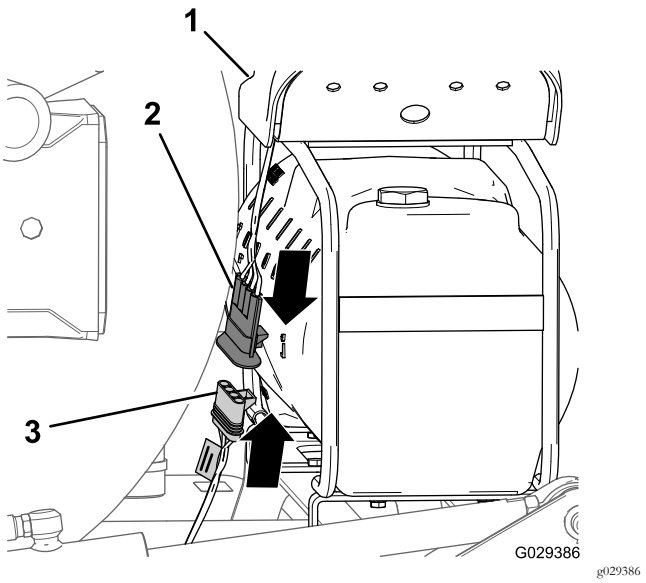

Bild 120

1. Kompressor
2. 4-Stift-Stecker (Kabelbaum für den Kompressor)
3. 4-Buchsen-Stecker (Kabelbaum für das Finishingkit)

2. Stecken Sie den 4-Stiftstecker in den 4-Buchsenstecker (Bild 120).

   Hinweis: Drücken Sie die Stecker zusammen, bis sie einrasten.

Anschließen des Kabelbaums am optionalen Behälterspülkit

1. Ziehen Sie den 6-Stift-Stecker des Kabelbaums der Spülpumpe vom 6-Buchsen-Stecker des hinteren Hauptkabinenkabelbaums ab, der mit RINSE PUMPE beschriftet ist (Bild 121).

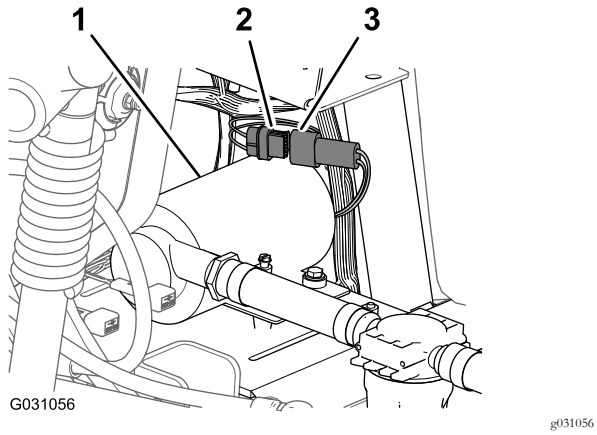

Bild 121

1. Spülpumpe
2. 6-Buchsen-Stecker (hinterer Kabelbaum, mit RINSE PUMP beschriftet)
3. 6-Stift-Stecker (Spülpumpenkabelbaum)

2. Fluchten Sie die Abdeckung der Spülpumpe über der Sattelplatte für die Spülpumpe aus (Bild 122).

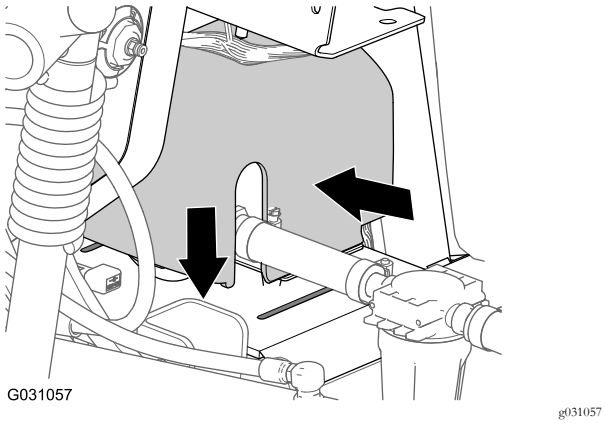

Bild 122

3. Drücken Sie die Seiten der Spülpumpenabdeckung zusammen und fluchten Sie die Nasen der Abdeckung mit der Sattelplatte aus (Bild 122).
4. Setzen Sie die Nasen in die Schlitze ein und lassen die Seiten der Abdeckung los (Bild 122).

Anschließen des Kabelbaums am optionalen Pro Control

Stecken Sie den 3-Buchsen-Stecker des 76-cm-Kabelbaumzweigs für das Durchflussmessgerät (nicht beschriftet) in den 3-Stift-Stecker des Kabelbaums des Durchflussmessgeräts (Bild 123).

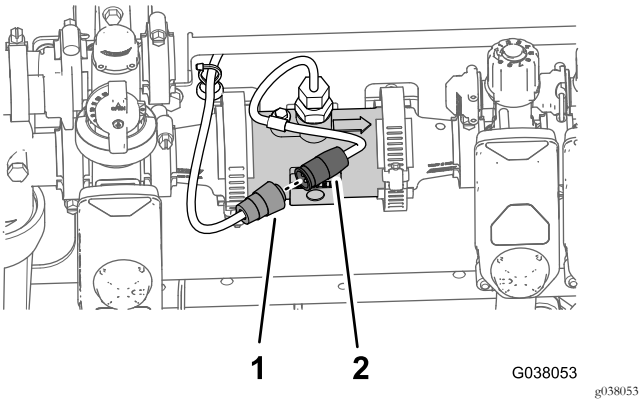

Bild 123

1. 3-Buchsen-Stecker (hinterer Kabelbaum, 76-cm-Zweig)
2. 3-Stift-Stecker (Kabelbaum des Durchflussmessgeräts)

19

Anschließen des Druckmessschlauches für das Messgerät am Armaturenbrett

Keine Teile werden benötigt

Anschließen des Druckmessschlauches für das Messgerät am Armaturenbrett - Maschinen ohne optionale Schlauchtrommel

1. Fluchten Sie das Ende des Druckmessschlauches (Kunststoff) für das Druckmanometer im Armaturenbrett mit dem arretierenden Stellring der Schlauchkupplung aus (Bild 124).

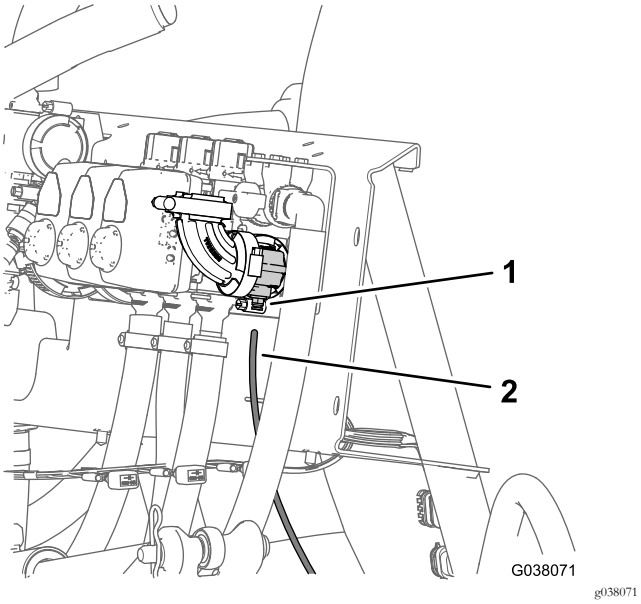

Bild 124

1. Arretierender Stellring (Schlauchkupplung)
2. Druckmessschlauch (Druckmanometer im Armaturenbrett)

2. Setzen Sie den Messschlauch in den arretierenden Stellring ein, bis er fest sitzt (Bild 124).

Anschließen des Druckmessschlauchs - optionale Spritzpistole oder optionale elektrische Schlauchtrommel

1. Fluchten Sie das Ende des Druckmessschlauchs (Kunststoff) für das Druckmanometer im Armaturenbrett mit dem arretierenden Stellring für die Schlauchkupplung am T-Anschlussstück aus (Bild 125).

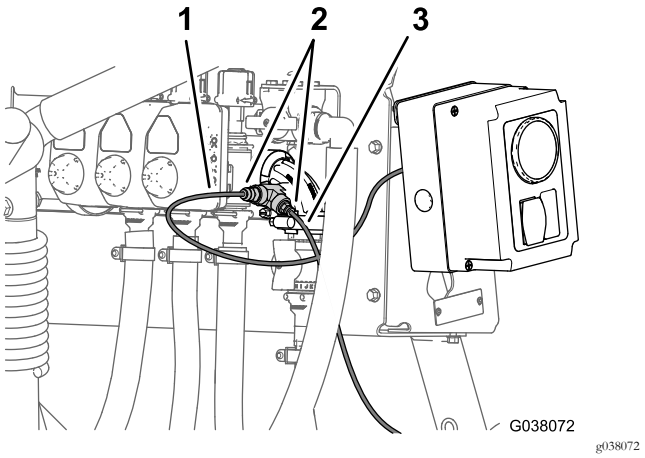

Bild 125

Optionale Spritzpistole

1. Druckmessschlauch (Spritzpistole oder Druckmanometer an Schlauchtrommel)
2. Druckmessschlauch (Messgerät am Armaturenbrett)
3. Schlauchkupplung (T-Anschlussstück)

2. Setzen Sie den Messschlauch in den arretierenden Stellring ein, bis er fest sitzt (Bild 125).
3. Fluchten Sie das Ende des Druckmessschlauchs (Kunststoff) für das Druckmanometer im Schaltkasten für die Spritzpistole oder die elektrische Schlauchtrommel mit dem arretierenden Stellring für die Schlauchkupplung am T-Anschlussstück aus (Bild 125).
4. Setzen Sie den Messschlauch in den arretierenden Stellring ein, bis er fest sitzt (Bild 125).

20

Abschließen des Einbaus des Umrüstungskit für Arag- zu KZ-Ventil

Keine Teile werden benötigt

Verfahren

1. Schieben Sie die Stützstange für die Sitze in die Auskerbungen und klappen die Sitze herunter.
2. Schließen Sie das (rote) Pluskabel am Pluspol (+) der Batterie und das (schwarze) Minuskabel am Minuspol (-) mit den Schrauben und Muttern an, siehe Bild 4 in Abschließen der Batterie (Seite 6).

3. Schieben Sie die Isolierungsmuffe über beide Batteriepole, siehe Bild 4 in Abschließen der Batterie (Seite 6).
4. Setzen Sie die Batterieabdeckung auf und befestigen sie mit dem Riemen, siehe Bild 3 in Abschließen der Batterie (Seite 6).

Produktübersicht

Bedienelemente

Rührwerkschalter

Der Rührwerkschalter befindet sich an der mittleren Konsole rechts vom Sitz, siehe *Bedienungsanleitung* für die Maschine. Kippen Sie diesen Schalter nach vorne, um das Rührwerk im Behälter einzuschalten, oder kippen Sie den Schalter nach hinten, um das Rührwerk abzustellen. Wenn Sie den Schalter einschalten, leuchtet eine Lampe am Schalter auf. Für die Verwendung der Rührwerkfunktion muss die Sprühpumpe laufen und die Motordrehzahl muss über dem niedrigen Leerlauf liegen. Das Rührwerkventil befindet sich hinter dem Behälter (Bild 126).

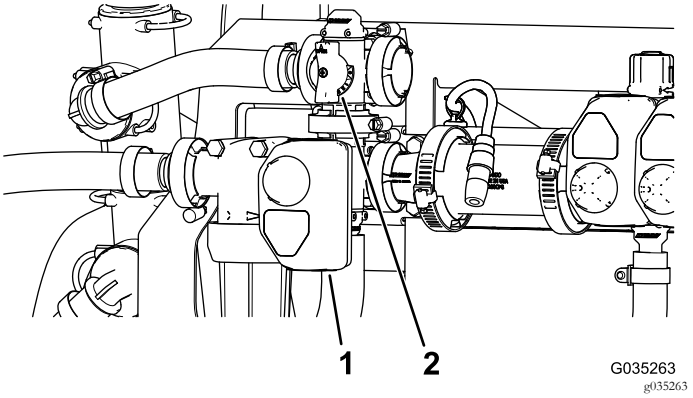

Bild 126

1. Aktuator (Rührwerkventil)
2. Griff für Rührwerksicherheitsventil

Rührwerksicherheitsventil

Das Rührwerksicherheitsventil leitet den Flüssigkeitsstrom zur Pumpe des Sprühsystems um, wenn Sie das Rührwerk ausschalten (Bild 126). Das Rührwerksicherheitsventil befindet sich über dem Rührwerkventil. Sie können das Sicherheitsventil einstellen, um sicherzustellen, dass der Druck bei ein- oder abgeschaltetem Rührwerk konstant bleibt, siehe Kalibrieren des Rührwerksicherheitsventils (Seite 57).

Rührwerk-Drosselventil

Das Rührwerkdrosselventil ist ein manuelles Kugelventil, das den Fluss zu den Rührwerkdüsen im Hauptbehälter steuert. Mit diesem Ventil kann der Bediener den Druck des Sprühsystems an den Rührwerkdüsen des Hauptbehälters steuern, wenn höhere Dosierungsraten benötigt werden. Das Rührwerkdrosselventil befindet sich über der Pumpe (Bild 127).

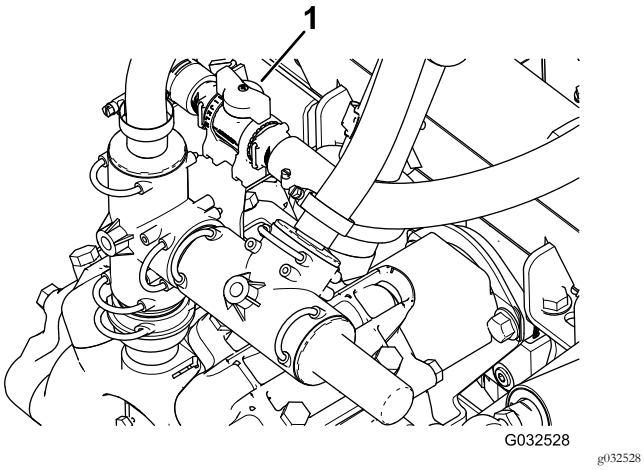

Bild 127

1. Griff für Rührwerkdrosselventil

Auslegerabschnittsventile

Die Abschnittventile steuern den Fluss zu den drei Auslegerabschnitten; sie können ein- oder abgeschaltet werden (Bild 128).

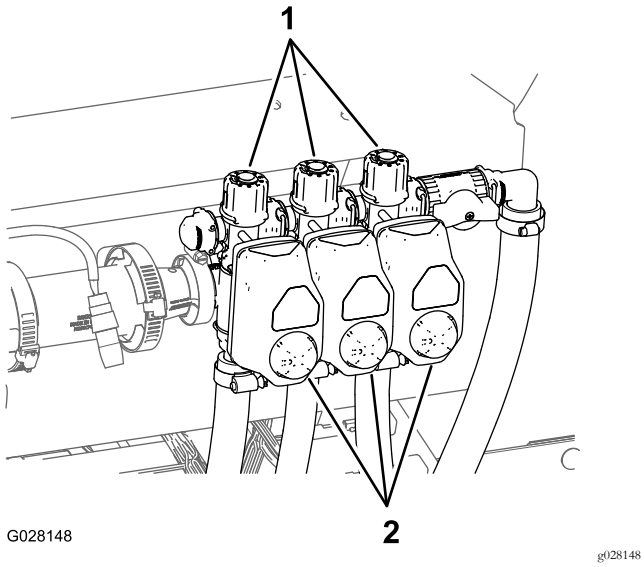

Bild 128

1. Handrad (Abschnittsicherheitsventil)
2. Aktuator (Abschnittventil)

Sicherheitsventil für Auslegerabschnitt

Nur manueller Modus

Das Auslegersicherheitsventil leitet den Flüssigkeitsstrom eines Auslegerabschnitts zum Behälter um, wenn Sie den Auslegerabschnitt abschalten. Sie können das Auslegersicherheitsventil einstellen, damit der Auslegerdruck konstant bleibt, unabhängig von der Anzahl der eingeschalteten Auslegerabschnitte.

Betrieb

Einstellen der Sicherheitsventile des Auslegerabschnitts

Nur manueller Modus

Wichtig: Beim Einsatz im automatischen Modus muss das Abstellventil für das Sicherheitsventil der Auslegerabschnitte geschlossen sein.

Sie sollten vor der ersten Verwendung des Sprühfahrzeugs oder beim Wechseln der Düsen den Sprühfluss, die Geschwindigkeit kalibrieren und den Auslegerabschnittüberlauf einstellen (wenn Sie im manuellen Modus arbeiten), siehe Kalibrierungsschritte in der *Bedienungsanleitung*.

Hinweis: Die Abschnittventile müssen bei jedem Auswechseln der Düsen kalibriert werden (nur beim Einsatz bzw. Sprühen im manuellen Modus).

Führen Sie dies in einem offenen, ebenen Bereich aus.

1. Füllen Sie den Sprühbehälter bis zur Hälfte mit sauberem Wasser.
2. Senken Sie die Ausleger ab.
3. Aktivieren Sie die Feststellbremse.
4. Stellen Sie den Sprühsteuerschalter auf „Manuell“.
5. Stellen Sie die drei Auslegerschalter in die EIN-Stellung, lassen Sie den Schalter für den Hauptausleger ausgeschaltet.
6. Stellen Sie den Pumpenschalter in die EIN-Stellung und aktivieren das Rührwerk.
7. Stellen Sie die Motordrehzahl auf Vollgas.
8. Stellen Sie die Dosierung (den Druck) mit dem Dosierungsschalter auf 2,75 bar (40 psi) ein.
9. Stellen Sie den linken Ausleger ab und stellen das Handrad für das Auslegersicherheitsventil (Bild 129) ein, bis der Druck Tabelle am vorherigen Niveau liegt.

   Hinweis: Die nummerierten Anzeigen auf dem Handrad des Sicherheitsventil und der Nadel dienen nur Referenzzwecken.

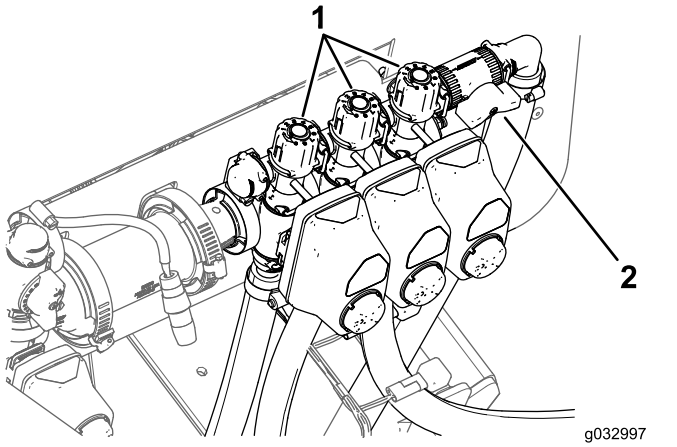

Bild 129

1. Handräder für das Einstellen des Sicherheitsventils des Auslegerabschnitts
2. Abstellventil für Auslegerabschnitt-Sicherheitsventil

10. Schalten Sie den linken Ausleger ein und den rechten Ausleger ab.
11. Stellen Sie das Handrad für das rechte Auslegersicherheitsventil (Bild 129) ein, bis der Druck am vorherigen Niveau liegt.
12. Schalten Sie den rechten Ausleger ein und den mittleren Ausleger ab.
13. Stellen Sie das Handrad für das mittlere Auslegersicherheitsventil (Bild 129) ein, bis der Druck am vorherigen Niveau liegt.
14. Schalten Sie alle Ausleger ab.
15. Schalten Sie die Pumpe ab.

Positionieren des Handrads des Rührwerksicherheitsventils

- Das Rührwerksicherheitsventil ist in der ganz GEÖFFNETEN Stellung, wie in Bild 130 abgebildet.
- Das Rührwerksicherheitsventil ist in der GESCHLOSSENEN (0) Stellung, wie in Bild 130 abgebildet.
- Das Rührwerksicherheitsventil ist in einer MITTLEREN Stellung (relativ zum Druckmanometer für das Sprühsystem eingestellt), wie in Bild 130 abgebildet.

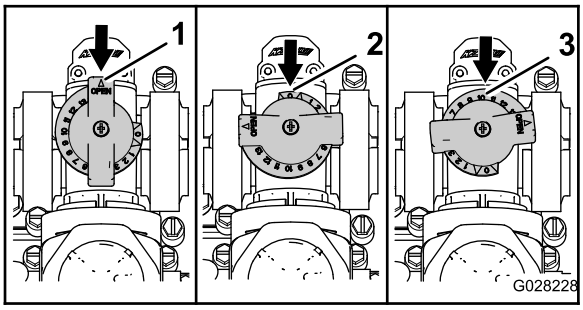

Bild 130

1. Offen
2. Geschlossen (0)
3. Mittlere Stellung

Kalibrieren des Rührwerksicherheitsventils

Wartungsintervall: Jährlich—Kalibrieren Sie das Rührwerksicherheitsventil.

Wichtig: Wenn Sie das Basissprühsystem installiert haben, stellen Sie den Stromschalter in die AUS-Stellung.

1. Führen Sie dies in einem offenen, ebenen Bereich aus.
2. Füllen Sie den Sprühbehälter bis zur Hälfte mit sauberem Wasser.
3. Stellen Sie sicher, dass das Rührwerkregelventil geöffnet ist.

   Hinweis: Falls es eingestellt wurde, öffnen Sie es jetzt ganz.
4. Aktivieren Sie die Feststellbremse und lassen Sie den Motor an.
5. Stellen Sie den Pumpen- und Rührwerkschalter in die EIN-Stellung.
6. Stellen Sie den Gasbedienungshebel in die SCHNELL-Stellung.
7. Stellen Sie den Schalter für den Hauptausleger in die AUS-Stellung.
8. Stellen Sie den Druck des Sprühsystems mit dem Dosierungsschalter auf 689 kPa (100 psi) ein.
9. Stellen Sie den Rührwerkschalter in die AUS-Stellung und lesen Sie den Wert des Druckmanometers ab.
   - Wenn der Wert am Druckmanometer bei 689 kPa (100 psi) liegt, ist das Rührwerksicherheitsventil richtig kalibriert.
   - Wenn das Druckmanometer einen anderen Wert anzeigt, führen Sie den nächsten Schritt aus.
10. Stellen Sie das Rührwerksicherheitsventil (Bild 131) hinten am Rührwerkventil so lange ein, bis das Druckmanometer für den Druck des Sprühsystems 689 kPa (100 psi) anzeigt.

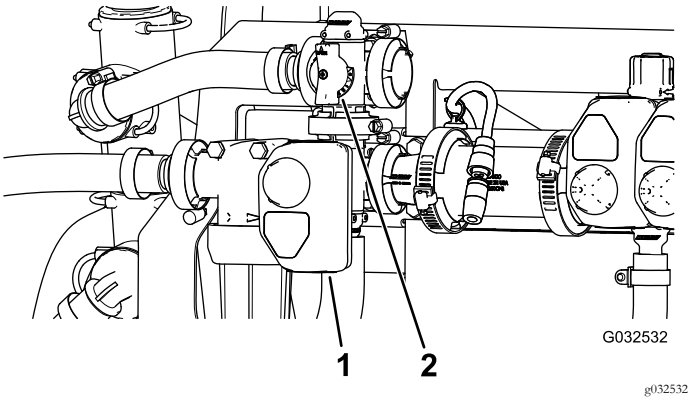

Bild 131

1. Aktuator (Rührwerkventil)
2. Rührwerk-Sicherheitsventil

11. Stellen Sie den Pumpenhebel in die AUS-Stellung.
12. Schieben Sie den Gasbedienungshebel in die LEERLAUF-Stellung und drehen Sie den Zündschlüssel in die AUS-Stellung.

Wartung

Wechseln des Druckfilters Bildschirm

Wartungsintervall: Alle 400 Betriebsstunden—Wechseln Sie das Sieb des Druckfilters.

Hinweis: Optionale Druckfiltersiebe sind vom offiziellen Toro Vertragshändler erhältlich.

1. Stellen Sie die Maschine auf einer ebenen Fläche ab, stellen die Pumpe des Sprühfahrzeugs und den Motor ab, und ziehen Sie den Zündschlüssel ab.
2. Stellen Sie eine Auffangwanne unter den Druckfilter (Bild 132).

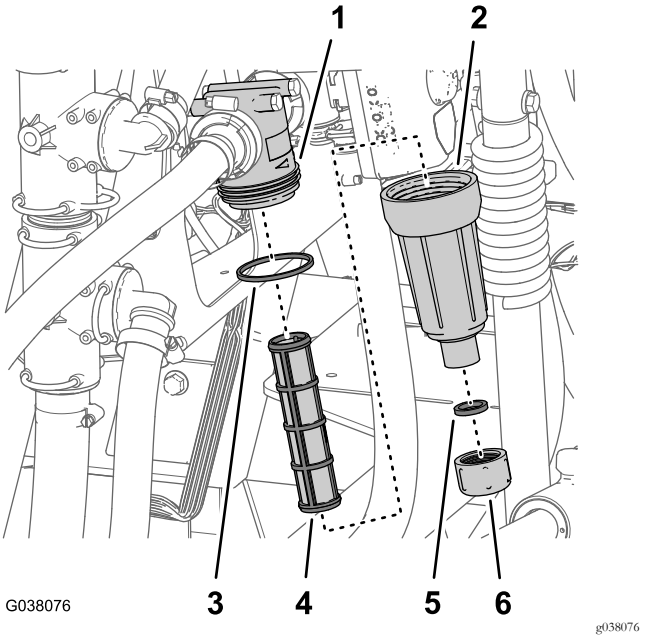

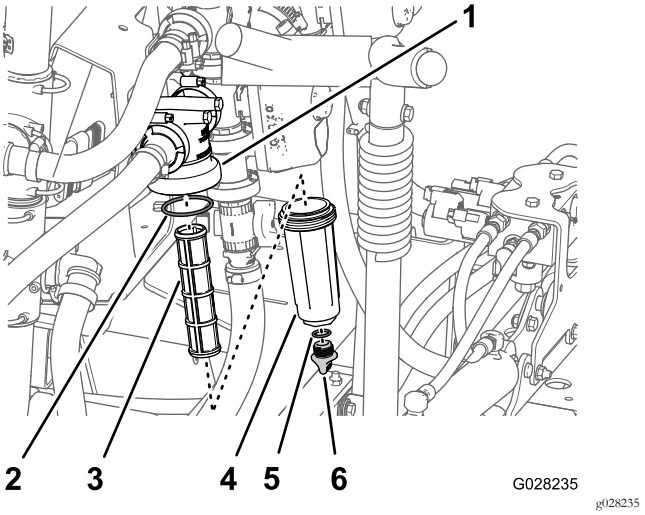

Bild 132

1. Filterkopf
2. O-Ring (Glocke)
3. Filtereinsatz
4. Glocke
5. O-Ring (Ablassschraube)
6. Verschlussschraube

3. Drehen Sie die Ablassschraube nach links und nehmen sie von der Glocke des Druckfilters ab (Bild 132).

   Hinweis: Entleeren Sie die Glocke vollständig.

4. Drehen Sie die Glocke nach links und nehmen sie vom Filterkopf ab (Bild 132).
5. Entfernen Sie den alten Druckfiltereinsatz (Bild 132).

   Hinweis: Entsorgen Sie den alten Filter.

6. Überprüfen Sie den O-Ring für die Ablassschraube (am Gewindeanschlussstück der Glocke) und den O-Ring für die Glocke auf Beschädigungen und Abnutzung (Bild 132).

   Hinweis: Tauschen Sie beschädigte oder abgenutzte O-Ringe für die Schraube, Glocke oder beide aus.

7. Setzen Sie den neuen Druckfiltereinsatz in den Filterkopf ein (Bild 132).

   Hinweis: Stellen Sie sicher, dass der Filtereinsatz fest im Filterkopf sitzt.

8. Befestigen Sie die Glocke am Filterkopf und ziehen sie mit der Hand an (Bild 132).
9. Setzen Sie den Deckel auf die Glocke und ziehen ihn mit der Hand fest (Bild 132).

Reinigen der Rührwerk- und Abschnittventile

- Weitere Informationen zum Reinigen des Rührwerkventils finden Sie in den folgenden Abschnitten:
  1. Entfernen des Ventilaktuators (Seite 59)
  2. Entfernen des Rührwerkverteilerventils (Seite 59)
  3. Reinigen des Verteilerventils (Seite 62)
  4. Montieren des Verteilerventils (Seite 63)
  5. Einsetzen des Rührwerkverteilerventils (Seite 64)
  6. Einbauen des Ventilaktuators (Seite 65)
- Weitere Informationen zum Reinigen der drei Abschnittventile finden Sie in den folgenden Abschnitten:
  1. Einbauen des Ventilaktuators (Seite 65)
  2. Entfernen des Abschnittventilverteilers (Seite 60)
  3. Reinigen des Verteilerventils (Seite 62)
  4. Montieren des Verteilerventils (Seite 63)
  5. Montieren des Abschnittverteilerventils (Seite 64)
  6. Einbauen des Ventilaktuators (Seite 65)

Entfernen des Ventilaktuators

1. Stellen Sie das Sprühfahrzeug auf einer ebenen Fläche ab, aktivieren Sie die Feststellbremse, stellen die Pumpe ab, stellen den Motor ab und ziehen den Zündschlüssel ab.
2. Ziehen Sie den 3-Buchsen-Stecker des Ventilaktuators vom 3-Stift-Stecker am Kabelbaum des Sprühfahrzeugs ab.
3. Entfernen Sie den Halter, mit dem der Aktuator am Verteilerventil für das Ventil für die Dosierungssteuerung, den Hauptausleger oder den Auslegerabschnitt befestigt ist (Bild 133).

   Hinweis: Drücken Sie die zwei Schenkel des Halters zusammen und nach unten.

   Hinweis: Bewahren Sie den Aktuator und den Halter für den Einbau in Einbauen des Ventilaktuators (Seite 65) auf.

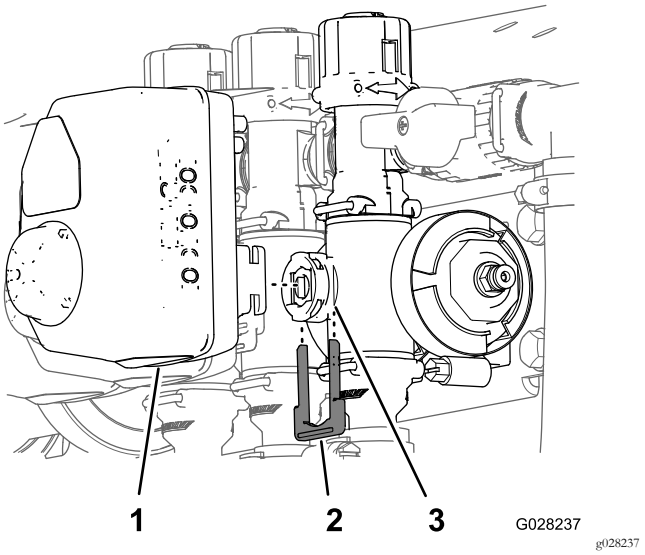

Bild 133

Bild zeigt Abschnittventil-Aktuator (der Rührwerkventil-Aktuator ist ähnlich)

1. Ventilaktuator (Bild zeigt Abschnittsventil)
2. Halter
3. Schaftanschluss

4. Nehmen Sie den Aktuator vom Verteilerventil ab.

Entfernen des Rührwerkverteilerventils

1. Entfernen Sie die Klemmen und Dichtungen, mit denen der Verteiler für das Rührwerkventil am Rührwerksicherheitsventil, Druckfilterkopf, an der Reduzierkupplung und am Adapteranschlussstück (Rührwerkdrosselventil) befestigt ist, wie in Bild 134 abgebildet.

   Hinweis: Bewahren Sie die Klemmen, Dichtungen, die Schnellkupplung und den Schnellkupplungsstift für den Einbau in Einsetzen des Rührwerkverteilerventils (Seite 64) auf.

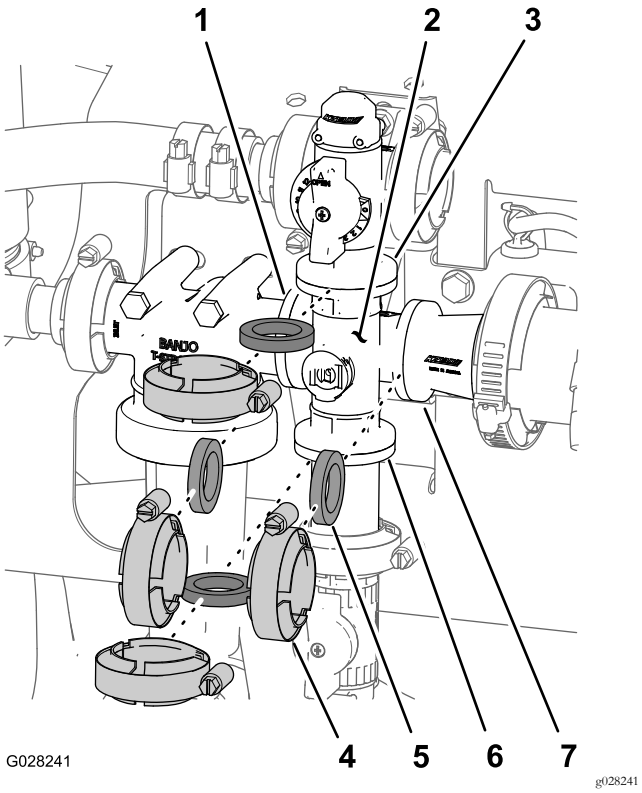

Bild 134

Rührwerkventil

1. Flansch (Druckfilterkopf)
2. Verteiler (Rührwerkventil)
3. Flansch (Rührwerksicherheitsventil)
4. Flanschklemme
5. Dichtung
6. Flansch (Adapteranschlussstück, Rührwerkdrosselventil)
7. Flansch (Reduzierkupplung)

2. Nehmen Sie den Rührwerkventil-Verteiler von der Maschine ab (Bild 135).

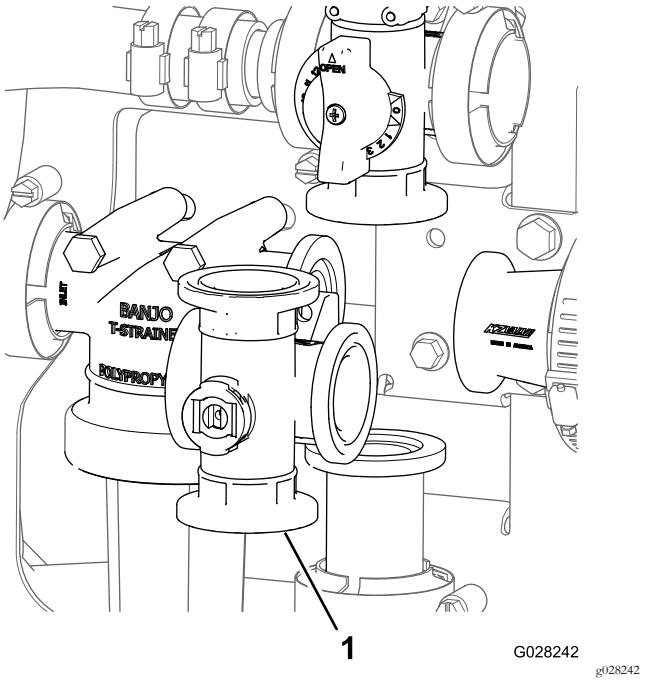

Bild 135

1. Rührwerkventilverteiler

Entfernen des Abschnittventilverteilers

1. Entfernen Sie die Klemmen und Dichtungen, mit denen der Verteiler für das Abschnittventil (Bild 136) an dem danebenliegenden Abschnittventil (falls links, Abschnittventil und Reduzierkupplung) befestigt ist.

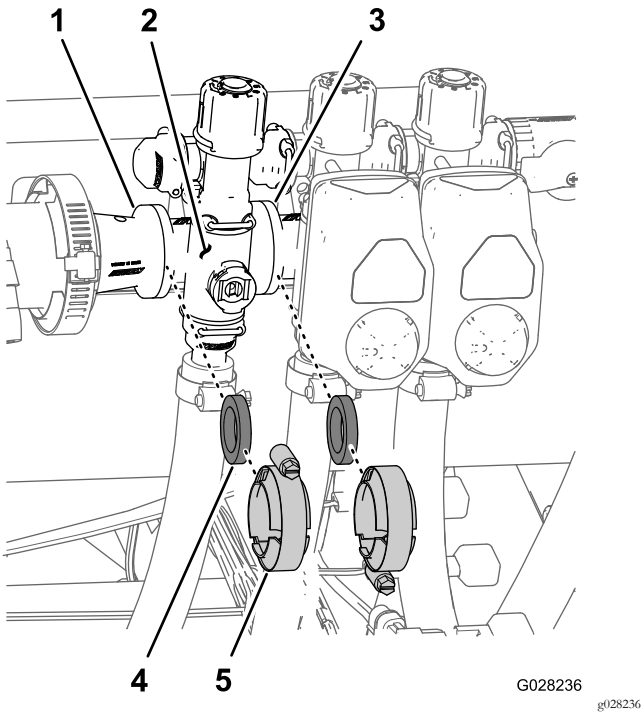

Bild 136

1. Flansch (Reduzierkupplung)
2. Verteiler (Abschnittventil)
3. Flansch (danebenliegendes Abschnittventil)
4. Dichtung
5. Flanschklemme

2. Entfernen Sie den Halter, mit dem der Abschnittventilverteiler am Anschlussstück des Sicherheitsventils befestigt ist (Bild 137).

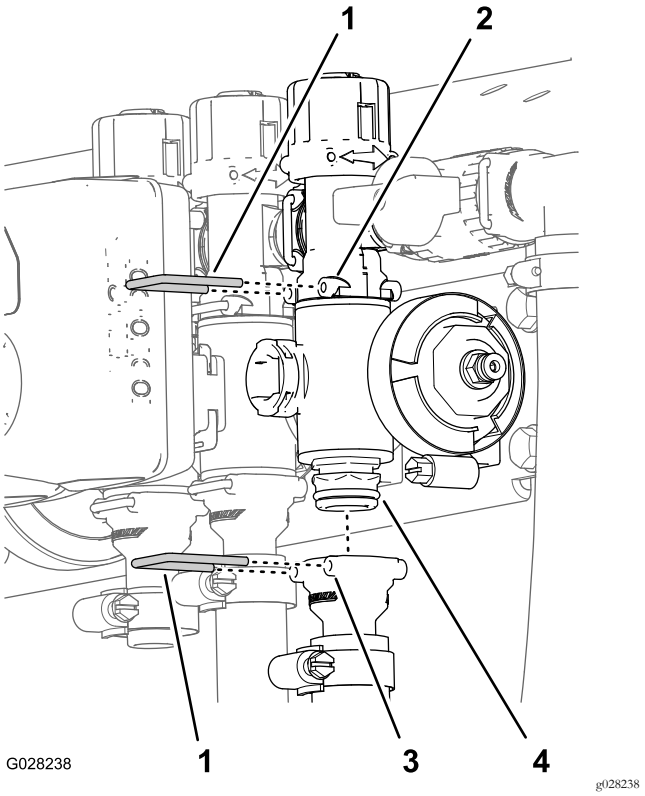

Bild 137

1. Halter
2. Buchse (Anschlussstück des Sicherheitsventils)
3. Verteilerventil
4. Buchse (Auslaufanschlussstück)

3. Nehmen Sie den Abschnittventilverteiler von der Maschine ab (Bild 138).

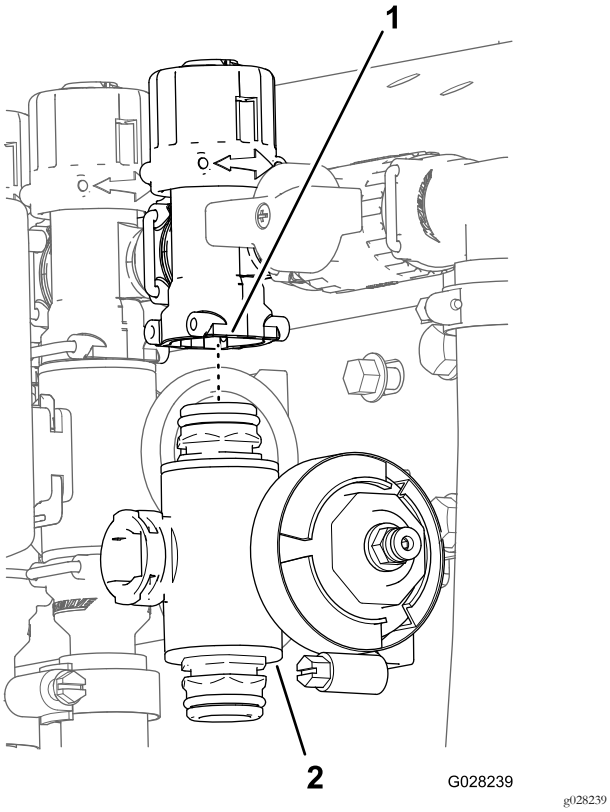

Bild 138

1. Anschlussstück des Sicherheitsventils
2. Abschnittventilverteiler

Reinigen des Verteilerventils

1. Drehen Sie den Ventilschaft so, dass er in der geschlossenen Stellung ist (Bild 139).

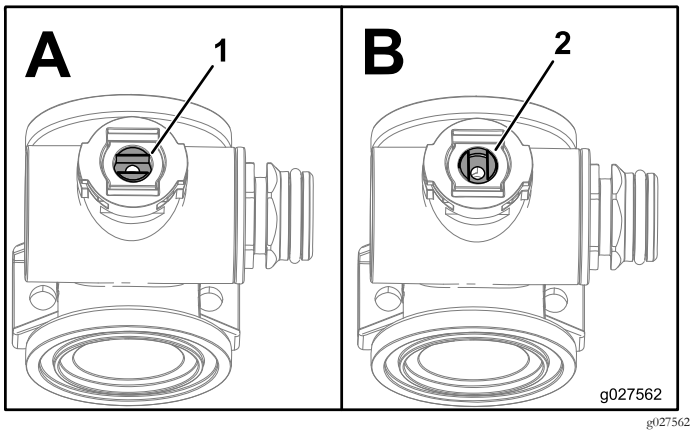

Bild 139

1. Geöffnetes Ventil
2. Geschlossenes Ventil

2. Nehmen Sie die zwei Endkappen-Anschlussstücke von jedem Ende des Verteilergehäuses ab (Bild 140 und Bild 141).

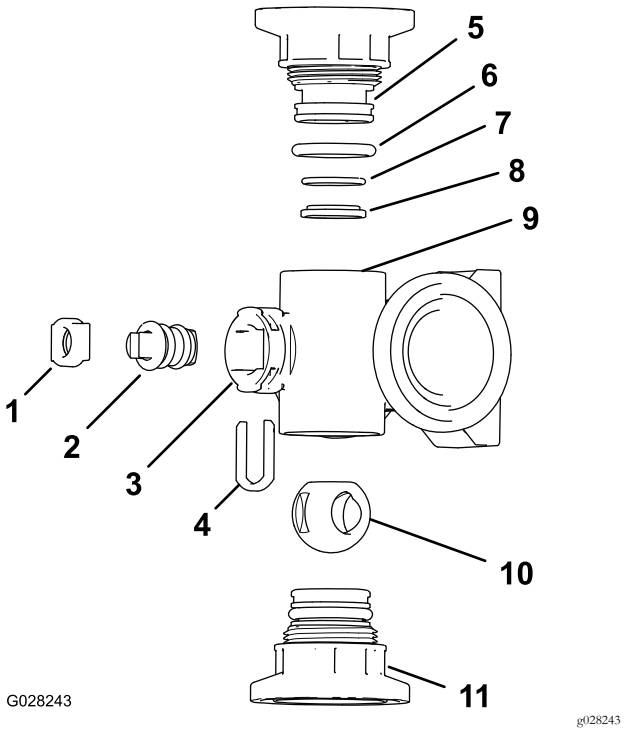

Bild 140

Rührwerkventilverteiler

1. Schafthalter
2. Ventilschaft
3. Schaftanschluss
4. Schafthalter
5. Endkappe, Anschlussstück
6. Endkappen-O-Ring (0,796", 0,139")
7. O-Ring hinten (0,676", 0,07")
8. Ventilsockelring
9. Verteilergehäuse
10. Kugelventil
11. Schnellkupplung

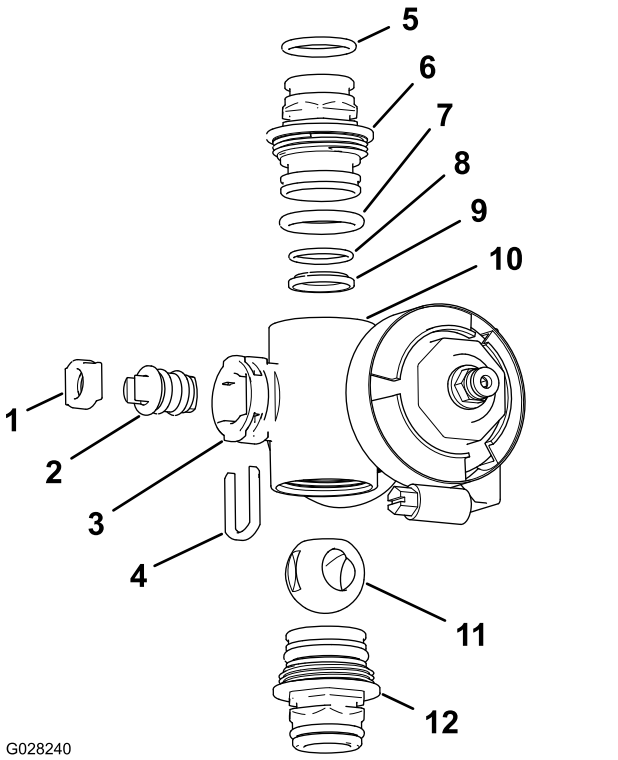

Bild 141
Abschnittventilverteiler

1.	Ventilschaftsockel	7.	Endkappen-O-Ring (0,796", 0,139")
2.	Ventilschaft	8.	O-Ring hinten (0,676", 0,07")
3.	Schaftanschluss	9.	Kugelsockel
4.	Schafthalter	10.	Verteilergehäuse
5.	O-Ring am Auslaufanschlussstück (0,737", 0,103")	11.	Kugelventil
6.	Endkappe, Anschlussstück	12.	Endkappe, Anschlussstück

3. Drehen Sie den Ventilschaft so, dass die Kugel in der GEÖFFNETEN Stellung ist (Bild 139).

   Hinweis: Der Ventilschaft sollte parallel mit dem Ventilfluss sein und der Ball sollte rutschen.

4. Nehmen Sie den Schafthalter aus den Schlitzen im Schaftanschluss im Verteiler heraus (Bild 140 und Bild 141).

5. Nehmen Sie den Schafthalter und den Ventilschaftsockel aus dem Verteiler heraus (Bild 140 und Bild 141).

6. Fassen Sie in das Verteilergehäuse und nehmen Sie den Ventilschaft heraus (Bild 140 und Bild 141).

7. Reinigen Sie die Innenseite des Verteilers und die Außenseite des Kugelventils, des Ventilschafts, des Ventilhalters und der Endkappen-Anschlussstücke.

Montieren des Verteilerventils

1. Überprüfen Sie den Zustand der O-Ringe des Auslaufanschlussstücks (nur Abschnittventilverteiler), der Endkappen-O-Ringe, der hinteren O-Ringe und den Kugelsockel auf Beschädigungen oder Abnutzung (Bild 140 und Bild 141).

   Hinweis: Tauschen Sie beschädigte oder abgenutzte O-Ringe oder Sockel aus.

2. Fetten Sie den Ventilschaft ein und setzen ihn in den Ventilschaftsockel (Bild 140 und Bild 141) ein.

3. Setzen Sie den Ventilschaft und den Sockel in den Verteiler und befestigen Sie den Schaft und den Sockel mit dem Schafthalter (Bild 140 und Bild 141).

4. Stellen Sie sicher, dass die hinteren O-Ringe und der Kugelsockel ausgefluchtet sind und im Endkappen-Anschlussstück sitzen (Bild 140 und Bild 141).

5. Bringen Sie das Endkappen-Anschlussstück am Verteilergehäuse an, bis der Flansch des Endkappen-Anschlussstücks das Verteilergehäuse berührt, drehen Sie dann das Endkappen-Anschlussstück um eine weitere Achtel- bis Viertelumdrehung (Bild 140 und Bild 141).

   Hinweis: Achten Sie darauf, dass Sie das Ende des Anschlussstücks nicht beschädigen.

6. Setzen Sie die Kugel in das Ventilgehäuse ein (Bild 142).

   Hinweis: Der Ventilschaft sollte in den Kugelantriebsschlitz passen. Passen Sie die Position der Kugel an, wenn der Ventilschaft nicht passt (Bild 142).

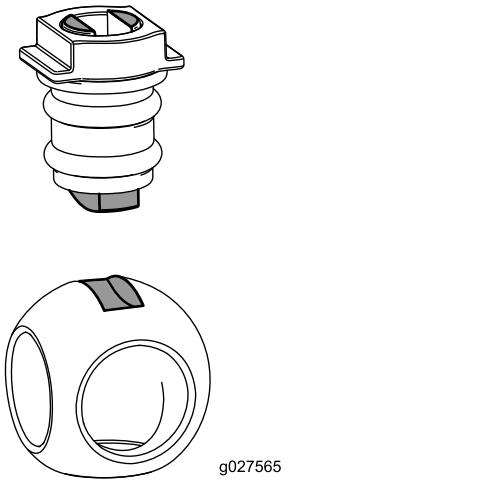

Bild 142

7. Drehen Sie den Ventilschaft so, dass das Ventil geschlossen ist (Bild 139).

8. Wiederholen Sie die Schritte 4 und 5 für das andere Endkappen-Anschlussstück.

Einsetzen des Rührwerkverteilerventils

1. Fluchten Sie den Flansch des Rührwerksicherheitsventils, eine Dichtung und den Flansch des Endkappen-Anschlussstücks des Rührwerkventilverteilers aus (Bild 143).

   Hinweis: Lösen Sie ggf. die Befestigungen für den Druckfilterkopf, um einen Abstand zu erhalten.

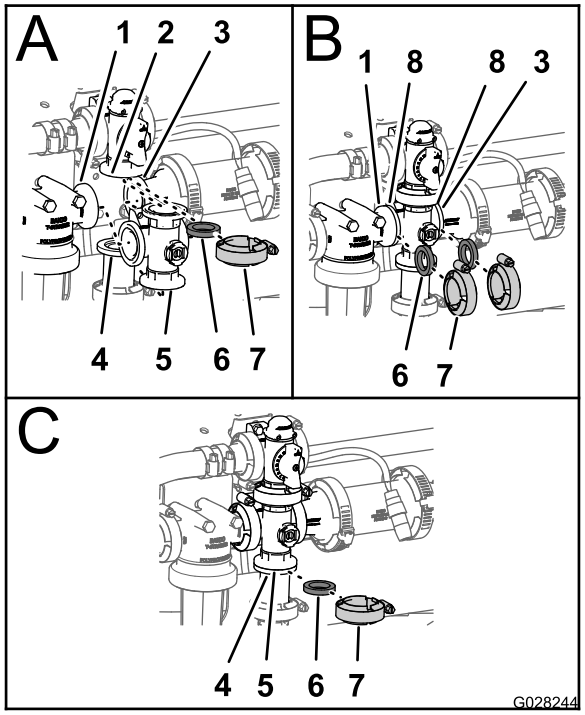

g028244

Bild 143

1. Flansch (Druckfilterkopf)
2. Flansch (Rührwerksicherheitsventil)
3. Flansch (Reduzierkupplung)
4. Flanschklemme
5. Dichtung
6. Schnellkupplung
7. Verteiler (Rührwerkventil)
8. Flansch (Verteiler, Rührwerkventil)

2. Montieren Sie das Rührwerksicherheitsventil, die Dichtung und den Rührwerkventilverteiler mit einer Klemme und ziehen sie mit der Hand an (Bild 143).
3. Fluchten Sie eine Dichtung zwischen den Flanschen des Druckfilterkopfes und dem Rührwerkventilverteiler aus (Bild 143).
4. Befestigen Sie den Druckfilterkopf, die Dichtung und den Rührwerkventilverteiler mit einer Klemme und ziehen sie mit der Hand an (Bild 143).
5. Fluchten Sie eine Dichtung zwischen den Flanschen des Rührwerkventilverteilers und der Reduzierkupplung aus (Bild 143).
6. Befestigen Sie den Rührwerkventilverteiler, die Dichtung und die Reduzierkupplung mit einer Klemme und ziehen sie mit der Hand an (Bild 143).
7. Fluchten Sie eine Dichtung zwischen den Flanschen des Rührwerkventilverteilers und dem Adapteranschlussstück für das Rührwerkdrosselventil aus (Bild 143).
8. Befestigen Sie den Rührwerkventilverteiler, die Dichtung und das Adapteranschlussstück mit einer Klemme und ziehen sie mit der Hand an (Bild 143).
9. Wenn Sie die Befestigungen für den Druckfilterkopf gelöst haben, ziehen Sie die Mutter und Schraube bis auf 19,78-25,42 Nm an.

Montieren des Abschnittverteilerventils

1. Setzen Sie das obere Endkappen-Anschlussstück des Verteilerventils in das Anschlussstück des Sicherheitsventils ein (Bild 144).

   Hinweis: Lösen Sie ggf. die Befestigungen für das Anschlussstück des Sicherheitsventils, um einen Abstand zu erhalten.

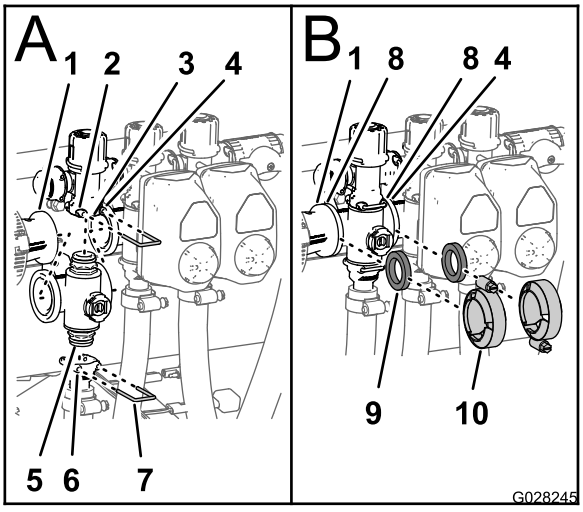

g028245

Bild 144

1. Flansch (Reduzierkupplung)
2. Buchse (Anschlussstück des Sicherheitsventils)
3. Sicherheitsventil
4. Flansch (danebenliegender Verteiler, Rührwerkventil)
5. Endkappen-Anschlussstück (Verteilerventil)
6. Buchse (Auslaufanschlussstück)
7. Halter
8. Flansch (Verteiler, Abschnittsventil)
9. Dichtung
10. Flanschklemme

2. Stecken Sie einen Halter in die Buchse des Anschlussstückes des Sicherheitsventils, um das Endkappen-Anschlussstück am Anschlussstück des Sicherheitsventils zu befestigen (Bild 144).
3. Befestigen Sie das Auslaufanschlussstück am unteren Endkappen-Anschlussstück des Verteilerventils (Bild 144).

4. Stecken Sie einen Halter in den Sockel des Auslaufanschlussstückes, um das Endkappen-Anschlussstück am Auslaufanschlussstück zu befestigen (Bild 144).
5. Fluchten Sie eine Dichtung zwischen den Flanschen der Reduzierkupplung und dem Abschnittventilverteiler aus (Bild 144)
6. Montieren Sie die Reduzierkupplung, die Dichtung und den Abschnittventilverteiler mit einer Klemme und ziehen sie mit der Hand an (Bild 144).
7. Fluchten Sie für den Einbau der zwei ganz links gelegenen Abschnittventile eine Dichtung zwischen den Flanschen der zwei danebenliegenden Abschnittventilverteiler aus (Bild 144).
8. Montieren Sie die zwei danebenliegenden Abschnittventilverteiler und eine Dichtung mit einer Klemme und ziehen sie mit der Hand an (Bild 144).
9. Wenn Sie die Befestigungen für das Sicherheitsventil gelöst haben, ziehen Sie die Mutter und Schraube bis auf 1017-1243 Ncm an.

Einbauen des Ventilaktuators

1. Fluchten Sie den Aktuator mit dem Verteilerventil aus.
2. Befestigen Sie den Aktuator und das Ventil an dem in Schritt 3 von Entfernen des Ventilaktuators (Seite 59) entfernen Halter.

Einlagerung

Führen Sie die folgenden Wartungsschritte für eine lang- oder kurzfristige Einlagerung aus:

- **Kurzfristige Einlagerung:** (unter 30 Tagen) Reinigen Sie das Sprühsystem, siehe *Bedienungsanleitung*.
- **Längere Einlagerung:** (länger als 30 Tage) Reinigen Sie das Rührwerkventil und die drei Abschnittventile, siehe Reinigen der Rührwerk- und Abschnittventile (Seite 59).

Fehlersuche und -behebung

Fehlerbehebung beim Sprühsystem

Problem	Mögliche Ursache	Behebungsmaßnahme
Ein Auslegerabschnitt sprüht nicht.	1. Der elektrische Anschluss am Ventil des Auslegers ist verschmutzt oder nicht angeschlossen. 2. Eine Sicherung ist durchgebrannt. 3. Ein Schlauch ist gequetscht. 4. Ein Sicherheitsventil des Auslegers ist falsch eingestellt. 5. Das Auslegerabschnittventil ist beschädigt. 6. Die Elektrik ist beschädigt.	1. Stellen Sie das Ventil manuell ab. Schließen Sie den Elektrostecker am Ventil ab und reinigen Sie alle Kabel. Schließen Sie ihn dann an. 2. Prüfen Sie die Sicherungen und ersetzten Sie sie ggf. 3. Reparieren oder wechseln Sie den Schlauch aus. 4. Stellen Sie die Sicherheitsventile des Auslegers ein. 5. Wenden Sie sich an den offiziellen Vertragshändler. 6. Wenden Sie sich an den offiziellen Vertragshändler.
Ein Auslegerabschnitt schaltet sich nicht ab.	1. Das Ventil ist beschädigt.	1. Bauen Sie das Auslegerabschnittventil auseinander, siehe Abschnitt „Reinigen“. Prüfen Sie alle Teile und ersetzten Sie die anscheinend beschädigten.
Ein Ventil des Auslegers ist undicht.	1. Ein O-Ring ist verschlissen.	1. Demontieren Sie das Ventil und tauschen Sie die Dichtungen mit dem Ventilreparaturkit aus (setzen Sie sich mit Ihrem Toro Vertragshändler in Verbindung).
Der Druck fällt ab, wenn Sie einen Ausleger einschalten.	1. Das Sicherheitsventil des Auslegers ist falsch eingestellt. 2. Der Hauptteil des Auslegerventils ist verstopft. 3. Ein Düsenfilter ist beschädigt oder verstopft.	1. Stellen Sie das Sicherheitsventil des Auslegers ein. 2. Schließen Sie die Zufluss- und Ablaufanschlüsse zum Ventil des Auslegers ab und entfernen Sie alle Verstopfungen. 3. Nehmen Sie alle Düsen ab und prüfen Sie sie.
Ein Auslegeraktuator funktioniert nicht korrekt.	1. Ein Überlastungsschutz im Sicherungsblock, der die Stromzufuhr zum Aktuator steuert, ist aufgrund einer Überhitzung durchgebrannt. 2. Ein Überlastungsschutz im Auslegeraktuator, der die Stromzufuhr zum Aktuator steuert, ist durchgebrannt oder defekt.	1. Lassen Sie das System abkühlen, bevor Sie den Einsatz fortsetzen. Wenn der Überlastungsschutz mehrmals durchbrennt, wenden Sie sich an den offiziellen Vertragshändler. 2. Wenden Sie sich an den offiziellen Vertragshändler.

Schaltbilder

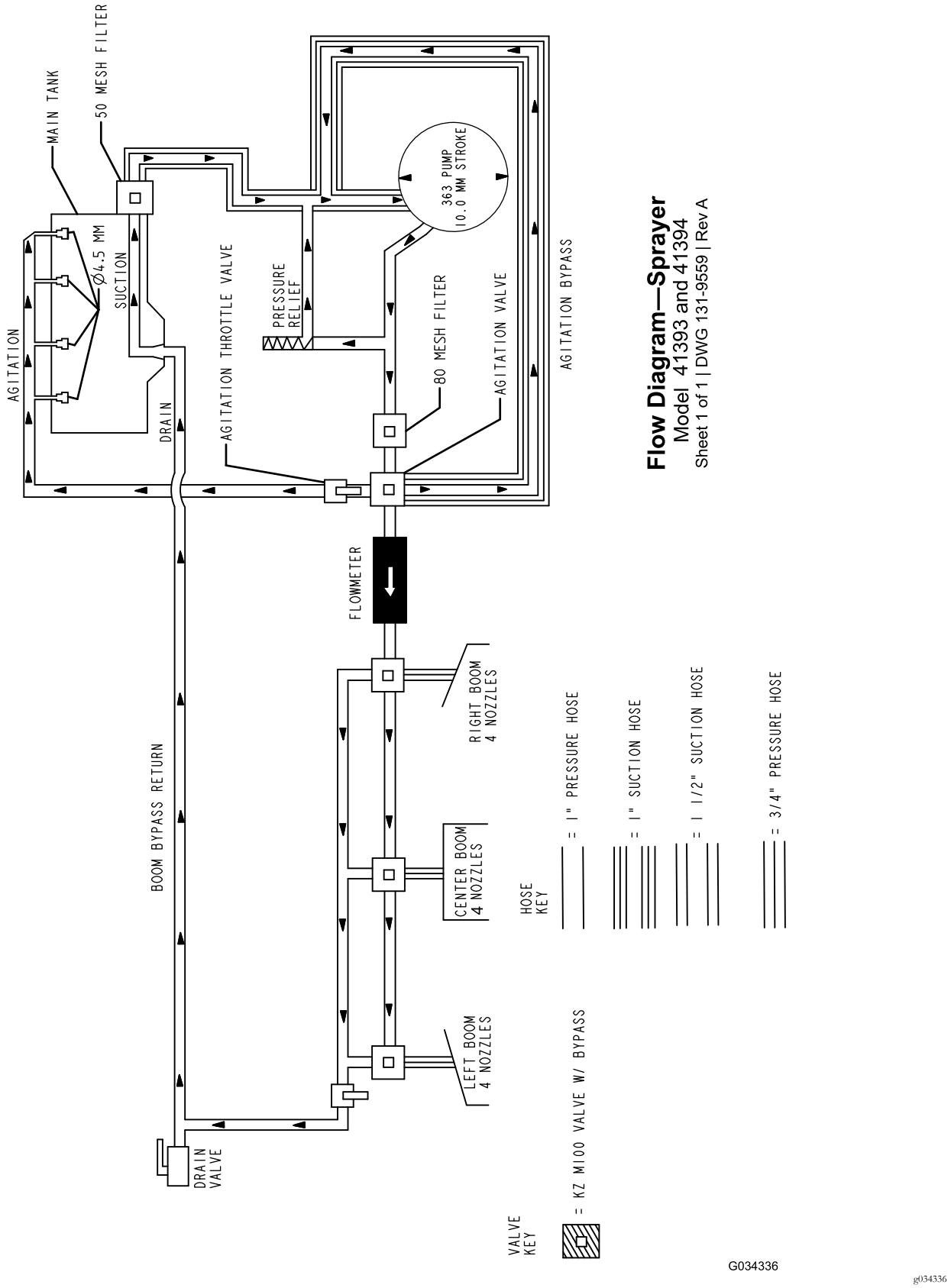

Sprühfahrzeug - Flussdiagramm 131-9559 (Rev. A)



Count on it.