Form No. 3406-998 Rev A

Kit di conversione valvole

Irroratrice Multi Pro® 5800-D

Nº del modello 132-4276

Istruzioni di installazione

Il kit di conversione valvole è un kit che sostituisce le valvole di comando dell'irroratrice e i relativi componenti per un veicolo di irrorazione dei tappeti erbosi.

Per ricevere materiali di formazione sulla sicurezza e il funzionamento dei prodotti, avere informazioni sugli accessori, ottenere assistenza nella ricerca di un distributore o registrare il vostro prodotto, potete contattare Toro direttamente all'indirizzo www.Toro.com.

⚠ AVVERTENZA

CALIFORNIA
Avvertenza norma "Proposition 65"

Il presente prodotto contiene una o più sostanze chimiche che nello Stato della California sono considerate cancerogene e causa di anomalie congenite o di altre problematiche della riproduzione.

L'utilizzo del presente prodotto potrebbe esporre a sostanze chimiche che nello Stato della California sono considerate cancerogene e causa di anomalie congenite o di altre problematiche della riproduzione.

Sicurezza

⚠ AVVERTENZA

I prodotti chimici usati nell'impianto di irrorazione possono essere pericolosi per voi, gli astanti, gli animali, le piante, il terreno, ecc.

- **Per l'utilizzo di qualsiasi prodotto chimico, leggete e osservate scrupolosamente quanto indicato sulle etichette dei prodotti stessi e nelle schede tecniche di sicurezza dei materiali (MSDS); proteggetevi come raccomandato dal produttore. Ad esempio, usate dispositivi di protezione individuale (DPI), compresi quelli per la protezione di viso e occhi, guanti o altri dispositivi che impediscano il contatto diretto con un prodotto chimico.**
- **Potrebbe essere utilizzato più di un prodotto chimico; è necessario disporre di informazioni su ognuno dei prodotti chimici impiegati.**
- **Non utilizzate l'irroratrice se non disponete delle suddette informazioni.**
- **Prima di utilizzare un'irroratrice, assicuratevi che l'impianto di irrorazione sia stato lavato e pulito tre volte con prodotti neutralizzanti, secondo le raccomandazioni del/i produttore/i dei prodotti chimici e che tutte le valvole siano state sottoposte al ciclo tre volte.**
- **Verificate che nelle vicinanze sia disponibile un'adeguata quantità di acqua pulita e sapone per eliminare immediatamente qualsiasi prodotto chimico con cui potreste venire a contatto.**

© 2016—The Toro® Company
8111 Lyndale Avenue South
Bloomington, MN 55420

Registrate il vostro prodotto presso www.Toro.com.

CE

Traduzione dell'originale (IT)
Stampato negli USA
Tutti i diritti sono riservati

3406-998 A

Adesivi di sicurezza e informativi

Gli adesivi di sicurezza e di istruzione sono chiaramente visibili e sono affissi accanto a zone particolarmente pericolose. Sostituite eventuali adesivi se danneggiati o mancanti.



decal127-6976

127-6976

1. Riduci
2. Aumenta

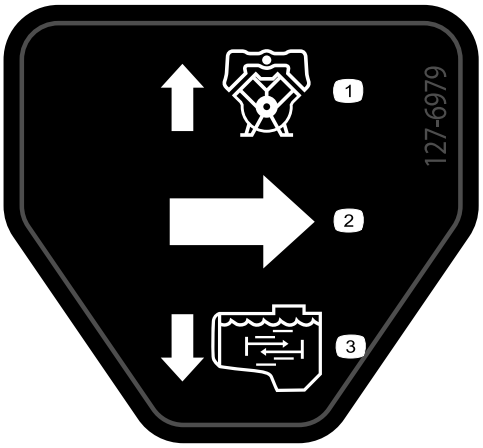

decal127-6979

127-6979

1. Portata di ritorno della pompa
2. Portata
3. Portata dell'agitatore

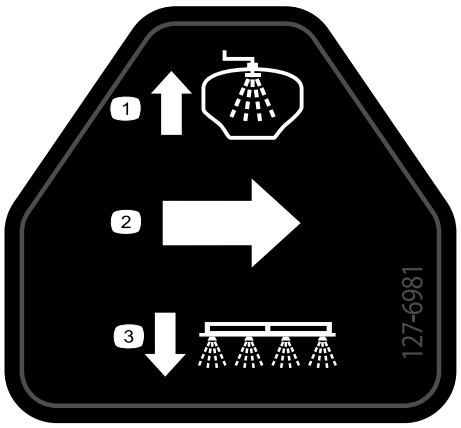

decal127-6981

127-6981

1. Portata di ritorno di bypass
2. Portata
3. Sprayer con barra

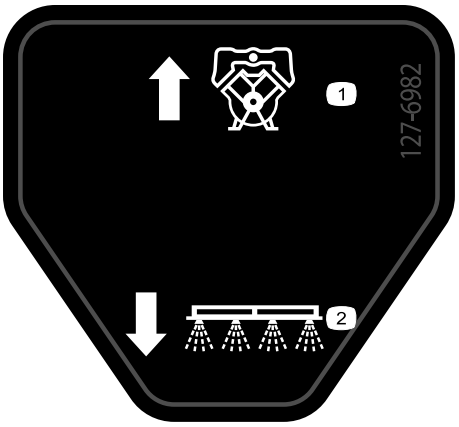

decal127-6982

127-6982

1. Portata di ritorno della pompa
2. Sprayer con barra

Installazione

Parti sciolte

Verificate che sia stata spedita tutta la componentistica, facendo riferimento alla seguente tabella.

Procedura	Descrizione	Qté	Uso
1	Non occorrono parti	–	Preparazione all'installazione del kit.
2	Non occorrono parti	–	Scollegamento del cablaggio preassemblato posteriore dall'accessorio opzionale.
3	Non occorrono parti	–	Scollegamento del tubo di rilevamento della pressione per il manometro del cruscotto.
4	Cablaggio posteriore	1	Rimozione del cablaggio preassemblato posteriore della macchina.
5	Non occorrono parti	–	Rimozione dei componenti di bypass, spurgo e agitatore.
6	Non occorrono parti	–	Smontaggio del flessibile di alimentazione
7	Non occorrono parti	–	Rimuovete il supporto delle valvole e le valvole di sezione delle barre.
8	Gruppo valvole dell'irroratrice Coperchio – 52 mm (2-1/16 poll.) Guarnizione - 25 mm x 35 mm (1 x 1-3/8 poll.) Morsetto flangiato - 40-64 mm (1-9/16 - 2-1/2 poll.) Supporto valvola Bulloni a testa flangiata (5/16 x 1") Dadi di bloccaggio flangiati (5/16 poll.)	1 1 1 1 1 5 5	Montate le valvole sul relativo supporto.
9	Non occorrono parti	–	Montate il supporto delle valvole sulla macchina.
10	Vite (6-32 x 5/8 poll.) Stegola Valvola di accelerazione dell'agitatore Staffa (nylon) Staffa della valvola dell'agitatore Bullone (6 x 12 mm) Flessibile di alimentazione dell'agitatore Gruppo ugelli dell'agitatore Flessibile del bypass dell'agitatore - 25 x 254 mm (1 x 10 poll.) Guarnizione - 25 mm x 35 mm (1 x 1-3/8 poll.) Morsetto flangiato - 40-64 mm (1-9/16 - 2-1/2 poll.)	1 1 1 1 1 1 1 1 1 1 1	Montate la valvola di intercettazione dell'agitatore, ugelli e flessibili.

Procedura	Descrizione	Qté	Uso
11	Flessibile di alimentazione del collettore (1 x 25 poll.)	1	Montate il flessibile di alimentazione del collettore.
	Guarnizione - 25 mm x 35 mm (1 x 1-3/8 poll.)	1	
	Morsetto flangiato - 40-64 mm (1-9/16 - 2-1/2 poll.)	1	
12	Valvola di intercettazione del nebulizzatore	1	Montate la valvola di intercettazione e i flessibili per il kit di premiscelazione chimica.
	Staffa della valvola di intercettazione	1	
	Dadi di bloccaggio flangiati (1/4")	1	
	Guarnizione - 25 mm x 35 mm (1 x 1-3/8 poll.)	1	
	Morsetto flangiato - 40-64 mm (1-9/16 - 2-1/2 poll.)	1	
	Flessibile di bypass dell'agitatore - 25 x 337 mm (1 x 13-1/4 poll.)	1	
	Guarnizione - 25 mm x 35 mm (1 x 1-3/8 poll.)	1	
	Morsetto flangiato - 40-64 mm (1-9/16 - 2-1/2 poll.)	1	
	Flessibile di sfiato della pressione - 2,5 x 29,8 cm (1 x 11-3/4 poll.)	1	
	Flessibile di alimentazione dell'irroratrice - 2,5 x 48,6 cm (1 x 19-1/8 poll.)	1	
	Flessibile di alimentazione del nebulizzatore - 2,5 x 156,5 cm (1 x 61-5/8 poll.)	1	
13	Bypass di sezione e gruppo del flessibile di spurgo	1	Montate il bypass di sezione e il gruppo del flessibile di spurgo.
	Morsetto di supporto	1	
	Bullone a testa flangiata (5/16 x 3/4 poll.)	1	
	Rondella (5/16 poll.)	1	
14	Flessibile di alimentazione - sezione delle barre di sinistra - 2 x 205 cm (3/4 x 80-13/16 poll.)	1	Montaggio dei flessibili degli ugelli dell'irroratrice.
	Flessibile di alimentazione - sezione della barra centrale - 2 x 58 cm (3/4 x 22-13/16 poll.)	1	
	Flessibile di alimentazione - sezione delle barre di destra - 2 x 170 cm (3/4 x 66-13/16 poll.)	1	

Procedura	Descrizione	Qté	Uso
15	Valvola di intercettazione delle flange Staffa (nylon) Gomito a 90° (con foro di pressione) Guarnizione - 25 mm x 35 mm (1 x 1-3/8 poll.) Morsetto flangiato - 40-64 mm (1-9/16 - 2-1/2 poll.) Rondella (5/16 x 13/16 poll.) Bullone (6 X 16 mm) Fascetta stringitubo Raccordo di collegamento rapido (presa) Raccordo diritto dentellato (1/2 poll.) Flessibile - 1,3 x 762 cm (1/2 x 300 poll.) Flessibile - 1,3 x 180 cm (1/2 x 71 poll.) Fascette per cavi	1 1 1 1 1 4 4 2 1 1 1 1 3	Montaggio della valvola di intercettazione e del flessibile per il kit pistola di irrorazione opzionale o il kit avvolgitubo elettrico.
16	Cablaggio posteriore Fascetta per cavi	1 3	Montaggio del cablaggio preassemblato posteriore sulla macchina.
17	Non occorrono parti	–	Collegamento del cablaggio preassemblato posteriore.
18	Cablaggio del ponticello (kit pistola di irrorazione opzionale o kit avvolgitubo elettrico)	1	Collegamento del cablaggio preassemblato posteriore agli accessori opzionali
19	Non occorrono parti	–	Collegamento del tubo di rilevamento della pressione per il manometro del cruscotto.
20	Non occorrono parti	–	Completamento dell'installazione del kit di conversione valvole.

1

Preparazione all'installazione del kit

Non occorrono parti

Preparazione della macchina

1. Portate la macchina su una superficie piana (Figura 1).

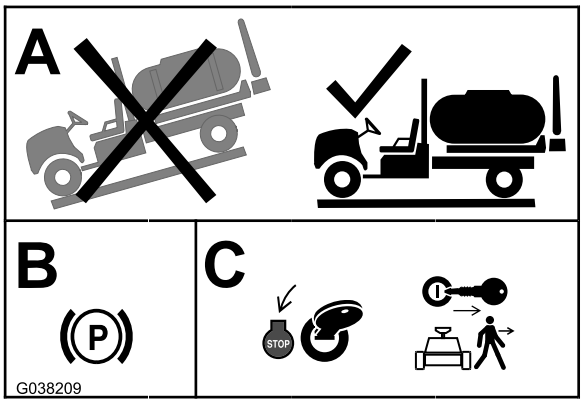

g038209

Figura 1

2. Inserite il freno di stazionamento (Figura 1).
3. Spegnete il motore e togliete la chiave (Figura 1).

Preparazione del serbatoio dell'irroratrice e di lavaggio opzionale

1. Pulite l'irroratrice; fate riferimento alla sezione Pulizia dell'irroratrice del *Manuale dell'operatore* della macchina.

Importante: Dovete svuotare completamente il serbatoio dell'irroratrice prima di montare il kit di conversione valvole.

2. **Per le macchine dotate del kit di lavaggio del serbatoio opzionale, effettuate quanto segue:** Pompate l'acqua dal serbatoio di lavaggio nel serbatoio dell'irroratrice; fate riferimento alla sezione Funzionamento del kit di lavaggio nelle *Istruzioni di installazione* per il Kit di lavaggio del serbatoio.
3. Spurgate l'acqua dal serbatoio dell'irroratrice (Figura 2); fate riferimento al *Manuale dell'operatore* per la macchina.

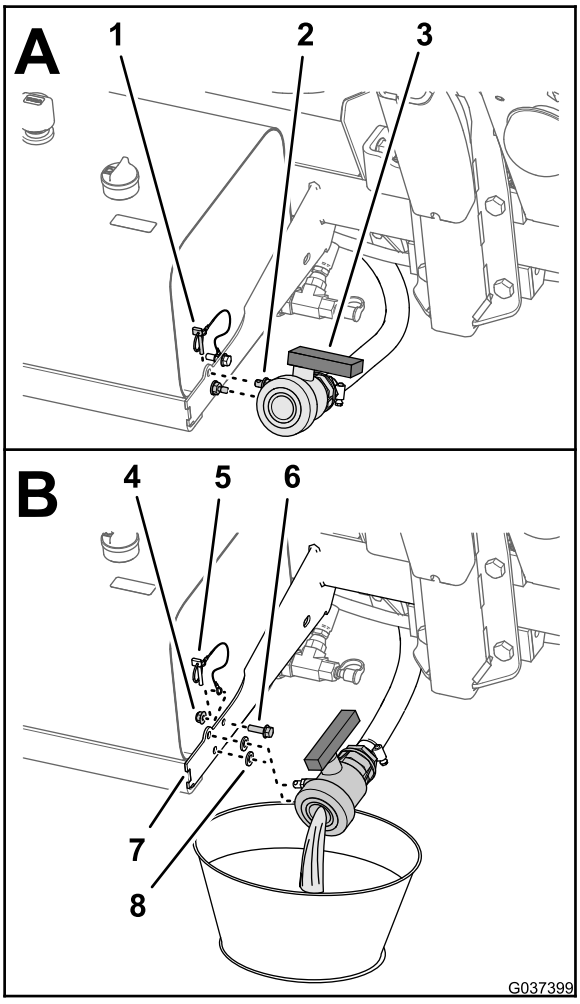

g037399

Figura 2

1. Acciarino
2. Perno di montaggio
3. Valvola di spurgo
4. Dado di bloccaggio flangiato (5/16 poll.)
5. Cavo (acciarino)
6. Bullone a testa flangiata (5/16 x 1 poll.)
7. Supporto (serbatoio idraulico)
8. Rondella elastica

4. Rimuovete il bullone a testa flangiata (5/16 x 1 poll.) e il dado di bloccaggio flangiato (5/16 poll.) che fissano il cavo dell'acciarino al supporto del serbatoio idraulico (Figura 2).

Nota: Conservate acciarino, dado di bloccaggio flangiato, bullone a testa flangiata e 2 rondelle in gomma per l'installazione Montaggio della valvola di spurgo (pagina 38).

Scollegamento della batteria

1. Estendete le sezioni delle barre sinistra e destra nella posizione orizzontale.
2. Girate l'INTERRUTTORE A CHIAVE in posizione OFF e togliete la chiave; fate riferimento al *Manuale dell'operatore*.
3. Staccate il coperchio della batteria e scollegate il cavo negativo (nero, di terra) dal polo della batteria (Figura 3 e Figura 4).

⚠ AVVERTENZA

Le scintille elettriche possono fare esplodere i gas delle batterie e causare infortuni.

Se il percorso dei cavi della batteria è errato, le scintille possono danneggiare l'irroratrice e i cavi.

- **Scollegate sempre il cavo negativo (nero) della batteria prima di quello positivo (rosso).**
- **Collegate sempre il cavo positivo (rosso) della batteria prima di quello negativo (nero).**

I morsetti della batteria e gli attrezzi metallici possono creare cortocircuiti contro i componenti metallici dell'irroratrice, e provocare scintille.

- **In sede di rimozione o montaggio della batteria, impedite ai morsetti di toccare le parti metalliche dell'irroratrice.**
- **Non lasciate che gli attrezzi metallici creino cortocircuiti fra i morsetti della batteria e le parti metalliche dell'irroratrice.**
- **Tenete sempre correttamente posizionata la cinghia della batteria in modo da proteggerla e fissarla saldamente.**

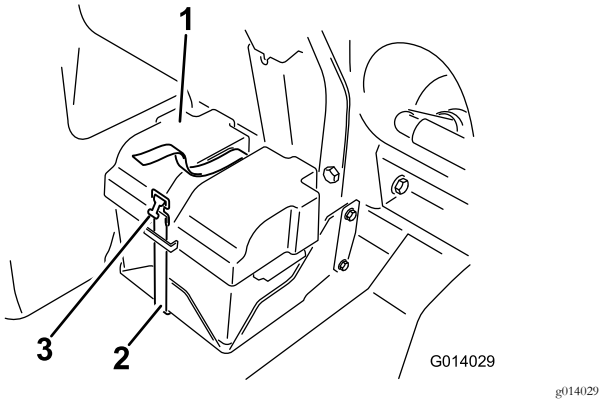

g014029

Figura 3

1. Coperchio batteria
2. Cinghia
3. Fibbia

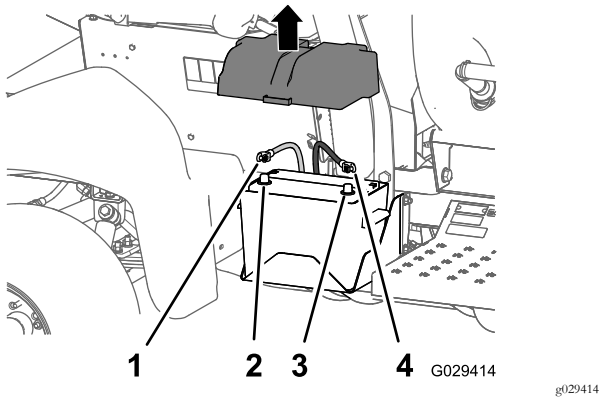

g029414

Figura 4

1. Cavo positivo della batteria
2. Polo positivo
3. Polo negativo
4. Cavo negativo della batteria

4. Staccate il cavo positivo (rosso) dal polo della batteria (Figura 4).
5. Inclinate in avanti entrambi i sedili e fissateli spostando le aste di supporto nei denti di arresto all'estremità delle scanalature nella base della consolle centrale.
6. Attendete che il motore si raffreddi completamente.

2

Scollegamento del cablaggio preassemblato posteriore dagli accessori opzionali

Non occorrono parti

Scollegamento del cablaggio preassemblato dal kit pistola di irrorazione opzionale o il kit avvolgitubo elettrico

1. Nella parte posteriore del serbatoio dell'irroratrice, individuate il cablaggio preassemblato per il kit pistola di irrorazione o il kit avvolgitubo elettrico (Figura 5).

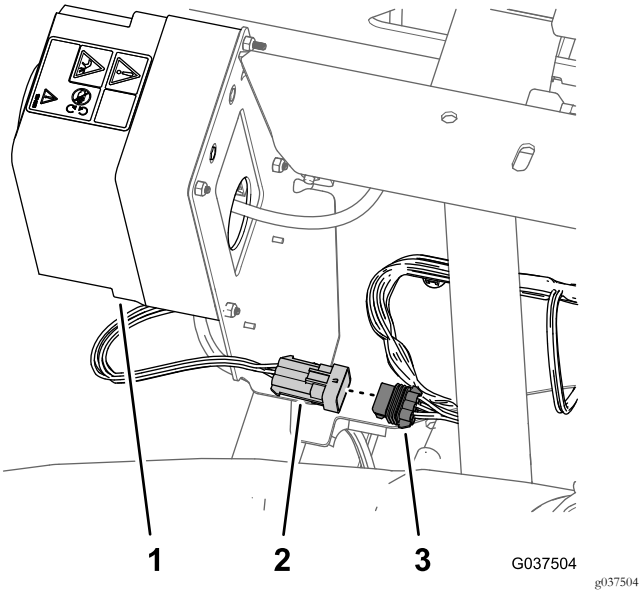

g037504

Figura 5

1. Quadro di comando (kit pistola di irrorazione o kit avvolgitubo elettrico)
2. Connettore a 6 pin (cablaggio - kit pistola di irrorazione o kit avvolgitubo elettrico)
3. Dispositivo a 6 prese (cablaggio preassemblato posteriore)

2. Scollegate il connettore a 6 pin del cablaggio per il kit pistola di irrorazione o kit avvolgitubo elettrico dal dispositivo a 6 prese del cablaggio preassemblato posteriore (Figura 5).

Scollegamento del compressore del kit tracciafile schiumogeno

1. Nella parte posteriore del serbatoio del tracciafile schiumogeno, individuate il cablaggio preassemblato nel compressore (Figura 6).

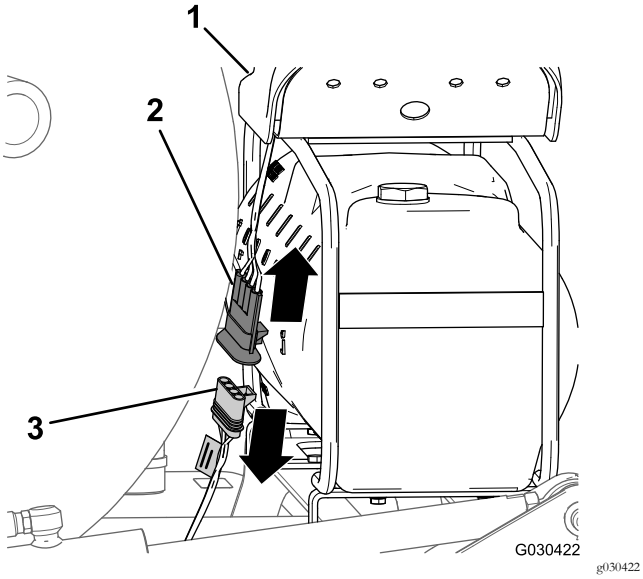

Figura 6

1. Compressore
2. Connettore a 4 pin (cablaggio preassemblato per il compressore)
3. Connettore a 4 prese (cablaggio preassemblato per il kit di finitura)

2. Scollegate il connettore a 4 pin del cablaggio del compressore dal connettore a 4 prese del cablaggio preassemblato posteriore della macchina (Figura 6).

Scollegamento della pompa del kit di lavaggio del serbatoio

1. Nella parte posteriore della macchina, premete insieme i lati del coperchio della pompa di lavaggio e sollevate il coperchio fino a quando le relative alette non sono distanti dalle scanalature nella piastra a sella e rimuovete il coperchio dalla macchina (Figura 7).

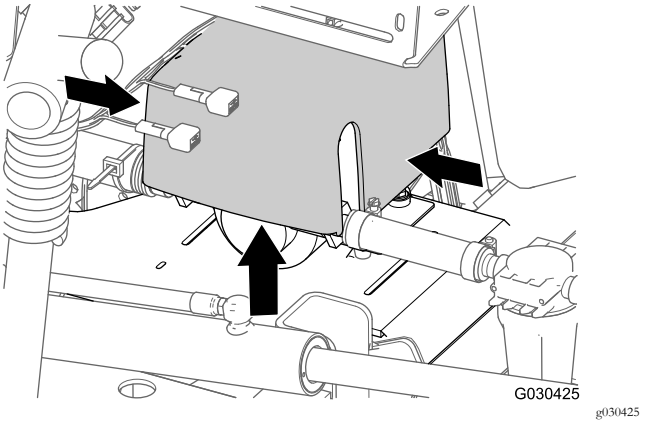

Figura 7

2. Scollegate il connettore a 6 pin del cablaggio della pompa di lavaggio dal connettore a 6 prese del cablaggio preassemblato posteriore (Figura 8).

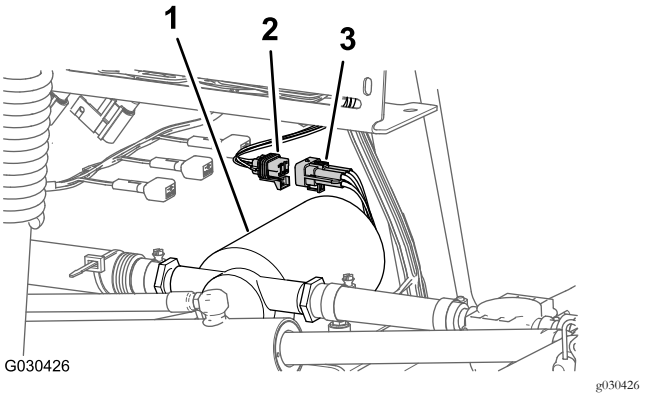

Figura 8

1. Pompa di lavaggio
2. Connettore a 6 prese (cablaggio preassemblato posteriore)
3. Connettore a 6 pin (cablaggio della pompa di lavaggio)

Scollegamento del cablaggio preassemblato dal kit Pro-Control opzionale

Scollegate il connettore a 3 pin del cablaggio del flussometro dal connettore a 3 prese del cablaggio preassemblato posteriore della macchina (Figura 9).

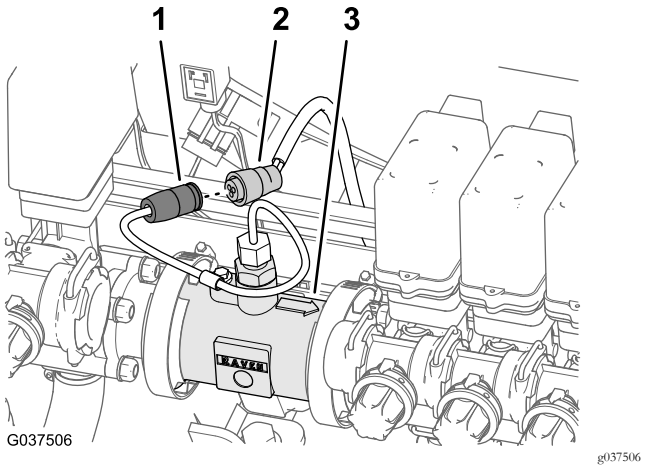

Figura 9

1. Connettore a 3 pin (cablaggio del flussometro)
2. Connettore a 3 prese (cablaggio preassemblato posteriore - macchina)
3. Flussometro

3

Scollegamento del tubo di rilevamento della pressione per il manometro del cruscotto

Non occorrono parti

Scollegamento del tubo di rilevamento della pressione per il manometro del cruscotto - Macchine senza kit avvolgitubo elettrico opzionale

Nota: Se la vostra macchina è dotata di un kit pistola di irrorazione opzionale, fate riferimento a Scollegamento del tubo di rilevamento della pressione e del flessibile di alimentazione - kit pistola di irrorazione opzionale o kit avvolgitubo elettrico (pagina 9).

1. Premete il collare dell'accoppiatore del tubo nel raccordo con tappo della valvola di sezione delle barre di destra (Figura 10).

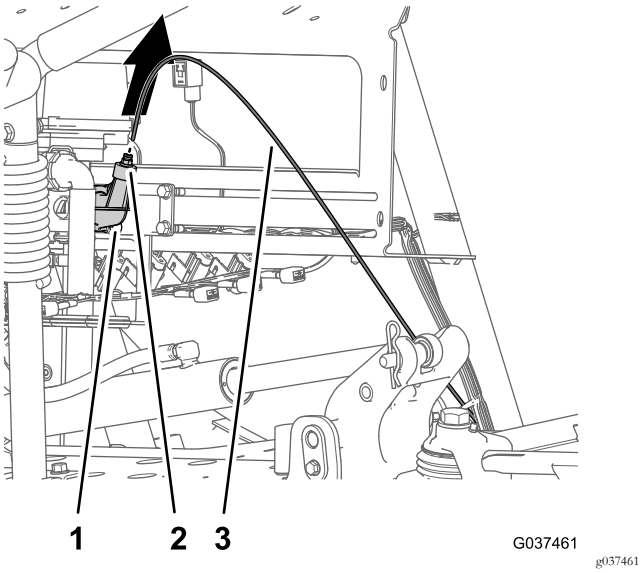

Figura 10

1. Accoppiatore del tubo (tappo terminale della valvola di sezione delle barre di destra)
2. Raccordo con tappo
3. Tubo di rilevamento della pressione

2. Tirate il tubo di rilevamento della pressione per il manometro del cruscotto estraendolo dall'accoppiatore del tubo (Figura 10).

Scollegamento del tubo di rilevamento della pressione e del flessibile di alimentazione - kit pistola di irrorazione opzionale o kit avvolgitubo elettrico

1. Premete i collari degli accoppiatori dei tubi nel raccordo a T nel raccordo del foro di pressione (Figura 11 o Figura 12).

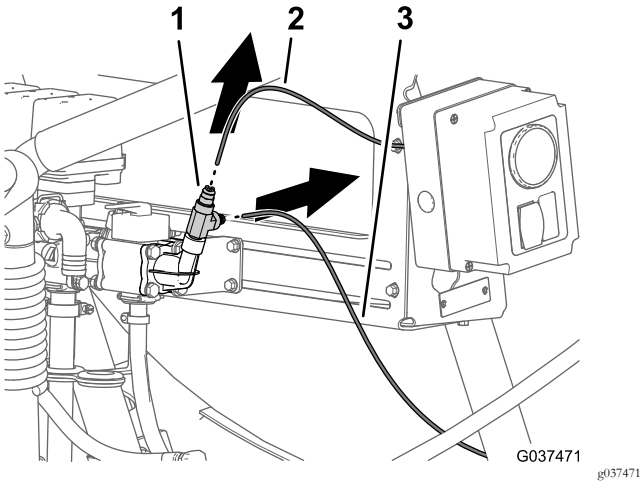

Figura 11

Kit pistola a spruzzo opzionale

1. Accoppiatore del tubo (raccordo di pressione - valvola di bypass)
2. Tubo di rilevamento della pressione (manometro della pistola di irrorazione)
3. Tubo di rilevamento della pressione (manometro del cruscotto)

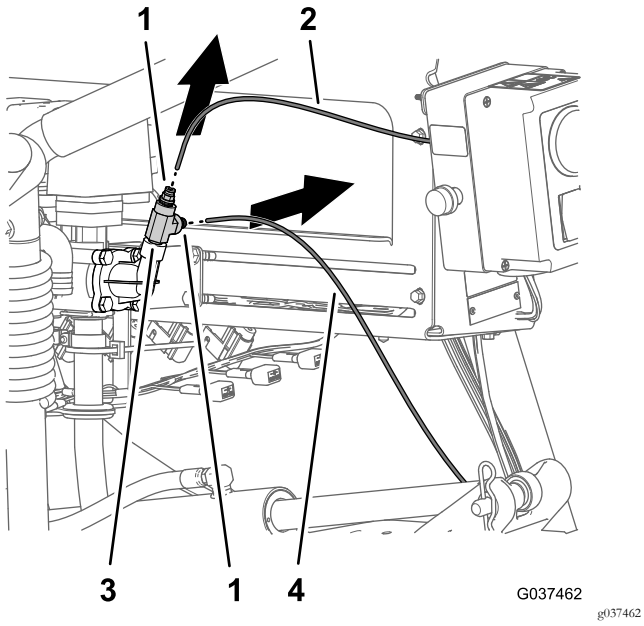

Figura 12

Kit avvolgitubo elettrico

1. Accoppiatore del tubo (raccordo di pressione - valvola di bypass)
2. Tubo di rilevamento della pressione (manometro della pistola di irrorazione)
3. Raccordo a T
4. Tubo di rilevamento della pressione (manometro del cruscotto)

2. Rimuovete il tubo di rilevamento della pressione per il manometro del cruscotto dall'accoppiatore del tubo (Figura 11 o Figura 12).
3. Rimuovete il tubo di rilevamento della pressione per il manometro della pistola di irrorazione o dall'accoppiatore del tubo (Figura 11 o Figura 12).
4. Rimuovete il raccordo a T dal raccordo del foro di pressione (Figura 13).

Nota: Conservate il raccordo a T per l'installazione descritta in Collegamento del tubo di rilevamento della pressione - kit pistola di irrorazione opzionale o kit avvolgitubo elettrico opzionale (pagina 55).

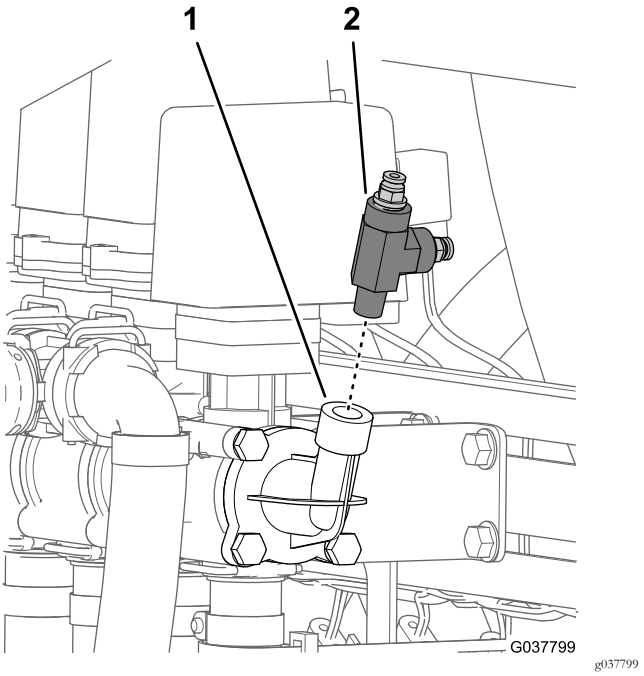

Figura 13

1. Tubo del raccordo del foro di pressione
2. Raccordo a T

4

Rimozione del cablaggio preassemblato posteriore della macchina

Parti necessarie per questa operazione:

1	Cablaggio posteriore

Scollegamento del cablaggio anteriore e posteriore

Nota: Utilizzate un paranco durante lo scollegamento del cablaggio anteriore e posteriore.

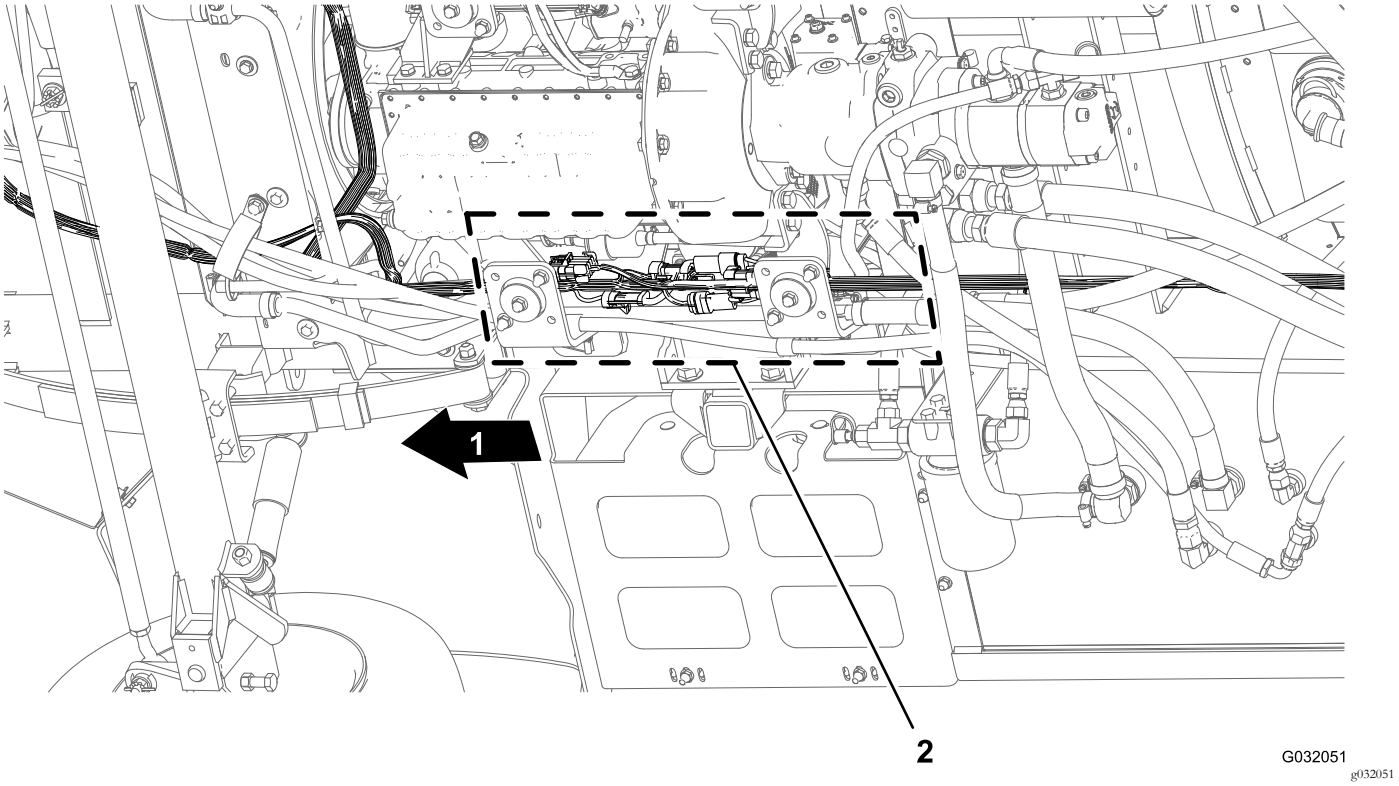

Figura 14

1. Parte anteriore della macchina
2. Interfacce dei connettori (cablaggio anteriore e posteriore)

1. Da sotto la macchina, lungo il tubo del telaio di destra, individuate i connettori elettrici per il cablaggio preassemblato anteriore e posteriore della macchina (Figura 14).
2. Scollegate le 6 paia di connettori tra il cablaggio preassemblato anteriore e posteriore, come illustrato dalla Figura 15 alla Figura 19.

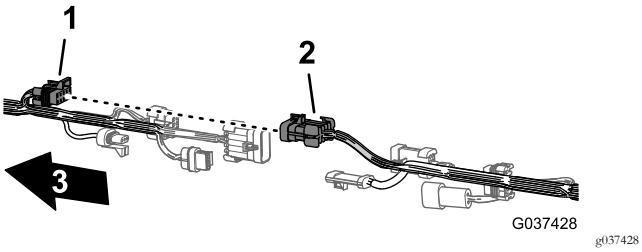

Figura 15

1. Connettore a 10 prese - interconnessione del cablaggio dell'irroratrice (cablaggio preassemblato anteriore)
2. Connettore a 10 pin - interconnessione del cablaggio dell'irroratrice (cablaggio preassemblato posteriore)
3. Parte anteriore della macchina

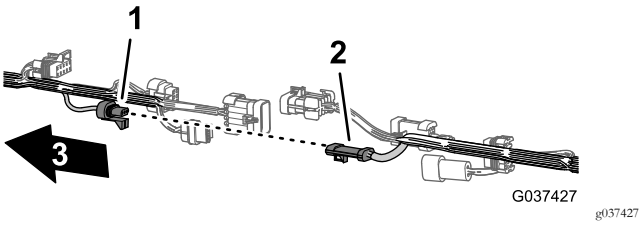

Figura 16

1. Connettore a 3 prese - flussometro (cablaggio preassemblato anteriore)
2. Connettore a 3 pin - flussometro (cablaggio preassemblato posteriore)
3. Parte anteriore della macchina

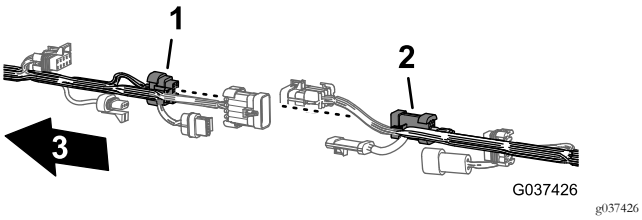

Figura 17

1. Connettore a 8 prese - interconnessione del cablaggio dell'irroratrice (cablaggio preassemblato anteriore)
2. Connettore a 8 pin - interconnessione del cablaggio dell'irroratrice (cablaggio preassemblato posteriore)
3. Parte anteriore della macchina

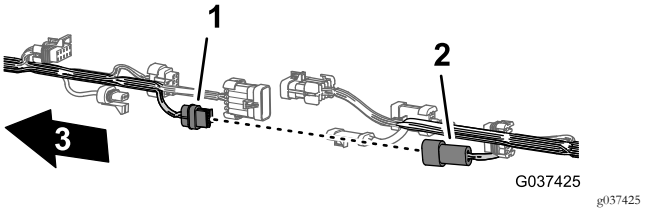

Figura 18

1. Connettore a 2 prese - pompa di lavaggio (cablaggio preassemblato anteriore)
2. Connettore a 2 pin - pompa di lavaggio (cablaggio preassemblato posteriore)
3. Parte anteriore della macchina

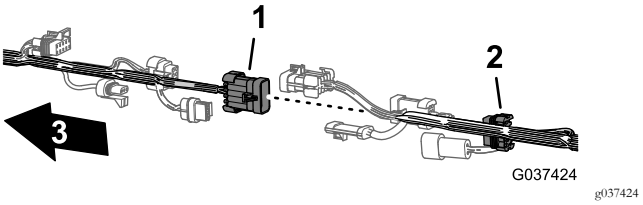

Figura 19

1. Connettore a 10 pin - interconnessione del cablaggio dell'irroratrice (cablaggio preassemblato anteriore)
2. Connettore a 10 prese - interconnessione del cablaggio dell'irroratrice (cablaggio preassemblato posteriore)
3. Parte anteriore della macchina

3. Rimuovete i 3 dispositivi di fissaggio a spinta del cablaggio preassemblato che fissano il cablaggio nei fori nel tubo del telaio di destra della macchina (Figura 20).

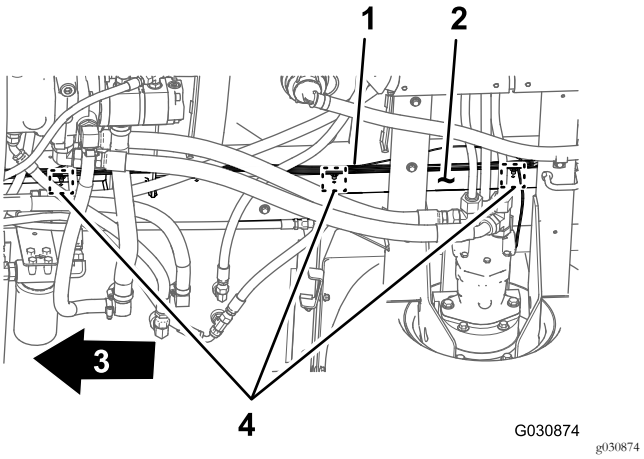

Figura 20

1. Cablaggio posteriore
2. Tubo del telaio di destra
3. Parte anteriore della macchina
4. Dispositivo di fissaggio a spinta

Scollegamento del cablaggio preassemblato dai componenti dell'irroratrice

1. Nella parte posteriore della macchina (tra il tubo del telaio di destra e il parafango destro), scollegate il connettore a 3 pin del cablaggio del sensore di velocità nel motore di trazione idraulica destro dal connettore a 3 prese del cablaggio preassemblato posteriore (Figura 21).

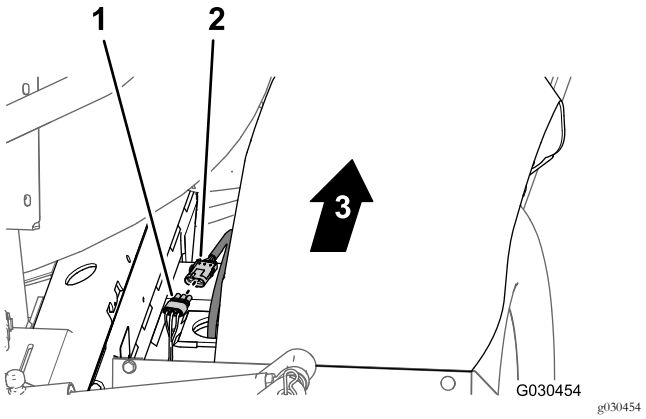

Figura 21

1. Connettore a 3 prese (cablaggio preassemblato posteriore)
2. Connettore a 3 pin (cablaggio del motore idraulico)
3. Parte anteriore della macchina

2. Nella parte posteriore del supporto del collettore, scollegate il connettore a 3 prese dalla valvola dell'agitatore e i connettori a 3 prese dalle 3 valvole della sezione delle barre (Figura 22).

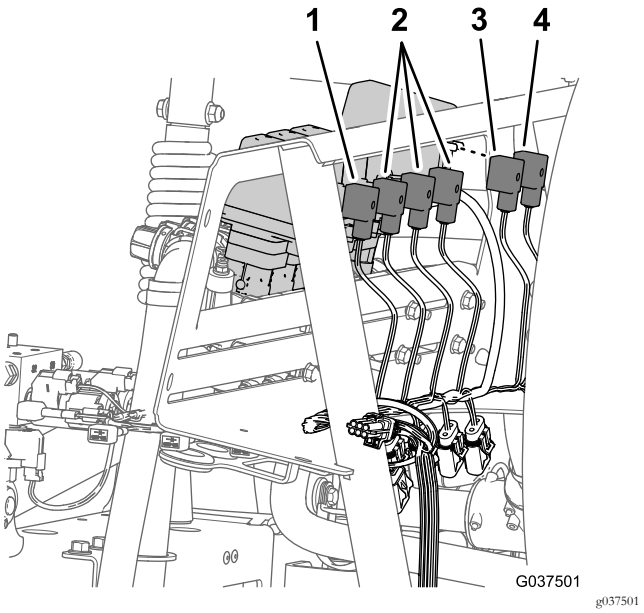

Figura 22

1. Connettori a 3 prese (VALVOLA DELLA PISTOLA DI IRRORAZIONE)
2. Connettori a 3 prese (VALVOLA DI IRRORAZIONE DESTRA / VALVOLA DI IRRORAZIONE CENTRALE / VALVOLA DI IRRORAZIONE DESTRA)
3. Connettore a 3 prese (VALVOLA DELL'AGITATORE)
4. Connettore a 3 prese (VALVOLA DEL NEBULIZZATORE)

3. Rimuovete i dispositivi di fissaggio a spinta che fissano il cablaggio preassemblato posteriore ai fori sul lato anteriore e alla piastra inferiore del supporto del collettore (Figura 23).

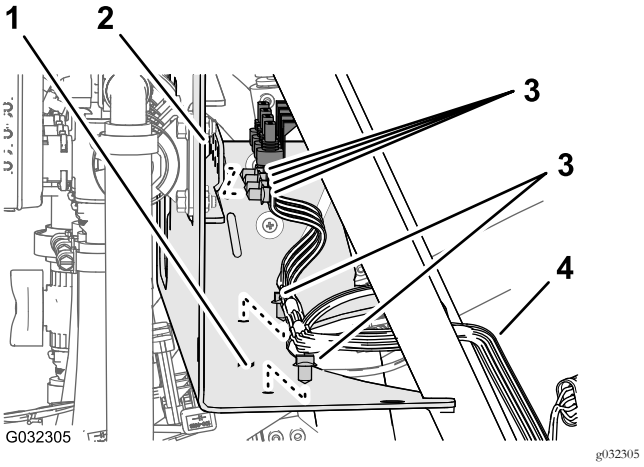

Figura 23

1. Supporto del collettore (piastra inferiore)
2. Supporto del collettore (lato anteriore)
3. Dispositivi di fissaggio a spinta
4. Cablaggio posteriore

4. Per macchine senza kit Ultra Sonic Boom - nella parte posteriore della macchina, scollegate i seguenti

connettori a 2 prese (Figura 24) per il collettore del cilindro di sollevamento nel modo seguente:

- Destra - solenoide su
- Sinistra - solenoide su
- Attivazione solenoide
- Destra - solenoide giù
- Sinistra - solenoide giù

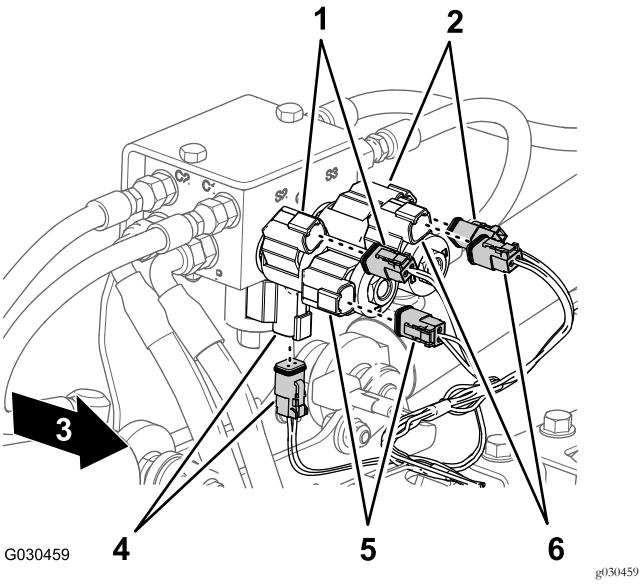

Figura 24

1. Destra - su (solenoide e connettore del cablaggio principale)
2. Sinistra - su (solenoide e connettore del cablaggio principale)
3. Parte anteriore della macchina
4. Attivazione (solenoide e connettore del cablaggio principale)
5. Destra - giù (solenoide e connettore del cablaggio principale)
6. Sinistra - giù (solenoide e connettore del cablaggio principale)

5. Nella parte posteriore della macchina, all'interno della pompa dell'irroratrice, scollegate il connettore a 2 prese del cablaggio preassemblato posteriore dal connettore a 2 pin del relè della pompa (Figura 25).

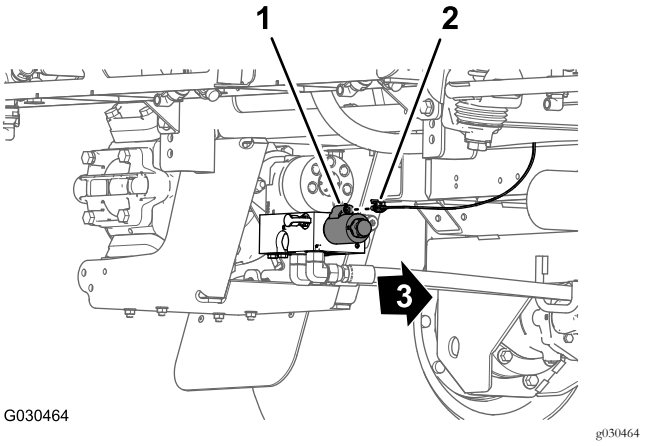

Figura 25

1. Connettore a 2 pin (relè della pompa)
2. Connettore a 2 prese (cablaggio preassemblato posteriore)
3. Parte anteriore della macchina

6. Rimuovete il dispositivo di fissaggio a spinta che fissa il cablaggio preassemblato posteriore (Figura 26) ai fori sul tubo trasversale posteriore (dietro ai motori di trazione idraulica).

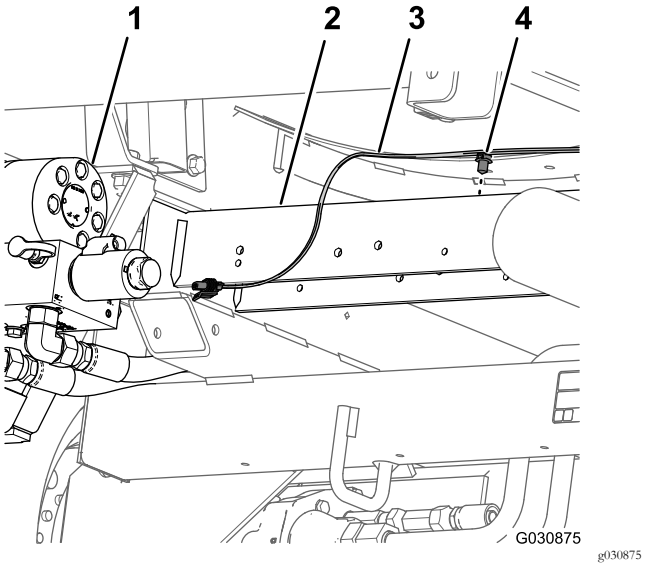

Figura 26

1. Pompa dell'irroratrice
2. Tubo trasversale posteriore
3. Cablaggio posteriore
4. Dispositivo di fissaggio a spinta

7. Rimuovete il tubo di rilevamento della pressione per il manometro del cruscotto dal cablaggio preassemblato posteriore proveniente dalla macchina (Figura 27).

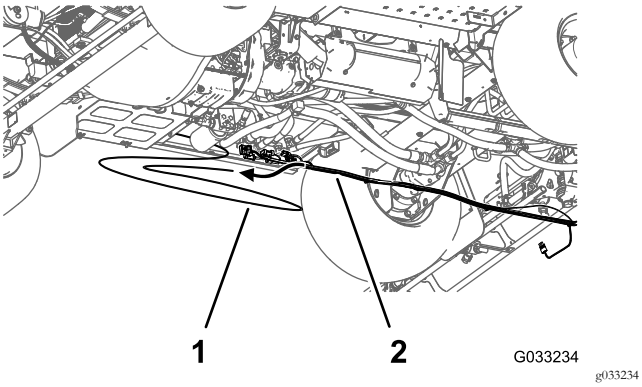

Figura 27

1. Tubo di rilevamento della pressione (manometro del cruscotto)
2. Cablaggio posteriore

8. Rimuovete il cablaggio preassemblato posteriore dalla macchina.

   Nota: Il cablaggio preassemblato posteriore che avete rimosso dalla macchina non vi occorre più.

5

Rimozione dei componenti di bypass, spurgo e agitatore

Non occorrono parti

Rimozione dei flessibili di bypass e spurgo

1. Rimuovete il fermo che fissa il raccordo del flessibile a 90° al raccordo dell'adattatore nella parte inferiore del serbatoio dell'irroratrice (Figura 28).

   Nota: Conservate il fermo per l'installazione descritta in Montaggio del flessibile di spurgo del serbatoio (pagina 36).

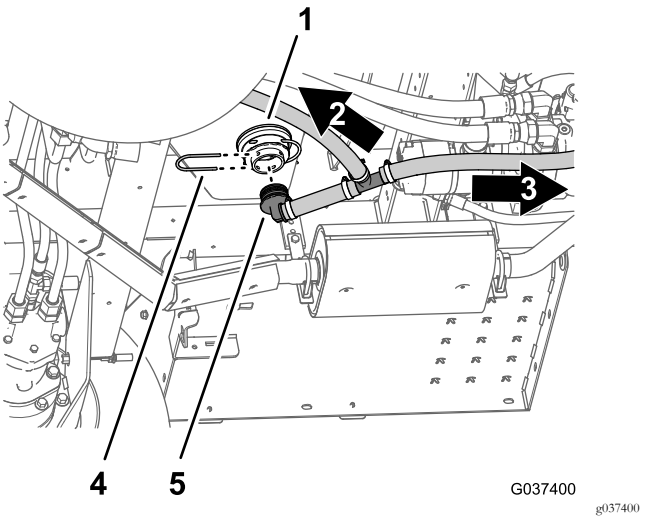

Figura 28

1. Raccordo dell'adattatore (parte inferiore del serbatoio dell'irroratrice)
2. Verso la valvola di bypass
3. Fermo
4. Verso la valvola di spurgo
5. Raccordo del flessibile a 90°

2. Rimuovete il raccordo del flessibile a 90° dal raccordo dell'adattatore (Figura 28).
3. Rimuovete il fermo che fissa il raccordo del flessibile a 90° all'estremità della valvola di bypass per la valvola del segmento delle barre di destra (Figura 29).

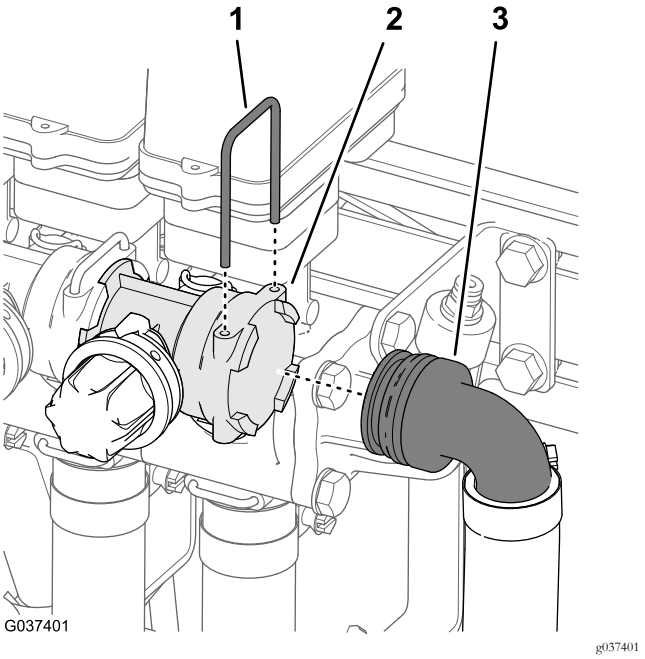

Figura 29

1. Fermo
2. Presa (valvola di bypass)
3. Raccordo del flessibile a 90° (flessibile di bypass)

4. Rimuovete il raccordo del flessibile a 90° dalla valvola di bypass (Figura 29).

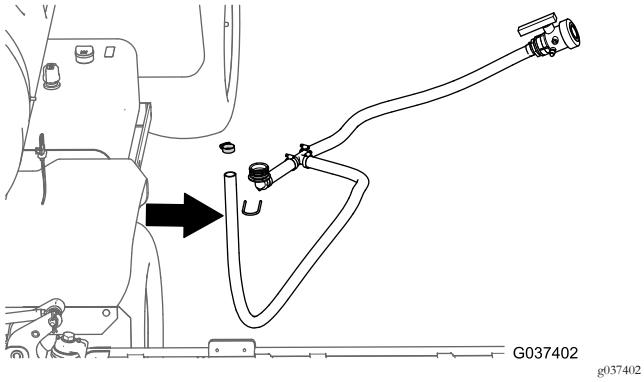

Figura 30

5. Rimuovete i flessibili di bypass e di spurgo dalla macchina (Figura 30).
6. Rimuovete la fascetta stringitubo che fissa il raccordo dentellato della valvola di spurgo al flessibile di spurgo e rimuovete il raccordo dal flessibile (Figura 31).

   Nota: Conservate la fascetta stringitubo, la valvola di spurgo, il raccordo dentellato e il fermo per l'installazione in Montaggio del flessibile di spurgo del serbatoio (pagina 36). I flessibili di bypass e di spurgo non vi occorrono più.

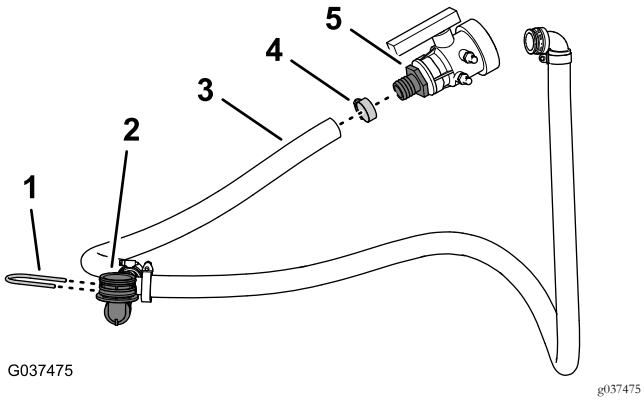

Figura 31

1. Fermo
2. Raccordo del flessibile a 90°
3. Tubo di spurgo
4. Fascetta stringitubo
5. Raccordo dentellato (valvola di spurgo)

Rimozione degli ugelli e dei flessibili dell'agitatore

1. Nella pompa di irrorazione, rimuovete la fascetta stringitubo che fissa il flessibile di alimentazione dell'agitatore al raccordo dentellato della valvola a sfera (Figura 32).

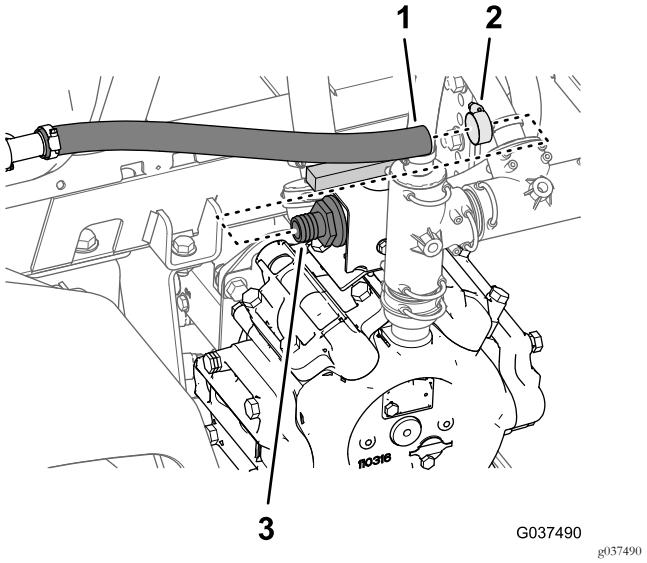

Figura 32

1. Flessibile (alimentazione dell'agitatore)
2. Fascetta stringitubo
3. Raccordo dentellato (valvola a sfera)

2. Rimuovete il flessibile di alimentazione dell'agitatore dal raccordo dentellato (Figura 32).
3. Sul lato del serbatoio, togliete i 4 fermi che fissano gli ugelli dell'agitatore al raccordo del diaframma nella parete del serbatoio (Figura 33).

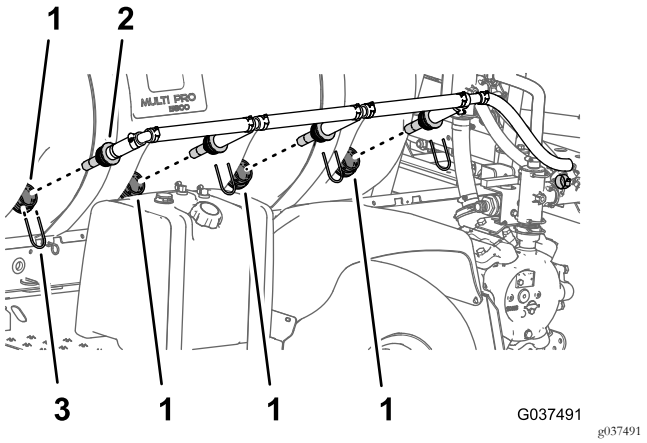

Figura 33

1. Raccordo del diaframma
2. Ugello dell'agitatore
3. Fermo

4. Allentate tutti e 4 gli ugelli dai raccordi del diaframma.
5. Rimuovete gli ugelli e i flessibili collegati dalla macchina (Figura 33).

   Nota: Conservate i 4 fermi per l'installazione in Montaggio del gruppo ugelli dell'agitatore e dei flessibili (pagina 27). La fascetta stringitubo, gli ugelli dell'agitatore e i flessibili collegati non vi occorrono più.

Rimozione della valvola di accelerazione dell'agitatore

1. Nella parte superiore della pompa dell'irroratrice, rimuovete i 2 bulloni a testa flangiata (5/16 x 3/4 poll.) che fissano la valvola di accelerazione dell'agitatore alla staffa della valvola di accelerazione (Figura 34).

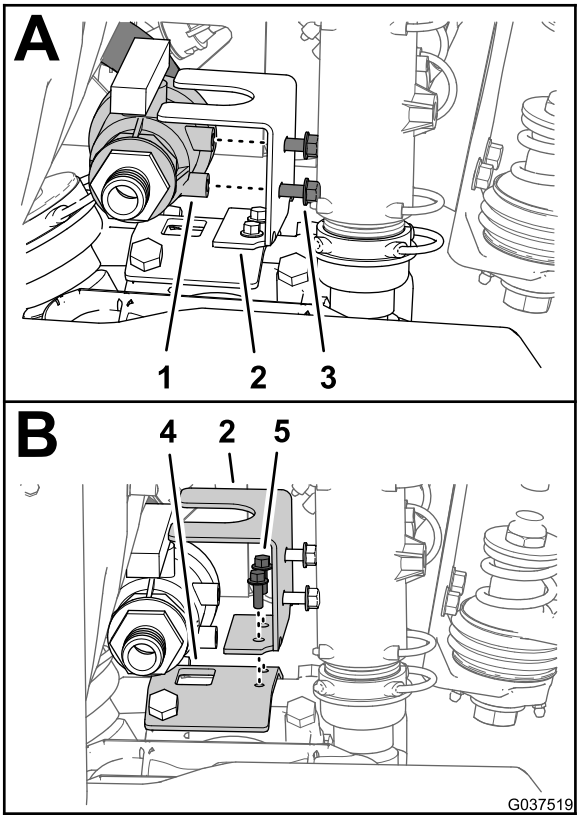

g037519

Figura 34

1. Valvola di accelerazione dell'agitatore
2. Staffa della valvola di accelerazione
3. Bullone a testa flangiata (5/16 x 3/4 poll.)
4. Staffa della pompa dell'irroratrice
5. Bullone a testa flangiata (1/4 x 3/4 pollice)

2. Rimuovete i 2 bulloni a testa flangiata (1/4 x 3/4 poll.) che fissano la staffa della valvola di accelerazione alla staffa della pompa dell'irroratrice e rimuovete la staffa dalla macchina (Figura 34).

   Nota: Conservate i 2 bulloni a testa flangiata (1/4 x 3/4 poll.) per l'installazione in Montaggio della valvola di accelerazione dell'agitatore (pagina 26). I 2 bulloni a testa flangiata (5/16 x 3/4 poll.) e la valvola di accelerazione dell'agitatore non vi occorrono più.

3. Rimuovete il fermo che fissa il raccordo diritto dentellato del flessibile di alimentazione dell'agitatore alla valvola dell'agitatore (Figura 35).

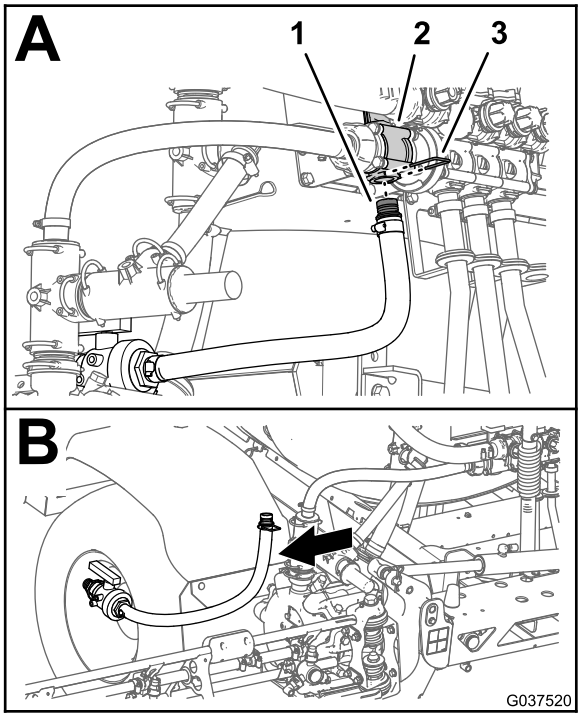

g037520

Figura 35

1. Raccordo diritto dentellato
2. Valvola dell'agitatore
3. Fermo

4. Rimuovete la valvola a sfera e il flessibile di alimentazione dell'agitatore dalla macchina (Figura 35).

   Nota: La valvola a sfera e il flessibile di alimentazione dell'agitatore non vi occorrono più.

Rimozione dei flessibili di bypass dell'agitatore e di alimentazione dell'irroratrice

1. Rimuovete il fermo che fissa il raccordo diritto dentellato del flessibile di bypass dell'agitatore alla valvola di bypass dell'agitatore (Figura 36).

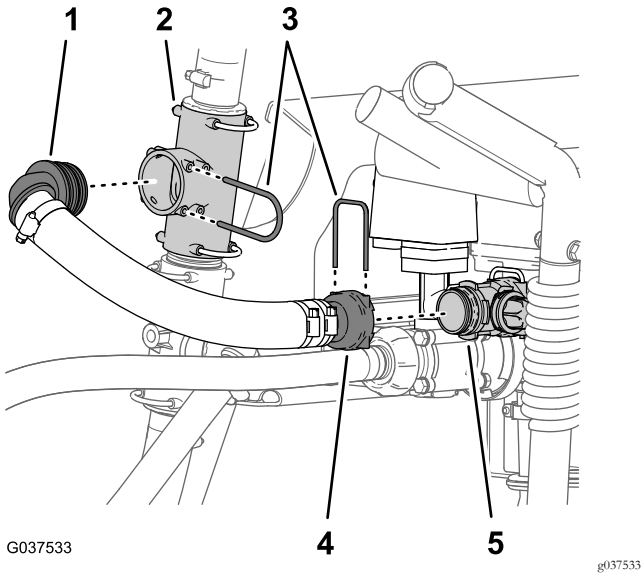

Figura 36

1. Raccordo dentellato a 90° (flessibile di bypass dell'agitatore)
2. Raccordo a T (superiore)
3. Fermi
4. Raccordo diritto dentellato (flessibile di bypass dell'agitatore)
5. Valvola di bypass dell'agitatore

2. Rimuovete il fermo che fissa il raccordo dentellato a 90° del flessibile di bypass dell'agitatore al raccordo a T superiore (Figura 36).
3. Rimuovete il flessibile di bypass dell'agitatore dalla macchina (Figura 36).
4. Allentate completamente il dado ad alette per il flessibile di alimentazione dell'irroratrice dal raccordo filettato della valvola di comando principale (Figura 37).

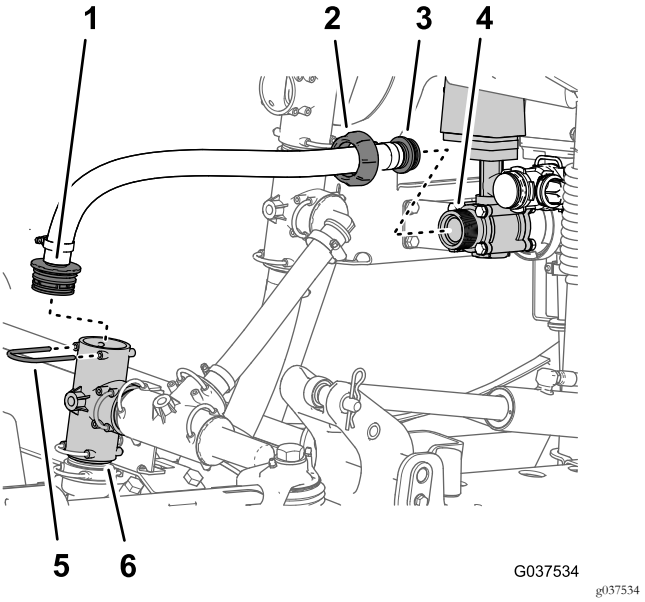

Figura 37

1. Raccordo diritto dentellato (flessibile di alimentazione dell'irroratrice)
2. Dado ad alette (flessibile di alimentazione dell'irroratrice)
3. Raccordo diritto dentellato - dado ad alette (flessibile di alimentazione dell'agitatore)
4. Raccordo filettato (valvola di comando principale)
5. Fermo
6. Raccordo a T (pompa dell'irroratrice)

5. Rimuovete il fermo che fissa il raccordo diritto dentellato del flessibile di alimentazione dell'irroratrice e il raccordo a T alla pompa dell'irroratrice (Figura 37).
6. Rimuovete il flessibile di alimentazione dell'irroratrice dalla macchina (Figura 37).

Nota: Conservate i fermi che avete rimosso ai passaggi 1, 2 e 5 per l'installazione in Montaggio del flessibile di bypass di sezione (pagina 28) e 11 Montaggio del flessibile di alimentazione del collettore (pagina 29). I flessibili di bypass dell'agitatore e di alimentazione dell'irroratrice non vi occorrono più.

Rimozione del flussometro

Macchine con kit Pro-Control opzionale

1. Rimuovete i 2 morsetti flangiati che fissano il flussometro alle flange della valvola di comando dell'agitatore e la valvola del segmento delle barre di sinistra (Figura 38).

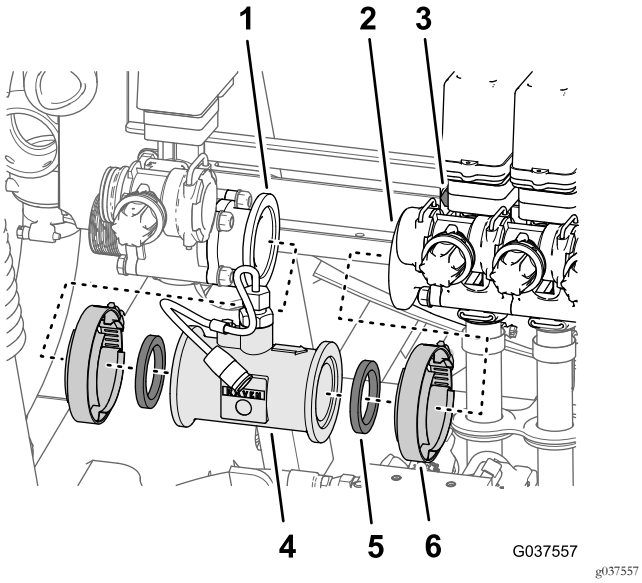

Figura 38

1. Flangia (valvola di controllo dell'agitatore)
2. Flangia (valvola di sezione delle barre di sinistra)
3. Bullone e dado (valvola di sezione delle barre)
4. Flussometro
5. Guarnizione
6. Morsetto flangiato

2. Rimuovete le 2 guarnizioni e il flussometro dalla macchina (Figura 38).

   Nota: Se necessario, allentate i 4 bulloni a testa flangiata e i 4 dadi di bloccaggio flangiati che fissano le 3 valvole di sezione delle barre al supporto delle valvole (Figura 38).

6

Smontaggio del flessibile di alimentazione

Macchine con kit pistola di irrorazione opzionale o kit avvolgitubo elettrico o kit nebulizzatore

Non occorrono parti

Rimozione della pistola di irrorazione dal flessibile di alimentazione

Macchine con kit pistola di irrorazione

1. Rimuovete la fascetta stringitubo che fissa il flessibile di alimentazione al portagomma dentellato del flessibile della pistola di irrorazione (Figura 39).

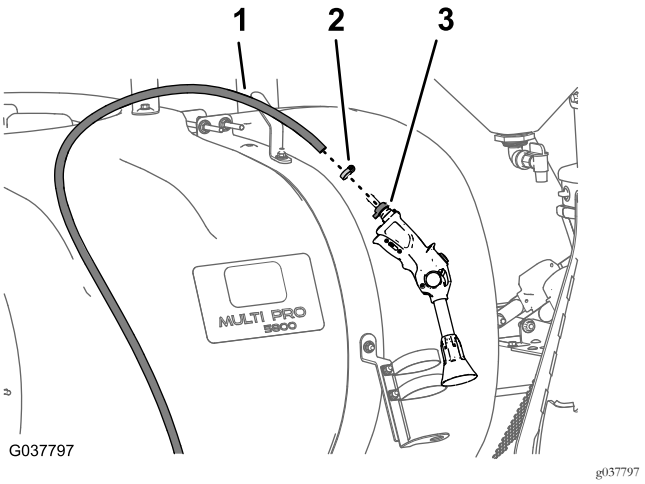

Figura 39

1. Flessibile di alimentazione
2. Fascetta stringitubo
3. Portagomma dentellato del flessibile (pistola di irrorazione)

2. Rimuovete il flessibile dal portagomma dentellato del flessibile (Figura 39).

   Nota: Conservate le 2 fascette stringitubo e la pistola di irrorazione per l'installazione in Montaggio del flessibile di alimentazione - Macchine con kit pistola di irrorazione opzionale (pagina 43). Rimuoverete il flessibile di alimentazione con il supporto delle valvole in Rimozione del supporto delle valvole (pagina 21).

Rimozione del flessibile di alimentazione dall'avvolgitubo

Macchine con kit avvolgitubo elettrico

1. Rimuovete la fascetta stringitubo che fissa il flessibile di alimentazione al portagomma diritto dentellato dell'avvolgitubo (Figura 40).

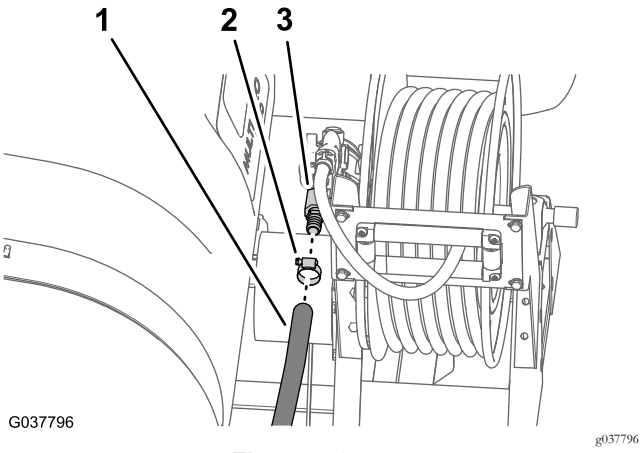

Figura 40

1. Flessibile di alimentazione
2. Fascetta stringitubo
3. Portagomma diritto dentellato

2. Rimuovete il flessibile dal portagomma dentellato del flessibile (Figura 40).

   Nota: Rimuoverete il flessibile di alimentazione con il supporto delle valvole in Rimozione del supporto delle valvole (pagina 21).

Rimozione del flessibile di alimentazione del nebulizzatore dal nebulizzatore

Macchine con kit nebulizzatore opzionale

1. Rimuovete il morsetto flangiato che fissa il raccordo diritto dentellato del flessibile di alimentazione del nebulizzatore alla flangia di ingresso del nebulizzatore (Figura 41).

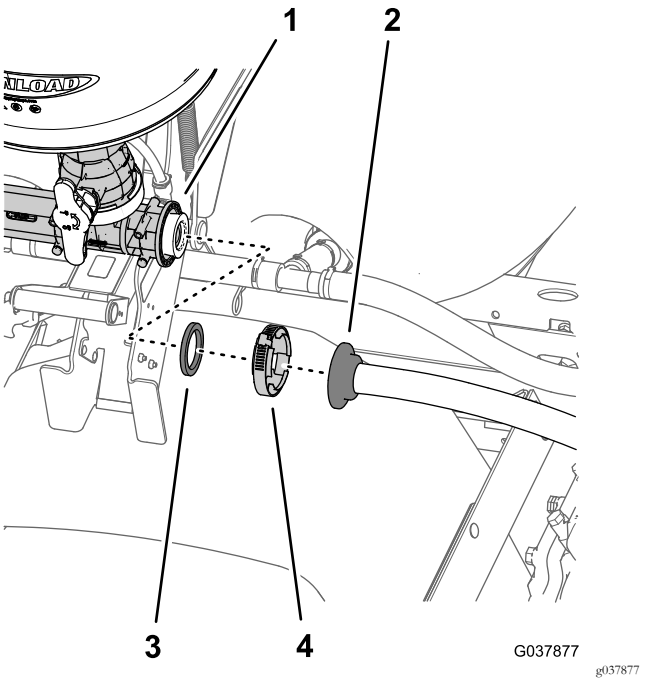

Figura 41

1. Flangia (ingresso del nebulizzatore)
2. Raccordo diritto dentellato
3. Guarnizione
4. Morsetto flangiato

2. Separate il raccordo diritto dentellato dal nebulizzatore e rimuovete la guarnizione (Figura 41).

   Nota: Conservate morsetto flangiato e guarnizione per l'installazione in Montaggio del flessibile di alimentazione del nebulizzatore (pagina 35). Rimuoverete il flessibile di alimentazione con il supporto delle valvole in Rimozione del supporto delle valvole (pagina 21).

7

Rimozione del supporto delle valvole e delle valvole di sezione delle barre

Non occorrono parti

Rimozione dei flessibili di sezione delle barre

1. Nella sezione della barra esterna, rimuovete la fascetta stringitubo che fissa il flessibile di alimentazione per la sezione delle barre al raccordo a T dentellato (Figura 42).

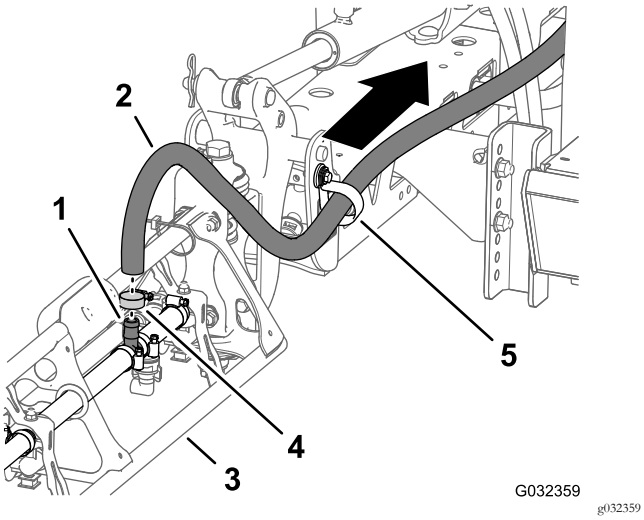

Figura 42

1. Raccordo a T dentellato
2. Flessibile di alimentazione (sezione della barra esterna)
3. Sezione della barra esterna
4. Fascetta stringitubo
5. Serratubi a R

2. Rimuovete il flessibile dal raccordo a T (Figura 42).
3. Rimuovete l'estremità libera del flessibile dal serratubi a R (Figura 42).
4. Ripetete i passaggi da 1 a 3 per il flessibile di alimentazione sull'altra sezione della barra esterna.
5. Sotto la sezione della barra centrale, rimuovete la fascetta stringitubo che fissa il flessibile di alimentazione per la sezione delle barre al raccordo a T dentellato (Figura 43).

   Nota: Conservate le fascette stringitubo delle sezioni delle barre esterne e centrale per l'installazione in 14 Montaggio dei flessibili di sezione delle barre (pagina 38); i flessibili di sezione delle barre di sinistra, centrale e destra non vi occorrono più.

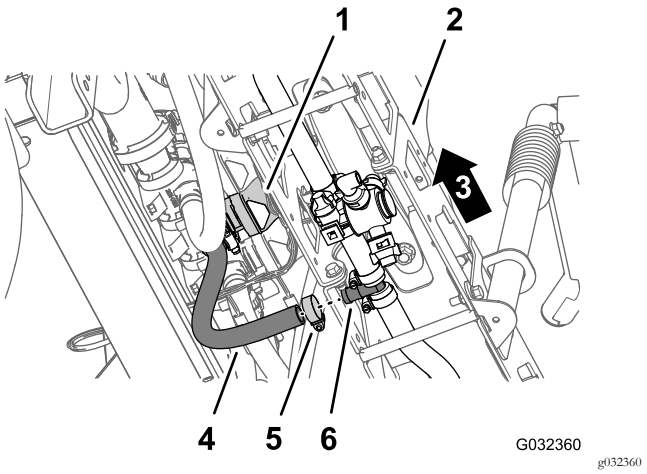

Figura 43

1. Valvola di sezione della barra centrale
2. Sezione della barra centrale
3. Lato sinistro della macchina
4. Flessibile (sezione della barra centrale)
5. Fascetta stringitubo
6. Raccordo a T dentellato

Rimozione del supporto delle valvole

Supporto delle valvole, valvole e zavorra dei flessibili di sezione delle barre: circa 20,4 kg.

Fatevi aiutare da un'altra persona a rimuovere il supporto delle valvole.

1. Rimuovete le 2 viti Phillips (n. 10 x 5/8 poll.) e 2 rondelle (n. 10) che fissano il raccordo a T inferiore al supporto delle valvole (Figura 44).

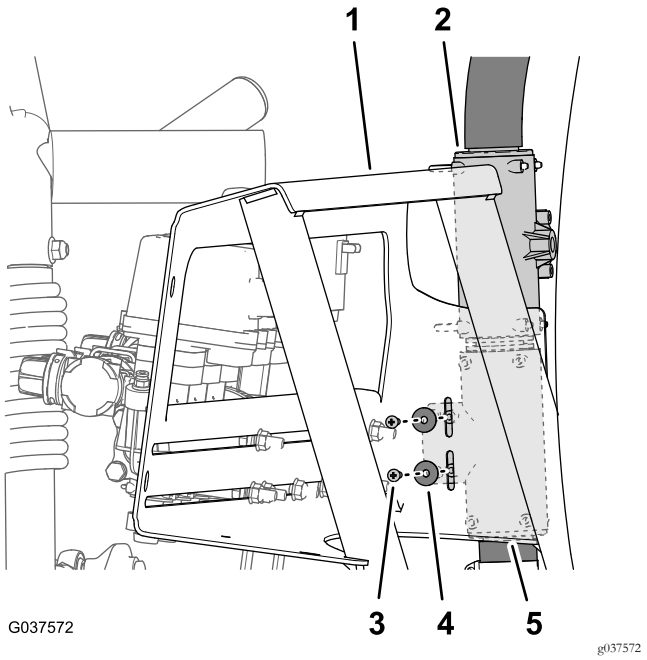

Figura 44

1. Supporto delle valvole
2. Raccordo a T (superiore)
3. Rondella (n. 10)
4. Vite Phillips (n. 10 x 5/8")
5. Raccordo a T (inferiore)

2. Mentre sostenete il supporto delle valvole, rimuovete i 4 bulloni a testa flangiata (3/8 x 1 poll.) e 4 dadi di bloccaggio flangiati (3/8 poll.) che fissano il supporto delle valvole al telaio della macchina (Figura 45).

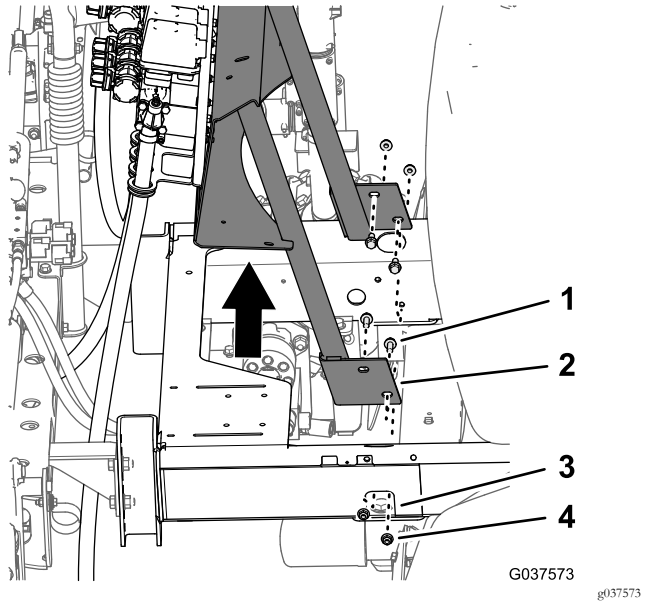

Figura 45

1. Bullone a testa flangiata (3/8 x 1 poll.)
2. Supporto valvola
3. Telaio (macchina)
4. Dado di bloccaggio flangiato (3/8 poll.)

3. Rimuovete il supporto delle valvole, le valvole e i flessibili di sezione delle barre dalla macchina (Figura 45).

Nota: Conservate i 4 bulloni a testa flangiata, 4 dadi flangiati, 2 viti Phillips e 2 rondelle per l'installazione in 9 Montaggio del supporto delle valvole sulla macchina (pagina 24). La valvola dell'agitatore, le valvole di sezione delle barre e i flessibili per le sezioni delle barre di sinistra, centrale e di destra non vi occorrono più.

8

Montaggio del gruppo delle valvole dell'irroratrice sul relativo supporto

Parti necessarie per questa operazione:

1	Gruppo valvole dell'irroratrice
1	Coperchio – 52 mm (2-1/16 poll.)
1	Guarnizione - 25 mm x 35 mm (1 x 1-3/8 poll.)
1	Morsetto flangiato - 40-64 mm (1-9/16 - 2-1/2 poll.)
1	Supporto valvola
5	Bulloni a testa flangiata (5/16 x 1")
5	Dadi di bloccaggio flangiati (5/16 poll.)

Montaggio del coperchio sul gomito a 90°

1. Allineate la guarnizione - 25 x 35 mm (1 x 1-3/8 poll.) e il coperchio - 52 mm (2-1/16 poll.) alla flangia del gomito a 90° (Figura 46).

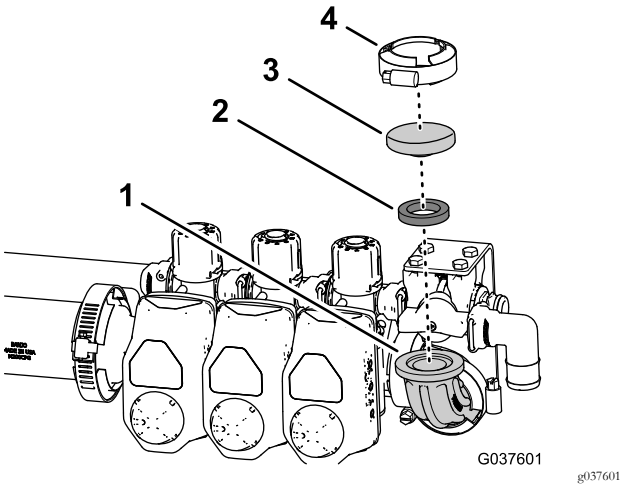

g037601

Figura 46

1. Gomito a 90°
2. Guarnizione - 25 mm x 35 mm (1 x 1-3/8 poll.)
3. Coperchio – 52 mm (2-1/16 poll.)
4. Morsetto flangiato - 40-64 mm (1-9/16 - 2-1/2 poll.)

2. Fissate la guarnizione e il coperchio al gomito con il morsetto flangiato . 40 - 64 mm (1-9/16 - 2-1/2 poll.) come illustrato nella Figura 46.

Montaggio del flussometro

Macchine con kit Pro-Control opzionale

1. Rimuovete i 2 morsetti flangiati che fissano le 2 guarnizioni e l'accoppiatore diritto agli accoppiatori dell'adattatore nella valvola dell'agitatore e la valvola di sezione delle barre di sinistra (Figura 47).

   Nota: Se necessario, allentate i 4 bulloni a testa flangiata (1/4 x 3/4 poll.) e i dadi di bloccaggio flangiati (1/4 poll.) che fissano le 3 valvole di sezione delle barre alla staffa delle valvole. L'accoppiatore dell'adattatore non vi occorre più.

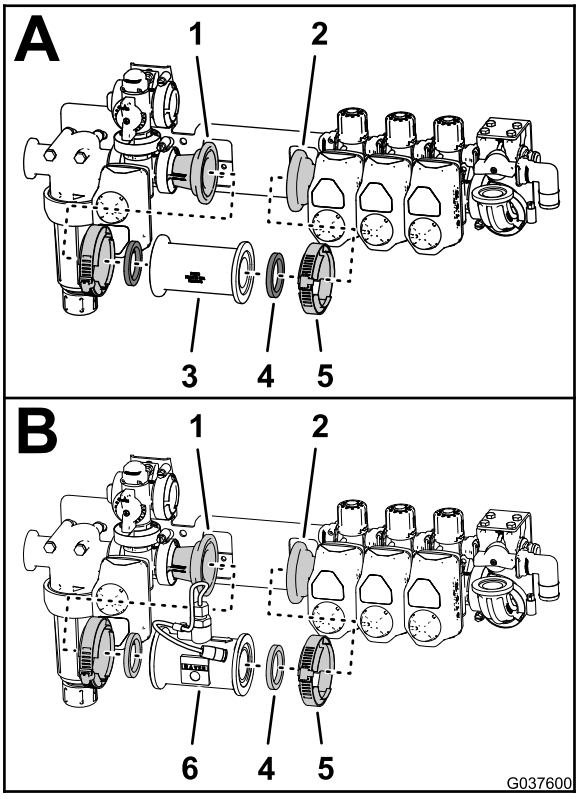

g037600

Figura 47

1. Accoppiatore dell'adattatore (nella valvola dell'agitatore)
2. Accoppiatore dell'adattatore (nella valvola di sezione delle barre di sinistra)
3. Accoppiatore diritto
4. Guarnizione
5. Morsetto flangiato
6. Flussometro

2. Allineate le guarnizioni rimosse nel passaggio 1 con il flussometro che avete rimosso in Rimozione del flussometro (pagina 19).
3. Allineate le guarnizioni e il flussometro con le flange degli accoppiatori dell'adattatore nella valvola dell'agitatore e la valvola di sezione delle barre di sinistra (Figura 47).
4. Fissate il flussometro agli accoppiatori dell'adattatore con i 2 morsetti flangiati che avete rimosso al passaggio 1 (Figura 47).
5. Se avete allentato i 4 bulloni a testa flangiata (1/4 x 3/4 poll.) e i dadi di bloccaggio flangiati (1/4 poll.) che fissano le 3 valvole di sezione delle barre alla staffa delle valvole, serrate i dadi e i bulloni a 102 - 124 N·m.

Montaggio del gruppo delle valvole sul relativo supporto

1. Allineate i fori nella staffa della valvola con il gruppo valvole dell'irroratrice ai fori nel supporto delle valvole (Figura 48 e Figura 49).

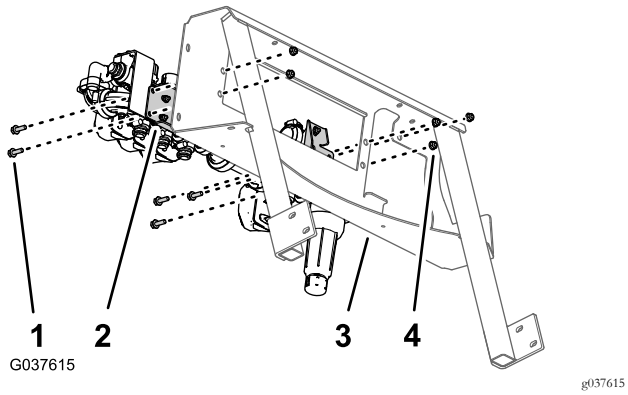

Figura 48

1. Bulloni a testa flangiata (5/16 x /1 poll.)
2. Staffa delle valvole (gruppo valvole dell'irroratrice)
3. Supporto valvola
4. Dadi di bloccaggio flangiati (5/16 poll.)

2. Montate la staffa delle valvole sul supporto delle valvole (Figura 48 e Figura 49) con i 5 bulloni a testa flangiata (5/16 x 1 poll.) e 5 dadi di bloccaggio flangiati (5/16 poll.).

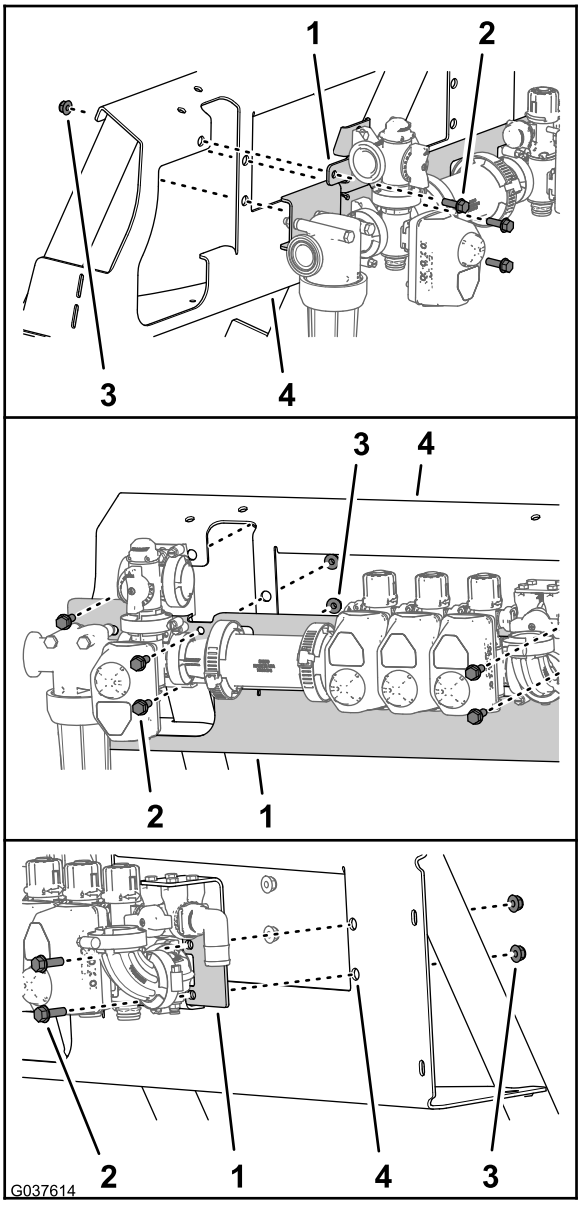

Figura 49

1. Staffa delle valvole (gruppo valvole dell'irroratrice)
2. Bulloni a testa flangiata (5/16 x 1")
3. Dadi di bloccaggio flangiati (5/16")
4. Supporto valvola

3. Serrate i bulloni a testa flangiata e i dadi di bloccaggio flangiati a 199 - 254 N·m.

9

Montaggio del supporto delle valvole sulla macchina

Non occorrono parti

Procedura

Supporto delle valvole, valvole e zavorra dei flessibili di sezione delle barre: circa 30 kg.

Fatevi aiutare da un'altra persona a montare il supporto delle valvole.

1. Allineate i fori sul supporto delle valvole con i fori nel telaio della macchina (Figura 50).

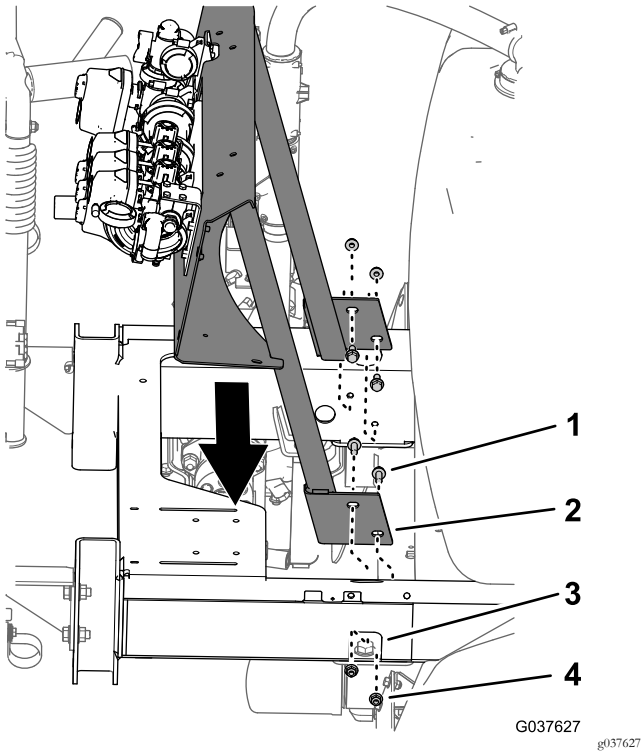

Figura 50

1. Bullone a testa flangiata (3/8 x 1 poll.)
2. Supporto valvola
3. Telaio della macchina
4. Dado di bloccaggio flangiato (3/8 poll.)

2. Montate il supporto della valvola sul telaio (Figura 50) con i 4 bulloni a testa flangiata (3/8 x 1 poll.) e 4 dadi di bloccaggio flangiati (3/8 poll.) che avete rimosso al passaggio Rimozione del supporto delle valvole (pagina 21).
3. Serrate i bulloni a testa flangiata e i dadi di bloccaggio flangiati a 37 - 45 N·m.
4. Allineate i fori nel raccordo a T inferiore con le scanalature nel supporto delle valvole (Figura 51).

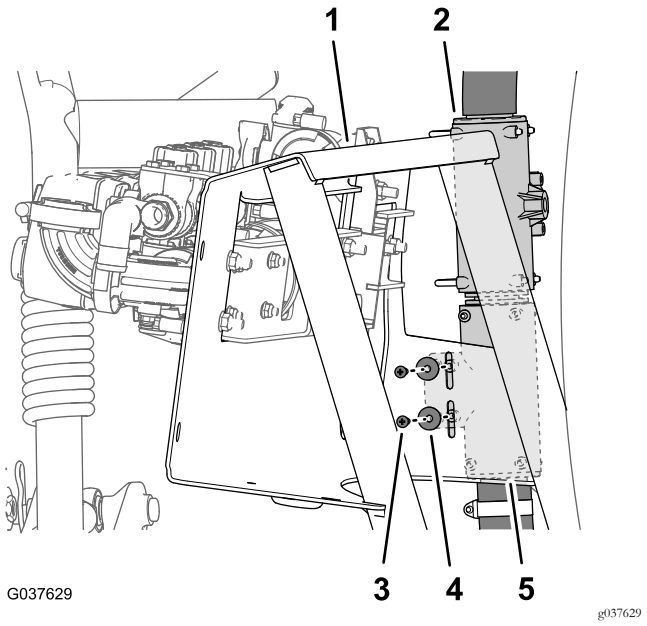

Figura 51

1. Supporto delle valvole
2. Raccordo a T (superiore)
3. Rondella (n. 10)
4. Vite Phillips (n. 10 x 5/8")
5. Raccordo a T (inferiore)

5. Fissate il raccordo a T al supporto della valvola con le 2 viti Phillips (n. 10 x 5/8 poll.) e le 2 rondelle (n. 10) che avete rimosso al passaggio Rimozione del supporto delle valvole (pagina 21).

10

Montaggio di valvola di intercettazione dell'agitatore, ugelli e flessibili

Parti necessarie per questa operazione:

1	Vite (6-32 x 5/8 poll.)
1	Stegola
1	Valvola di accelerazione dell'agitatore
1	Staffa (nylon)
1	Staffa della valvola dell'agitatore
1	Bullone (6 x 12 mm)
1	Flessibile di alimentazione dell'agitatore
1	Gruppo ugelli dell'agitatore
1	Flessibile del bypass dell'agitatore - 25 x 254 mm (1 x 10 poll.)
1	Guarnizione - 25 mm x 35 mm (1 x 1-3/8 poll.)
1	Morsetto flangiato - 40-64 mm (1-9/16 - 2-1/2 poll.)

Montaggio della valvola di accelerazione dell'agitatore

1. Montate la stegola sulla valvola di accelerazione dell'agitatore (Figura 52) con la vite (6-32 x 5/8 poll.).

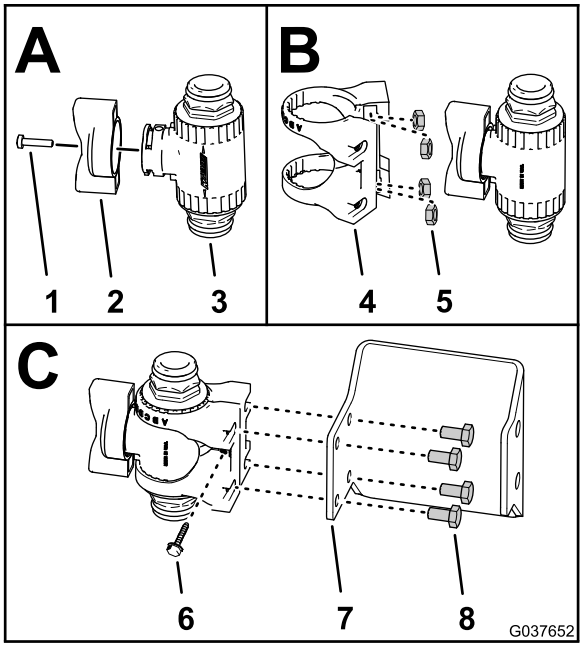

g037652

Figura 52

1. Vite (6-32 x 5/8 poll.)
2. Stegola
3. Valvola di accelerazione dell'agitatore
4. Supporto della valvola di accelerazione (nylon)
5. Dado - acciaio inox (6 mm - supporto della valvola di accelerazione)
6. Vite a testa rondella (n. 6 - supporto della valvola di accelerazione)
7. Staffa della valvola dell'agitatore
8. Bullone (6 X 12 mm)

2. Se non montati, inserite i 4 dadi in acciaio inox nelle scanalature nel supporto delle valvole di accelerazione in nylon per la valvola di accelerazione dell'agitatore (Figura 52).
3. Montate la valvola di accelerazione dell'agitatore nel supporto delle valvole di accelerazione, come illustrato nella Figura 52.
4. Fissate il supporto delle valvole di accelerazione alla valvola di accelerazione dell'agitatore con la vite (6-32 x 5/8 poll.) come illustrato nella Figura 52.
5. Montate la valvola di accelerazione e il supporto sulla staffa della valvola dell'agitatore (Figura 52) con i 4 bulloni (6 x 12 mm).
6. Allineate i fori nella staffa della valvola dell'agitatore con i fori nella staffa della pompa dell'irroratrice (Figura 53).

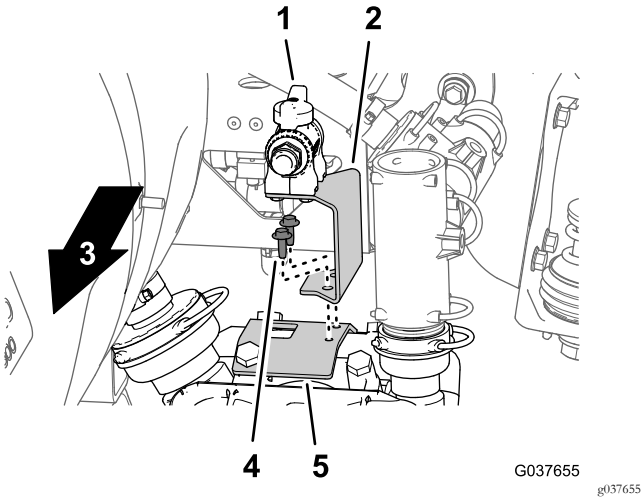

Figura 53

1. Valvola di accelerazione dell'agitatore
2. Staffa della valvola dell'agitatore
3. Parte anteriore della macchina
4. Bullone a testa flangiata - autofilettante (1/4 x 3/4 poll.)
5. Staffa della pompa dell'irroratrice

7. Fissate la staffa della valvola dell'agitatore alla staffa della pompa dell'irroratrice (Figura 53) con 2 bulloni a testa flangiata (1/4 x 3/4 poll.).

Montaggio del gruppo ugelli dell'agitatore e dei flessibili

1. Montate il raccordo diritto dentellato del flessibile di alimentazione dell'agitatore (1 x 33-1/2 poll.) sull'accoppiatore rapido della valvola di accelerazione dell'agitatore con il fermo fornito in dotazione con il flessibile (Figura 54).

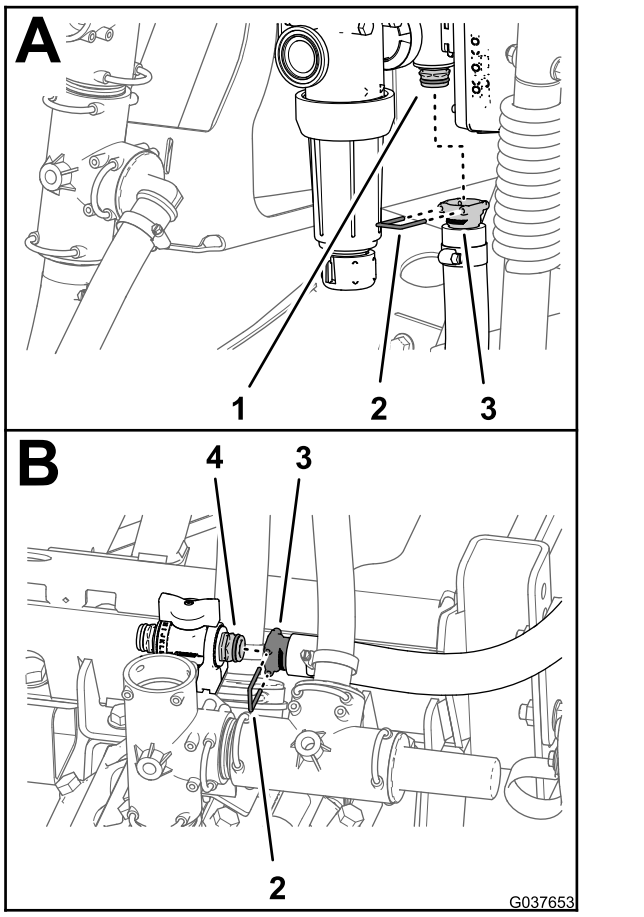

Figura 54

1. Raccordo di collegamento rapido (valvola di comando dell'agitatore)
2. Fermo
3. Raccordo diritto dentellato (flessibile di alimentazione dell'agitatore)
4. Raccordo di collegamento rapido (valvola di accelerazione dell'agitatore)

2. Disponete il flessibile alla valvola di accelerazione dell'agitatore (Figura 55).

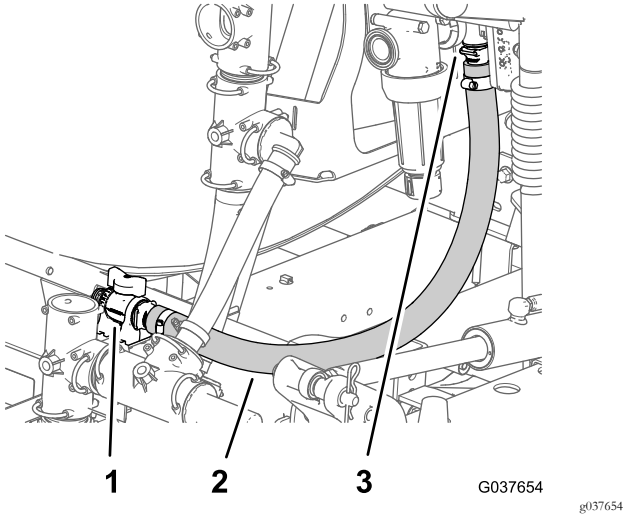

g037654

Figura 55

1. Valvola di accelerazione dell'agitatore
2. Flessibile di alimentazione dell'agitatore (1 x 33-1/2 poll.)
3. Valvola di comando dell'agitatore

3. Montate il raccordo diritto dentellato del flessibile di alimentazione dell'agitatore sull'accoppiatore rapido della valvola di accelerazione dell'agitatore con il fermo fornito in dotazione con il flessibile (Figura 54).
4. Inserite i 4 ugelli dell'agitatore del gruppo ugelli dell'agitatore nei raccordi del diaframma del serbatoio dell'irroratrice (Figura 56).

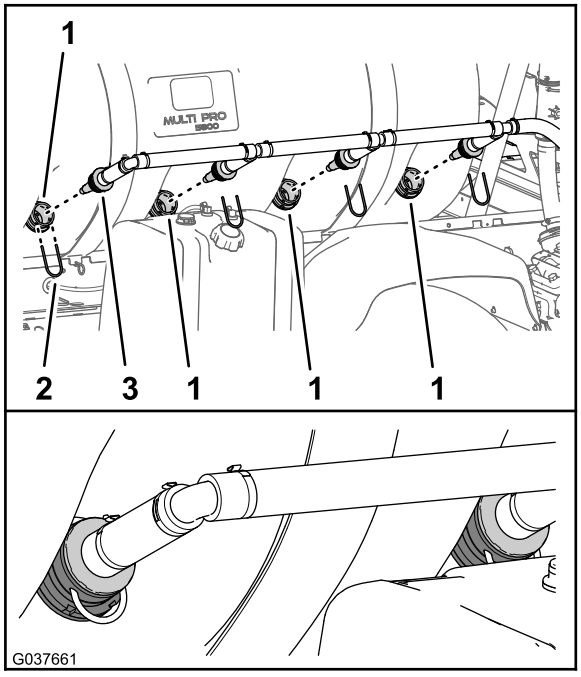

g037661

Figura 56

1. Raccordo del diaframma
2. Fermo
3. Ugello dell'agitatore (gruppo ugelli dell'agitatore)

5. Fissate gli ugelli dell'agitatore con i 4 fermi che avete rimosso al passaggio 3 di Rimozione degli ugelli e dei flessibili dell'agitatore (pagina 16).
6. Montate il raccordo diritto dentellato del gruppo ugelli dell'agitatore sull'accoppiatore rapido della valvola di accelerazione dell'agitatore con il fermo fornito in dotazione con il gruppo flessibili dell'agitatore (Figura 57).

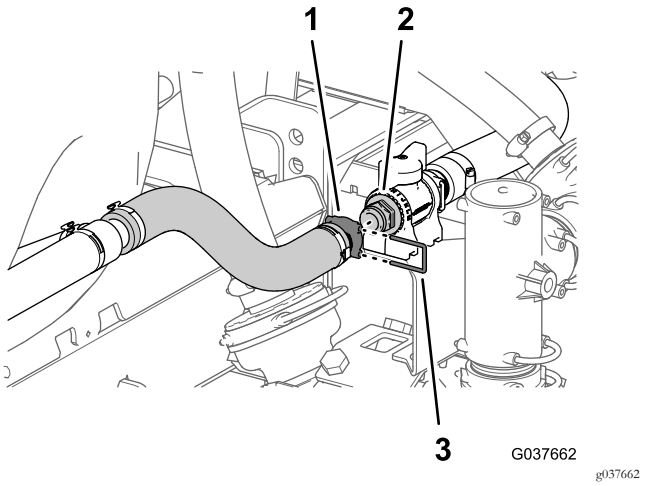

g037662

Figura 57

1. Raccordo diritto dentellato (gruppo ugelli dell'agitatore)
2. Raccordo di collegamento rapido (valvola di accelerazione dell'agitatore)
3. Fermo

Montaggio del flessibile di bypass di sezione

Macchine senza kit nebulizzatore opzionale

Importante: Se state montando il kit delle valvole di conversione su una macchina con kit nebulizzatore opzionale, saltate questa procedura e completate 12 Montaggio della valvola di intercettazione e dei flessibili per il kit nebulizzatore opzionale (pagina 30).

1. Ruotate il raccordo a T superiore di circa 80° in senso antiorario (Figura 58).

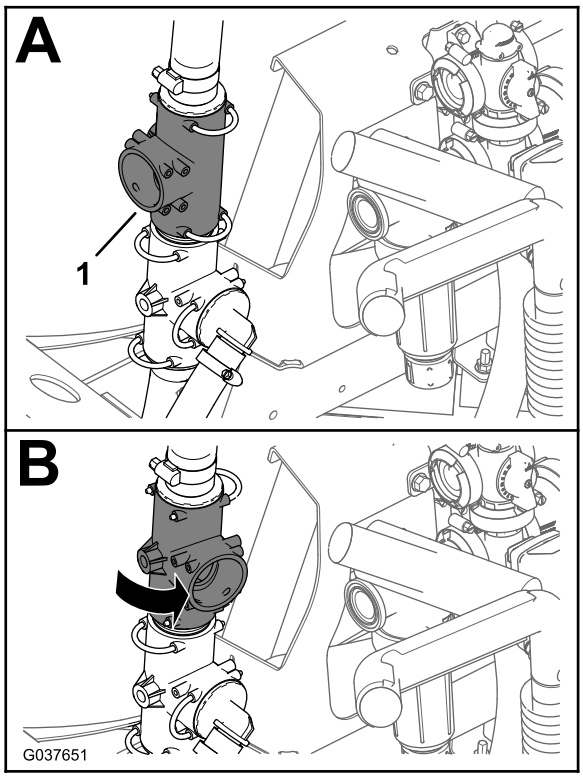

g037651

Figura 58

1. Raccordo a T superiore

2. Montate il raccordo dentellato a 90° del flessibile di bypass dell'agitatore - 25 x 254 mm (1 x 10 poll.) sul raccordo a T superiore (Figura 59) con il fermo che avete rimosso al passaggio 2 di Rimozione dei flessibili di bypass dell'agitatore e di alimentazione dell'irroratrice (pagina 18).

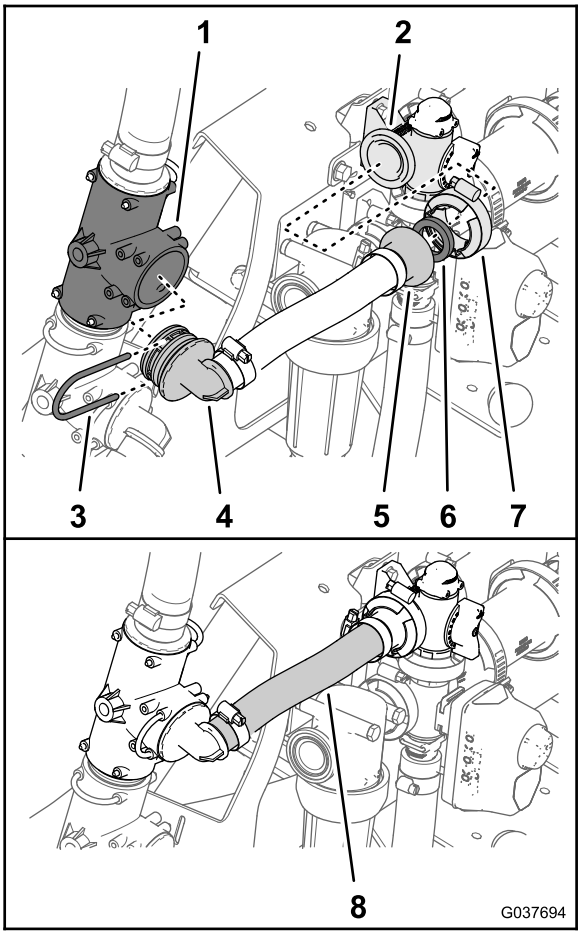

g037694

Figura 59

1. Raccordo a T superiore
2. Flangia (valvola di bypass dell'agitatore)
3. Fermo
4. Raccordo dentellato a 90°
5. Raccordo flangiato dentellato
6. Guarnizione - 25 mm x 35 mm (1 x 1-3/8 poll.)
7. Morsetto flangiato - 40-64 mm (1-9/16 - 2-1/2 poll.)
8. Flessibile del bypass dell'agitatore - 25 x 254 mm (1 x 10 poll.)

3. Fissate il raccordo flangiato dentellato del flessibile di bypass dell'agitatore e la guarnizione - 25 x 35 mm (1 x 1-3/8 poll.) alla flangia della valvola di bypass dell'agitatore (Figura 59) con un morsetto flangiato - 40 - 64 mm (1-9/16 - 2-1/2 poll.).

11

Montaggio del flessibile di alimentazione del collettore

Parti necessarie per questa operazione:

1	Flessibile di alimentazione del collettore (1 x 25 poll.)
1	Guarnizione - 25 mm x 35 mm (1 x 1-3/8 poll.)
1	Morsetto flangiato - 40-64 mm (1-9/16 - 2-1/2 poll.)

Procedura

Importante: Se state montando il kit delle valvole di conversione su una macchina con kit nebulizzatore opzionale, saltate questa procedura e completate 12 Montaggio della valvola di intercettazione e dei flessibili per il kit nebulizzatore opzionale (pagina 30).

1. Montate il raccordo diritto dentellato del flessibile di alimentazione del collettore sul raccordo a T della pompa dell'irroratrice (Figura 60) con il fermo che avete rimosso al passaggio 5 di Rimozione dei flessibili di bypass dell'agitatore e di alimentazione dell'irroratrice (pagina 18).

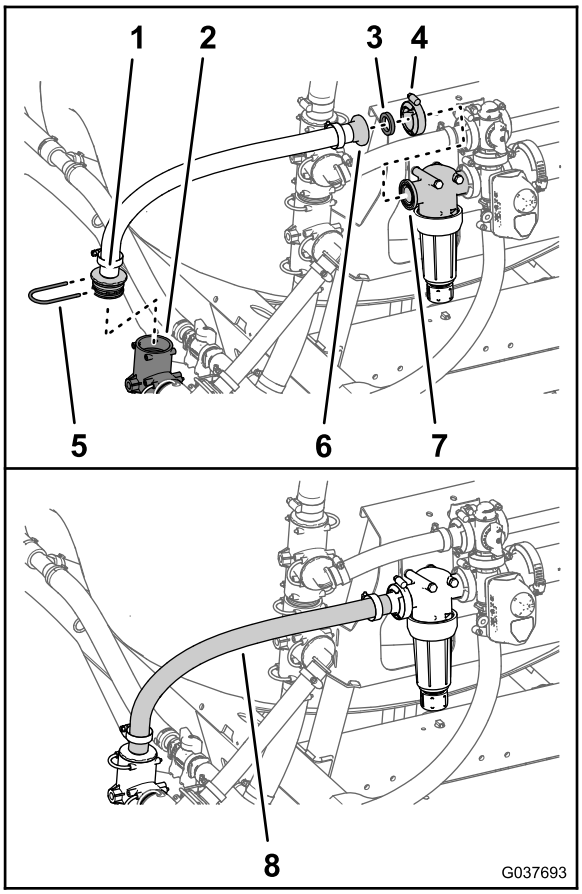

g037693

Figura 60

1. Raccordo diritto dentellato
2. Raccordo a T (pompa dell'irroratrice)
3. Guarnizione - 25 mm x 35 mm (1 x 1-3/8 poll.)
4. Morsetto flangiato - 40-64 mm (1-9/16 - 2-1/2 poll.)
5. Fermo
6. Flangia (testa del filtro)
7. Raccordo flangiato dentellato
8. Flessibile di alimentazione del collettore (1 x 25 poll.)

2. Fissate il raccordo flangiato dentellato del flessibile di alimentazione del collettore e la guarnizione - 25 x 35 mm (1 x 1-3/8 poll.) alla flangia della testa del filtro (Figura 60) con un morsetto flangiato - 40 - 64 mm (1-9/16 - 2-1/2 poll.).

12

Montaggio della valvola di intercettazione e dei flessibili per il kit nebulizzatore opzionale

Parti necessarie per questa operazione:

1	Valvola di intercettazione del nebulizzatore
1	Staffa della valvola di intercettazione
1	Dadi di bloccaggio flangiati (1/4")
1	Guarnizione - 25 mm x 35 mm (1 x 1-3/8 poll.)
1	Morsetto flangiato - 40-64 mm (1-9/16 - 2-1/2 poll.)
1	Flessibile di bypass dell'agitatore - 25 x 337 mm (1 x 13-1/4 poll.)
1	Guarnizione - 25 mm x 35 mm (1 x 1-3/8 poll.)
1	Morsetto flangiato - 40-64 mm (1-9/16 - 2-1/2 poll.)
1	Flessibile di sfiato della pressione - 2,5 x 29,8 cm (1 x 11-3/4 poll.)
1	Flessibile di alimentazione dell'irroratrice - 2,5 x 48,6 cm (1 x 19-1/8 poll.)
1	Flessibile di alimentazione del nebulizzatore - 2,5 x 156,5 cm (1 x 61-5/8 poll.)

Montaggio della valvola di intercettazione dell'agitatore

1. Allineate i prigionieri della valvola di intercettazione del nebulizzatore con i fori nella staffa della valvola di intercettazione (Figura 61).

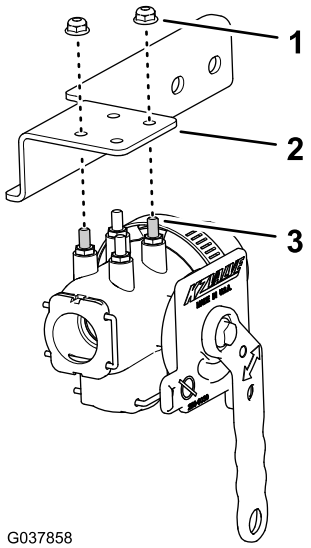

g037858

Figura 61

1. Dadi di bloccaggio flangiati (1/4")
2. Staffa della valvola di intercettazione
3. Prigioniero (valvola di intercettazione del nebulizzatore)

2. Montate la valvola sulla staffa (Figura 61) con i 2 dadi di bloccaggio flangiati (1/4 poll.) e serrate i dadi di bloccaggio a 52 - 67 N·m.
3. Sul lato sinistro anteriore del supporto delle valvole, rimuovete i 2 dadi di bloccaggio flangiati (5/16 poll.) che fissano il filtro della pressione alla staffa del collettore (Figura 62).

   Nota: Non rimuovete i 2 bulloni (5/16 x 3-3/4 poll.) che fissano il filtro della pressione,

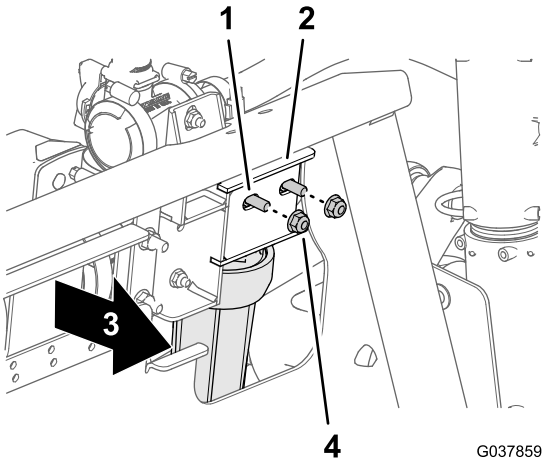

g037859

Figura 62

1. Bullone (5/16 x 4-3/3 poll.)
2. Staffa del collettore
3. Parte anteriore della macchina
4. Dadi di bloccaggio flangiati (5/16 poll.)

4. Allineate la flangia della valvola di intercettazione del nebulizzatore e la guarnizione - 25 x 35 mm (1 x 1-3/8 poll.) alla flangia della testa del filtro (Figura 63).

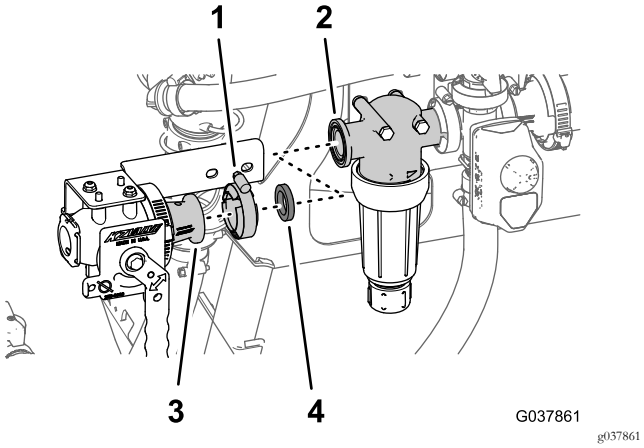

Figura 63

1. Morsetto flangiato - 40-64 mm (1-9/16 - 2-1/2 poll.)
2. Flangia (testa del filtro)
3. Flangia (valvola di intercettazione del nebulizzatore)
4. Guarnizione - 25 mm x 35 mm (1 x 1-3/8 poll.)

5. Nella parte anteriore della staffa del collettore, allineate i fori nella staffa della valvola di intercettazione (Figura 64) con i 2 bulloni (5/16 x 3-3/4 poll.).

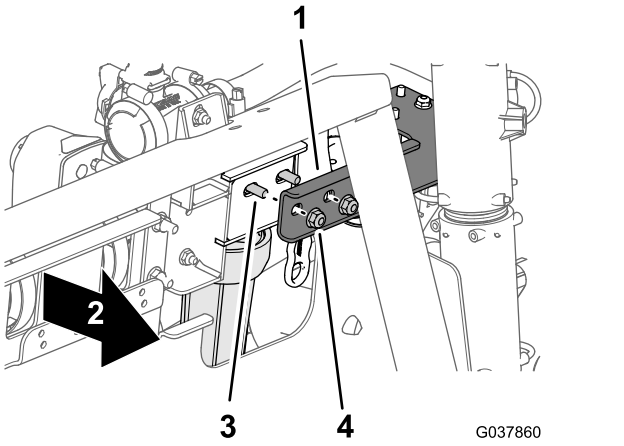

Figura 64

1. Staffa della valvola di intercettazione
2. Parte anteriore della macchina
3. Bullone (5/16 x 4-3/3 poll.)
4. Dadi di bloccaggio flangiati (5/16 poll.)

6. Montate la valvola di intercettazione del nebulizzatore sulla testa del filtro (Figura 63) con un morsetto flangiato - 40 - 64 mm (1-9/16 - 2-1/2 poll.).
7. Montate la staffa della valvola di intercettazione sulla staffa del collettore (Figura 64) con i 2 dadi di bloccaggio flangiati che avete rimosso al passaggio 3 e serrate i dadi a 1978 - 2542 N·m.

Spostamento della valvola di sfiato della pressione

1. Rimuovete il fermo che fissa il flessibile di sfiato della pressione al raccordo a T nella valvola di sfiato della pressione (Figura 65).

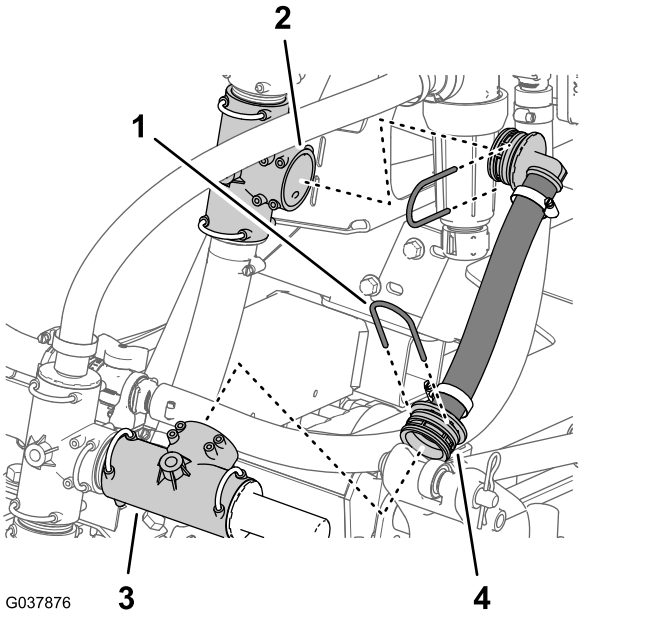

Figura 65

1. Fermo
2. Raccordo a T inferiore
3. Raccordo a T (valvola di sfiato della pressione)
4. Flessibile di sfiato della pressione

2. Rimuovete il fermo che fissa il flessibile di sfiato della pressione al raccordo a T inferiore e rimuovete il flessibile di sfiato della pressione dalla macchina (Figura 65).

   Nota: Conservate i 2 fermi per l'installazione in Montaggio del flessibile di sfiato della pressione (pagina 34); il flessibile di sfiato della pressione non vi occorre più.
3. Rimuovete il fermo che fissa il raccordo a T con la valvola di sfiato della pressione al raccordo a T nella parte superiore della pompa dell'irroratrice (Figura 66).

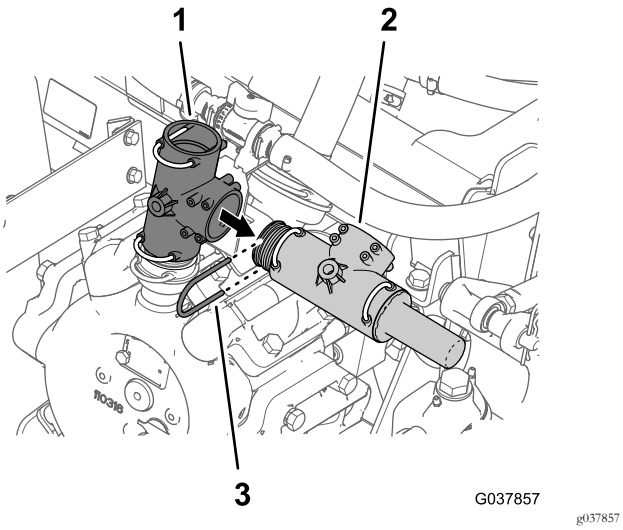

Figura 66

1. Raccordo a T (pompa dell'irroratrice)
2. Raccordo a T (valvola di sfiato della pressione)
3. Fermo

4. Rimuovete il raccordo a T con la valvola di sfiato della pressione dal raccordo a T nella parte superiore della pompa dell'irroratrice (Figura 66).

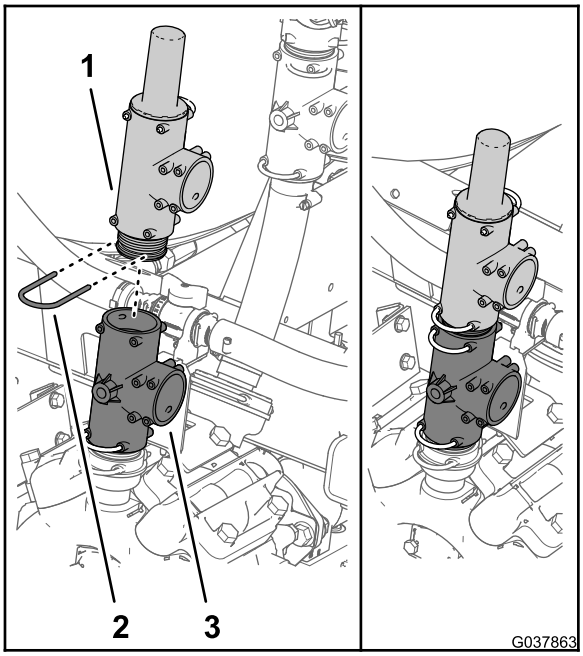

Figura 67

1. Raccordo a T (valvola di sfiato della pressione)
2. Fermo
3. Raccordo a T (pompa dell'irroratrice)

5. Montate il raccordo a T con la valvola di sfiato della pressione sul raccordo a T nella parte superiore della pompa dell'irroratrice con il fermo che avete rimosso al passaggio 3, come illustrato nella Figura 67.

Montaggio del flessibile di bypass di sezione

Macchine con kit nebulizzatore opzionale

1. Ruotate il raccordo a T superiore di circa 35° in senso antiorario (Figura 68).

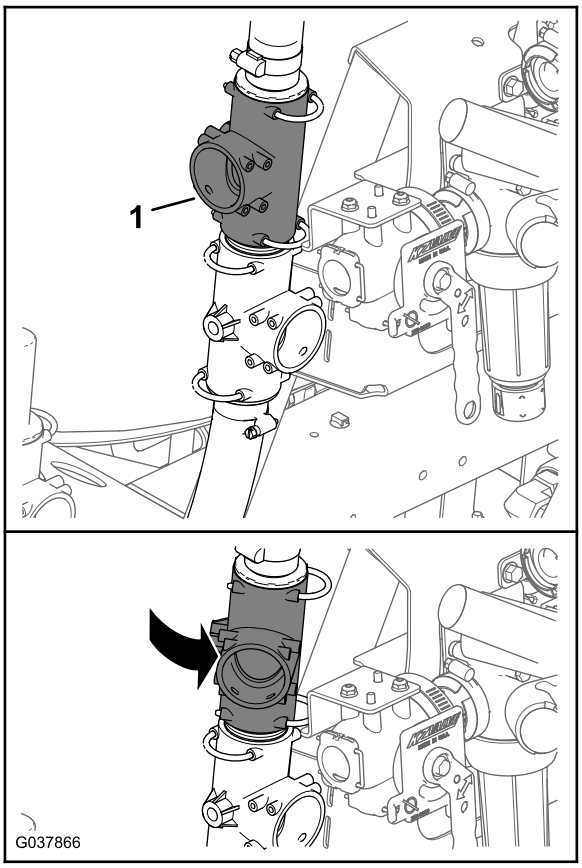

Figura 68

1. Raccordo a T superiore

2. Montate il raccordo dentellato a 90° del flessibile di bypass dell'agitatore sul raccordo a T superiore (Figura 69) con il fermo che avete rimosso al passaggio 2 di Rimozione dei flessibili di bypass dell'agitatore e di alimentazione dell'irroratrice (pagina 18).

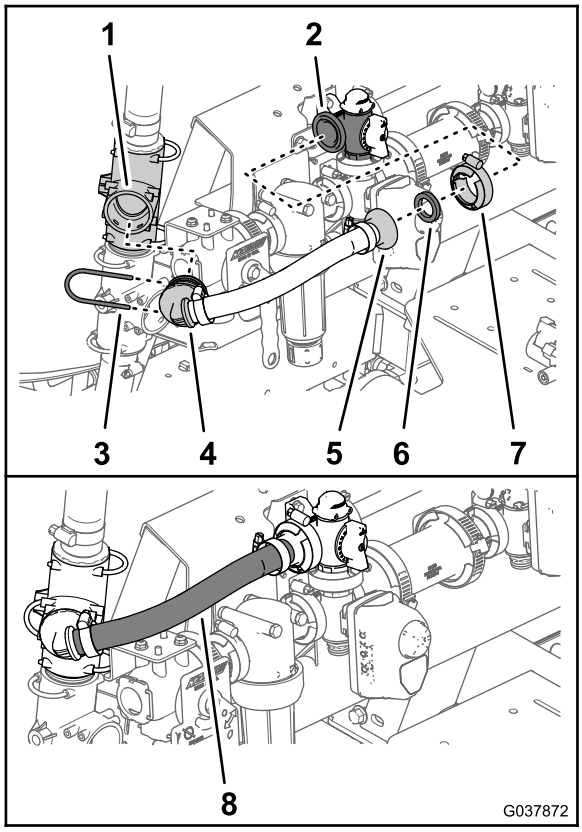

g037872

Figura 69

1. Raccordo a T superiore
2. Flangia (valvola di bypass dell'agitatore)
3. Fermo
4. Raccordo dentellato a 90°
5. Raccordo flangiato dentellato
6. Guarnizione - 25 mm x 35 mm (1 x 1-3/8 poll.)
7. Morsetto flangiato - 40-64 mm (1-9/16 - 2-1/2 poll.)
8. Flessibile di bypass dell'agitatore - 25 x 337 mm (1 x 13-1/4 poll.)

3. Fissate il raccordo flangiato dentellato del flessibile di bypass dell'agitatore e la guarnizione - 25 x 35 mm (1 x 1-3/8 poll.) alla flangia della valvola di bypass dell'agitatore (Figura 69) con un morsetto flangiato - 40 - 64 mm (1-9/16 - 2-1/2 poll.).

Montaggio del flessibile di sfiato della pressione

1. Montate il raccordo a 90° del flessibile di sfiato della pressione - 25 x 298 mm (1 x 11-3/4 poll.) nel foro aperto del raccordo a T nella valvola di sfiato della pressione (Figura 70).

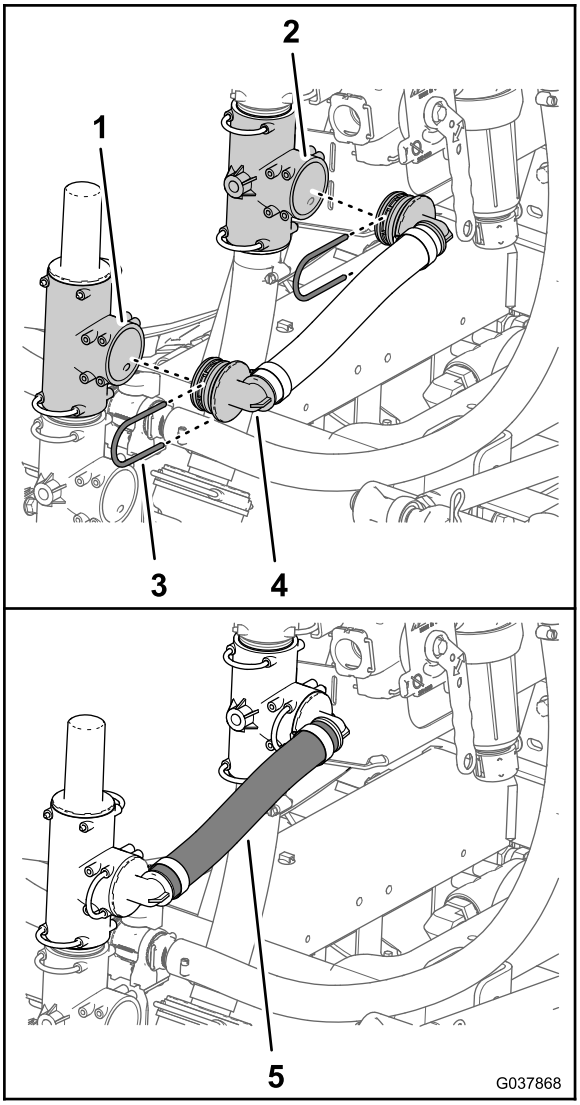

g037868

Figura 70

1. Raccordo a T (valvola di sfiato della pressione)
2. Raccordo a T inferiore
3. Fermo
4. Raccordo a 90°
5. Flessibile di sfiato della pressione - 25 x 298 mm (1 x 11-3/4 poll.)

2. Montate il raccordo a 90° del flessibile di sfiato della pressione nel foro aperto del raccordo a T inferiore (Figura 70).
3. Fissate i raccordi a 90° al raccordo a T (Figura 70) con i 2 fermi che avete rimosso al passaggio 1 e 2 di Spostamento della valvola di sfiato della pressione (pagina 32).

Montaggio del flessibile di alimentazione dell'irroratrice

1. Montate il raccordo diritto dentellato del flessibile di alimentazione dell'irroratrice - 25 x 486 mm (1 x 19-1/8 poll.) nel foro di ingresso della valvola di intercettazione del nebulizzatore (Figura 71).

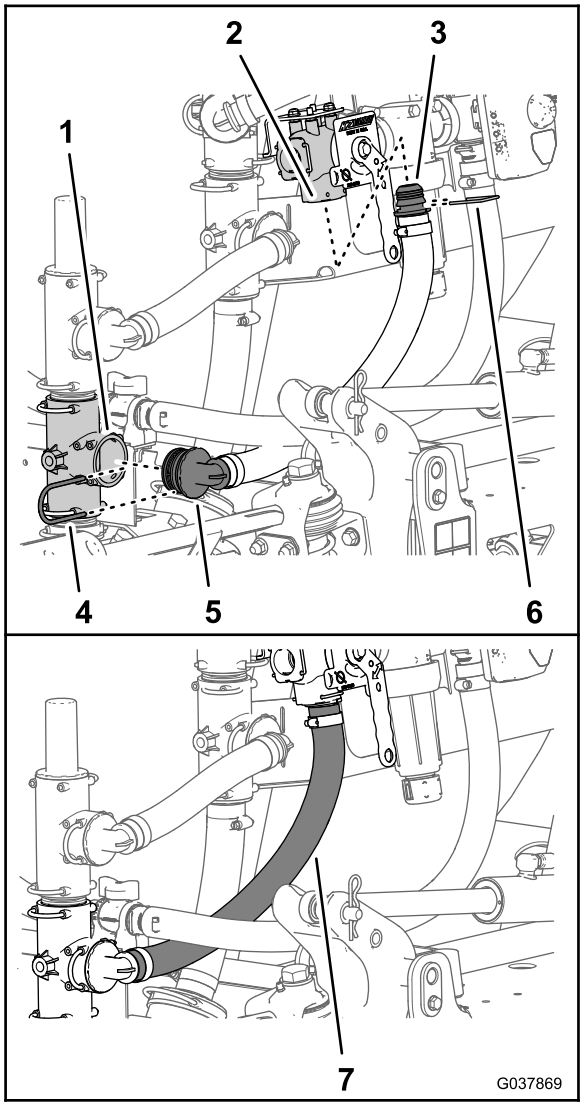

g037869

Figura 71

1. Raccordo a T (pompa dell'irroratrice)
2. Foro di ingresso (valvola di intercettazione del nebulizzatore)
3. Raccordo diritto dentellato
4. Fermo
5. Raccordo a 90°
6. Fermo (valvola di intercettazione del nebulizzatore)
7. Flessibile di alimentazione dell'irroratrice - 25 x 486 mm (1 x 19-1/8 poll.)

2. Fissate il raccordo diritto dentellato alla valvola di intercettazione del nebulizzatore con il fermo fornito in dotazione con la valvola di intercettazione (Figura 71).
3. Montate il raccordo a 90° del flessibile di alimentazione dell'irroratrice nel foro aperto del raccordo a T della pompa dell'irroratrice (Figura 71).
4. Fissate il raccordo a 90° al raccordo a T con il fermo (Figura 71) che avete rimosso al passaggio 5 di Rimozione dei flessibili di bypass dell'agitatore e di alimentazione dell'irroratrice (pagina 18).

Montaggio del flessibile di alimentazione del nebulizzatore

1. Montate il raccordo a 90° del flessibile di alimentazione del nebulizzatore - 2,5 x 156,5 cm (1 x 61-5/8 poll.) nel foro di sinistra della valvola di intercettazione del nebulizzatore (Figura 72).

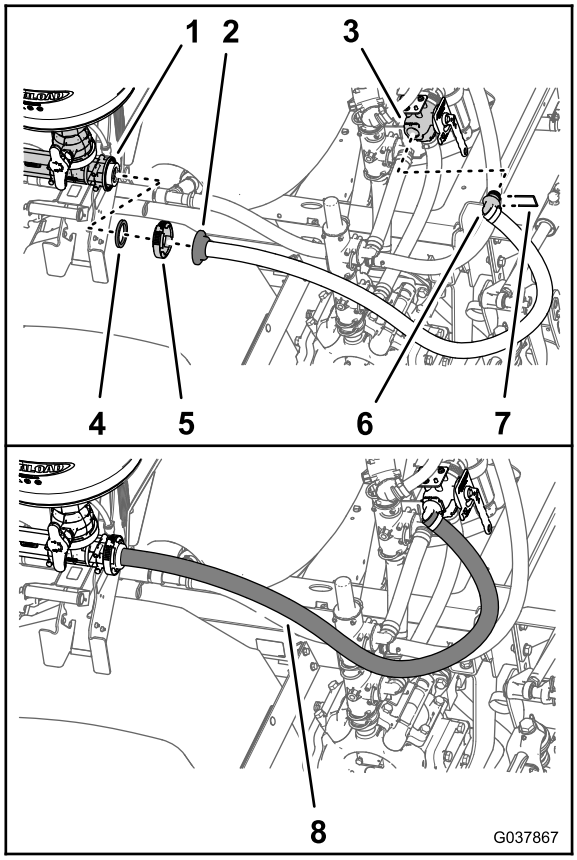

g037867

Figura 72

1. Flangia (ingresso del nebulizzatore)
2. Raccordo diritto dentellato
3. Valvola di intercettazione del nebulizzatore
4. Guarnizione
5. Morsetto flangiato
6. Raccordo a 90°
7. Fermo (valvola di intercettazione del nebulizzatore)
8. Flessibile di alimentazione del nebulizzatore - 2,5 x 156,5 cm (1 x 61-5/8 poll.)

2. Fissate il raccordo a 90° del flessibile di alimentazione del nebulizzatore con il fermo fornito in dotazione con la valvola di intercettazione (Figura 72).
3. Allineate la flangia del raccordo diritto dentellato del flessibile di alimentazione del nebulizzatore e la guarnizione che avete rimosso al passaggio Rimozione del flessibile di alimentazione del nebulizzatore dal nebulizzatore (pagina 20) con la flangia dell'ingresso del nebulizzatore (Figura 72).
4. Fissate il raccordo diritto dentellato e la guarnizione al nebulizzatore (Figura 72) con il morsetto flangiato che avete conservato al passaggio Rimozione del flessibile

di alimentazione del nebulizzatore dal nebulizzatore (pagina 20).

13

Montaggio del bypass di sezione e del gruppo del flessibile di spurgo

Parti necessarie per questa operazione:

1	Bypass di sezione e gruppo del flessibile di spurgo
1	Morsetto di supporto
1	Bullone a testa flangiata (5/16 x 3/4 poll.)
1	Rondella (5/16 poll.)

Montaggio del flessibile di spurgo del serbatoio

1. Montate il raccordo dentellato della valvola di spurgo che avete rimosso al passaggio 6 di 5 Rimozione dei componenti di bypass, spurgo e agitatore (pagina 15) sul flessibile di spurgo - 104 cm (41 poll.) del gruppo flessibile di bypass e di spurgo (Figura 73).

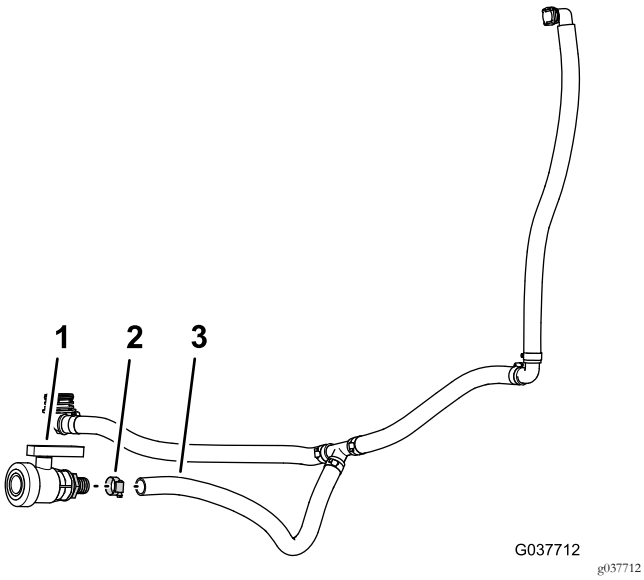

Figura 73

1. Valvola di spurgo
2. Fascetta stringitubo
3. Flessibile di spurgo - 2,5 x 104 cm (1 x 41 poll.) - gruppo flessibile di bypass e di spurgo

2. Fissate la valvola di spurgo al flessibile con la fascetta stringitubo (Figura 73) che avete rimosso al passaggio 6 di 5 Rimozione dei componenti di bypass, spurgo e agitatore (pagina 15).

3. Allineate il gruppo flessibile di bypass e di spurgo nella parte posteriore della macchina (Figura 74).

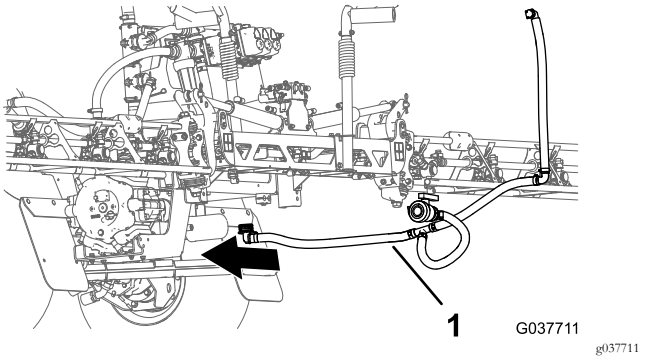

Figura 74

1. Gruppo flessibile di spurgo

4. Montate il raccordo a 90° del flessibile di spurgo - 2,5 x 67 cm (1 x 26-1/2 poll.) con il raccordo dell'adattatore nella parte inferiore del serbatoio dell'irroratrice (Figura 75 e Figura 76).

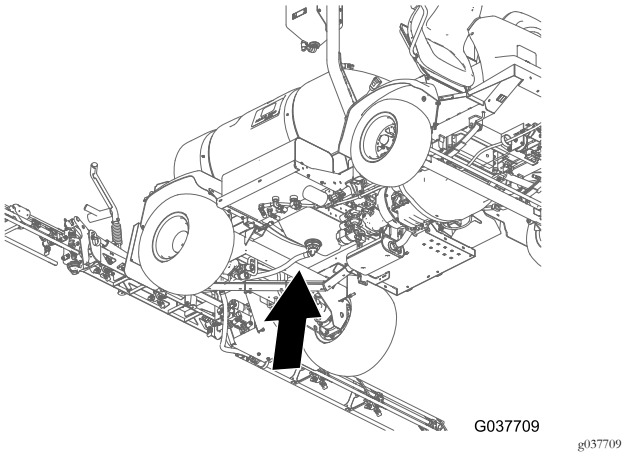

Figura 75

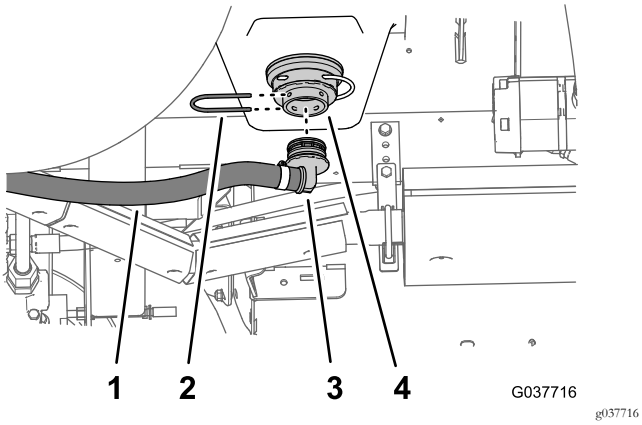

Figura 76

1. Flessibile di spurgo - 2,5 x 67 cm (1 x 26-1/2 poll.)
2. Fermo
3. Raccordo del flessibile a 90°
4. Raccordo dell'adattatore (parte inferiore del serbatoio dell'irroratrice)

5. Fissate il raccordo a 90° del flessibile al raccordo dell'adattatore con il fermo (Figura 76) che avete rimosso al passaggio 1 di Rimozione dei flessibili di bypass e spurgo (pagina 15).

Montaggio del flessibile di bypass

1. Montate il raccordo dentellato a 90° del flessibile di bypass - 2,5 x 64 cm (1 x 25 poll.) sul raccordo di collegamento rapido nella valvola di intercettazione di bypass (Figura 77 e Figura 78).

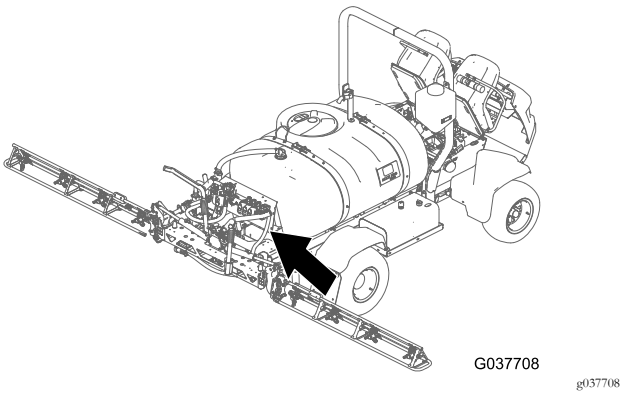

Figura 77

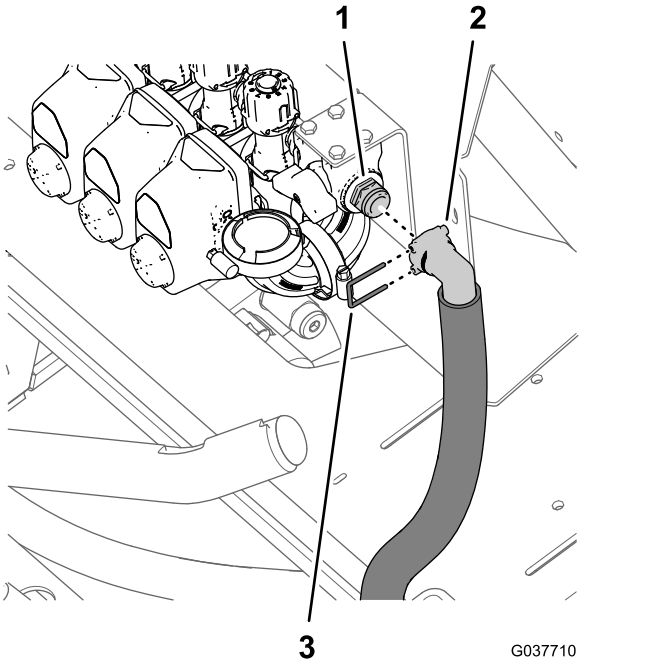

Figura 78

1. Raccordo di collegamento rapido (valvola di intercettazione di bypass)
2. Raccordo dentellato a 90° (flessibile di bypass)
3. Fermo

2. Fissate il raccordo dentellato a 90° al raccordo di collegamento rapido con il fermo fornito in dotazione con il gruppo flessibile di bypass e di spurgo (Figura 78).
3. Fissate la parte inferiore del flessibile di bypass alla piastra a sella della macchina (Figura 79) con il morsetto di supporto, il bullone a testa flangiata (5/16 x 3/4 poll.) e la rondella (5/16 poll.).

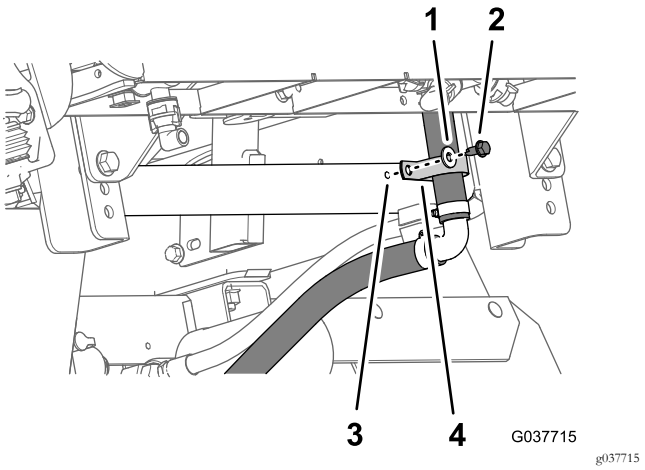

Figura 79

1. Rondella (5/16 poll.)
2. Bullone a testa flangiata (5/16 x 3/4 poll.)
3. Piastra a sella posteriore (macchina)
4. Morsetto di supporto

Montaggio della valvola di spurgo

1. Montate il cavo dell'acciarino, il bullone a testa flangiata (5/16 x 1 poll.) e il dado di bloccaggio flangiato (5/16 poll.) che avete rimosso al passaggio 4 di Preparazione della macchina (pagina 5) nel foro di 8 mm (5/16 poll.) nell'angolo posteriore esterno della staffa della pompa dell'irroratrice (Figura 80 e Figura 81).

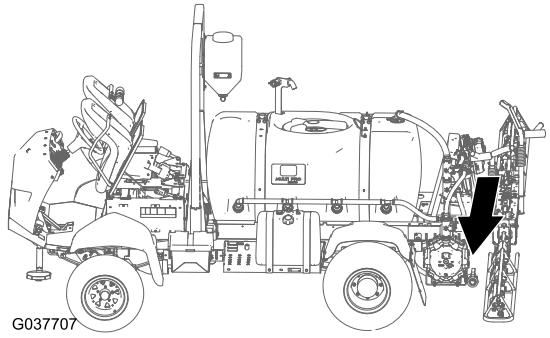

g037707

Figura 80

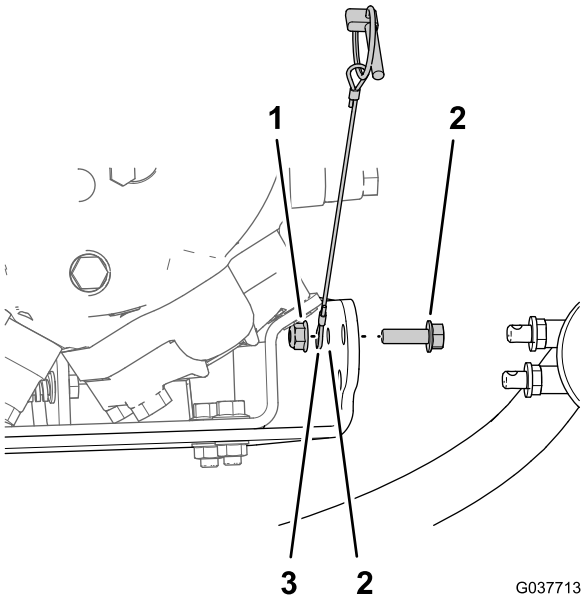

g037713

Figura 81

1. Dado di bloccaggio flangiato (5/16 poll.)
2. Bullone a testa flangiata (5/16 x 1 poll.)
3. Cavo (acciarino)
4. Foro di 8 mm (5/16 poll.) - staffa della pompa dell'irroratrice

2. Assicuratevi che le 2 rondelle in gomma siano montate sui 2 perni di montaggio della valvola di spurgo (Figura 82).

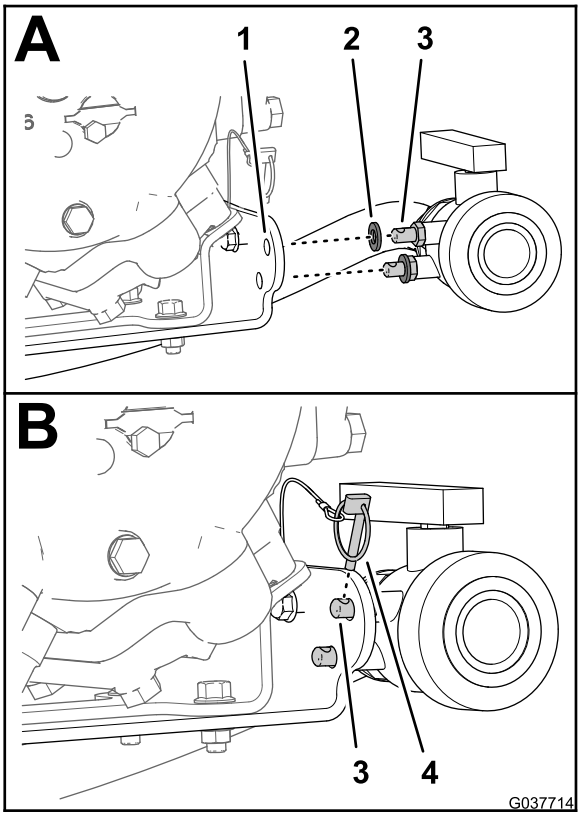

g037714

Figura 82

1. Staffa della pompa dell'irroratrice
2. Rondella elastica
3. Perno di montaggio
4. Acciarino

3. Allineate i 2 perni di montaggio attraverso i 2 fori di 11 mm (7/16 poll.) nella staffa della pompa dell'irroratrice (Figura 82).
4. Fissate la valvola di spurgo alla staffa della pompa con l'acciarino (Figura 82).

14

Montaggio dei flessibili di sezione delle barre

Parti necessarie per questa operazione:

1	Flessibile di alimentazione - sezione delle barre di sinistra - 2 x 205 cm (3/4 x 80-13/16 poll.)
1	Flessibile di alimentazione - sezione della barra centrale - 2 x 58 cm (3/4 x 22-13/16 poll.)
1	Flessibile di alimentazione - sezione delle barre di destra - 2 x 170 cm (3/4 x 66-13/16 poll.)

Disposizione e collegamento dei flessibili di alimentazione nelle valvole di sezione delle barre

1. Disponete i flessibili di alimentazione delle barre sinistra, centrale e destra sulle valvole di sezione delle barre, come illustrato nella Figura 7.

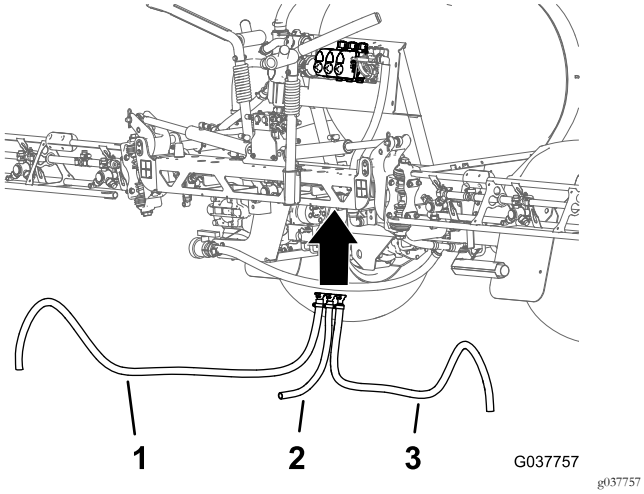

Figura 83

1. Flessibile di alimentazione delle barre di sinistra
2. Flessibile di alimentazione della barra centrale
3. Flessibile di alimentazione delle barre di destra

2. Montate il raccordo diritto dentellato del flessibile di alimentazione per il flessibile di alimentazione delle barre di sinistra sul raccordo di collegamento rapido nella valvola di sezione delle barre di sinistra (Figura 84).

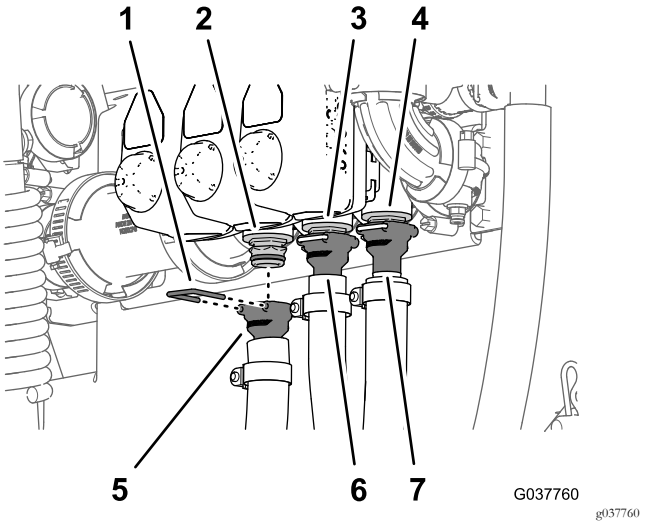

Figura 84

1. Fermo
2. Raccordo di collegamento rapido (valvola di sezione delle barre di sinistra)
3. Raccordo di collegamento rapido (valvola di sezione della barra centrale)
4. Raccordo di collegamento rapido (valvola di sezione delle barre di destra)
5. Raccordo diritto dentellato - flessibile di alimentazione per la sezione delle barre di sinistra - 2 x 205 cm (3/4 x 80-13/16 poll.)
6. Raccordo diritto dentellato - flessibile di alimentazione per la sezione della barra centrale - 2 x 58 cm (3/4 x 22-13/16 poll.)
7. Raccordo diritto dentellato - flessibile di alimentazione per la sezione delle barre di destra - 2 x 170 cm (3/4 x 66-13/16 poll.)

3. Fissate il raccordo diritto dentellato al raccordo di collegamento rapido con il fermo in dotazione con il flessibile (Figura 84).
4. Ripetete i passaggi 2 e 3 per le valvole di sezione della barra centrale e delle barre di destra e per il flessibile di alimentazione della barra centrale e delle barre di destra.

Montaggio dei flessibili di alimentazione sulle sezioni delle barre

1. Montate il flessibile di alimentazione della barra centrale sul raccordo a T nella sezione della barra centrale (Figura 85).

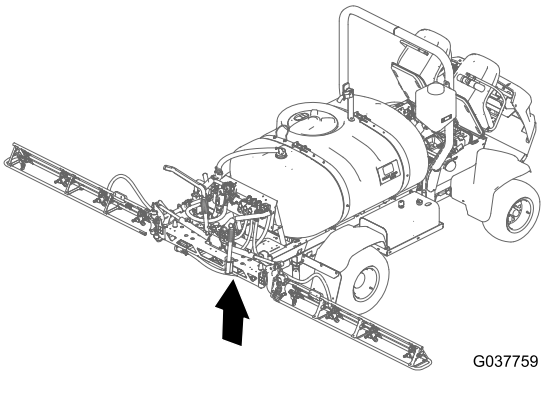

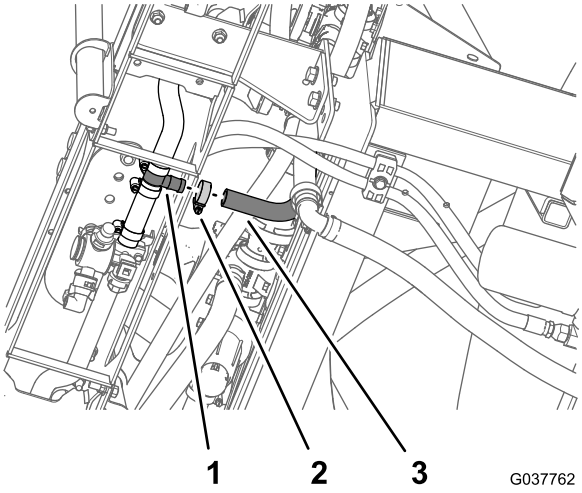

Figura 85

1. Raccordo a T
2. Fascetta stringitubo
3. Flessibile di alimentazione per la barra centrale - 2 x 58 cm (3/4 x 22-13/16 poll.)

2. Fissate il flessibile al raccordo a T con una fascetta stringitubo che avete rimosso al passaggio Rimozione dei flessibili di sezione delle barre (pagina 21).
3. Disponete il flessibile di alimentazione delle barre di destra attraverso il morsetto di supporto all'estremità della sezione della barra centrale (Figura 86).

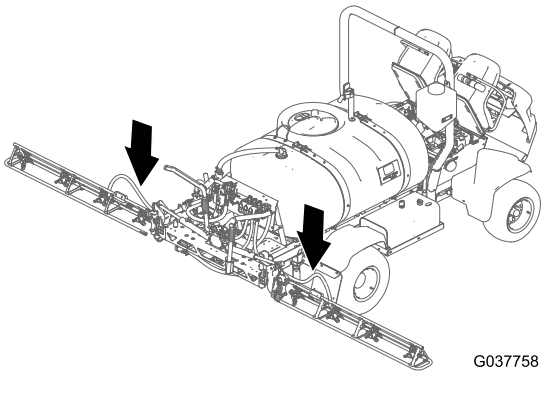

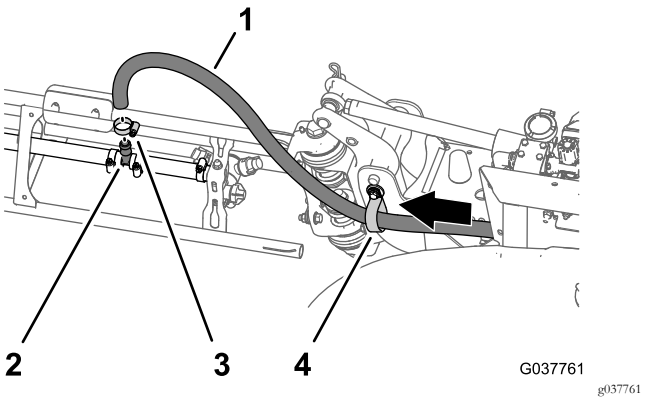

Figura 86

Sezione delle barre di destra illustrata

1. Flessibile di alimentazione - barra di destra 2 x 170 cm (3/4 x 66-13/16 poll.)
2. Fascetta stringitubo
3. Raccordo a T
4. Morsetto di supporto

4. Montate il flessibile di alimentazione della barra centrale sul raccordo a T nella sezione delle barre di destra (Figura 86).
5. Fissate il flessibile al raccordo a T con una fascetta stringitubo che avete rimosso al passaggio Rimozione dei flessibili di sezione delle barre (pagina 21).
6. Ripetete i passaggi da 3 a 5 per il flessibile di alimentazione delle barre di sinistra nella sezione delle barre di sinistra.

15

Montaggio della valvola di intercettazione e del flessibile per il kit pistola di irrorazione opzionale o il kit avvolgitubo elettrico

Parti necessarie per questa operazione:

1	Valvola di intercettazione delle flange
1	Staffa (nylon)
1	Gomito a 90° (con foro di pressione)
1	Guarnizione - 25 mm x 35 mm (1 x 1-3/8 poll.)
1	Morsetto flangiato - 40-64 mm (1-9/16 - 2-1/2 poll.)
4	Rondella (5/16 x 13/16 poll.)
4	Bullone (6 X 16 mm)
2	Fascetta stringitubo
1	Raccordo di collegamento rapido (presa)
1	Raccordo diritto dentellato (1/2 poll.)
1	Flessibile - 1,3 x 762 cm (1/2 x 300 poll.)
1	Flessibile - 1,3 x 180 cm (1/2 x 71 poll.)
3	Fascette per cavi

Preparazione della valvola di intercettazione

1. Se non montati, inserite i 4 dadi in acciaio inox nelle scanalature nella staffa in nylon per la valvola di intercettazione delle flange (Figura 87).

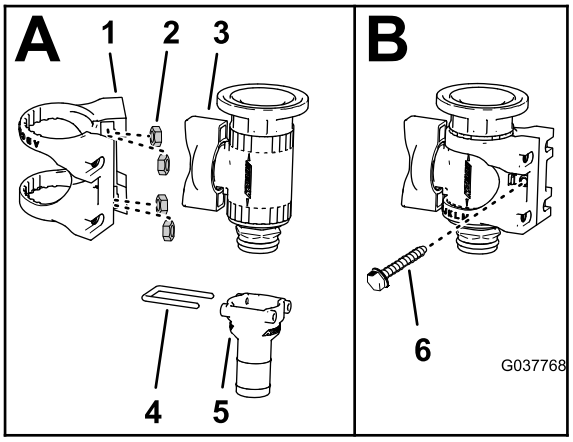

g037768

Figura 87

1. Staffa in nylon
2. Dado in acciaio inox
3. Valvola di intercettazione delle flange
4. Fermo
5. Raccordo diritto dentellato (3/4 poll.)
6. Vite (6-32 x 5/8 poll.)

2. Rimuovete il raccordo diritto dentellato (3/4 poll.) e il fermo dalla valvola di intercettazione (Figura 87).

   Nota: Se state montando il kit di conversione delle valvole su una macchina con un **kit avvolgitubo elettrico opzionale**, conservate il raccordo diritto dentellato (3/4 poll.) e il fermo per l'installazione in Montaggio del flessibile di alimentazione - Macchine con kit avvolgitubo elettrico opzionale (pagina 44). Se state montando il kit di conversione delle valvole su una macchina con un **kit pistola di irrorazione opzionale**, il raccordo diritto dentellato (3/4 poll.) e il fermo non vi occorrono più.

3. Montate la valvola di intercettazione delle flange nella staffa in nylon, come illustrato nella Figura 87.

4. Fissate la staffa in nylon alla valvola di intercettazione delle flange con la vite (6-32 x 5/8 poll.) come illustrato nella Figura 87.

5. Montate il raccordo a T che avete rimosso nel passaggio 4 di Scollegamento del tubo di rilevamento della pressione e del flessibile di alimentazione - kit pistola di irrorazione opzionale o kit avvolgitubo elettrico (pagina 9) sul gomito a 90° con un foro di pressione (Figura 88).

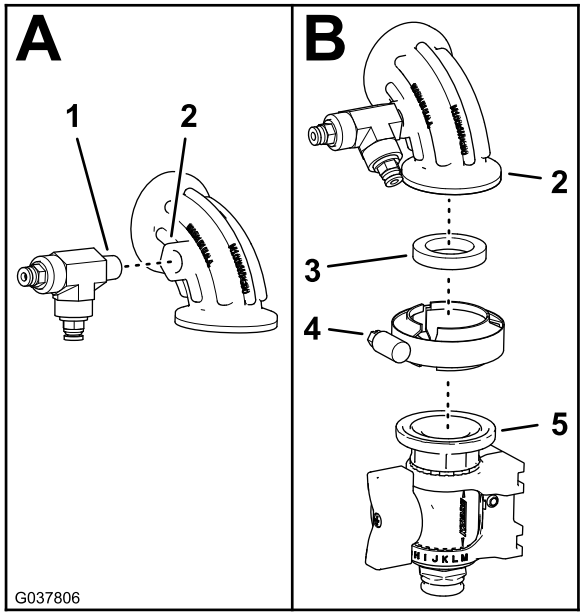

Figura 88

1. Raccordo a T
2. Gomito a 90° (con foro di pressione)
3. Guarnizione - 25 mm x 35 mm (1 x 1-3/8 poll.)
4. Morsetto flangiato - 40-64 mm (1-9/16 - 2-1/2 poll.)
5. Valvola di intercettazione delle flange

6. Montate il gomito a 90° sulla valvola di intercettazione delle flange (Figura 88) con una guarnizione - 25 x 35 mm (1 x 1-3/8 poll.) e un morsetto flangiato - 40 - 64 mm (1-9/16 - 2-1/2 poll.).

Montaggio della valvola di intercettazione

1. Rimuovete il morsetto flangiato, il gruppo gomito a 90° e la guarnizione nella flangia della valvola di sezione delle barre di destra (Figura 89).

   Nota: Conservate morsetto flangiato e guarnizione per l'installazione nel passaggio 2. Il gruppo gomito a 90° non vi occorre più.

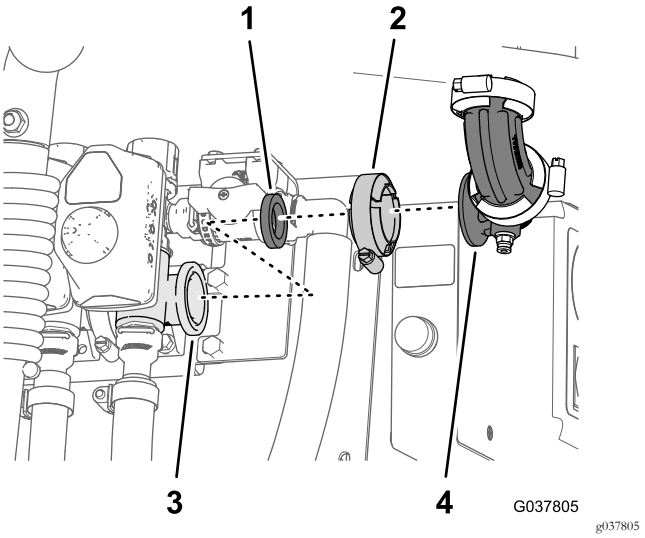

Figura 89

1. Guarnizione
2. Morsetto flangiato
3. Flangia (valvola di sezione delle barre)
4. Gruppo gomito a 90°

2. Montate il gomito a 90° e la valvola di intercettazione delle flange sulla flangia della valvola di sezione delle barre di destra con il morsetto flangiato e la guarnizione che avete rimosso al passaggio 1.

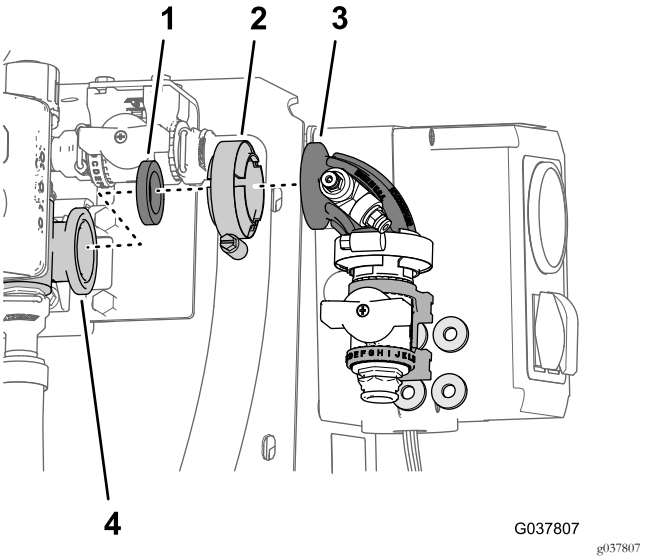

Figura 90

1. Guarnizione
2. Morsetto flangiato
3. Gomito a 90° e valvola di intercettazione delle flange
4. Flangia (valvola di sezione delle barre di destra)

3. Allineate le 4 rondelle (5/16 x 13/16 poll.) tra la staffa in nylon della valvola di intercettazione delle flange e il supporto delle valvole (Figura 91).

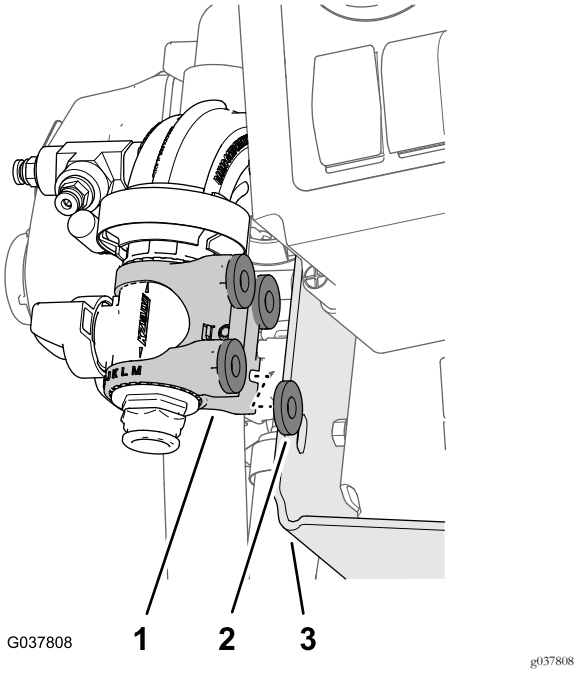

Figura 91

1. Staffa in nylon
2. Rondelle (5/16 x 13/16 poll.)
3. Supporto valvola

4. Montate la staffa in nylon e le rondelle sul supporto delle valvole con 4 bulloni (6 x 16 mm), come illustrato nella Figura 92.

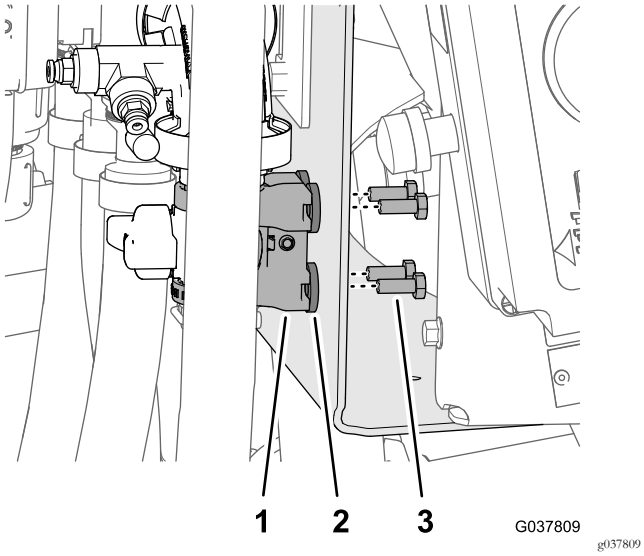

Figura 92

1. Staffa in nylon
2. Rondella (5/16 x 13/16 poll.)
3. Bullone (6 X 16 mm)

Montaggio del flessibile di alimentazione - Macchine con kit pistola di irrorazione opzionale

1. Montate il raccordo di collegamento rapido (presa) sul raccordo diritto dentellato (1/2 poll.) sul flessibile - 1,3 x 762 cm (1/2 x 300 poll.) con la fascetta che avete rimosso al passaggio Rimozione della pistola di irrorazione dal flessibile di alimentazione (pagina 19), come illustrato nella Figura 93.

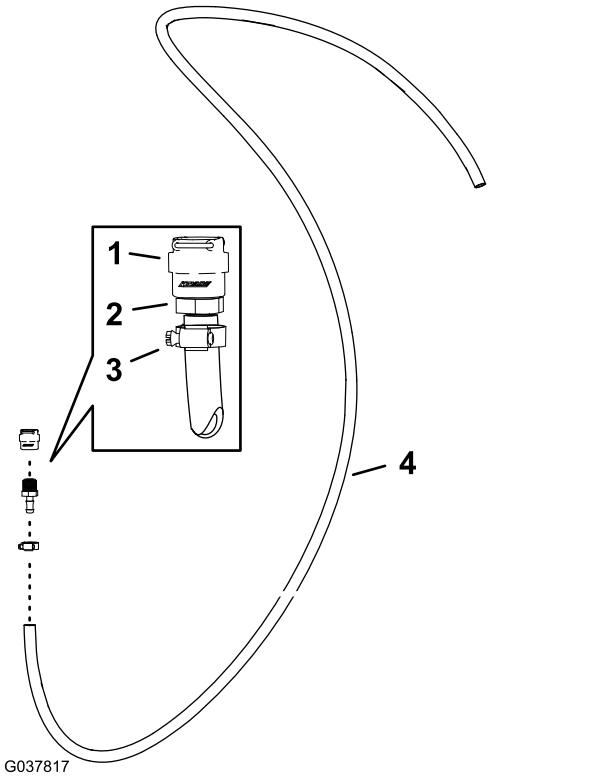

Figura 93

1. Raccordo di collegamento rapido (presa)
2. Raccordo diritto dentellato (1/2 poll.)
3. Fascetta stringitubo
4. Flessibile - 1,3 x 762 cm (1/2 x 300 poll.)

2. Montate il raccordo di collegamento rapido (presa) del flessibile sul raccordo di collegamento rapido della valvola di intercettazione delle flange (Figura 94).

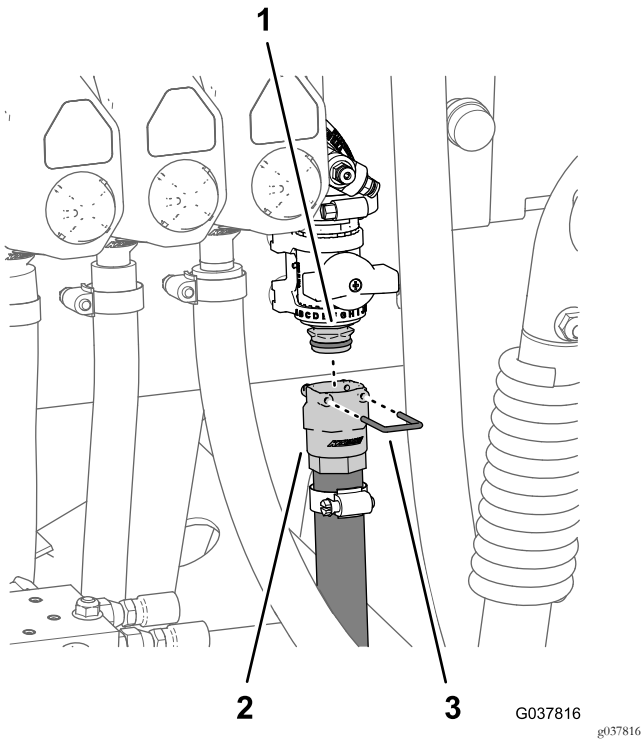

Figura 94

1. Raccordo di collegamento rapido (valvola di intercettazione delle flange)
2. Raccordo di collegamento rapido (presa)
3. Fermo

3. Fissate i raccordi di collegamento rapido dei flessibili e la valvola di intercettazione delle flange con il fermo fornito con il raccordo di collegamento rapido del flessibile (Figura 94).
4. Disponete il flessibile di alimentazione in avanti lungo il serbatoio dell'irroratrice, verso la staffa della pistola di irrorazione e fissate il flessibile al telaio del serbatoio con 3 fascette per cavi (Figura 95).

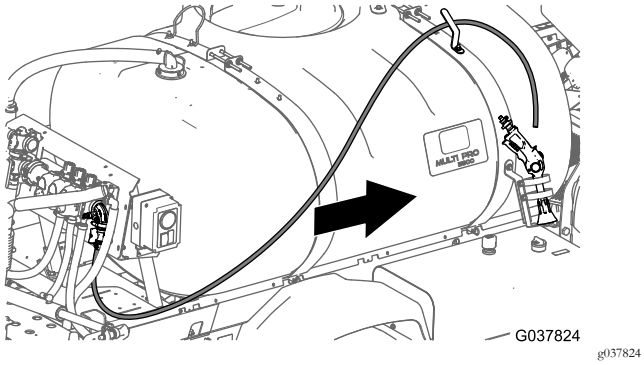

Figura 95

5. Montate il portagomma dentellato della pistola di irrorazione che avete rimosso al passaggio Rimozione della pistola di irrorazione dal flessibile di alimentazione (pagina 19) sul flessibile di alimentazione con una fascetta stringitubo (Figura 96).

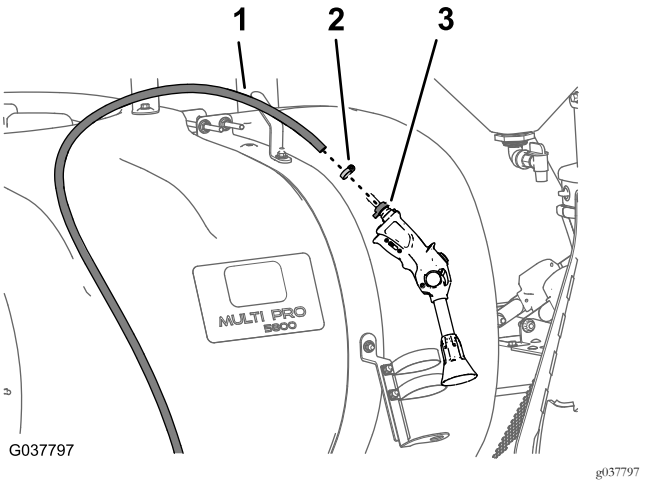

Figura 96

1. Flessibile di alimentazione
2. Fascetta stringitubo
3. Portagomma dentellato del flessibile (pistola di irrorazione)

6. Posizionate la pistola di irrorazione sulla relativa staffa e il flessibile sul relativo gancio.

Montaggio del flessibile di alimentazione - Macchine con kit avvolgitubo elettrico opzionale

1. Montate il raccordo diritto dentellato (3/4 poll.) che avete rimosso al passaggio 2 di Preparazione della valvola di intercettazione (pagina 41) sul flessibile - 1,3 x 180 cm (1/2 x 71 poll.) con una fascetta stringitubo (Figura 97).

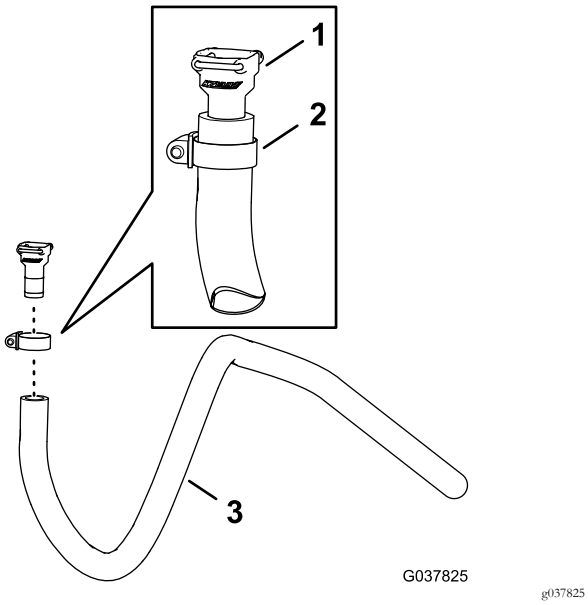

Figura 97

1. Raccordo diritto dentellato (3/4 poll.)
2. Fascetta stringitubo
3. Flessibile - 1,3 x 180 cm (1/2 x 71 poll.)

2. Montate il raccordo diritto dentellato del flessibile sul raccordo di collegamento rapido della valvola di intercettazione delle flange (Figura 98).

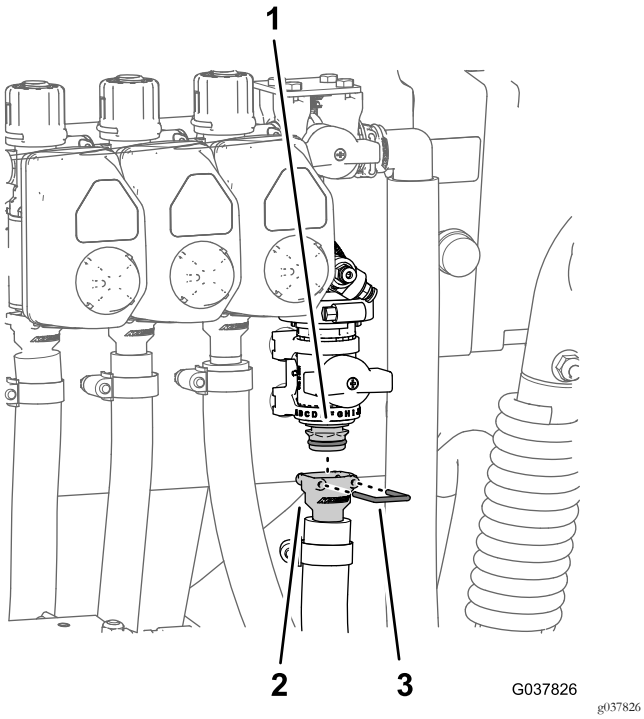

Figura 98

1. Raccordo di collegamento rapido (valvola di intercettazione delle flange)
2. Raccordo diritto dentellato
3. Fermo

3. Fissate il raccordo diritto dentellato e il raccordo di collegamento rapido con il fermo fornito con il raccordo di collegamento rapido del flessibile (Figura 98).
4. Disponete il flessibile di alimentazione in avanti lungo il serbatoio dell'irroratrice, verso l'avvolgitubo e fissate il flessibile al telaio del serbatoio con 3 fascette per cavi (Figura 99).

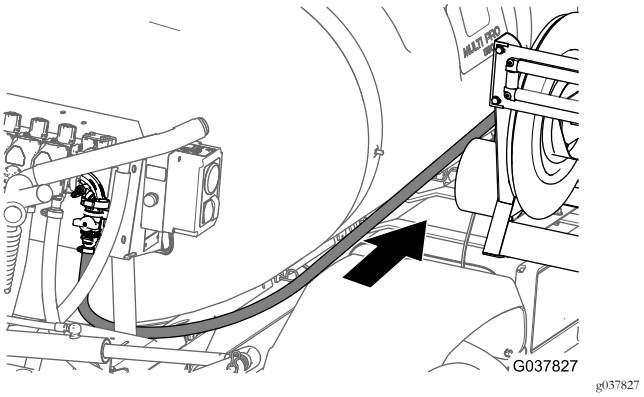

Figura 99

5. Montate il flessibile di alimentazione sul portagomma diritto dentellato dell'avvolgitubo e fissate il flessibile con una fascetta stringitubo (Figura 100).

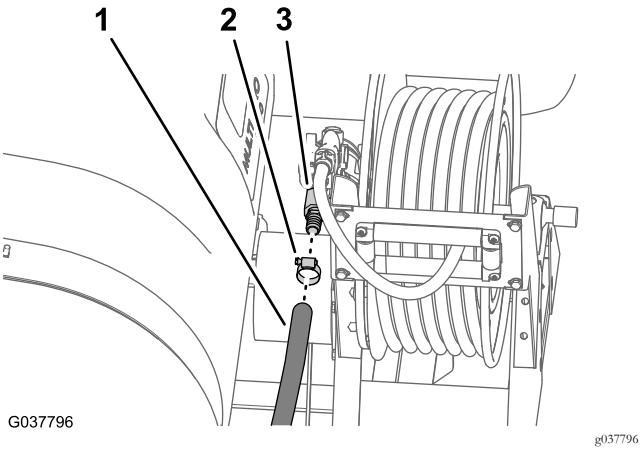

Figura 100

1. Flessibile di alimentazione
2. Fascetta stringitubo
3. Portagomma diritto dentellato

16

Montaggio del cablaggio preassemblato posteriore sulla macchina

Parti necessarie per questa operazione:

1	Cablaggio posteriore
3	Fascetta per cavi

Posa del cablaggio preassemblato lungo il tubo del telaio

1. Individuate la diramazione da 168 cm (66 poll.) del nuovo cablaggio elettrico (Figura 101).

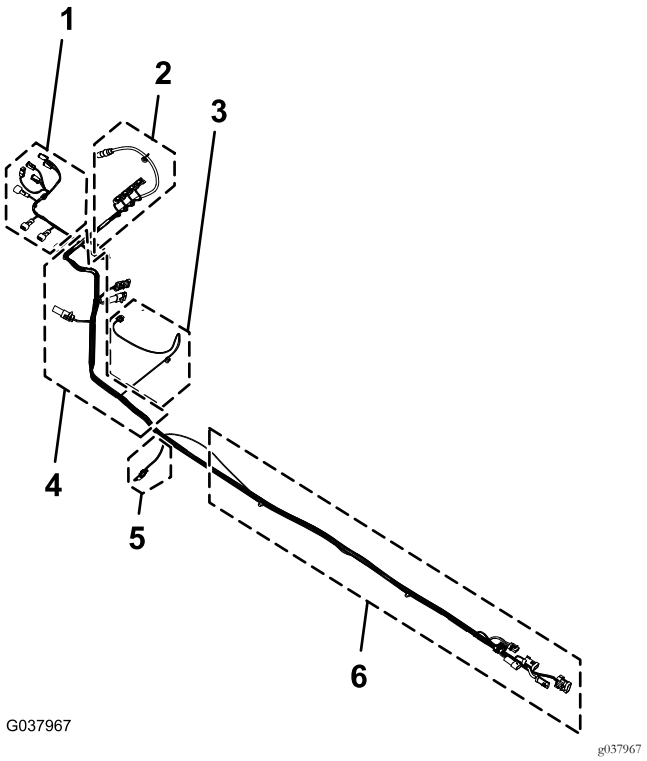

Figura 101

1. 64 cm (25 poll.) - **solenoidi del cilindro di sollevamento**
2. Diramazione di 76 cm (30 poll.) del cablaggio preassemblato - **valvola di irrorazione sinistra, centrale e destra, valvola dell'agitatore e flussometro**
3. Diramazione di 74 cm (29 poll.) del cablaggio preassemblato - **solenoide della pompa di irrorazione**
4. Diramazione del cablaggio preassemblato - **pompa di lavaggio, alimentazione dell'avvolgitubo e avvolgitubo**
5. Diramazione di 30 cm (12 poll.) del cablaggio preassemblato - **sensore di velocità**
6. Diramazione di 168 cm (66 poll.) del cablaggio preassemblato - connettori dell'interfaccia del cablaggio anteriore

2. Disponete i 168 cm (66 poll.) del nuovo cablaggio elettrico tra il supporto delle valvole e il supporto destro per il supporto del collettore (Figura 102).

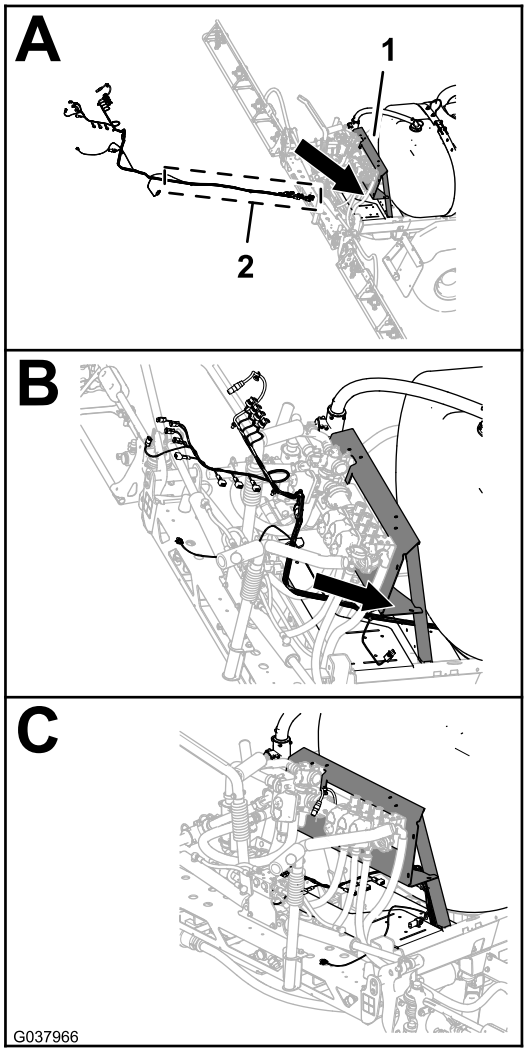

Figura 102

1. Supporto del collettore
2. Diramazione di 168 cm (66 poll.) del cablaggio preassemblato - connettori dell'interfaccia del cablaggio anteriore

3. Diramazione di 168 cm (66 poll.) del cablaggio preassemblato del cablaggio elettrico in avanti, lungo il tubo del telaio di destra (Figura 103).

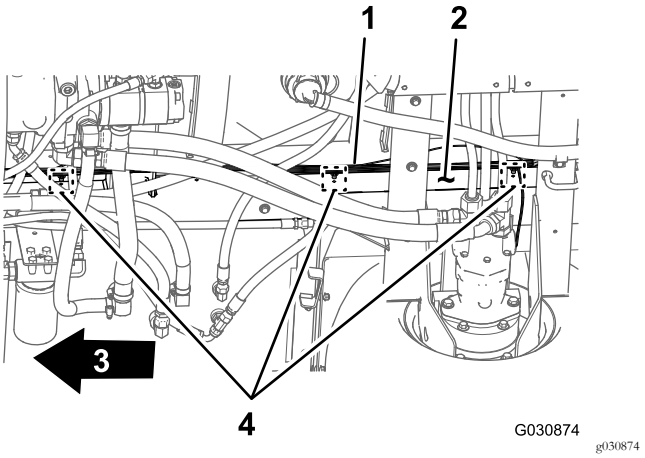

Figura 103

1. Cablaggio preassemblato posteriore - diramazione da 168 cm (66 poll.)
2. Tubo del telaio di destra
3. Parte anteriore della macchina
4. Dispositivi di fissaggio a spinta e posizioni delle fascette per cavi

4. Inserite i 3 dispositivi di fissaggio a spinta della diramazione di 168 cm (66 poll.) del cablaggio preassemblato posteriore nei fori nel tubo del telaio di destra (Figura 103) dove sono stati rimossi i dispositivi di fissaggio a spinta del vecchio cablaggio preassemblato posteriore; fate riferimento al passaggio 3 in Scollegamento del cablaggio anteriore e posteriore (pagina 11).

Collegamento del cablaggio anteriore e posteriore

Nota: Utilizzate un paranco durante il collegamento del cablaggio preassemblato anteriore e posteriore.

1. Da sotto la macchina, lungo il tubo del telaio di destra, individuate i connettori elettrici per il cablaggio preassemblato anteriore e posteriore della macchina (Figura 104).

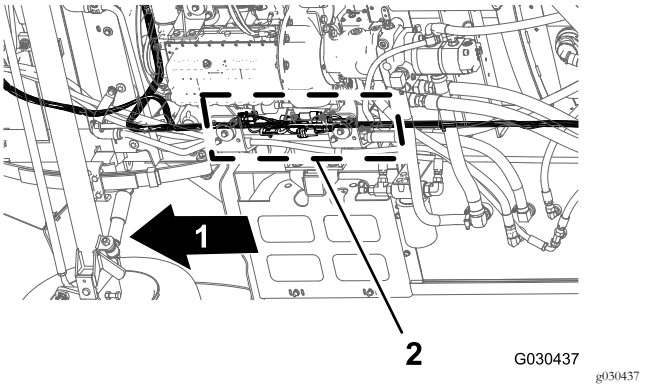

Figura 104

1. Parte anteriore della macchina
2. Interfacce dei connettori (cablaggio anteriore e posteriore)

Nota: Non utilizzerete il connettore a 3 prese del cablaggio preassemblato anteriore (Figura 105).

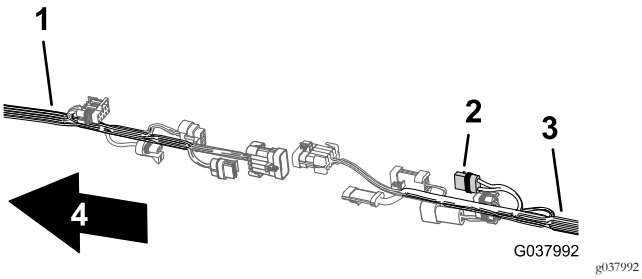

Figura 105

1. Cablaggio anteriore
2. Connettore a 2 prese - **non utilizzato** (alimentazione dell'avvolgitubo dei modelli 2015 e successivi)
3. Cablaggio posteriore
4. Parte anteriore della macchina

2. Collegate il connettore a 10 prese del cablaggio preassemblato anteriore per l'interconnessione del cablaggio dell'irroratrice al connettore a 10 pin del cablaggio preassemblato posteriore per l'interconnessione del cablaggio dell'irroratrice (Figura 106).

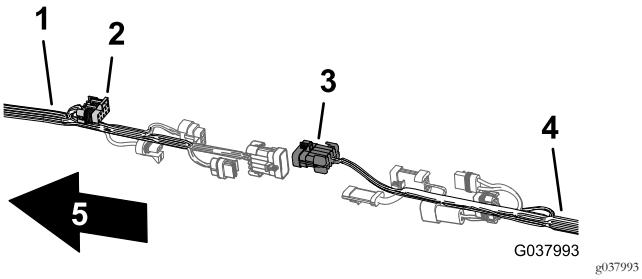

Figura 106

1. Cablaggio anteriore
2. Connettore a 10 prese - interconnessione del cablaggio dell'irroratrice (cablaggio preassemblato anteriore)
3. Connettore a 10 pin - interconnessione del cablaggio dell'irroratrice (cablaggio preassemblato posteriore)
4. Cablaggio posteriore
5. Parte anteriore della macchina

3. Collegate il connettore a 3 prese del cablaggio preassemblato anteriore per il flussometro al connettore a 3 pin del cablaggio preassemblato posteriore per il flussometro (Figura 107).

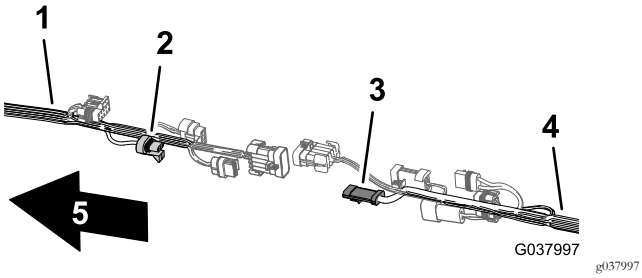

Figura 107

1. Cablaggio anteriore
2. Connettore a 3 prese - flussometro (cablaggio preassemblato anteriore)
3. Connettore a 3 pin - flussometro (cablaggio preassemblato posteriore)
4. Cablaggio posteriore
5. Parte anteriore della macchina

4. Collegate il connettore a 8 pin del cablaggio preassemblato anteriore per l'interconnessione del cablaggio dell'irroratrice al connettore a 8 prese del cablaggio preassemblato posteriore per l'interruttore di portata (Figura 108).

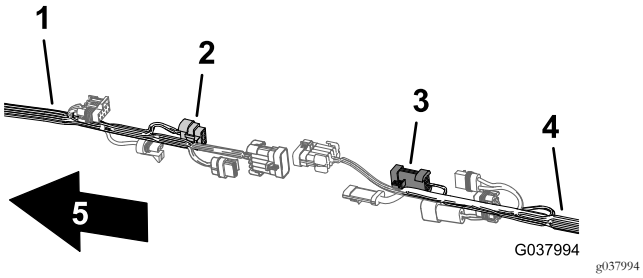

Figura 108

1. Cablaggio anteriore
2. Connettore a 8 pin - interconnessione del cablaggio dell'irroratrice (cablaggio preassemblato anteriore)
3. Connettore a 8 prese - interruttore di portata (cablaggio preassemblato posteriore)
4. Cablaggio posteriore
5. Parte anteriore della macchina

5. Collegate il connettore a 2 pin del cablaggio preassemblato anteriore per la pompa di lavaggio nel connettore a 2 prese del cablaggio preassemblato posteriore per la pompa di lavaggio (Figura 109).

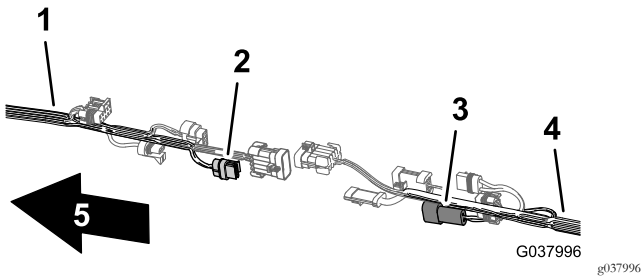

Figura 109

1. Cablaggio anteriore
2. Connettore a 2 prese - pompa di lavaggio (cablaggio preassemblato posteriore)
3. Connettore a 2 pin - pompa di lavaggio (cablaggio preassemblato anteriore)
4. Cablaggio posteriore
5. Parte anteriore della macchina

6. Collegate il connettore a 10 pin del cablaggio preassemblato anteriore per l'interconnessione del cablaggio dell'irroratrice al connettore a 10 prese del cablaggio preassemblato posteriore per l'interconnessione del cablaggio dell'irroratrice (Figura 110).

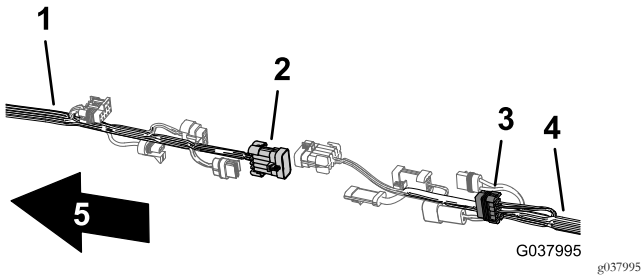

Figura 110

1. Cablaggio anteriore
2. Connettore a 10 pin - interconnessione del cablaggio dell'irroratrice (cablaggio preassemblato anteriore)
3. Connettore a 10 prese - interconnessione del cablaggio dell'irroratrice (cablaggio preassemblato posteriore)
4. Cablaggio posteriore
5. Parte anteriore della macchina

Disposizione del tubo di rilevamento della pressione per il manometro del cruscotto lungo il cablaggio preassemblato posteriore

1. Disponete il tubo di rilevamento della pressione per il manometro del cruscotto lungo il cablaggio preassemblato posteriore della macchina (Figura 111).

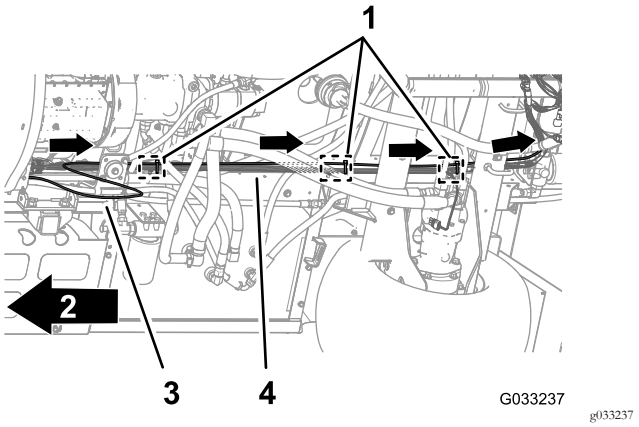

Figura 111

1. Fascette per cavi (3 dispositivi di fissaggio a spinta - punti di ancoraggio dello chassis)
2. Parte anteriore della macchina
3. Tubo di rilevamento della pressione
4. Cablaggio posteriore

2. Fissate il tubo di rilevamento della pressione al cablaggio preassemblato posteriore con 3 fascette per cavi adiacenti ai 3 dispositivi di fissaggio nei punti di ancoraggio dello chassis per il cablaggio preassemblato posteriore (Figura 111).

Importante: Non schiacciate o piegate il tubo di rilevamento della pressione; serrate le fascette per cavi solo quanto basta per supportare il tubo.

17

Collegamento del cablaggio preassemblato posteriore

Non occorrono parti

Posa del cablaggio preassemblato nel supporto del collettore

1. Disponete la diramazione da 76 cm (30 poll.) del cablaggio preassemblato all'interno del montante di supporto per il supporto della valvola e indietro verso le valvole di sezione delle barre e la valvola dell'agitatore, come illustrato nella Figura 112.

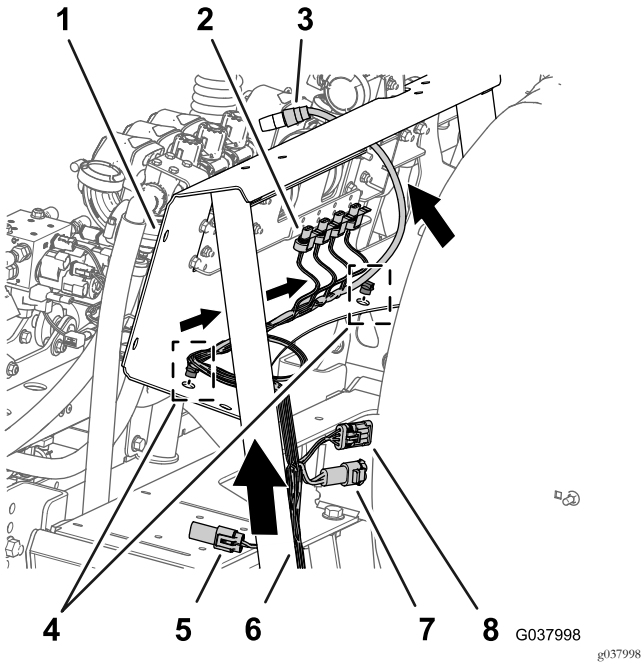

Figura 112

1. Supporto del collettore
2. Connettore a 3 prese (valvole di sezione delle barre e valvola dell'agitatore)
3. Connettore a 3 prese (flussometro)
4. Dispositivo di fissaggio a spinta
5. Connettore a 2 prese (pompa di lavaggio)
6. Diramazione di 76 cm (30 poll.) del cablaggio preassemblato - valvola di irrorazione sinistra, centrale e destra, valvola dell'agitatore e flussometro
7. Connettore a 2 pin (alimentazione dell'avvolgitubo dei modelli 2015 e successivi)
8. Connettore a 3 prese (avvolgitubo)

2. Inserite i dispositivi di fissaggio a spinta della diramazione da 76 cm (30 poll.) nei fori della flangia inferiore del supporto del collettore (Figura 112).

Posa del cablaggio preassemblato per la pompa dell'irroratrice

1. Disponete la diramazione da 74 cm (29 poll.) del cablaggio preassemblato per il solenoide della pompa di irrorazione sopra la parte superiore del profilato del telaio dell'irroratrice e verso il basso verso il solenoide della pompa dell'irroratrice (Figura 113).

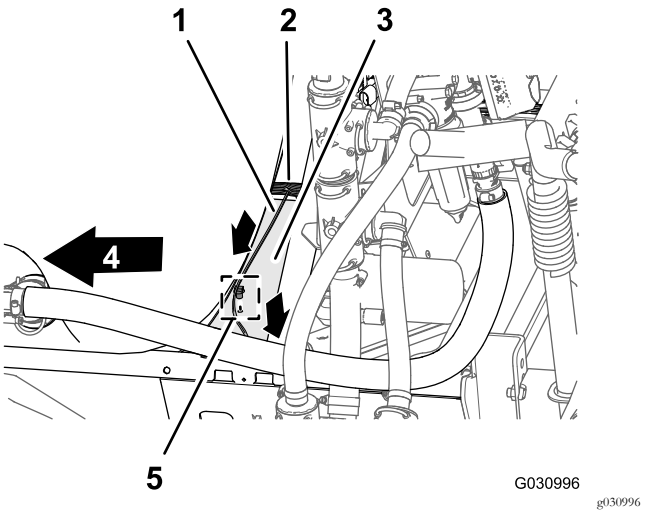

Figura 113

1. Diramazione di 74 cm (29 poll.) del cablaggio preassemblato - solenoide della pompa di irrorazione
2. Diramazione di 76 cm (30 poll.) del cablaggio preassemblato - valvola di irrorazione sinistra, centrale e destra, valvola dell'agitatore e flussometro
3. Canale (telaio irroratrice)
4. Parte anteriore della macchina
5. Dispositivo di fissaggio a spinta

2. Inserite il dispositivo di fissaggio a spinta della diramazione da 74 cm (29 poll.) del cablaggio preassemblato nel foro del profilato del telaio dell'irroratrice (Figura 113).

Collegamento del cablaggio preassemblato alle valvole di sezione delle barre e alla valvola dell'agitatore

1. Collegate il connettore a 3 pin per l'attuatore della valvola dell'agitatore al connettore a 3 prese indicato come VALVOLA DELL'AGITATORE della diramazione da 76 cm (30 poll.) del cablaggio preassemblato (Figura 114).

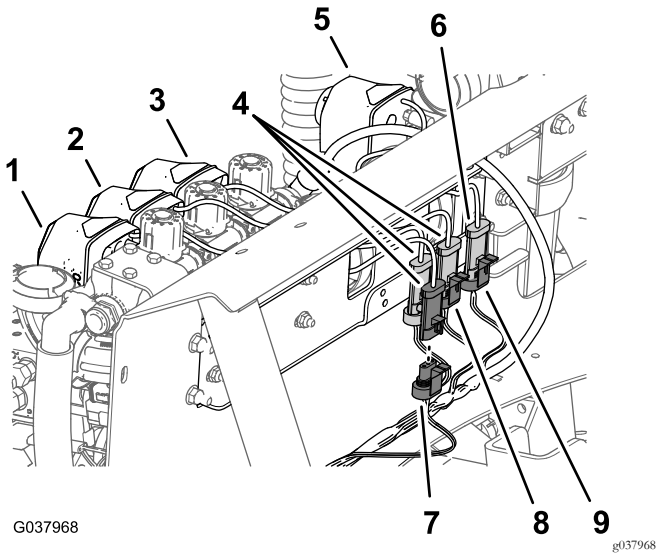

Figura 114

1. Attuatore di sinistra (valvola di sezione delle barre)
2. Attuatore centrale (valvola di sezione delle barre)
3. Attuatore di destra (valvola di sezione delle barre)
4. Connettore a 3 pin (cablaggi - attuatori delle valvole di sezione)
5. Attuatore (valvola dell'agitatore)
6. Connettore a 3 prese (valvola dell'agitatore)
7. Connettore a 3 prese (indicato come VALVOLA DI IRRORAZIONE DESTRA)
8. Connettore a 3 prese (indicato come VALVOLA DI IRRORAZIONE SINISTRA)
9. Connettore a 3 prese (indicato come VALVOLA DELL'AGITATORE)

2. Collegate il connettore a 3 pin per l'attuatore della valvola di sezione delle barre di sinistra al connettore a 3 prese indicato come VALVOLA DI IRRORAZIONE SINISTRA.
3. Collegate il connettore a 3 pin per l'attuatore della valvola di sezione della barra centrale al connettore a 3 prese indicato come VALVOLA DI IRRORAZIONE CENTRALE.
4. Collegate il connettore a 3 pin per l'attuatore della valvola di sezione delle barre di destra al connettore a 3 prese indicato come VALVOLA DI IRRORAZIONE DESTRA.

Collegamento del cablaggio preassemblato ai solenoidi del collettore del cilindro di sollevamento

1. Nel solenoide inferiore sinistro, collegate il connettore a 2 prese del cablaggio preassemblato posteriore indicato come SOLENOIDE IN BASSO A SINISTRA al connettore a 2 pin per il solenoide in basso a sinistra (Figura 115).

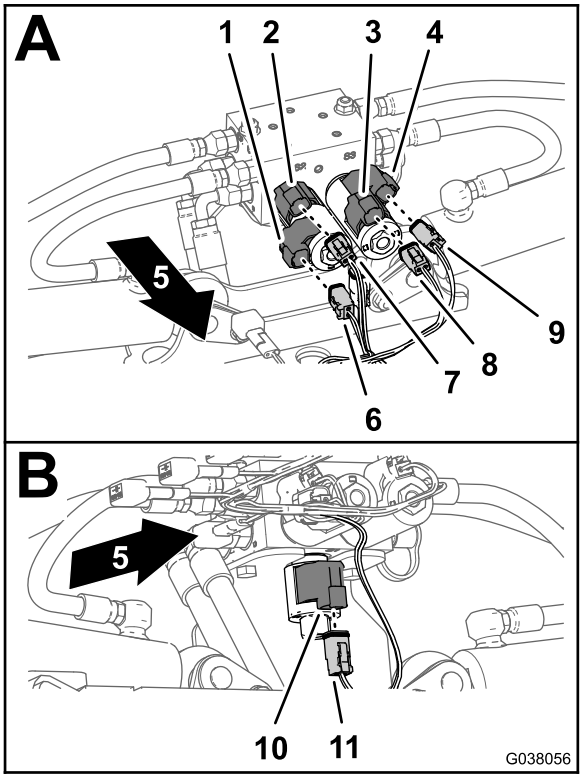

Figura 115

1. Connettore a 2 pin - solenoide in basso a destra (collettore del cilindro di sollevamento)
2. Connettore a 2 pin - solenoide in alto a destra (collettore del cilindro di sollevamento)
3. Connettore a 2 pin - solenoide in alto a sinistra (collettore del cilindro di sollevamento)
4. Connettore a 2 pin - solenoide in basso a sinistra (collettore del cilindro di sollevamento)
5. Parte anteriore della macchina
6. Connettore a 2 prese - SOLENOIDE IN BASSO A DESTRA (connettore del cablaggio principale)
7. Connettore a 2 prese - SOLENOIDE IN ALTO A DESTRA (connettore del cablaggio principale)
8. Connettore a 2 prese - SOLENOIDE IN ALTO A SINISTRA (connettore del cablaggio principale)
9. Connettore a 2 prese - SOLENOIDE IN BASSO A SINISTRA (connettore del cablaggio principale)
10. Connettore a 2 pin - attivazione solenoide (collettore del cilindro di sollevamento)
11. Connettore a 2 prese - SOLENOIDE DI ATTIVAZIONE (connettore del cablaggio principale)

2. Nel solenoide superiore sinistro, collegate il connettore a 2 prese del cablaggio preassemblato posteriore indicato come SOLENOIDE IN ALTO A SINISTRA al connettore a 2 pin per il solenoide in alto a sinistra (Figura 115).
3. Nel solenoide superiore destro, collegate il connettore a 2 prese del cablaggio preassemblato posteriore indicato come SOLENOIDE IN ALTO A DESTRA al connettore a 2 pin per il solenoide in alto a destra (Figura 115).

4. Nel solenoide inferiore destro, collegate il connettore a 2 prese del cablaggio preassemblato posteriore indicato come SOLENOIDE IN BASSO A DESTRA al connettore a 2 pin per il solenoide in basso a destra (Figura 115).
5. Nella parte inferiore del collettore del cilindro di sollevamento, collegate il connettore a 2 prese del cablaggio preassemblato posteriore indicato come SOLENOIDE DI ATTIVAZIONE al connettore a 2 pin per il solenoide di attivazione (Figura 115).

Collegamento del cablaggio preassemblato alla pompa dell'irroratrice e al sensore di velocità

1. Nella parte posteriore della macchina, all'interno della pompa dell'irroratrice, collegate il connettore a 2 prese della diramazione da 86 cm (34 poll.) del cablaggio preassemblato posteriore al connettore a 2 pin del relè della pompa (Figura 116).

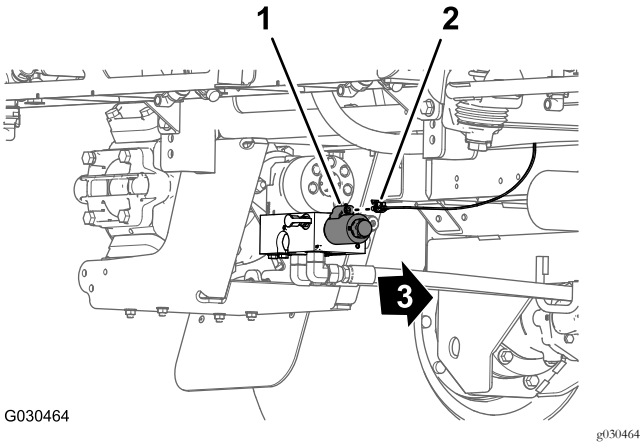

Figura 116

1. Connettore a 2 pin (relè della pompa)
2. Connettore a 2 prese - diramazione del cablaggio preassemblato da 86 cm
3. Parte anteriore della macchina

2. Nella parte posteriore della macchina (tra il tubo del telaio di destra e il parafango destro), collegate il connettore a 3 pin del cablaggio del sensore di velocità nel motore di trazione idraulica destro al connettore a 3 prese (non marcato) del cablaggio preassemblato posteriore (Figura 117).

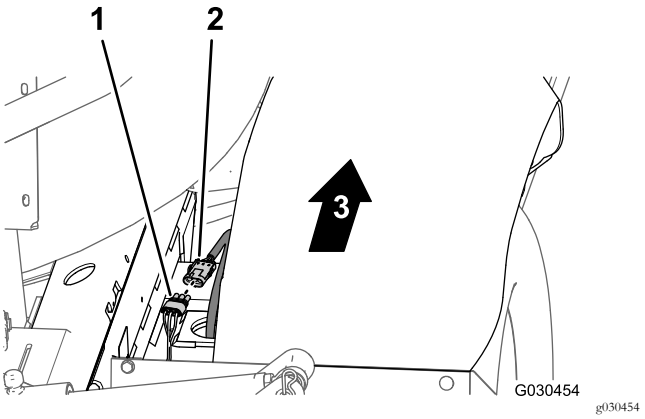

Figura 117

1. Connettore a 3 prese (cablaggio preassemblato posteriore)
2. Connettore a 3 pin (cablaggio del motore idraulico)
3. Parte anteriore della macchina

18

Collegamento del cablaggio preassemblato posteriore agli accessori opzionali

Parti necessarie per questa operazione:

1	Cablaggio del ponticello (kit pistola di irrorazione opzionale o kit avvolgitubo elettrico)

Collegamento del cablaggio preassemblato al kit pistola di irrorazione opzionale o kit avvolgitubo elettrico opzionale

1. Nella parte posteriore della macchina, rimuovete il tappo dal connettore a 4 prese del cablaggio preassemblato posteriore indicato come AVVOLGITUBO (Figura 118)

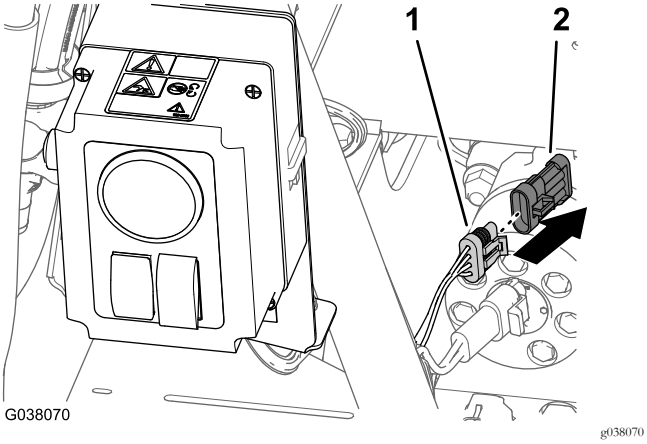

Figura 118

1. Connettore a 4 prese (cablaggio preassemblato posteriore - indicato come AVVOLGITUBO)
2. Tappo

2. Collegate il connettore a 4 pin del cablaggio del ponticello nel connettore a 4 prese del cablaggio preassemblato posteriore indicato come AVVOLGITUBO (Figura 119).

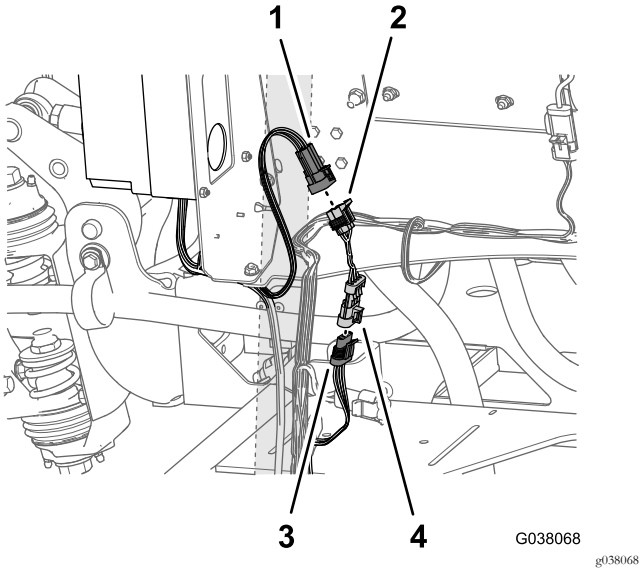

Figura 119

1. Connettore a 6 pin - indicato come INTERCONNESSIONE INTERRUTTORE DI PORTATA (PISTOLA DI IRRORAZIONE OPZIONALE).
2. Connettore a 6 prese (cablaggio del ponticello)
3. Connettore a 4 prese (cablaggio preassemblato posteriore - indicato come AVVOLGITUBO)
4. Connettore a 4 pin (cablaggio del ponticello)

3. Nella parte posteriore del quadro di comando per la pistola di irrorazione o l'avvolgitubo elettrico, individuate il connettore a 6 pin (Figura 119) indicato come INTERCONNESSIONE INTERRUTTORE DI PORTATA (PISTOLA DI IRRORAZIONE OPZIONALE).
4. Collegate il connettore a 6 pin (interconnessione interruttore di portata) al connettore a 6 prese del cablaggio del ponticello (Figura 119).

Nota: Il connettore a 2 pin del cablaggio preassemblato indicato come ALIMENTAZIONE AVVOLGITUBO non viene utilizzato.

Collegamento del cablaggio preassemblato al kit tracciafile schiumogeno opzionale

1. All'estremità della diramazione da 236 cm del cablaggio preassemblato, allineate il connettore a 4 prese del cablaggio preassemblato per il kit di finitura al connettore a 4 pin del cablaggio preassemblato proveniente dal compressore (Figura 120).

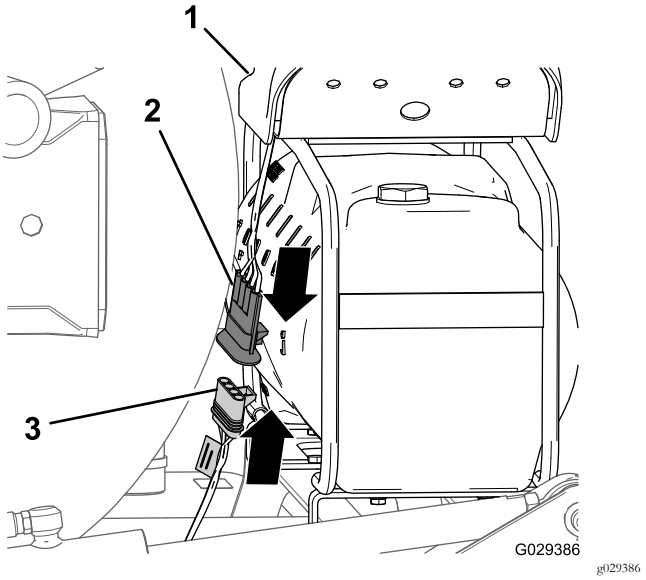

Figura 120

1. Compressore
2. Connettore a 4 pin (cablaggio preassemblato per il compressore)
3. Connettore a 4 prese (cablaggio preassemblato per il kit di finitura)

2. Inserite il connettore a 4 pin nel connettore a 4 prese (Figura 120).

   Nota: Spingete i connettori insieme fino a quando il fermo non scatta in posizione.

Collegamento del cablaggio preassemblato al kit lavaggio serbatoio opzionale

1. Collegate il connettore a 6 pin del cablaggio della pompa di lavaggio proveniente dal connettore a 6 prese del cablaggio preassemblato posteriore indicato come POMPA DI LAVAGGIO (Figura 121).

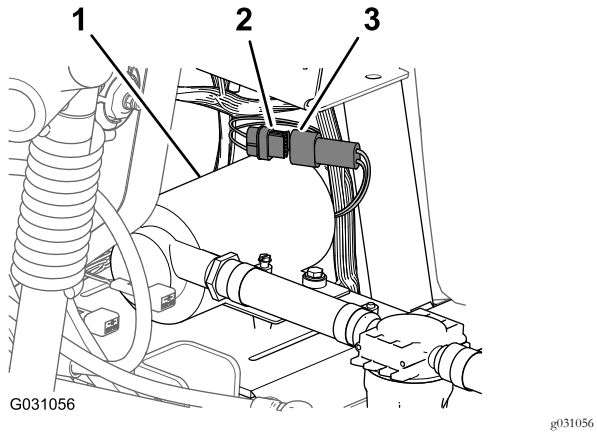

Figura 121

1. Pompa di lavaggio
2. Connettore a 6 prese (cablaggio preassemblato posteriore - indicato come POMPA DI LAVAGGIO)
3. Connettore a 6 pin (cablaggio della pompa di lavaggio)

2. Allineate la copertura della pompa di lavaggio sulla piastra a sella per la pompa di lavaggio (Figura 122).

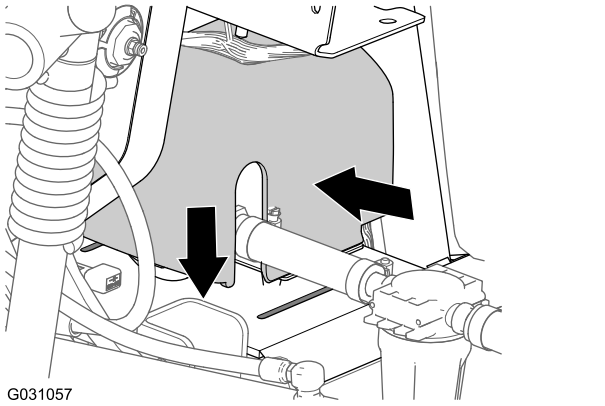

Figura 122

3. Premete insieme i lati della copertura della pompa di lavaggio e allineate le alette della copertura con la piastra a sella (Figura 122).
4. Inserite le alette nelle scanalature e rilasciate i lati della copertura (Figura 122).

Collegamento del cablaggio preassemblato al kit Pro-Control opzionale

Collegate il connettore a 3 prese della diramazione da 76 cm (30 poll.) del cablaggio preassemblato per il flussometro (non etichettato) al connettore a 3 pin del cablaggio del flussometro (Figura 123).

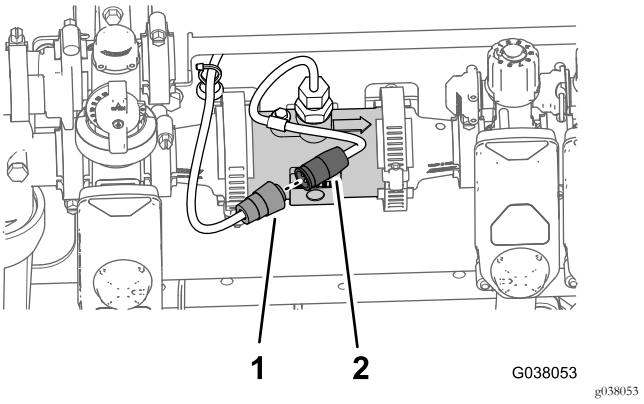

Figura 123

1. Connettore a 3 prese (cablaggio preassemblato posteriore - diramazione da 76 cm (30 poll.))
2. Connettore a 3 pin (cablaggio del flussometro)

19

Collegamento del tubo di rilevamento della pressione per il manometro del cruscotto

Non occorrono parti

Collegamento del tubo di rilevamento della pressione per il manometro del cruscotto - Macchine senza kit avvolgitubo elettrico opzionale

1. Allineate l'estremità del tubo di rilevamento della pressione (in plastica) per il manometro del cruscotto al collare di sicurezza per l'accoppiatore del tubo (Figura 124).

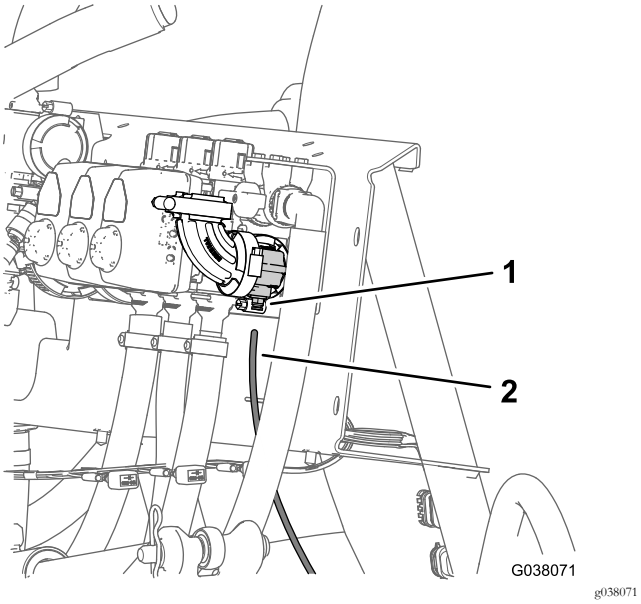

Figura 124

1. Collare di sicurezza (accoppiatore del tubo)
2. Tubo di rilevamento della pressione (manometro del cruscotto)

2. Inserite il tubo di rilevamento nel collare di sicurezza fino a quando non è completamente in sede (Figura 124).

Collegamento del tubo di rilevamento della pressione - kit pistola di irrorazione opzionale o kit avvolgitubo elettrico opzionale

1. Allineate l'estremità del tubo di rilevamento della pressione (in plastica) per il manometro del cruscotto con il collare di bloccaggio per l'accoppiatore del tubo del raccordo a T (Figura 125).

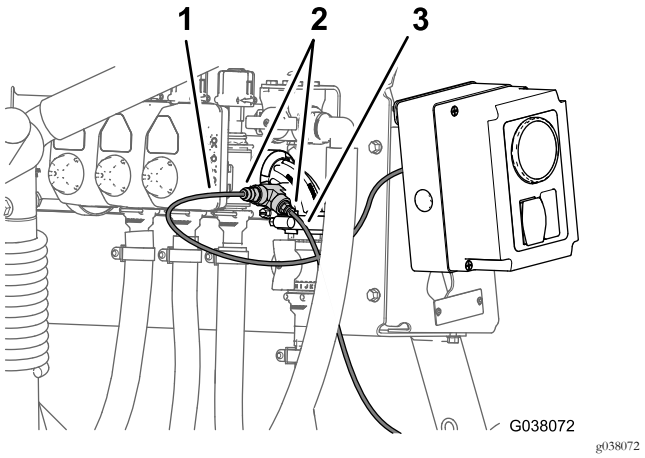

Figura 125

Kit pistola a spruzzo opzionale

1. Tubo di rilevamento della pressione (pistola di irrorazione o manometro dell'avvolgitubo)
2. Tubo di rilevamento della pressione (manometro del cruscotto)
3. Accoppiatore per tubo (raccordo a T)

2. Inserite il tubo di rilevamento nel collare di sicurezza fino a quando non è completamente in sede (Figura 125).
3. Allineate l'estremità del tubo di rilevamento della pressione (in plastica) per il manometro nel quadro di comando per il kit pistola di irrorazione o kit avvolgitubo elettrico con il collare di bloccaggio per l'accoppiatore del tubo del raccordo a T (Figura 125).
4. Inserite il tubo di rilevamento nel collare di sicurezza fino a quando non è completamente in sede (Figura 125).

20

Completamento dell'installazione del kit di conversione valvole Arag in KZ

Non occorrono parti

Procedura

1. Spostate l'asta di supporto dei sedili nelle scanalature e inclinate i sedili in basso.
2. Collegate il cavo positivo (rosso) al polo positivo (+) della batteria e il cavo negativo (nero) al polo negativo

(–), utilizzando i bulloni e i dadi; fate riferimento alla Figura 4 in Scollegamento della batteria (pagina 6).

3. Infilate il cappuccio isolante su entrambi i poli della batteria ; fate riferimento alla Figura 4 in Scollegamento della batteria (pagina 6).
4. Montate il coperchio della batteria e fissatelo con la cinghia; fate riferimento alla Figura 3 in Scollegamento della batteria (pagina 6).

Quadro generale del prodotto

Comandi

Interruttore agitatore

L'interruttore dell'agitatore è situato sul quadro centrale a destra del sedile; fate riferimento al *Manuale dell'operatore* della vostra macchina. Spostate questo interruttore in avanti per azionare l'agitatore nel serbatoio o indietro per fermare l'agitatore. Quando l'interruttore è attivo la spia prevista su di esso si accende. Per azionare la funzione di agitazione, lasciate in funzione la pompa dell'impianto di irrorazione e il motore sopra alla minima inferiore. La valvola dell'agitatore è posizionata dietro il serbatoio (Figura 126).

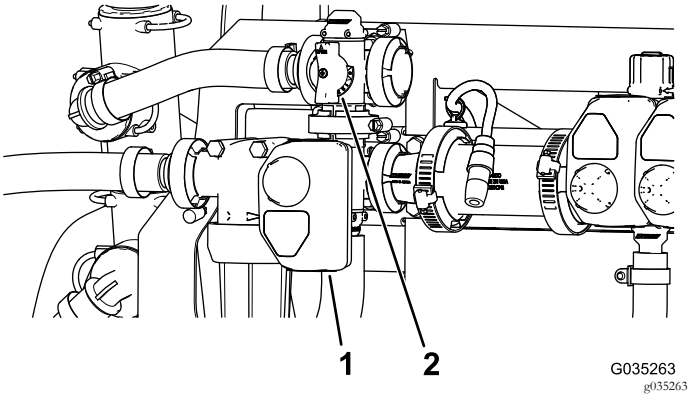

Figura 126

1. Attuatore (valvola dell'agitatore)
2. Stegola della valvola di bypass dell'agitatore

Valvola di bypass dell'agitatore

La valvola di bypass dell'agitatore reindirizza il flusso di fluido alla pompa dell'impianto dell'irroratrice quando spegnete la funzione di agitazione (Figura 126). La valvola di bypass dell'agitatore è situata sopra la valvola dell'agitatore. Potete regolare la valvola di bypass per garantire che la pressione rimanga costante durante i cicli di accensione/spegnimento dell'agitazione; fate riferimento a Taratura delle valvole di bypass dell'agitatore (pagina 58).

Valvola di accelerazione dell'agitatore

La valvola di accelerazione dell'agitatore è una valvola a sfera azionata manualmente che controlla il flusso agli ugelli di agitazione nel serbatoio principale. Questa valvola consente all'utente di controllare la pressione dell'impianto dell'irroratrice negli ugelli di agitazione del serbatoio principale quando sono necessari volumi di applicazione maggiori. La valvola di accelerazione dell'agitatore è situata sopra la pompa (Figura 127).

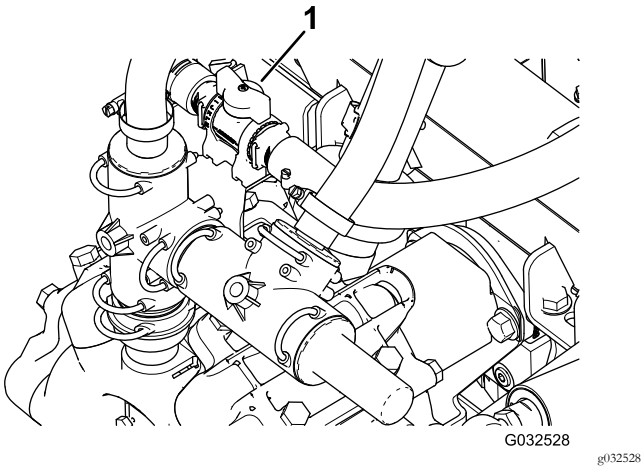

Figura 127

1. Stegola della valvola di accelerazione dell'agitatore

Valvole di sezione delle barre

Le valvole di sezione controllano il flusso alle 3 sezioni delle barre e possono essere attivate o disattivate (Figura 128).

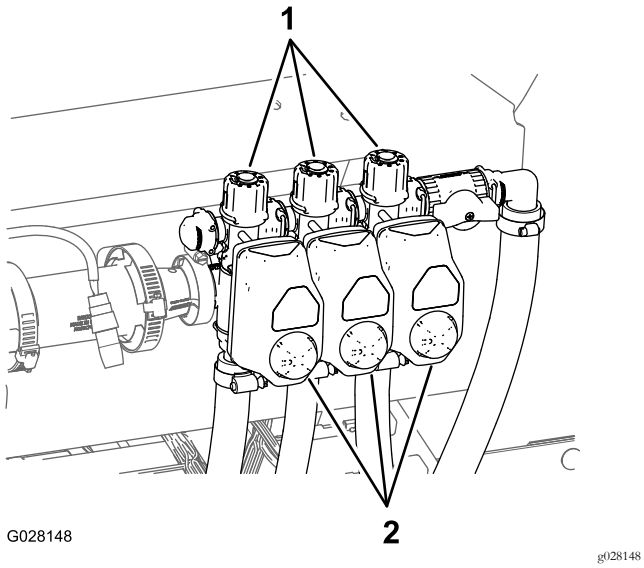

Figura 128

1. Manopola (valvola di bypass di sezione)
2. Attuatori (valvola di sezione)

Valvola di bypass della sezione della barra

Solo modalità manuale

Il bypass della barra dirige di nuovo il liquido di una sezione della barra al serbatoio quando disattivate la sezione della barra. Il bypass della barra è regolabile per mantenere costante la pressione delle barre, a prescindere dal numero di sezioni delle barre attivate.

Funzionamento

Impostazione delle valvole di bypass di sezione della barra

Solo modalità manuale

Importante: Durante il funzionamento in modalità automatica, la valvola di intercettazione di bypass di sezione della barra deve essere chiusa.

Prima di utilizzare l'irroratrice per la prima volta, se cambiate gli ugelli o come opportuno, tarate il flusso e la velocità dell'irroratrice e impostate il bypass di sezione della barra (in caso di utilizzo della modalità manuale); fate riferimento alla procedura di taratura nel *Manuale dell'operatore*.

Nota: Le valvole di sezione devono essere tarate ogni volta che vengono cambiati gli ugelli (solo in caso di funzionamento/irrorazione in modalità manuale).

Scegliete un ampio spazio all'aperto, con terreno pianeggiante, per questa operazione.

1. Riempite per metà il serbatoio dell'irroratrice con acqua pulita.
2. Abbassate le barre dell'irroratrice.
3. Inserite il freno di stazionamento.
4. Impostate l'interruttore di comando dell'irrorazione su manuale.
5. Spostate tutti e tre gli interruttori delle barre in posizione di ACCENSIONE, ma lasciate l'interruttore principale delle barre in posizione di spegnimento.
6. Spostate l'interruttore della pompa in posizione di ACCENSIONE e avviate l'agitatore.
7. Portate la macchina a pieno regime.
8. Utilizzando l'interruttore del volume di applicazione, regolate il volume di applicazione (pressione) a 2,75 bar.
9. Spegnete la barra sinistra e regolate la manopola di bypass della barra (Figura 129) fino a quando la pressione non raggiunge il livello precedente.

   Nota: Gli indicatori numerati sulla manopola e l'ago di bypass sono solo a titolo di riferimento.

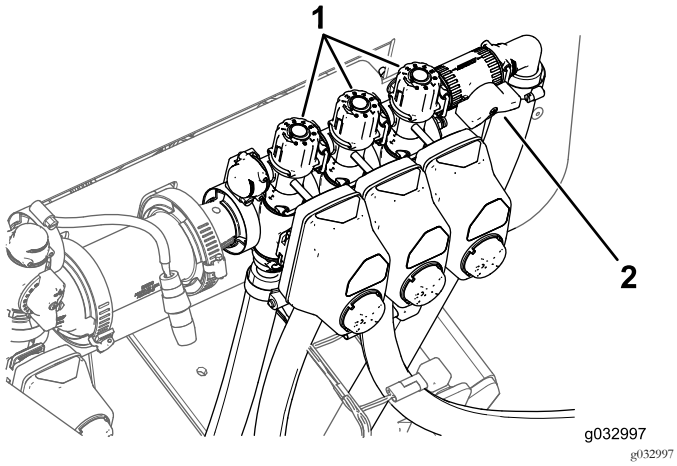

Figura 129

1. Manopole di regolazione bypass di sezione della barra
2. Valvola di intercettazione di bypass di sezione della barra

10. Attivate la barra sinistra e disattivate la barra destra.
11. Regolate la manopola di bypass della barra destra (Figura 129) fino a quando la pressione non raggiunge il livello precedente.
12. Attivate la barra destra e disattivate la barra centrale.
13. Regolate la manopola di bypass della barra centrale (Figura 129) fino a quando la pressione non raggiunge il livello precedente.
14. Disattivate tutte le barre.
15. Disattivate la pompa.

Posizionamento della manopola della valvola di bypass dell'agitatore

- La valvola di bypass dell'agitatore è in posizione completamente APERTA come illustrato nella Figura 130.
- La valvola di bypass dell'agitatore è in posizione CHIUSA (0) come illustrato nella Figura 130.
- La valvola di bypass dell'agitatore è in una posizione INTERMEDIA (regolata in relazione al misuratore di pressione per l'impianto dell'irroratrice) come illustrato nella Figura 130.

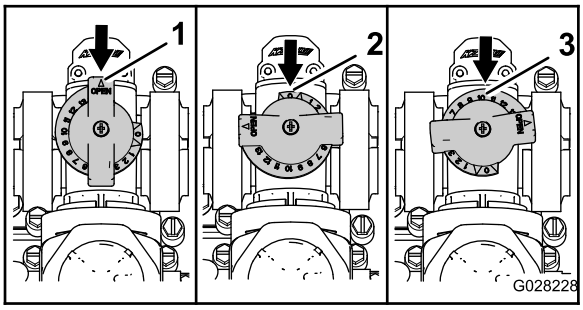

Figura 130

1. Aperto
2. Chiuso (0)
3. Posizione intermedia

Taratura delle valvole di bypass dell'agitatore

Intervallo tra gli interventi tecnici: Ogni anno—Taratura delle valvole di bypass dell'agitatore

Importante: Se avete montato l'impianto di irrorazione di base, portate l'interruttore di alimentazione in posizione di SPEGNIMENTO.

1. Selezionate un'area aperta e piana per effettuare questa procedura.
2. Riempite per metà il serbatoio dell'irroratrice con acqua pulita.
3. Verificate che la valvola di comando dell'agitatore sia aperta.

   Nota: Se è stata tarata apritela ora completamente.
4. Inserite il freno di stazionamento e avviate il motore.
5. Impostate l'interruttore della pompa e dell'agitatore in posizione di ACCENSIONE.
6. Spostate la leva dell'acceleratore in posizione MASSIMA.
7. Ruotate l'interruttore principale delle barre in posizione di SPEGNIMENTO.
8. Utilizzate l'interruttore del volume di applicazione per regolare la pressione dell'impianto di irrorazione a 689 kPa.
9. Ruotate l'interruttore dell'agitatore in posizione di SPEGNIMENTO e leggete il misuratore di pressione.
   - Se il misuratore di pressione indica 689 kPa (100 psi) la valvola di bypass dell'agitatore è tarata correttamente.
   - Se il misuratore di pressione mostra un valore diverso, passate alla fase successiva.
10. Regolate la valvola di bypass dell'agitatore (Figura 131) sul lato posteriore della valvola dell'agitatore fino a quando la pressione dell'impianto di irrorazione indicata sul misuratore non è pari a 689 kPa.

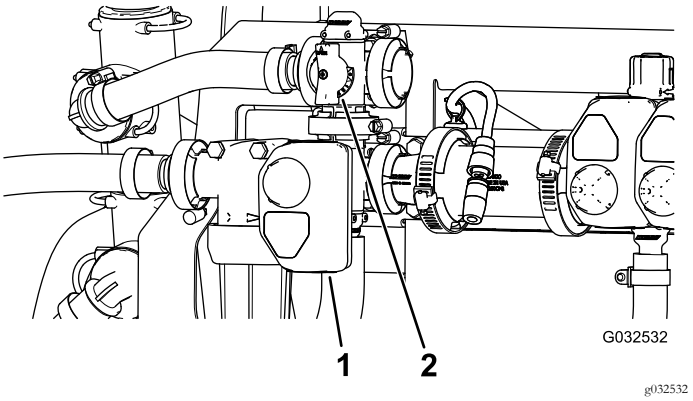

Figura 131

1. Attuatore (valvola dell'agitatore)
2. Valvola di bypass dell'agitatore

11. Ruotate l'interruttore della pompa in posizione di SPEGNIMENTO.
12. Spostate la leva dell'acceleratore in posizione di MINIMA e girate l'interruttore a chiave in posizione di SPEGNIMENTO.

Manutenzione

Cambio della griglia del filtro della pressione

Intervallo tra gli interventi tecnici: Ogni 400 ore—Cambiate la griglia del filtro della pressione.

Nota: Le griglie del filtro della pressione opzionali sono disponibili tramite il vostro distributore di ricambi Toro autorizzato.

1. Spostate la macchina su un terreno pianeggiante, spegnete la pompa dell'irroratrice, spegnete il motore e togliete la chiave dall'interruttore di avviamento.
2. Allineate una bacinella di spurgo sotto il filtro della pressione (Figura 132).

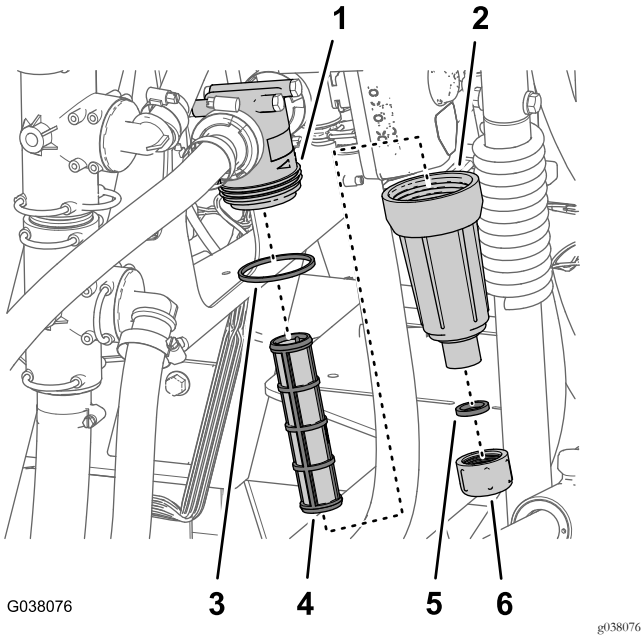

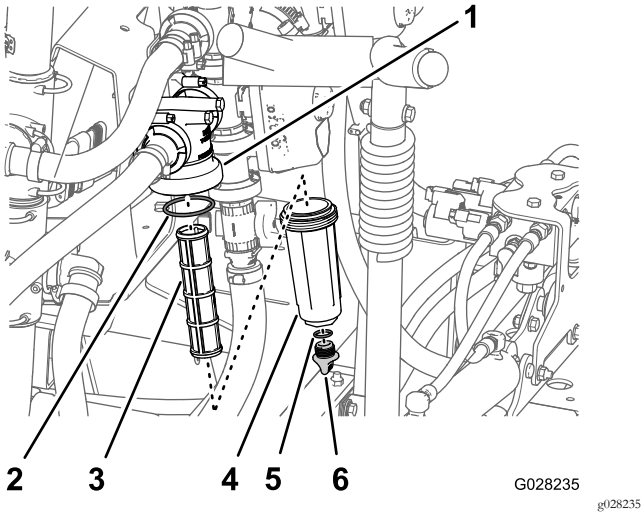

Figura 132

1. Testa del filtro
2. O-ring (pozzetto)
3. Elemento del filtro
4. Pozzetto
5. O-ring (tappo di spurgo)
6. Tappo di spurgo

3. Ruotate il tappo di spurgo in senso antiorario e rimuovetelo dal pozzetto del filtro della pressione (Figura 132).

   Nota: Fate spurgare completamente il pozzetto.

4. Ruotate il pozzetto in senso antiorario e rimuovetelo dalla relativa testa del filtro (Figura 132).
5. Rimuovete l'elemento del filtro della pressione usato (Figura 132).

   Nota: Gettate via il filtro usato.

6. Controllate l'O-ring del tappo di spurgo (situato nel raccordo filettato del pozzetto) e l'O-ring del pozzetto per escludere danni e usura (Figura 132).

   Nota: Sostituite eventuali O-ring del tappo, del pozzetto o entrambi se usurati o danneggiati.

7. Montate il nuovo elemento del filtro della pressione nella testa del filtro (Figura 132).

   Nota: Verificate che l'elemento del filtro sia saldamente in sede nella testa del filtro.

8. Montate il pozzetto sulla testa del filtro e serrate manualmente (Figura 132).
9. Montate il tappo sul pozzetto e serrate manualmente (Figura 132).

Pulizia delle valvole dell'agitatore e di sezione

- Per pulire la valvola dell'agitatore, fate riferimento alle sezioni seguenti:
  1. Rimozione dell'attuatore della valvola (pagina 60)
  2. Rimozione della valvola del collettore dell'agitatore (pagina 61)
  3. Pulizia della valvola del collettore (pagina 63)
  4. Montaggio della valvola del collettore (pagina 65)
  5. Montaggio della valvola del collettore dell'agitatore (pagina 65)
  6. Montaggio dell'attuatore della valvola (pagina 66)
- Per pulire le 3 valvole di sezione, fate riferimento alle sezioni seguenti:
  1. Montaggio dell'attuatore della valvola (pagina 66)
  2. Rimozione del collettore della valvola di sezione (pagina 62)
  3. Pulizia della valvola del collettore (pagina 63)
  4. Montaggio della valvola del collettore (pagina 65)
  5. Montaggio della valvola del collettore di sezione (pagina 66)
  6. Montaggio dell'attuatore della valvola (pagina 66)

Rimozione dell'attuatore della valvola

1. Parcheggiate l'irroratrice su terreno pianeggiante, inserite il freno di stazionamento, spegnete la pompa, spegnete il motore e togliete la chiave.
2. Rimuovete il connettore a 3 pin dell'attuatore della valvola dal connettore elettrico a 3 prese del cablaggio dell'irroratrice.
3. Rimuovete il fermo che fissa l'attuatore alla valvola del collettore per la valvola di comando del volume, la valvola dell'agitatore, la valvola principale delle barre o la valvola di sezione delle barre (Figura 133).

   Nota: Schiacciate insieme le 2 gambe del fermo mentre lo spingete verso il basso.

   Nota: Conservate l'attuatore e il fermo per l'installazione descritta in Montaggio dell'attuatore della valvola (pagina 66).

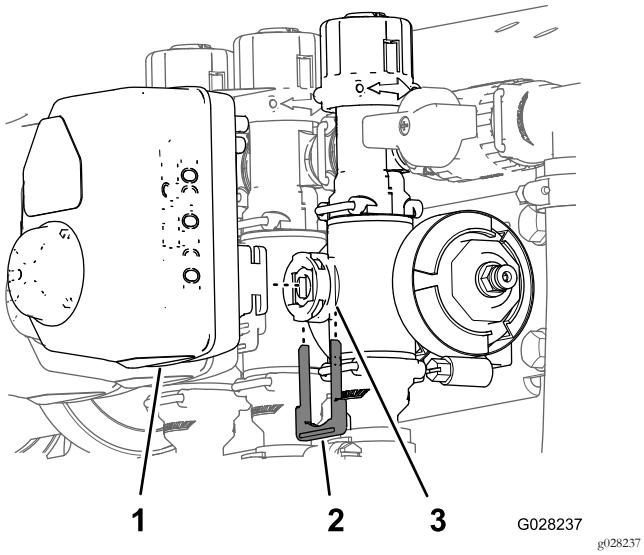

Figura 133

Attuatore della valvola di sezione illustrato (l'attuatore della valvola dell'agitatore è simile)

1. Attuatore della valvola (valvola di sezione illustrata)
2. Fermo
3. Porta dello stelo

4. Togliete l'attuatore dalla valvola del collettore.

Rimozione della valvola del collettore dell'agitatore

1. Rimuovete i morsetti e le guarnizioni che fissano il collettore della valvola dell'agitatore alla valvola di bypass dell'agitatore, testa del filtro della pressione, accoppiatore del riduttore e raccordo dell'adattatore (valvola di accelerazione dell'agitatore), come illustrato nella Figura 134.

   Nota: Conservate morsetti, guarnizioni, collegamenti rapidi e perno di collegamento rapido per l'installazione in Montaggio della valvola del collettore dell'agitatore (pagina 65).

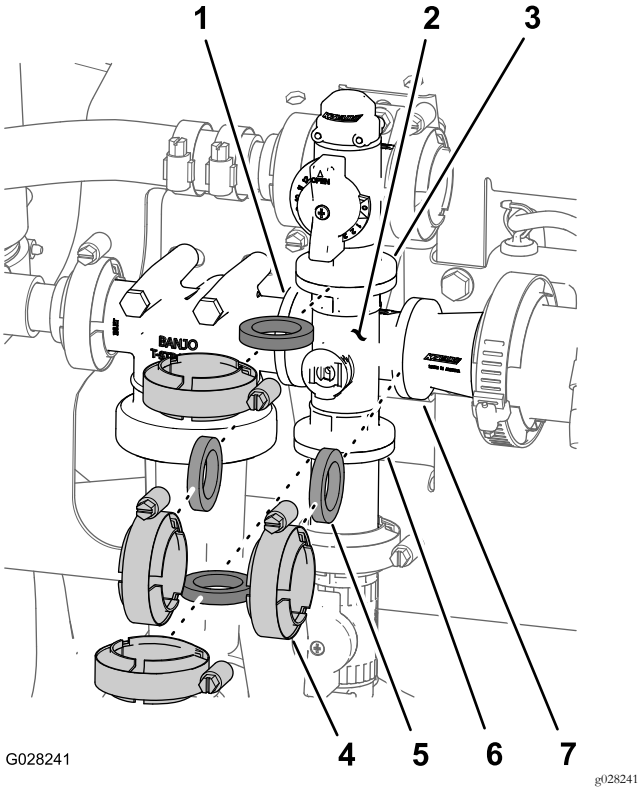

Figura 134

Valvola dell'agitatore

1. Flangia (testa del filtro della pressione)
2. Collettore (valvola dell'agitatore)
3. Flangia (valvola di bypass dell'agitatore)
4. Morsetto flangiato
5. Guarnizione
6. Flangia (raccordo dell'adattatore - valvola di accelerazione dell'agitatore)
7. Flangia (giunto del riduttore)

2. Rimuovete il collettore della valvola dell'agitatore dalla macchina (Figura 135).

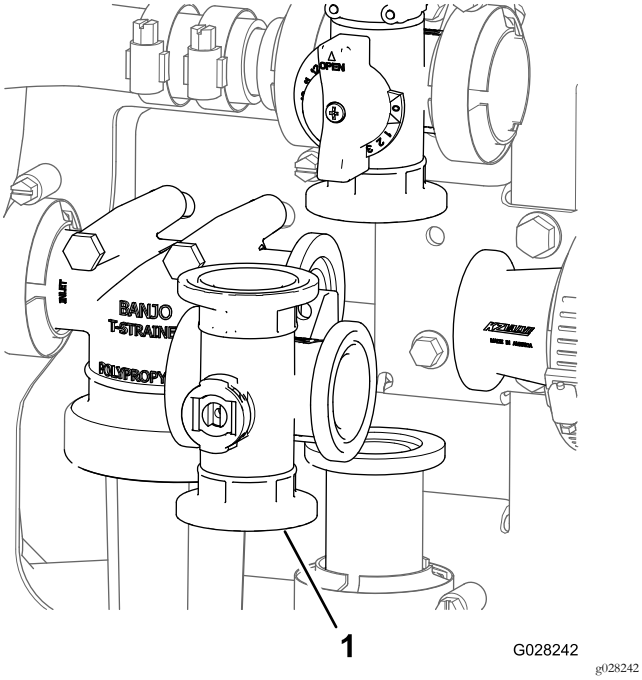

Figura 135

1. Collettore della valvola dell'agitatore

Rimozione del collettore della valvola di sezione

1. Rimuovete i morsetti e le guarnizioni che fissano il collettore della valvola di sezione (Figura 136) alla valvola di sezione adiacente (se a sinistra, valvola di sezione e giunto del riduttore).

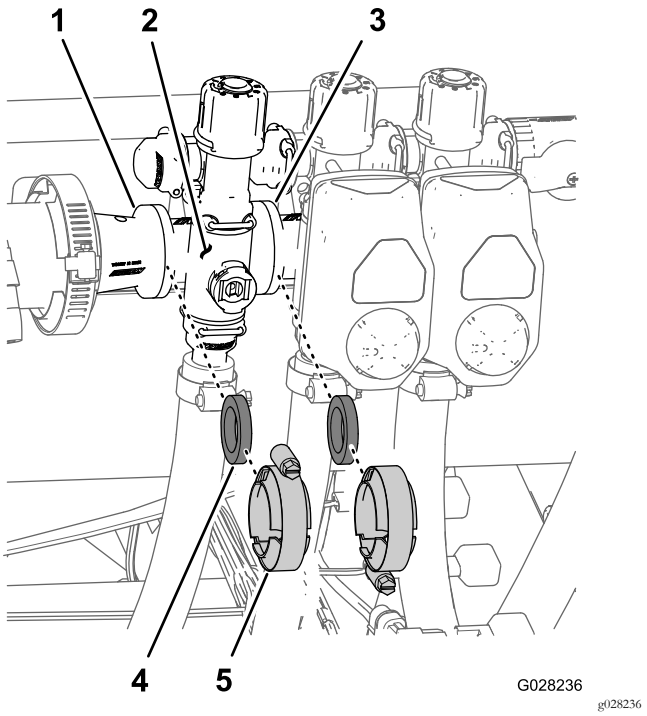

Figura 136

1. Flangia (giunto del riduttore)
2. Collettore (valvola di sezione)
3. Flangia (valvola di sezione adiacente)
4. Guarnizione
5. Morsetto flangiato

2. Rimuovete il fermo che fissa il collettore della valvola di sezione al raccordo di bypass (Figura 137).

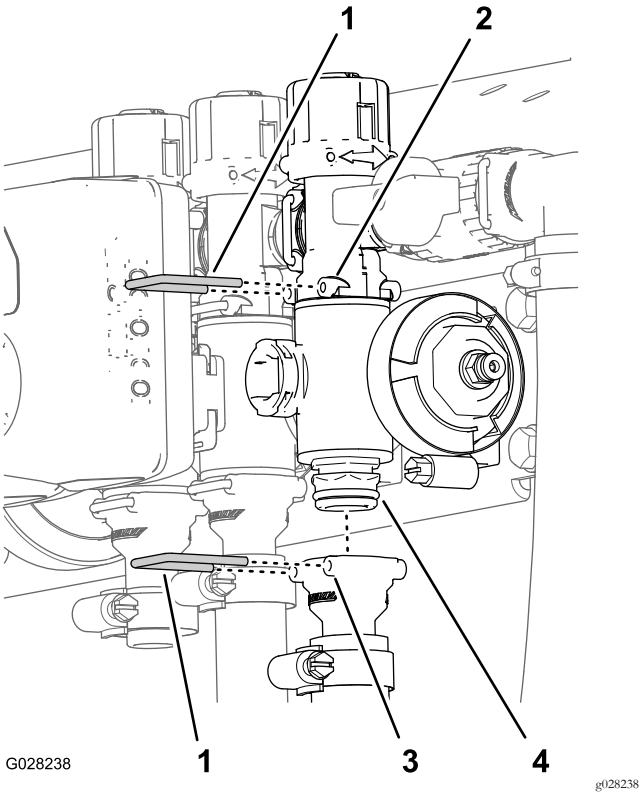

Figura 137

1. Fermo
2. Presa (valvola di bypass)
3. Gruppo valvola del collettore
4. Presa (raccordo di uscita)

3. Rimuovete il collettore della valvola di sezione dalla macchina (Figura 138).

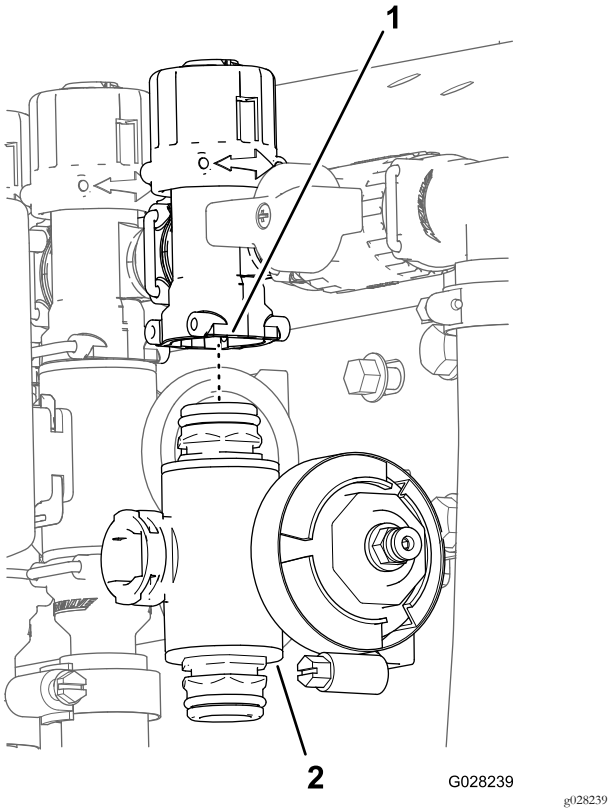

Figura 138

1. Raccordo di bypass
2. Collettore della valvola di sezione

Pulizia della valvola del collettore

1. Posizionate lo stelo della valvola in modo che sia in posizione (Figura 139).

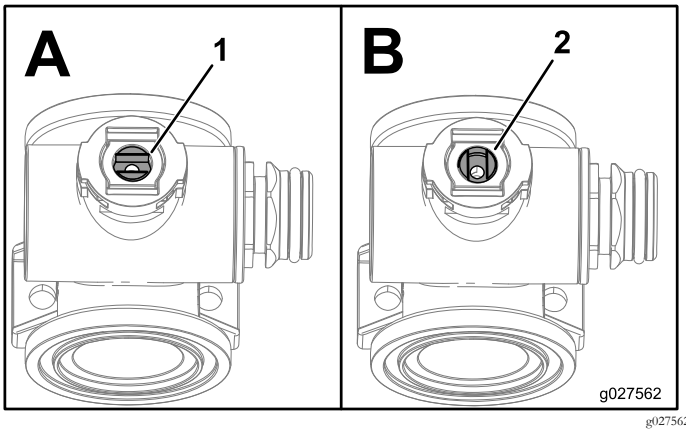

Figura 139

1. Valvola aperta
2. Valvola chiusa

2. Rimuovete i 2 gruppi del raccordo del tappo terminale da ciascun'estremità del corpo del collettore (Figura 140 e Figura 141).

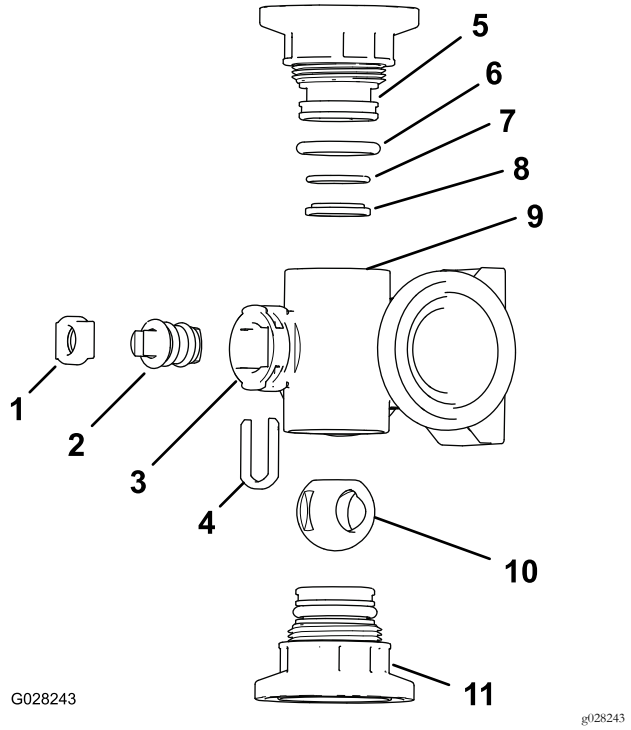

Figura 140

Collettore della valvola dell'agitatore

1. Fermo dello stelo
2. Stelo della valvola
3. Porta dello stelo
4. Fermo dello stelo
5. Raccordo del tappo terminale
6. O-ring di tenuta del tappo terminale (0,796"/0,139")
7. O-ring della valvola di non ritorno (0,676" / 0,07")
8. Anello della sede della valvola
9. Corpo del collettore
10. Valvola a sfera
11. Collegamento rapido

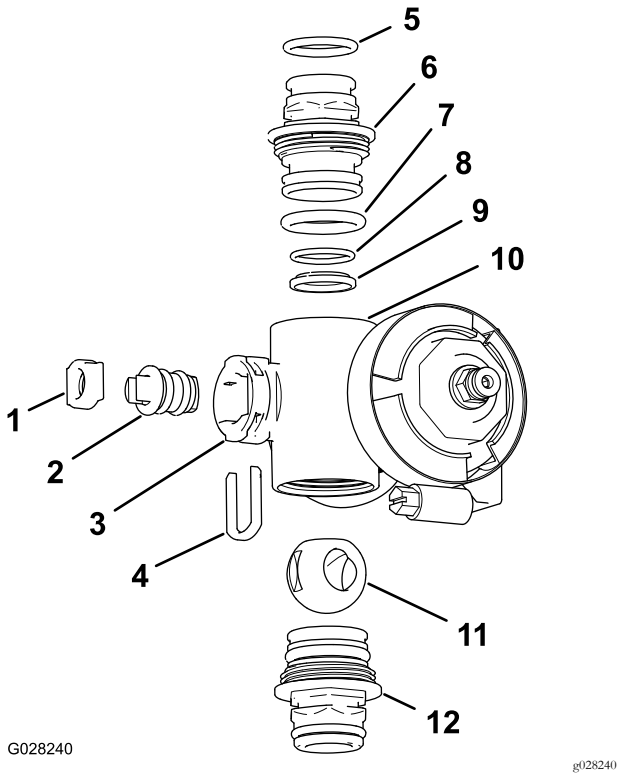

Figura 141

Collettore della valvola di sezione

1. Sede dello stelo della valvola
2. Gruppo dello stelo della valvola
3. Porta dello stelo
4. Fermo dello stelo
5. O-ring del raccordo di uscita (0,737 poll. / 0,103 poll.)
6. Raccordo del tappo terminale
7. O-ring di tenuta del tappo terminale (0,796"/0,139")
8. O-ring della valvola di non ritorno (0,676 poll. / 0,07 poll.)
9. Sede della sfera
10. Corpo del collettore
11. Valvola a sfera
12. Gruppo raccordo del tappo terminale

3. Girate lo stelo della valvola in modo che la sfera sia in posizione APERTA (Figura 139).

   Nota: Lo stelo della valvola deve essere parallelo al flusso della valvola e la sfera deve scivolare fuori.

4. Rimuovete il fermo dello stelo dalle scanalature nella porta dello stelo nel collettore (Figura 140 e Figura 141).
5. Rimuovete il fermo dello stelo e la sede dello stelo della valvola dal collettore (Figura 140 e Figura 141).
6. Rimuovete il gruppo dello stelo della valvola dal corpo del collettore (Figura 140 e Figura 141)
7. Pulite l'interno del collettore e l'esterno della valvola a sfera, il gruppo dello stelo, la cattura dello stelo e i raccordi terminali.

Montaggio della valvola del collettore

1. Controllate la condizione degli O-ring del raccordo di uscita (solo collettore della valvola di sezione), gli O-ring del tappo terminale, gli O-ring delle sedi posteriori e la sede a sfera per escludere danni o usura (Figura 140 e Figura 141).

   Nota: Sostituite eventuali O-ring o sedi usurati o danneggiati.

2. Applicate del grasso allo stelo della valvola e inseritelo nella sede dello stelo della valvola (Figura 140 e Figura 141).
3. Montate lo stelo della valvola e la sede nel collettore e fissateli con il fermo dello stelo (Figura 140 e Figura 141).
4. Assicuratevi che l'O-ring della valvola di non ritorno e la sede della sfera siano allineati e in sede nel raccordo del tappo terminale (Figura 140 e Figura 141).
5. Montate il gruppo del raccordo del tappo terminale sul corpo del collettore fino a quando la flangia del raccordo del tappo terminale non tocca il corpo del collettore (Figura 140 e Figura 141), poi ruotate il raccordo del tappo terminale di un altro 1/8 - 1/4 di giro.

   Nota: Prestate attenzione a evitare danni all'estremità del raccordo.

6. Inserite la sfera sul corpo della valvola (Figura 142).

   Nota: Lo stelo della valvola deve inserirsi nella scanalatura di azionamento della sfera. Se lo stelo della valvola non si inserisce, regolate la posizione della sfera (Figura 142).

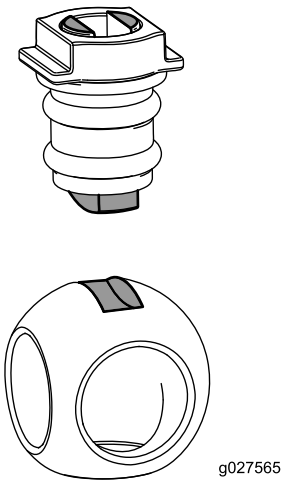

g027565

Figura 142

7. Girate il gruppo dello stelo della valvola in modo che la valvola sia chiusa (Figura 139).
8. Ripetete i passaggi 4 e 5 per l'altro gruppo del raccordo del tappo terminale.

Montaggio della valvola del collettore dell'agitatore

1. Allineate la flangia della valvola di bypass dell'agitatore, 1 guarnizione e la flangia del raccordo del tappo terminale del collettore della valvola dell'agitatore (Figura 143).

   Nota: Se necessario, allentate la bulloneria di montaggio per la testa del filtro della pressione in base alle esigenze per creare un gioco.

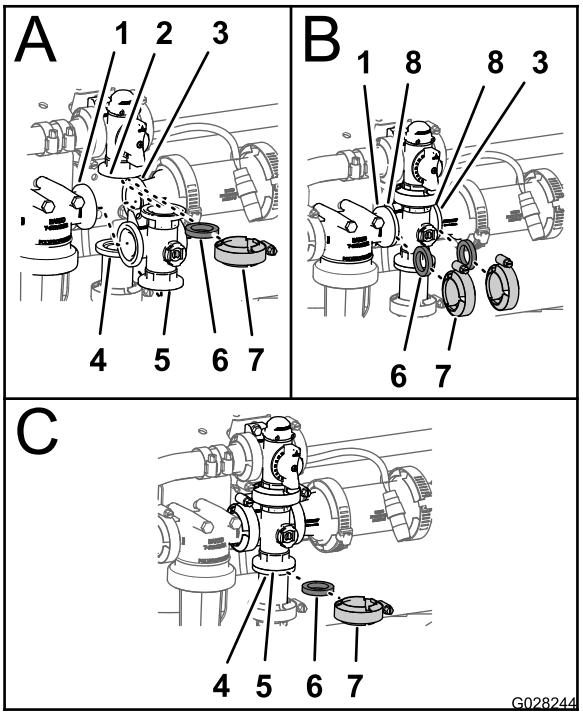

g028244

Figura 143

1. Flangia (testa del filtro della pressione)
2. Flangia (valvola di bypass dell'agitatore)
3. Flangia (giunto del riduttore)
4. Morsetto flangiato
5. Guarnizione
6. Collegamento rapido
7. Collettore (valvola dell'agitatore)
8. Flangia (collettore - valvola dell'agitatore)

2. Montate la valvola di bypass dell'agitatore, la guarnizione e il collettore della valvola dell'agitatore con un morsetto e serrate manualmente (Figura 143).
3. Allineate una guarnizione tra le flange della testa del filtro della pressione e il collettore della valvola dell'agitatore (Figura 143).
4. Montate la testa del filtro di pressione, la guarnizione e il collettore della valvola dell'agitatore con un morsetto e serrate manualmente (Figura 143).
5. Allineate una guarnizione tra le flange del collettore della valvola dell'agitatore e il giunto del riduttore (Figura 143).

6. Montate il collettore della valvola dell'agitatore, la guarnizione e il giunto del riduttore con un morsetto e serrate manualmente (Figura 143).
7. Allineate una guarnizione tra le flange del collettore della valvola dell'agitatore e il raccordo dell'adattatore per la valvola di accelerazione dell'agitatore (Figura 143).
8. Montate il collettore della valvola dell'agitatore, la guarnizione e il raccordo dell'adattatore con un morsetto e serrate manualmente (Figura 143).
9. Se avete allentato la bulloneria di montaggio per la testa del filtro della pressione, serrate il dado e il bullone a 1978 - 2542 N·cm.

Montaggio della valvola del collettore di sezione

1. Inserite il raccordo del tappo terminale superiore della valvola del collettore nel raccordo di bypass (Figura 144).

   Nota: Se necessario, allentate la bulloneria di montaggio per la valvola di bypass in base alle esigenze per creare un gioco.

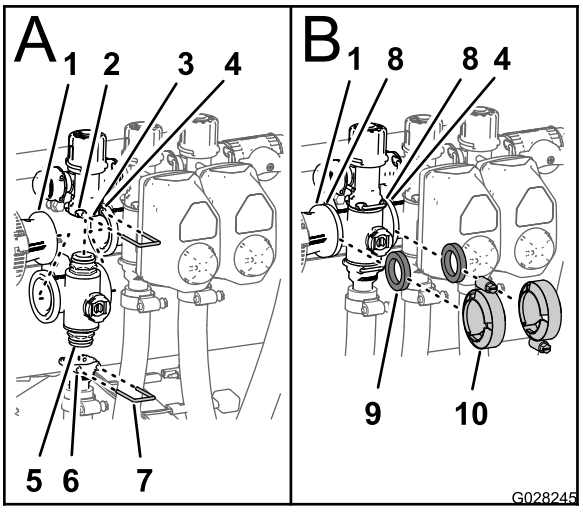

g028245

Figura 144

1. Flangia (giunto del riduttore)
2. Presa (valvola di bypass)
3. Valvola di bypass
4. Flangia (collettore adiacente – valvola dell'agitatore)
5. Raccordo del tappo terminale (collettore - gruppo valvole)
6. Presa (raccordo di uscita)
7. Fermo
8. Flangia (collettore valvola di di sezione)
9. Guarnizione
10. Morsetto flangiato

2. Fissate il raccordo del tappo terminale al raccordo di bypass inserendo un fermo nella presa del raccordo di bypass (Figura 144).
3. Montate il raccordo di uscita sul raccordo del tappo terminale inferiore della valvola del collettore (Figura 144).
4. Fissate il raccordo del tappo terminale al raccordo di uscita inserendo un fermo nella presa del raccordo di uscita (Figura 144).
5. Allineate una guarnizione tra le flange del giunto del riduttore e il collettore della valvola di sezione (Figura 144).
6. Montate il giunto del riduttore, la guarnizione e il collettore della valvola di sezione con un morsetto e serrate manualmente (Figura 144).
7. Se state montando le 2 valvole di sezione all'estrema sinistra, allineate una guarnizione tra le flange dei 2 collettori delle valvole di sezione adiacenti (Figura 144).
8. Montate i 2 collettori delle valvole di sezione adiacenti e la guarnizione con un morsetto e serrate manualmente (Figura 144).
9. Se avete allentato la bulloneria di montaggio per la valvola di bypass, serrate il dado e il bullone a 1017 - 1243 N·cm.

Montaggio dell'attuatore della valvola

1. Allineate l'attuatore alla valvola del collettore.
2. Fissate l'attuatore e la valvola con il fermo rimosso al passaggio 3 della sezione Rimozione dell'attuatore della valvola (pagina 60).

Rimessaggio

Effettuate i seguenti passaggi di manutenzione per il rimessaggio a breve o lungo termine:

- **Per un rimessaggio di breve durata** (inferiore a 30 giorni), pulite l'impianto di irrorazione; fate riferimento al *Manuale dell'operatore*.
- **Per un rimessaggio di lunga durata** (superiore a 30 giorni), pulite la valvola dell'agitatore e le 3 valvole di sezione; fate riferimento a Pulizia delle valvole dell'agitatore e di sezione (pagina 60).

Localizzazione guasti

Diagnostica dell’irroratrice

Problema	Possibile causa	Rimedio
Una sezione della barra non irrora.	1. La connessione elettrica della valvola della barra è sporca o scollegata. 2. Il fusibile è aperto (saltato). 3. Un flessibile è schiacciato. 4. Una valvola di bypass della barra è regolata in modo non corretto. 5. La valvola di sezione delle barre è danneggiata. 6. Il sistema elettrico è danneggiato.	1. Disattivate la valvola a mano. Scollegate il connettore elettrico della valvola, pulite tutti i cavi e collegatela. 2. Controllate i fusibili ed all'occorrenza sostituiteli. 3. Riparate o sostituite il flessibile. 4. Regolate le valvole di bypass della barra. 5. Rivolgetevi al Centro Assistenza autorizzato di zona. 6. Rivolgetevi al Centro Assistenza autorizzato di zona.
Una sezione della barra non si disattiva.	1. La valvola è danneggiata.	1. Smontate la valvola di sezione delle barre; fate riferimento alla sezione Pulizia. Ispezionate tutti i pezzi e sostituite quelli eventualmente danneggiati.
Una valvola della barra perde.	1. Un o-ring è avariato.	1. Smontate la valvola e sostituite le guarnizioni utilizzando il Kit di riparazione valvole; contattate il Centro Assistenza autorizzato di zona.
Quando si attiva una barra si verifica la caduta di pressione.	1. La valvola di bypass della barra è regolata in modo non corretto. 2. C'è un'ostruzione nel corpo della valvola della barra. 3. Il filtro di un ugello è danneggiato o intasato.	1. Regolate la valvola di bypass della barra. 2. Togliete le connessioni di entrata ed uscita della valvola della barra ed eliminate l'intasamento. 3. Togliete tutti gli ugelli e controllateli.
Un attuatore della barra non funziona correttamente.	1. Un interruttore termico nel portafusibili responsabile dell'alimentazione dell'attuatore è intervenuto a causa del surriscaldamento. 2. Un interruttore termico nell'attuatore delle barre responsabile dell'alimentazione dell'attuatore è intervenuto o non funziona correttamente.	1. Attendete che il sistema si raffreddi, prima di riprendere il lavoro. Se il problema perdura, rivolgetevi al Centro Assistenza autorizzato di zona. 2. Rivolgetevi al Centro Assistenza autorizzato di zona.

Schemi

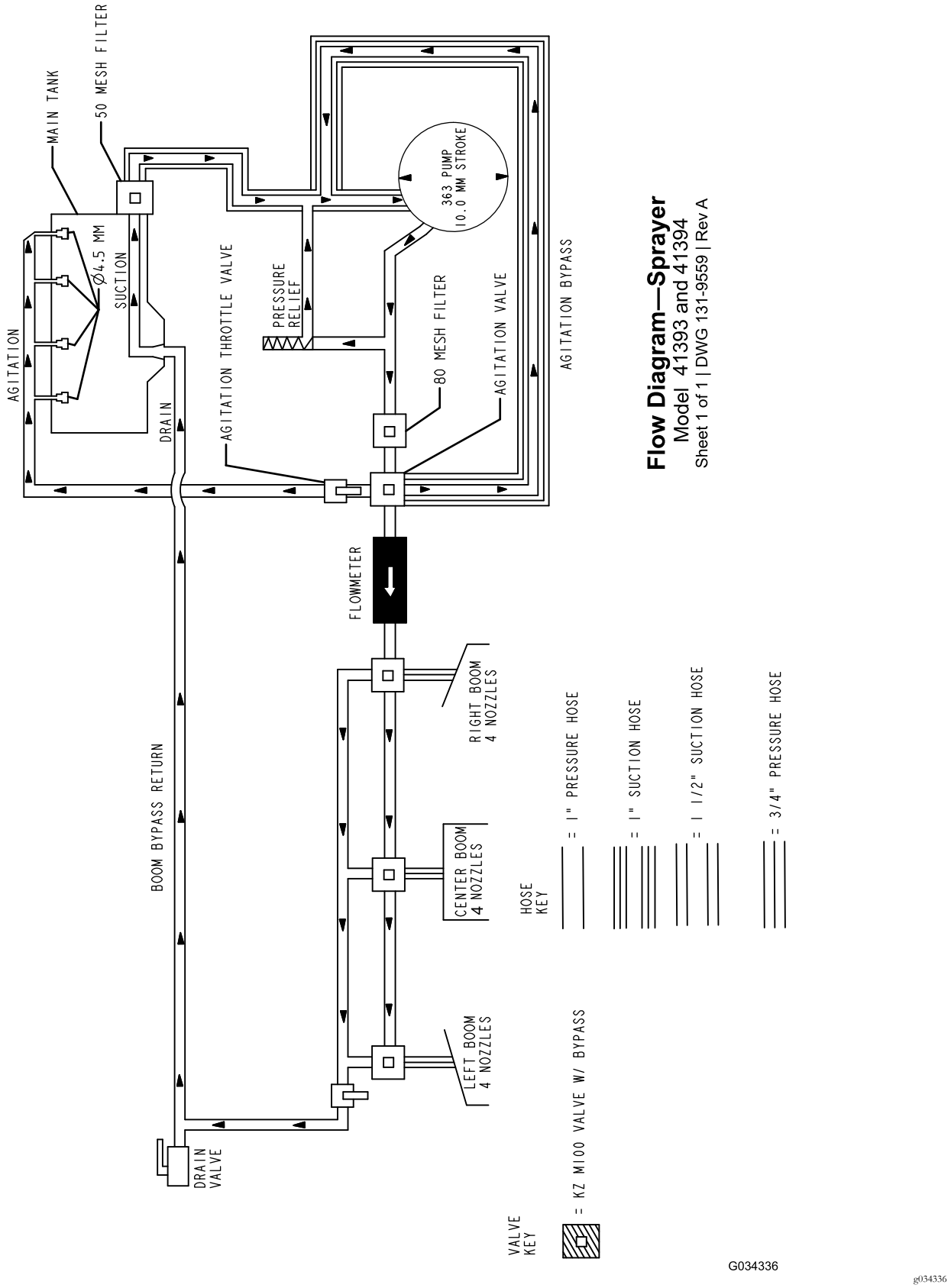

Diagramma di flusso dell'irroratrice 131-9559 (Rev. A)

Note:

Note:



Count on it.