Form No. 3407-100 Rev A

Klepconversieset

Multi Pro® 5800-D gazonspuitmachine

Modelnr.: 132-4276

Installatie-instructies

De klepconversieset dient ter vervanging van de spuitbedieningskleppen en gerelateerde onderdelen van een gazonspuitmachine.

U kunt op www.Toro.com rechtstreeks contact met Toro opnemen om informatie over productveiligheid en accessoires of instructiemateriaal voor gebruikers te verkrijgen, een verkoper te vinden of uw product te registreren.

⚠ WAARSCHUWING

CALIFORNIË
Proposition 65 Waarschuwing

Dit product bevat een chemische stof of chemische stoffen waarvan de Staat Californië weet dat ze kanker, geboorteafwijkingen en schade aan het voortplantingssysteem veroorzaken.

Gebruik van dit product kan leiden tot blootstelling aan chemische stoffen waarvan de Staat Californië weet dat ze kanker, geboorteafwijkingen en andere schade aan het voortplantingssysteem veroorzaken.

Veiligheid

⚠ WAARSCHUWING

Chemische stoffen die worden gebruikt in het spuitsysteem kunnen gevaarlijk en giftig voor de gebruiker, omstanders, dieren, planten, de bodem of eigendommen zijn.

- **U moet de waarschuwingsetiketten en de Veiligheidsinformatiebladen voor alle gebruikte chemische stoffen zorgvuldig lezen en in acht nemen en uzelf beschermen volgens de instructies van de fabrikant van de chemische stoffen. Bijvoorbeeld, draag geschikte persoonlijke beschermende uitrusting zoals gezichts- en oogbescherming, handschoenen of andere voorzieningen ter bescherming tegen lichamelijk contact met chemische stoffen.**
- **Er kunnen meerdere chemische stoffen zijn gebruikt; zorg ervoor dat u informatie over elke stof krijgt.**
- **Weiger de machine te gebruiken of te bedienen als deze informatie niet beschikbaar is.**
- **Voordat u onderhoud uitvoert aan een spuitsysteem moet dit drie keer zijn gespoeld en geneutraliseerd volgens de instructies van de fabrikant(en) van de chemische stoffen en moeten alle kleppen 3 cyclussen hebben doorlopen.**
- **Controleer of er voldoende water en zeep in de buurt is, en als u in contact komt met chemische stoffen, moet u deze onmiddellijk afspoelen.**

© 2016—The Toro® Company
8111 Lyndale Avenue South
Bloomington, MN 55420

Registreer uw product op www.Toro.com. Vertaling van de oorspronkelijke tekst (NL)
Gedrukt in de VS
Alle rechten voorbehouden
3407-100 A

Veiligheids- en instructiestickers

Veiligheidsstickers en veiligheidsinstructies zijn gemakkelijk zichtbaar voor de bestuurder en bevinden zich bij plaatsen waar gevaar kan ontstaan. Vervang alle beschadigde of ontbrekende stickers.



decal127-6976

127-6976

1. Verminderen
2. Verhogen

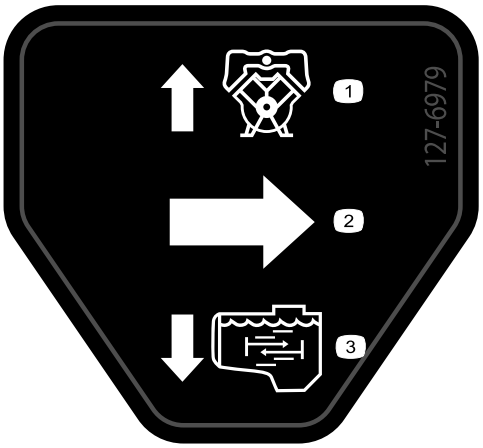

decal127-6979

127-6979

1. Pomp-retourstroom
2. Stroom
3. Mengstroom

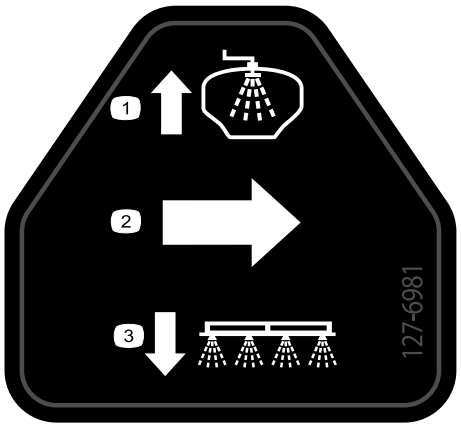

decal127-6981

127-6981

1. Omloop-retourstroom
2. Stroom
3. Spuiten met spuitbomen

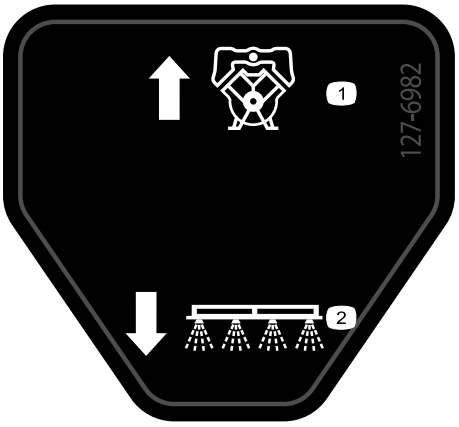

decal127-6982

127-6982

1. Retourstroom pomp
2. Spuiten met spuitbomen

Installatie

Losse onderdelen

Gebruik onderstaande lijst om te controleren of alle onderdelen zijn geleverd.

Procedure	Omschrijving	Hoeveelheid	Gebruik
1	Geen onderdelen vereist	–	De installatie van de set voorbereiden.
2	Geen onderdelen vereist	–	De achterste kabelboom loskoppelen van het optionele werktuig.
3	Geen onderdelen vereist	–	De druksensorbuis voor de dashboardmeter loskoppelen.
4	Achterste kabelboom	1	De achterste kabelboom van de machine verwijderen.
5	Geen onderdelen vereist	–	De onderdelen van het omloop-, aftap- en mengsysteem verwijderen.
6	Geen onderdelen vereist	–	De toevoerslang demonteren.
7	Geen onderdelen vereist	–	De klepsteun en de spuitboomkleppen verwijderen.
8	Spuitklep Dop – 52 mm Pakking – 25 x 35 mm Flensklem – 40 tot 64 mm Klepbevestiging Flenskopbouten (5/16 x 1") Flensborgmoeren (5/16")	1 1 1 1 1 5 5	De kleppen op de klepbevestiging monteren.
9	Geen onderdelen vereist	–	De klepbevestiging op de machine monteren.
10	Schroef (6-32 x ⅝") Handgreep Mengdosisklep Beugel (nylon) Mengklepbeugel Bout (6 x 12 mm) Mengtoevoerslang Mengspuitdop Mengomloopslang – 25 x 254 mm Pakking – 25 x 35 mm Flensklem – 40 tot 64 mm	1 1 1 1 1 1 1 1 1 1 1	De mengafsluitklep, spuitdoppen en slangen monteren.
11	Toevoerslang van verdeelstuk (1 x 25") Pakking – 25 x 35 mm Flensklem – 40 tot 64 mm	1 1 1	De toevoerslang van het verdeelstuk monteren.

Procedure	Omschrijving	Hoeveel-heid	Gebruik
12	Afsluitklep van straalpomp Beugel van afsluitklep Flensborgmoeren (¼") Pakking – 25 x 35 mm Flensklem – 40 tot 64 mm Mengomloopslang – 25 x 337 mm Pakking – 25 x 35 mm Flensklem – 40 tot 64 mm Overdrukslang – 2,5 x 29,8 cm Spuittoevoerslang – 2,5 x 48,6 cm Toevoerslang straalpomp – 2,5 x 156,5 cm	1 1 1 1 1 1 1 1 1 1 1	De afsluitklep en slangen voor de voormengset voor chemicaliën monteren.
13	Omloop- en aftapslang Steunklem Flenskopbout (5/16 x ¾") Ring (5/16")	1 1 1 1	De omloopslang van de spuitboom en de aftapslang monteren.
14	Toevoerslang – linkerspuitboom – 2 x 205 cm Toevoerslang – middelste spuitboom – 2 x 58 cm Toevoerslang – rechterspuitboom – 2 x 170 cm	1 1 1	De spuitdopslangen monteren.
15	Flensafsluitklep Beugel (nylon) 90°-knie (met drukaansluiting) Pakking – 25 x 35 mm Flensklem – 40 tot 64 mm Ring (5/16 x 13/16") Bout (6 x 16 mm) Slangklem Snelkoppelfitting (vrouwelijk) Rechte slangpilaar (½") Slang – 1,3 x 762 cm Slang – 1,3 x 180 cm Kabelklembanden	1 1 1 1 1 4 4 2 1 1 1 1 3	De afsluitklep en slang monteren voor het optionele spuitpistool of de elektrische slanghaspel.
16	Achterste kabelboom Kabelklemband	1 3	Monteren van de achterste kabelboom op de machine.
17	Geen onderdelen vereist	–	De achterste kabelboom aansluiten.
18	Draadbrug (optioneel spuitpistool of elektrische slanghaspel)	1	De achterste kabelboom aankoppelen op de optionele werktuigen.
19	Geen onderdelen vereist	–	De druksensorbuis aansluiten voor de dashboardmeter.
20	Geen onderdelen vereist	–	De montage van de klepconversieset voltooien.

1

De installatie van de set voorbereiden

Geen onderdelen vereist

De machine gebruiksklaar maken

1. Plaats de machine op een horizontaal oppervlak (Figuur 1).

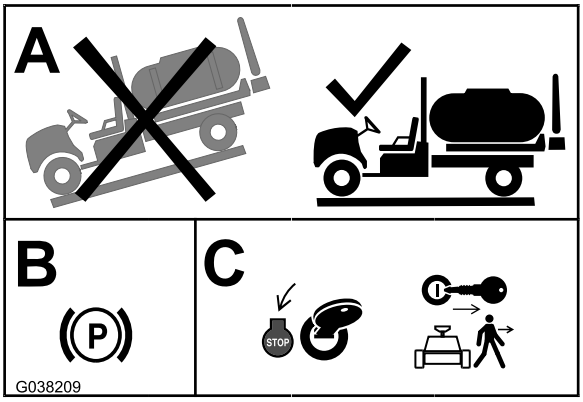

g038209

Figuur 1

2. Stel de parkeerrem in werking (Figuur 1).
3. Zet de motor af en haal het sleuteltje uit het contact (Figuur 1).

De spuitmachine en optionele spoeltank voorbereiden

1. Maak de spuitmachine schoon; raadpleeg het hoofdstuk De spuitmachine reinigen in de *Gebruikershandleiding* van de machine.

   Belangrijk: U dient de spuittank volledig te ledigen alvorens de klepconversieset te monteren.

2. **Doe het volgende voor machines met optionele tankspoelset:** Pomp het water van de spoeltank in de spuittank; raadpleeg het hoofdstuk De spoelset gebruiken in de *Montage-instructies* van de spoeltank.
3. Laat het water uit de spuittank lopen (Figuur 2); raadpleeg het hoofdstuk De spuitmachine reinigen in de *Gebruikershandleiding* van de machine.

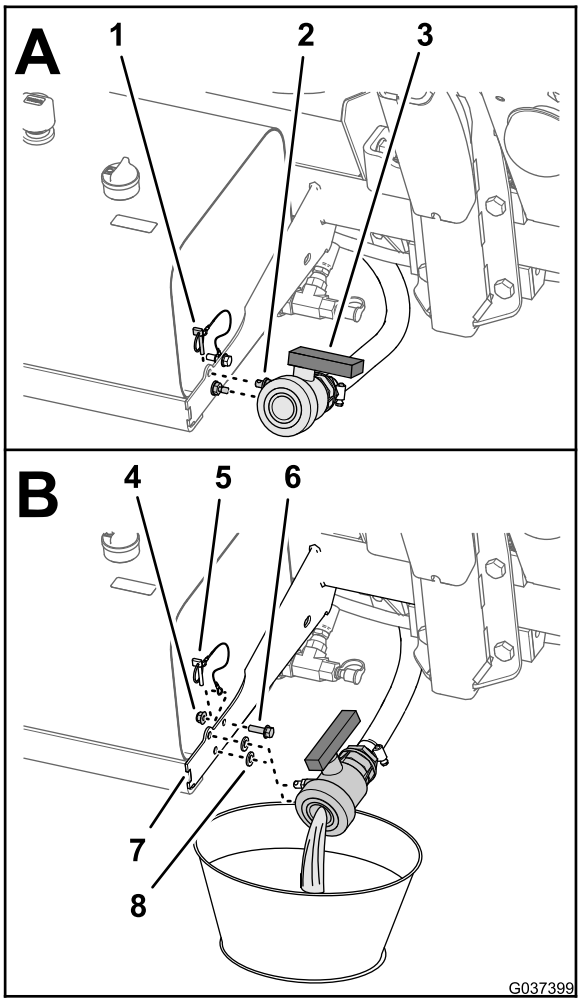

g037399

Figuur 2

1. Lynchpen
2. Bevestigingspen
3. Aftapventiel
4. Flensborgmoer (5/16")
5. Kabel (borgpen)
6. Flenskopbout (5/16 x 1")
7. Steun (hydraulische tank)
8. Rubberen ring

4. Verwijder de flenskopbout (5/16 x 1") en flensborgmoer (5/16") waarmee de kabel van de borgpen is bevestigd aan de steun van de hydraulische tank (Figuur 2).

   Opmerking: Bewaar de borgpen, flensborgmoer, flenskopbout en 2 rubberen ringen voor montage De aftapklep plaatsen (bladz. 35).

De accu afkoppelen

1. Breng de linker- en rechterspuitboom in de spuitstand.
2. Draai het SLEUTELTJE naar UIT en verwijder het sleuteltje; raadpleeg de *Gebruikershandleiding*.
3. Verwijder het accudeksel en maak de negatieve (zwarte) aardingskabel los van de accupool (Figuur 3 en Figuur 4).

⚠ WAARSCHUWING

Vonken kunnen accugassen tot ontploffing brengen en lichamelijk letsel veroorzaken.

Als accukabels verkeerd worden geleid, kan dit schade aan de spuitmachine en de kabels tot gevolg hebben en vonken veroorzaken.

- **Maak altijd de minkabel (zwart) van de accu los voordat u de pluskabel (rood) losmaakt.**
- **Sluit altijd de pluskabel (rood) van de accu aan voordat u de minkabel (zwart) aansluit.**

Accupolen of metalen gereedschappen kunnen kortsluiting maken met metalen onderdelen van de machine, waardoor vonken kunnen ontstaan.

- **Zorg ervoor dat bij het verwijderen of installeren van de accu de accupolen niet in aanraking komen met metalen onderdelen van de machine.**
- **Voorkom dat metalen gereedschappen kortsluiting veroorzaken tussen de accupolen en metalen onderdelen van de machine.**
- **Zorg ervoor dat de accuhouder altijd op zijn plaats zit om de accu te beschermen en vast te zetten.**

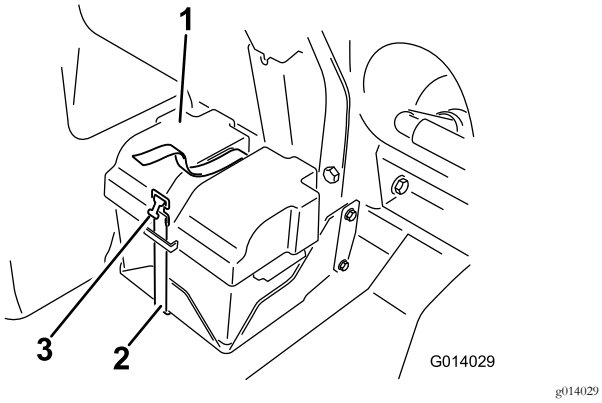

g014029

Figuur 3

1. Accudeksel
2. Beugel
3. Sluiting

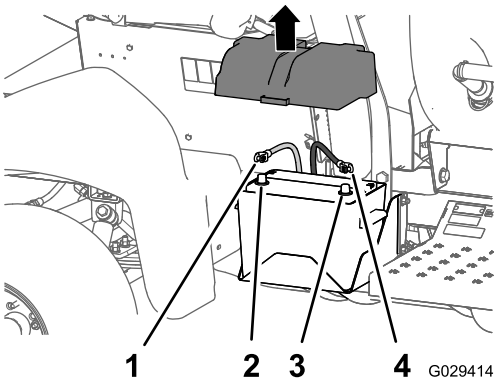

g029414

Figuur 4

1. Pluskabel van de accu
2. Pluspool van de accu
3. Minpool van de accu
4. Minkabel van de accu

4. Maak de pluskabel (rood) los van de accupool (Figuur 4).
5. Kantel beide stoelen naar voren en bevestig ze met de steunstangen in de pallen aan het einde van de sleuven in de voet van het middelste bedieningspaneel.
6. Laat de motor volledig afkoelen.

2

De achterste kabelboom loskoppelen van de optionele werktuigen

Geen onderdelen vereist

De kabelboom loskoppelen van het optionele spuitpistool of de elektrische slanghaspel

1. Zoek achteraan de spuittank de kabelboom voor het spuitpistool of de elektrische slanghaspel (Figuur 5).

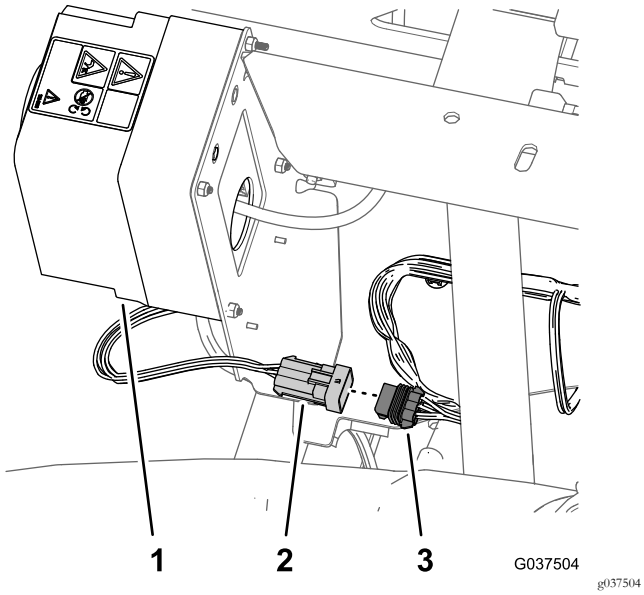

Figuur 5

1. Bedieningskast (spuitpistool of elektrische slanghaspel)
2. Stekker met 6 pinnen (kabelboom – spuitpistool of elektrische slanghaspel)
3. 6 contacten (achterste kabelboom)

2. Maak de stekker met 6 pinnen van de kabelboom voor het spuitpistool of de elektrische slanghaspel los van de 6 contacten van de achterste kabelboom (Figuur 5).

De compressor loskoppelen voor de schuimmarkeerderset

1. Zoek achteraan de schuimmarkeerdertank de kabelboom aan de compressor (Figuur 6).

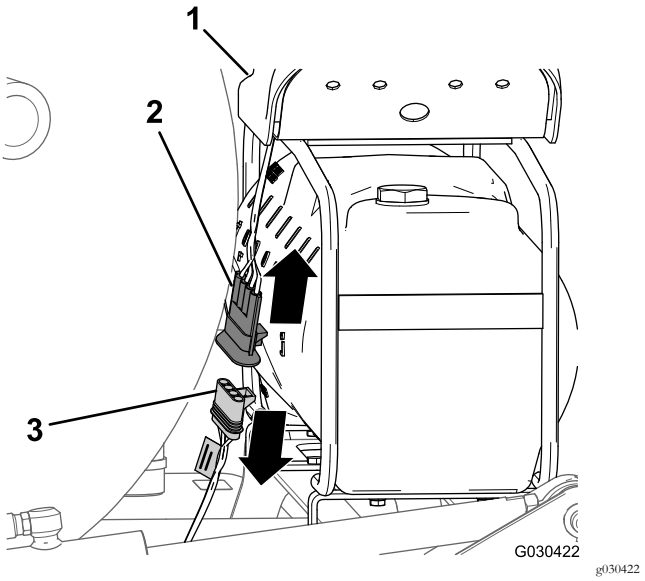

Figuur 6

1. Compressor
2. Stekker met 4 pinnen (kabelboom voor de compressor)
3. Busconnector met 4 contacten (kabelboom voor de egalisatieset)

2. Koppel de stekker met 4 pinnen van de kabelboom van de compressor los van de busconnector met 4 contacten van de achterste kabelboom van de machine (Figuur 6).

De pomp loskoppelen voor de tankspoelset

1. Druk aan de achterzijde van de machine de zijden van het deksel van de spoelpomp samen en til het deksel op tot de lipjes van het deksel loskomen van de sleuven in de zittingplaat, en verwijder het deksel van de machine (Figuur 7).

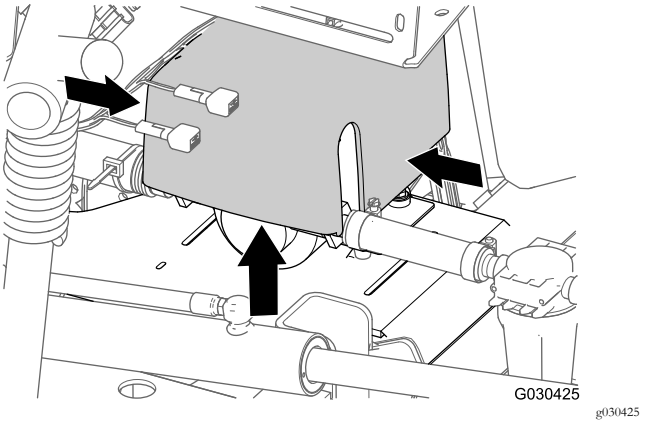

Figuur 7

2. Koppel de stekker met 6 pinnen van de kabelboom van de spoelpomp af van de connector met 6 contacten van de achterste kabelboom (Figuur 8).

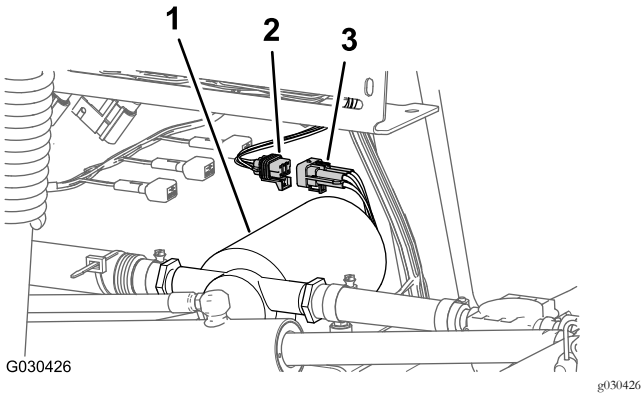

Figuur 8

1. Spoelpomp
2. Connector met 6 contacten (achterste kabelboom)
3. Stekker met 6 pinnen (kabelboom van spoelpomp)

De kabelboom loskoppelen van de optionele Pro-Control

Koppel de stekker met 3 pinnen van de vloeistofstroommeter los van de connector met 3 contacten van de achterste kabelboom van de machine (Figuur 9).

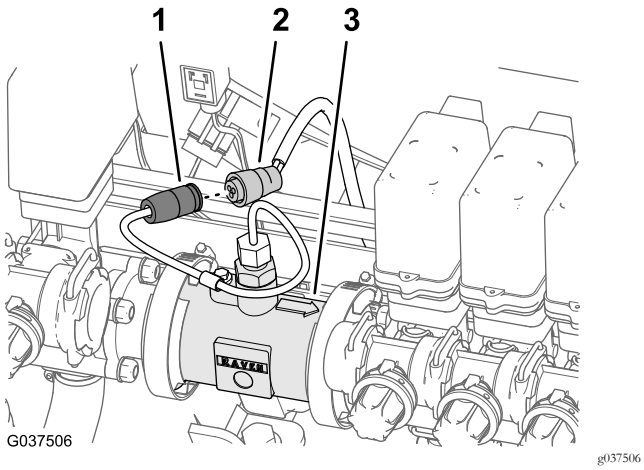

Figuur 9

1. Stekker met 3 pinnen (kabelboom van vloeistofstroommeter)
2. Connector met 3 contacten (achterste kabelboom – machine)
3. Vloeistofstroommeter

3

De druksensorbuis voor de dashboardmeter loskoppelen

Geen onderdelen vereist

De druksensorbuis voor de dashboardmeter loskoppelen – machines zonder optionele slanghaspel

Opmerking: Als uw machine is voorzien van een optioneel spuitpistool zie dan De druksensorbuis en toevoerslang loskoppelen – Optioneel spuitpistool of elektrische slanghaspel (bladz. 8).

1. Druk de kraag in voor de buiskoppeling in de dopfitting met opening van de rechter spuitboomklep (Figuur 10).

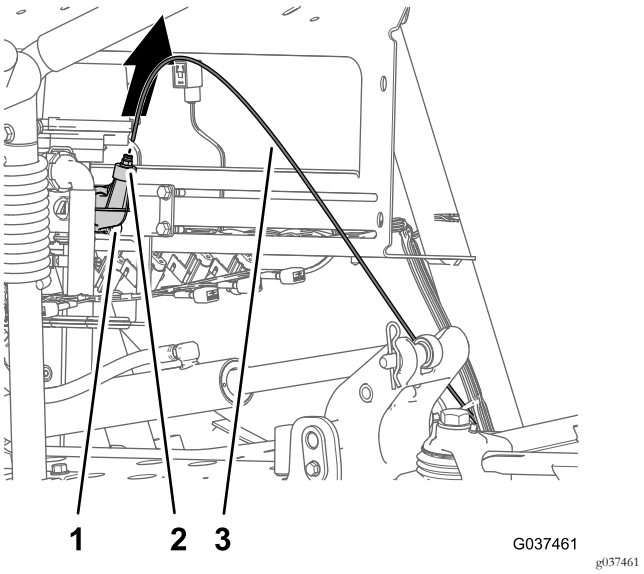

Figuur 10

1. Buiskoppeling (eindkap van de rechter spuitboomklep)
2. Dopfitting met opening
3. Druksensorbuis

2. Trek de druksensorbuis voor de meter op het dashboard uit de buiskoppeling (Figuur 10).

De druksensorbuis en toevoerslang loskoppelen – Optioneel spuitpistool of elektrische slanghaspel

1. Druk de kragen in voor de buiskoppelingen in de T-fitting in de drukpoortfitting (Figuur 11 of Figuur 12).

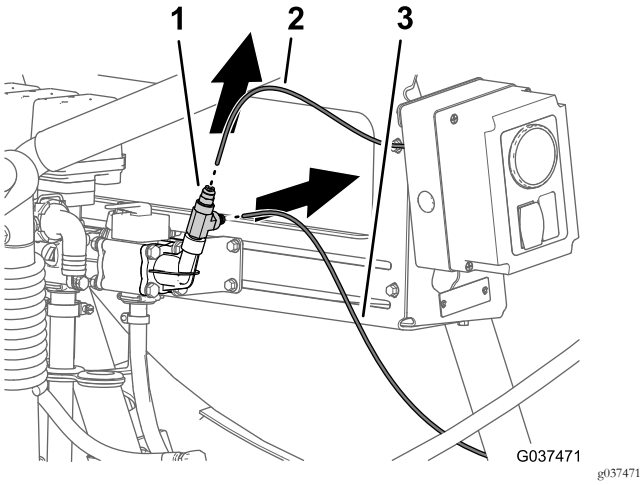

Figuur 11
Optioneel spuitpistool

1. Buiskoppeling (drukfitting — omloopklep)
2. Druksensorbuis (drukmeter spuitpistool)
3. Druksensorbuis (drukmeter op het dashboard)

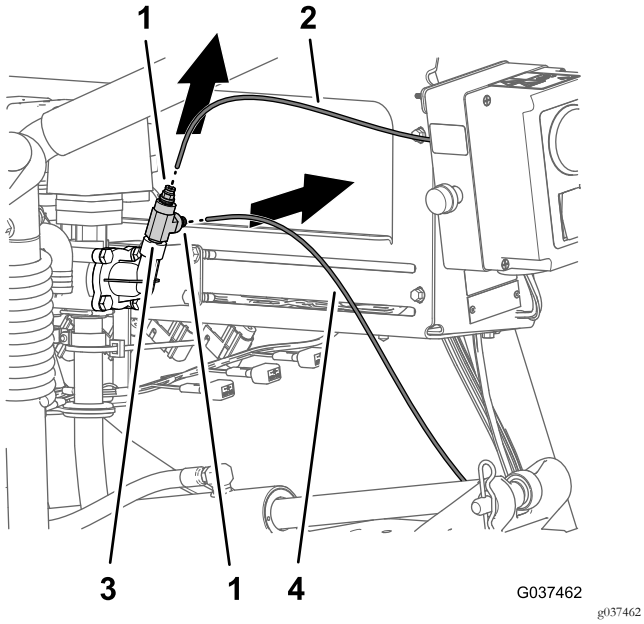

Figuur 12
Elektrische slanghaspel

1. Buiskoppeling (drukfitting – omloopklep)
2. Druksensorbuis (drukmeter spuitpistool)
3. T-fitting
4. Druksensorbuis (drukmeter op het dashboard)

2. Verwijder de druksensorbuis voor de meter op het dashboard van de buiskoppeling (Figuur 11 of Figuur 12).
3. Verwijder de druksensorbuis voor de drukmeter van het spuitpistool of van de buiskoppeling (Figuur 11 of Figuur 12).
4. Verwijder de T-fitting van de persaansluiting (Figuur 13).

Opmerking: Bewaar de T-fitting voor hermontage in Aansluiten van de druksensorbuis – optioneel spuitpistool of optionele elektrische slanghaspel (bladz. 51).

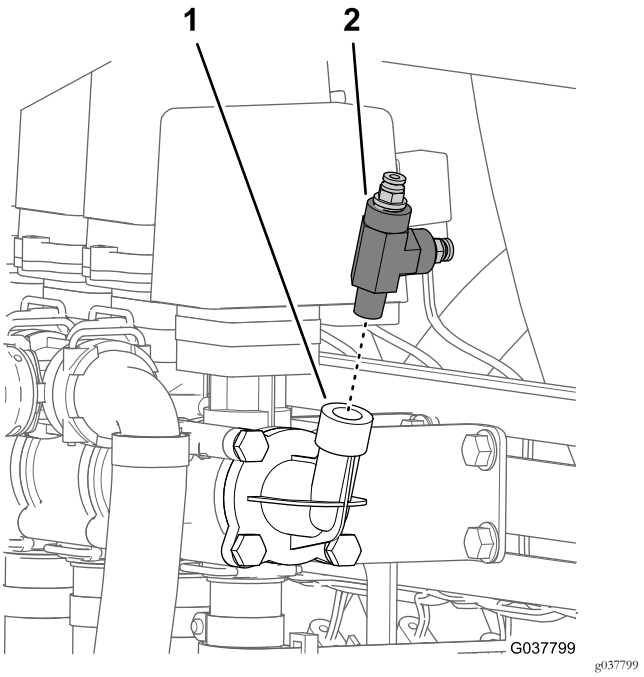

Figuur 13

1. Buis van persaansluiting
2. T-fitting

4

De achterste kabelboom van de machine verwijderen

Benodigde onderdelen voor deze stap:

1	Achterste kabelboom

De voorste en achterste kabelbomen loskoppelen

Opmerking: Gebruik een mechanische takel wanneer u de voorste en achterste kabelbomen gaat loskoppelen.

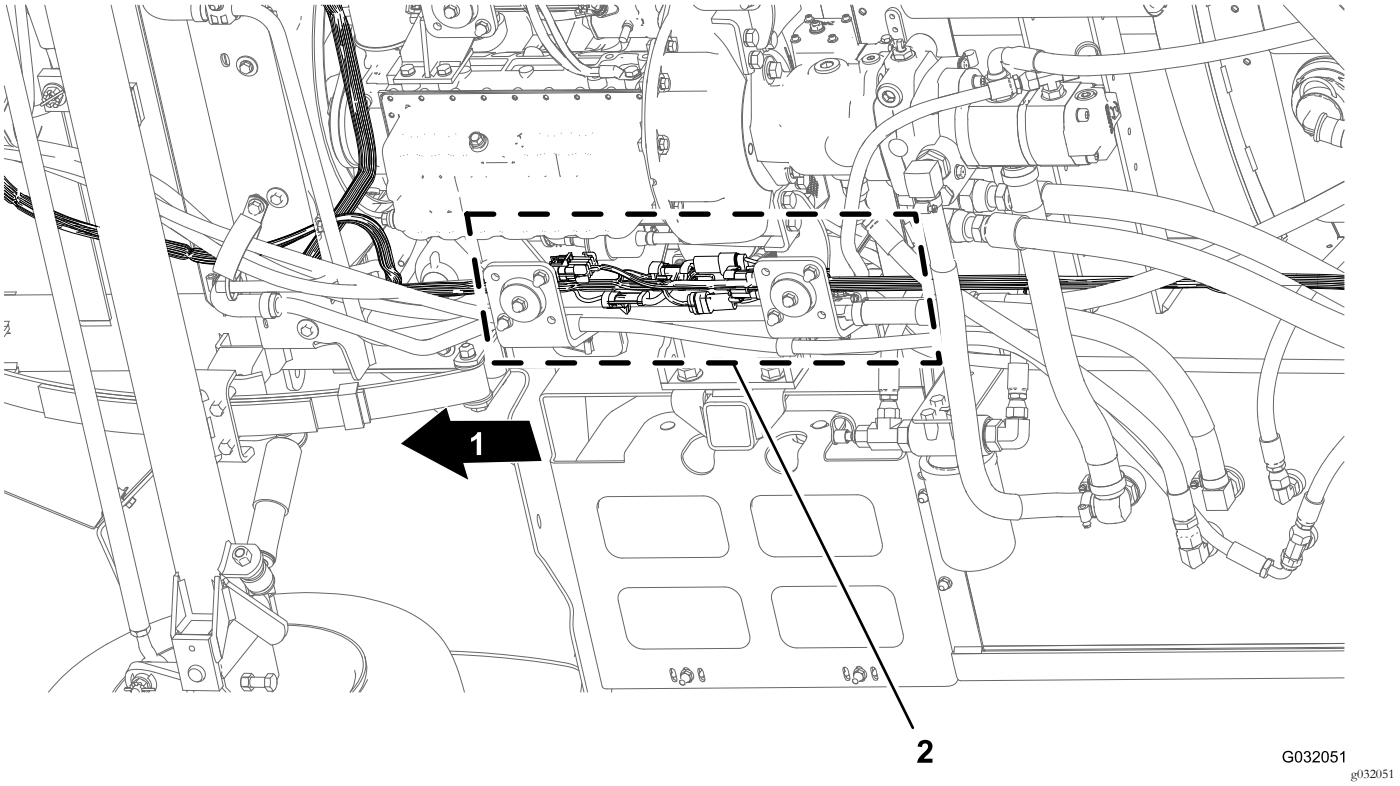

Figuur 14

1. Voorkant van machine
2. Connectors (voorste en achterste kabelbomen)

1. Zoek onder de machine, naast de rechter framebuis, de connectors voor de voorste en achterste kabelbomen van de machine (Figuur 14).
2. Koppel de 6 paar connectors tussen de voorste en achterste kabelbomen af; zie afbeelding Figuur 15 tot Figuur 19.

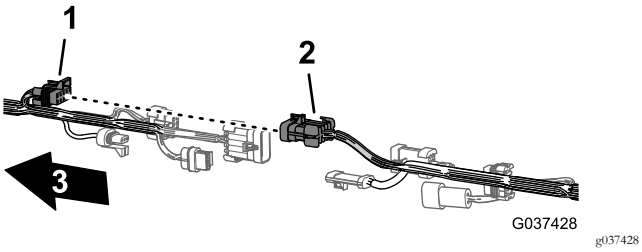

Figuur 15

1. Connector met 10 contacten – kabelboomverbinding spuitmachine (voorste kabelboom)
2. Stekker met 10 pinnen – kabelboomverbinding spuitmachine (achterste kabelboom)
3. Voorkant van machine

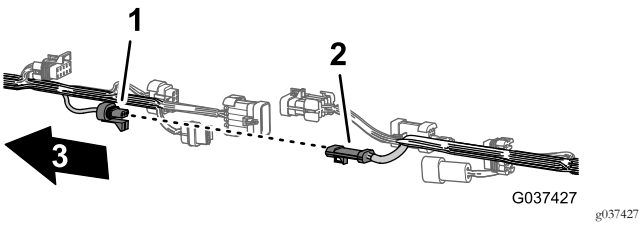

Figuur 16

1. Connector met 3 contacten – vloeistofstroommeter (voorste kabelboom)
2. Stekker met 3 pinnen – vloeistofstroommeter (achterste kabelboom)
3. Voorkant van machine

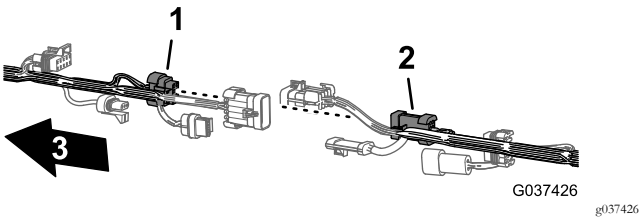

Figuur 17

1. Connector met 8 contacten – kabelboomverbinding spuitmachine (voorste kabelboom)
2. Stekker met 8 pinnen – kabelboomverbinding spuitmachine (achterste kabelboom)
3. Voorkant van machine

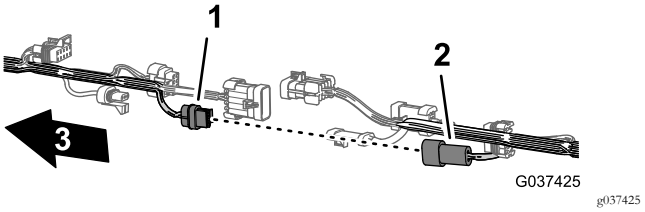

Figuur 18

1. Connector met 2 contacten – spoelpomp (voorste kabelboom)
2. Stekker met 2 pinnen – spoelpomp (achterste kabelboom)
3. Voorkant van machine

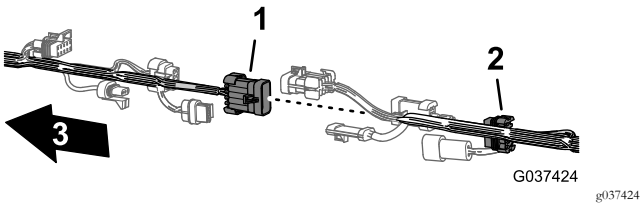

Figuur 19

1. Stekker met 10 pinnen – kabelboomverbinding spuitmachine (voorste kabelboom)
2. Connector met 10 contacten – kabelboomverbinding spuitmachine (achterste kabelboom)
3. Voorkant van machine

3. Verwijder de 3 druknagels waarmee de achterste kabelboom bevestigd is aan de openingen in de rechter framebuis van de machine (Figuur 20).

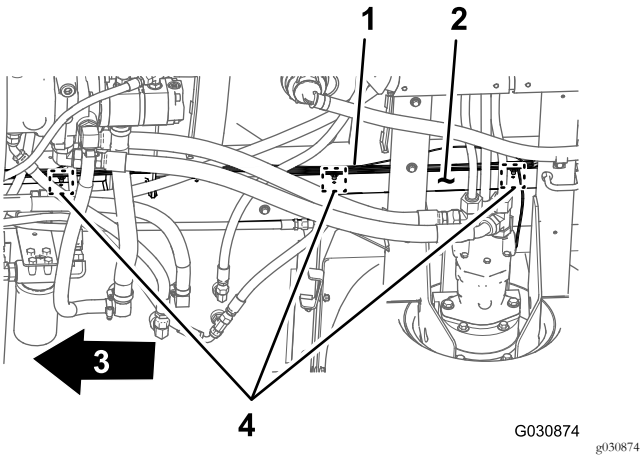

Figuur 20

1. Kabelboom achterkant
2. Rechter framebuis
3. Voorkant van machine
4. Druknagel

De kabelboom loskoppelen van de onderdelen van de spuitmachine

1. Koppel achteraan de machine (tussen de rechter framebuis en het rechter spatbord) de stekker met 3 pinnen van de kabelboom van de snelheidssensor aan de rechter hydraulische tractiemotor af van de connector met 3 contacten van de achterste hoofdkabelboom (Figuur 21).

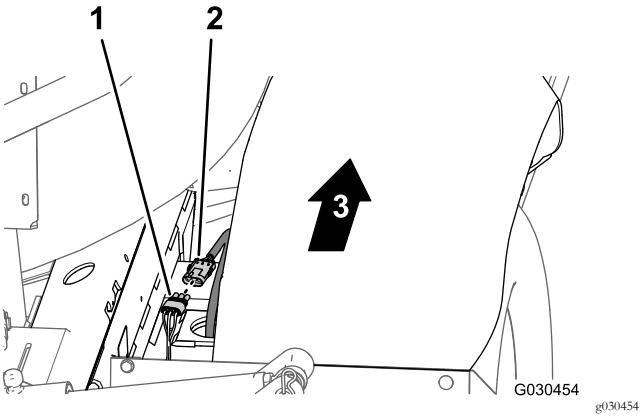

Figuur 21

1. Connector met 3 contacten (achterste kabelboom)
2. Stekker met 3 pinnen (kabelboom hydraulische motor)
3. Voorkant van machine

2. Koppel achteraan de bevestigingsbeugel van het verdeelstuk de busconnector met 3 contacten los van de mengklep, alsook de busconnectors met 3 contacten van de 3 kleppen van de spuitbomen (Figuur 22).

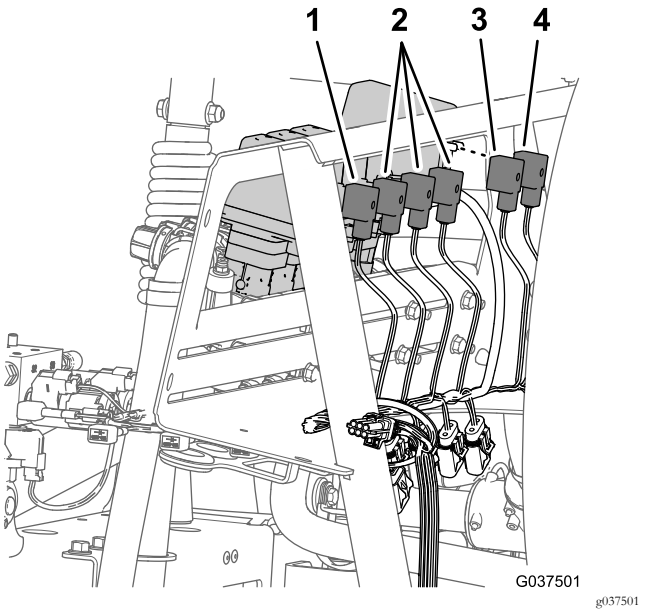

Figuur 22

1. Connectors met 3 contacten (SPUITPISTOOLKLEP)
2. Connectors met 3 contacten (RECHTER SPUITKLEP / MIDDELSTE SPUITKLEP / RECHTER SPUITKLEP)
3. Connector met 3 contacten (MENGKLEP)
4. Connector met 3 contacten (STRAALPOMPKLEP)

3. Verwijder de druknagels waarmee de achterste kabelboom bevestigd is aan de openingen aan de voorzijde en de onderplaat van de bevestigingsbeugel van het verdeelstuk (Figuur 23).

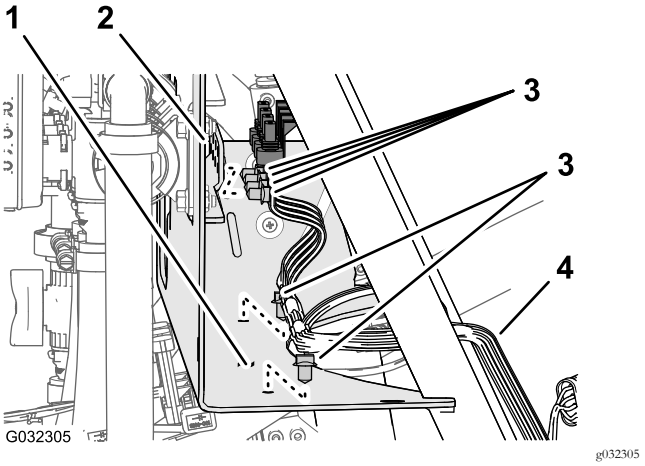

Figuur 23

1. Bevestigingsbeugel van verdeelstuk (onderste plaat)
2. Bevestigingsbeugel van verdeelstuk (voorzijde)
3. Druknagels
4. Achterste kabelboom

4. Voor machines zonder ultrasone spuitboom – Koppel achteraan de machine de volgende connectors met

2 contacten (Figuur 24) voor het verdeelstuk van de hefcilinder los:

- Rechts – bovenste magneetklep
- Links – bovenste magneetklep
- Magneetklep inschakelen
- Rechts – onderste magneetklep
- Links – onderste magneetklep

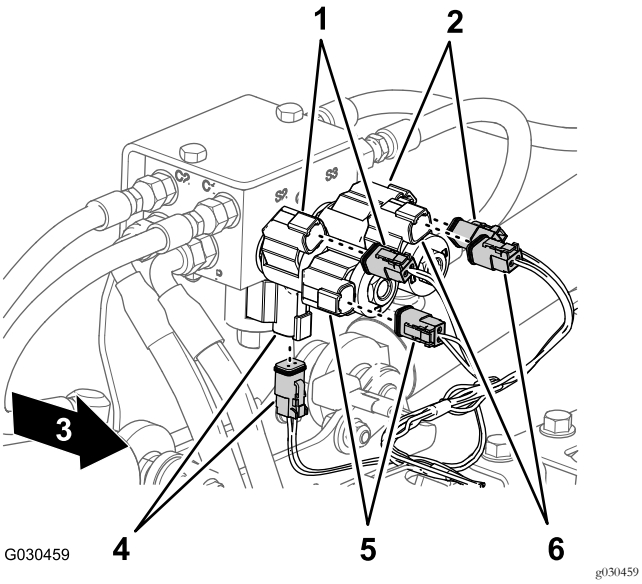

Figuur 24

1. Rechts – boven (magneetklep en connector van hoofdkabelboom)
2. Links – boven (magneetklep en connector van hoofdkabelboom)
3. Voorkant van machine
4. Inschakelen (magneetklep en connector van hoofdkabelboom)
5. Rechts – onder (magneetklep en connector van hoofdkabelboom)
6. Links – onder (magneetklep en connector van hoofdkabelboom)

5. Aan de achterkant van de machine, aan de binnenzijde van de spuitpomp, koppelt u de connector met 2 contacten van de achterste kabelboom af van de stekker met 2 pinnen van het pomprelais (Figuur 25).

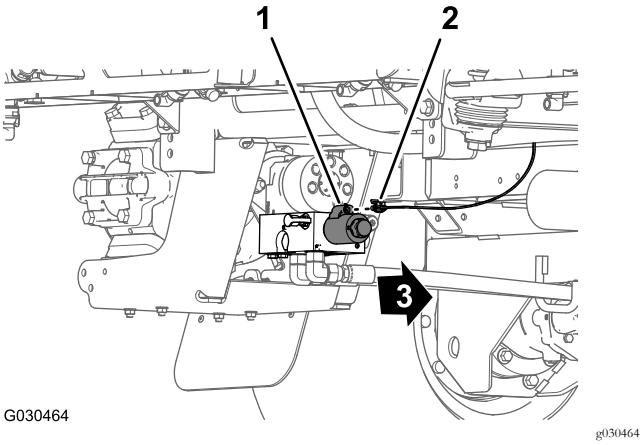

Figuur 25

1. Stekker met 2 pinnen (pomprelais)
2. Connector met 2 contacten (achterste kabelboom)
3. Voorkant van machine

6. Verwijder de druknagel waarmee de achterste kabelboom (Figuur 26) bevestigd is aan de openingen in de achterste dwarsbuis (achter de hydraulische tractiemotoren).

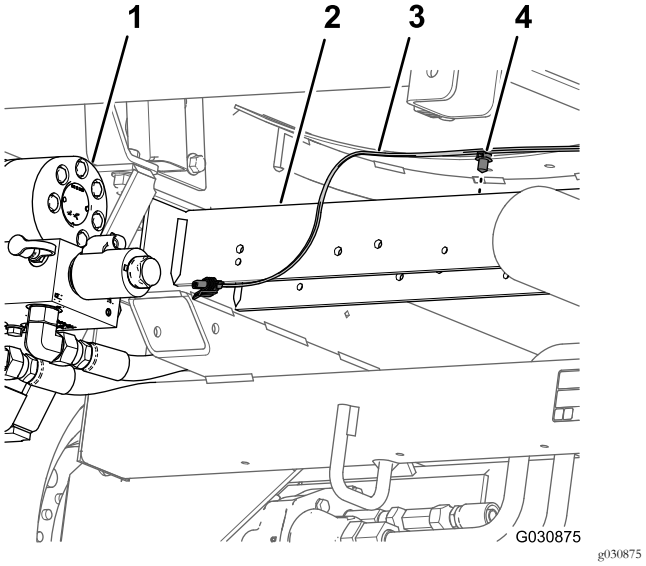

Figuur 26

1. Spuitpomp
2. Dwarsbuis achteraan
3. Kabelboom achterkant
4. Druknagel

7. Verwijder de druksensorbuis voor de meter op het dashboard uit de achterste kabelboom van de machine (Figuur 27).

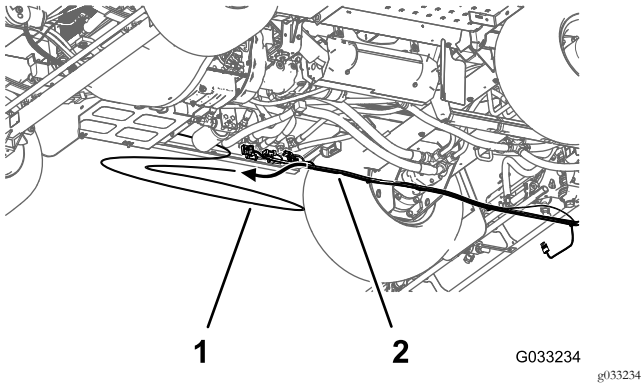

Figuur 27

1. Druksensorbuis (drukmeter op het dashboard)
2. Kabelboom achterkant

8. Verwijder de achterste kabelboom van de machine.

   Opmerking: U hebt de achterste kabelboom die u van de machine verwijderd hebt niet meer nodig.

5

De onderdelen van het omloop-, aftap- en mengsysteem verwijderen

Geen onderdelen vereist

De omloop- en aftapslangen verwijderen

1. Verwijder de borgclip waarmee de slangfitting van 90° aan de adapterfitting onderaan de spuittank is bevestigd (Figuur 28).

   Opmerking: Bewaar de borgclip om deze later te monteren in De aftapslang van de tank monteren (bladz. 34).

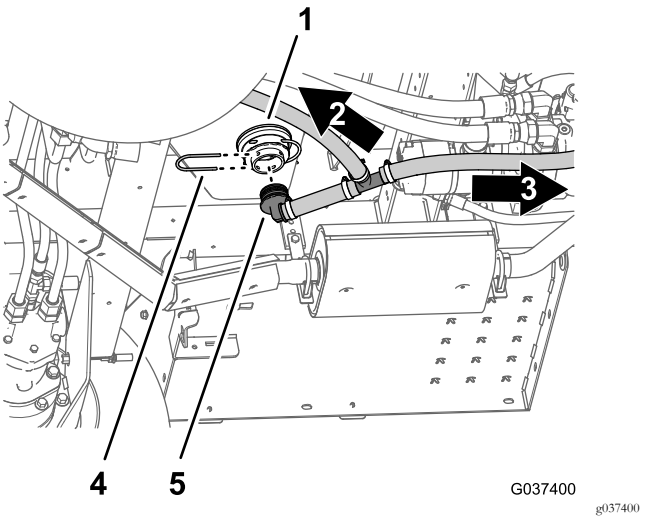

Figuur 28

1. Adapterfitting (onderaan de spuittank)
2. Naar de omloopklep
3. Borgclip
4. Naar de aftapklep
5. Slangfitting van 90°

2. Verwijder de slangfitting van 90° van de adapterfitting (Figuur 28).
3. Verwijder de borgclip waarmee de slangfitting van 90° aan het uiteinde van de omloopklep voor de rechterspuitboomklep is bevestigd (Figuur 29).

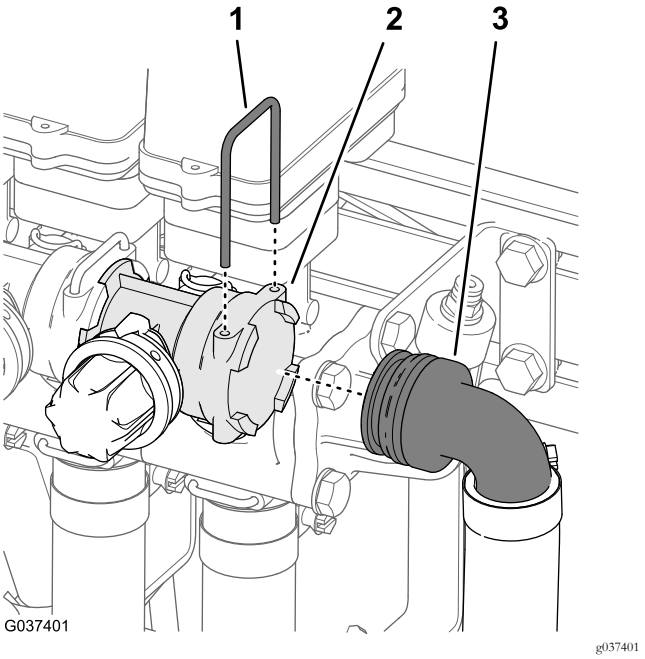

Figuur 29

1. Borgclip
2. Houder (omloopklep)
3. Slangfitting 90° (omloopslang)

4. Verwijder de slangfitting van 90° van de omloopklep (Figuur 29).

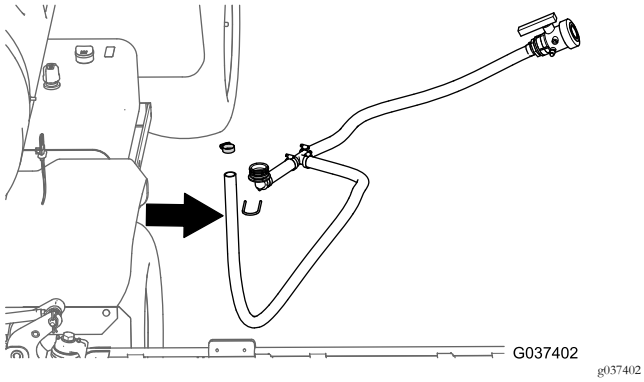

Figuur 30

5. Verwijder de omloopslang en de aftapslang van de machine (Figuur 30).
6. Verwijder de slangklem waarmee de slangpilaar van de aftapklep bevestigd is aan de aftapslang, en verwijder de fitting van de slang (Figuur 31).

   Opmerking: Bewaar de slangklem, aftapklep, slangpilaar en borgclip voor montage in De aftapslang van de tank monteren (bladz. 34). U hebt de omloop- en aftapslang niet meer nodig.

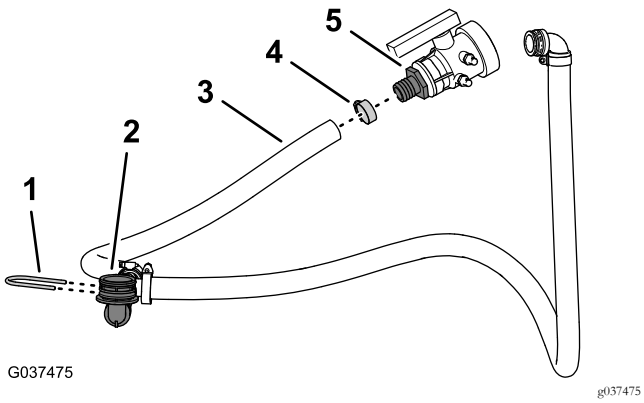

Figuur 31

1. Borgclip
2. Slangfitting van 90°
3. Afvoerslang
4. Slangklem
5. Slangpilaar (aftapklep)

De mengspuitdoppen en slangen verwijderen

1. Verwijder aan de spuitpomp de slangklem waarmee de toevoerslang van het mengsysteem is bevestigd op de slangpilaar van de kogelklep (Figuur 32).

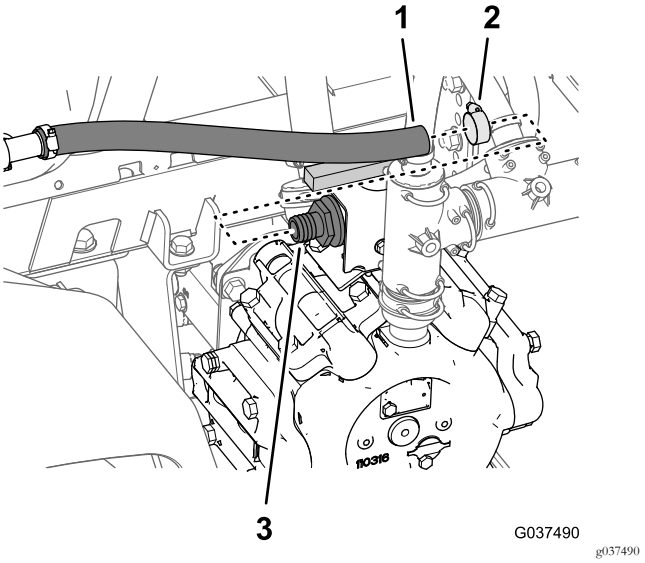

Figuur 32

1. Slang (toevoer van het mengsysteem)
2. Slangklem
3. Slangpilaar (kogelklep)

2. Verwijder de toevoerslang voor het mengsysteem van de slangpilaar (Figuur 32).
3. Verwijder aan de zijkant van de tank de 4 borgclips waarmee de mengspuitdoppen bevestigd zijn aan de tussenschotfitting in de wand van de tank (Figuur 33).

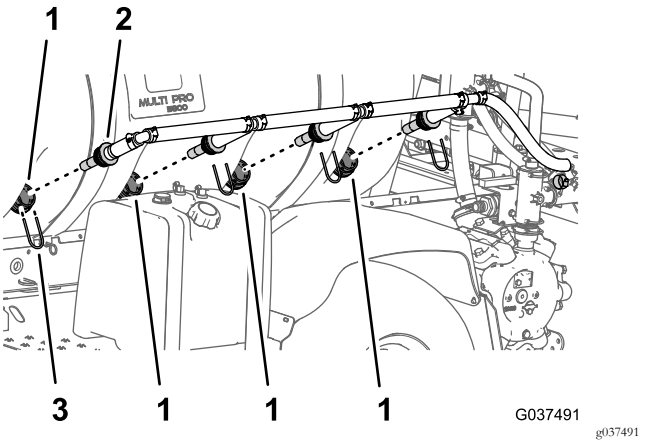

Figuur 33

1. Tussenschotfitting
2. Mengspuitdop
3. Borgclip

4. Zet de 4 spuitdoppen van de tussenschotfittings los.
5. Verwijder de spuitdoppen en de hieraan bevestigde slangen van de machine (Figuur 33).

   Opmerking: Bewaar de 4 borgclips voor montage in De mengspuitdoppen en slangen plaatsen (bladz. 25). De slangklem, mengspuitdoppen en slangen hebt u niet meer nodig.

De mengdosisklep verwijderen

1. Aan de bovenkant van de spuitpomp: verwijder de 2 flenskopbouten (5/16 x ¾") waarmee de mengdosisklep is gemonteerd op de beugel van de dosisklep (Figuur 34).

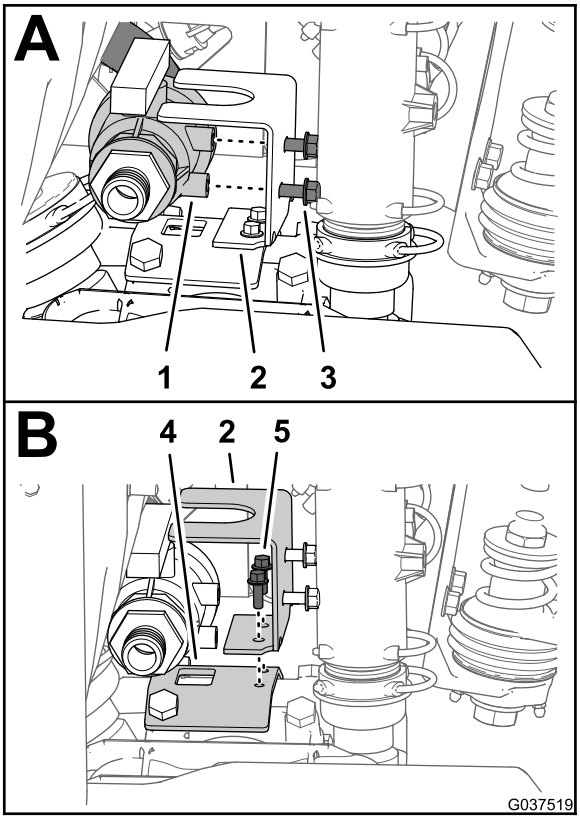

g037519

Figuur 34

1. Mengdosisklep
2. Beugel van dosisklep
3. Flenskopbout (5/16 x ¾")
4. Beugel van spuitpomp
5. Flenskopbout (¼ x ¾")

2. Verwijder de 2 flenskopbouten (¼ x ¾") waarmee de beugel van de dosisklep is gemonteerd op de beugel van de spuitpomp, en verwijder de beugel van de machine (Figuur 34).

   Opmerking: Bewaar de 2 flenskopbouten (¼ x ¾") voor montage in De mengdosisklep monteren (bladz. 24). U hebt de 2 flenskopbouten (5/16 x ¾") en mengdosisklep niet meer nodig.

3. Verwijder de borgclip waarmee de rechte slangpilaar van de mengdosisslang bevestigd is aan de mengklep (Figuur 35).

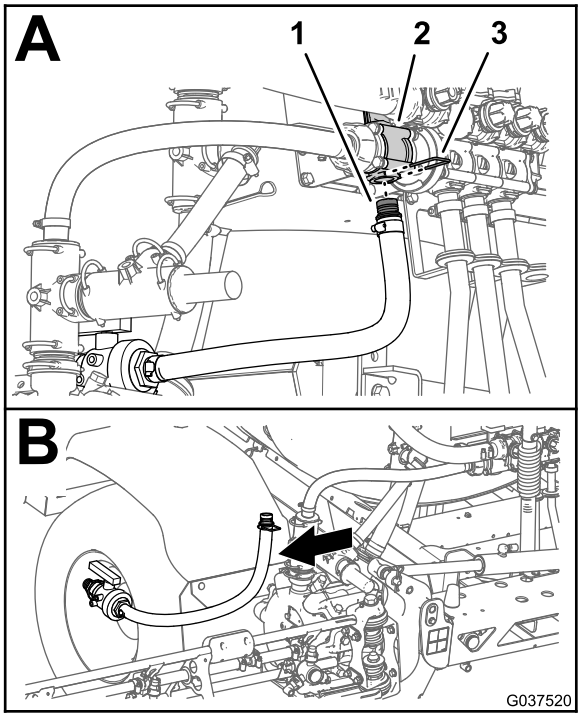

g037520

Figuur 35

1. Rechte geribde fitting
2. Mengklep
3. Borgschroef

4. Verwijder de kogelklep en de mengtoevoerslang van de machine (Figuur 35).

   Opmerking: U hebt de kogelklep en mengtoevoerslang niet meer nodig.

De mengomloop- en spuittoevoerslang verwijderen

1. Verwijder de borgclip waarmee de rechte slangpilaar van de mengomloopslang bevestigd is aan de mengomloopklep (Figuur 36).

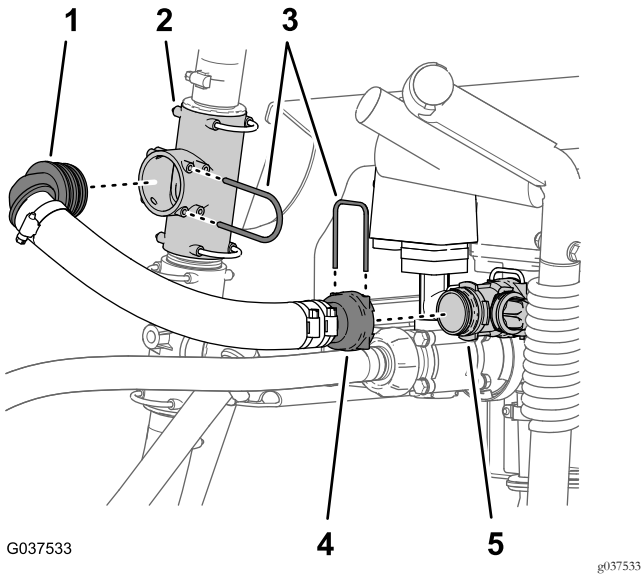

Figuur 36

1. Slangpilaar van 90° (mengomloopslang)
2. T-fitting (boven)
3. Borgclips
4. Rechte slangpilaar (mengomloopslang)
5. Mengomloopklep

2. Verwijder de borgclip waarmee de slangpilaar van 90° voor de mengomloopslang bevestigd is aan de bovenste T-fitting (Figuur 36).
3. Verwijder de mengomloopslang van de machine (Figuur 36).
4. Maak de vleugelmoer voor de spuittoevoerslang volledig los van de draadfitting van de hoofdregelklep (Figuur 37).

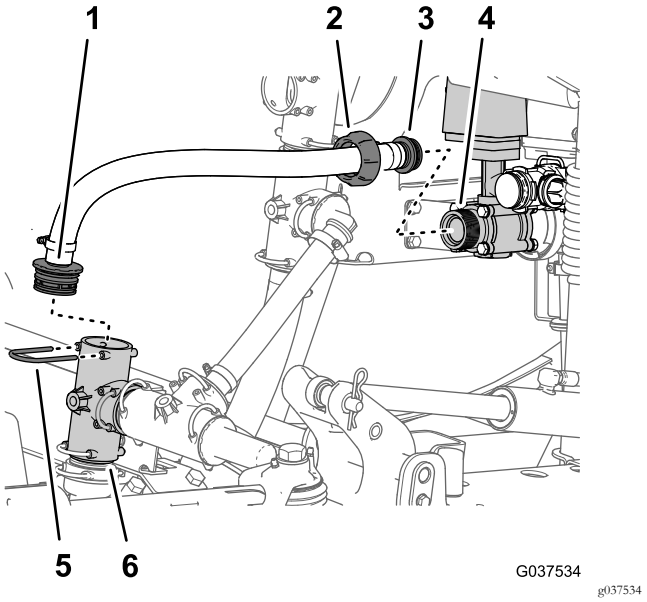

Figuur 37

1. Rechte slangpilaar (spuittoevoerslang)
2. Vleugelmoer (spuittoevoerslang)
3. Rechte slangpilaar – vleugelmoer (mengtoevoerslang)
4. Draadfitting (hoofdregelklep)
5. Borgclip
6. T-fitting (spuitpomp)

5. Verwijder de borgclip waarmee de rechte slangpilaar van de spuittoevoerslang en de T-fitting bij de spuitpomp zijn bevestigd (Figuur 37).
6. Verwijder de spuittoevoerslang van de machine (Figuur 37).

Opmerking: Bewaar de borgclips die u verwijderd hebt in stap 1, 2, en 5 voor montage in De omloopslang van de spuitboom monteren (bladz. 26) en 11 De toevoerslang van het verdeelstuk monteren (bladz. 27). U hebt de mengomloop- en spuittoevoerslang niet meer nodig.

De vloeistofstroommeter verwijderen

Machines met de optionele Pro Control

1. Verwijder de 2 flensklemmen waarmee de vloeistofstroommeter bevestigd is aan de flenzen van de mengdosisklep en de linkerspuitboomklep (Figuur 38).

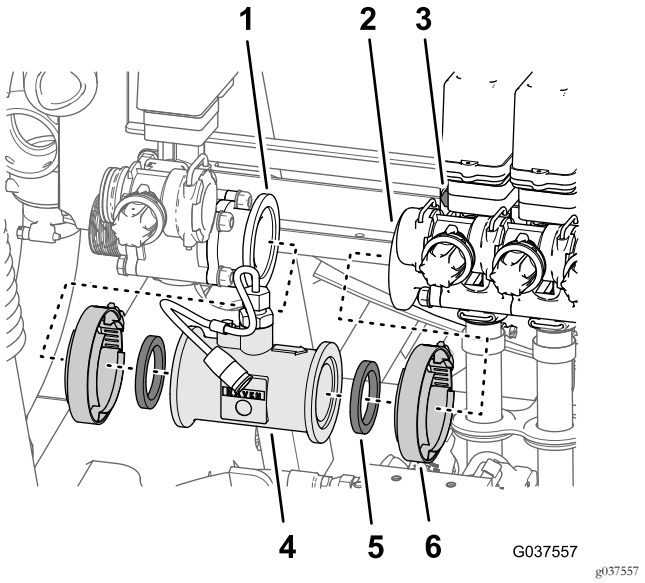

Figuur 38

1. Flens (mengdosisklep)
2. Flens (linkerspuitboom-klep)
3. Bout en moer (spuitboomklep)
4. Vloeistofstroommeter
5. Pakking
6. Flensklem

2. Verwijder de 2 pakkingen en de vloeistofstroommeter van de machine (Figuur 38).

   Opmerking: Maak indien nodig de 4 flenskopbouten en 4 flensborgmoeren los waarmee de 3 spuitboomkleppen zijn bevestigd aan de klepsteun (Figuur 38).

6

De toevoerslang demonteren

Machines met het optionele spuitpistool, de elektrische slanghaspel of de straalpomp

Geen onderdelen vereist

Het spuitpistool van de toevoerslang verwijderen

Machines met spuitpistool

1. Verwijder de slangklem waarmee de toevoerslang bevestigd is aan de slangpilaar van het spuitpistool (Figuur 39).

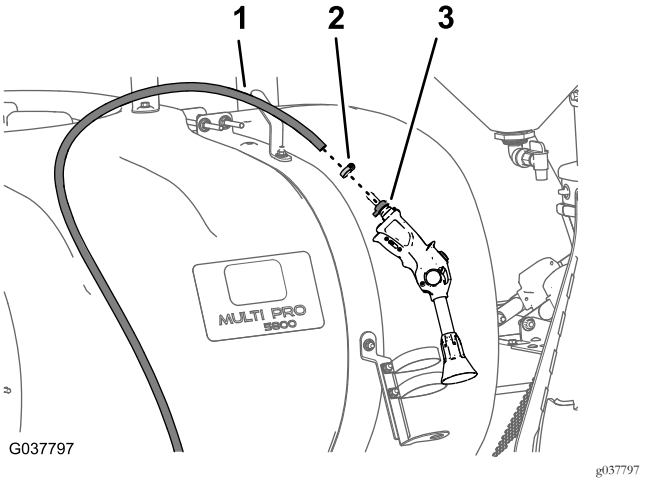

Figuur 39

1. Toevoerslang
2. Slangklem
3. Slangpilaar (spuitpistool)

2. Verwijder de slang van de slangpilaar (Figuur 39).

   Opmerking: Bewaar de 2 slangklemmen en het spuitpistool voor montage in De toevoerslang monteren – Machines met het optionele spuitpistool (bladz. 40). U zal de toevoerslang met de klepbevestiging verwijderen in De klepsteun verwijderen (bladz. 20).

De toevoerslang verwijderen van de slanghaspel

Machines met elektrische slanghaspel

1. Verwijder de slangklem waarmee de toevoerslang bevestigd is aan de slangpilaar van de slanghaspel (Figuur 40).

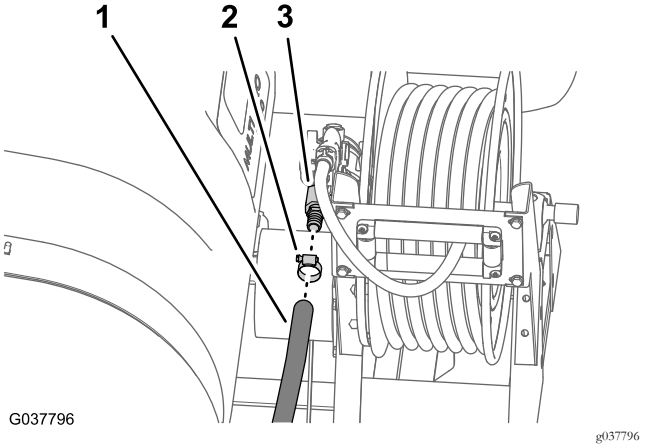

Figuur 40

1. Toevoerslang
2. Slangklem
3. Slangpilaar

2. Verwijder de slang van de slangpilaar (Figuur 40).

   Opmerking: U zal de toevoerslang met de klepbevestiging verwijderen in De klepsteun verwijderen (bladz. 20).

De toevoerslang van de straalpomp verwijderen van de straalpomp

Machines met de optionele straalpomp

1. Verwijder de flensklem waarmee de rechte slangpilaar van de toevoerslang van de straalpomp bevestigd is aan de flens aan de ingang van de straalpomp (Figuur 41).

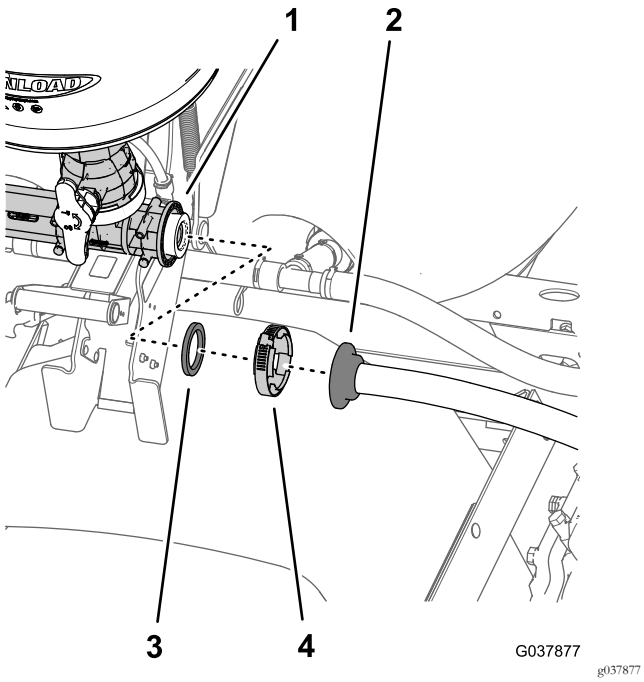

Figuur 41

1. Flens (ingang van straalpomp)
2. Slangpilaar
3. Pakking
4. Flensklem

2. Maak de slangpilaar los van de straalpomp en verwijder de pakking (Figuur 41).

   Opmerking: Bewaar de flensklem en pakking voor montage in De toevoerslang van de straalpomp monteren (bladz. 33). U zal de toevoerslang met de klepbevestiging verwijderen in De klepsteun verwijderen (bladz. 20).

7

De klepsteun en de spuitboomkleppen verwijderen

Geen onderdelen vereist

De spuitboomslangen verwijderen

1. Verwijder aan de buitenste spuitboom de slangklem waarmee de toevoerslang voor de spuitboom bevestigd is aan de geribde T-fitting (Figuur 42).

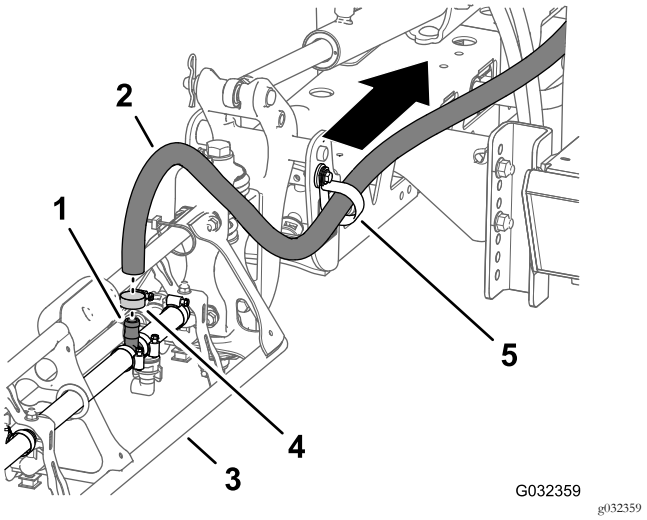

Figuur 42

1. Geribde T-fitting
2. Toevoerslang (buitenste spuitboom)
3. Buitenste spuitboom
4. Slangklem
5. R-klem

2. Verwijder de slang van de T-fitting (Figuur 42).
3. Verwijder het vrije uiteinde van de slang van de R-klem (Figuur 42).
4. Herhaal stap 1 tot en met 3 voor de toevoerslang aan de andere buitenste spuitboom.
5. Verwijder onder de middelste spuitboom de slangklem waarmee de toevoerslang voor de spuitboom bevestigd is aan de geribde T-fitting (Figuur 43).

   Opmerking: Bewaar de slangklemmen van de buitenste en middelste spuitboom voor montage in 14 De spuitboomslangen monteren (bladz. 36); de slangen van de linker-, rechter- en middelste spuitboom hebt u niet meer nodig.

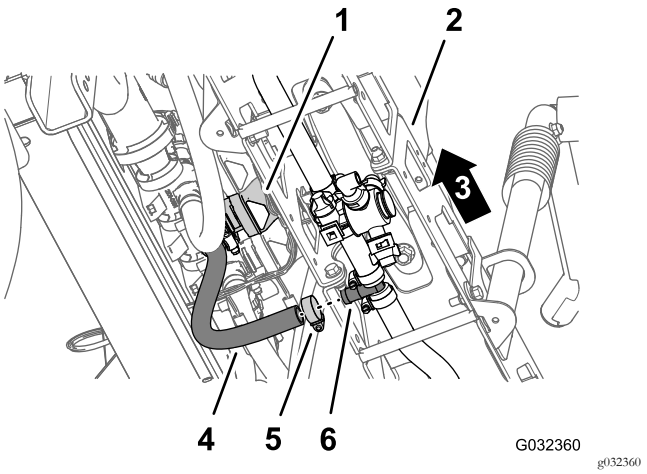

Figuur 43

1. Klep van middelste spuitboom
2. Middelste spuitboom
3. Linkerkant van de machine
4. Slang (middelste spuitboom)
5. Slangklem
6. Geribde T-fitting

De klepsteun verwijderen

Gewicht van de klepsteun, kleppen en spuitboomslangen: ongeveer 20,4 kg.

Vraag iemand om u te helpen wanneer u de klepsteun gaat verwijderen.

1. Verwijder de 2 kruiskopschroeven (nr. 10 x ⅝") en de 2 ringen (nr. 10) waarmee de onderste T-fitting is gemonteerd op de klepsteun (Figuur 44).

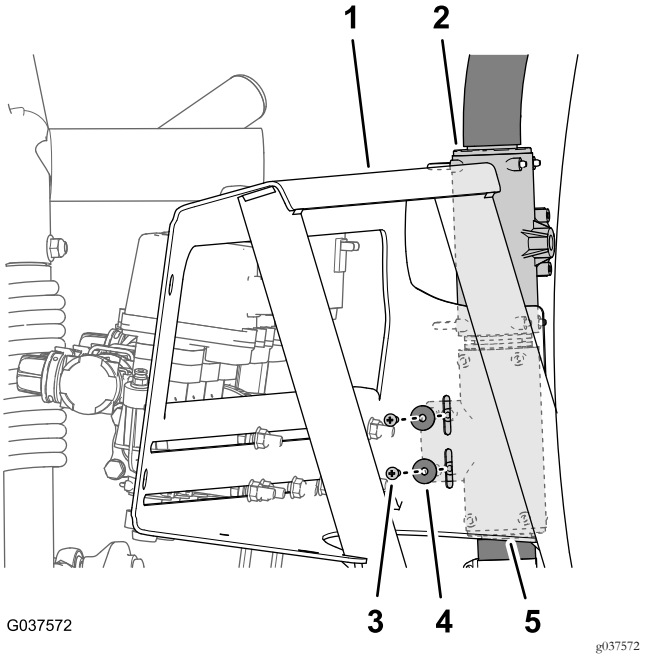

Figuur 44

1. Klepsteun
2. T-fitting (boven)
3. Onderlegring (nr. 10)
4. Kruiskopschroef (nr. 10 x ⅝")
5. T-fitting (onder)

2. Ondersteun de klepbevestiging en verwijder de 4 flenskopbouten (⅜ x 1") en 4 flensborgmoeren (⅜") waarmee de klepbevestiging aan het frame van de machine is bevestigd (Figuur 45).

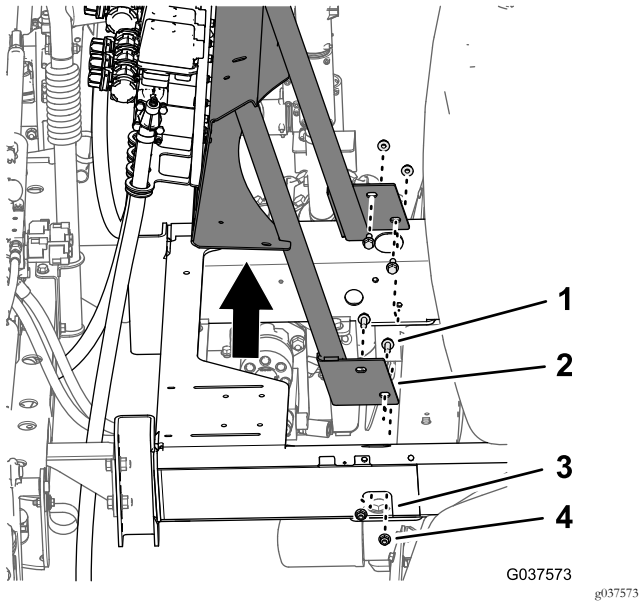

Figuur 45

1. Flenskopbout (⅜ x 1")
2. Klepbevestiging
3. Frame (machine)
4. Flensborgmoer (⅜")

3. Verwijder de klepsteun, kleppen en spuitboomslangen van de machine (Figuur 45).

Opmerking: Bewaar de 4 flenskopbouten, 4 flensmoeren, 2 kruiskopschroeven en 2 ringen voor montage in 9 De klepbevestiging op de machine monteren (bladz. 22). De mengklep, spuitboomkleppen en slangen voor de linker-, rechter- en middelste spuitboom hebt u niet meer nodig.

8

De spuitklep op de klepbevestiging monteren

Benodigde onderdelen voor deze stap:

1	Spuitklep
1	Dop – 52 mm
1	Pakking – 25 x 35 mm
1	Flensklem – 40 tot 64 mm
1	Klepbevestiging
5	Flenskopbouten (5/16 x 1")
5	Flensborgmoeren (5/16")

De dop aanbrengen op de knie van 90°

1. Lijn de pakking – 25 x 35 mm en de dop – 52 mm uit met de flens van de knie van 90° (Figuur 46).

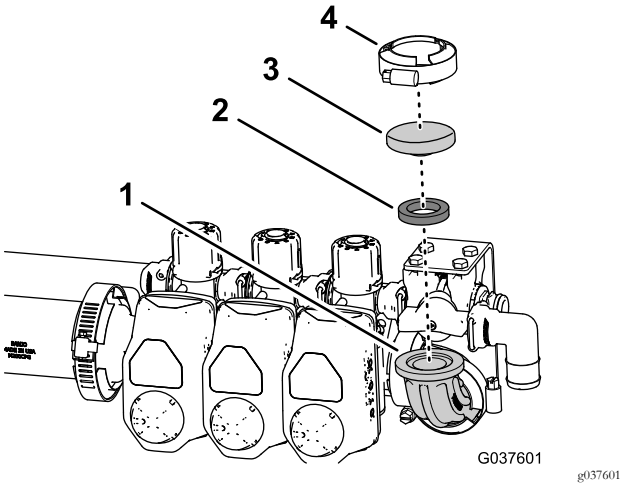

Figuur 46

1. 90° knie
2. Pakking – 25 x 35 mm
3. Dop – 52 mm
4. Flensklem – 40 tot 64 mm

2. Bevestig de pakking en de dop aan de knie; gebruik hierbij de flensklem – 40 tot 64 mm zoals afgebeeld in Figuur 46.

De vloeistofstroommeter monteren

Machines met de optionele Pro Control

1. Verwijder de 2 flensklemmen waarmee de 2 pakkingen en de rechte koppeling bevestigd zijn aan de adapterkoppelingen van de mengklep en de linkerspuitboomklep (Figuur 47).

   Opmerking: Maak indien nodig de 4 flenskopbouten (¼ x ¾") en de flensborgmoeren (¼") los waarmee de 3 spuitboomkleppen zijn gemonteerd op de klepbeugel. U hebt de adapterkoppeling niet meer nodig.

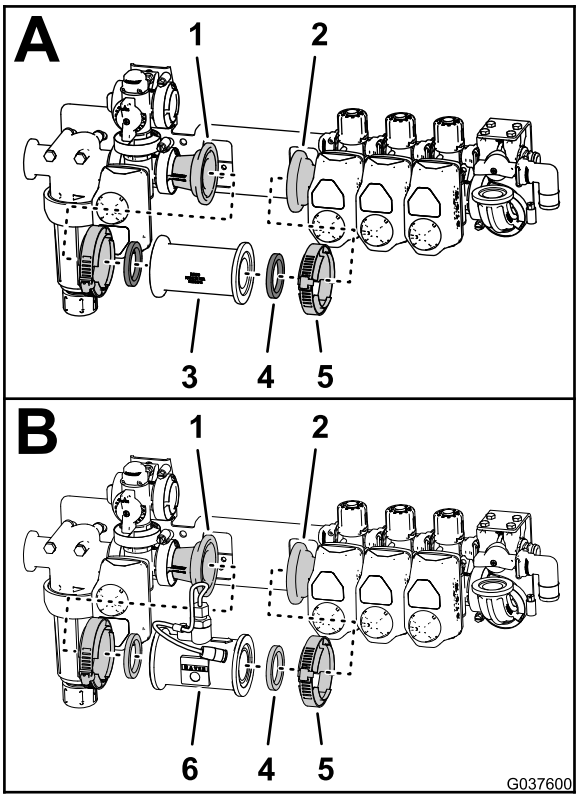

Figuur 47

1. Adapterkoppeling (bij mengklep)
2. Adapterkoppeling (bij linkerspuitboomklep)
3. Rechte koppeling
4. Pakking
5. Flensklem
6. Vloeistofstroommeter

2. Breng de pakkingen die u verwijderd hebt in stap 1 op één lijn met de vloeistofstroommeter die u verwijderd hebt in De vloeistofstroommeter verwijderen (bladz. 17).
3. Verwijder de pakkingen en de vloeistofstroommeter uit met de flenzen van de adapterkoppelingen bij de mengklep en de linkerspuitboomklep (Figuur 47).
4. Bevestig de vloeistofstroommeter aan de adapterkoppelingen; gebruik de 2 flensklemmen die u verwijderd hebt in stap 1 (Figuur 47).
5. Als u de 4 flenskopbouten (¼ x ¾") en de flensborgmoeren (¼") waarmee de 3 spuitboomkleppen zijn gemonteerd op de klepbeugel eerder hebt losgezet,

dient u de moeren en bouten nu aan te draaien met 102 tot 124 N·m.

Het klepstel op de klepbevestiging monteren

1. Breng de gaten in de klepbeugel met de spuitkleppen op één lijn met de openingen in de klepbevestiging (Figuur 48 en Figuur 49).

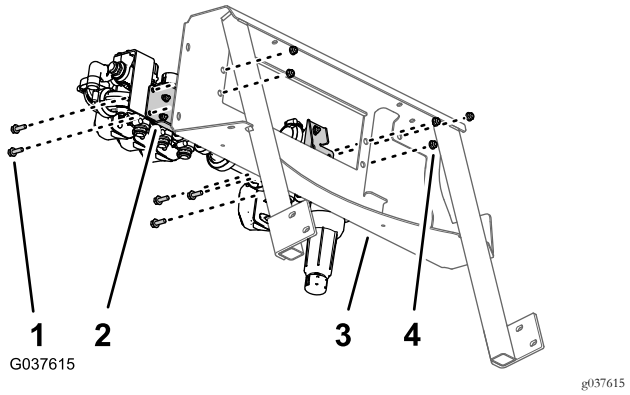

Figuur 48

1. Flenskopbout (5/16 x 1")
2. Klepbeugel (spuitklep)
3. Klepbevestiging
4. Flensborgmoeren (5/16")

2. Monteer de klepbeugel op de klepbevestiging (Figuur 48 en Figuur 49); gebruik hierbij de 5 flenskopbouten (5/16 x 1") en 5 flensborgmoeren (5/16").

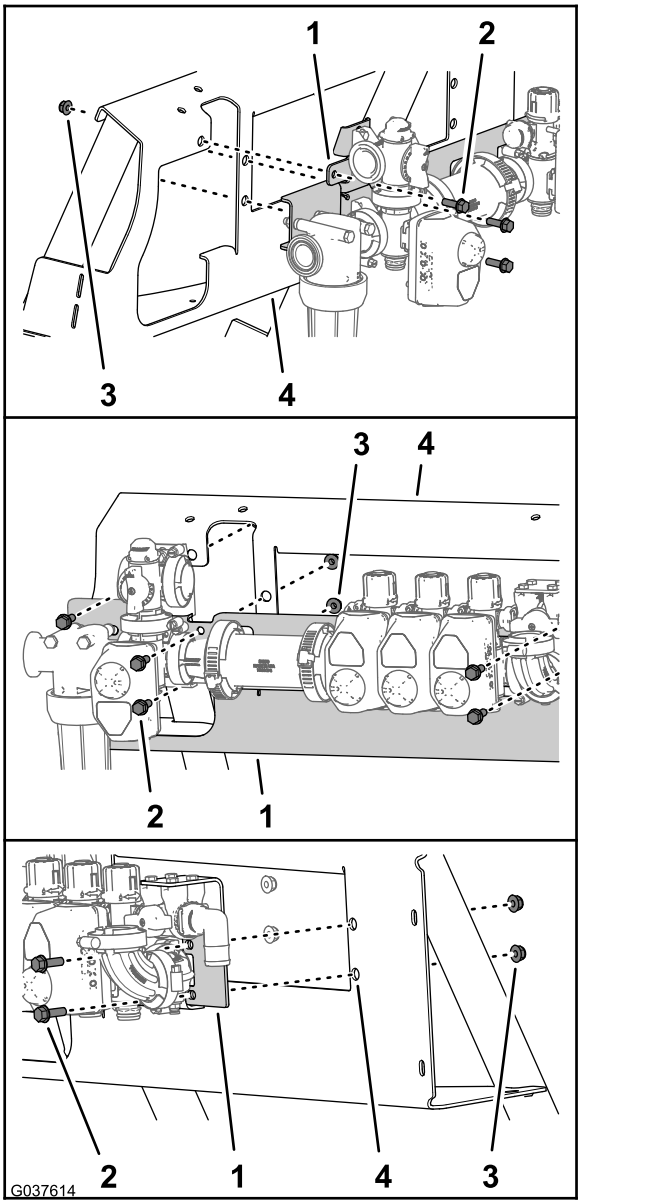

Figuur 49

1. Klepbeugel (spuitklep)
2. Flenskopbouten (5/16 x 1")
3. Flensborgmoeren (5/16")
4. Klepbevestiging

3. Draai de flenskopbouten en flensborgmoeren vast met een torsie van 199 tot 254 N·m.

9

De klepbevestiging op de machine monteren

Geen onderdelen vereist

Procedure

Gewicht van de klepsteun, kleppen en spuitboomslangen: ongeveer 30 kg.

Vraag iemand om u te helpen wanneer u de klepbevestiging gaat monteren.

1. Lijn de gaten in de klepbevestiging uit met de openingen in het frame van de machine (Figuur 50).

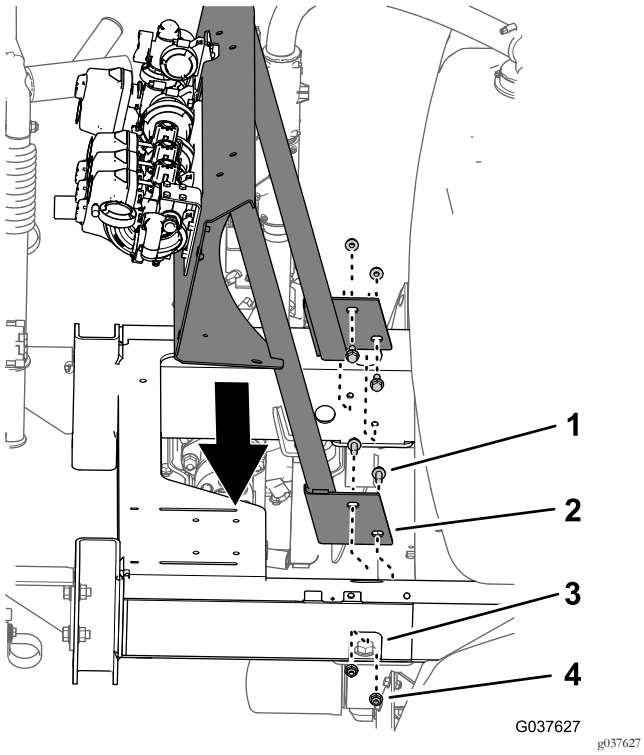

Figuur 50

1. Flenskopbout (⅜ x 1")
2. Klepbevestiging
3. Frame van machine
4. Flensborgmoer (⅜")

2. Monteer de klepbevestiging op het frame (Figuur 50); gebruik hierbij de 4 flenskopbouten (⅜ x 1") en 4 flensborgmoeren (⅜") die u verwijderd hebt in De klepsteun verwijderen (bladz. 20).
3. Draai de flenskopbouten en flensborgmoeren van vast met een torsie van 37 tot 45 N·m.
4. Lijn de openingen in de onderste T-fitting uit met de gaten in de klepbevestiging (Figuur 51).

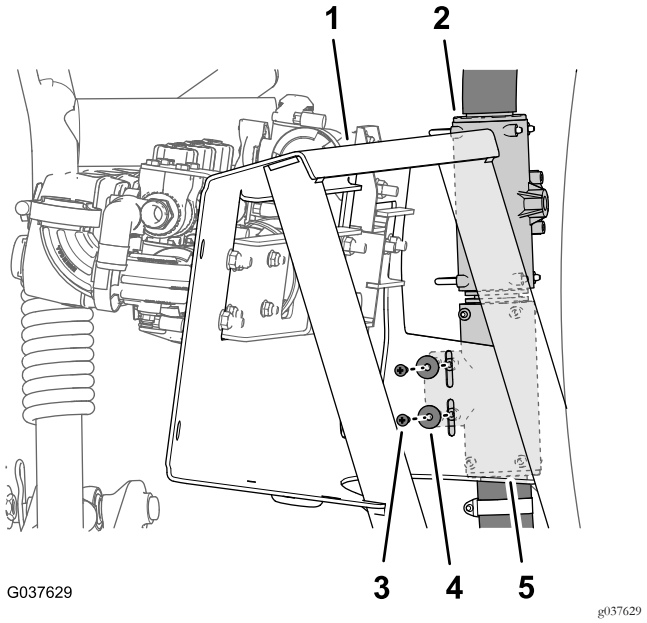

Figuur 51

1. Klepsteun
2. T-fitting (boven)
3. Onderlegring (nr. 10)
4. Kruiskopschroef (nr. 10 x ⅝")
5. T-fitting (onder)

5. Bevestig de T-fitting op de klepbevestiging; gebruik hierbij de 2 kruiskopschroeven (nr. 10 x ⅝") en 2 ringen (nr. 10) die u verwijderd hebt in De klepsteun verwijderen (bladz. 20).

10

De mengafsluitklep, spuitdoppen en slangen monteren

Benodigde onderdelen voor deze stap:

1	Schroef (6-32 x ⅝")
1	Handgreep
1	Mengdosisklep
1	Beugel (nylon)
1	Mengklepbeugel
1	Bout (6 x 12 mm)
1	Mengtoevoerslang
1	Mengspuitdop
1	Mengomloopslang – 25 x 254 mm
1	Pakking – 25 x 35 mm
1	Flensklem – 40 tot 64 mm

De mengdosisklep monteren

1. Monteer de handgreep op de mengdosisklep (Figuur 52); gebruik hierbij de schroef (6-32 x ⅝").

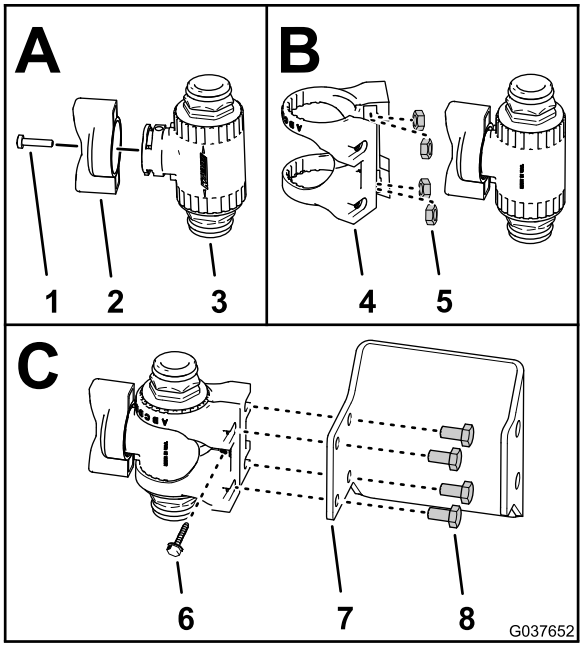

g037652

Figuur 52

1. Schroef (6-32 x ⅝")
2. Handgreep
3. Mengdosisklep
4. Bevestiging van dosisklep (nylon)
5. Moer, roestvast staal (6 mm – bevestiging van dosisklep)
6. Flenskopschroef (nr. 6 – bevestiging van dosisklep)
7. Mengklepbeugel
8. Bout (6 x 12 mm)

2. Als deze niet aanwezig zijn, brengt u nu de 4 moeren in roestvast staal aan in de openingen in de nylon bevestiging van de dosisklep voor de mengdosisklep (Figuur 52).
3. Monteer de mengdosisklep in de bevestiging van de dosisklep; zie Figuur 52.
4. Bevestig de bevestiging van de dosisklep op de mengdosisklep; gebruik hierbij de schroef (6-32 x ⅝") zoals afgebeeld in Figuur 52.
5. Monteer de dosisklep en de bevestiging op de mengklepbeugel (Figuur 52); gebruik hierbij de 4 bouten (6 x 12 mm).
6. Lijn de openingen in de beugel van de mengklep uit met de openingen in de beugel van de spuitpomp (Figuur 53).

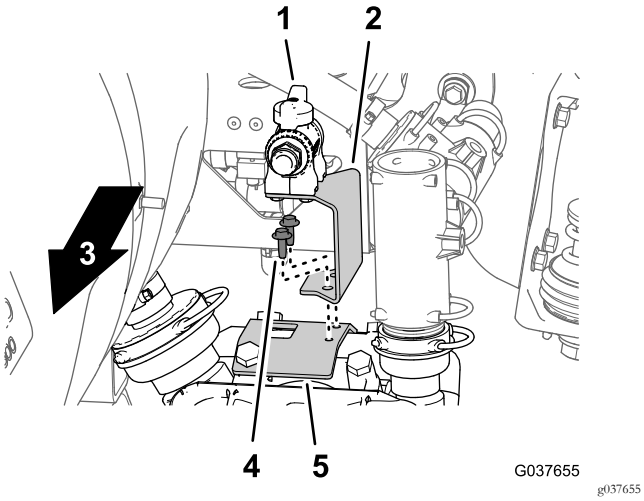

Figuur 53

1. Mengdosisklep
2. Mengklepbeugel
3. Voorkant van de machine
4. Flenskopbout – draadvormend (¼ x ¾")
5. Beugel van spuitpomp

7. Bevestig de mengklepbeugel op de spuitpompbeugel (Figuur 53); gebruik hierbij 2 flenskopbouten (¼ x ¾").

De mengspuitdoppen en slangen plaatsen

1. Monteer de rechte slangpilaar van de mengtoevoerslang (1 x 33½") op de snelkoppeling van de mengdosisklep; gebruik de borgclip die bij de slang geleverd wordt (Figuur 54).

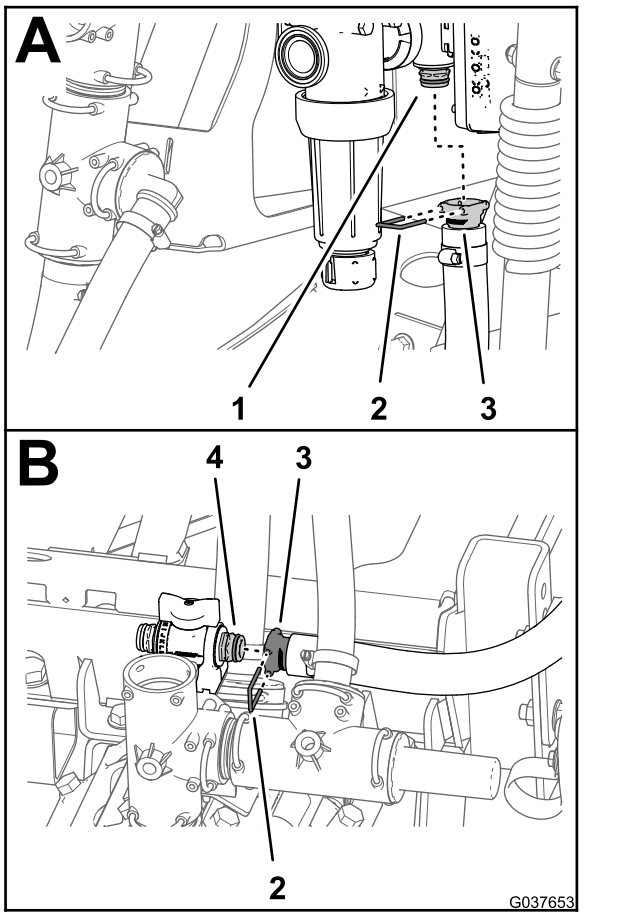

Figuur 54

1. Snelkoppelfitting (mengregelklep)
2. Borgclips
3. Rechte slangpilaar (mengtoevoerslang)
4. Snelkoppelfitting (mengdosisklep)

2. Leid de slang naar de mengdosisklep (Figuur 55).

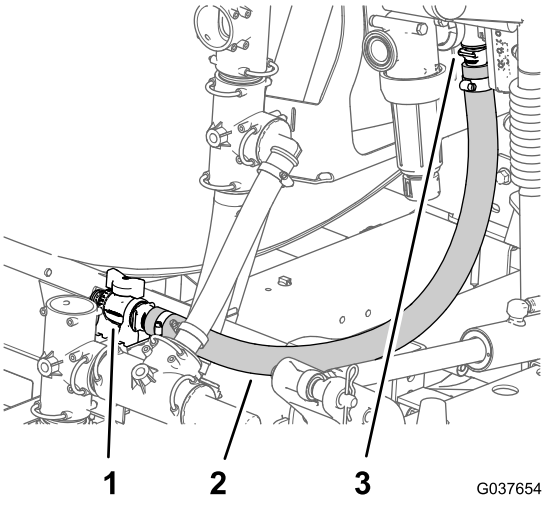

Figuur 55

1. Mengdosisklep
2. Mengtoevoerslang (1 x 33½")
3. Mengregelklep

3. Monteer de rechte slangpilaar van de mengtoevoerslang op de snelkoppeling van de mengdosisklep; gebruik de borgclip die bij de slang geleverd wordt (Figuur 54).
4. Breng de 4 mengspuitdoppen aan op de tussenschotfittings van de spuittank (Figuur 56).

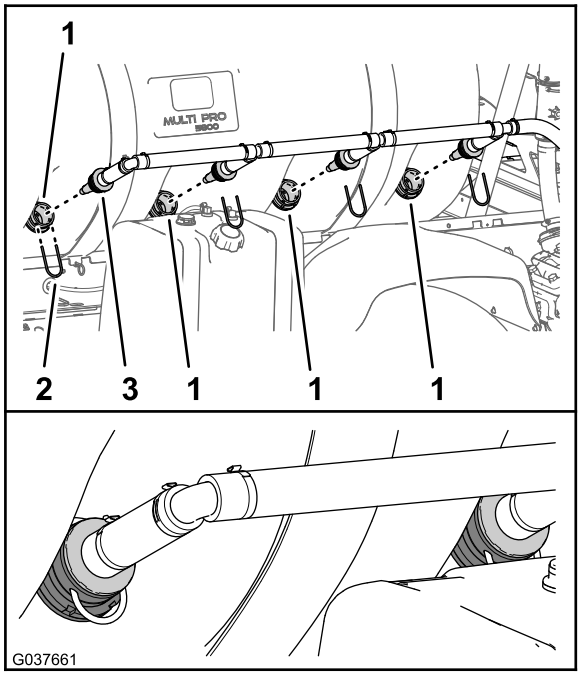

g037661

Figuur 56

1. Tussenschotfitting
2. Borgschroef
3. Mengspuitdoppen

5. Bevestig de mengspuitdoppen met de 4 borgclips die u verwijderd hebt in stap 3 van De mengspuitdoppen en slangen verwijderen (bladz. 15).
6. Monteer de rechte slangpilaar van de mengspuitdoppen op de snelkoppeling van de mengdosisklep; gebruik de borgclip die bij de mengslang geleverd wordt (Figuur 57).

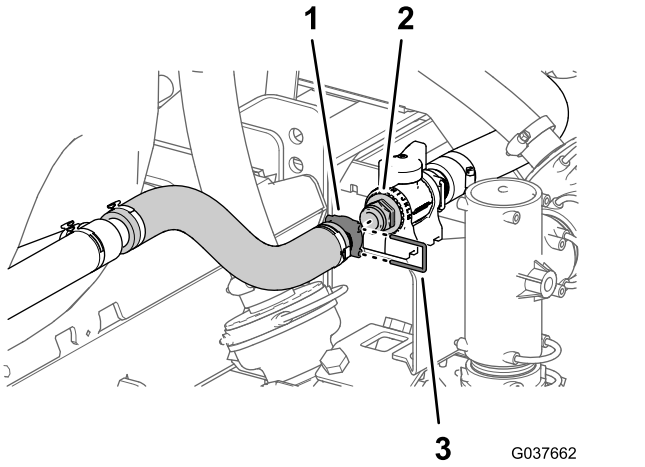

g037662

Figuur 57

1. Rechte slangpilaar (mengspuitdoppen)
2. Snelkoppelfitting (mengdosisklep)
3. Borgclip

De omloopslang van de spuitboom monteren

Machines zonder de optionele straalpomp

Belangrijk: Als u de klepconversieset op een machine met optionele straalpomp monteert, sla deze procedure dan over en voer 12 De afsluitklep en slangen van de optionele straalpomp monteren (bladz. 28) uit.

1. Draai de bovenste T-fitting ongeveer 80° linksom (Figuur 58).

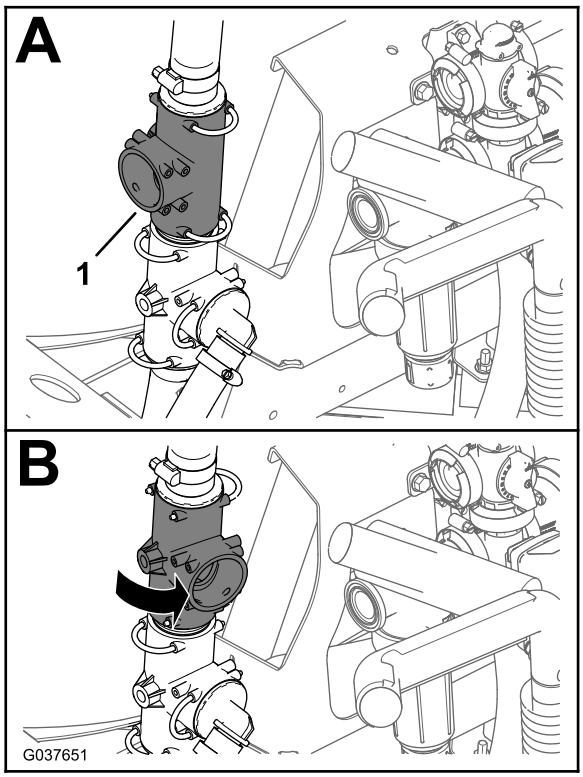

g037651

Figuur 58

1. Bovenste T-fitting

2. Monteer de slangpilaar van 90° van de mengomloopslang – 25 x 254 mm op de bovenste T-fitting (Figuur 59); gebruik de borgclip die u verwijderd hebt in stap 2 van De mengomloop- en spuittoevoerslang verwijderen (bladz. 16).

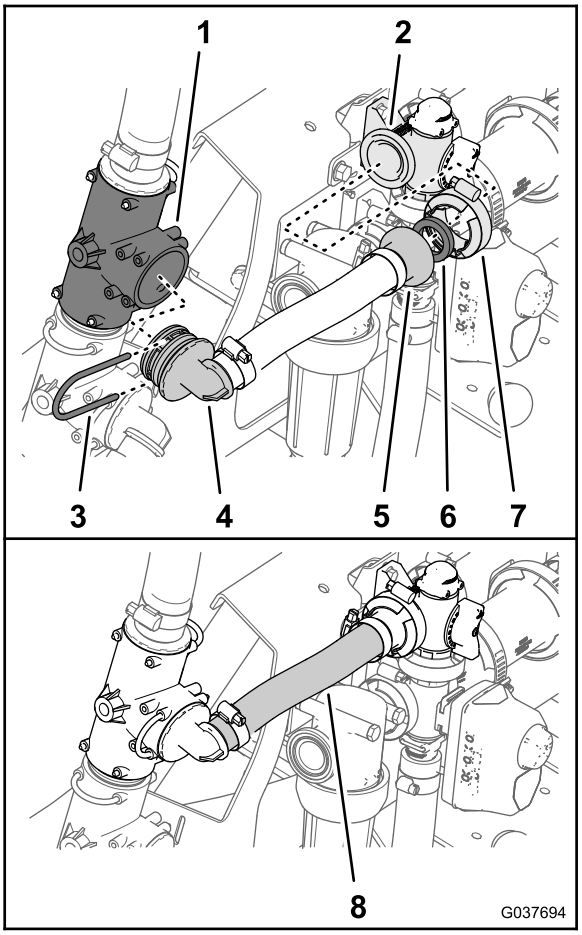

g037694

Figuur 59

1. Bovenste T-fitting
2. Flens (mengomloopklep)
3. Borgclip
4. 90° geribde fitting
5. Slangpilaar
6. Pakking – 25 x 35 mm
7. Flensklem – 40 tot 64 mm
8. Mengomloopslang – 25 x 254 mm

3. Bevestig de slangpilaar van de mengomloopslang en de pakking – 25 x 35 mm op de flens van de mengomloopklep (Figuur 59); gebruik hierbij een flensklem – 40 tot 64 mm.

11

De toevoerslang van het verdeelstuk monteren

Benodigde onderdelen voor deze stap:

1	Toevoerslang van verdeelstuk (1 x 25")
1	Pakking – 25 x 35 mm
1	Flensklem – 40 tot 64 mm

Procedure

Belangrijk: Als u de klepconversieset op een machine met optionele straalpomp monteert, sla deze procedure dan over en voer 12 De afsluitklep en slangen van de optionele straalpomp monteren (bladz. 28) uit.

1. Monteer de rechte slangpilaar van de toevoerslang van het verdeelstuk op de T-fitting van de spuitpomp (Figuur 60); gebruik de borgclip die u verwijderd hebt in stap 5 van De mengomloop- en spuittoevoerslang verwijderen (bladz. 16).

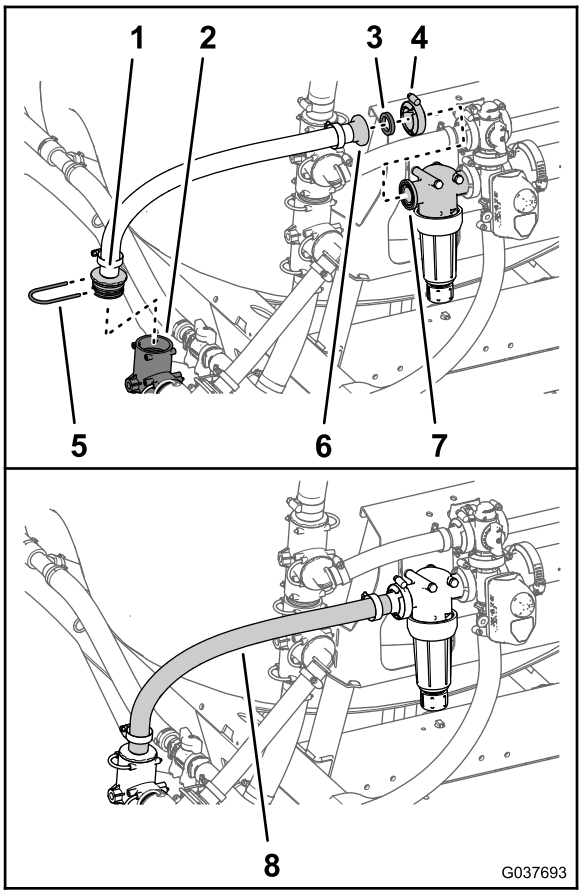

g037693

Figuur 60

1. Rechte geribde fitting
2. T-fitting (spuitpomp)
3. Pakking – 25 x 35 mm
4. Flensklem – 40 tot 64 mm
5. Borgclip
6. Flens (drukfilterkop)
7. Slangpilaar
8. Toevoerslang van verdeelstuk (1 x 25")

2. Bevestig de slangpilaar van de toevoerslang van het verdeelstuk en de pakking – 25 x 35 mm op de flens van de filterkop (Figuur 60); gebruik hierbij een flensklem – 40 tot 64 mm.

12

De afsluitklep en slangen van de optionele straalpomp monteren

Benodigde onderdelen voor deze stap:

1	Afsluitklep van straalpomp
1	Beugel van afsluitklep
1	Flensborgmoeren (¼")
1	Pakking – 25 x 35 mm
1	Flensklem – 40 tot 64 mm
1	Mengomloopslang – 25 x 337 mm
1	Pakking – 25 x 35 mm
1	Flensklem – 40 tot 64 mm
1	Overdrukslang – 2,5 x 29,8 cm
1	Spuittoevoerslang – 2,5 x 48,6 cm
1	Toevoerslang straalpomp – 2,5 x 156,5 cm

De mengafsluitklep monteren

1. Lijn de tapeinden van de afsluitklep van de straalpomp uit met de openingen in de beugel van de afsluitklep (Figuur 61).

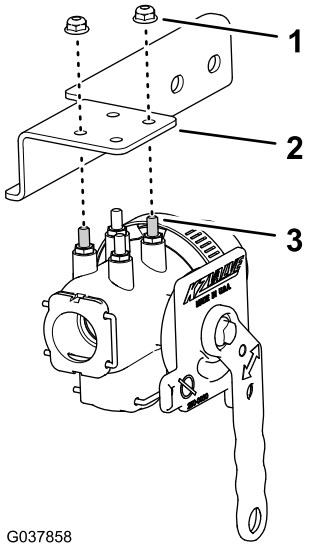

Figuur 61

1. Flensborgmoeren (¼")
2. Beugel van afsluitklep
3. Tapeind (afsluitklep van straalpomp)

2. Monteer de klep op de beugel (Figuur 61); gebruik hierbij de 2 flensborgmoeren (¼") en draai de borgmoeren aan met een torsie van 52 tot 67 N·m.
3. Verwijder vooraan aan de linkerzijde van de klepbevestiging de 2 flensborgmoeren (5/16") waarmee het drukfilter bevestigd is aan de verdeelstukbeugel (Figuur 62).

   Opmerking: Laat de 2 bouten (5/16 x 3¾") waarmee het drukfilter bevestigd is zitten.

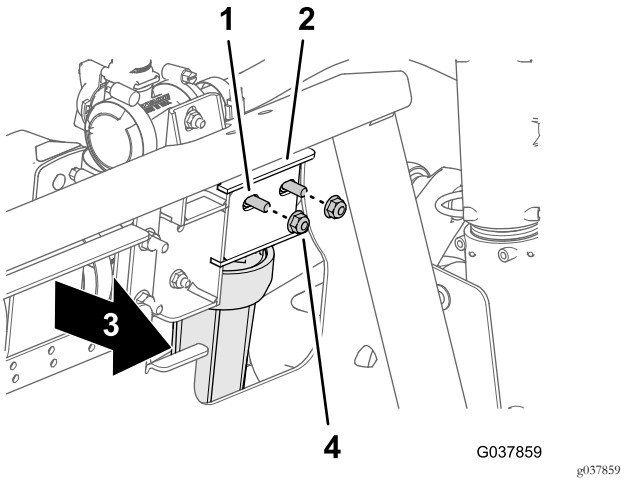

Figuur 62

1. Bout (5/16 x 3¾")
2. Verdeelstukbeugel
3. Voorkant van machine
4. Flensborgmoeren (5/16")

4. Lijn de flens van de afsluitklep van de straalpomp en de pakking – 25 x 35 mm uit met de flens van de filterkop (Figuur 63).

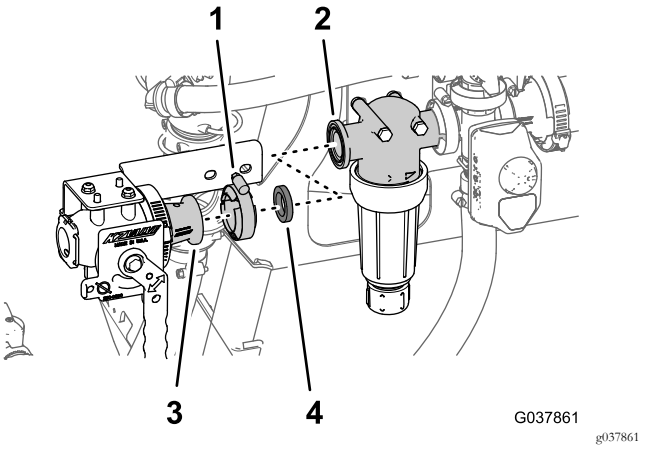

Figuur 63

1. Flensklem – 40 tot 64 mm
2. Flens (drukfilterkop)
3. Flens (afsluitklep van straalpomp)
4. Pakking – 25 x 35 mm

5. Lijn aan de voorkant van de verdeelstukbeugel de gaten in de beugel van de afsluitklep (Figuur 64) uit met de 2 bouten (5/16 x 3¾").

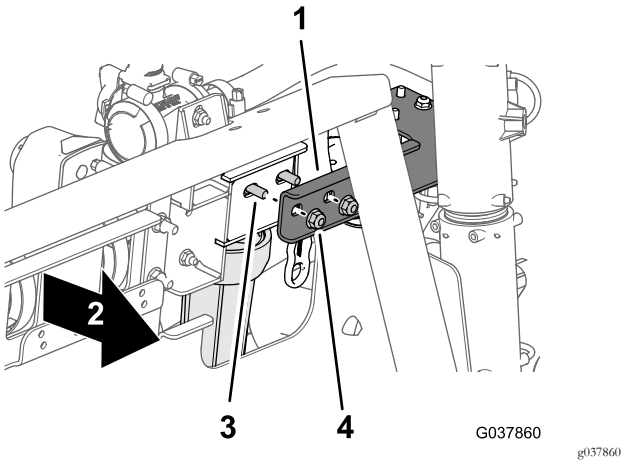

Figuur 64

1. Beugel van afsluitklep
2. Voorkant van machine
3. Bout (5/16 x 3¾")
4. Flensborgmoeren (5/16")

6. Monteer de afsluitklep van de straalpomp op de filterkop (Figuur 63); gebruik een flensklem – 40 tot 64 mm.
7. Monteer de beugel van de afsluitklep op de verdeelstukbeugel (Figuur 64); gebruik hierbij de 2 flensborgmoeren die u verwijderd hebt in stap 3, en draai de moeren aan met een torsie van 1978 tot 2542 N·m.

De overdrukklep verplaatsen

1. Verwijder de borgclip waarmee de overdrukslang bevestigd is aan de T-fitting bij de overdrukklep (Figuur 65).

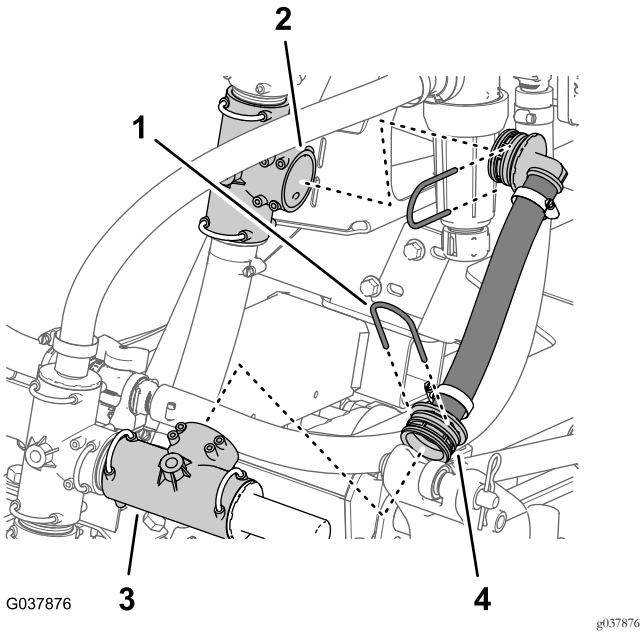

Figuur 65

1. Borgschroef
2. Onderste T-fitting
3. T-fitting (overdrukklep)
4. Overdrukslang

2. Verwijder de borgclip waarmee de overdrukslang bevestigd is aan de onderste T-fitting, en verwijder de overdrukslang van de machine (Figuur 65).

   Opmerking: Bewaar de 2 borgclips voor montage in stap De overdrukslang monteren (bladz. 32); de overdrukslang hebt u niet meer nodig.
3. Verwijder de borgclip waarmee de T-fitting met de overdrukklep bevestigd is aan de T-fitting bovenaan de spuitpomp (Figuur 66).

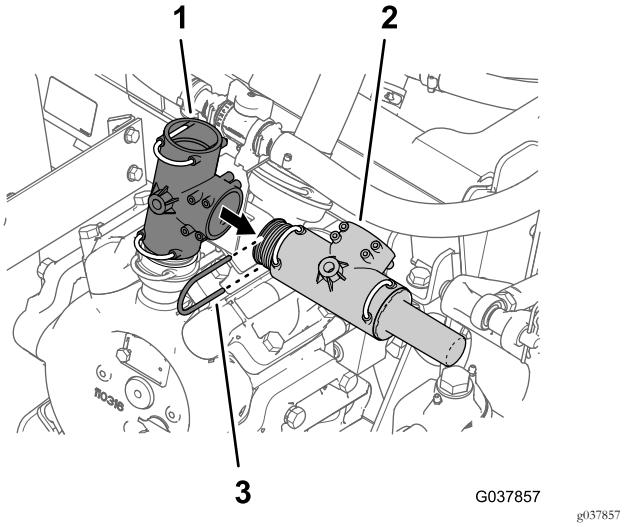

Figuur 66

1. T-fitting (spuitpomp)
2. T-fitting (overdrukklep)
3. Borgclip

4. Verwijder de T-fitting met de overdrukklep van de T-fitting bovenaan de spuitpomp (Figuur 66).

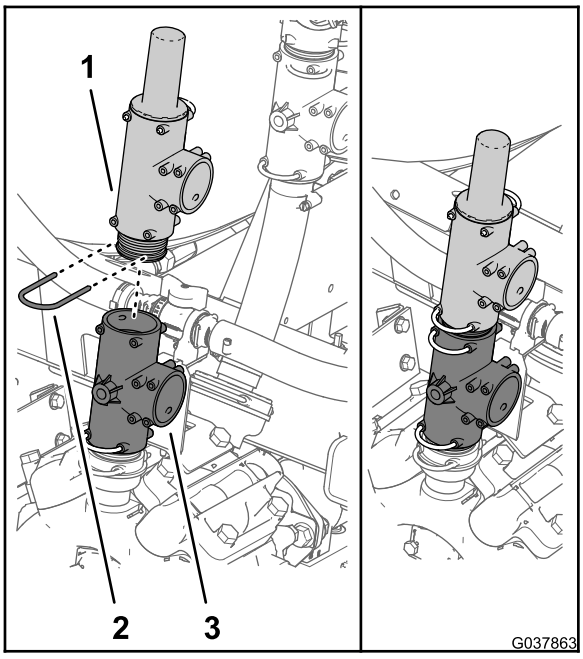

g037863

Figuur 67

1. T-fitting (overdrukklep)
2. Borgclip
3. T-fitting (spuitpomp)

5. Monteer de T-fitting met de overdrukklep op de T-fitting bovenaan de spuitpomp; gebruik de borgclip die u verwijderd hebt in stap 3 zoals afgebeeld in Figuur 67.

De omloopslang van de spuitboom monteren

Machines met de optionele straalpomp

1. Draai de bovenste T-fitting ongeveer 35° linksom (Figuur 68).

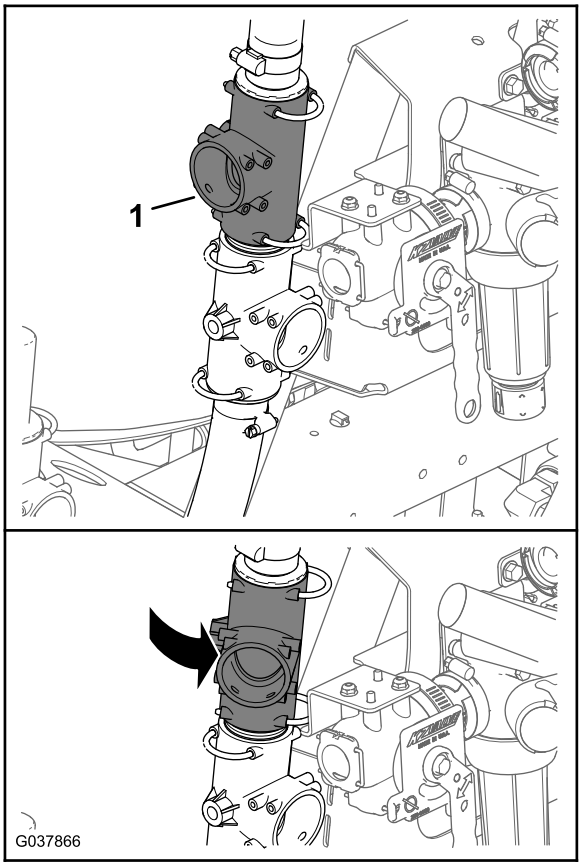

g037866

Figuur 68

1. Bovenste T-fitting

2. Monteer de slangpilaar van 90° van de mengomloopslang op de bovenste T-fitting (Figuur 69); gebruik de borgclip die u verwijderd hebt in stap 2 van De mengomloop- en spuittoevoerslang verwijderen (bladz. 16).

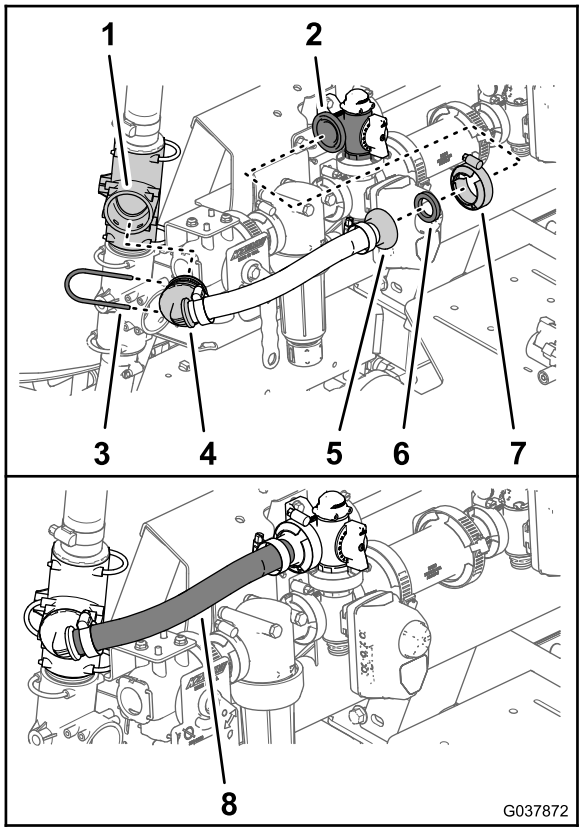

g037872

Figuur 69

1. Bovenste T-fitting
2. Flens (mengomloopklep)
3. Borgclip
4. 90° geribde fitting
5. Slangpilaar
6. Pakking – 25 x 35 mm
7. Flensklem – 40 tot 64 mm
8. Mengomloopslang – 25 x 337 mm

3. Bevestig de slangpilaar van de mengomloopslang en de pakking – 25 x 35 mm op de flens van de mengomloopklep (Figuur 69); gebruik hierbij een flensklem – 40 tot 64 mm.

De overdrukslang monteren

1. Monteer de fitting van 90° van de overdrukslang – 25 x 298 mm op de vrije ingang van de T-fitting bij de overdrukklep (Figuur 70).

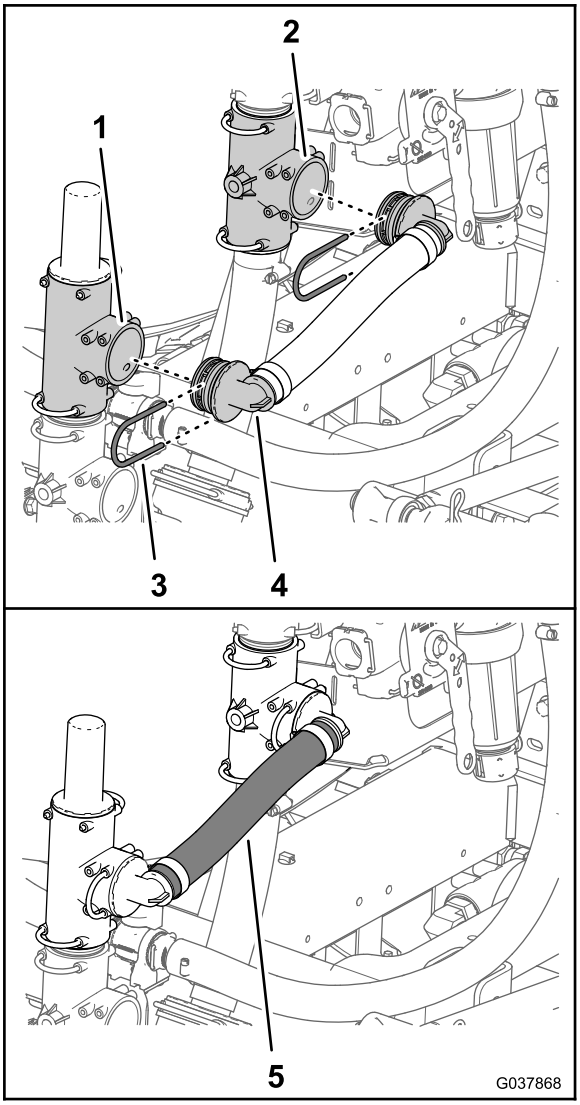

g037868

Figuur 70

1. T-fitting (overdrukklep)
2. Onderste T-fitting
3. Borgclip
4. 90°-fitting
5. Overdrukslang – 25 x 298 mm

2. Breng de 90°-fitting van de overdrukslang aan in de open ingang van de onderste T-fitting (Figuur 70).
3. Bevestig de 90°-fittings op de T-fitting (Figuur 70); gebruik de 2 borgclips die u verwijderd hebt in stap 1 en 2 van De overdrukklep verplaatsen (bladz. 30).

De spuittoevoerslang monteren

1. Monteer de slangpilaar van de spuittoevoerslang – 25 x 486 mm op de ingang van de afsluitklep van de straalpomp (Figuur 71).

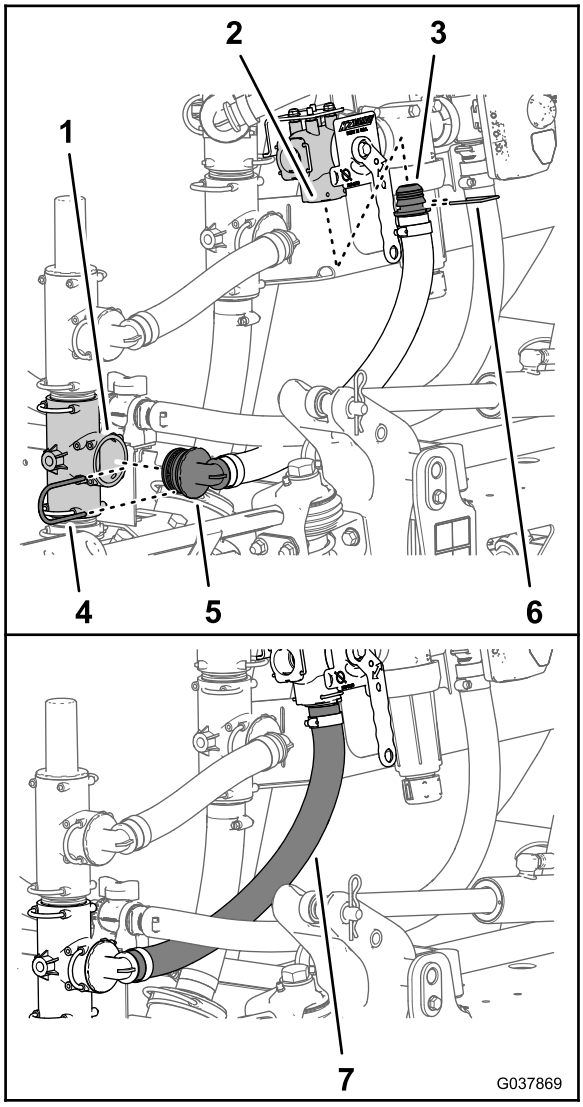

g037869

Figuur 71

1. T-fitting (spuitpomp)
2. Ingang (afsluitklep van straalpomp)
3. Rechte slangpilaar
4. Borgschroef
5. 90°-fitting
6. Borgclip (afsluitklep van straalpomp)
7. Spuittoevoerslang – 25 x 486 mm

2. Koppel de rechte slangpilaar aan op de afsluitklep van de straalpomp; gebruik de borgclip die bij de afsluitklep geleverd werd (Figuur 71).
3. Breng de 90°-fitting van de spuittoevoerslang aan in de open ingang van de T-fitting van de spuitpomp (Figuur 71).
4. Bevestig de 90°-fitting aan de T-fitting. Gebruik hiervoor de borgclip (Figuur 71) die u hebt verwijderd in stap 5 van De mengomloop- en spuittoevoerslang verwijderen (bladz. 16).

De toevoerslang van de straalpomp monteren

1. Monteer de 90°-fitting van de toevoerslang van de straalpomp – 2,5 x 156,5 cm op de linkeringang van de afsluitklep van de straalpomp (Figuur 72).

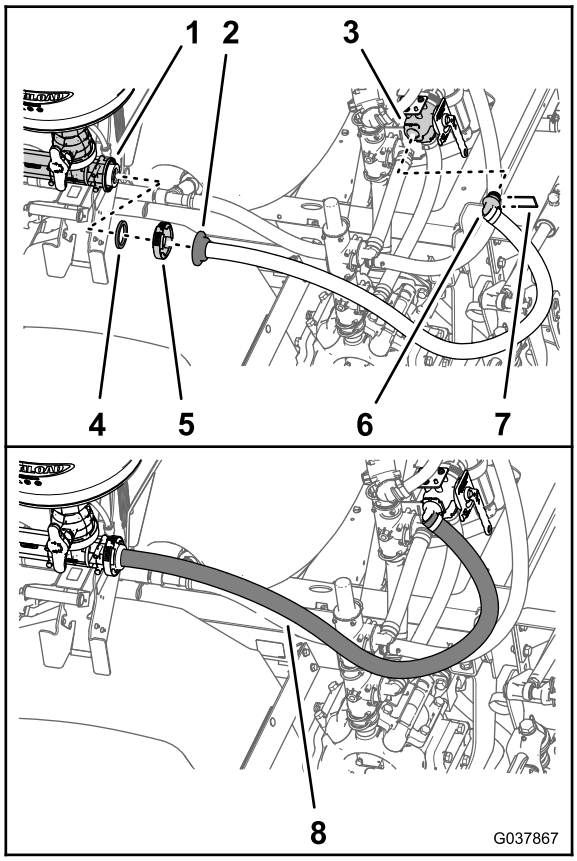

g037867

Figuur 72

1. Flens (ingang van straalpomp)
2. Rechte slangpilaar
3. Afsluitklep van straalpomp
4. Pakking
5. Flensklem
6. 90°-fitting
7. Borgclip (afsluitklep van straalpomp)
8. Toevoerslang straalpomp – 2,5 x 156,5 cm

2. Bevestig de 90°-fitting op de toevoerslang van de straalpomp; gebruik de borgclip die bij de afsluitklep geleverd werd (Figuur 72).
3. Breng de flens van de rechte slangpilaar voor de toevoerslang van de straalpomp en de pakking die u verwijderd hebt in De toevoerslang van de straalpomp verwijderen van de straalpomp (bladz. 19) op één lijn met de flens van de ingang van de straalpomp (Figuur 72).
4. Bevestig de rechte slangpilaar en pakking aan de straalpomp (Figuur 72); gebruik de flensklem die u bewaard hebt in De toevoerslang van de straalpomp verwijderen van de straalpomp (bladz. 19).

13

De omloop van de spuitboom en de aftapslang monteren

Benodigde onderdelen voor deze stap:

1	Omloop- en aftapslang
1	Steunklem
1	Flenskopbout (5/16 x ¾")
1	Ring (5/16")

De aftapslang van de tank monteren

1. Monteer de slangpilaar van de aftapklep die u verwijderd hebt in stap 6 van 5 De onderdelen van het omloop-, aftap- en mengsysteem verwijderen (bladz. 14) op de aftapslang – 104 cm van de omloop- en aftapslang (Figuur 73).

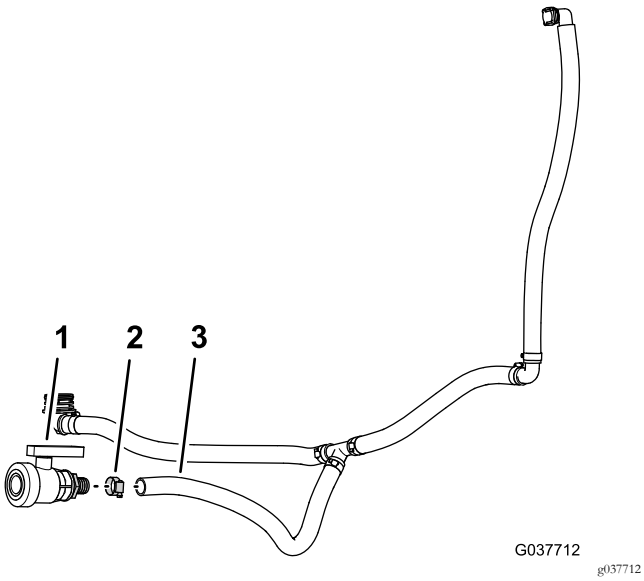

Figuur 73

1. Aftapklep
2. Slangklem
3. Aftapslang – 2,5 x 104 cm – omloop- en aftapslang

2. Bevestig de aftapklep op de slang; gebruik de slangklem (Figuur 73) die u verwijderd hebt in stap 6 van 5 De onderdelen van het omloop-, aftap- en mengsysteem verwijderen (bladz. 14).
3. Lijn de omloop- en aftapslang uit met de achterzijde van de machine (Figuur 74).

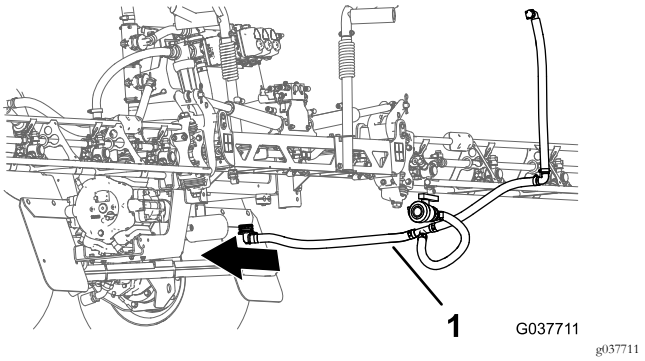

Figuur 74

1. Aftapslang

4. Monteer de slangfitting van 90° van de aftapslang – 2,5 x 67 cm met de adapterfitting onderaan de spuittank (Figuur 75 en Figuur 76).

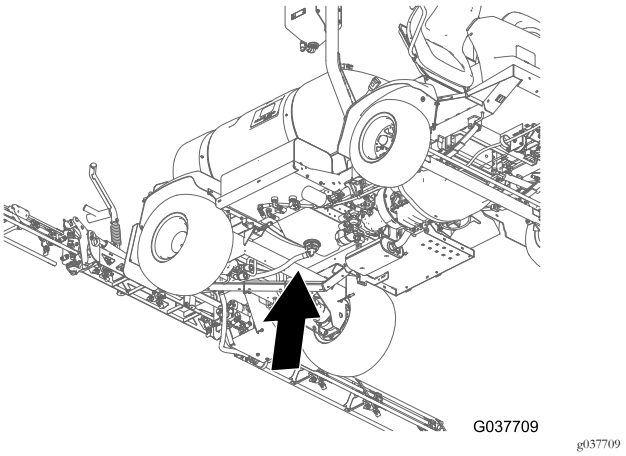

Figuur 75

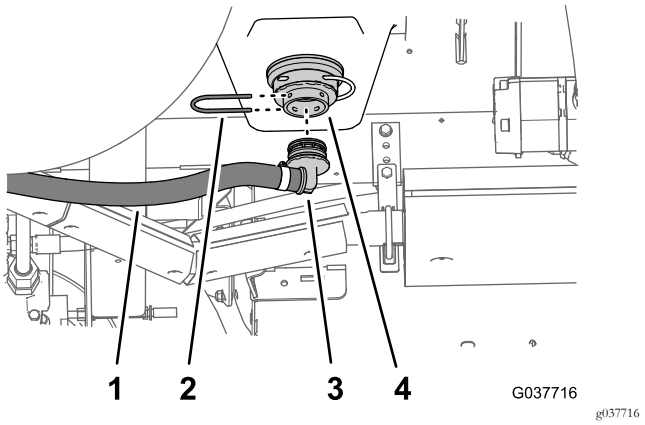

Figuur 76

1. Aftapslang – 2,5 x 67 cm
2. Borgclip
3. Slangfitting van 90°
4. Adapterfitting (onderaan de spuittank)

5. Bevestig de slangfitting van 90° aan de adapterfitting. Gebruik hiervoor de borgclip (Figuur 76) die u hebt verwijderd in stap 1 van De omloop- en aftapslangen verwijderen (bladz. 14).

De omloopslang monteren

1. Monteer de slangpilaar van 90° van de omloopslang – 2,5 x 64 cm op de snelkoppelfitting aan de afsluitklep van de omloop (Figuur 77 en Figuur 78).

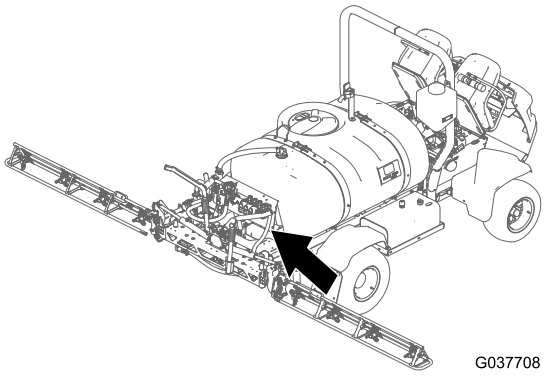

Figuur 77

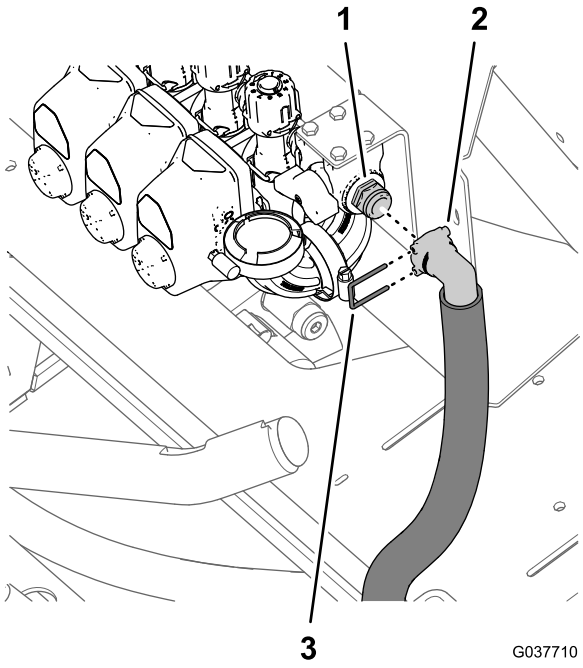

Figuur 78

1. Snelkoppelfitting (omloopafsluitklep)
2. Slangpilaar 90° (omloopslang)
3. Borgclip

2. Bevestig de slangpilaar van 90° aan de snelkoppelfitting. Gebruik hiervoor de borgclip die bij de omloop- en aftapslang geleverd wordt (Figuur 78).
3. Bevestig de onderkant van de omloopslang aan de achterste zittingplaat van de machine (Figuur 79) met de steunklem, flenskopbout (5/16 x ¾") en ring (5/16").

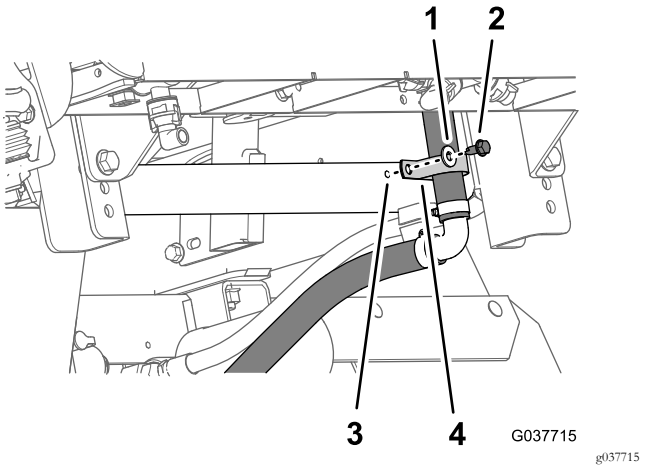

Figuur 79

1. Ring (5/16")
2. Flenskopbout (5/16 x ¾")
3. Achterste zittingplaat (machine)
4. Steunklem

De aftapklep plaatsen

1. Monteer de kabel van de borgpen, flenskopbout (5/16 x 1") en flensborgmoer (5/16") die u verwijderd hebt in stap 4 van De machine gebruiksklaar maken (bladz. 5) in de opening van 8 mm in de hoek rechts achteraan van de beugel van de spuitpomp (Figuur 80 en Figuur 81).

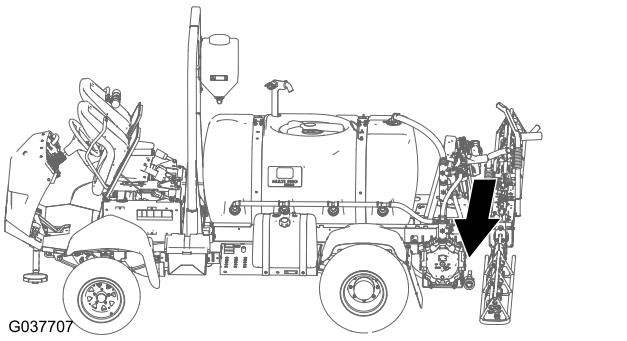

Figuur 80

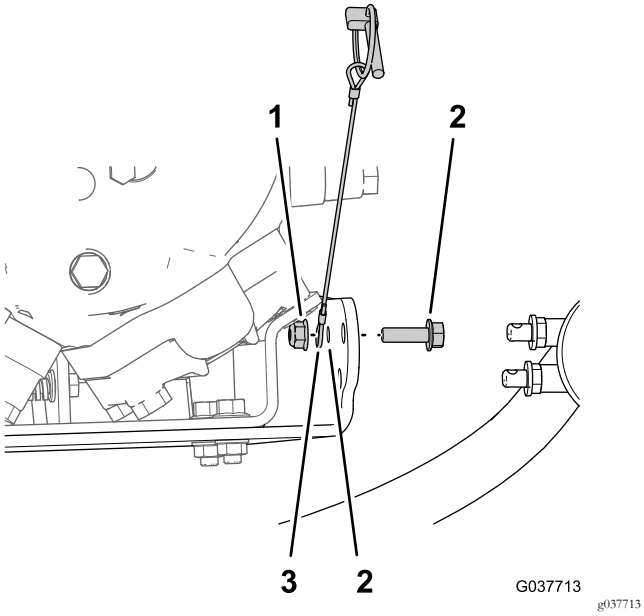

Figuur 81

1. Flensborgmoer (5/16")
2. Flenskopbout (5/16 x 1")
3. Kabel (borgpen)
4. Opening van 8 mm – beugel van spuitpomp

2. Zorg dat de 2 rubberen ringen gemonteerd zijn op de 2 bevestigingspennen van de aftapklep (Figuur 82).

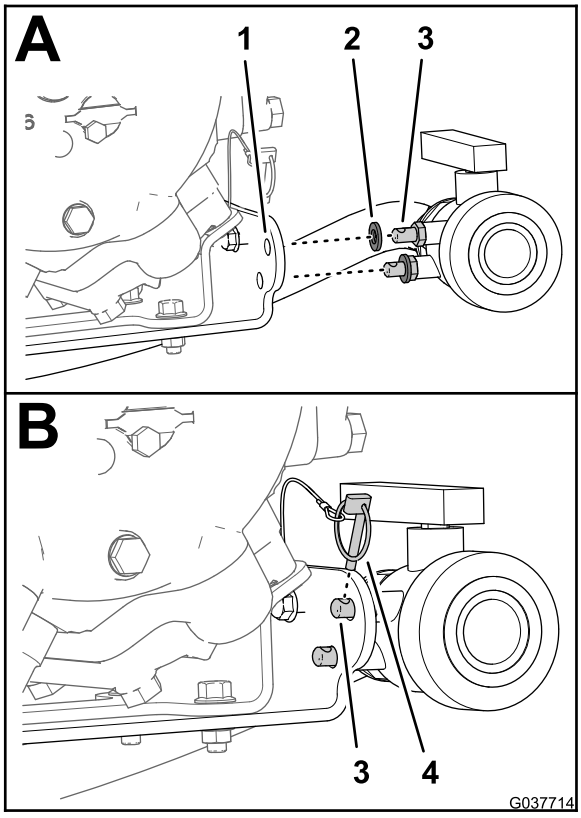

Figuur 82

1. Beugel van spuitpomp
2. Rubberen ring
3. Bevestigingspen
4. Lynchpen

3. Lijn de 2 bevestigingspennen uit door de 2 openingen van 11 mm in de beugel van de spuitpomp (Figuur 82).
4. Bevestig de aftapklep met de borgpen op de pompbeugel (Figuur 82).

14

De spuitboomslangen monteren

Benodigde onderdelen voor deze stap:

1	Toevoerslang – linkerspuitboom – 2 x 205 cm
1	Toevoerslang – middelste spuitboom – 2 x 58 cm
1	Toevoerslang – rechterspuitboom – 2 x 170 cm

De toevoerslangen van de spuitboomkleppen leiden en aankoppelen

1. Leid de toevoerslangen van de linker-, rechter- en middelste spuitboom naar de spuitboomkleppen; ga te werk zoals in Figuur 7.

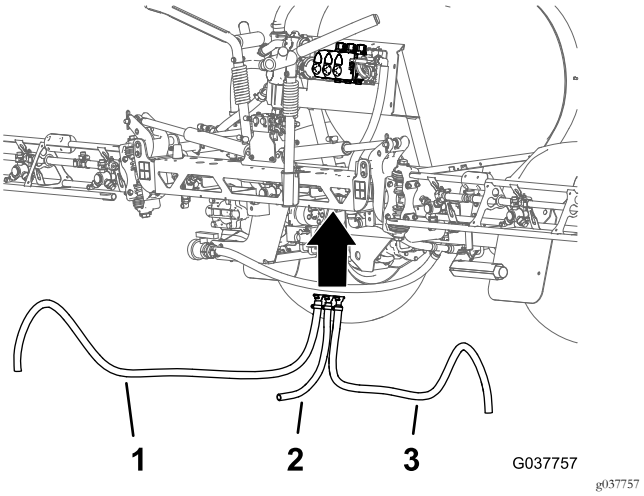

Figuur 83

1. Toevoerslang linkerspuitboom
2. Toevoerslang middelste spuitboom
3. Toevoerslang rechterspuitboom

2. Monteer de rechte slangpilaar van de toevoerslang voor de linkerspuitboom op de snelkoppelfitting aan de linkerspuitboomklep (Figuur 84).

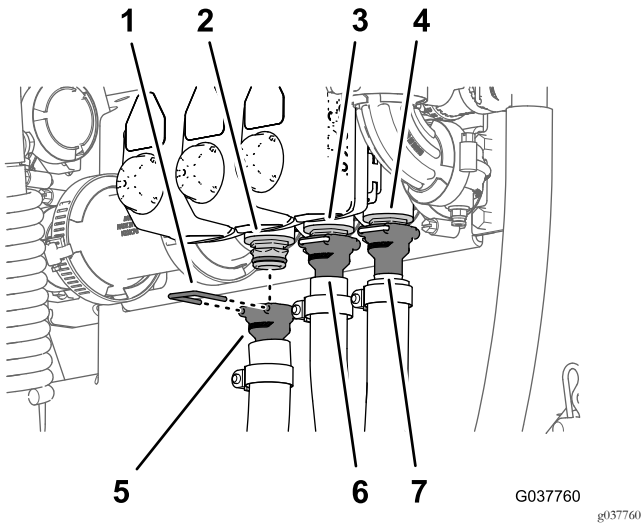

Figuur 84

1. Borgclip
2. Snelkoppelfitting (linkerspuitboomklep)
3. Snelkoppelfitting (middelste spuitboomklep)
4. Snelkoppelfitting (rechterspuitboomklep)
5. Rechte slangpilaar – toevoerslang voor de linkerspuitboom – 2 x 205 cm
6. Rechte slangpilaar – toevoerslang voor de middelste spuitboom – 2 x 58 cm
7. Rechte slangpilaar – toevoerslang voor de rechterspuitboom – 2 x 170 cm

3. Koppel de rechte slangpilaar aan op de snelkoppelfitting; gebruik de borgclip die bij de slang geleverd werd (Figuur 84).
4. Herhaal stap 2 en 3 voor de kleppen van de middelste en rechterspuitboom, en de toevoerslang van de middelste en rechterspuitboom.

De toevoerslangen aankoppelen op de spuitbomen

1. Monteer de toevoerslang van de middelste spuitboom op de T-fitting van de middelste spuitboom (Figuur 85).

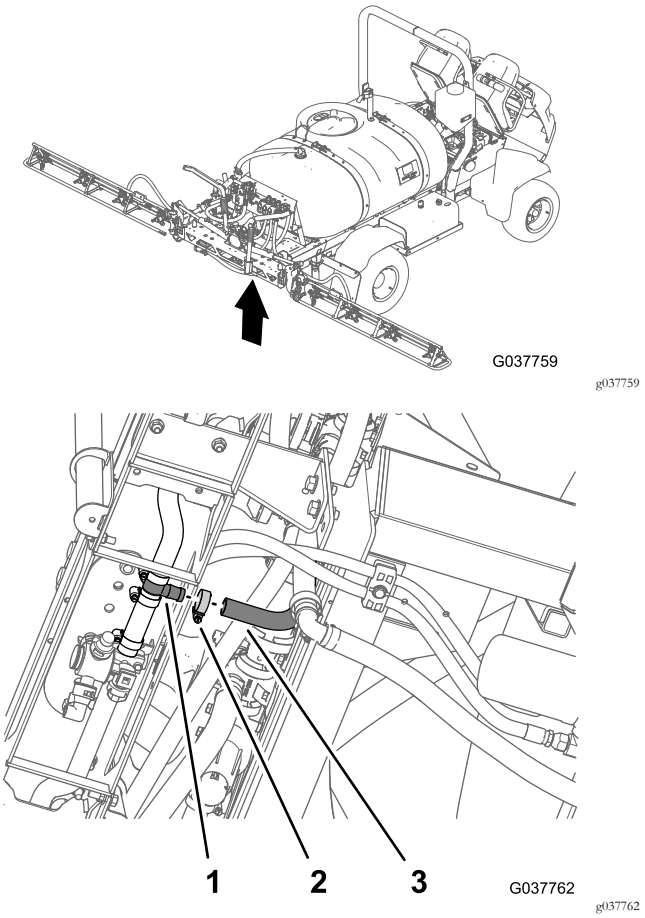

Figuur 85

1. T-fitting
2. Slangklem
3. Toevoerslang voor de middelste spuitboom – 2 x 58 cm

2. Bevestig de slang op de T-fitting met een slangklem die u verwijderd hebt in De spuitboomslangen verwijderen (bladz. 19).
3. Leid de toevoerslang van de rechterspuitboom door de steunklem aan het uiteinde van de middelste spuitboom (Figuur 86).

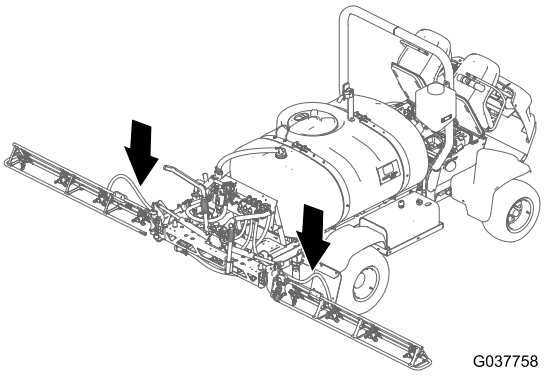

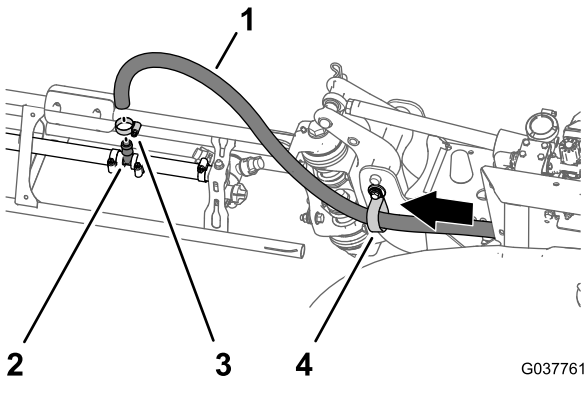

Figuur 86
Rechterspuitboom afgebeeld

1. Toevoerslang – rechterspuitboom 2 x 170 cm
2. Slangklem
3. T-fitting
4. Steunklem

4. Monteer de toevoerslang van de middelste spuitboom op de T-fitting van de rechterspuitboom (Figuur 86).
5. Bevestig de slang op de T-fitting met een slangklem die u verwijderd hebt in De spuitboomslangen verwijderen (bladz. 19).
6. Herhaal stap 3 tot en met 5 voor de toevoerslang van de linkerspuitboom.

15

De afsluitklep en slang monteren voor het optionele spuitpistool of de elektrische slanghaspel

Benodigde onderdelen voor deze stap:

1	Flensafsluitklep
1	Beugel (nylon)
1	90°-knie (met drukaansluiting)
1	Pakking – 25 x 35 mm
1	Flensklem – 40 tot 64 mm
4	Ring (5/16 x 13/16")
4	Bout (6 x 16 mm)
2	Slangklem
1	Snelkoppelfitting (vrouwelijk)
1	Rechte slangpilaar (½")
1	Slang – 1,3 x 762 cm
1	Slang – 1,3 x 180 cm
3	Kabelklembanden

De afsluitklep voorbereiden

1. Als deze niet aanwezig zijn, brengt u nu de 4 moeren in roestvast staal aan in de openingen in de nylon beugel voor de flensafsluitklep (Figuur 87).

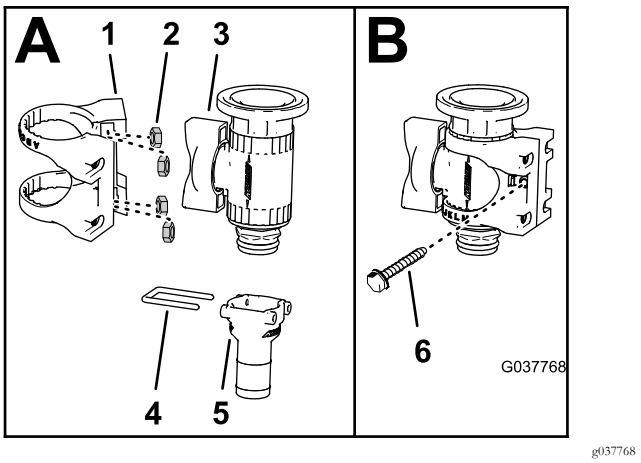

Figuur 87

1. Nylon beugel
2. Moer in roestvast staal
3. Flensafsluitklep
4. Borgclips
5. Rechte geribde fitting (¾")
6. Schroef (6-32 x ⅝")

2. Verwijder de rechte slangpilaar (¾") en de borgclip van de afsluitklep (Figuur 87).

   Opmerking: Als u de klepconversieset op een machine met **optionele elektrische slanghaspel** monteert, bewaar de rechte slangpilaar (¾") en borgclip dan voor montage in De toevoerslang monteren – Machines met de optionele elektrische slanghaspel (bladz. 41). Als u de klepconversieset op een machine met **optioneel spuitpistool** monteert, hebt u de rechte slangpilaar (¾") en borgclip niet meer nodig.

3. Monteer de flensafsluitklep in de nylon beugel; zie Figuur 87.

4. Bevestig de nylon beugel op de flensafsluitklep; gebruik hierbij de schroef (6-32 x ⅝") zoals afgebeeld in Figuur 87.

5. Monteer de T-fitting die u verwijderd hebt in stap 4 van De druksensorbuis en toevoerslang loskoppelen – Optioneel spuitpistool of elektrische slanghaspel (bladz. 8) in de 90°-knie met een drukaansluiting (Figuur 88).

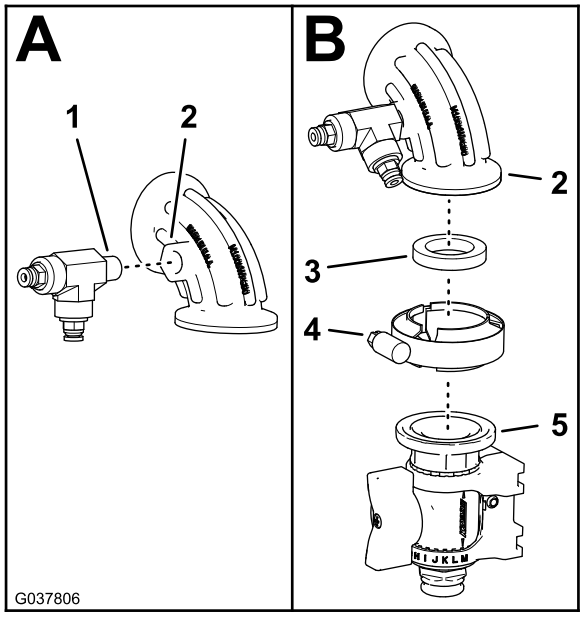

Figuur 88

1. T-fitting
2. 90°-knie (met drukaansluiting)
3. Pakking – 25 x 35 mm
4. Flensklem – 40 tot 64 mm
5. Flensafsluitklep

6. Monteer de 90°-knie op de flensafsluitklep (Figuur 88) met een pakking – 25 x 35 mm en een flensklem – 40 tot 64 mm.

De afsluitklep monteren

1. Verwijder de flensklem, de 90°-knie en de pakking van de flens van de rechterspuitboomklep (Figuur 89).

   Opmerking: Bewaar de flensklem en pakking voor montage in stap 2. U hebt de 90°-knie niet meer nodig.

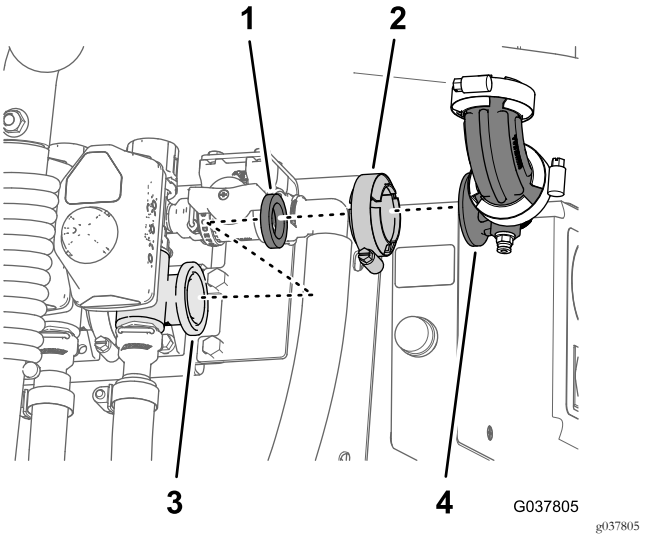

Figuur 89

1. Pakking
2. Flensklem
3. Flens (spuitboomklep)
4. 90°-knie

2. Monteer de 90° -knie en flensafsluitklep op de flens van de rechterspuitboomklep; gebruik de flensklem en pakking die u verwijderd hebt in stap 1.

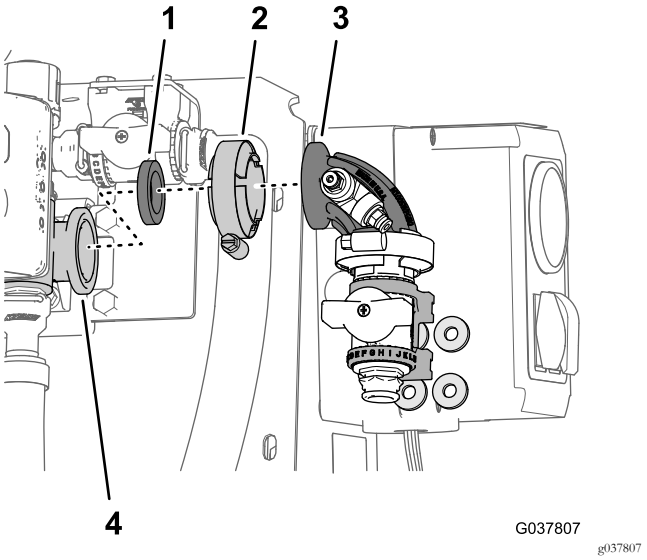

Figuur 90

1. Pakking
2. Flensklem
3. 90°-knie en flensafsluitklep
4. Flens (rechterspuitboom-klep)

3. Lijn de 4 ringen (5/16 x 13/16") uit tussen de nylon beugel van de flensafsluitklep en de klepbevestiging (Figuur 91).

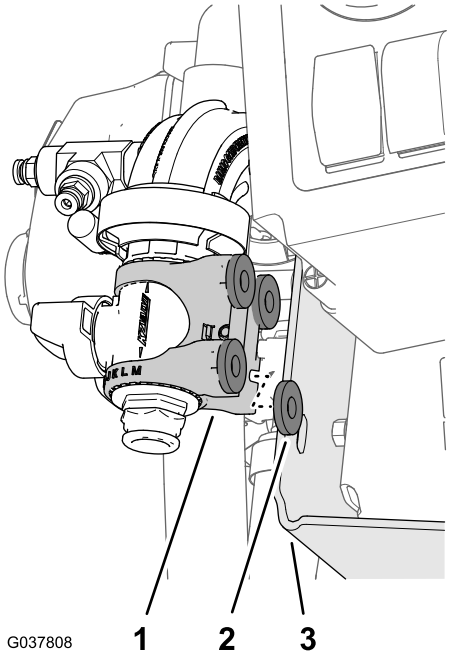

Figuur 91

1. Nylon beugel
2. Ringen (5/16 x 13/16")
3. Klepbevestiging

4. Monteer de nylon beugel en ringen op de klepbevestiging; gebruik 4 bouten (6 x 16 mm) zoals afgebeeld in Figuur 92.

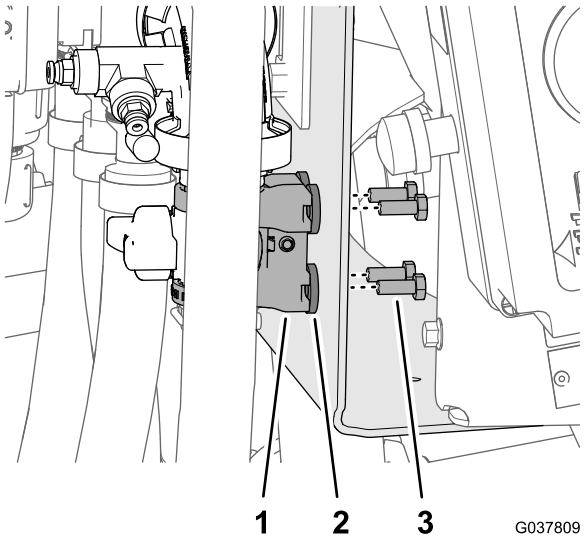

Figuur 92

1. Nylon beugel
2. Ring (5/16 x 13/16")
3. Bout (6 x 16 mm)

De toevoerslang monteren – Machines met het optionele spuitpistool

1. Monteer de snelkoppelfitting (vrouwelijk) op de rechte slangpilaar (½") en de slang – 1,3 x 762 cm; gebruik de klem die u verwijderd hebt in Het spuitpistool van de toevoerslang verwijderen (bladz. 18) zoals afgebeeld in Figuur 93.

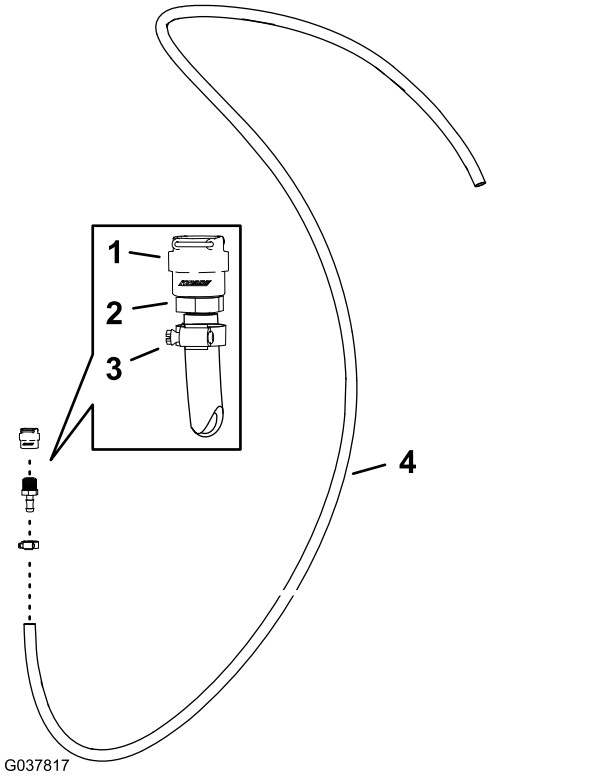

Figuur 93

1. Snelkoppelfitting (vrouwelijk)
2. Rechte slangpilaar (½")
3. Slangklem
4. Slang – 1,3 x 762 cm

2. Monteer de snelkoppelfitting (vrouwelijk) van de slang op de snelkoppelfiting van de flensafsluitklep (Figuur 94).

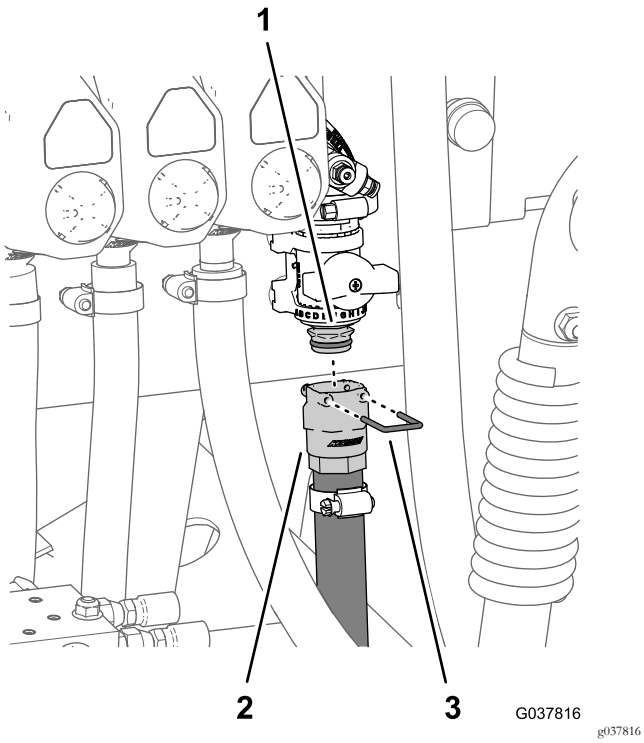

Figuur 94

1. Snelkoppelfitting (flensafsluitklep)
2. Snelkoppelfitting (vrouwelijk)
3. Borgclip

3. Bevestig de snelkoppelfittings van de slangen en de flensafsluitklep met de borgclip die bij de snelkoppelfitting van de slang is geleverd (Figuur 94).
4. Leid de toevoerslang naar voren, langs de spuittank naar de beugel van het spuitpistool, en bevestig de slang met de 3 kabelbinders aan het tankframe (Figuur 95).

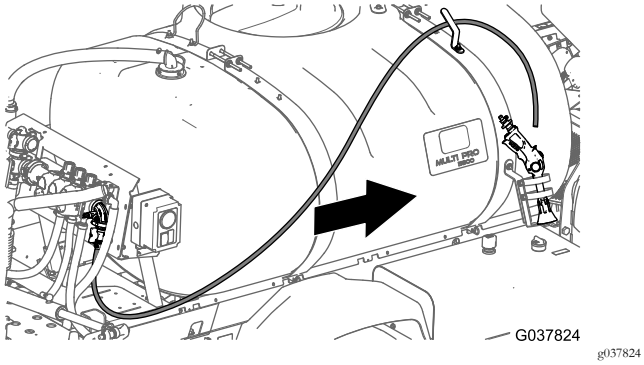

Figuur 95

5. Monteer de ribbel van het spuitpistool die u verwijderd hebt in Het spuitpistool van de toevoerslang verwijderen (bladz. 18) met een slangklem op de toevoerslang (Figuur 96).

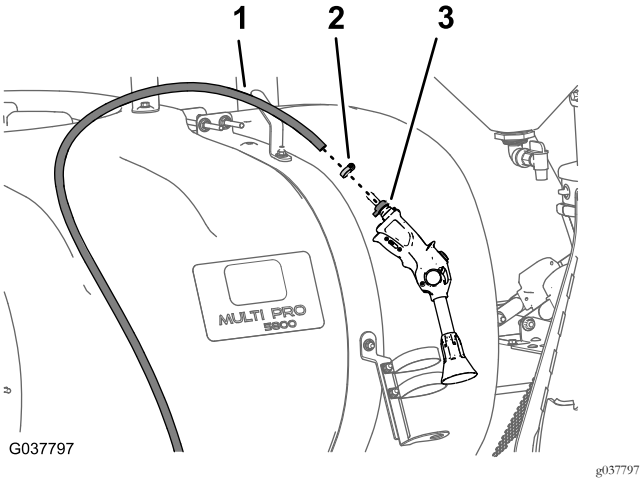

Figuur 96

1. Toevoerslang
2. Slangklem
3. Slangpilaar (spuitpistool)

6. Plaats het spuitpistool op de spuitpistoolbeugel, en de slang op de slanghaak.

De toevoerslang monteren – Machines met de optionele elektrische slanghaspel

1. Monteer de rechte slangpilaar (¾") die u verwijderd hebt in stap 2 van De afsluitklep voorbereiden (bladz. 38) met een slangklem op de slang – 1,3 x 180 cm (Figuur 97).

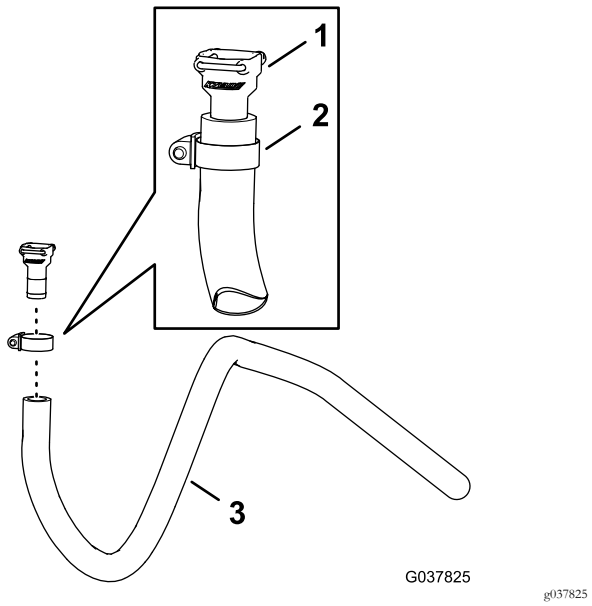

Figuur 97

1. Rechte slangpilaar (¾")
2. Slangklem
3. Slang – 1,3 x 180 cm

2. Breng de rechte slangpilaar van de slang aan op de snelkoppelfitting van de flensafsluitklep (Figuur 98).

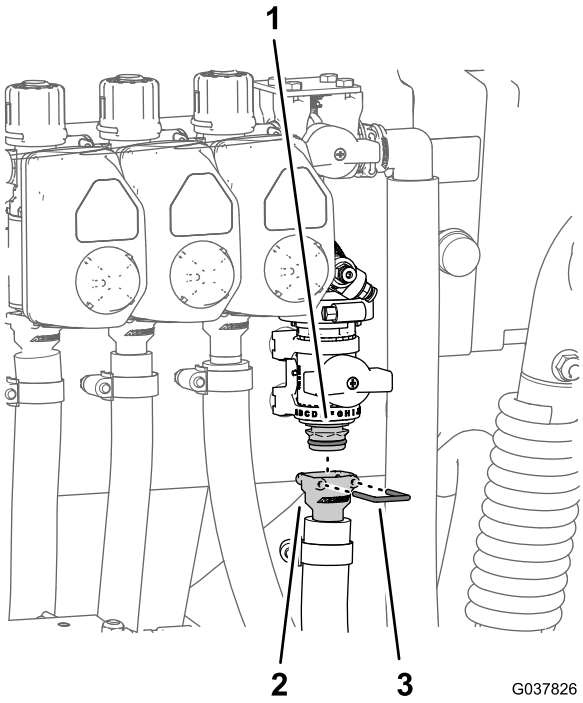

Figuur 98

1. Snelkoppelfitting (flensafsluitklep)
2. Rechte slangpilaar
3. Borgschroef

3. Bevestig de rechte slangpilaar en de snelkoppelfitting met de borgclip die bij de snelkoppelfitting van de slang is geleverd (Figuur 98).
4. Leid de toevoerslang naar voren, langs de spuittank naar de slanghaspel, en bevestig de slang met de 3 kabelbinders aan het tankframe (Figuur 99).

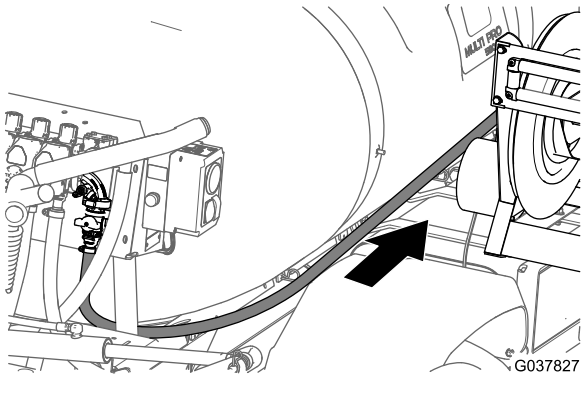

Figuur 99

5. Monteer de toevoerslang op de rechte slangpilaar van de slanghaspel, en bevestig de slang met een slangklem (Figuur 100).

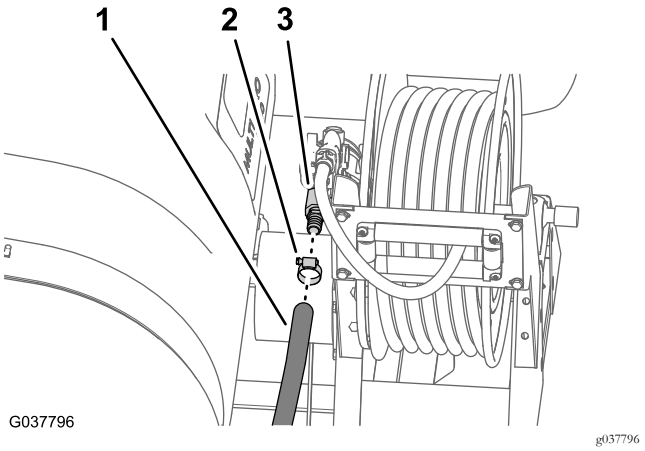

Figuur 100

1. Toevoerslang
2. Slangklem
3. Slangpilaar

16

Monteren van de achterste kabelboom op de machine

Benodigde onderdelen voor deze stap:

1	Achterste kabelboom
3	Kabelklemband

De kabelboom langs de framebuis leiden

1. Zoek de aftakking van 168 cm van de nieuwe elektrische kabelboom (Figuur 101).

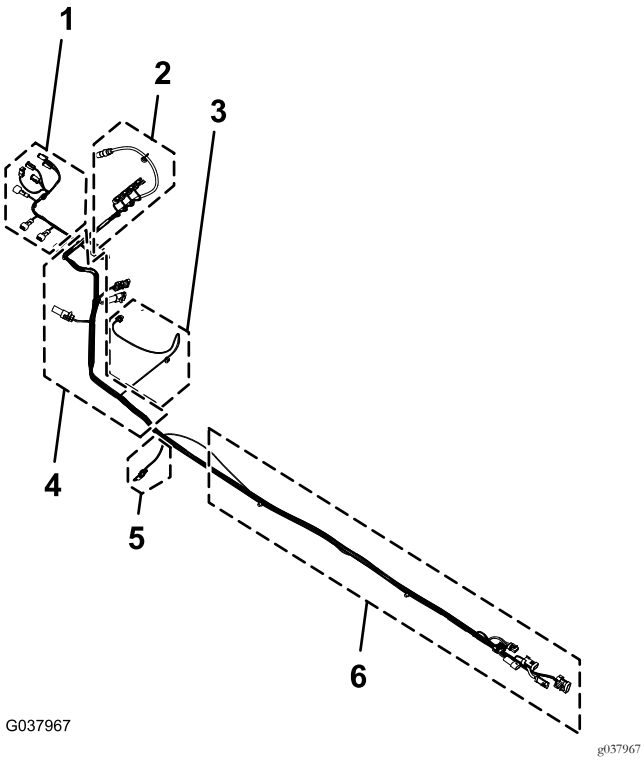

Figuur 101

1. 64 cm – **magneetkleppen hefcilinder**
2. Aftakking kabelboom 76 cm – **linker-, rechter- en middelste spuitkleppen, mengklep en vloeistofstroommeter**
3. Aftakking kabelboom 74 cm – **magneetklep spuitpomp**
4. Aftakking kabelboom – **spoelpomp, aandrijving slanghaspel en slanghaspel**
5. Aftakking kabelboom 30 cm – **snelheidssensor**
6. Aftakking kabelboom 168 cm – verbindingsconnectors voorste kabelboom

2. Leid de aftakking van 168 cm van de nieuwe elektrische kabelboom tussen de klepbevestiging en de rechtersteun van de bevestigingsbeugel van het verdeelstuk (Figuur 102).

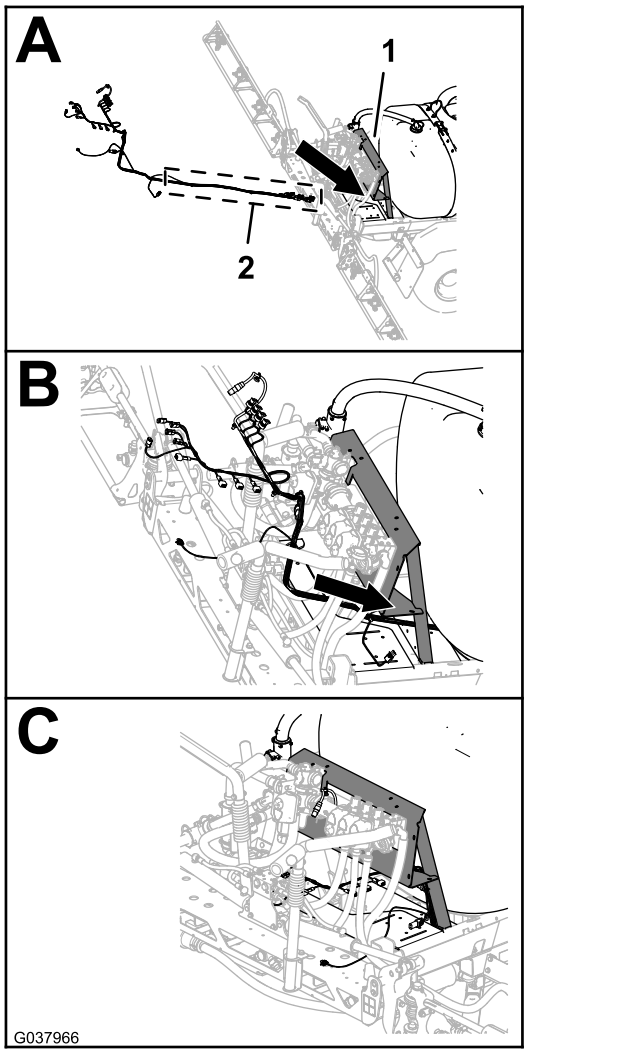

Figuur 102

1. Bevestigingsbeugel van verdeelstuk
2. Aftakking kabelboom 168 cm – verbindingsconnectors voorste kabelboom

3. Leid de aftakking van 168 cm van de elektrische kabelboom naar voren langs de rechterframebuis (Figuur 103).

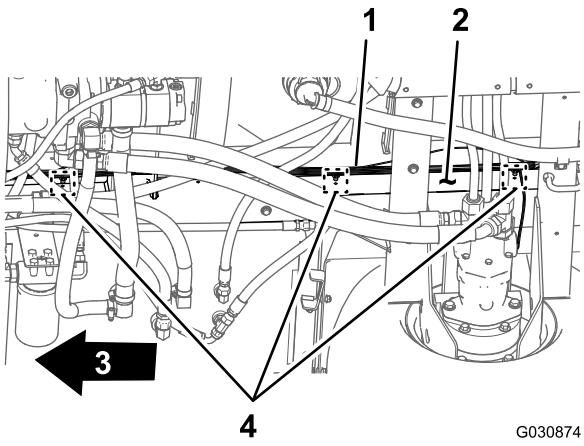

Figuur 103

1. Achterste kabelboom – aftakking van 168 cm
2. Rechterframebuis
3. Voorkant van machine
4. Locaties van de druknagels en kabelbinders

4. Steek de 3 druknagels van de aftakking van 168 cm van de achterste kabelboom in de openingen in de rechterframebuis (Figuur 103), waar u de druknagels van de oude achterste kabelboom verwijderd hebt; zie stap 3 in De voorste en achterste kabelbomen loskoppelen (bladz. 10).

De voorste en achterste kabelboom aansluiten

Opmerking: Gebruik een mechanische takel wanneer u de voorste en achterste kabelboom gaat aansluiten.

1. Zoek onder de machine, naast de rechterframebuis, de connectors voor de voorste en achterste kabelbomen van de machine (Figuur 104).

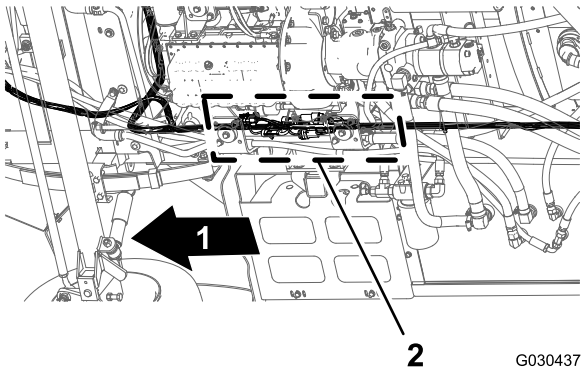

Figuur 104

1. Voorkant van machine
2. Connectors (voorste en achterste kabelbomen)

Opmerking: U zal de connector met 3 contacten van de voorste kabelboom niet gebruiken (Figuur 105).

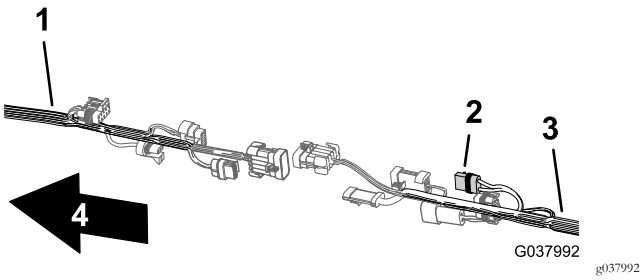

Figuur 105

1. Voorste kabelboom
2. Connector met 2 contacten – **ongebruikt** (aandrijving slanghaspel 2015 en later)
3. Achterste kabelboom
4. Voorkant van machine

2. Sluit de connector met 10 contacten van de voorste kabelboom voor de verbinding van de spuitmachinekabelboom aan op de stekker met 10 contacten van de achterste kabelboom voor de verbinding van de spuitmachinekabelboom (Figuur 106).

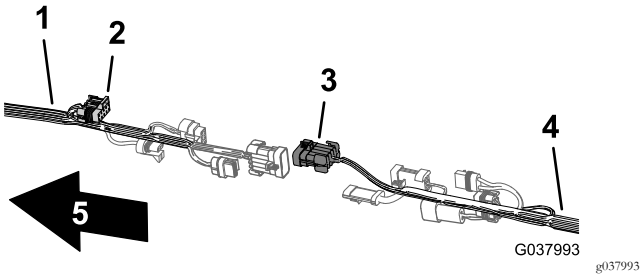

Figuur 106

1. Voorste kabelboom
2. Connector met 10 contacten – kabelboomverbinding spuitmachine (voorste kabelboom)
3. Stekker met 10 pinnen – kabelboomverbinding spuitmachine (achterste kabelboom)
4. Achterste kabelboom
5. Voorkant van machine

3. Sluit de connector met 3 contacten van de voorste kabelboom voor de vloeistofstroommeter aan op de stekker met 3 pinnen van de achterste kabelboom voor de vloeistofstroommeter (Figuur 107).

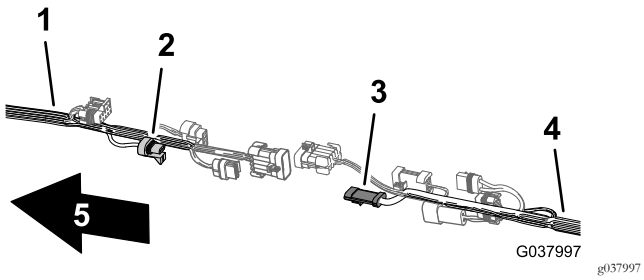

Figuur 107

1. Voorste kabelboom
2. Connector met 3 contacten – vloeistofstroommeter (voorste kabelboom)
3. Stekker met 3 pinnen – vloeistofstroommeter (achterste kabelboom)
4. Achterste kabelboom
5. Voorkant van machine

4. Sluit de stekker met 8 pinnen van de voorste kabelboom voor de verbinding van de spuitmachinekabelboom aan op de connector met 8 contacten van de achterste kabelboom voor de dosisschakelaar (Figuur 108).

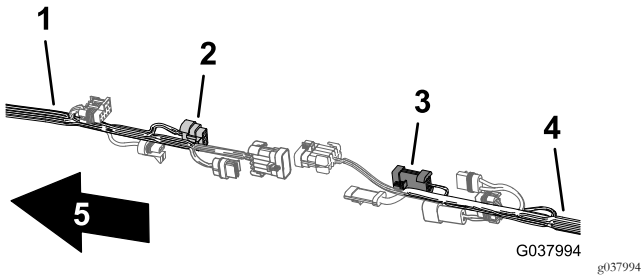

Figuur 108

1. Voorste kabelboom
2. Stekker met 8 pinnen – kabelboomverbinding spuitmachine (voorste kabelboom)
3. Connector met 8 contacten – dosisschakelaar (achterste kabelboom)
4. Achterste kabelboom
5. Voorkant van machine

5. Sluit de stekker met 2 pinnen van de voorste kabelboom voor de spoelpomp aan op de connector met 2 contacten van de achterste kabelboom voor de spoelpomp (Figuur 109).

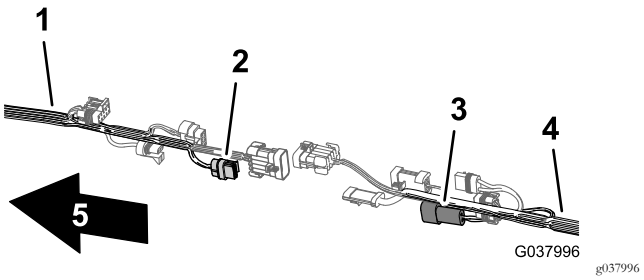

Figuur 109

1. Voorste kabelboom
2. Connector met 2 contacten – spoelpomp (achterste kabelboom)
3. Stekker met 2 pinnen – spoelpomp (voorste kabelboom)
4. Achterste kabelboom
5. Voorkant van machine

6. Sluit de stekker met 10 pinnen van de voorste kabelboom voor de verbinding van de spuitmachinekabelboom aan op de connector met 10 contacten van de achterste kabelboom voor de verbinding van de spuitmachinekabelboom (Figuur 110).

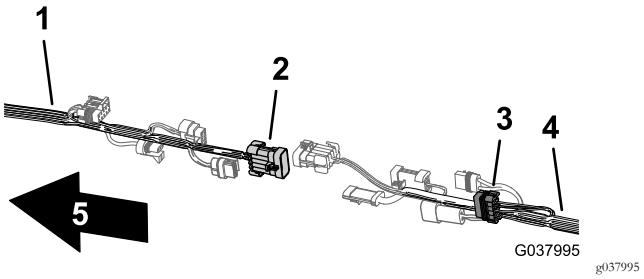

Figuur 110

1. Voorste kabelboom
2. Stekker met 10 pinnen – kabelboomverbinding spuitmachine (voorste kabelboom)
3. Connector met 10 contacten – kabelboomverbinding spuitmachine (achterste kabelboom)
4. Achterste kabelboom
5. Voorkant van machine

Leiden van de druksensorbuis voor de meter op het dashboard langs de achterste kabelboom

1. Leid de druksensorbuis voor de meter op het dashboard langs de achterste kabelboom van de machine (Figuur 111).

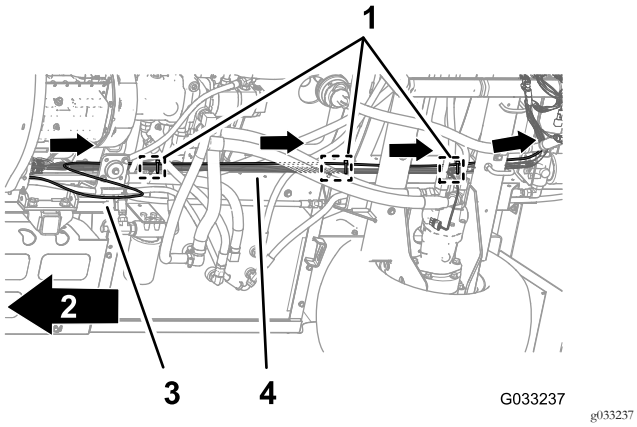

Figuur 111

1. Kabelbinders (3 druknagels – ankerpunten chassis)
2. Voorkant van machine
3. Druksensorbuis
4. Achterste kabelboom

2. Zet de druksensorbuis vast op de achterste kabelboom met 3 kabelbinders, naast de 3 druknagels bij de ankerpunten van de achterste kabelboom op het chassis (Figuur 111).

   Belangrijk: Zorg dat de druksensorbuis niet wordt ingedrukt of geknikt; trek de kabelbinders niet strakker dan nodig om de buis op zijn plaats te houden.

17

De achterste kabelboom aansluiten

Geen onderdelen vereist

De kabelboom leiden aan de bevestigingsbeugel van het verdeelstuk

1. Leid de kabelboomaftakking van 76 cm aan de binnenkant van de steunveer voor de klepbevestiging, en naar achteren naar de spuitboomkleppen en de mengklep; zie Figuur 112.

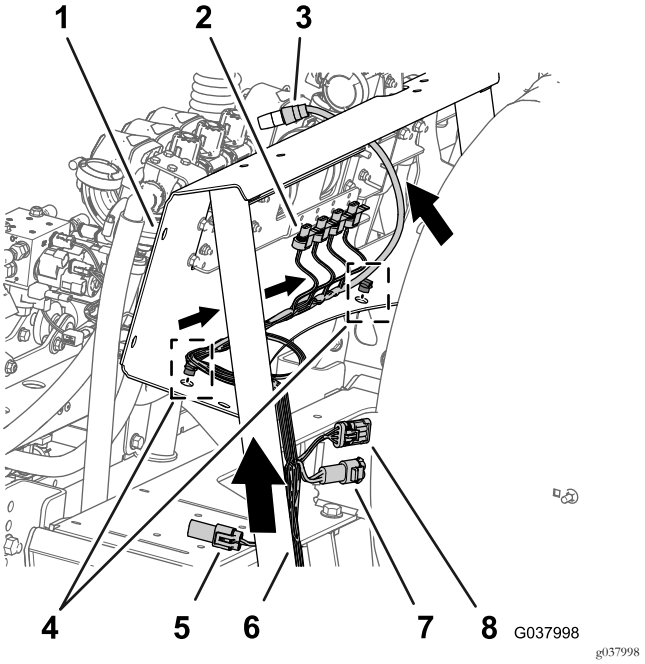

Figuur 112

1. Bevestigingsbeugel van verdeelstuk
2. Connector met 3 contacten (spuitboomkleppen en mengklep)
3. Busconnector met 3 contacten (vloeistofstroommeter)
4. Druknagel
5. Connector met 2 contacten (spoelpomp)
6. Aftakking kabelboom 76 cm – linker-, rechter- en middelste spuitkleppen, mengklep en vloeistofstroommeter
7. Stekker met 2 pinnen (aandrijving slanghaspel 2015 en later)
8. Busconnector met 3 contacten (slanghaspel)

2. Steek de druknagels van de kabelboomaftakking van 76 cm in de openingen in de onderste flens van de bevestigingsbeugel van het verdeelstuk (Figuur 112).

De kabelboom leiden voor de spuitpomp

1. Leid de kabelboomaftakking van 74 cm voor de magneetklep van de spuitpomp over de bovenkant van het framekanaal van de spuitmachine, en omlaag naar de magneetklep van de spuitpomp (Figuur 113).

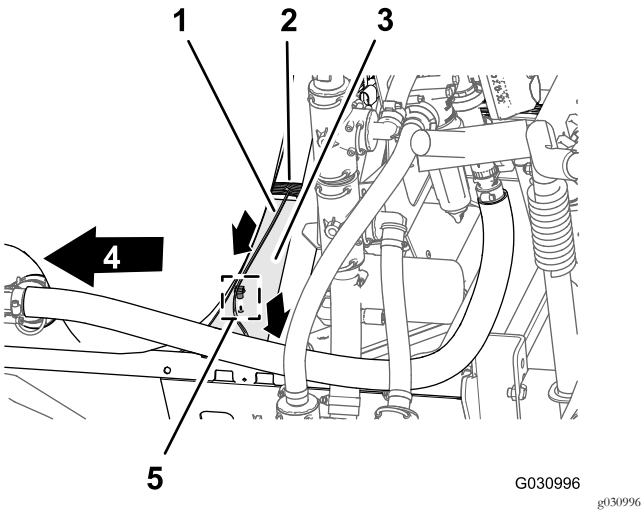

Figuur 113

1. Kabelboomaftakking 74 cm – magneetklep spuitpomp
2. Aftakking kabelboom 76 cm – linker-, rechter- en middelste spuitkleppen, mengklep en vloeistofstroommeter
3. Kanaal (frame van spuitmachine)
4. Voorkant van machine
5. Druknagel

2. Steek de druknagel van de kabelboomaftakking van 74 cm in de opening in het framekanaal van de spuitmachine (Figuur 113).

De kabelboom aansluiten op de spuitboomkleppen en de mengklep

1. Sluit de stekker met 3 pinnen van de mengklep aan op de connector met 3 contacten van de kabelboomaftakking van 76 cm met aanduiding AGITATION VALVE (mengklep) (Figuur 114).

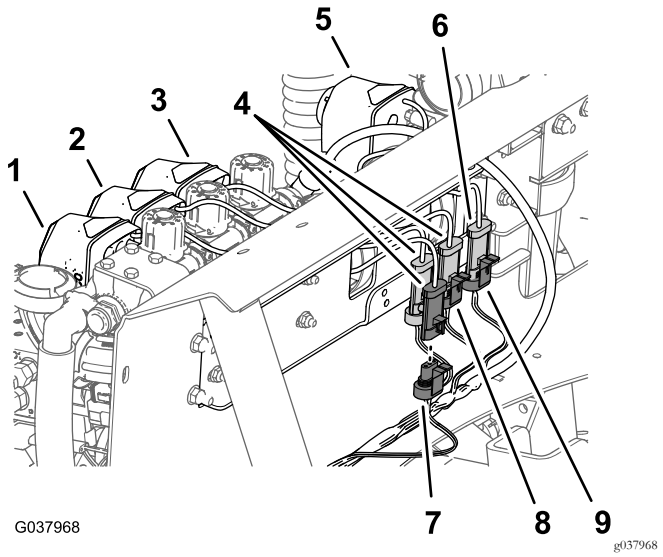

Figuur 114

1. Linkeractuator (spuitboomklep)
2. Middelste actuator (spuitboomklep)
3. Rechteractuator (spuitboomklep)
4. Stekker met 3 pinnen (kabelbomen – klepactuators van spuitbomen)
5. Actuator (mengklep)
6. Connector met 3 contacten (mengklep)
7. Connector met 3 contacten (aanduiding RIGHT-SPRAY VALVE (rechterspuitklep))
8. Connector met 3 contacten (aanduiding LEFT-SPRAY VALVE (linkerspuitklep))
9. Connector met 3 contacten (aanduiding AGITATION VALVE (mengklep))

2. Sluit de stekker met 3 pinnen voor de actuator van de linkerspuitboomklep aan op de connector met 3 contacten met aanduiding LEFT-SPRAY VALVE (linkerspuitklep).
3. Sluit de stekker met 3 pinnen voor de actuator van de middelste spuitboomklep aan op de connector met 3 contacten met aanduiding CENTER-SPRAY VALVE (middelste spuitklep).
4. Sluit de stekker met 3 pinnen voor de actuator van de rechterspuitboomklep aan op de connector met 3 contacten met aanduiding RIGHT-SPRAY VALVE (rechterspuitklep).

De kabelboom aansluiten op de magneetkleppen voor het verdeelstuk van de hefcilinder

1. Sluit aan de onderste linkermagneetklep de connector met 2 contacten van de achterste kabelboom met de aanduiding LEFT DOWN SOLENOID (magneetklep links onder) aan op de stekker met 2 pinnen voor de magneetklep links onderaan (Figuur 115).

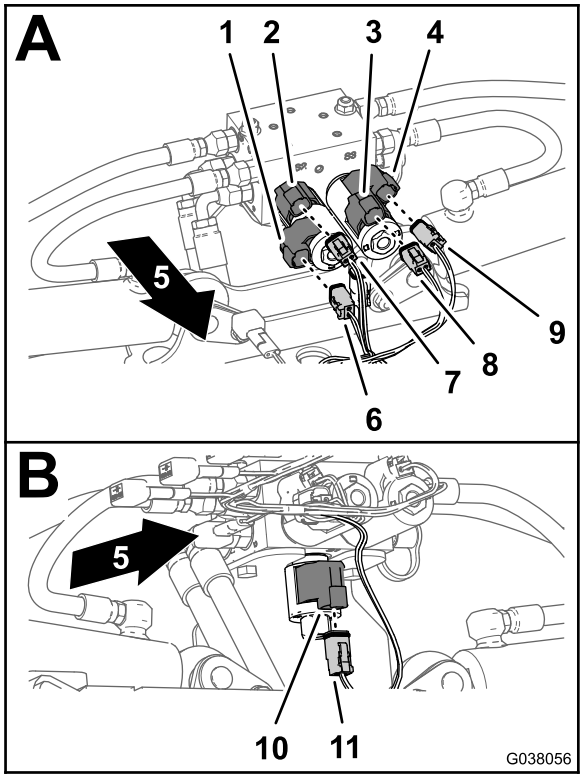

g038056

Figuur 115

1. Stekker met 2 pinnen – magneetklep rechts onderaan (verdeelstuk van hefcilinder)
2. Stekker met 2 pinnen – magneetklep rechts bovenaan (verdeelstuk van hefcilinder)
3. Stekker met 2 pinnen – magneetklep links bovenaan (verdeelstuk van hefcilinder)
4. Stekker met 2 pinnen – magneetklep links onderaan (verdeelstuk van hefcilinder)
5. Voorkant van machine
6. Connector met 2 contacten – RIGHT DOWN SOLENOID (magneetklep rechts onderaan) (connector hoofdkabelboom)
7. Connector met 2 contacten – RIGHT UP SOLENOID (magneetklep rechts bovenaan) (connector hoofdkabelboom)
8. Connector met 2 contacten – LEFT UP SOLENOID (magneetklep links bovenaan) (connector hoofdkabelboom)
9. Connector met 2 contacten – LEFT DOWN SOLENOID (magneetklep links onderaan) (connector hoofdkabelboom)
10. Stekker met 2 pinnen - magneetklep inschakelen (verdeelstuk van hefcilinder)
11. Connector met 2 contacten – ENABLE SOLENOID (magneetklep inschakelen) (connector hoofdkabelboom)

2. Sluit aan de bovenste linkermagneetklep de connector met 2 contacten van de achterste kabelboom met de aanduiding LEFT UP SOLENOID (magneetklep links boven) aan op de stekker met 2 pinnen voor de magneetklep links bovenaan (Figuur 115).
3. Sluit aan de bovenste rechtermagneetklep de connector met 2 contacten van de achterste kabelboom met de aanduiding RIGHT UP SOLENOID (magneetklep rechts boven) aan op de stekker met 2 pinnen voor de magneetklep rechts bovenaan (Figuur 115).
4. Sluit aan de onderste rechtermagneetklep de connector met 2 contacten van de achterste kabelboom met de aanduiding RIGHT DOWN SOLENOID (magneetklep rechts onder) aan op de stekker met 2 pinnen voor de magneetklep rechts onderaan (Figuur 115).
5. Sluit onderaan het verdeelstuk van de hefcilinder de connector met 2 contacten van de achterste kabelboom met de aanduiding ENABLE SOLENOID (magneetklep inschakelen) aan op de stekker met 2 pinnen voor het inschakelen van de magneetklep (Figuur 115).

De kabelboom aansluiten op de spuitpomp en de snelheidssensor

1. Achteraan de machine, aan de binnenzijde van de spuitpomp, koppelt u de connector met 2 contacten van de kabelboomaftakking van 86 cm aan op de stekker met 2 pinnen van het relais voor de pomp (Figuur 116).

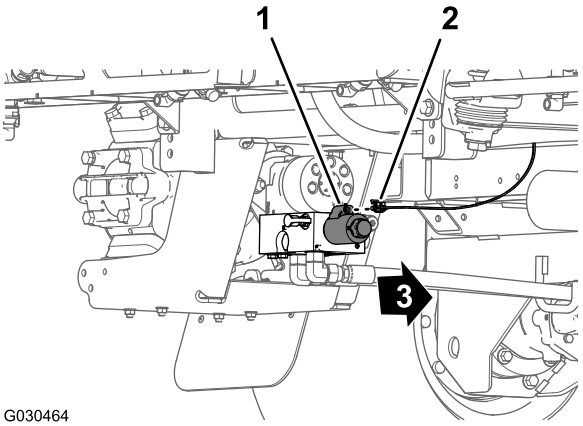

g030464

Figuur 116

1. Stekker met 2 pinnen (pomprelais)
2. Connector met 2 contacten – kabelboomaftakking 86 cm
3. Voorkant van machine

2. Koppel achteraan de machine (tussen de rechterframebuis en het rechter spatbord) de stekker met 3 pinnen van de kabelboom van de snelheidssensor aan de rechter hydraulische tractiemotor aan op de connector met 3 contacten (zonder aanduiding) van de achterste hoofdkabelboom (Figuur 117).

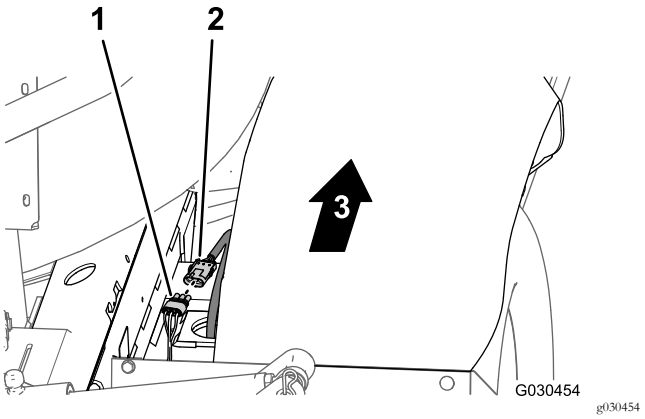

Figuur 117

1. Connector met 3 contacten (achterste kabelboom)
2. Stekker met 3 pinnen (kabelboom hydraulische motor)
3. Voorkant van machine

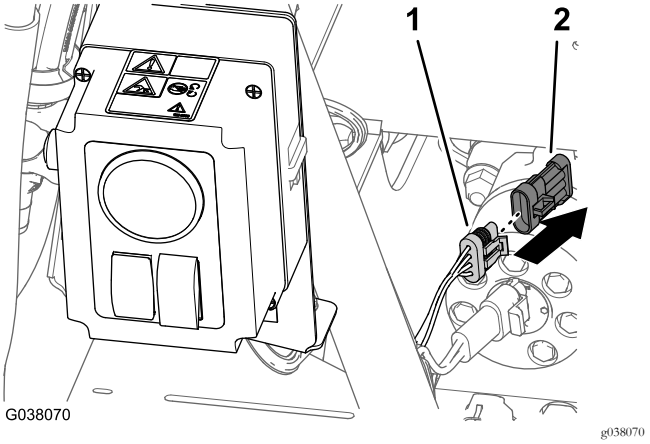

Figuur 118

1. Connector met 4 contacten (achterste kabelboom – aangeduid met HOSE REEL (slanghaspel)
2. Dop

18

De achterste kabelboom aankoppelen op de optionele werktuigen

Benodigde onderdelen voor deze stap:

1	Draadbrug (optioneel spuitpistool of elektrische slanghaspel)

De kabelboom aankoppelen op het optionele spuitpistool of de optionele elektrische slanghaspel

1. Verwijder achteraan de machine de dop van de connector met 4 contacten van de achterste kabelboom met aanduiding HOSE REEL (slanghaspel) (Figuur 118).
2. Sluit de stekker met 4 pinnen van de draadbrug aan op de connector met 4 contacten van de achterste kabelboom met aanduiding HOSE REEL (slanghaspel) (Figuur 119).

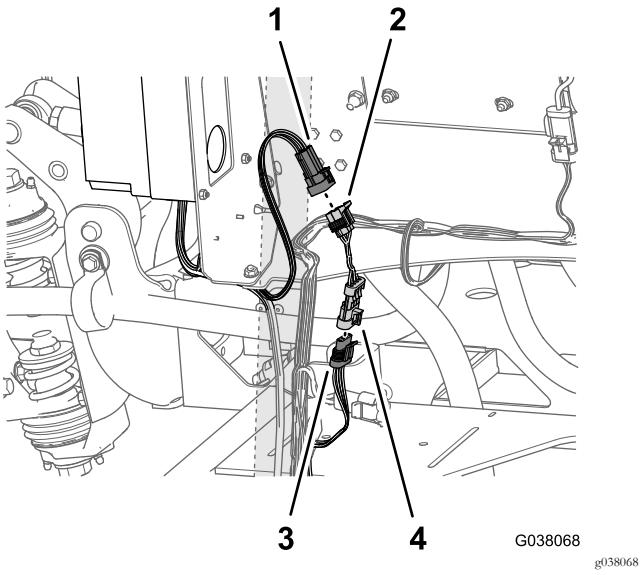

Figuur 119

1. Stekker met 6 pinnen – aanduidingRATE SWITCH INTERCONNECT (OPTIONAL SPRAY GUN) (verbinding dosisschakelaar, optioneel spuitpistool).
2. Connector met 6 contacten (draadbrug)
3. Connector met 4 contacten (achterste kabelboom – aangeduid met HOSE REEL (slanghaspel)
4. Stekker met 4 pinnen (draadbrug)

3. Zoek achteraan de bedieningskast voor het spuitpistool of de elektrische slanghaspel de stekker met 6 pinnen (Figuur 119) met de aanduiding RATE SWITCH INTERCONNECT (OPTIONAL SPRAY GUN) (verbinding dosisschakelaar, optioneel spuitpistool).

4. Sluit de stekker met 6 pinnen (verbinding dosisschakelaar) aan op de connector met 6 contacten van de draadbrug (Figuur 119).

Opmerking: De stekker met 2 pinnen van de achterste kabelboom met aanduiding HOSE REEL POWER (aandrijving slanghaspel) wordt niet gebruikt.

De kabelboom aansluiten op de optionele schuimmarkeerderset

1. Aan het uiteinde van de kabelboomaftakking van 236 cm lijnt u de busconnector met 4 contacten van de kabelboom voor de egalisatieset uit met de stekker met 4 pinnen van de kabelboom van de compressor (Figuur 120).

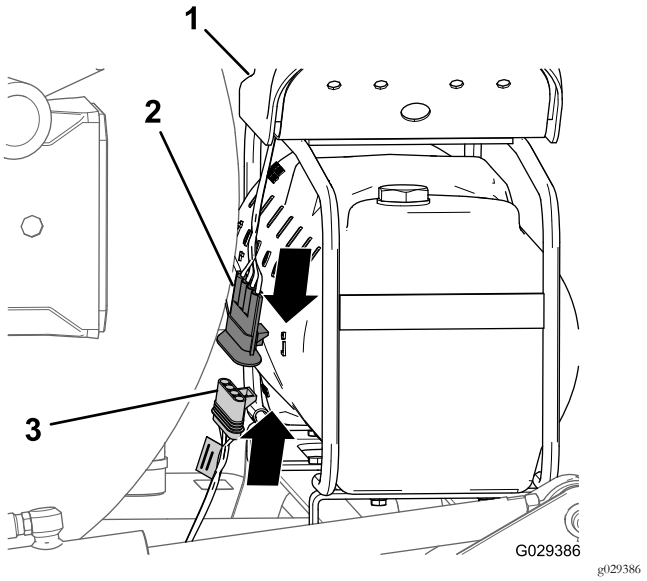

Figuur 120

1. Compressor
2. Stekker met 4 pinnen (kabelboom voor de compressor)
3. Busconnector met 4 contacten (kabelboom voor de egalisatieset)

2. Steek de aansluiting met 4 pinnen in de 4-contactstekker (Figuur 120).

   Opmerking: Druk de stekkers samen tot de sluiting vastklikt.

De kabelboom aansluiten op de optionele tankspoelset

1. Sluit de stekker met 6 pinnen van de kabelboom van de spoelpomp aan op de connector met 6 contacten van de achterste kabelboom met aanduiding RINSE PUMP (spoelpomp) (Figuur 121).

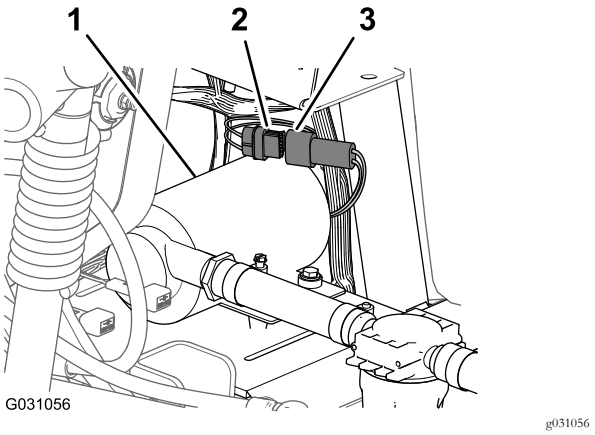

Figuur 121

1. Spoelpomp
2. Connector met 6 contacten (achterste kabelboom – aangeduid met RINSE PUMP (spoelpomp)
3. Stekker met 6 pinnen (kabelboom van spoelpomp)

2. Lijn het deksel van de spoelpomp uit met de zittingplaat van de spoelpomp (Figuur 122).

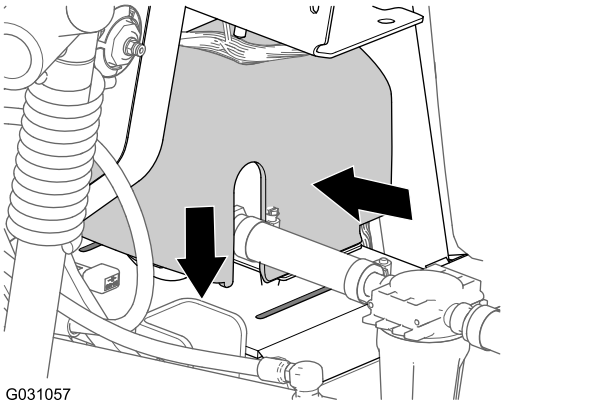

Figuur 122

3. Druk de zijkanten van het deksel van de spoelpomp samen en lijn de lipjes van het deksel uit met de zittingplaat (Figuur 122).
4. Steek de lipjes in de gleuven en laat de zijkanten van het deksel los (Figuur 122).

De kabelboom aansluiten op de optionele Pro Control

Sluit de connector met 3 contacten van de kabelboomaftakking van 76 cm voor de vloeistofstroommeter (niet aangeduid) aan op de stekker met 3 pinnen van de kabelboom van de vloeistofstroommeter (Figuur 123).

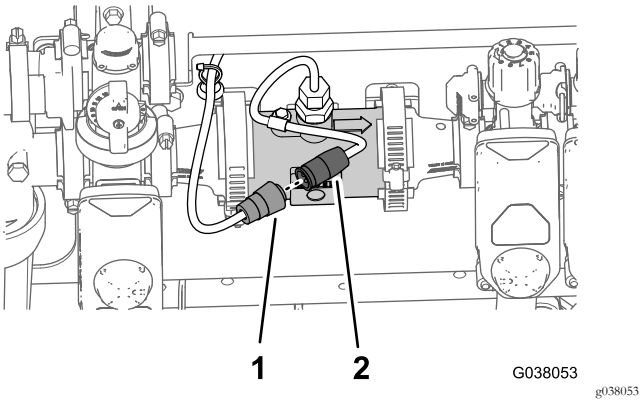

Figuur 123

1. Connector met 3 contacten (achterste kabelboom – aftakking van 76 cm)
2. Stekker met 3 pinnen (kabelboom van vloeistofstroommeter)

19

De druksensorbuis aansluiten voor de dashboardmeter

Geen onderdelen vereist

De druksensorbuis voor de dashboardmeter aankoppelen – machines zonder optionele slanghaspel

1. Lijn het uiteinde van de druksensorbuis (plastic) voor de drukmeter in het dashboard uit met de borgkraag voor de buiskoppeling (Figuur 124).

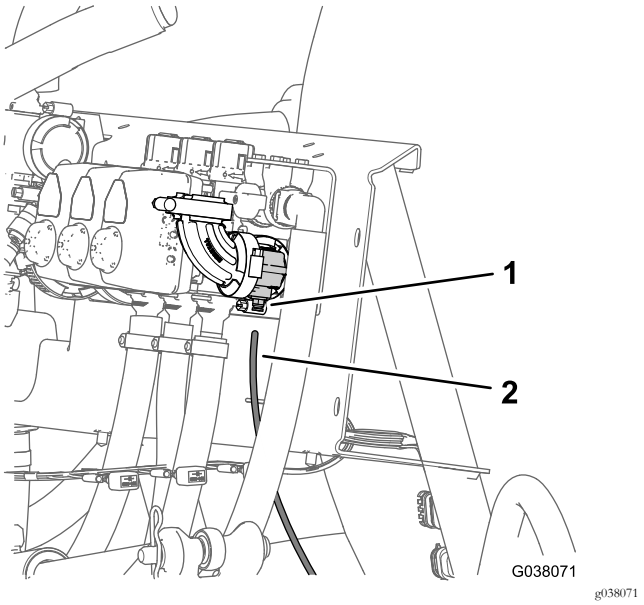

Figuur 124

1. Borgkraag (buiskoppeling)
2. Druksensorbuis (drukmeter dashboard)

2. Druk de sensorbuis in de borgkraag tot de buis niet meer verder kan (Figuur 124).

Aansluiten van de druksensorbuis – optioneel spuitpistool of optionele elektrische slanghaspel

1. Lijn het uiteinde van de druksensorbuis (plastic) voor de drukmeter in het dashboard uit met de borgkraag voor de buiskoppeling bij de T-fitting (Figuur 125).

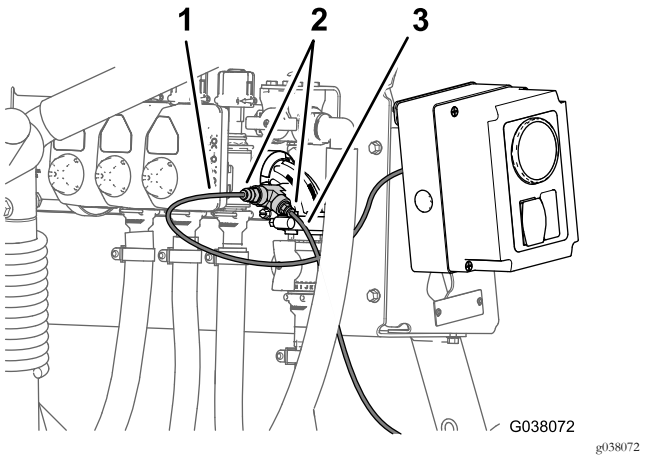

Figuur 125

Optioneel spuitpistool

1. Druksensorbuis (spuitpistool of slanghaspelmeter)
2. Druksensorbuis (drukmeter op het dashboard)
3. Buiskoppeling (T-fitting)

2. Druk de sensorbuis in de borgkraag tot de buis niet meer verder kan (Figuur 125).
3. Lijn het uiteinde van de druksensorbuis (plastic) voor de drukmeter in de bedieningskast voor het spuitpistool of de elektrische slanghaspel uit met de borgkraag voor de buiskoppeling bij de T-fitting (Figuur 125).
4. Druk de sensorbuis in de borgkraag tot de buis niet meer verder kan (Figuur 125).

20

De montage van de Arag naar KZ klepconversieset voltooien

Geen onderdelen vereist

Procedure

1. Leg de steunstang van de stoelen in de gleuven en kantel de stoelen naar beneden.
2. Sluit de pluskabel (rood) aan op de pluspool (+) van de accu en de minkabel (zwart) op de minpool (–) van de accu met behulp van de bouten en de moeren; zie Figuur 4 in De accu afkoppelen (bladz. 6).
3. Schuif het isolatorkapje over beide accupolen; zie Figuur 4 in De accu afkoppelen (bladz. 6).
4. Plaats het accudeksel en bevestig het met de band; zie Figuur 3 in De accu afkoppelen (bladz. 6).

Algemeen overzicht van de machine

Bedieningsorganen

Mengschakelaar

De mengschakelaar bevindt zich op het middelste bedieningspaneel aan de rechterkant van de stoel; raadpleeg de *Gebruikershandleiding* van uw machine. Zet deze schakelaar naar voren om de inhoud van de tank te mengen of naar achteren om te stoppen met mengen. Als de schakelaar is aangezet, brandt er een lampje op de schakelaar. Om de mengfunctie te gebruiken, schakelt u de pomp van het spuitsysteem in en laat u de motor boven laag stationair toerental draaien. De mengklep bevindt zich achter de tank (Figuur 126).

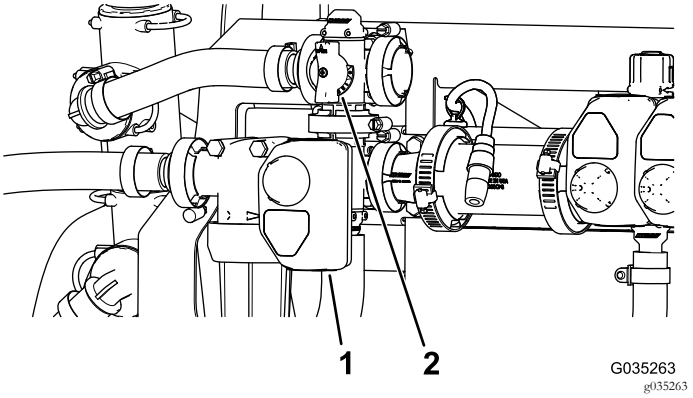

Figuur 126

1. Actuator (mengklep)
2. Handgreep van mengomloopklep

Mengomloopklep

De mengomloopklep leidt de vloeistofstroom om naar de pomp van het spuitsysteem als u de mengfunctie uitschakelt (Figuur 126). De mengomloopklep bevindt zich boven de mengklep. U kunt de omloopklep zo instellen dat de druk constant blijft wanneer u de mengfunctie activeert en uitschakelt; zie De mengomloopklep kalibreren (bladz. 54).

Mengdosisklep

De mengdosisklep is een manuele kogelklep die de stroom naar de mengspuitmonden in de hoofdtank regelt. Met deze klep heeft de gebruiker controle over de spuitsysteemdruk aan de mengspuitmonden van de hoofdtank als grotere gebruiksdosissen nodig zijn. De mengdosisklep bevindt zich boven de pomp (Figuur 127).

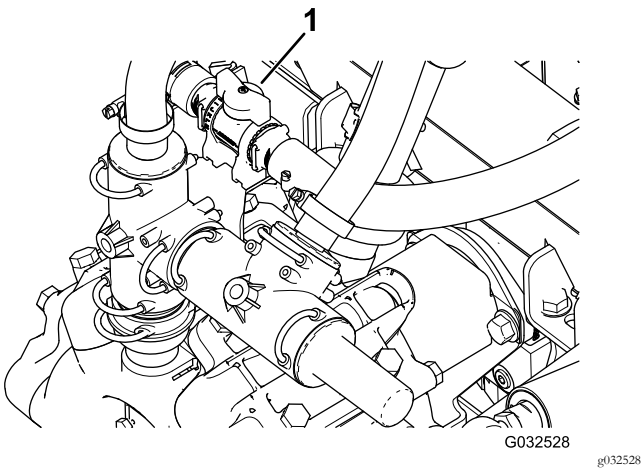

Figuur 127

1. Handgreep van mengdosisklep

Spuitboomkleppen

De spuitboomkleppen regelen de stroom naar de 3 spuitbomen en kunnen in- en uitgeschakeld worden (Figuur 128).

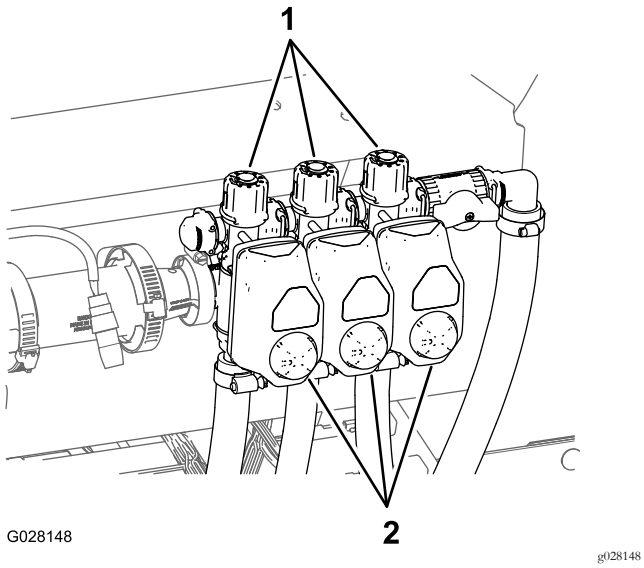

Figuur 128

1. Knop (omloopklep van spuitboom)
2. Actuators (spuitboomklep)

Omloopklep spuitbomen

Enkel manuele modus

De omloopleiding van de spuitbomen leidt de vloeistofstroom voor een spuitboom naar de tank als u de spuitboom uitschakelt. U kunt de omloopleiding afstellen om ervoor te zorgen dat de druk van de spuitboom constant blijft, ongeacht hoeveel spuitbomen zijn ingeschakeld.

Gebruiksaanwijzing

De omloopkleppen van de spuitbomen instellen

Enkel manuele modus

Belangrijk: Wanneer u in de automatische modus werkt, moet de omloopklep van de spuitbomen gesloten zijn.

Voordat u de spuitmachine voor het eerst gebruikt, als u de spuitdoppen vervangt, of als dit om een andere reden nodig is, dient u de vloeistofstroom en de snelheid te kalibreren en de omloop van de spuitbomen in te stellen (indien u in manuele modus werkt); raadpleeg de *Gebruikershandleiding* voor de kalibratieprocedure.

Opmerking: De kleppen van de spuitbomen moeten worden gekalibreerd telkens als de spuitdoppen worden vervangen (enkel indien u in de manuele modus werkt/spuit).

Kies een open en vlak terrein om deze procedure uit te voeren.

1. Vul de spuittank tot de helft met schoon water.
2. Laat de spuitbomen neer.
3. Stel de parkeerrem in werking.
4. Zet de schakelaar voor de spuitbediening op manueel.
5. Zet de 3 spuitboomschakelaars op AAN, maar laat de hoofdschakelaar van de spuitbomen uit.
6. Zet de pompschakelaar op AAN en zet de mengschakelaar op aan.
7. Verhoog de gasinstelling van de machine naar vol gas.
8. Stel met behulp van de schakelaar de gebruiksdosis (druk) in op 2,75 bar.
9. Schakel de linker spuitboom uit en stel de omloopknop van de spuitboom (Figuur 129) zodanig in dat de druk de vorige waarde heeft.

   Opmerking: De nummeraanduidingen van de omloopknop en naald dienen enkel ter referentie.

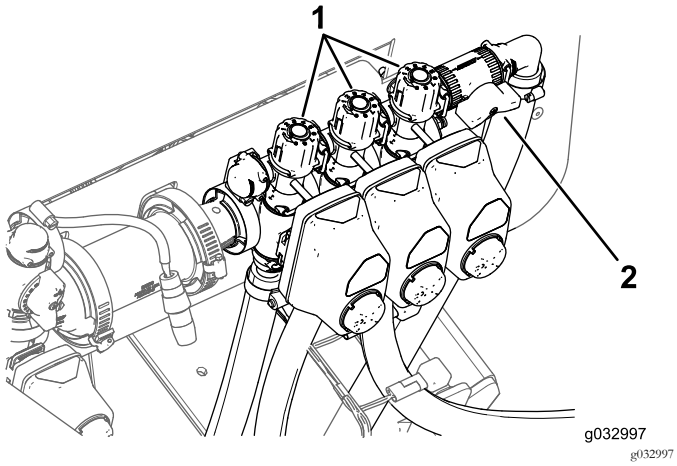

Figuur 129

1. Omloopknoppen van de spuitbomen
2. Afsluiter van omloopleiding van spuitbomen

10. Schakel de linker spuitboom in en de rechter spuitboom uit.
11. Stel de omloopknop van de rechter spuitboom (Figuur 129) zodanig in dat de druk de vorige waarde heeft.
12. Schakel de rechter spuitboom in en de middelste spuitboom uit.
13. Stel de omloopknop van de middelste spuitboom (Figuur 129) zodanig in dat de druk de vorige waarde heeft.
14. Schakel alle spuitbomen uit.
15. Zet de pomp uit.

De knop van de mengomloopklep verstellen

- De mengomloopklep staat helemaal in de stand OPEN zoals getoond in Figuur 130.
- De mengomloopklep staat in de stand GESLOTEN (0) zoals getoond in Figuur 130.
- De mengomloopklep staat in een TUSSENSTAND (naargelang de drukmeter voor het spuitsysteem) zoals getoond in Figuur 130.

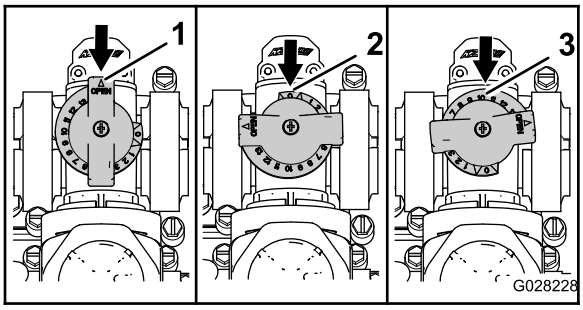

Figuur 130

1. Open
2. Gesloten (0)
3. Tussenstand

De mengomloopklep kalibreren

Onderhoudsinterval: Jaarlijks—Kalibreer de mengomloopklep.

Belangrijk: Als u het basisspuitsysteem geïnstalleerd hebt, dient u de voedingsschakelaar nu op UIT te zetten.

1. Kies een open en vlak terrein om deze procedure uit te voeren.
2. Vul de spuittank tot de helft met schoon water.
3. Ga na of de mengregelklep open is.

   Opmerking: Als deze aangepast is, opent u ze nu volledig.
4. Stel de parkeerrem in werking en start de motor.
5. Schakel de pompschakelaar en de mengschakelaar AAN.
6. Zet de gashendel op SNEL.
7. Zet de hoofdschakelaar van de spuitbomen op UIT.
8. Gebruik de schakelaar voor de gebruiksdosis om de druk van het spuitsysteem af te stellen op 6,89 bar.
9. Draai de mengschakelaar op UIT en lees de stand van de drukmeter af.
   - Als de drukmeter 6,89 bar aangeeft, is de mengomloopklep juist gekalibreerd.
   - Als de drukmeter een andere stand aangeeft, gaat u door met de volgende stap.
10. Stel de mengomloopklep (Figuur 131) achteraan de mengklep in tot de spuitsysteemdruk op de meter 6,89 bar bedraagt.

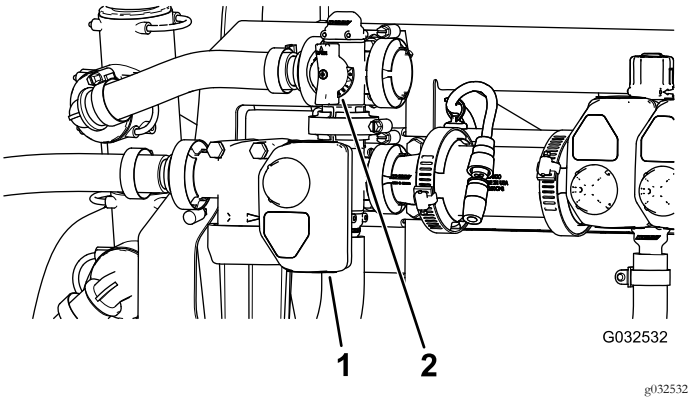

Figuur 131

1. Actuator (mengklep)
2. Mengomloopklep

11. Draai de pompschakelaar op UIT.
12. Zet de gashendel op STATIONAIR en draai het sleuteltje naar de UIT-stand.

Onderhoud

Het drukfilterscherm vervangen

Onderhoudsinterval: Om de 400 bedrijfsuren—Het drukfilterscherm vervangen.

Opmerking: Optionele drukfilterschermen zijn verkrijgbaar bij uw erkende Toro onderdelendealer.

1. Plaats de machine op een horizontaal oppervlak, zet de spuitpomp af, schakel de motor uit en verwijder het sleuteltje uit de starterschakelaar.
2. Plaats een opvangbak onder het drukfilter (Figuur 132).

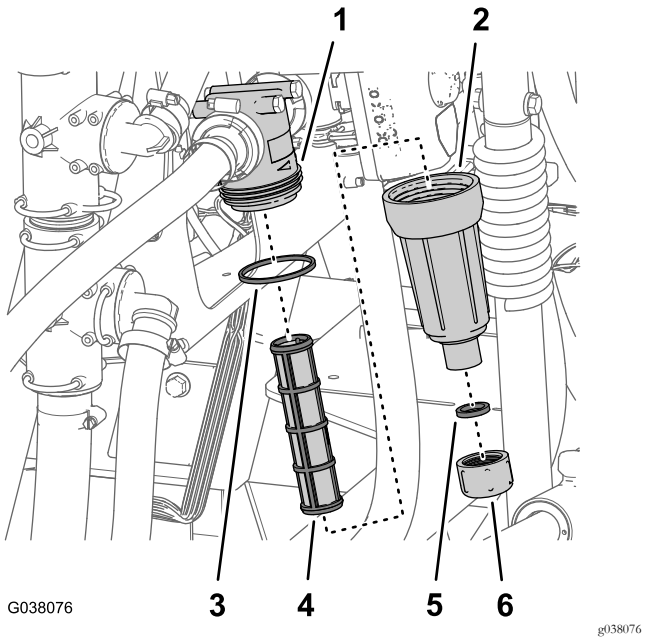

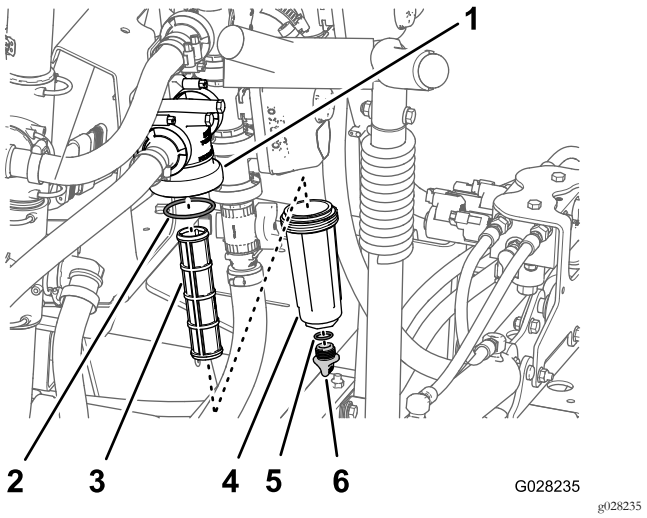

Figuur 132

1. Filterkop
2. O-ring (bak)
3. Filterelement
4. Bak
5. O-ring (aftapdop)
6. Aftapdop

3. Draai de aftapdop linksom en neem ze van de bak van het drukfilter (Figuur 132).

   Opmerking: Laat de bak volledig leeglopen.

4. Draai de bak linksom en verwijder hem van de filterkop (Figuur 132).
5. Verwijder het oude drukfilterelement (Figuur 132).

   Opmerking: Gooi het oude filter weg.

6. Controleer de O-ring voor de aftapdop (in de schroefdraadfitting van de bak) en de O-ring voor de bak op schade en slijtage (Figuur 132).

   Opmerking: Vervang beschadigde of versleten O-ringen voor de plug, de bak of beide.

7. Monteer het nieuwe drukfilterelement in de filterkop (Figuur 132).

   Opmerking: Zorg dat het filterelement stevig in de filterkop zit.

8. Maak de bak handmatig vast op de filterkop (Figuur 132).
9. Maak de dop handmatig vast op de bak (Figuur 132).

De mengklep en de spuitboomkleppen reinigen

- Reinig de mengklep aan de hand van de volgende hoofdstukken:
  1. De klepactuator verwijderen (bladz. 56)
  2. De mengverdelerklep verwijderen (bladz. 56)
  3. De verdelerklep reinigen (bladz. 59)
  4. De verdelerklep monteren (bladz. 60)
  5. De mengverdelerklep monteren (bladz. 61)
  6. De klepactuator plaatsen (bladz. 62)
- Reinig de 3 spuitboomkleppen aan de hand van de volgende hoofdstukken:
  1. De klepactuator plaatsen (bladz. 62)
  2. De spuitboomklepverdeler verwijderen (bladz. 57)
  3. De verdelerklep reinigen (bladz. 59)
  4. De verdelerklep monteren (bladz. 60)
  5. De spuitboomverdelerklep plaatsen (bladz. 61)
  6. De klepactuator plaatsen (bladz. 62)

De klepactuator verwijderen

1. Parkeer de spuitmachine op een horizontaal oppervlak, stel de parkeerrem in werking, schakel de pomp uit, zet de motor af en verwijder het sleuteltje.
2. Maak de stekker met 3 pennen van de klepactuator los van de elektrische connector met 3 contacten van de kabelboom van de spuitmachine.
3. Verwijder de borgclip waarmee de actuator bevestigd is aan de verdelerklep voor de gebruiksdosis, de mengklep, de hoofdklep of de klep van de spuitboom (Figuur 133).

   Opmerking: Knijp de 2 pennen van de borgclip samen terwijl u hem naar beneden drukt.

   Opmerking: Bewaar de actuator en de borgclip om deze later te monteren in De klepactuator plaatsen (bladz. 62).

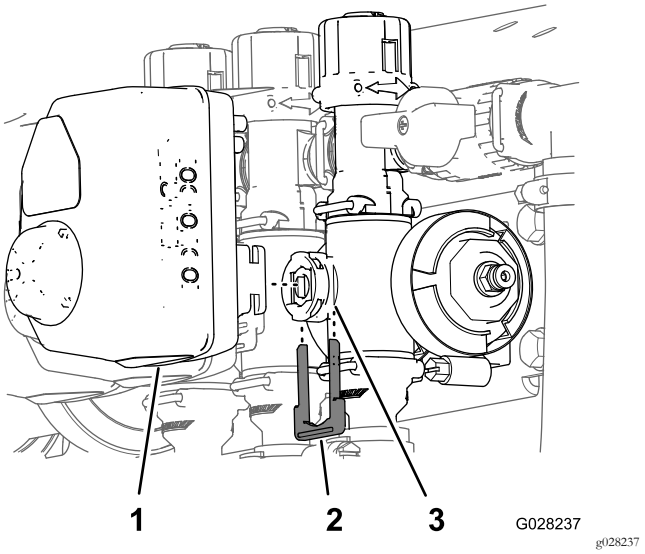

Figuur 133

Actuator van spuitboomklep getoond (de mengklep is vergelijkbaar)

1. Klepactuator (spuitboomklep getoond)
2. Borgschroef
3. Ventielopening

4. Verwijder de actuator uit de verdelerklep.

De mengverdelerklep verwijderen

1. Verwijder de klemmen en pakkingen waarmee de verdeler voor de mengklep bevestigd is aan de mengomloopklep, de kop van het drukfilter, de verloopkoppeling en de adapterfitting (mengdosisklep); zie Figuur 134.

   Opmerking: Bewaar de klemmen, pakkingen, snelkoppeling en snelkoppelingspen voor montage in De mengverdelerklep monteren (bladz. 61).

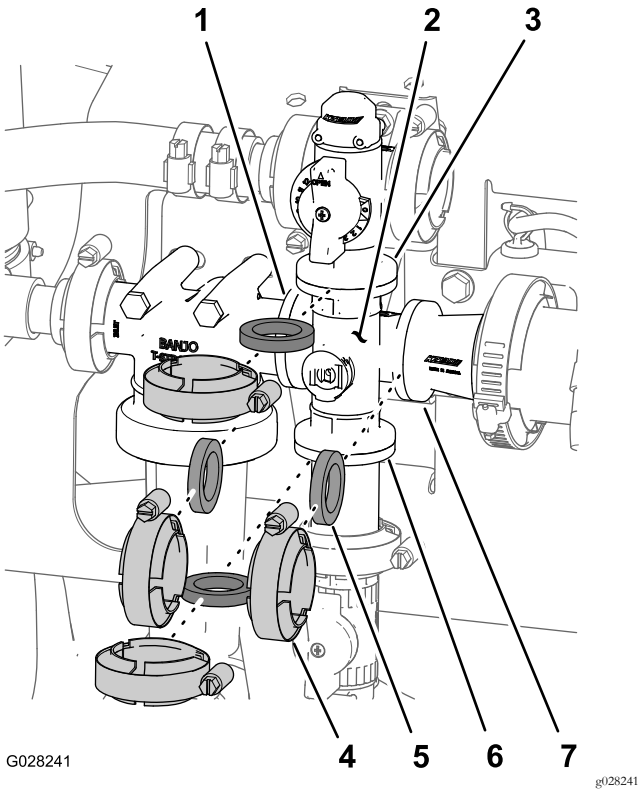

Figuur 134
Mengklep

1. Flens (drukfilterkop)
2. Verdeler (mengklep)
3. Flens (mengomloopklep)
4. Flensklem
5. Pakking
6. Flens (adapterfitting – mengdosisklep)
7. Flens (verloopkoppeling)

2. Verwijder de mengklepverdeler van de machine (Figuur 135).

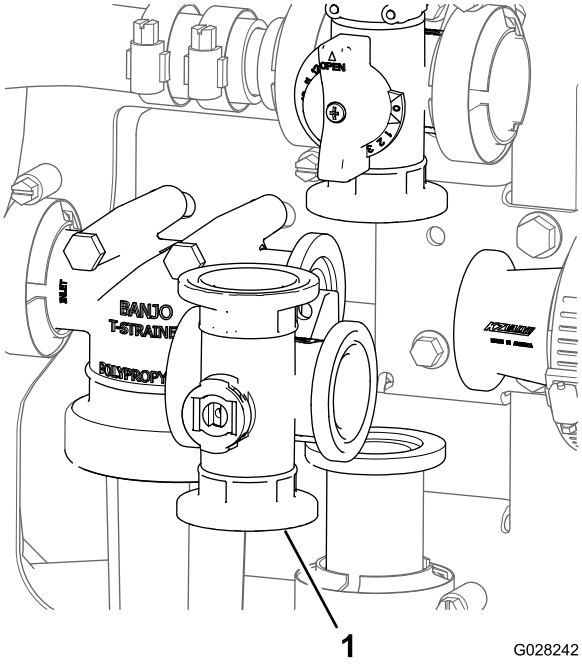

Figuur 135

1. Mengklepverdeler

De spuitboomklepverdeler verwijderen

1. Verwijder de klemmen en pakkingen waarmee de verdeler voor de spuitboomklep (Figuur 136) bevestigd is aan de aangrenzende spuitboomklep (indien links, spuitboomklep en verloopkoppeling).

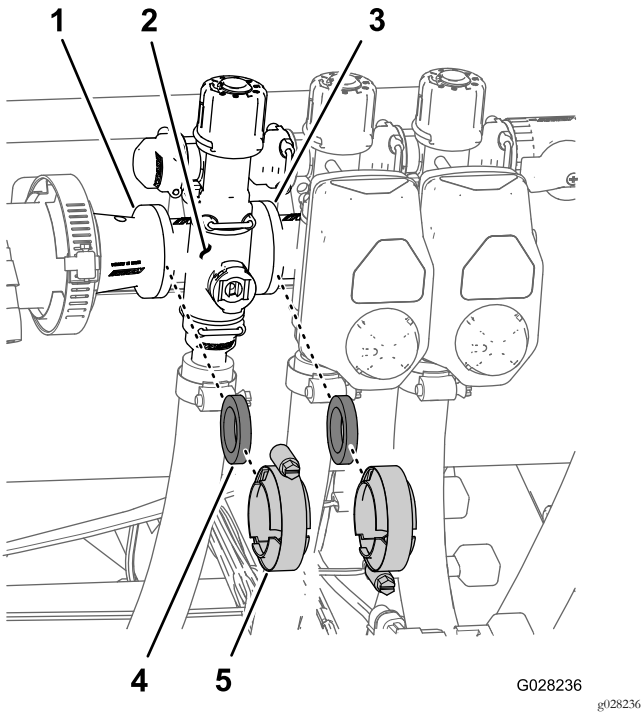

Figuur 136

1. Flens (verloopkoppeling)
2. Verdeler (spuitboomklep)
3. Flens (aangrenzende spuitboomklep)
4. Pakking
5. Flensklem

2. Verwijder de borgclip warmee de spuitboomklepverdeler bevestigd is aan de omloopfitting (Figuur 137).

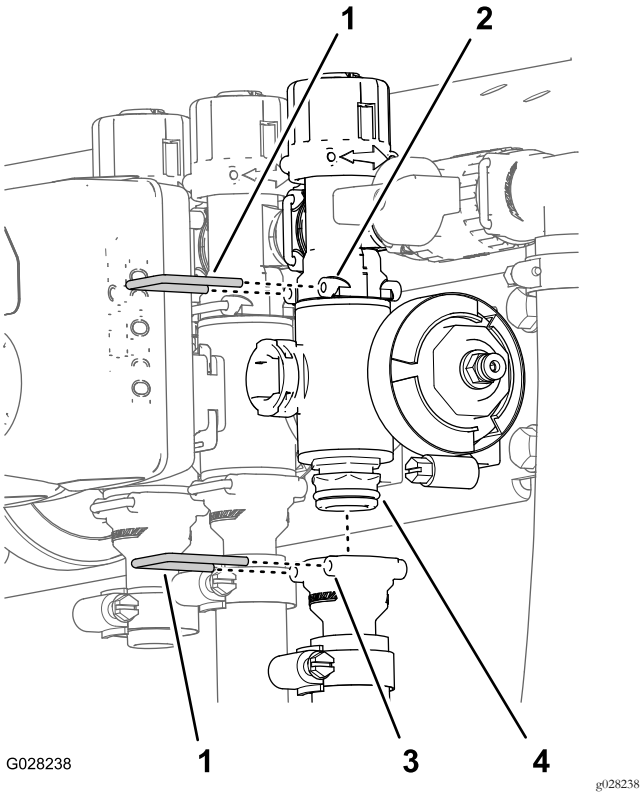

Figuur 137

1. Borgschroef
2. Houder (omloopfitting)
3. Verdelerklep
4. Houder (uitgaande fitting)

3. Verwijder de spuitboomklepverdeler van de machine (Figuur 138).

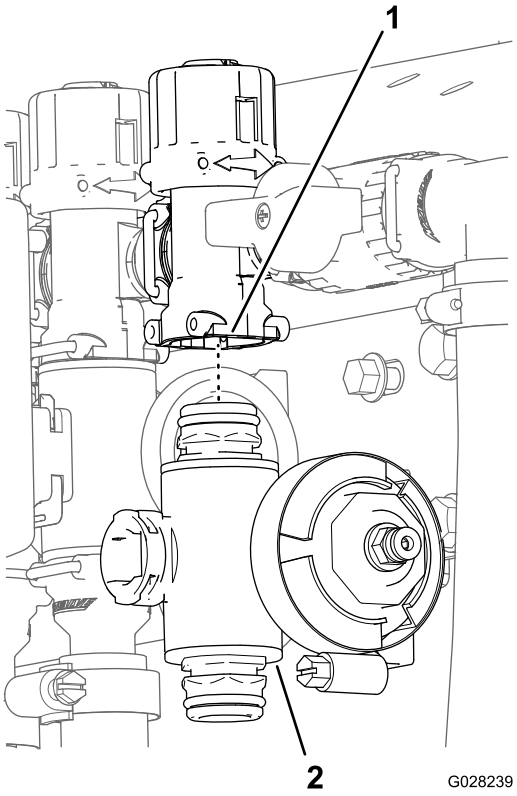

Figuur 138

1. Omloopfitting
2. Spuitboomklepverdeler

De verdelerklep reinigen

1. Plaats de afsluiter zo dat deze in de gesloten stand staat (Figuur 139).

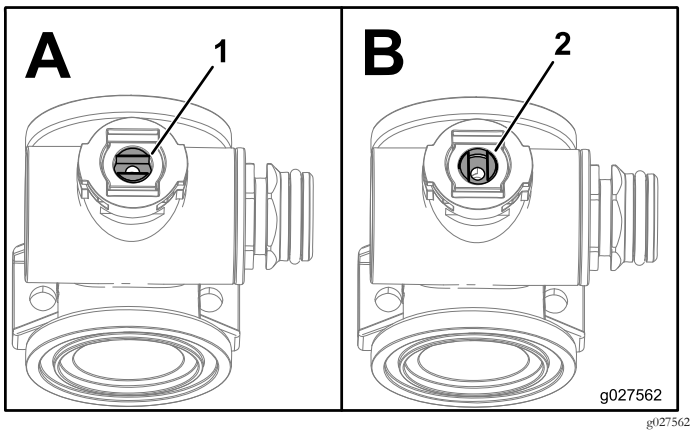

Figuur 139

1. Klep open
2. Klep gesloten

2. Verwijder de 2 dopaansluitingen van de uiteinden van de verdelerbehuizing (Figuur 140 en Figuur 141).

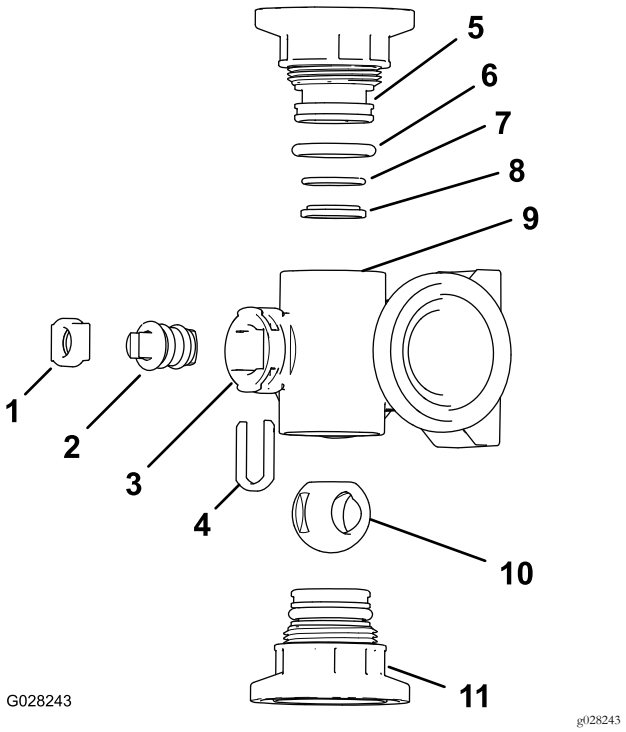

Figuur 140

Mengklepverdeler

1. Houder van afsluiter
2. Afsluiter
3. Ventielopening
4. Houder van afsluiter
5. Dopaansluiting
6. O-ringafdichting van dopaansluiting (0,796"/0,139")
7. O-steunring (0,676"/ 0,07")
8. Ring klepzitting
9. Behuizing van verdeelstuk
10. Kogelklep
11. Snelkoppeling

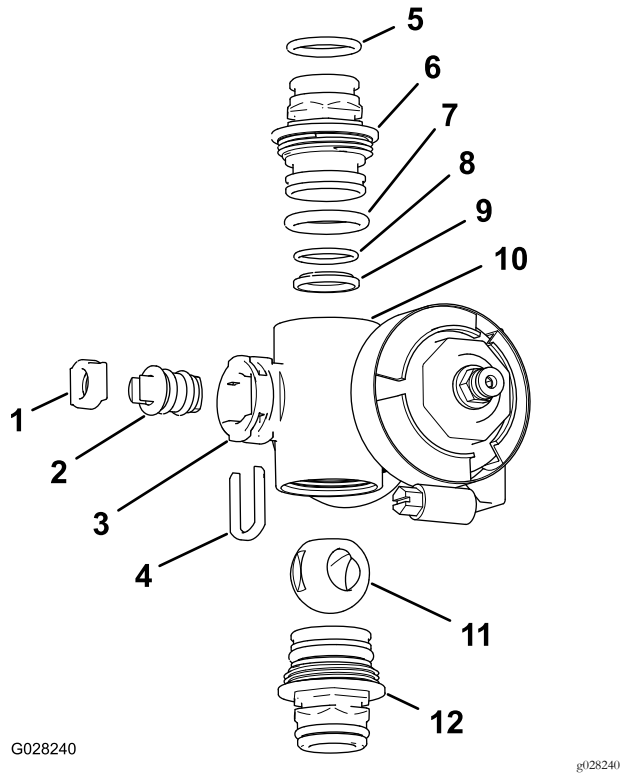

Figuur 141
Spuitboomklepverdeler

1.	Ventielzitting	7.	O-ring van dopafdichting (0,796"/0,139")
2.	Ventieleenheid	8.	O-steunring (0,676"/0,07")
3.	Ventielopening	9.	Kogelzitting
4.	Houder van afsluiter	10.	Behuizing van verdeelstuk
5.	O-ring van uitgaande aansluiting (0,737"/0,103")	11.	Kogelklep
6.	Dopaansluiting	12.	Dopaansluiting

3. Draai de afsluiter zo dat de kogel in de GEOPENDE stand staat (Figuur 139).

   Opmerking: De afsluiter ligt dan in het verlengde van de stroom in de klep en de kogel zal eruit glijden.

4. Verwijder de houder van de afsluiter uit de openingen in de ventielopening van de verdeler (Figuur 140 en Figuur 141).
5. Neem de houder van de afsluiter en de zitting van de afsluiter uit de verdeler (Figuur 140 en Figuur 141).
6. Neem de ventieleenheid uit de verdelerbehuizing (Figuur 140 en Figuur 141).
7. Reinig de binnenkant van de verdeler en de buitenkant van de kogelklep, de ventieleenheid, de borgclip en de eindsluitingen.

De verdelerklep monteren

1. Controleer de staat van de O-ringen van de uitgaande fitting (alleen spuitboomklepverdeler), de O-ringen van de dopafdichting, de O-ringen van de achterzitting en de kogelzitting op schade of slijtage (Figuur 140 en Figuur 141).

   Opmerking: Vervang versleten of beschadigde O-ringen en zittingen.

2. Breng smeersel aan op de afsluiter en steek deze in de zitting van de afsluiter (Figuur 140 en Figuur 141).
3. Monteer de afsluiter en de zitting in de verdeler en bevestig de afsluiter en de zitting met de houder van de afsluiter (Figuur 140 en Figuur 141).
4. Zorg dat de O-ring van de achterzitting en de kogelzitting uitgelijnd zijn en op hun plaats zitten in de dopaansluiting (Figuur 140 en Figuur 141).
5. Breng de dopaansluiting aan op de verdelerbehuizing tot de flens van de dopaansluiting contact maakt met de verdelerbehuizing (Figuur 140 en Figuur 141). Draai vervolgens de dopaansluiting nog ⅛ tot ¼ slag.

   Opmerking: Wees voorzichtig zodat u het uiteinde van de aansluiting niet beschadigt.

6. Steek de kogel in de klepbehuizing (Figuur 142).

   Opmerking: De afsluiter moet in de kogelopening passen. Als de afsluiter er niet in past, dient u de locatie van de kogel aan te passen (Figuur 142).

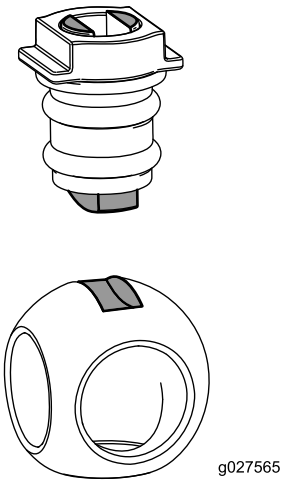

Figuur 142

7. Draai de afsluiter zo dat de klep gesloten is (Figuur 139).
8. Herhaal stap 4 en 5 voor de andere dopaansluiting.

De mengverdelerklep monteren

1. Lijn de flens van de mengomloopklep, 1 pakking en de flens van de dopaansluiting uit met de mengklepverdeler (Figuur 143).

   Opmerking: Zet indien nodig het bevestigingsmateriaal voor de drukfilterkop los om speling te verkrijgen.

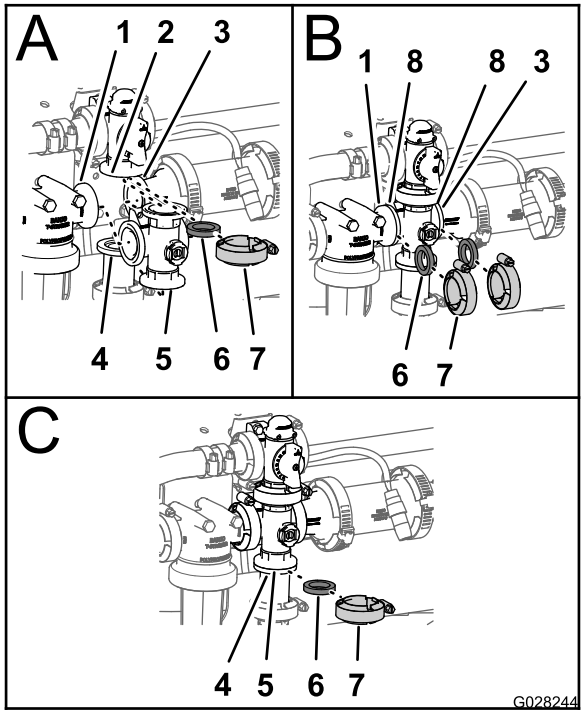

g028244

Figuur 143

1. Flens (drukfilterkop)
2. Flens (mengomloopklep)
3. Flens (verloopkoppeling)
4. Flensklem
5. Pakking
6. Snelkoppeling
7. Verdeler (mengklep)
8. Flens (verdeler - mengklep)

2. Monteer de mengomloopklep, de pakking en de mengklepverdeler met een klem en draai handmatig vast (Figuur 143).
3. Lijn een pakking uit tussen de flenzen van de drukfilterkop en de mengklepverdeler (Figuur 143).
4. Monteer de drukfilterkop, de pakking en de mengklepverdeler met een klem en draai handmatig vast (Figuur 143).
5. Lijn een pakking uit tussen de flenzen van de mengklepverdeler en de verloopkoppeling (Figuur 143).
6. Monteer de mengklepverdeler, de pakking en de verloopkoppeling met een klem en draai handmatig vast (Figuur 143).
7. Lijn een pakking uit tussen de flenzen van de mengklepverdeler en de adapterfitting voor de mengdosisklep (Figuur 143).
8. Monteer de mengklepverdeler, de pakking en de adapterfitting met een klem en draai handmatig vast (Figuur 143).
9. Als u het bevestigingsmateriaal hebt losgezet voor de drukfilterkop, dient u de moer en bout aan te draaien tot 1978-2542 N·cm.

De spuitboomverdelerklep plaatsen

1. Monteer de bovenste dopaansluiting van de verdelerklep in de omloopfitting (Figuur 144).

   Opmerking: Zet indien nodig het bevestigingsmateriaal voor de omloopklep los om speling te verkrijgen.

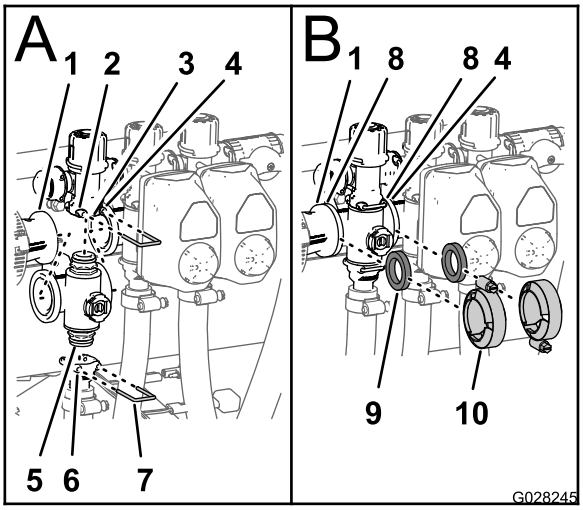

g028245

Figuur 144

1. Flens (verloopkoppeling)
2. Houder (omloopfitting)
3. Omloopklep
4. Flens (aangrenzende verdeler – mengklep)
5. Dopaansluiting (verdelerklep)
6. Houder (uitgaande fitting)
7. Borgclip
8. Flens (verdeler – spuitboomklep)
9. Pakking
10. Flensklem

2. Bevestig de dopaansluiting aan de omloopfitting door een borgclip in de houder van de omloopfitting te brengen (Figuur 144).
3. Monteer de uitgaande fitting op de onderste dopaansluiting van de verdelerklep (Figuur 144).
4. Bevestig de dopaansluiting aan de uitgaande fitting door een borgclip in de houder van de uitgaande fitting te brengen (Figuur 144).
5. Lijn de pakking uit tussen de flenzen van de verloopkoppeling en de spuitboomklepverdeler (Figuur 144).
6. Monteer de verloopkoppeling, de pakking en de spuitboomklepverdeler met een klem en draai handmatig vast (Figuur 144).

7. Bij de montage van de 2 spuitboomkleppen uiterst links dient u een pakking uit te lijnen tussen de flenzen van de 2 aangrenzende spuitboomklepverdelers (Figuur 144).
8. Monteer de 2 aangrenzende spuitboomklepverdelers en een pakking met een klem en draai handmatig vast (Figuur 144).
9. Als u het bevestigingsmateriaal hebt losgedraaid voor de omloopklep, dient u de moer en bout aan te draaien tot 1017-1243 N·cm.

De klepactuator plaatsen

1. Lijn de actuator uit met de verdelerklep.
2. Bevestig de actuator en de klep met de borgclip die u hebt verwijderd in stap 3 van De klepactuator verwijderen (bladz. 56).

Stalling

Voer de volgende onderhoudsstappen uit wanneer u de machine voor korte of lange tijd gaat stallen.

- **Voor korte stalling** (minder dan 30 dagen), reinig het spuitsysteem; raadpleeg uw *Gebruikershandleiding*.
- **Voor langdurige stalling** (langer dan 30 dagen), reinig de mengklep en de 3 spuitboomkleppen; zie De mengklep en de spuitboomkleppen reinigen (bladz. 56).

Problemen, oorzaak en remedie

Problemen met het spuitsysteem verhelpen

Probleem	Mogelijke oorzaak	Remedie
Een spuitboom werkt niet.	1. De elektrische aansluiting op de klep van de spuitboom is vuil of los.	1. De klep met de hand uitschakelen. De elektrische connector op de klep losmaken en alle kabels reinigen; daarna de elektrische connector aansluiten.
	2. De zekering is open (doorgebrand).	2. De zekeringen controleren en indien nodig vervangen.
	3. Er is een slang afgekneld.	3. Slang repareren of vervangen.
	4. Een omloopklep van een spuitboom is verkeerd afgesteld.	4. Omloopkleppen van de spuitboom afstellen.
	5. De klep van een spuitboom is beschadigd.	5. Neem contact op met een erkende servicedealer.
	6. Het elektrische systeem is beschadigd.	6. Neem contact op met een erkende servicedealer.
Een spuitboom kan niet worden uitgeschakeld.	1. De klep is beschadigd.	1. Verwijder de klep van het spuitboomgedeelte; zie het hoofdstuk Reiniging. Controleer alle onderdelen en vervang deze als ze beschadigd zijn.
Een klep van een spuitboom lekt.	1. Een O-ring is versleten.	1. Demonteer de klep en vervang de afdichtingen met behulp van de set voor klepreparatie; neem contact op met een erkende servicedealer.
De druk daalt als u een spuitboom inschakelt.	1. De omloopklep van de spuitboom is verkeerd afgesteld.	1. De omloopklep van de spuitboom afstellen.
	2. Er zit een verstopping in het klephuis van de spuitboom.	2. De inlaat- en uitlaataansluitingen van de klep van de spuitboom nemen en de verstopping verwijderen.
	3. Een filter van een spuitdop is beschadigd of verstopt.	3. Alle spuitdoppen verwijderen en controleren.
Een actuator van een spuitboom werkt niet goed.	1. Een thermische onderbreker in de zekeringhouder, die zorgt voor de stroomtoevoer naar de actuator, is uitgeschakeld ten gevolge van oververhitting.	1. Laat het systeem afkoelen voordat u verder gaat met werken. Als de thermische onderbrekers vaak worden uitgeschakeld, moet u contact opnemen met een erkende Service Dealer.
	2. Een thermische onderbreker in de spuitboom, die zorgt voor de stroomtoevoer naar de actuator, is uitgeschakeld of werkt slecht.	2. Neem contact op met een erkende servicedealer.

Schema's

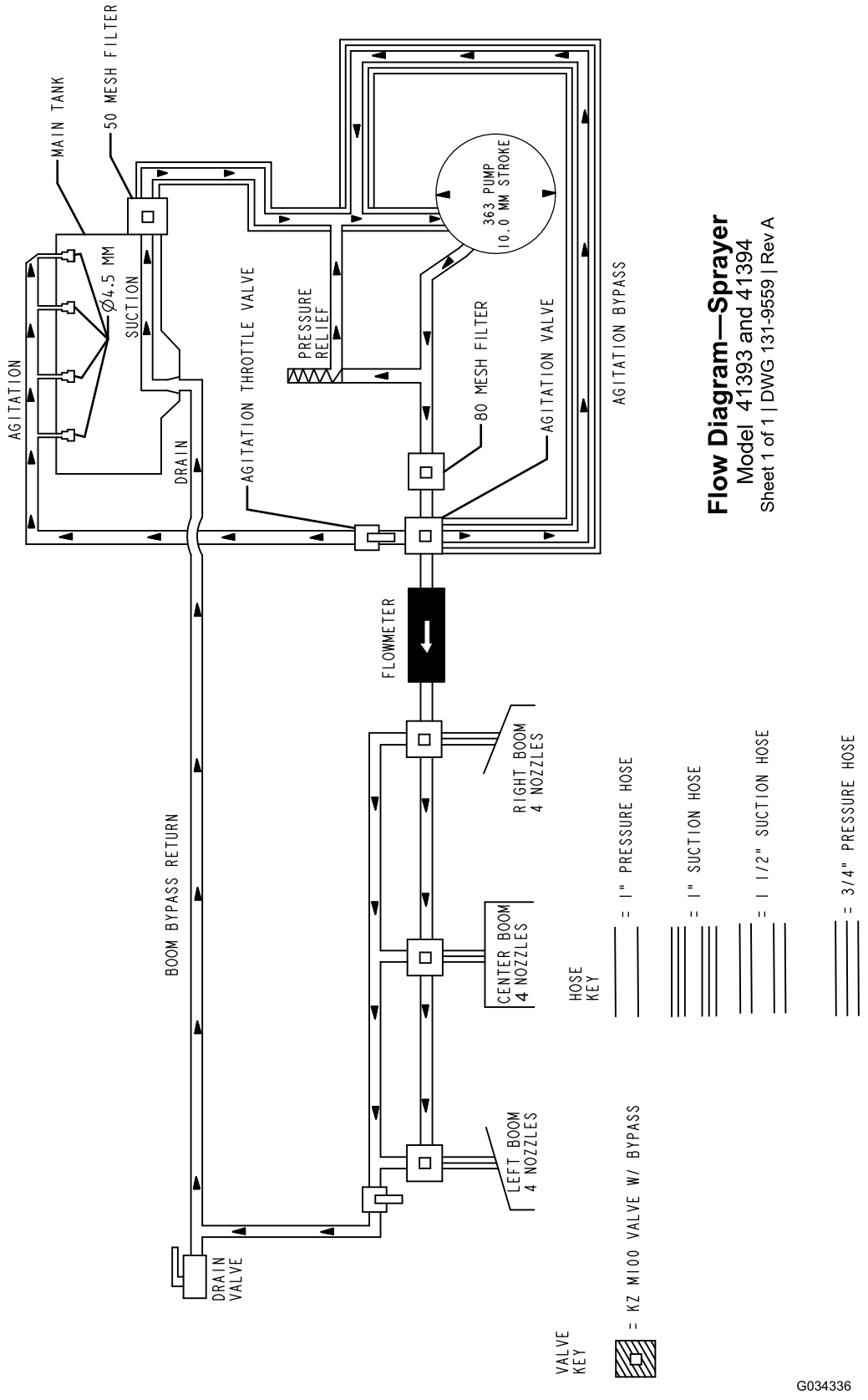

Stroomdiagram spuitmachine 131-9559 (Rev. A)