Form No. 3407-102 Rev A

Kit de conversão de válvulas

Pulverizador de relva Multi Pro® 5800-D

Modelo nº 132-4276

Instruções de instalação

O kit de conversão de válvulas é um kit que substitui as válvulas de controlo do pulverizador e componentes relacionados de um veículo de aplicação de pulverização de relvados.

Contacte diretamente a Toro através do site www.Toro.com para mais informação sobre produtos e acessórios, para obter o contacto de um distribuidor ou registar o seu produto.

⚠ AVISO

CALIFÓRNIA
Proposição 65 Aviso

É do conhecimento do Estado da Califórnia que um ou vários produtos químicos deste produto podem provocar cancro, defeitos congénitos ou outros problemas reprodutivos.

É do conhecimento do Estado da Califórnia que a utilização deste produto pode causar exposição a químicos que podem provocar cancro, defeitos congénitos ou outros problemas reprodutivos.

Segurança

⚠ AVISO

As substâncias químicas usadas no sistema de pulverização podem ser perigosas ou tóxicas para si ou outras pessoas presentes, animais, plantas, solos ou outros bens.

- **Leia atentamente e siga as etiquetas de advertência química e Folhas de dados de material de segurança de todos os produtos químicos usados e proteja-se de acordo com as recomendações do fabricante do produto químico. Por exemplo, utilize o equipamento de proteção pessoal (EPP) incluindo a proteção do rosto e dos olhos, luvas ou outros equipamentos para proteção contra o contacto pessoal com um produto químico.**
- **Pode ser utilizado mais do que 1 produto químico e deve ser consultada a informação sobre cada um.**
- **Recuse operar ou trabalhar no pulverizador se esta informação não estiver disponível.**
- **Antes de trabalhar num sistema de pulverização, certifique-se de que foi lavado três vezes e neutralizado de acordo com as recomendações dos fabricantes dos produtos químicos e de que todas as válvulas passaram por três ciclos.**
- **Verifique se existe uma fonte de água limpa e sabão nas proximidades e lave imediatamente qualquer produto químico que entre em contacto consigo.**

© 2016—The Toro® Company
8111 Lyndale Avenue South
Bloomington, MN 55420

Registe o seu produto em www.Toro.com.

CE

Tradução do original (PT)
Impresso nos E.U.A.
Todos os direitos reservados

3407-102 A

Autocolantes de segurança e de instruções

Os autocolantes de segurança e de instruções são facilmente visíveis e situam-se próximo das zonas de potencial perigo. Substitua todos os autocolantes danificados ou perdidos.



decal127-6976

127-6976

1. Diminuição
2. Aumento

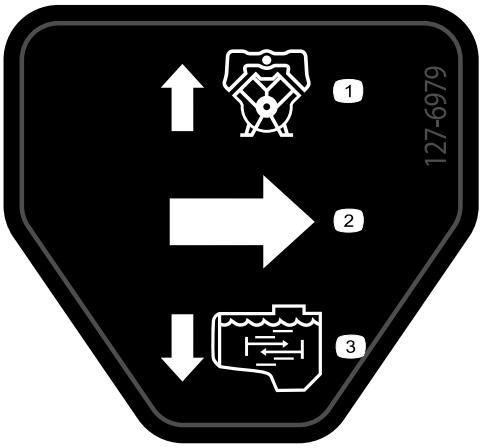

decal127-6979

127-6979

1. Caudal de retorno da bomba
2. Fluxo
3. Caudal de agitação

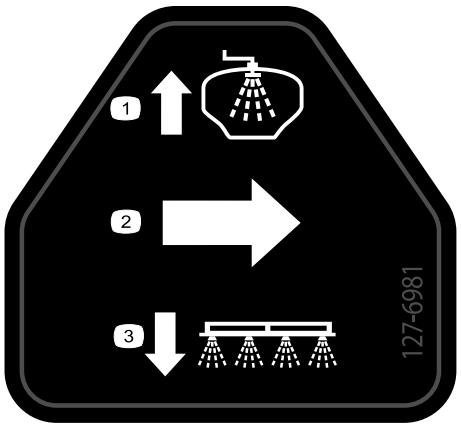

decal127-6981

127-6981

1. Caudal de retorno de distribuição
2. Fluxo
3. Pulverizador de rampa

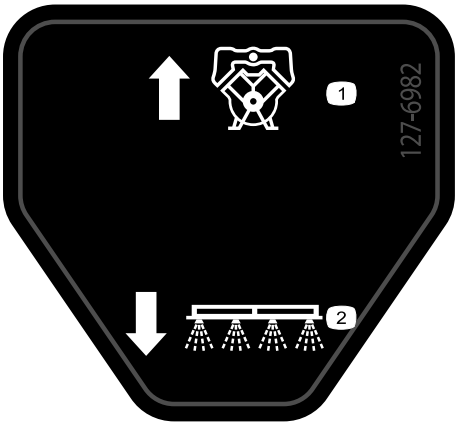

decal127-6982

127-6982

1. Caudal de retorno da bomba
2. Pulverizador de rampa

Instalação

Peças soltas

Utilize a tabela abaixo para verificar se todas as peças foram enviadas.

Procedimento	Descrição	Quantidade	Utilização
1	Nenhuma peça necessária	–	Preparação para instalar o kit.
2	Nenhuma peça necessária	–	Desligue a cablagem traseira do engate opcional.
3	Nenhuma peça necessária	–	Desligue o tubo sensor de pressão do indicador no painel.
4	Cablagem traseira	1	Retire a cablagem traseira para a máquina.
5	Nenhuma peça necessária	–	Retirar os componentes de distribuição, drenagem e agitação.
6	Nenhuma peça necessária	–	Desmontagem do tubo de fornecimento.
7	Nenhuma peça necessária	–	Retirar o suporte da válvula e válvulas da secção da rampa.
8	Conjunto da válvula do pulverizador Cobertura—52 mm Junta—25 x 35 mm Braçadeira flangeada—40 a 64 mm Montagem da válvula Parafusos de cabeça flangeada (5/16 pol. x 1 pol.) Porcas de bloqueio flangeadas (5/16 pol.)	1 1 1 1 1 5 5	Montar as válvulas na montagem da válvula.
9	Nenhuma peça necessária	–	Instalar a montagem da válvula na máquina.
10	Parafuso (6-32 x 5/8 pol.) Manípulo Válvula de aceleração da agitação Suporte (nylon) Suporte da válvula de agitação Parafuso (6 x 12 mm) Tubo de fornecimento de agitação Conjunto do bico de agitação Tubo de distribuição da agitação—25 x 254 mm Junta—25 x 35 mm Braçadeira flangeada—40 a 64 mm	1 1 1 1 1 1 1 1 1 1 1	Instalar a válvula de corte de agitação, bicos e tubos.
11	Tubo de fornecimento do coletor (1 x 25 pol.) Junta—25 x 35 mm Braçadeira flangeada—40 a 64 mm	1 1 1	Instalação do tubo de fornecimento do coletor.

Procedimento	Descrição	Quanti-dade	Utilização
12	Válvula de corte do misturador	1	Instalar a válvula de corte e tubos do kit de mistura prévia de produtos químicos.
	Suporte da válvula de corte	1	
	Porcas de bloqueio flangeadas (1/4 pol.)	1	
	Junta—25 x 35 mm	1	
	Braçadeira flangeada—40 a 64 mm	1	
	Tubo de distribuição da agitação—25 x 337 mm	1	
	Junta—25 x 35 mm	1	
	Braçadeira flangeada—40 a 64 mm	1	
	Tubo de descarga de pressão— 2,5 x 29,8 cm	1	
	Tubo de fornecimento do pulverizador—2,5 x 48,6 cm	1	
	Tubo de fornecimento do misturador—2,5 x 156,5 cm	1	
13	Conjunto do tubo de distribuição e de drenagem	1	Instalação do conjunto do tubo de distribuição de secção e de drenagem.
	Grampo de suporte	1	
	Perno com cabeça de flange (5/16 x 3/4 de polegada)	1	
	Anilha (5/16 pol.)	1	
14	Tubo de fornecimento—secção da rampa esquerda—2 x 205 cm	1	Instale os tubos do bico do pulverizador.
	Tubo de fornecimento—secção da rampa central—2 x 58 cm	1	
	Tubo de fornecimento—secção da rampa direita—2 x 170 cm	1	
15	Válvula de corte da flange	1	Instalar a válvula de corte e tubo para o kit da pistola de pulverização ou o kit de cilindro de tubagem elétrico opcionais.
	Suporte (nylon)	1	
	Cotovelo a 90° (com porta de pressão)	1	
	Junta—25 x 35 mm	1	
	Braçadeira flangeada—40 a 64 mm	1	
	Anilha (5/16 x 13/16 pol.)	4	
	Parafuso (6 x 16 mm)	4	
	Braçadeira de tubos	2	
	União de ligação rápida (tomada)	1	
	União estriada reta (1/2 pol.)	1	
	Tubo—1,3 x 762 cm	1	
	Tubo—1,3 x 180 cm	1	
	Braçadeiras de cabos	3	
16	Cablagem traseira	1	Monte a cablagem traseira na máquina.
	Braçadeira de cabos	3	
17	Nenhuma peça necessária	–	Ligue a cablagem traseira.
18	Cablagem do jumper (kit de pistola de pulverização ou kit de cilindro de tubagem elétrico opcionais)	1	Ligar a cablagem traseira dos engates opcionais.
19	Nenhuma peça necessária	–	Ligue o tubo sensor de pressão ao indicador no painel.
20	Nenhuma peça necessária	–	Concluir a instalação do Kit de conversão de válvulas.

1

Preparação para instalar o kit

Nenhuma peça necessária

Preparação da máquina

1. Desloque a máquina para uma superfície nivelada (Figura 1).

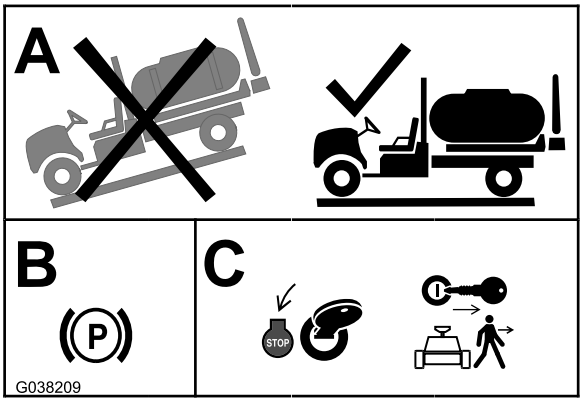

g038209

Figura 1

2. Engate o travão de estacionamento (Figura 1).
3. Desligue o motor do e retire a chave da ignição (Figura 1).

Preparar o pulverizador e o depósito de lavagem opcional

1. Limpe o pulverizador; consulte a secção Limpeza do pulverizador no *Manual do utilizador* da máquina.

   Importante: Tem de esvaziar completamente o depósito de pulverização antes de instalar o kit de conversão de válvulas.

2. **Para máquinas com o kit de lavagem de depósito opcional, efetue o seguinte:** bombeie a água do depósito de lavagem para o depósito do pulverizador; consulte Operar o kit de lavagem nas *Instruções de instalação* do Kit de lavagem do depósito.
3. Drene a água do depósito do pulverizador (Figura 2); consulte a secção Limpeza do pulverizador no *Manual do utilizador* da máquina.

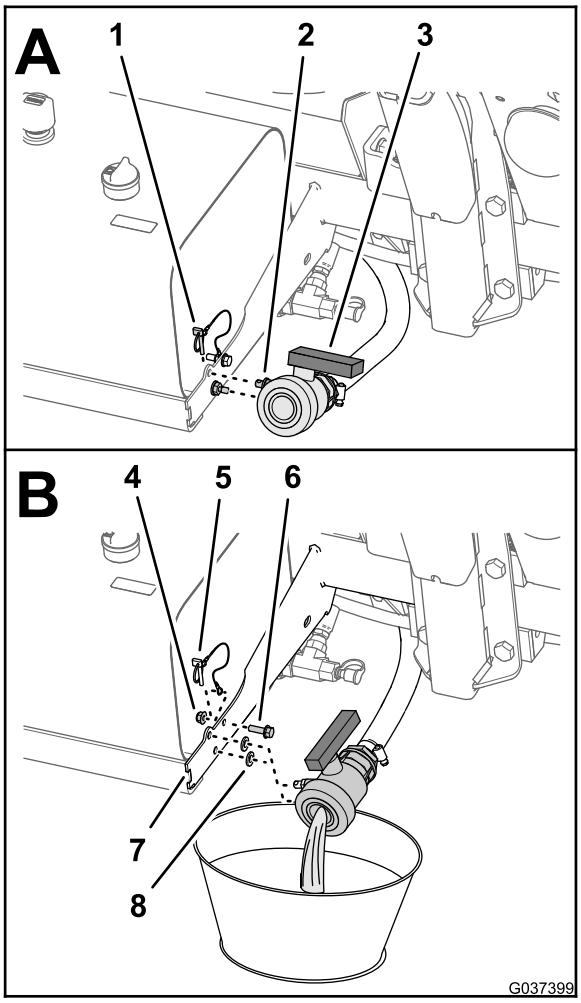

g037399

Figura 2

1. Pino de sujeição
2. Pino de montagem
3. Válvula de drenagem
4. Porca flangeada (5/16 pol.)
5. Cabo (pino de sujeição)
6. Parafuso com cabeça flangeada (5/16 x 1 polegada)
7. Suporte (depósito hidráulico)
8. Anilha de borracha

4. Retire o parafuso de cabeça flangeada (5/16 x 1 pol.) e a porca de bloqueio flangeada (5/16 pol.) que prendem o cabo do pino de sujeição ao suporte do depósito hidráulico (Figura 2).

   Nota: Guarde o pino de sujeição, porca de bloqueio flangeada, parafuso de cabeça flangeada e duas anilhas de borracha para instalação Instalar a válvula de drenagem (página 36).

Desligar a bateria

1. Expanda as secções de rampa esquerda e direita para a posição horizontal.
2. Rode a CHAVE DA IGNIÇÃO para a posição OFF e retire a chave; consulte o *Manual do utilizador*.
3. Retire a cobertura da bateria e desligue o cabo negativo (preto-terra) do polo da bateria (Figura 3 e Figura 4).

⚠ AVISO

As faíscas elétricas podem provocar uma explosão dos gases da bateria, resultando em lesões.

A ligação incorreta dos cabos da bateria poderá danificar o pulverizador e os cabos produzindo faíscas.

- **Desligue sempre o cabo negativo (preto) antes de desligar o cabo positivo (vermelho).**
- **Ligue sempre o cabo positivo (vermelho) antes de ligar o cabo negativo (negro).**

Os terminais da bateria e as ferramentas de metal poderão provocar curto-circuitos noutros componentes do veículo, produzindo faíscas.

- **Quando retirar ou montar a bateria, não toque com os terminais da bateria noutras peças metálicas do pulverizador.**
- **Deverá evitar quaisquer curto-circuitos entre os terminais da bateria e as peças metálicas do pulverizador.**
- **Mantenha sempre a faixa da bateria na sua posição correta de modo a proteger e manter a bateria bem fixa.**

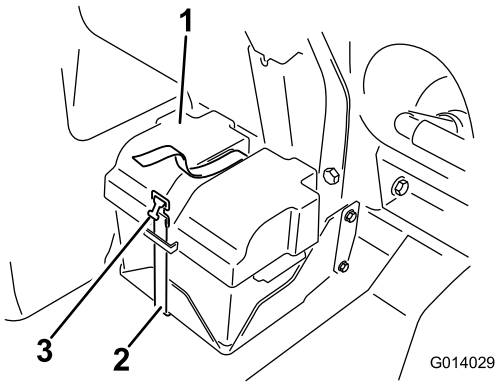

g014029

Figura 3

1. Tampa da bateria
2. Faixa
3. Fivela

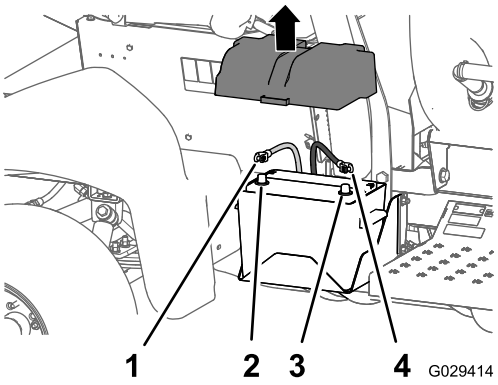

g029414

Figura 4

1. Cabo positivo da bateria
2. Borne positivo da bateria
3. Borne negativo da bateria
4. Cabo negativo da bateria

4. Desligue o cabo positivo (vermelho) do polo da bateria (Figura 4).
5. Incline ambos os bancos e prenda-os movendo as barras de apoio para os entalhes na extremidade das ranhuras na base da consola central.
6. Deixe arrefecer completamente o motor.

2

Desligar a cablagem traseira dos engates opcionais

Nenhuma peça necessária

Desligar a cablagem do kit da pistola de pulverização ou o kit de cilindro de tubagem elétrico opcionais

1. Na traseira do depósito do pulverizador, localize a cablagem do kit da pistola de pulverização ou do kit de cilindro de tubagem elétrico (Figura 5).

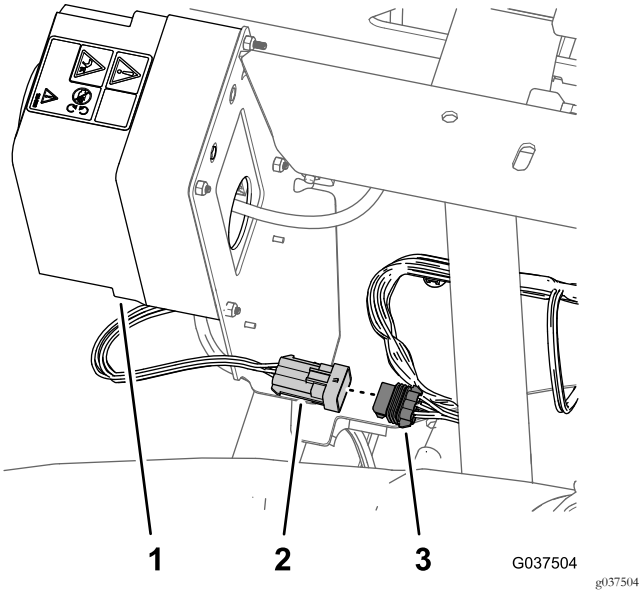

Figura 5

1. Caixa de controlo (kit de pistola de pulverização ou kit de cilindro de tubagem elétrico opcionais)
2. Conetor de seis pinos (cablagem - kit de pistola de pulverização ou kit de cilindro de tubagem elétrico)
3. Seis tomadas (cablagem traseira)

2. Desligue o conector de seis pinos da cablagem do kit da pistola de pulverização ou kit de cilindro de tubagem elétrico da cablagem traseira de seis tomadas (Figura 5).

Desligar o compressor do Kit de marcador de espuma

1. Na traseira do depósito do marcador de espuma, localize a cablagem no compressor (Figura 6).

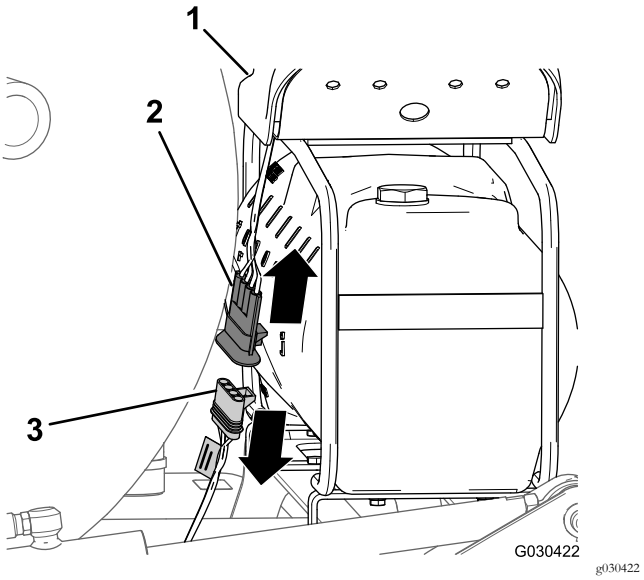

Figura 6

1. Compressor
2. Conector de 4 pinos (cablagem do compressor)
3. Conector de 4 tomadas (cablagem do kit de acabamento)

2. Desligue o conector de 4 pinos da cablagem do compressor do conector de 4 tomadas da cablagem traseira da máquina (Figura 6).

Desligar a bomba do Kit de lavagem do depósito

1. Na parte de trás da máquina, pressione as laterais da cobertura da bomba de lavagem e levante a cobertura até as abas da cobertura passarem as ranhuras na placa da sela e retire a cobertura da máquina (Figura 7).

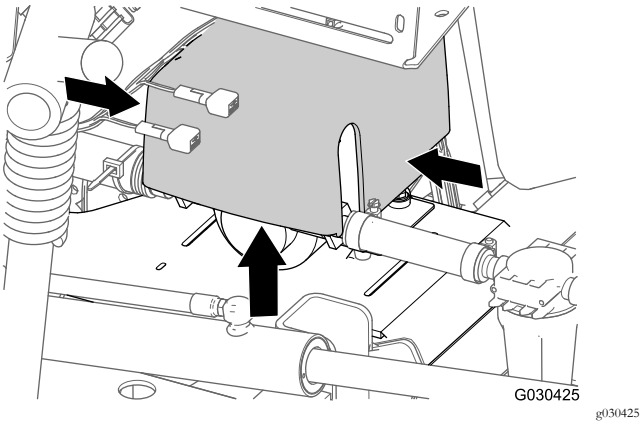

Figura 7

2. Desligue o conector de seis pinos da cablagem da bomba de lavagem do conector de seis tomadas da cablagem traseira (Figura 8).

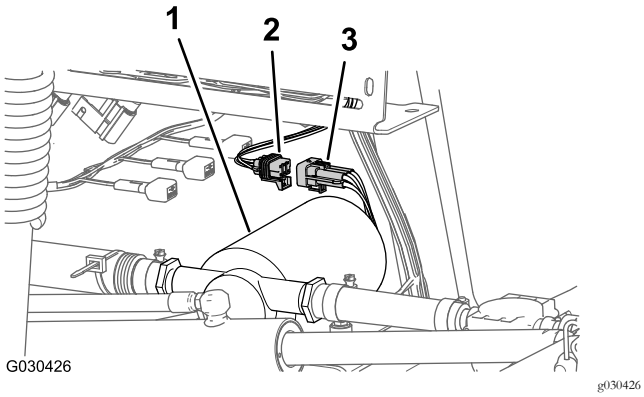

Figura 8

1. Bomba de lavagem
2. Conector de seis tomadas (cablagem traseira)
3. Conector de seis pinos (cablagem da bomba de lavagem)

Desligar a cablagem traseira do kit Pro-Control opcional

Desligue o conector de três pinos da cablagem do fluxímetro do conector de três tomadas da cablagem traseira da máquina (Figura 9).

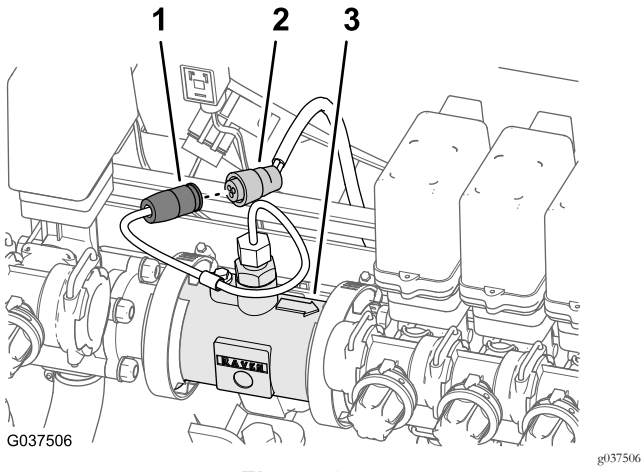

Figura 9

1. Conector de três pinos (cablagem do fluxímetro)
2. Conector de três tomadas (cablagem traseira - máquina)
3. Fluxímetro

3

Desligar o tubo sensor de pressão ao indicador no painel

Nenhuma peça necessária

Desligar o tubo sensor de pressão do indicador no painel - máquinas sem o kit de cilindro de tubagem opcional

Nota: Se a sua máquina estiver equipada com um kit de pistola de pulverização opcional, consulte Desligar o tubo sensor de pressão e o tubo de alimentação — kit de pistola de pulverização opcional ou kit de cilindro de tubagem elétrico opcional (página 9).

1. Pressione o anel no acoplador do tubo na união do tampão com abertura da válvula da secção da rampa direita (Figura 10).

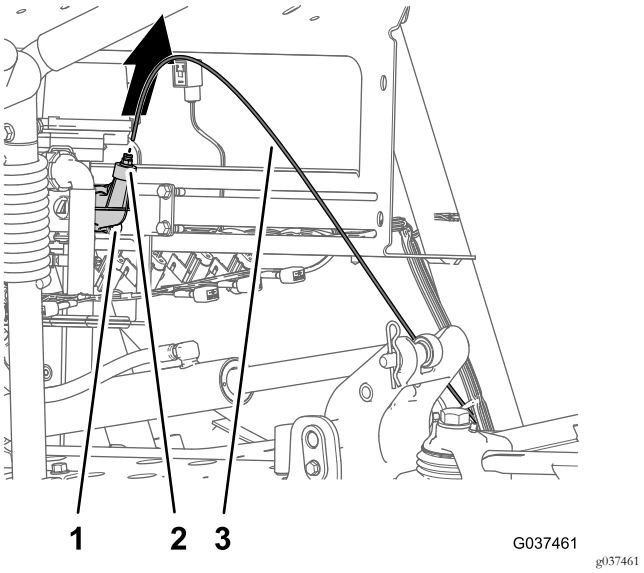

Figura 10

1. Acoplador do tubo (tampão da extremidade da válvula da secção da rampa direita)
2. União do tampão com abertura
3. Tubo sensor de pressão

2. Puxe o tubo sensor de pressão do indicador no painel do acoplador do tubo (Figura 10).

Desligar o tubo sensor de pressão e o tubo de alimentação — kit de pistola de pulverização opcional ou kit de cilindro de tubagem elétrico opcional

1. Pressione os anéis nos acopladores do tubo na união em T, na união da porta de pressão (Figura 11 ou Figura 12).

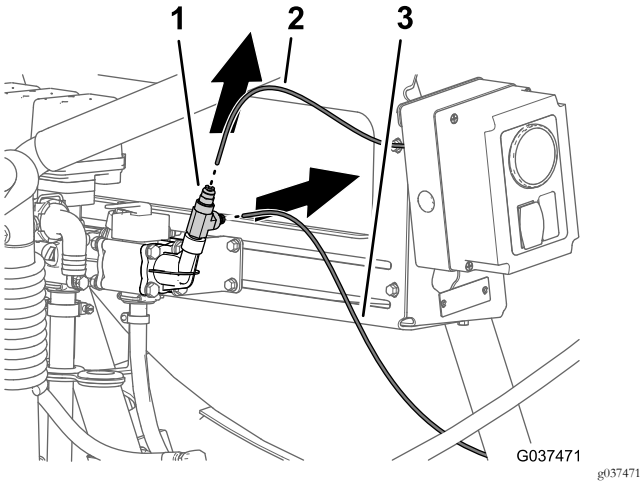

Figura 11

Kit de pistola de pulverização opcional

1. Acoplador do tubo (união de pressão — válvula de distribuição)
2. Tubo sensor de pressão (indicador de pressão da pistola de pulverização)
3. Tubo sensor de pressão (indicador de pressão no painel)

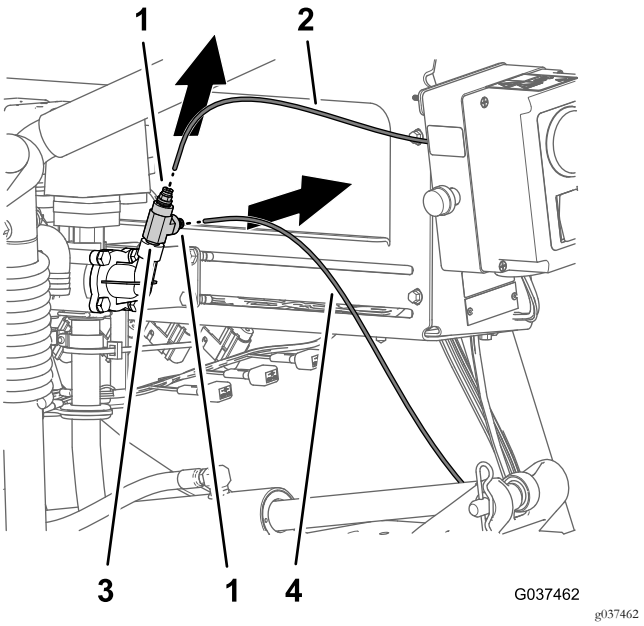

Figura 12

Kit de cilindro de tubagem elétrico

1. Acoplador do tubo (união de pressão — válvula de distribuição)
2. Tubo sensor de pressão (indicador de pressão da pistola de pulverização)
3. União em T
4. Tubo sensor de pressão (indicador de pressão no painel)

2. Retire o tubo sensor de pressão do indicador no painel do acoplador do tubo (Figura 11 ou Figura 12).
3. Retire o tubo sensor de pressão do indicador de pressão da pistola de pulverização ou do acoplador do tubo (Figura 11 ou Figura 12).
4. Retire a união em T da união da porta de pressão (Figura 13).

   Nota: Guarde a união em T para instalação em Ligar o tubo sensor de pressão — kit de pistola de pulverização opcional ou kit de cilindro de tubagem elétrico opcional (página 53).

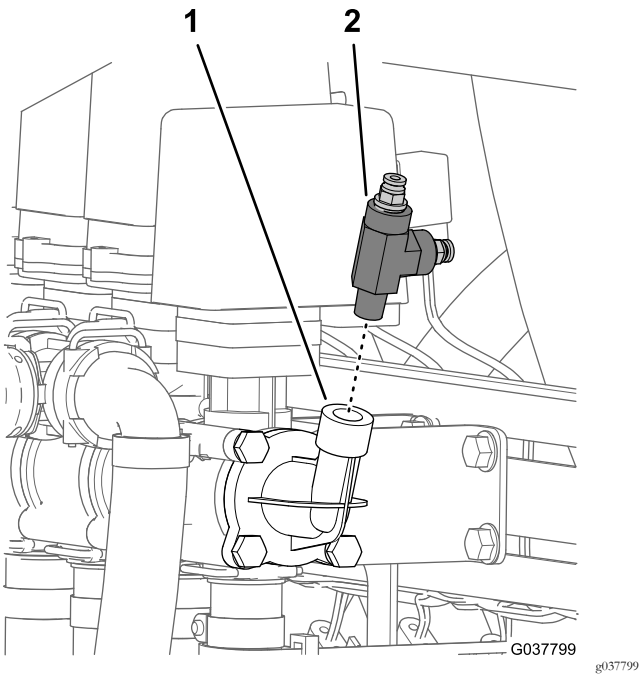

Figura 13

1. Tubo da união da porta de pressão
2. União em T

4

Retirar a cablagem traseira para a máquina

Peças necessárias para este passo:

1	Cablagem traseira

Desligar a cablagem dianteira e traseira

Nota: Utilize um gancho da máquina quando desligar a cablagem dianteira e traseira.

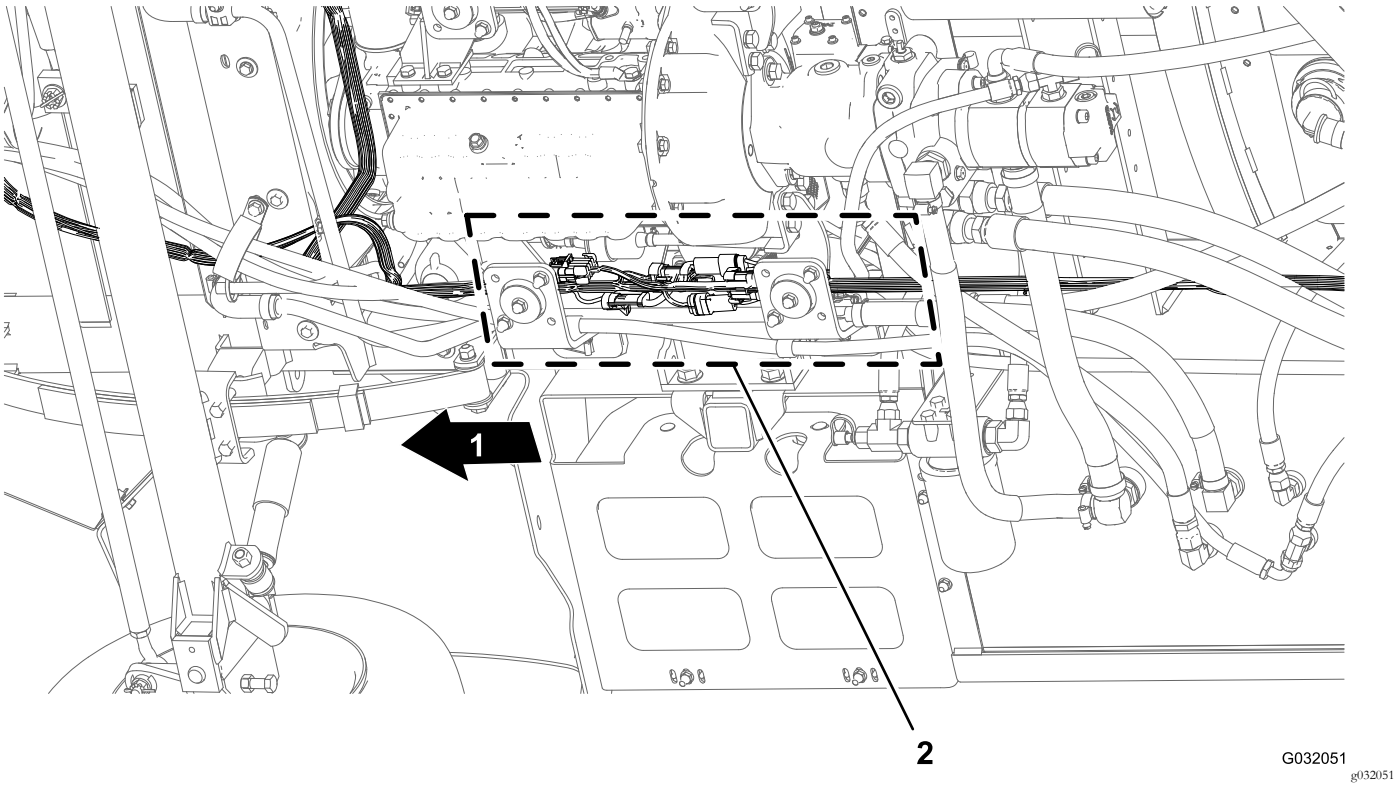

Figura 14

1. Frente da máquina
2. Interfaces do conector (cablagem dianteira e traseira)

1. Debaixo da máquina, ao lado do tubo da estrutura do lado direito, localize os conectores elétricos para a cablagem dianteira e traseira da máquina (Figura 14).
2. Desligue os 6 pares de conectores entre a cablagem dianteira e traseira, como se mostra de Figura 15 a Figura 19.

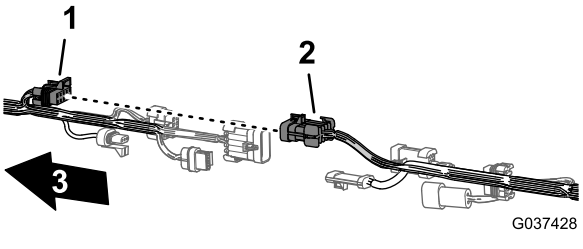

Figura 15

1. Conector de 10 tomadas — interligar com a cablagem do pulverizador (cablagem frontal)
2. Conector de 10 pinos — interligar com a cablagem do pulverizador (cablagem traseira)
3. Frente da máquina

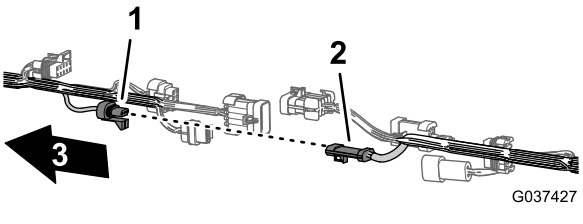

Figura 16

1. Conector de três tomadas — fluxímetro (cablagem frontal)
2. Conector de três pinos — fluxímetro (cablagem traseira)
3. Frente da máquina

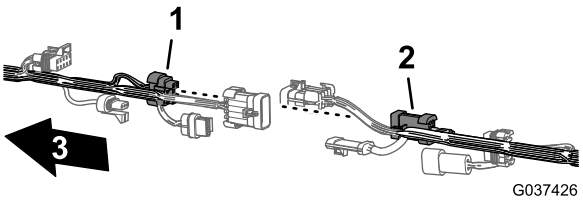

Figura 17

1. Conector de 8 tomadas — interligar com a cablagem do pulverizador (cablagem frontal)
2. Conector de 8 pinos — interligar com a cablagem do pulverizador (cablagem traseira)
3. Frente da máquina

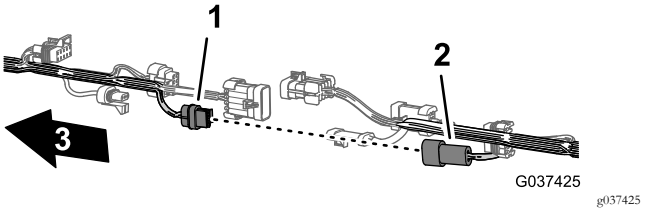

Figura 18

1. Conector de duas tomadas — bomba de lavagem (cablagem frontal)
2. Conector de dois pinos — bomba de lavagem (cablagem traseira)
3. Frente da máquina

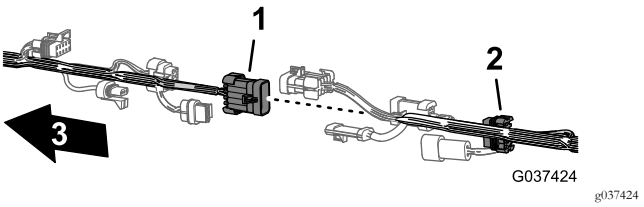

Figura 19

1. Conector de 10 pinos — interligar com a cablagem do pulverizador (cablagem frontal)
2. Conector de 10 tomadas — interligar com a cablagem do pulverizador (cablagem traseira)
3. Frente da máquina

3. Retire os três fixadores de pressão da cablagem traseira que prendem a cablagem aos orifícios no tubo direito da estrutura da máquina (Figura 20).

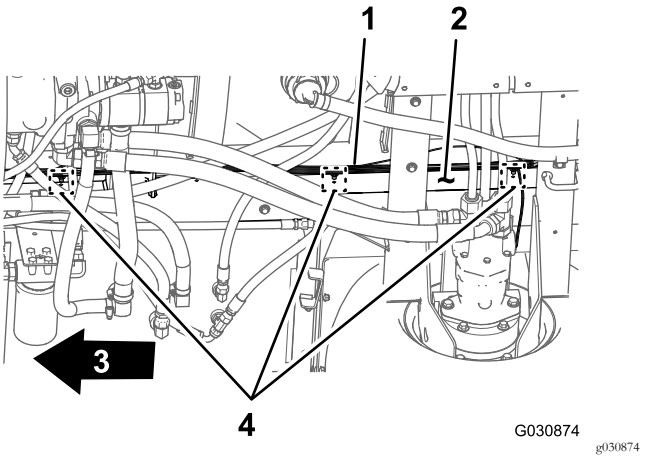

Figura 20

1. Cablagem traseira
2. Tubo da estrutura direito
3. Frente da máquina
4. Fixador de pressão

Desligar a cablagem dos componentes do pulverizador

1. Na traseira da máquina (entre o tubo direito da estrutura e o guarda-lamas direito), desligue o conector de três pinos da cablagem do sensor de velocidade, no motor de tração hidráulica direito, do conector de três tomadas da cablagem traseira (Figura 21).

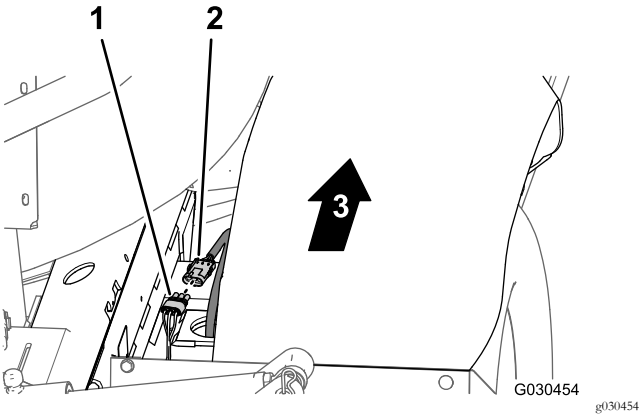

Figura 21

1. Conector de três tomadas (cablagem traseira)
2. Conector de três pinos (cablagem do motor hidráulico)
3. Frente da máquina

2. Na traseira da montagem do coletor, desligue o conector de três tomadas da válvula de agitação e os conectores de três tomadas das três válvulas da secção da rampa (Figura 22).

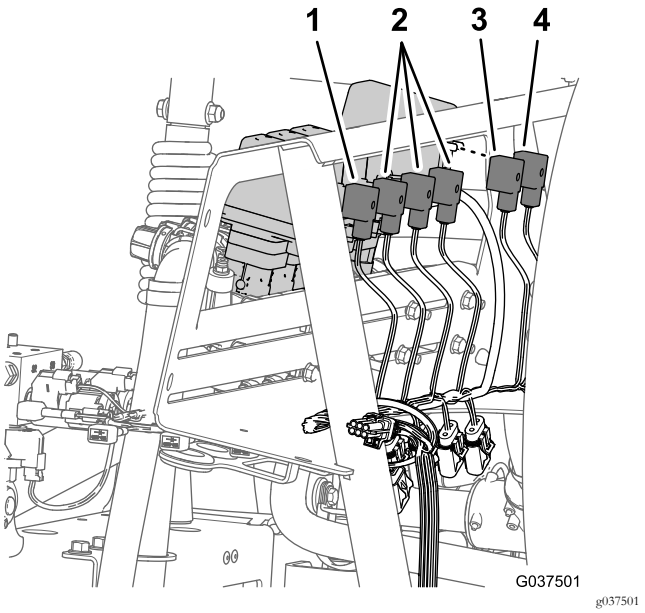

Figura 22

1. Conectores de três tomadas (VÁLVULA DA PISTOLA DE PULVERIZAÇÃO)
2. Conectores de três tomadas (VÁLVULA DE PULVERIZAÇÃO DIREITA/VÁLVULA DE PULVERIZAÇÃO CENTRAL/VÁLVULA DE PULVERIZAÇÃO DIREITA)
3. Conector de três tomadas (VÁLVULA DE AGITAÇÃO)
4. Conector de três tomadas (VÁLVULA DO MISTURADOR)

3. Retire os fixadores de pressão que prendem a cablagem traseira aos orifícios no lado dianteiro e à placa inferior da montagem do coletor (Figura 23).

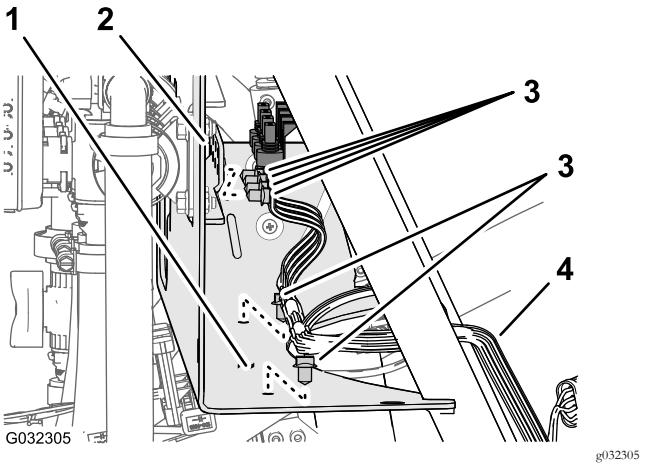

Figura 23

1. Montagem do coletor (placa inferior)
2. Montagem do coletor (lado da frente)
3. Fixadores de pressão
4. Cablagem traseira

4. Para máquinas sem o kit de rampa ultra-sonic - na traseira da máquina, desligue os seguintes conectores

de duas tomadas (Figura 24) para o coletor do cilindro de elevação desta forma:

- Direito - solenoide para cima
- Esquerdo - solenoide para cima
- Solenoide de ativação
- Direito - solenoide para baixo
- Esquerdo - solenoide para baixo

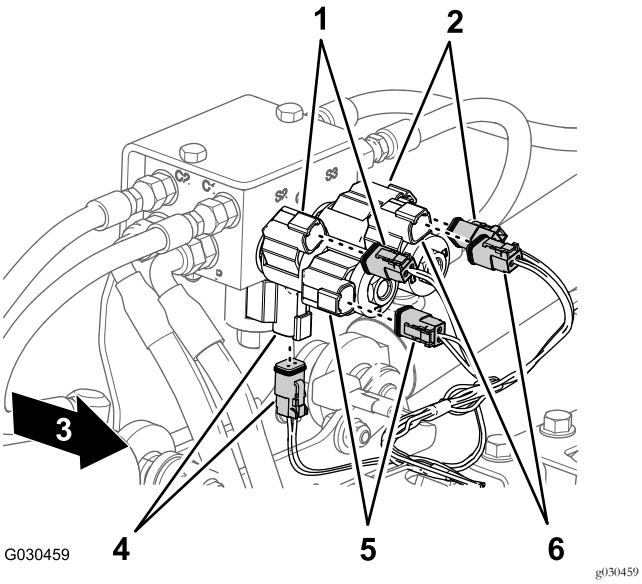

Figura 24

1. Direito — cima (solenoide e conector da cablagem principal)
2. Esquerdo — cima (solenoide e conector da cablagem principal)
3. Frente da máquina
4. Ativação (solenoide e conector da cablagem principal)
5. Direito — baixo (solenoide e conector da cablagem principal)
6. Esquerdo — baixo (solenoide e conector da cablagem principal)

5. Na traseira da máquina — suporte interior da bomba de pulverização, desligue o conector de duas tomadas da cablagem traseira do conector de dois pinos do relé para a bomba (Figura 25).

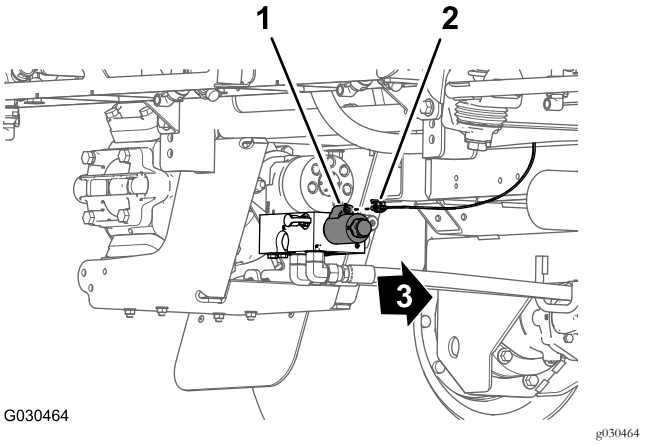

Figura 25

1. Conector de dois pinos (relé da bomba)
2. Conector de duas tomadas (cablagem traseira)
3. Frente da máquina

6. Retire o fixador de pressão que prende a cablagem traseira (Figura 26) aos orifícios no tubo transversal traseiro (atrás dos motores de tração hidráulica).

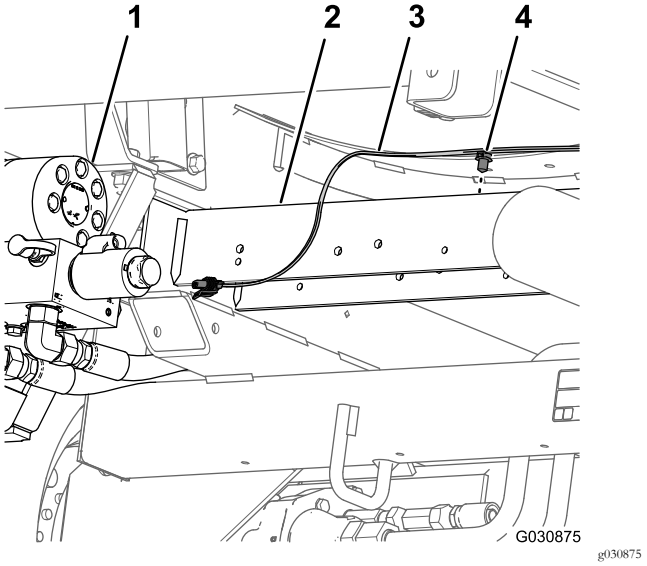

Figura 26

1. Bomba do pulverizador
2. Tubo transversal traseiro
3. Cablagem traseira
4. Fixador de pressão

7. Retire o tubo sensor de pressão do indicador no painel da cablagem traseira da máquina (Figura 27).

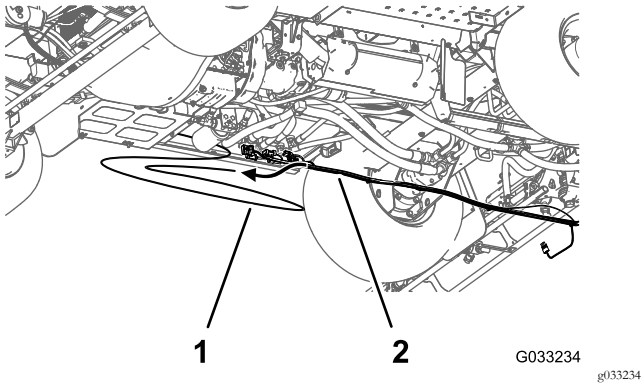

Figura 27

1. Tubo sensor de pressão (indicador no painel)
2. Cablagem traseira

8. Retire a cablagem traseira da máquina.

   Nota: Já não precisa da cablagem traseira que retirou da máquina.

5

Retirar os componentes de distribuição, drenagem e agitação

Nenhuma peça necessária

Retirar os tubos de distribuição e drenagem

1. Retire o retentor que prende a união de 90° da tubagem à união adaptadora na parte inferior do depósito do pulverizador (Figura 28).

   Nota: Guarde o retentor para instalação em Instalação do tubo de drenagem do depósito (página 35).

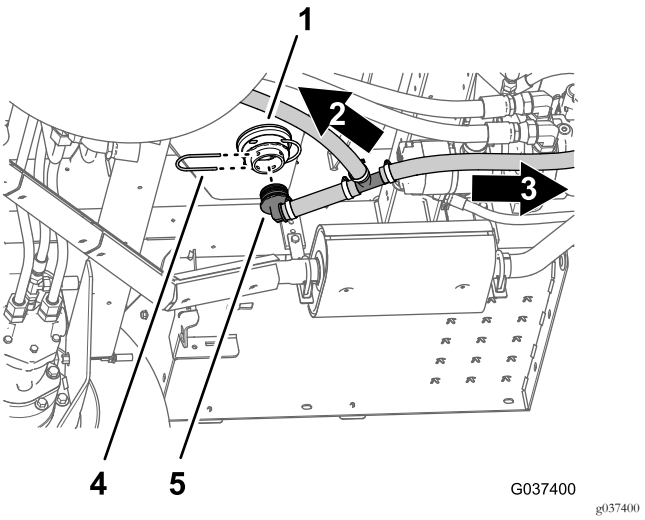

Figura 28

1. União adaptadora (parte inferior do depósito do pulverizador)
2. Para a válvula de distribuição
3. Retentor
4. Para a válvula de drenagem
5. União de 90° da tubagem

2. Retire a união de 90° da tubagem da união adaptadora (Figura 28).
3. Retire o retentor que prende a união de 90° da tubagem à extremidade da válvula de distribuição da válvula do segmento da rampa direita (Figura 29).

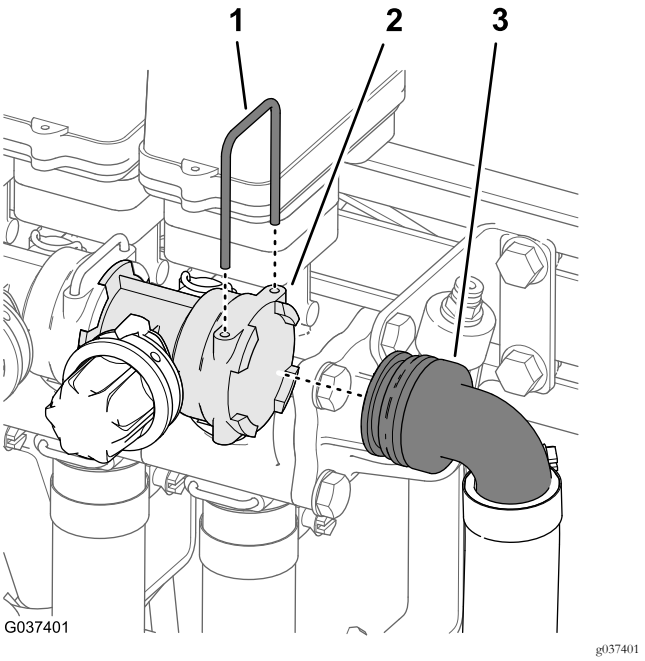

Figura 29

1. Retentor
2. Entrada (válvula da distribuição)
3. União de 90° da tubagem (tubo de distribuição)

4. Retire a união de 90° da tubagem da válvula da distribuição (Figura 29).

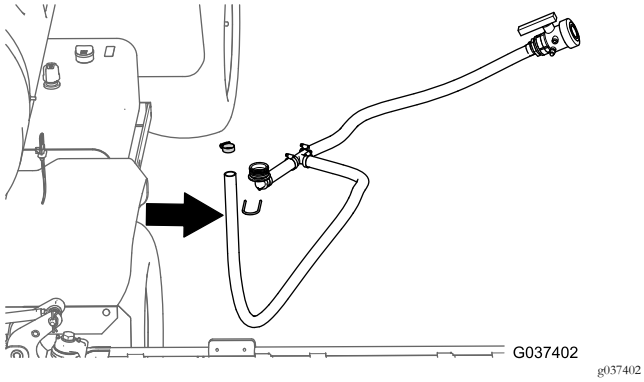

Figura 30

5. Retire os tubos de distribuição e drenagem da máquina (Figura 30).
6. Retire a braçadeira de tubo que prende a união estriada da válvula de drenagem ao tubo de drenagem e retire a união da tubagem (Figura 31).

   Nota: Guarde a braçadeira do tubo, válvula de drenagem e união estriada e retentor para instalação Instalação do tubo de drenagem do depósito (página 35). Já não precisa dos tubos de distribuição e drenagem.

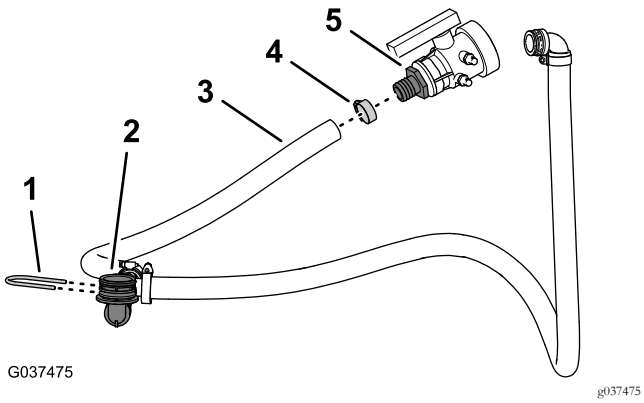

Figura 31

1. Retentor
2. União de 90° da tubagem
3. Tubo de drenagem
4. Braçadeira de tubos
5. União estriada (válvula de drenagem)

Retirar os bicos de agitação e tubagem

1. Na bomba do pulverizador, retire a braçadeira de tubo que prende a tubagem de fornecimento de agitação à união estriada da válvula de esfera (Figura 32).

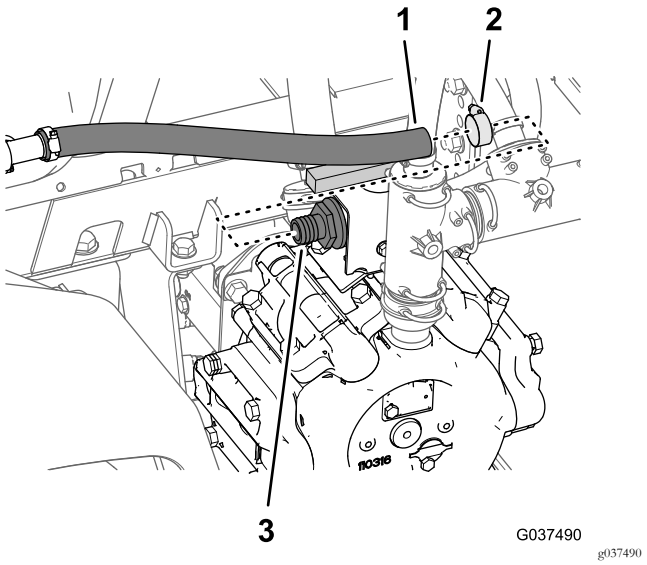

Figura 32

1. Tubagem (fornecimento de agitação)
2. Braçadeira de tubos
3. União estriada (válvula de esfera)

2. Retire o tubo de fornecimento de agitação da união estriada (Figura 32).
3. Na lateral do depósito, retire os quatro retentores que prendem os bicos de agitação à união do anteparo na parede do depósito (Figura 33).

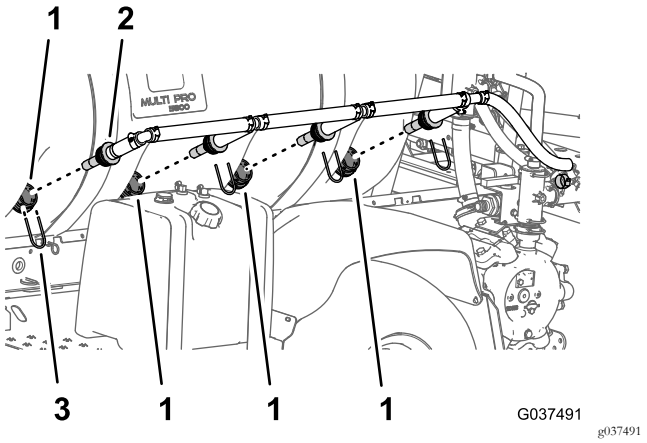

Figura 33

1. União do anteparo
2. Bico de agitação
3. Retentor

4. Desaperte os quatro bicos das uniões do anteparo.
5. Retire os bicos e tubos ligados da máquina (Figura 33).

   Nota: Guarde os quatro retentores para instalação em Instalar o conjunto do bico de agitação e tubos (página 26). Já não precisa da braçadeira de tubos, bicos de agitação e os tubos ligados.

Retirar a válvula de aceleração da agitação

1. Na parte superior da bomba de pulverização, retire os dois parafusos de cabeça flangeada (5/16 x 3/4 pol.) que prendem a válvula de aceleração da agitação ao suporte da válvula do acelerador (Figura 34).

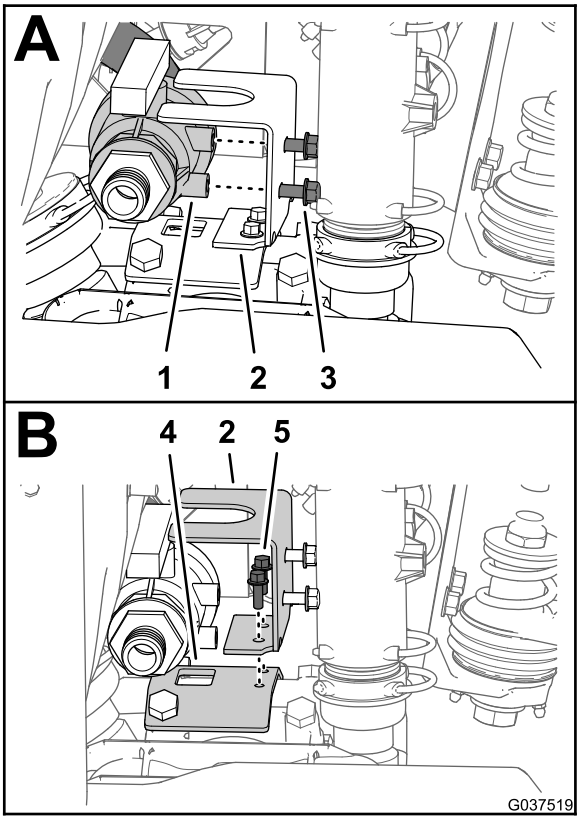

g037519

Figura 34

1. Válvula de aceleração da agitação
2. Suporte da válvula de aceleração
3. Perno com cabeça de flange (5/16 x 3/4 de polegada)
4. Suporte da bomba do pulverizador
5. Parafuso com cabeça flangeada (1/4 x 3/4 pol.)

2. Retire os dois parafusos de cabeça flangeada (1/4 x 3/4 pol.) que prendem o suporte da válvula de aceleração ao suporte da bomba do pulverizador e retire o suporte da máquina (Figura 34).

   Nota: Guarde os dois parafusos de cabeça flangeada (1/4 x 3/4 pol.) para instalação Montar a válvula de aceleração da agitação (página 25). Já não precisa dos dois parafusos de cabeça flangeada (5/16 x 3/4 pol.) nem da válvula de aceleração da agitação.

3. Retire o retentor que prende a união estriada reta do tubo de fornecimento de agitação à válvula de agitação (Figura 35).

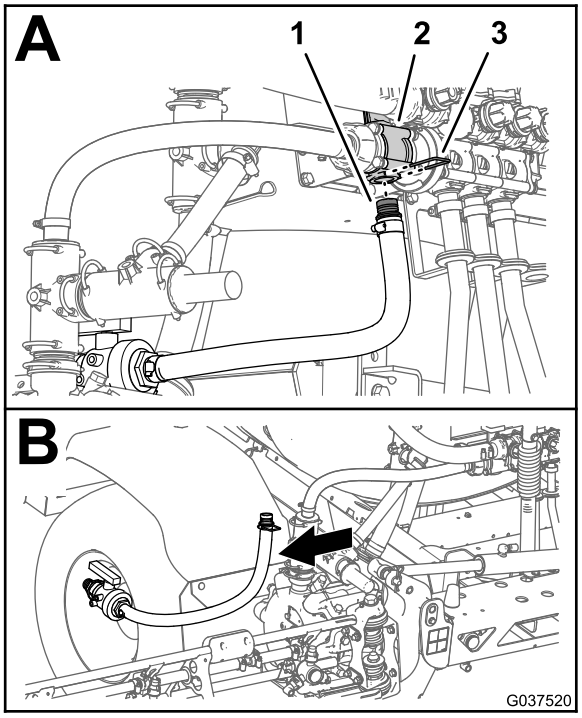

g037520

Figura 35

1. União reta estriada
2. Válvula de agitação
3. Retentor

4. Retire a válvula de esfera e o tubo de fornecimento de agitação da máquina (Figura 35).

   Nota: Já não precisa da válvula de esfera e tubo de fornecimento da agitação.

Retirar os tubos da distribuição da agitação e fornecimento do pulverizador

1. Retire o retentor que prende a união estriada reta do tubo de distribuição da agitação à válvula de distribuição da agitação (Figura 36).

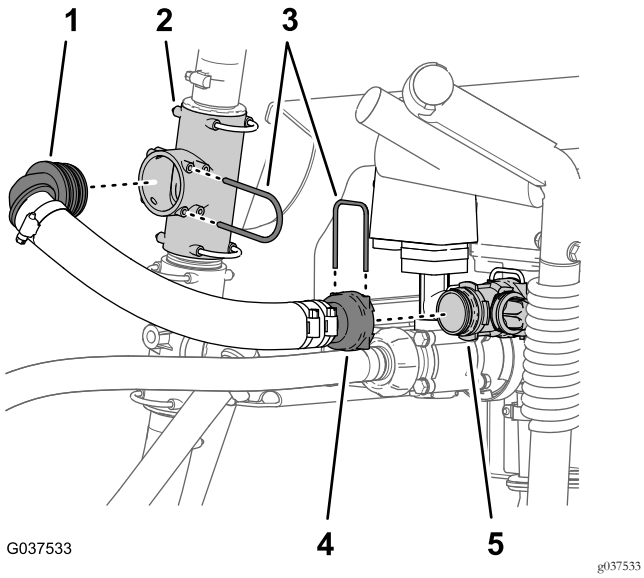

Figura 36

1. União estriada de 90° (tubo de distribuição da agitação)
2. União em T (superior)
3. Retentores
4. União estriada reta (tubo de distribuição da agitação)
5. Válvula de distribuição de agitação

2. Retire o retentor que prende a união estriada de 90° do tubo de distribuição da agitação à união em T superior (Figura 36).
3. Retire o tubo de distribuição da agitação da máquina (Figura 36).
4. Desaperte completamente a porca de orelhas do tubo de fornecimento do pulverizador da união roscada da válvula de controlo principal (Figura 37).

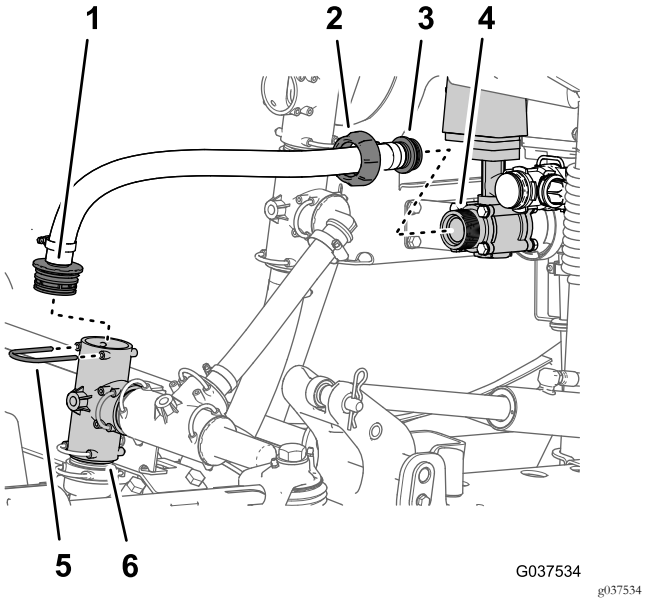

Figura 37

1. União estriada reta (tubo de fornecimento do pulverizador)
2. Porca de orelhas (tubo de fornecimento do pulverizador)
3. União estriada reta—porca de orelhas (tubo de fornecimento da agitação)
4. União roscada (válvula de controlo principal)
5. Retentor
6. União em T (bomba de pulverização)

5. Retire o retentor que prende a união estriada reta da tubagem de fornecimento do pulverizador e a união em T à bomba do pulverizador (Figura 37).
6. Retire o tubo de fornecimento do pulverizador da máquina (Figura 37).

Nota: Guarde os retentores que retirou nos passos 1, 2 e 5 para instalação Instalação do tubo de distribuição de secção (página 27) e 11 Instalar o tubo de fornecimento do coletor (página 28). Já não precisa dos tubos de distribuição da agitação e fornecimento do pulverizador.

Remover o fluxímetro

Máquinas com o kit Pro Control opcional

1. Retire as duas braçadeiras flangeadas que prendem o fluxímetro às flanges da válvula de controlo da agitação e válvula do segmento da rampa esquerda (Figura 38).

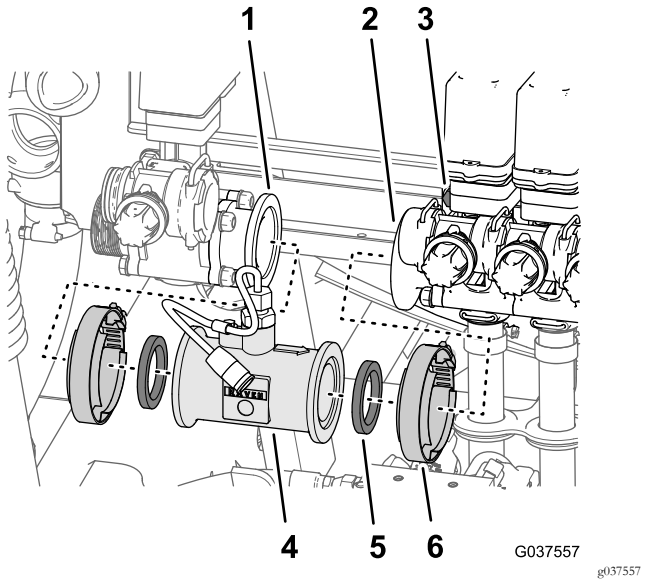

Figura 38

1. Flange (válvula de controlo da agitação)
2. Flange (válvula de secção da rampa esquerda)
3. Parafuso e porca (válvula de secção da rampa)
4. Fluxímetro
5. Junta
6. Grampo da flange

2. Retire as duas juntas e o fluxímetro da máquina (Figura 38).

   Nota: Se necessário, desaperte os quatro parafusos de cabeça flangeada e as quatro porcas de bloqueio flangeadas que prendem as três válvulas da secção da rampa ao suporte da válvula (Figura 38).

6

Desmontar o tubo de fornecimento

Máquinas com o kit de pistola de pulverização opcional ou o kit de cilindro de tubagem elétrico ou o kit de misturador

Nenhuma peça necessária

Retirar a pistola de pulverização do tubo de fornecimento

Máquinas com o kit de pistola de pulverização

1. Retire a braçadeira de tubos que prende o tubo de fornecimento ao entalhe do tubo da pistola de pulverização (Figura 39).

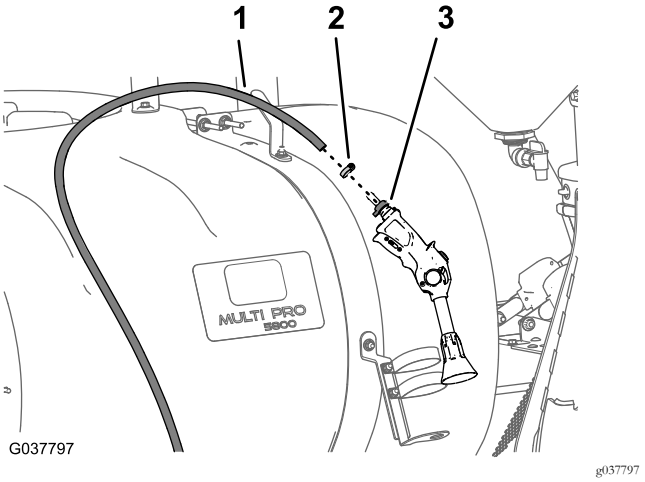

Figura 39

1. Tubo de fornecimento
2. Braçadeira de tubos
3. Entalhe do tubo (pistola de pulverização)

2. Retire o tubo do entalhe do tubo (Figura 39).

   Nota: Guarde as duas braçadeiras e pistola de pulverização para instalação em Instalar o tubo de fornecimento—Máquinas com kit da pistola de pulverização opcional (página 42). Irá remover o tubo de fornecimento com a montagem da válvula em Retirar o suporte da válvula (página 21).

Retirar o tubo de fornecimento do cilindro de tubagem

Máquinas com o kit de cilindro de tubagem elétrico

1. Retire a braçadeira de tubos que prende o tubo de fornecimento ao entalhe do tubo reto do cilindro de tubagem (Figura 40).

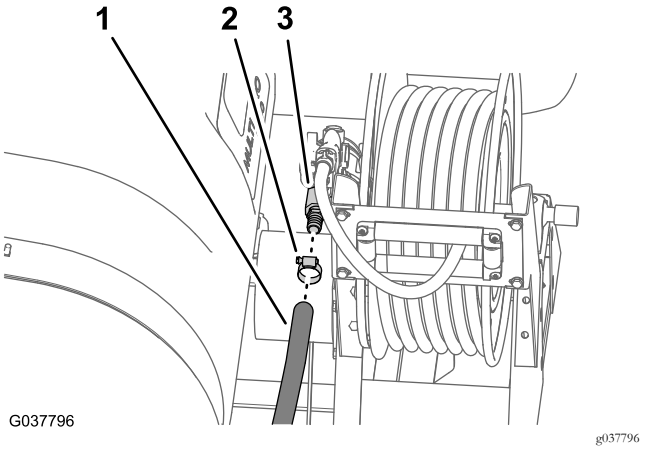

Figura 40

1. Tubo de fornecimento
2. Braçadeira de tubos
3. Entalhe do tubo reto

2. Retire o tubo do entalhe do tubo (Figura 40).

Nota: Irá remover o tubo de fornecimento com a montagem da válvula em Retirar o suporte da válvula (página 21).

Retire o tubo de fornecimento do misturador

Máquinas com o kit de misturador opcional

1. Retire a braçadeira de tubos que prende a união estriada reta do tubo de fornecimento do misturador à flange de entrada do misturador (Figura 41).

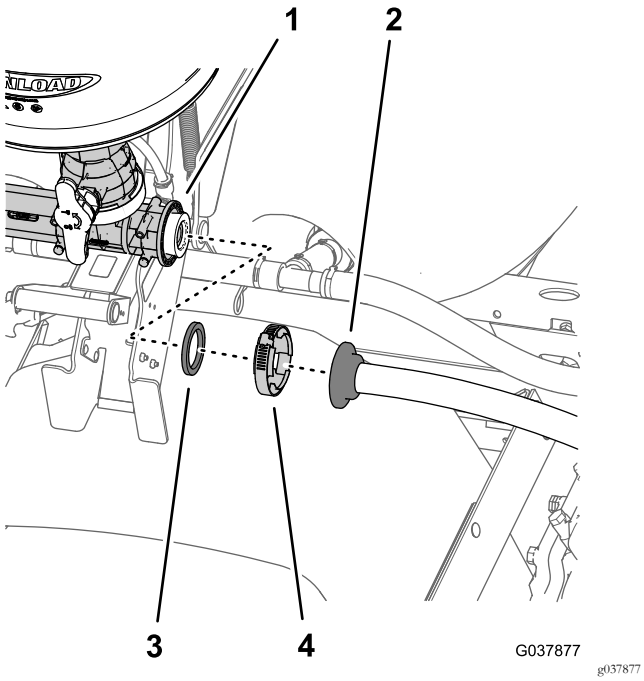

Figura 41

1. Flange (entrada do misturador)
2. União reta estriada
3. Junta
4. Braçadeira da flange

2. Separe a união estriada reta do misturador e retire a junta (Figura 41).

   Nota: Guarde a braçadeira de flange e junta para instalação em Instalação do tubo de fornecimento do misturador (página 34). Irá remover o tubo de fornecimento com a montagem da válvula em Retirar o suporte da válvula (página 21).

7

Retirar o suporte da válvula e válvulas da secção da rampa

Nenhuma peça necessária

Retirar os tubos da secção da rampa

1. Na secção da rampa exterior, retire o grampo do tubo que prende o tubo de alimentação para a secção da rampa à união roscada em T (Figura 42).

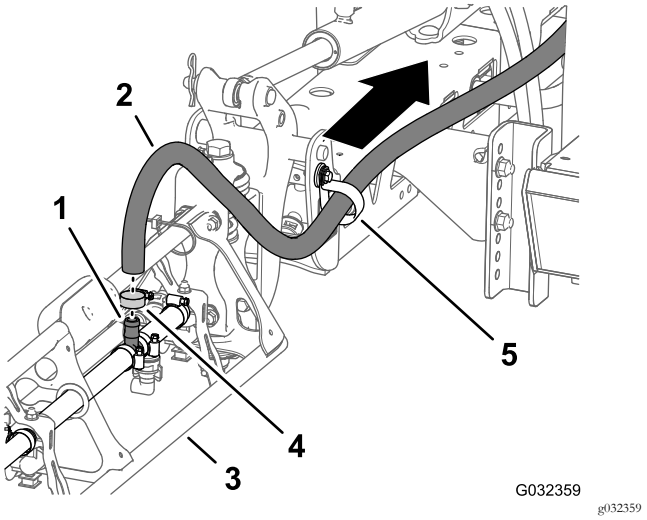

Figura 42

1. União roscada em T
2. Tubo de alimentação (secção da rampa exterior)
3. Secção da rampa exterior
4. Braçadeira de tubos
5. Grampo em R

2. Retire o tubo da união em T (Figura 42).
3. Retire a extremidade livre do tubo do grampo em R (Figura 42).
4. Repita os passos 1 a 3 para o tubo de alimentação na outra secção da rampa exterior.
5. Na secção da rampa central, retire o grampo do tubo que prende o tubo de alimentação para a secção da rampa à união roscada em T (Figura 43).

   Nota: Guarde as braçadeiras de tubos das secções exterior e central das rampas para instalação em 14 Instalar os tubos de secção da rampa (página 37); já não vai precisar dos tubos das secções das rampas esquerda, central e direita.

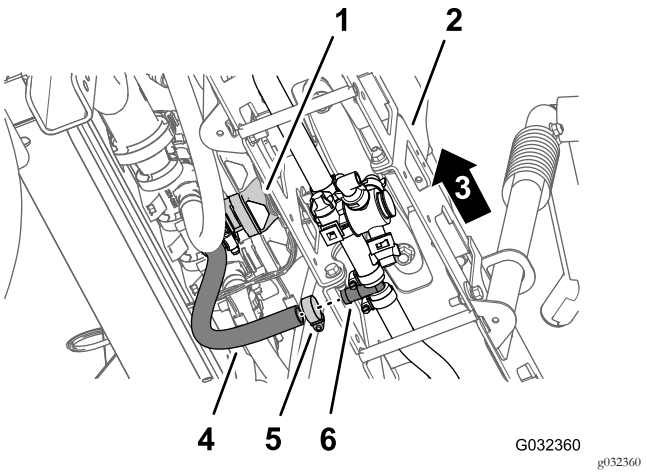

Figura 43

1. Válvula da secção da rampa central
2. Secção da rampa central
3. Lado esquerdo da máquina
4. Tubo (secção da rampa central)
5. Braçadeira de tubos
6. União estriada em T

Retirar o suporte da válvula

Peso do suporte da válvula, válvulas e tubos da secção da rampa: aproximadamente 20,4 kg.

Deve ter a ajuda de outra pessoa para remover o suporte da válvula.

1. Retire os dois parafusos de cabeça Phillips (n.º 10 x 5/8 pol.) e as duas anilhas (n.º 10) que prendem a união em T inferior ao suporte da válvula (Figura 44).

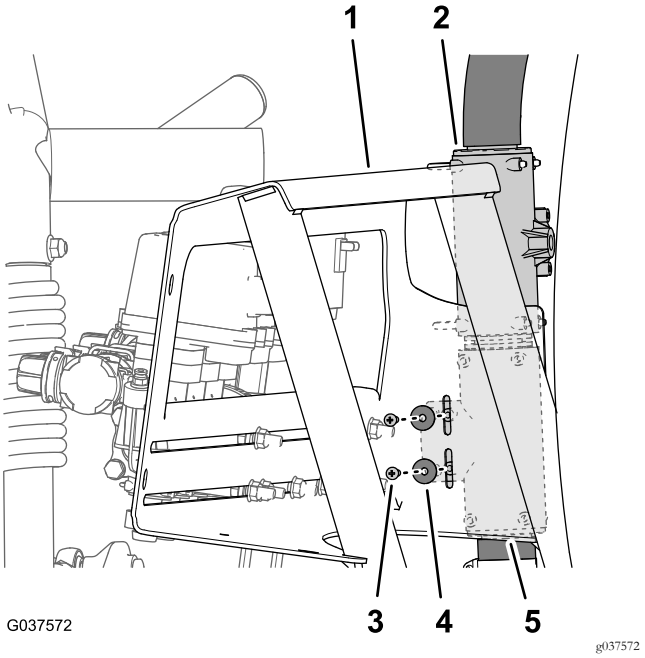

Figura 44

1. Suporte da válvula
2. União em T (superior)
3. Anilha (n.º 10)
4. Parafuso de cabeça Phillips (n.º 10 x 5/8 pol.)
5. União em T (inferior)

2. Suportando a montagem da válvula, retire os quatro parafusos de cabeça flangeada (3/8 x 1 pol.) e as quatro porcas de bloqueio flangeadas (3/8 pol.) que prendem a montagem da válvula à estrutura da máquina (Figura 45).

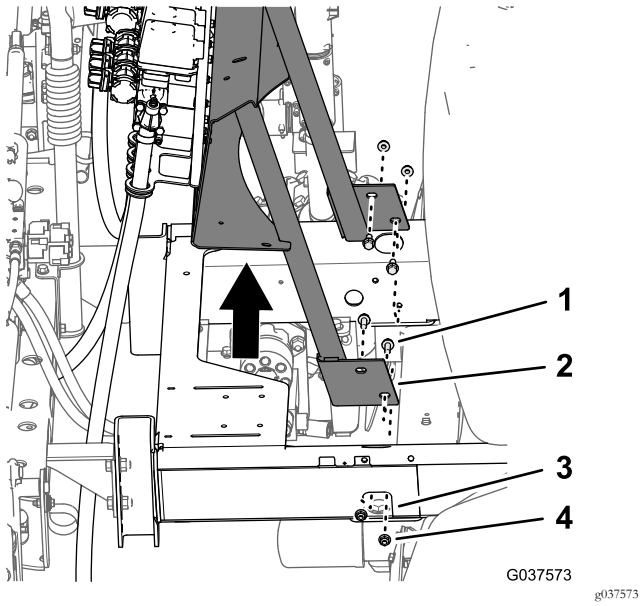

Figura 45

1. Parafuso com cabeça flangeada (3/8 x 1 polegada)
2. Montagem da válvula
3. Estrutura (máquina)
4. Porca de flange (3/8 pol.)

3. Retire o suporte da válvula, válvulas e tubos de secção da rampa da máquina (Figura 45).

Nota: Guarde os quatro parafusos de cabeça flangeada, quatro porcas flangeadas, dois parafusos de cabeça Phillips e duas anilhas para instalação 9 Instalar a montagem da válvula na máquina (página 23). Já não vai precisar da válvula de agitação, válvulas de secção da rampa e tubos das secções das rampas esquerda, central e direita.

8

Montar o conjunto da válvula do pulverizador na montagem da válvula

Peças necessárias para este passo:

1	Conjunto da válvula do pulverizador
1	Cobertura—52 mm
1	Junta—25 x 35 mm
1	Braçadeira flangeada—40 a 64 mm
1	Montagem da válvula
5	Parafusos de cabeça flangeada (5/16 pol. x 1 pol.)
5	Porcas de bloqueio flangeadas (5/16 pol.)

Montar a cobertura num cotovelo de 90°

1. Alinhe a junta—25 x 35 mm e cobertura—52 mm com a flange do cotovelo de 90° (Figura 46).

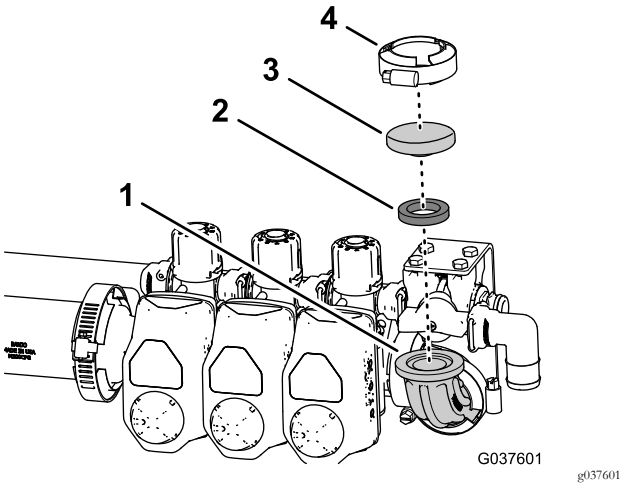

Figura 46

1. Cotovelo a 90°
2. Junta—25 x 35 mm
3. Cobertura—52 mm
4. Braçadeira flangeada—40 a 64 mm

2. Prenda a junta e cobertura no cotovelo com a braçadeira flangeada—40 a 64 mm como se mostra na Figura 46.

Montagem do fluxímetro

Máquinas com o kit Pro-Control opcional

1. Retire as duas braçadeiras flangeadas que prendem as duas juntas e acoplador reto aos acopladores do adaptador na válvula de agitação e na válvula da secção da rampa esquerda (Figura 47).

   Nota: Se necessário, desaperte os quatro parafusos de cabeça flangeada (1/4 x 3/4 pol.) e as quatro porcas de bloqueio flangeadas (1/4 pol.) que prendem as três válvulas da secção ao suporte da válvula. Já não precisa dos acopladores do adaptador.

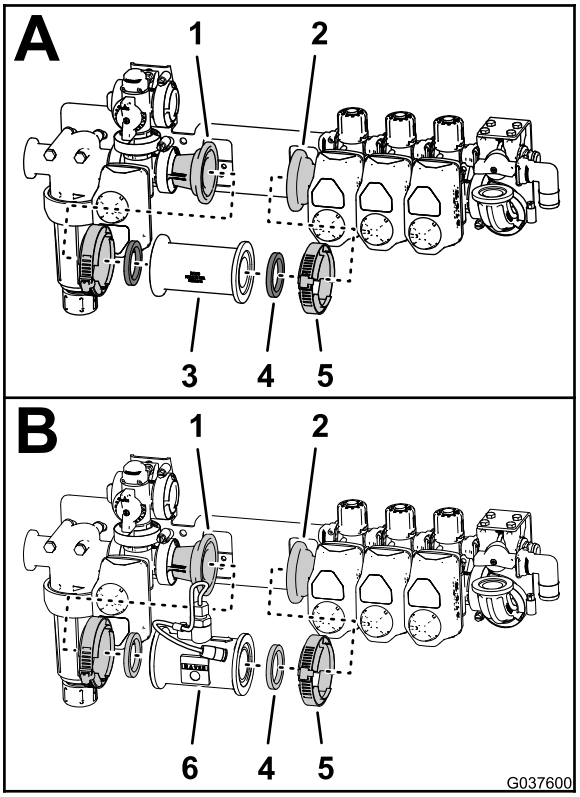

Figura 47

1. Ligação do adaptador (na válvula de agitação)
2. Acoplador do adaptador (na válvula da secção da rampa esquerda)
3. Ligação reta
4. Junta
5. Braçadeira da flange
6. Fluxímetro

2. Alinhe as juntas que removeu no passo 1 com o fluxímetro que removeu em Remover o fluxímetro (página 18).
3. Alinhe as juntas e fluxímetro com as flanges dos acopladores do adaptador da válvula de agitação e a válvula da secção da rampa esquerda (Figura 47).

4. Prenda o fluxímetro aos acopladores do adaptador com as duas braçadeiras flangeadas que retirou no passo 1 (Figura 47).
5. Se tiver desapertado os quatro parafusos de cabeça flangeada (1/4 x 3/4 pol.) e as quatro porcas de bloqueio flangeadas (1/4 pol.) que prendem as três válvulas da secção ao suporte da válvula, aperte as porcas e parafusos com 102 a 124 N m.

Montar o conjunto da válvula na montagem da válvula

1. Alinhe os furos no suporte da válvula com o conjunto da válvula do pulverizador com os furos na montagem da válvula (Figura 48 e Figura 49).

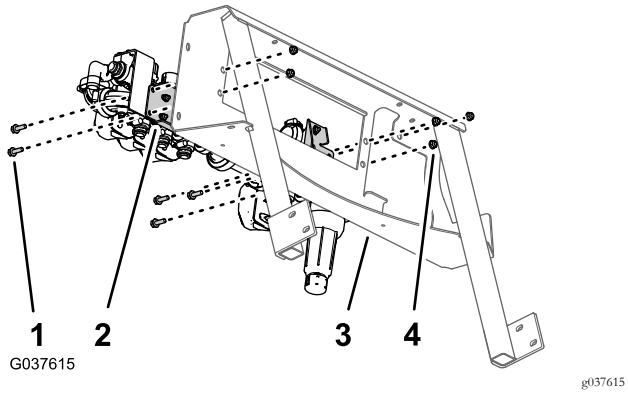

Figura 48

1. Parafusos de cabeça flangeada (5/16 pol. x 1 pol.)
2. Suporte da válvula (conjunto da válvula do pulverizador)
3. Montagem da válvula
4. Porcas de bloqueio flangeadas (5/16 pol.)

2. Monte o suporte da válvula na montagem da válvula (Figura 48 e Figura 49) com os cinco parafusos de cabeça flangeada (5/16 x 1 pol.) e cinco porcas de bloqueio flangeadas (5/16 pol.).

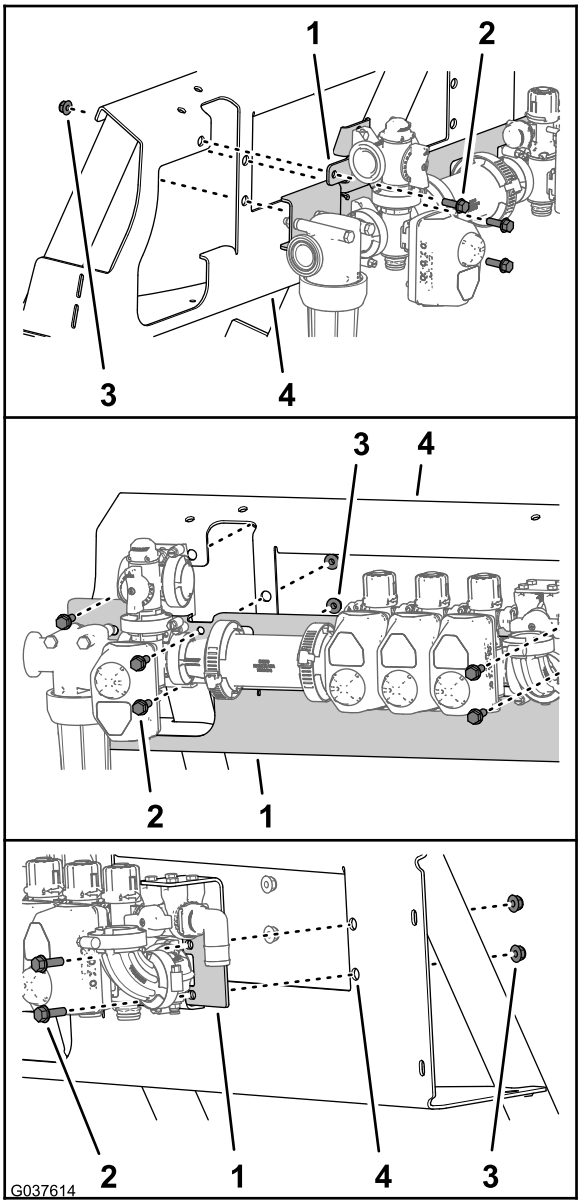

Figura 49

1. Suporte da válvula (conjunto da válvula do pulverizador)
2. Parafusos de cabeça flangeada (5/16 pol. x 1 pol.)
3. Porcas de bloqueio flangeadas (5/16 pol.)
4. Montagem da válvula

3. Aperte os parafusos de cabeça flangeada e as porcas de bloqueio com 199 a 254 Nm .

9

Instalar a montagem da válvula na máquina

Nenhuma peça necessária

Procedimento

Peso do suporte da válvula, válvulas e tubos da secção da rampa: aproximadamente 30 kg.

Deve ter a ajuda de outra pessoa para instalar a montagem da válvula.

1. Alinhe os furos na montagem da válvula com os furos na estrutura da máquina (Figura 50).

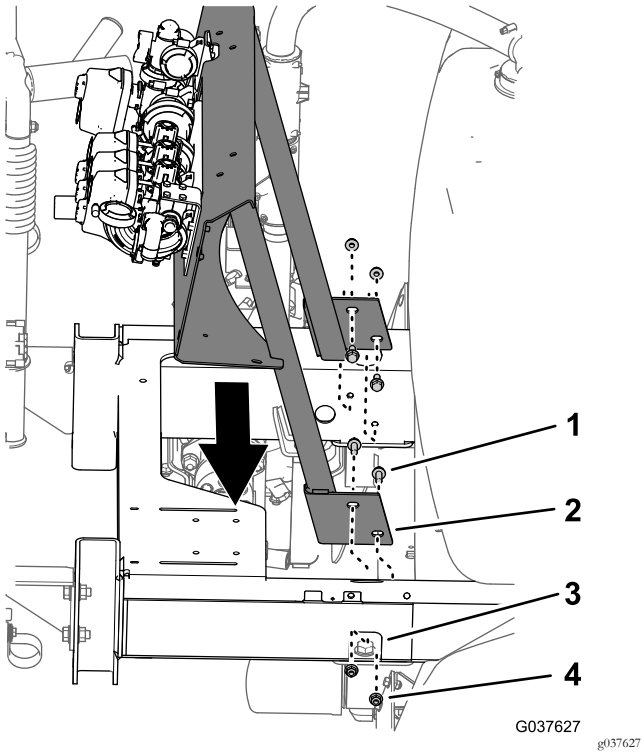

Figura 50

1. Parafuso com cabeça flangeada (3/8 x 1 polegada)
2. Montagem da válvula
3. Estrutura da máquina
4. Porca de flange (3/8 pol.)

2. Monte a montagem da válvula na estrutura (Figura 50) com os quatro parafusos de cabeça flangeada (3/8 x 1 pol.) e as quatro porcas de bloqueio flangeadas (3/8 pol.) que retirou em Retirar o suporte da válvula (página 21).
3. Aperte os parafusos de cabeça flangeada e as porcas de bloqueio flangeadas com 37 a 45 N m.
4. Alinhe os furos na união em T inferior com os orifícios na montagem da válvula (Figura 51).

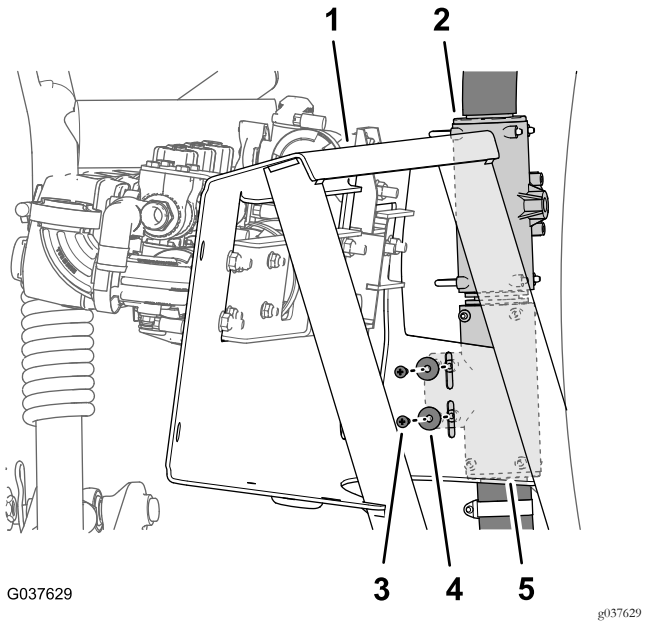

Figura 51

1. Suporte da válvula
2. União em T (superior)
3. Anilha (n.º 10)
4. Parafuso de cabeça Phillips (n.º 10 x 5/8 pol.)
5. União em T (inferior)

5. Prenda a união em T na montagem da válvula com os dois parafusos de cabeça Phillips (n.º 10 x 5/8 pol.) e as duas anilhas (n.º 10) que retirou em Retirar o suporte da válvula (página 21).

10

Instalar a válvula de corte de agitação, bicos e tubos

Peças necessárias para este passo:

1	Parafuso (6-32 x 5/8 pol.)
1	Manípulo
1	Válvula de aceleração da agitação
1	Suporte (nylon)
1	Suporte da válvula de agitação
1	Parafuso (6 x 12 mm)
1	Tubo de fornecimento de agitação
1	Conjunto do bico de agitação
1	Tubo de distribuição da agitação—25 x 254 mm
1	Junta—25 x 35 mm
1	Braçadeira flangeada—40 a 64 mm

Montar a válvula de aceleração da agitação

1. Monte a pega na válvula de aceleração da agitação (Figura 52) com o parafuso (6-32 x 5/8 pol.).

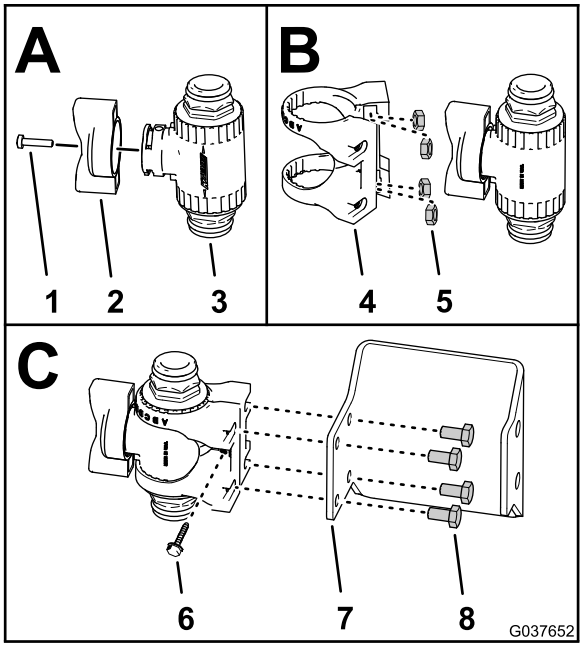

g037652

Figura 52

1. Parafuso (6-32 x 5/8 pol.)
2. Manípulo
3. Válvula de aceleração da agitação
4. Montagem da válvula de aceleração (nylon)
5. Porca - aço inoxidável (6 mm - montagem da válvula de aceleração)
6. Parafuso de cabeça de anilha (n.º 6 - montagem da válvula de aceleração)
7. Suporte da válvula de agitação
8. Parafuso (6 x 12 mm)

2. Caso não estejam montadas, insira as quatro porcas de aço inoxidável na montagem da válvula de aceleração de nylon da válvula de aceleração da agitação (Figura 52).
3. Monte a válvula de aceleração da agitação na válvula de aceleração como se mostra na Figura 52.
4. Prenda a montagem da válvula de aceleração na válvula de aceleração da agitação com o parafuso (6-32 x 5/8 pol.) como se mostra na Figura 52.
5. Monte a válvula de aceleração e montagem no suporte da válvula de agitação (Figura 52) com 4 parafusos (6 x 12 mm).
6. Alinhe os furos no suporte da válvula de agitação com os furos no suporte da bomba do pulverizador (Figura 53).

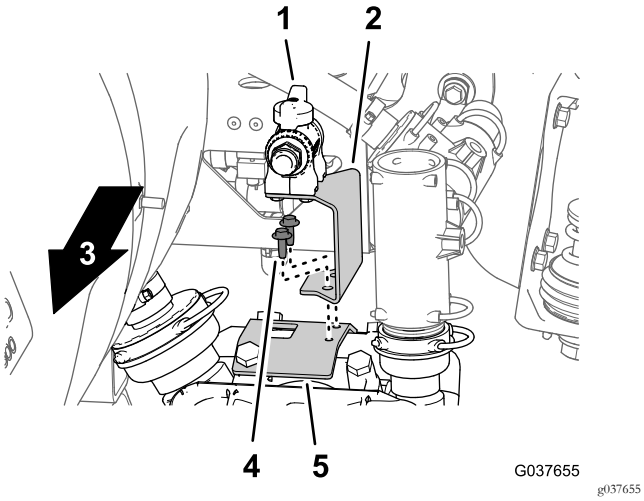

Figura 53

1. Válvula de aceleração da agitação
2. Suporte da válvula de agitação
3. Frente da máquina
4. Parafusos com cabeça flangeada—autorroscante (1/4 x ¾ pol.)
5. Suporte da bomba do pulverizador

7. Prenda o suporte da válvula de agitação no suporte da bomba do pulverizador (Figura 53) com dois parafusos de cabeça flangeada (1/4 x 3/4 pol.).

Instalar o conjunto do bico de agitação e tubos

1. Monte a união estriada reta do tubo de fornecimento da agitação (1 x 33-1/2 pol.) no acoplador rápido da válvula da aceleração da agitação com o retentor que foi fornecido com o tubo (Figura 54).

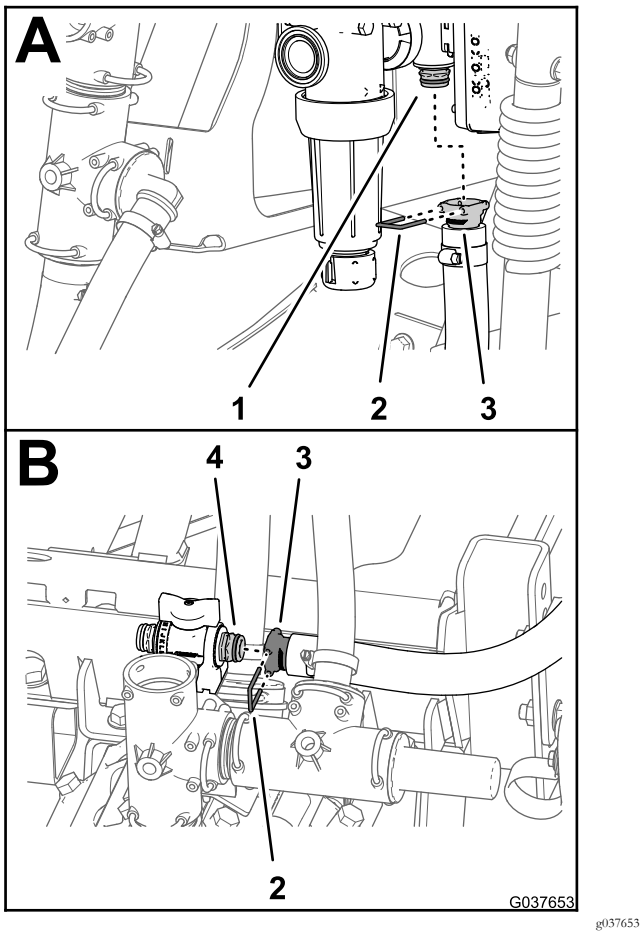

Figura 54

1. União de ligação rápida (válvula de controlo da agitação)
2. Retentor
3. União estriada reta (tubo de fornecimento da agitação)
4. União de ligação rápida (válvula de aceleração da agitação)

2. Encaminhe o tubo para a válvula de aceleração da agitação (Figura 55).

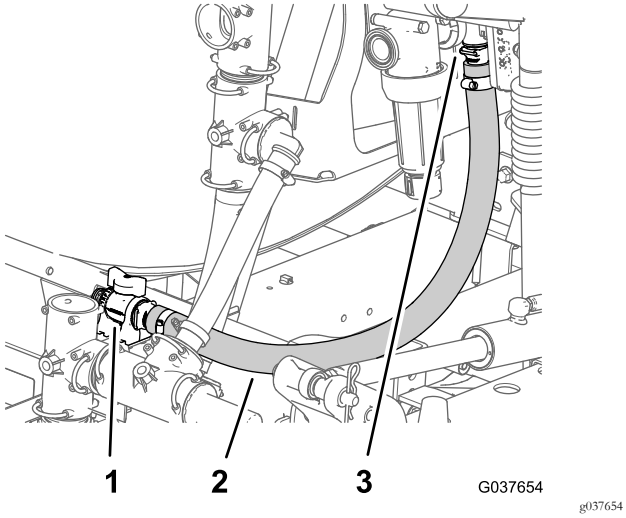

Figura 55

1. Válvula de aceleração da agitação
2. Tubo de fornecimento da agitação (1 x 33-1/2 pol.)
3. Válvula de controlo da agitação

3. Monte a união estriada reta do tubo de fornecimento da agitação no acoplador rápido da válvula da aceleração da agitação com o retentor que foi fornecido com o tubo (Figura 54).
4. Insira os quatro bicos de agitação do conjunto de bicos de agitação nas uniões do anteparo do depósito do pulverizador (Figura 56).

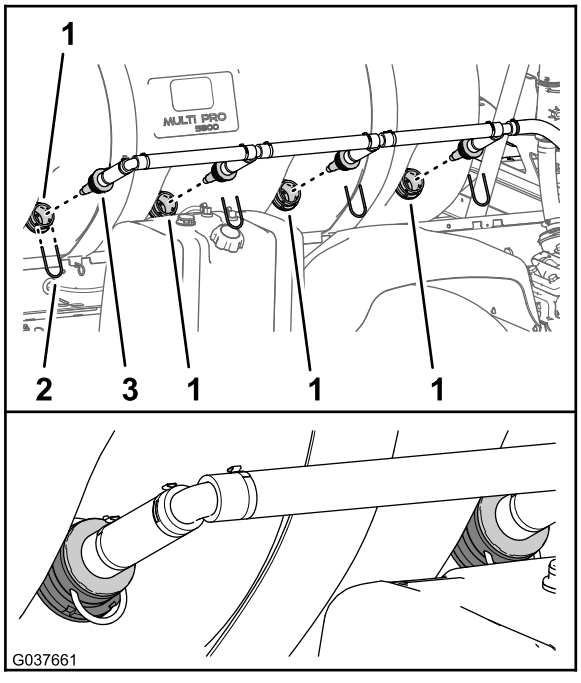

Figura 56

1. União do anteparo
2. Retentor
3. Bico de agitação (conjunto dos bicos de agitação)

5. Prenda os bicos de agitação com os quatro retentores que retirou no passo 3 de Retirar os bicos de agitação e tubagem (página 16).
6. Monte a união estriada reta do conjunto do bico de agitação no acoplador rápido da válvula da aceleração da agitação com o retentor que foi fornecido com o conjunto do tubo de agitação (Figura 57).

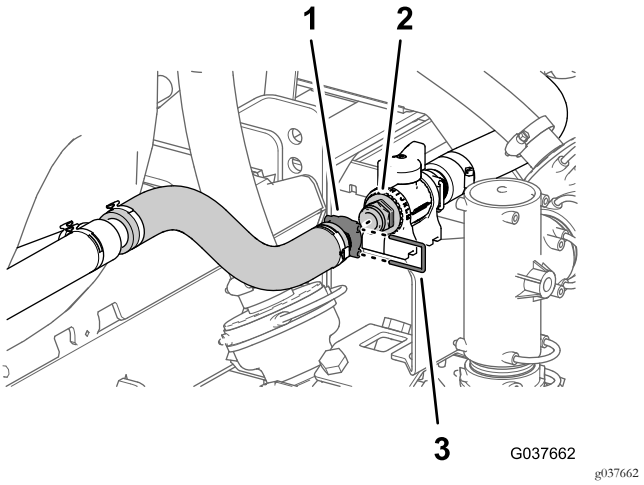

Figura 57

1. União estriada reta (conjunto do tubo de agitação)
2. União de ligação rápida (válvula de aceleração da agitação)
3. Retentor

Instalação do tubo de distribuição de secção

Máquinas sem o kit de misturador opcional

Importante: Se for instalar o kit de válvula de conversão numa máquina com um kit de misturador opcional, salte este procedimento e realize 12 Instalar a válvula de corte e tubos do kit de misturador opcional (página 29).

1. Rode a união em T superior aproximadamente 80° no sentido contrário ao dos ponteiros do relógio (Figura 58).

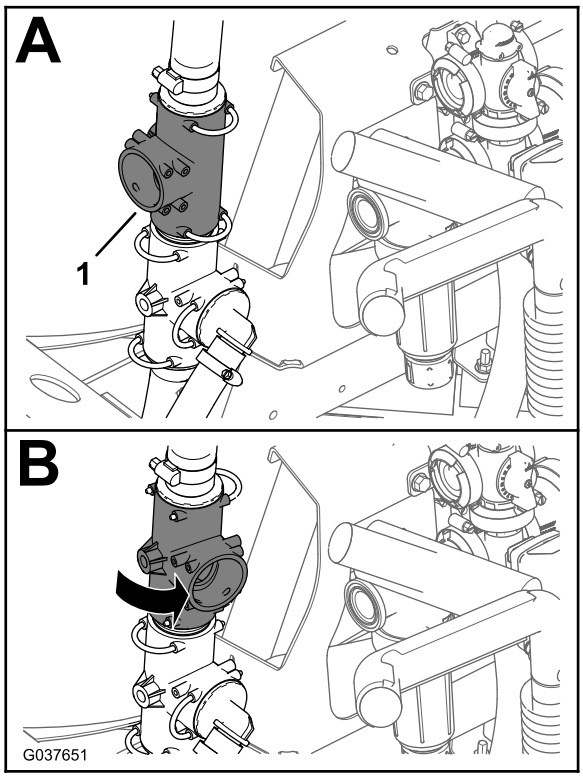

g037651

Figura 58

1. União em T superior

2. Monte a união estriada a 90° da tubagem da distribuição da agitação (1 x 10 pol.) na união em T superior (Figura 59) com o retentor que retirou no passo 2 de Retirar os tubos da distribuição da agitação e fornecimento do pulverizador (página 17).

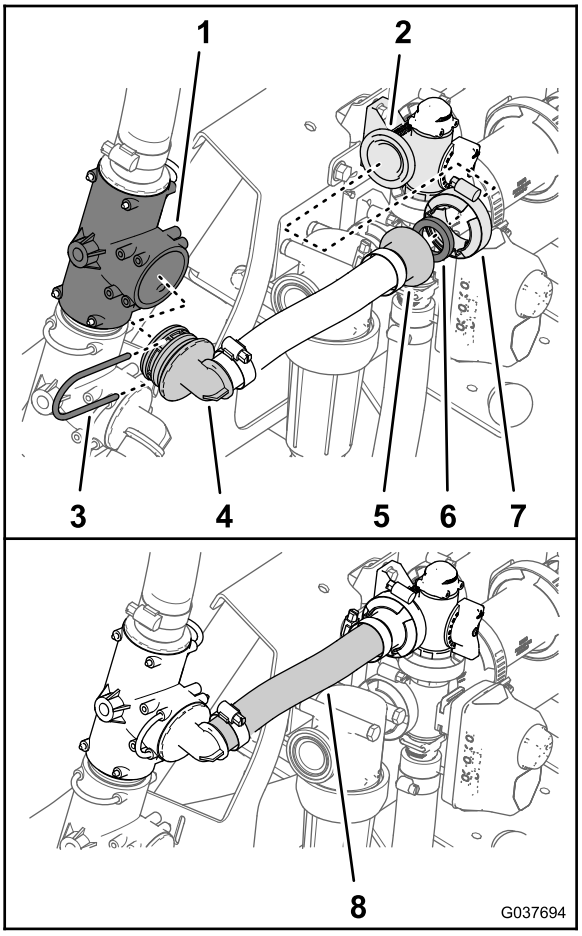

g037694

Figura 59

1. União em T superior
2. Flange (válvula de distribuição de agitação)
3. Retentor
4. União roscada de 90°
5. União estriada da flange
6. Junta—25 x 35 mm
7. Braçadeira flangeada—40 a 64 mm
8. Tubo de distribuição da agitação—25 x 254 mm

3. Prenda a união estriada da flange do tubo de distribuição da agitação e a junta de 25 x 35 mm na flange da válvula da distribuição da agitação (Figura 59) com uma braçadeira flangeada de 40 a 64 mm.

11

Instalar o tubo de fornecimento do coletor

Peças necessárias para este passo:

1	Tubo de fornecimento do coletor (1 x 25 pol.)
1	Junta—25 x 35 mm
1	Braçadeira flangeada—40 a 64 mm

Procedimento

Importante: Se for instalar o kit de válvula de conversão numa máquina com um kit de misturador opcional, salte este procedimento e realize 12 Instalar a válvula de corte e tubos do kit de misturador opcional (página 29).

1. Monte a união estriada reta do tubo de fornecimento do coletor na união em T da bomba do pulverizador (Figura 60) com o retentor que retirou no passo 5 de Retirar os tubos da distribuição da agitação e fornecimento do pulverizador (página 17).

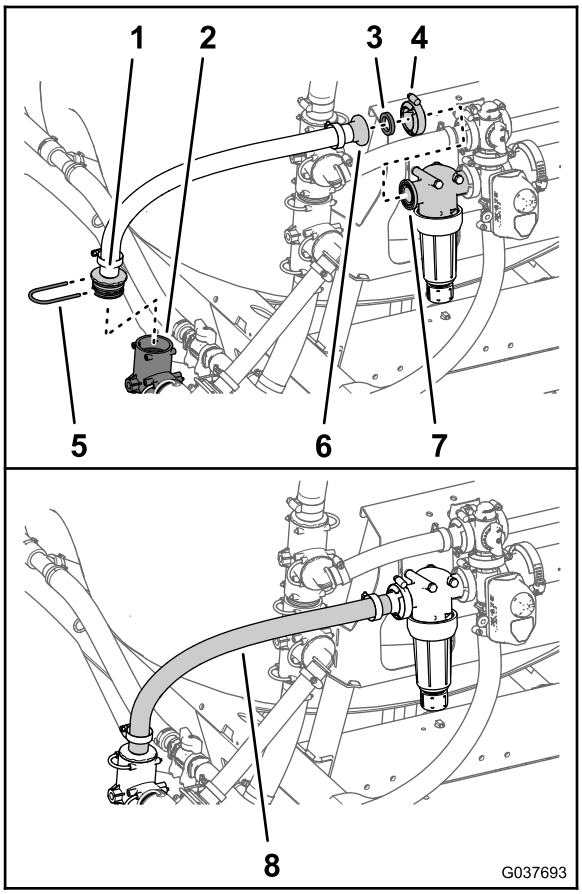

g037693

Figura 60

1. União estriada reta
2. União em T (bomba de pulverização)
3. Junta—25 x 35 mm
4. Braçadeira flangeada—40 a 64 mm
5. Retentor
6. Flange (cabeça do filtro)
7. União estriada da flange
8. Tubo de fornecimento do coletor (1 x 25 pol.)

2. Prenda a união estriada da flange do tubo de fornecimento do coletor e a junta de 25 x 35 mm na flange da cabeça do filtro (Figura 60) com uma braçadeira flangeada de 40 a 64 mm.

12

Instalar a válvula de corte e tubos do kit de misturador opcional

Peças necessárias para este passo:

1	Válvula de corte do misturador
1	Suporte da válvula de corte
1	Porcas de bloqueio flangeadas (1/4 pol.)
1	Junta—25 x 35 mm
1	Braçadeira flangeada—40 a 64 mm
1	Tubo de distribuição da agitação—25 x 337 mm
1	Junta—25 x 35 mm
1	Braçadeira flangeada—40 a 64 mm
1	Tubo de descarga de pressão— 2,5 x 29,8 cm
1	Tubo de fornecimento do pulverizador— 2,5 x 48,6 cm
1	Tubo de fornecimento do misturador— 2,5 x 156,5 cm

Instalar a válvula de corte da agitação

1. Alinhe os pinos da válvula de corte do misturador com os furos no suporte da válvula de corte (Figura 61).

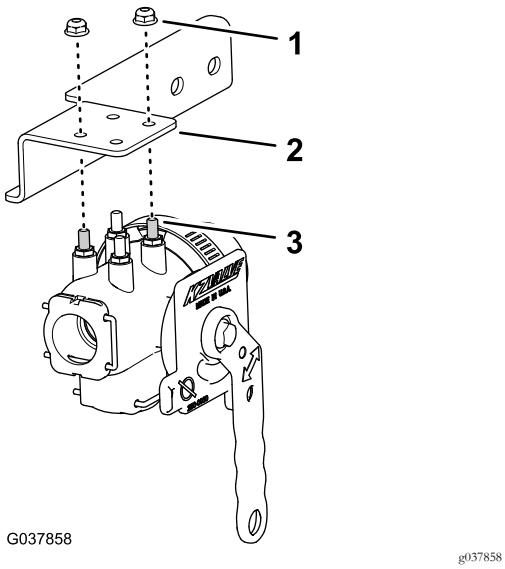

Figura 61

1. Porcas de bloqueio flangeadas (1/4 pol.)
2. Suporte da válvula de corte
3. Pino (válvula de corte do misturador)

2. Monte a válvula no suporte (Figura 61) com as duas porcas de bloqueio flangeadas (1 4 pol.) e aperte-as com 52 a 67 Nm.
3. Na parte frontal esquerda da montagem da válvula, retire as duas porcas de bloqueio flangeadas (5/16 pol.) que prendem o filtro de pressão ao suporte do coletor (Figura 62).

   Nota: Não retire os dois parafusos (5/16 x 3-3/4 pol.) que prendem o filtro de pressão,

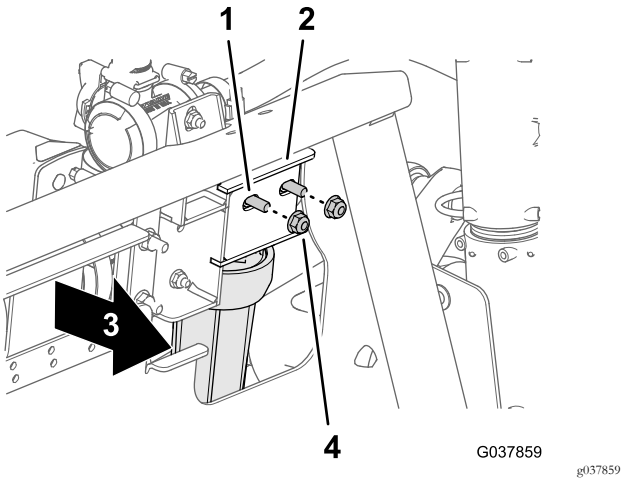

Figura 62

1. Parafuso (5/16 x 3¾ pol.)
2. Suporte do coletor
3. Frente da máquina
4. Porcas de bloqueio flangeadas (5/16 pol.)

4. Alinhe a flange da válvula de corte do misturador e a junta de 25 x 35 mm com a flange da cabeça do filtro (Figura 63).

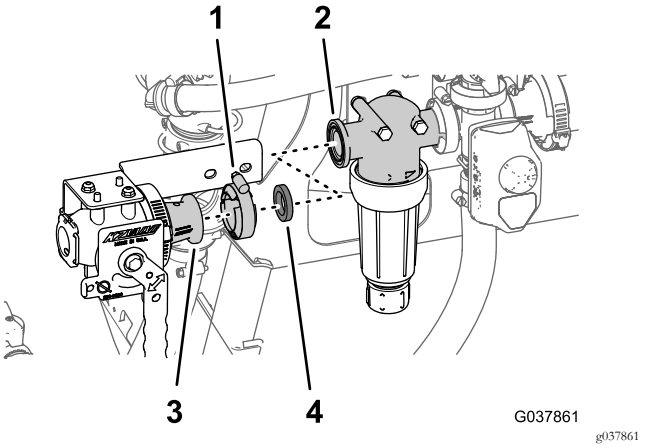

Figura 63

1. Braçadeira flangeada—40 a 64 mm
2. Flange (cabeça do filtro)
3. Flange (válvula de corte do misturador)
4. Junta—25 x 35 mm

5. Na parte da frente do suporte do coletor, alinhe os furos no suporte da válvula de corte (Figura 64) com os dois parafusos (5/16 x 3-3/4 pol.).

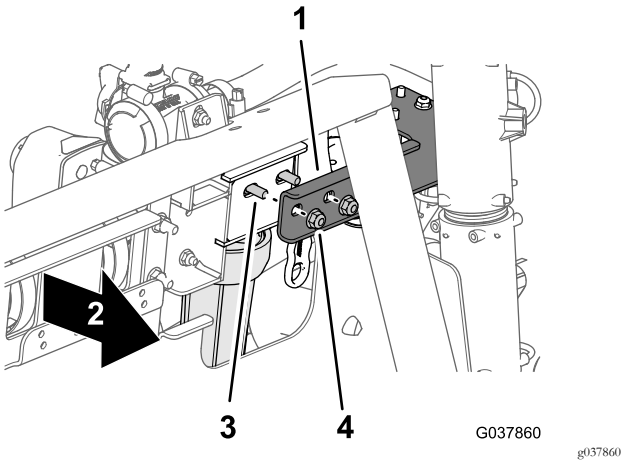

Figura 64

1. Suporte da válvula de corte
2. Frente da máquina
3. Parafuso (5/16 x 3¾ pol.)
4. Porcas de bloqueio flangeadas (5/16 pol.)

6. Monte a válvula de corte do misturador na cabeça do filtro (Figura 63) com uma braçadeira flangeada de 40 a 64 mm.
7. Monte o suporte da válvula de corte no suporte do coletor (Figura 64) com as duas porcas de bloqueio flangeadas que removeu no passo 3 e aperte-as com 1978 a 2542 N m.

Mover a válvula de descarga de pressão

1. Retire o retentor que fixa o tubo de descarga de pressão à união em T na válvula de descarga de pressão (Figura 65).

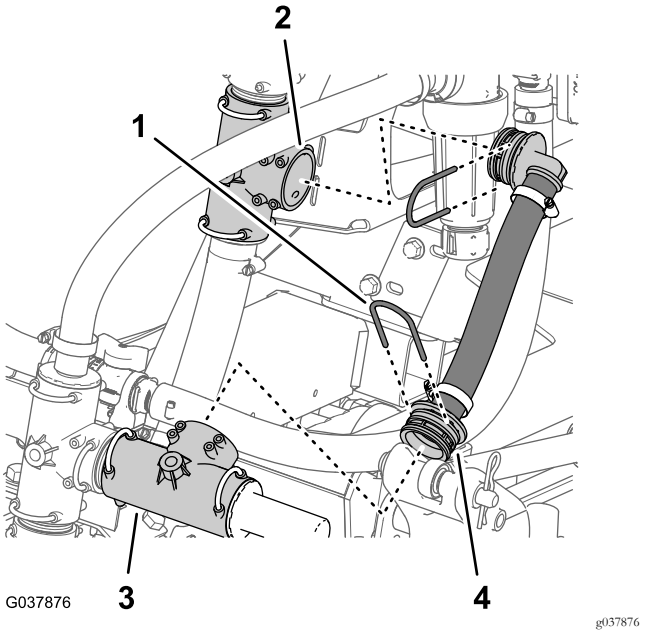

Figura 65

1. Retentor
2. União em T inferior
3. União em T (válvula de descarga de pressão)
4. Tubagem de descarga de pressão

2. Retire o retentor que fixa o tubo de descarga de pressão à união em T inferior e remova o tubo de descarga de pressão da máquina (Figura 65).

   Nota: Guarde os dois retentores para instalação em Instalação do tubo de descarga de pressão (página 33); já não precisa do tubo de descarga de pressão.
3. Retire o retentor que prende a união em T com a válvula de descarga de pressão à união em T na parte superior da bomba de pulverização (Figura 66).

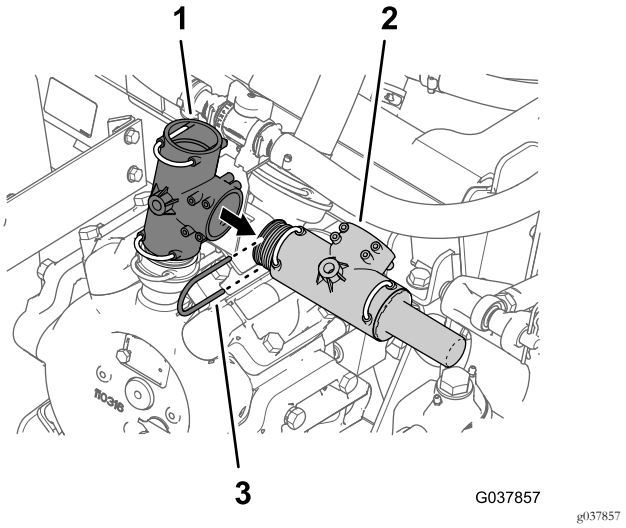

Figura 66

1. União em T (bomba de pulverização)
2. União em T (válvula de descarga de pressão)
3. Retentor

4. Retire a união em T com a válvula de descarga de pressão da união em T na parte superior da bomba de pulverização (Figura 66).

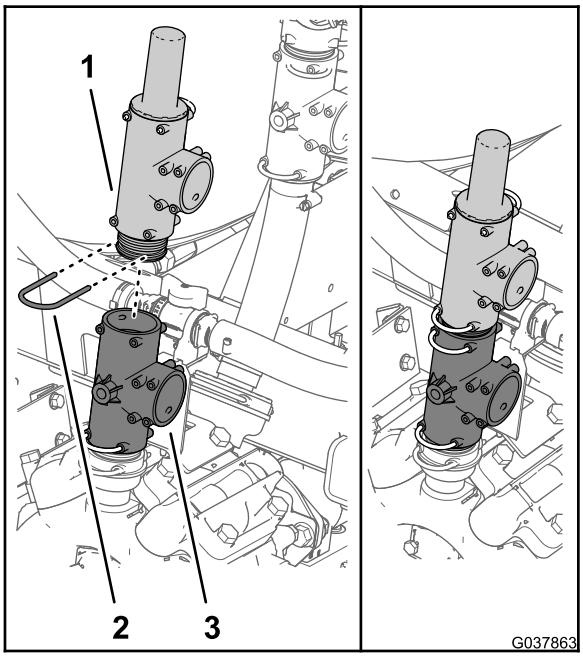

g037863

Figura 67

1. União em T (válvula de descarga de pressão)
2. Retentor
3. União em T (bomba de pulverização)

5. Monte a união em T com a válvula de descarga de pressão na união em T na parte superior da bomba do pulverizador com o retentor que retirou no passo 3 como se mostra na Figura 67.

Instalação do tubo de distribuição de secção

Máquinas com o kit de misturador opcional

1. Rode a união em T superior aproximadamente 35° no sentido contrário ao dos ponteiros do relógio (Figura 68).

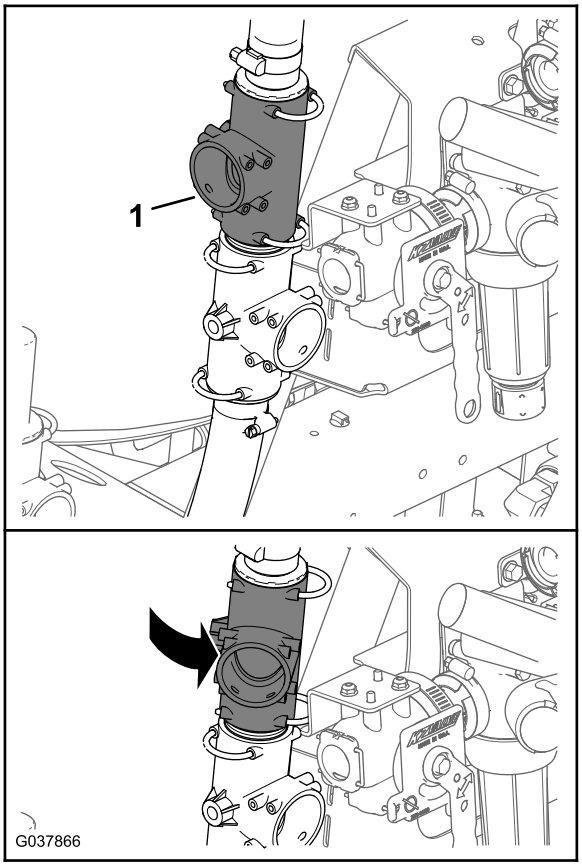

g037866

Figura 68

1. União em T superior

2. Monte a união estriada a 90° da tubagem da distribuição da agitação na união em T superior (Figura 69) com o retentor que retirou no passo 2 de Retirar os tubos da distribuição da agitação e fornecimento do pulverizador (página 17).

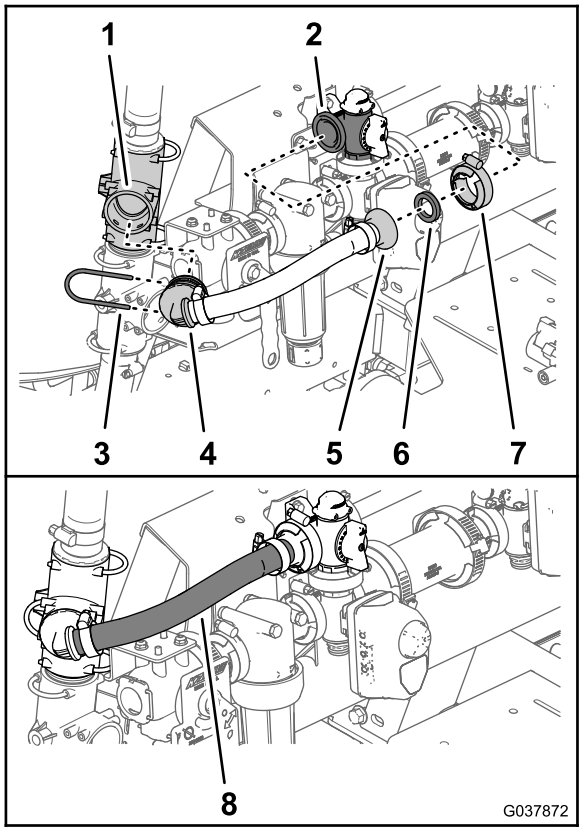

g037872

Figura 69

1. União em T superior
2. Flange (válvula de distribuição de agitação)
3. Retentor
4. União roscada de 90°
5. União estriada da flange
6. Junta—25 x 35 mm
7. Braçadeira flangeada—40 a 64 mm
8. Tubo de distribuição da agitação—25 x 337 mm

3. Prenda a união estriada da flange do tubo de distribuição da agitação e a junta de 25 x 35 mm na flange da válvula da distribuição da agitação (Figura 69) com uma braçadeira flangeada de 40 a 64 mm.

Instalação do tubo de descarga de pressão

1. Monte a união a 90° do tubo de descarga de pressão de 25 x 298 mm na porta aberta da união em T na válvula de descarga de pressão (Figura 70).

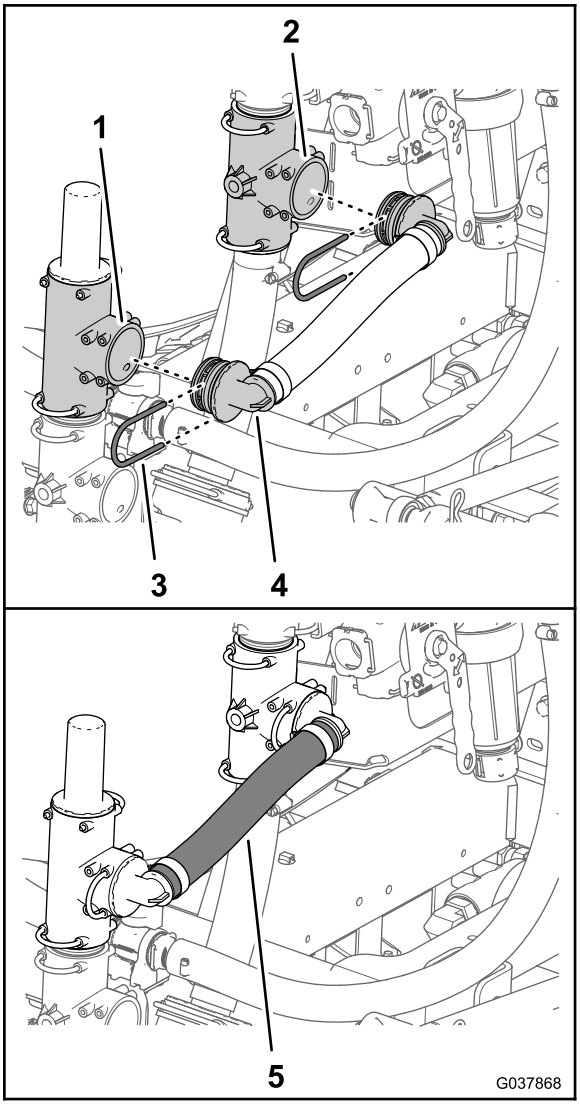

g037868

Figura 70

1. União em T (válvula de descarga de pressão)
2. União em T inferior
3. Retentor
4. União a 90°
5. Tubo de descarga de pressão— 25 x 298 mm

2. Monte a união de 90° do tubo de descarga de pressão na porta aberta da união em T inferior (Figura 70).
3. Prenda as uniões de 90° à união em T (Figura 70) com os dois retentores que retirou no passo 1 e 2 de Mover a válvula de descarga de pressão (página 31).

Instalação do tubo de fornecimento do pulverizador

1. Monte a união estriada reta do tubo de fornecimento do pulverizador (25 x 486 mm) na porta de entrada da válvula de corte do misturador (Figura 71).

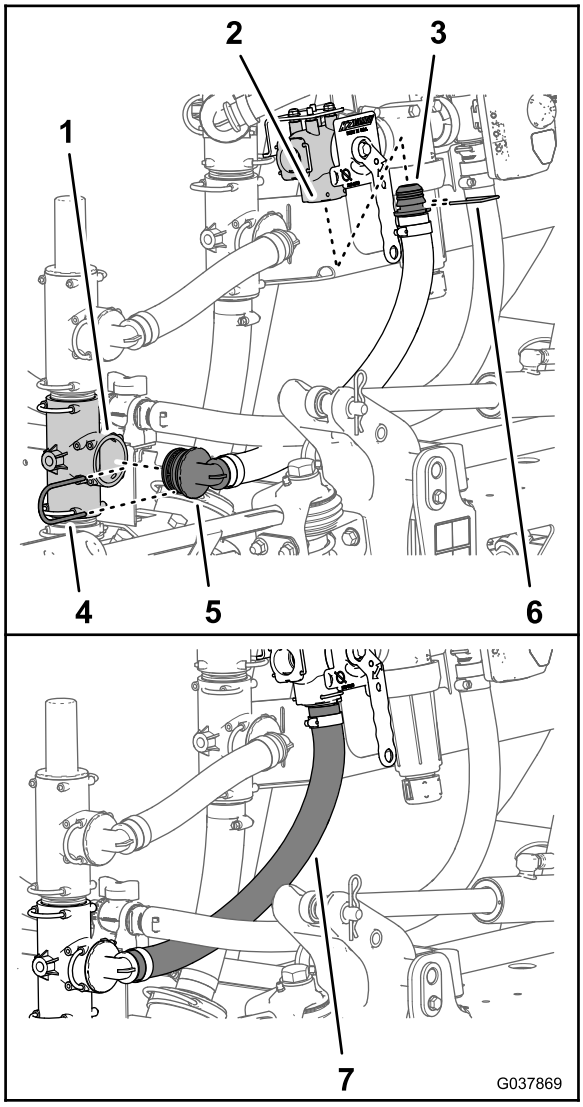

g037869

Figura 71

1. União em T (bomba de pulverização)
2. Porta de entrada (válvula de corte do misturador)
3. União estriada reta
4. Retentor
5. União a 90°
6. Retentor (válvula de corte do misturador)
7. Tubo de fornecimento do pulverizador - 25 x 486 mm

2. Monte a união estriada reta na válvula de corte do misturador com o retentor que foi fornecido com a válvula de corte (Figura 71).
3. Monte a união de 90° do tubo de fornecimento do pulverizador na porta aberta da união em T da bomba do pulverizador (Figura 71).
4. Prenda a união de 90° na união em T com o retentor (Figura 71) que retirou no passo 5 de Retirar os tubos da distribuição da agitação e fornecimento do pulverizador (página 17).

Instalação do tubo de fornecimento do misturador

1. Monte a união de 90° do tubo de fornecimento do misturador (2,5 x 156,5 cm) na porta esquerda da válvula de corte do misturador (Figura 72).

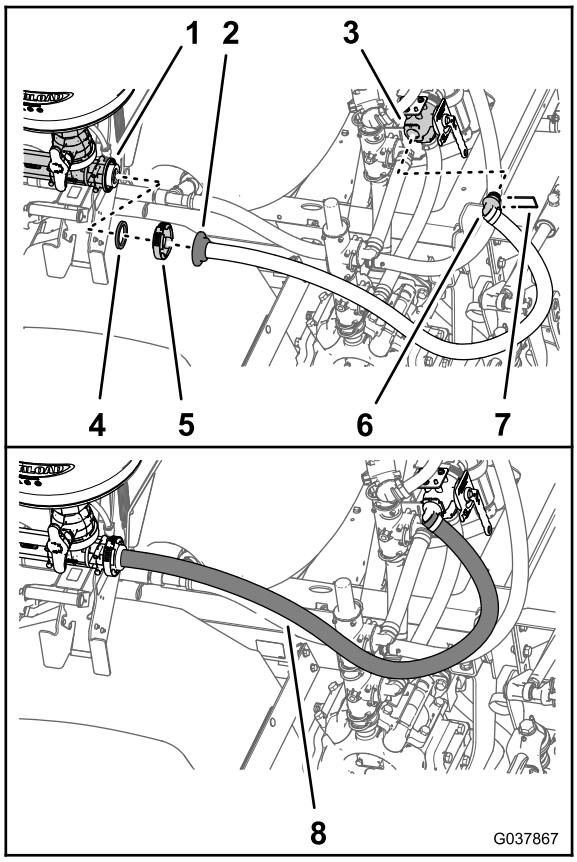

g037867

Figura 72

1. Flange (entrada do misturador)
2. União estriada reta
3. Válvula de corte do misturador
4. Junta
5. Braçadeira da flange
6. União a 90°
7. Retentor (válvula de corte do misturador)
8. Tubo de fornecimento do misturador— 2,5 x 156,5 cm

2. Monte a união de 90° no tubo de fornecimento do misturador com o retentor que foi fornecido com a válvula de corte (Figura 72).
3. Alinhe a flange da união estriada reta do tubo de fornecimento do misturador e a junta que retirou em Retire o tubo de fornecimento do misturador (página 20) com a flange de entrada do misturador (Figura 72).
4. Prenda a união estriada reta e a junta ao misturador (Figura 72) com a braçadeira flangeada que guardou no passo Retire o tubo de fornecimento do misturador (página 20).

13

Instalação do conjunto do tubo de distribuição de secção e de drenagem

Peças necessárias para este passo:

1	Conjunto do tubo de distribuição e de drenagem
1	Grampo de suporte
1	Perno com cabeça de flange (5/16 x 3/4 de polegada)
1	Anilha (5/16 pol.)

Instalação do tubo de drenagem do depósito

1. Monte a união estriada da válvula de drenagem que removeu no passo 6 de 5 Retirar os componentes de distribuição, drenagem e agitação (página 15) ao tubo de drenagem (104 cm) do conjunto do tubo de distribuição e de drenagem (Figura 73).

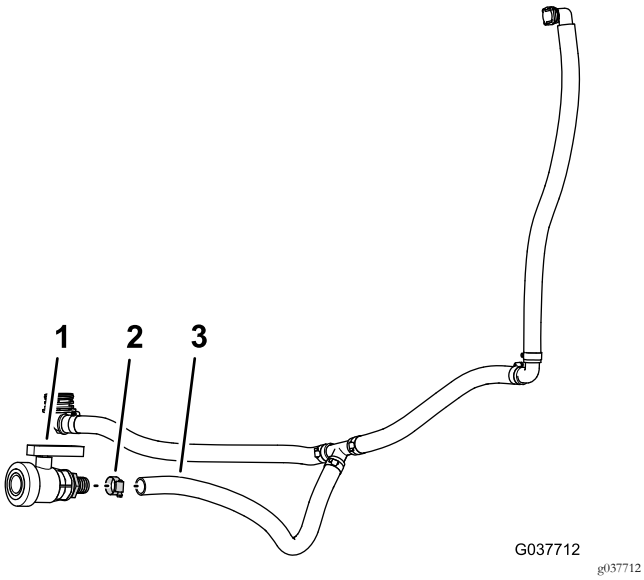

Figura 73

1. Válvula de drenagem
2. Braçadeira de tubos
3. Tubo de drenagem— 2,5 x 104 cm—conjunto do tubo de distribuição e de drenagem

2. Prenda a válvula de drenagem ao tubo com a braçadeira de tubos (Figura 73) que retirou no passo 6 de 5 Retirar os componentes de distribuição, drenagem e agitação (página 15).
3. Alinhe os tubos de distribuição e de drenagem para a traseira da máquina (Figura 74).

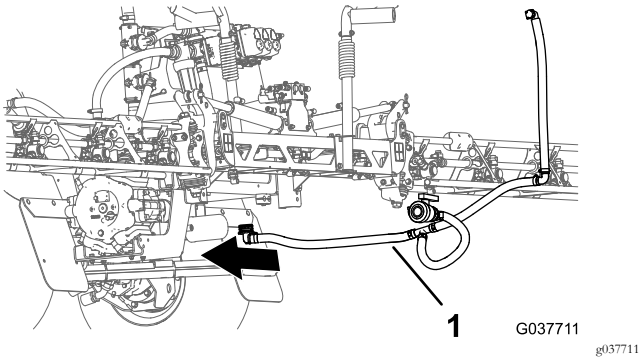

Figura 74

1. Conjunto do tubo de drenagem

4. Monte a união a 90° do tubo de drenagem (2,5 x 67 cm) com a união do adaptador na parte inferior do depósito do pulverizador (Figura 75 e Figura 76).

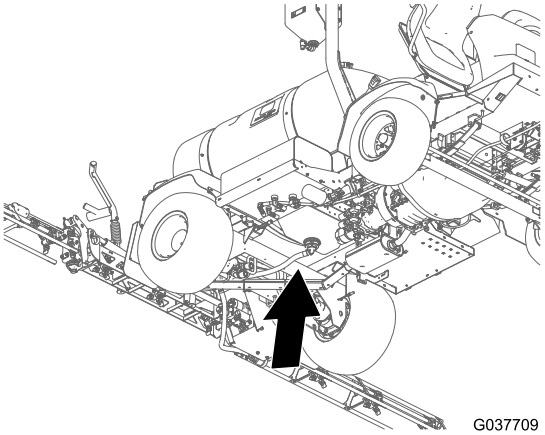

Figura 75

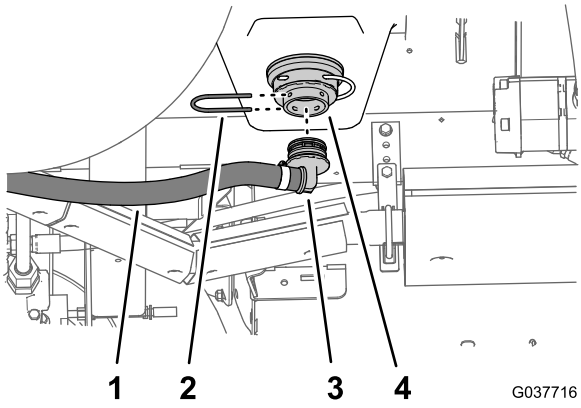

Figura 76

1. Tubo de drenagem— 2,5 x 67 cm
2. Retentor
3. União de 90° da tubagem
4. União adaptadora (parte inferior do depósito do pulverizador)

5. Prenda a união de 90° na união do adaptador com o retentor (Figura 76) que retirou no passo 1 de Retirar os tubos de distribuição e drenagem (página 15).

Instalação do tubo de distribuição

1. Monte a união estriada a 90° do tubo de distribuição (2,5 x 64 cm) na união de ligação rápida na válvula de corte da distribuição (Figura 77 e Figura 78).

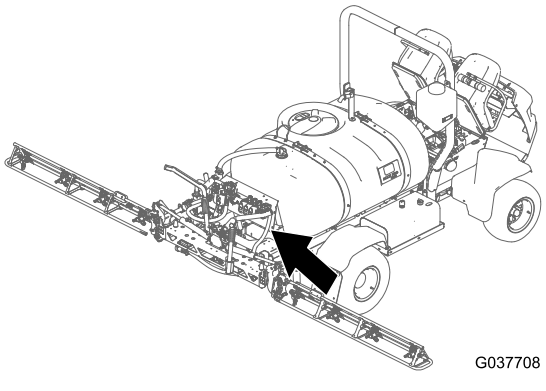

Figura 77

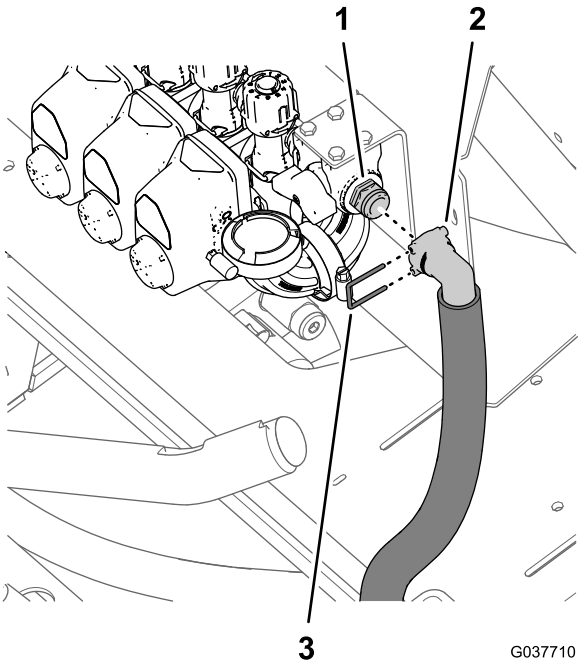

Figura 78

1. União de ligação rápida (válvula de corte da distribuição)
2. União estriada de 90° (tubo de distribuição)
3. Retentor

2. Prenda a união estriada de 90° na união de ligação rápida com o retentor que foi fornecido com o conjunto do tubo de distribuição e de drenagem (Figura 78).
3. Prenda a parte inferior do tubo de distribuição na placa da sela traseira da máquina (Figura 79) com a braçadeira de suporte, parafuso de cabeça flangeada (5/16 x 3/4 pol.) e anilha (5/16 pol.).

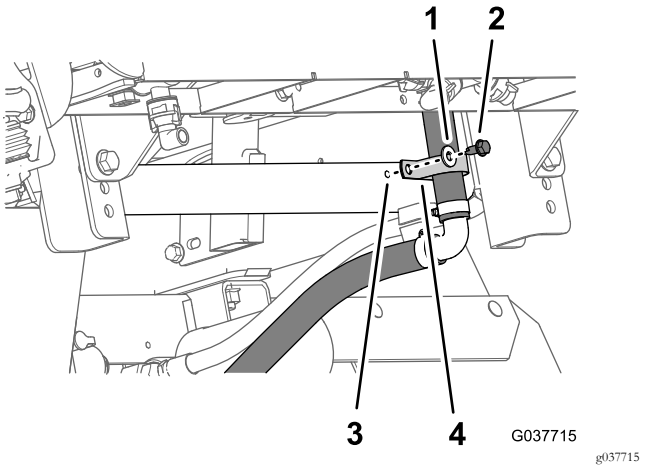

Figura 79

1. Anilha (5/16 pol.)
2. Perno com cabeça de flange (5/16 x 3/4 de polegada)
3. Placa de sela traseira (máquina)
4. Braçadeira de suporte

Instalar a válvula de drenagem

1. Monte o cabo do pino de sujeição, parafuso de cabeça flangeada (5/16 x 1 pol.) e a porca de bloqueio flangeada (5/16 pol.) que removeu no passo 4 de Preparação da máquina (página 5) no furo de 8 mm no canto traseiro exterior do suporte da bomba do pulverizador (Figura 80 e Figura 81).

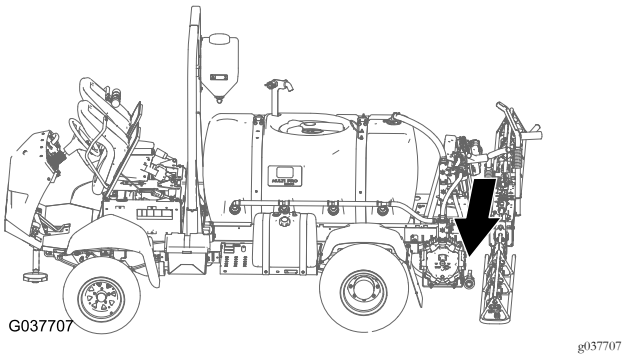

Figura 80

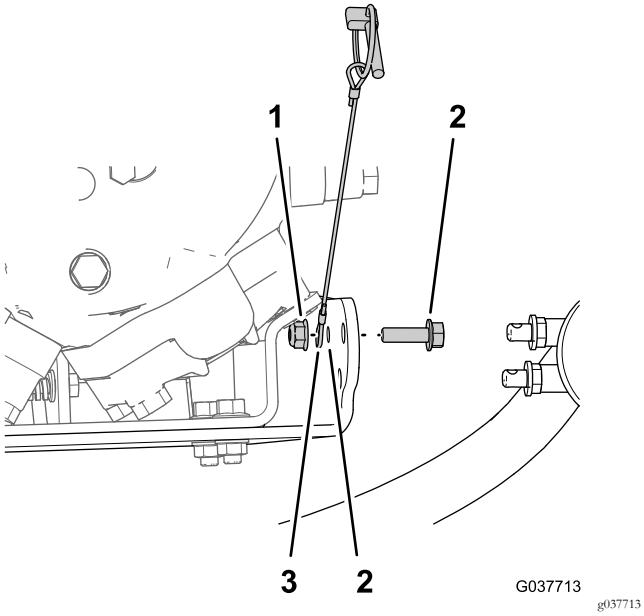

Figura 81

1. Porca flangeada (5/16 pol.)
2. Parafuso com cabeça flangeada (5/16 x 1 polegada)
3. Cabo (pino de sujeição)
4. Furo 8 mm—suporte da bomba do pulverizador

2. Certifique-se de que as duas anilhas de borracha são montadas nos dois pinos de montagem da válvula de drenagem (Figura 82).

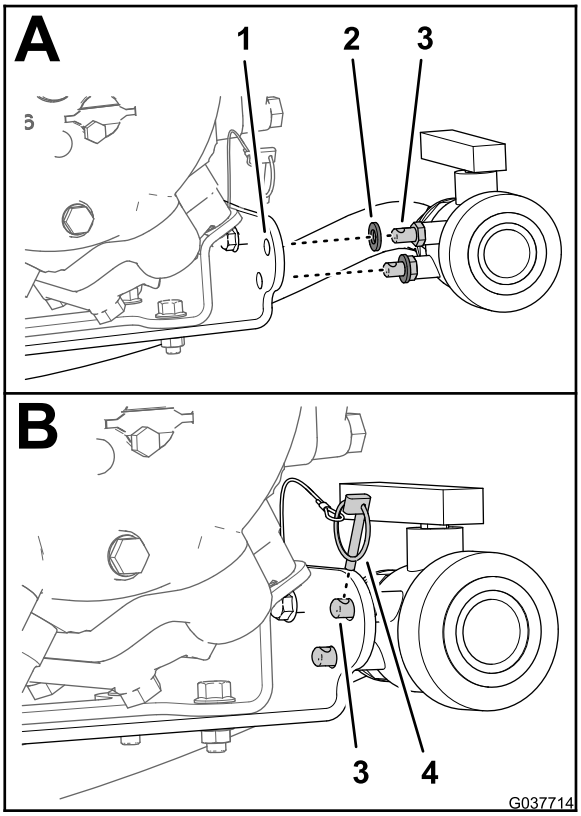

Figura 82

1. Suporte da bomba do pulverizador
2. Anilha de borracha
3. Pino de montagem
4. Pino de sujeição

3. Alinhe os dois pinos de montagem através dos dois furos de 11 mm no suporte da bomba do pulverizador (Figura 82).
4. Prenda a válvula de drenagem no suporte da bomba com o pino de sujeição (Figura 82).

14

Instalar os tubos de secção da rampa

Peças necessárias para este passo:

1	Tubo de fornecimento—secção da rampa esquerda—2 x 205 cm
1	Tubo de fornecimento—secção da rampa central—2 x 58 cm
1	Tubo de fornecimento—secção da rampa direita—2 x 170 cm

Encaminhar e ligar os tubos de fornecimento para as válvulas de secção da rampa

1. Encaminhe os tubos de fornecimento da rampa esquerda, central e direita para as válvulas de secção da rampa como se mostra na Figura 7.

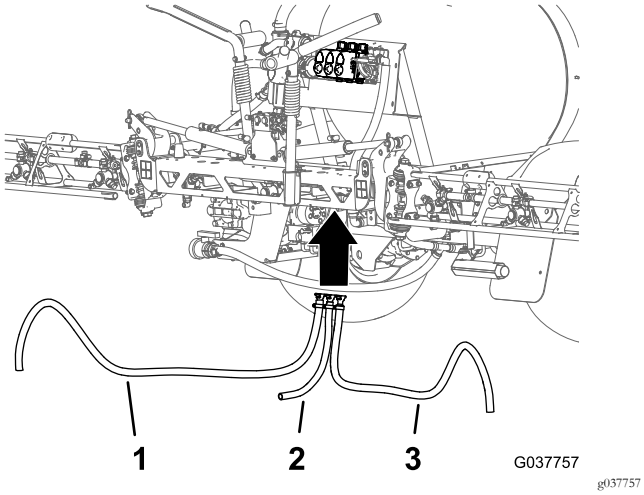

Figura 83

1. Tubo de fornecimento da rampa esquerda
2. Tubo de fornecimento da rampa central
3. Tubo de fornecimento da rampa direita

2. Monte a união estriada reta do tubo de fornecimento do tubo de fornecimento da rampa esquerda na união de ligação rápida na válvula de secção da rampa esquerda (Figura 84).

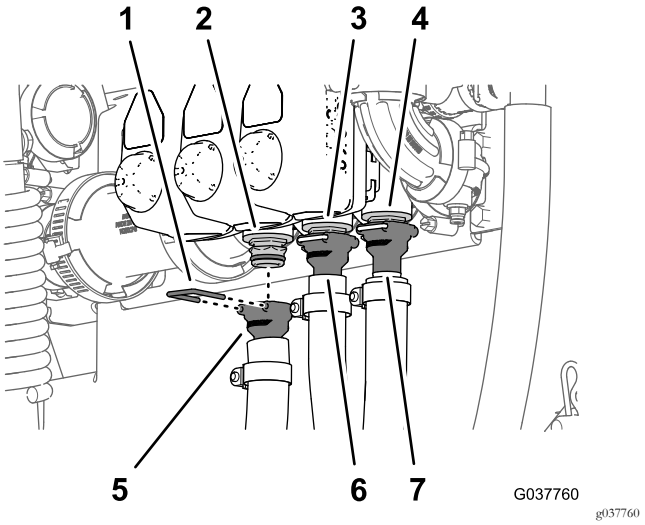

Figura 84

1. Retentor
2. União de ligação rápida (válvula de secção da rampa esquerda)
3. União de ligação rápida (válvula de secção da rampa central)
4. União de ligação rápida (válvula de secção da rampa direita)
5. União estriada reta—tubo de fornecimento da secção da rampa esquerda—2 x 205 cm
6. União estriada reta—tubo de fornecimento da secção da rampa central—2 x 58 cm
7. União estriada reta—tubo de fornecimento da secção da rampa direita—2 x 170 cm

3. Monte a união estriada reta na união de ligação rápida com o retentor que foi fornecido com o tubo (Figura 84).
4. Repita os passos 2 e 3 para as válvulas da secção das rampas central e direita e tubo de fornecimento da rampa central e direita.

Instalar os tubos de alimentação para as secções da rampa

1. Monte o tubo de fornecimento da rampa central na união em T na secção da rampa central (Figura 85).

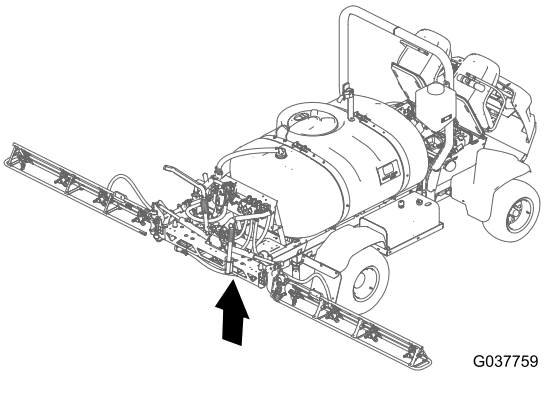

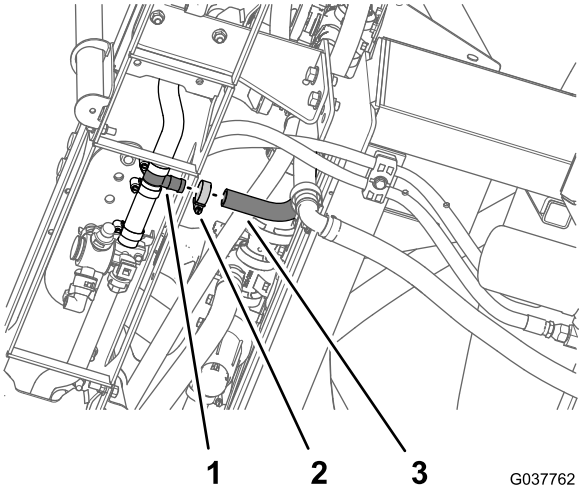

Figura 85

1. União em T
2. Abraçadeira de tubos
3. Tubo de fornecimento da rampa central—2 x 58 cm

2. Prenda a tubagem à união em T com a braçadeira de tubos que retirou em Retirar os tubos da secção da rampa (página 20).
3. Encaminhe o tubo de fornecimento da rampa direita através da braçadeira de suporte na extremidade da secção da rampa central (Figura 86).

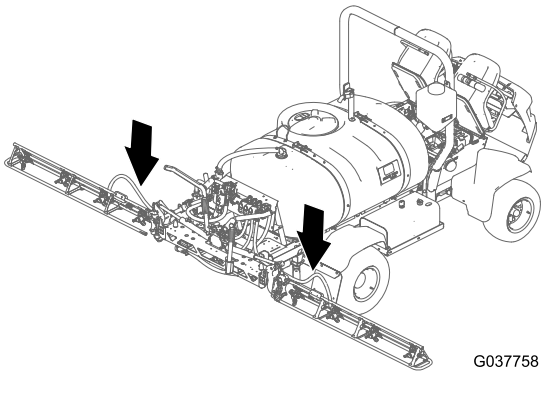

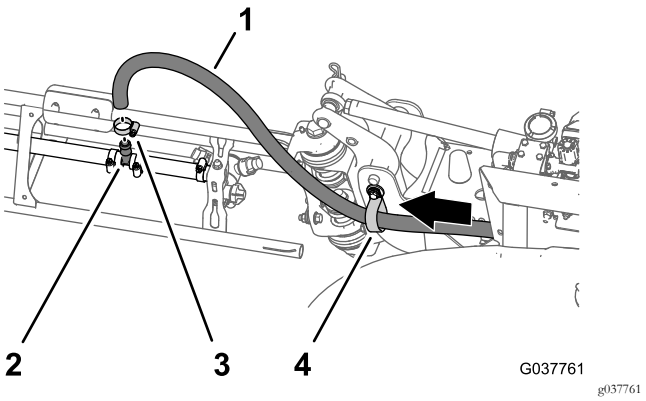

Figura 86

Mostrada secção da rampa direita

1. Tubo de fornecimento—rampa direita 2 x 170 cm
2. Braçadeira de tubos
3. União em T
4. Braçadeira de suporte

4. Monte o tubo de fornecimento da rampa central na união em T na secção da rampa direita (Figura 86).
5. Prenda a tubagem à união em T com a braçadeira de tubos que retirou em Retirar os tubos da secção da rampa (página 20).
6. Repita os passos 3 a 5 para o tubo de fornecimento da rampa esquerda na secção da rampa esquerda.

15

Instalar a válvula de corte e tubo para o kit da pistola de pulverização ou o kit de cilindro de tubagem elétrico opcionais

Peças necessárias para este passo:

1	Válvula de corte da flange
1	Suporte (nylon)
1	Cotovelo a 90° (com porta de pressão)
1	Junta—25 x 35 mm
1	Braçadeira flangeada—40 a 64 mm
4	Anilha (5/16 x 13/16 pol.)
4	Parafuso (6 x 16 mm)
2	Braçadeira de tubos
1	União de ligação rápida (tomada)
1	União estriada reta (1/2 pol.)
1	Tubo—1,3 x 762 cm
1	Tubo—1,3 x 180 cm
3	Braçadeiras de cabos

Preparar a válvula de corte

1. Caso não estejam montadas, insira as quatro porcas de aço inoxidável nas ranhuras no suporte de nylon da válvula de corte da flange (Figura 87).

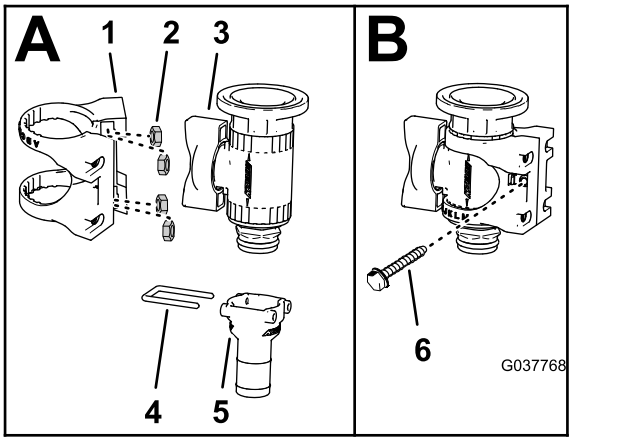

Figura 87

1. Suporte de nylon
2. Porca de aço inoxidável
3. Válvula de corte da flange
4. Retentor
5. União estriada reta (3/4 pol.)
6. Parafuso (6-32 x 5/8 pol.)

2. Retire a união estriada reta (3/4 pol.) e o retentor da válvula de corte (Figura 87).

   Nota: Se for instalar o kit de válvula de conversão numa máquina com um **kit de cilindro de tubagem elétrico opcional**, guarde a união estriada reta (3/4 pol.) e retentor para instalação em Instalar o tubo de fornecimento—Máquinas com kit de cilindro de tubagem opcional (página 43). Se for instalar o kit de válvula de conversão numa máquina com um **kit de pistola de pulverização opcional**, já não necessita da união estriada reta (3/4 pol.) e retentor.

3. Monte a válvula de corte da flange no suporte de nylon como se mostra na Figura 87.

4. Prenda o suporte de nylon na válvula de corte da flange com o parafuso (6-32 x 5/8 pol.) como se mostra na Figura 87.

5. Monte a união em T que removeu no passo 4 de Desligar o tubo sensor de pressão e o tubo de alimentação — kit de pistola de pulverização opcional ou kit de cilindro de tubagem elétrico opcional (página 9) no cotovelo de 90° com uma porta de pressão Figura 88.

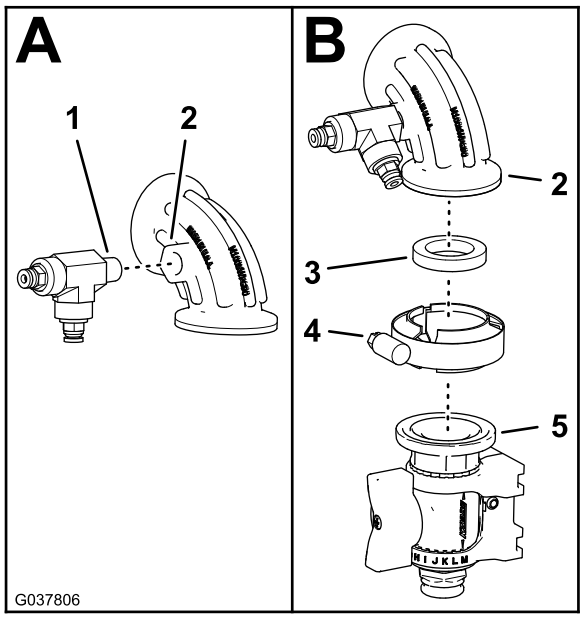

Figura 88

1. União em T
2. Cotovelo a 90° (com porta de pressão)
3. Junta—25 x 35 mm
4. Braçadeira flangeada—40 a 64 mm
5. Válvula de corte da flange

6. Monte o cotovelo de 90° na válvula de corte da flange (Figura 88) com uma junta de 25 x 35 mm e com uma braçadeira flangeada de 40 a 64 mm.

Instalar a válvula de corte

1. Retire a braçadeira da flange, o conjunto do cotovelo de 90° e a junta na flange da válvula da secção da rampa direita (Figura 89).

   Nota: Guarde a braçadeira de flange e junta para instalação no passo 2. Já não precisa do conjunto do cotovelo de 90°.

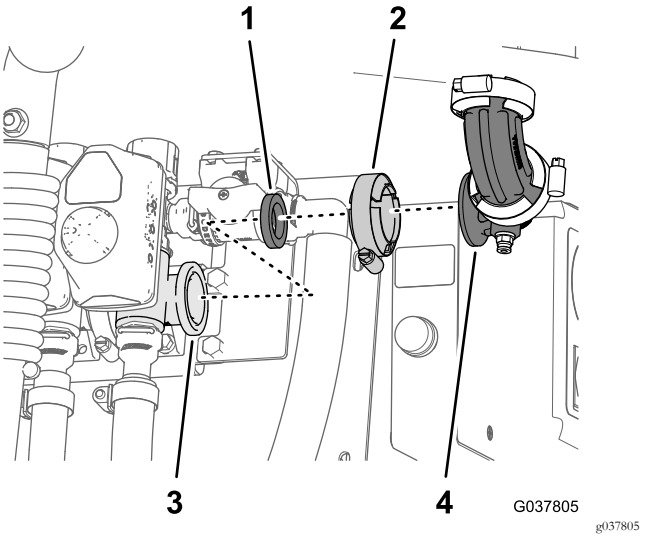

Figura 89

1. Junta
2. Braçadeira da flange
3. Flange (válvula da secção da rampa)
4. Conjunto do cotovelo de 90°

2. Monte o cotovelo de 90° e a válvula de corte da flange na válvula da secção da rampa direita com a braçadeira da flange e junta que retirou no passo 1.

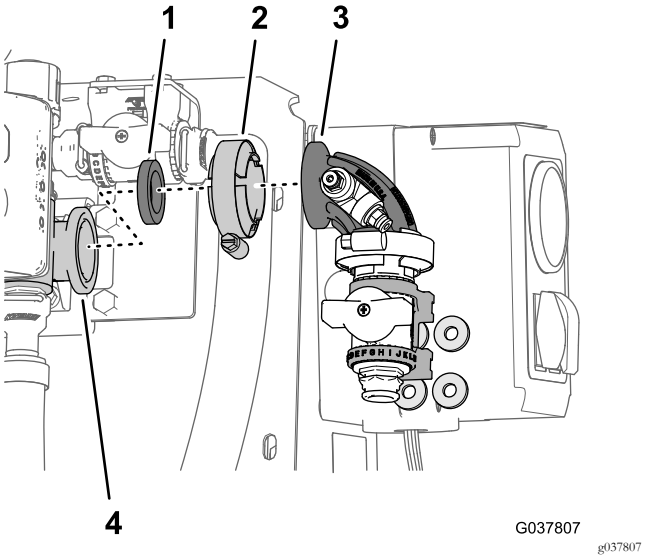

Figura 90

1. Junta
2. Braçadeira da flange
3. Cotovelo de 90° e válvula de corte da flange
4. Flange (válvula de secção da rampa direita)

3. Alinhe as quatro anilhas (5/16 x 13/4 pol.) entre o suporte de nylon da válvula de corte da flange e a montagem da válvula (Figura 91).

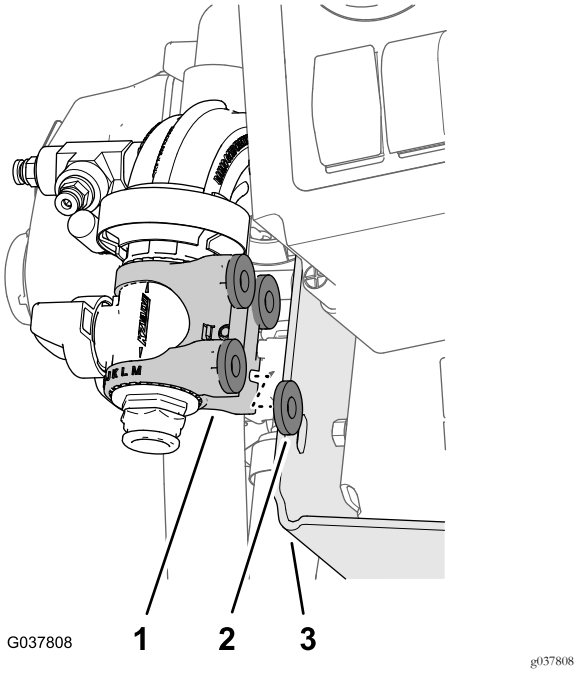

Figura 91

1. Suporte de nylon
2. Anilhas (5/16 x 13/16 pol.)
3. Montagem da válvula

4. Prenda o suporte de nylon e as anilhas na montagem da válvula com quatro parafusos (6 x 16 mm) como se mostra na Figura 92.

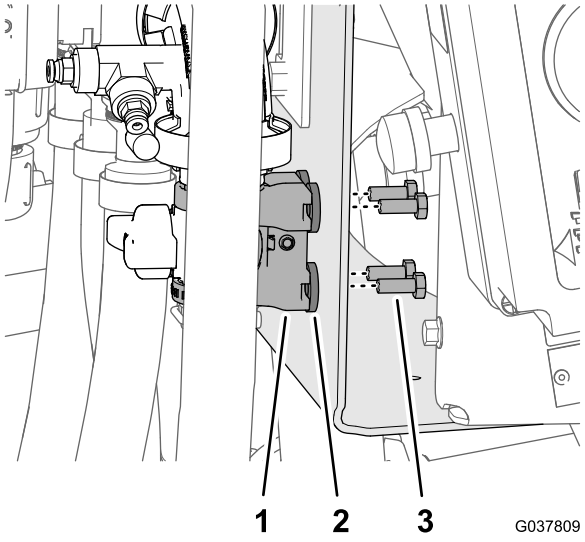

Figura 92

1. Suporte de nylon
2. Anilha (5/16 x 13/16 pol.)
3. Parafuso (6 x 16 mm)

Instalar o tubo de fornecimento—Máquinas com kit da pistola de pulverização opcional

1. Monte a união de ligação rápida (tomada) na união estriada reta (1/2 pol.) no tubo de 1,3 x 762 cm com a braçadeira que retirou em Retirar a pistola de pulverização do tubo de fornecimento (página 19) como se mostra na Figura 93.

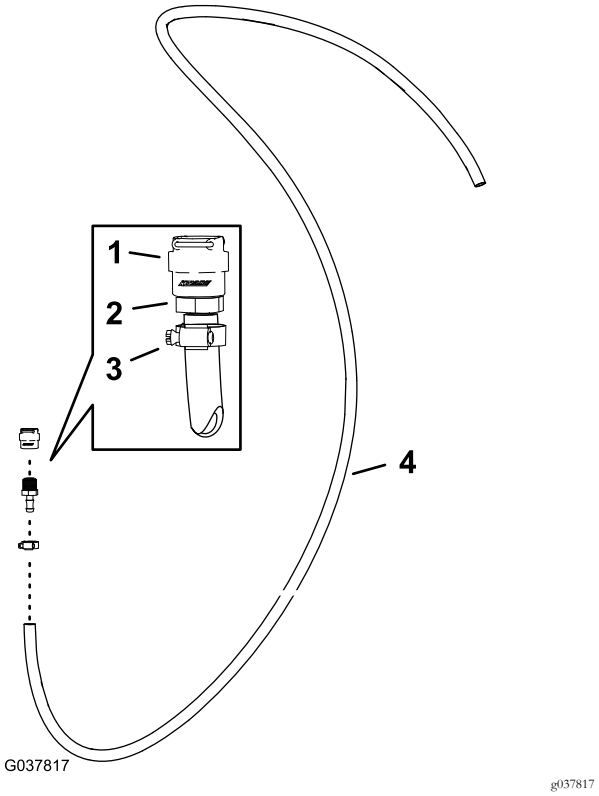

Figura 93

1. União de ligação rápida (tomada)
2. União estriada reta (1/2 pol.)
3. Braçadeira de tubos
4. Tubo—1,3 x 762 cm

2. Monte a união de ligação rápida (tomada) do tubo à união de ligação rápida da válvula de corte da flange (Figura 94).

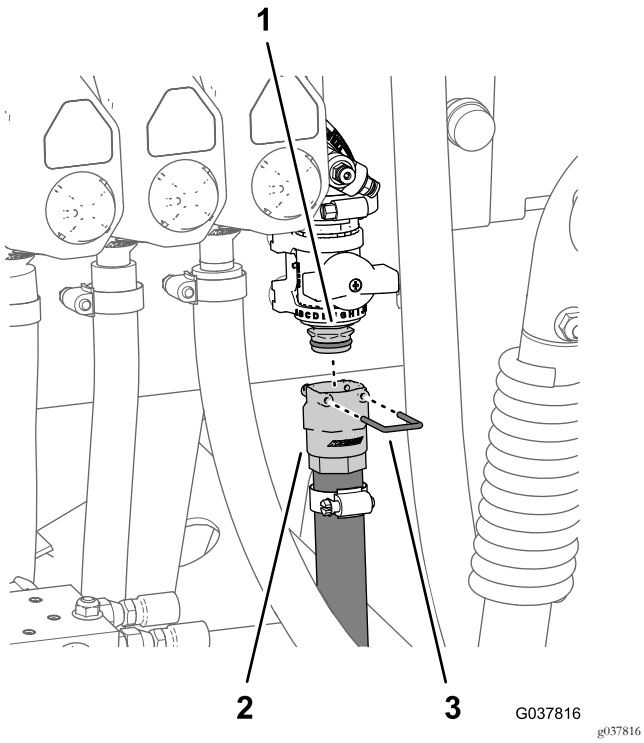

Figura 94

1. União de ligação rápida (válvula de corte da flange)
2. União de ligação rápida (tomada)
3. Retentor

3. Monte as uniões de ligação rápida dos tubos e a válvula de corte do misturador com o retentor que foi fornecido com a união de ligação rápida do tubo (Figura 94).
4. Encaminhe o tubo de fornecimento ao longo do depósito do pulverizador em direção do suporte da pistola de pulverização e prenda o tubo à estrutura do depósito com as três braçadeiras (Figura 95).

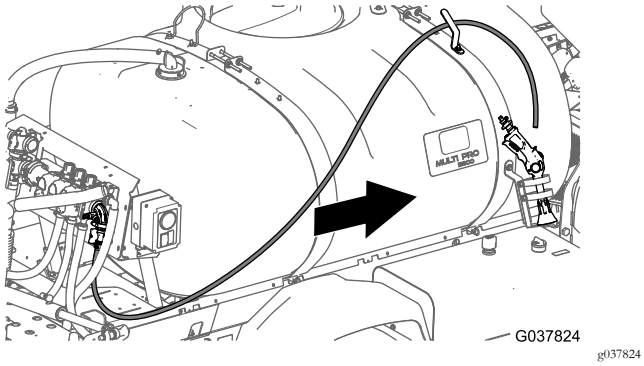

Figura 95

5. Monte o entalhe da pistola de pulverização que removeu em Retirar a pistola de pulverização do tubo de fornecimento (página 19) no tubo de fornecimento com uma braçadeira (Figura 96).

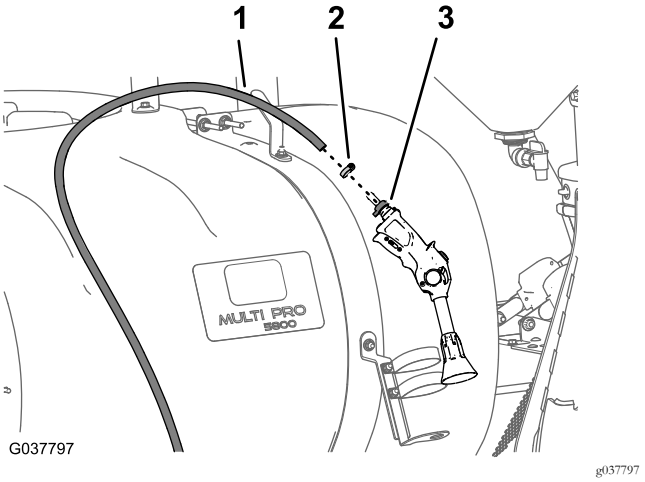

Figura 96

1. Tubo de fornecimento
2. Braçadeira de tubos
3. Entalhe do tubo (pistola de pulverização)

6. Coloque a pistola de pulverização no suporte da pistola de pulverização e o tubo no gancho do tubo.

Instalar o tubo de fornecimento—Máquinas com kit de cilindro de tubagem opcional

1. Monte a união estriada reta (3/4 pol.) que removeu no passo 2 de Preparar a válvula de corte (página 40) no tubo de 1,3 x 180 cm com uma braçadeira de tubos (Figura 97).

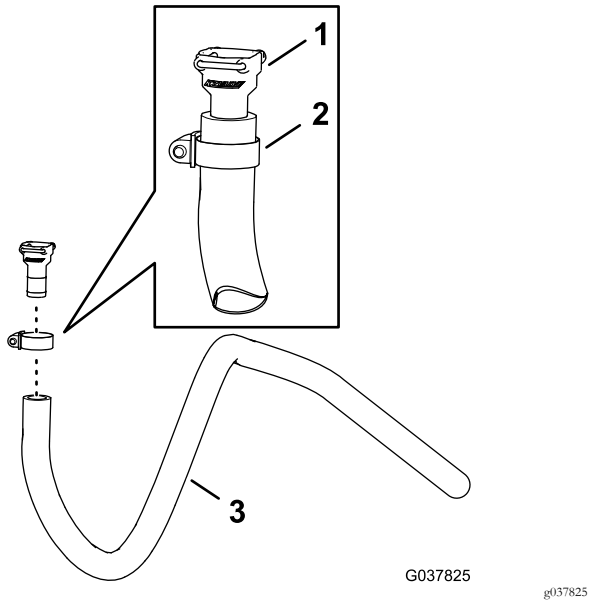

Figura 97

1. União estriada reta (3/4 pol.)
2. Braçadeira de tubos
3. Tubo—1,3 x 180 cm

2. Monte a união estriada reta do tubo à união de ligação rápida da válvula de corte da flange (Figura 98).

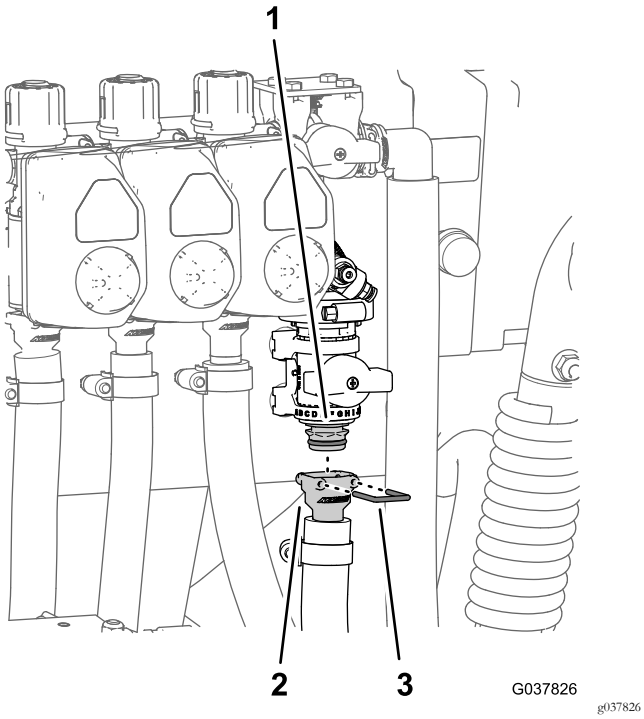

Figura 98

1. União de ligação rápida (válvula de corte da flange)
2. União estriada reta
3. Retentor

3. Prenda a união estriada reta e a união de ligação rápida com o retentor que foi fornecido com a união de ligação rápida do tubo (Figura 98).
4. Encaminhe o tubo de fornecimento ao longo do depósito do pulverizador em direção do suporte do cilindro de tubagem e prenda o tubo à estrutura do depósito com as três braçadeiras (Figura 99).

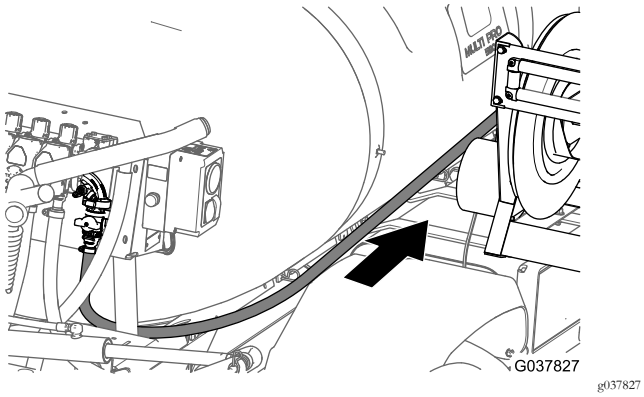

Figura 99

5. Monte o tubo de fornecimento no entalhe do tubo reto do cilindro de tubagem e prenda o tubo com uma braçadeira de tubos (Figura 100).

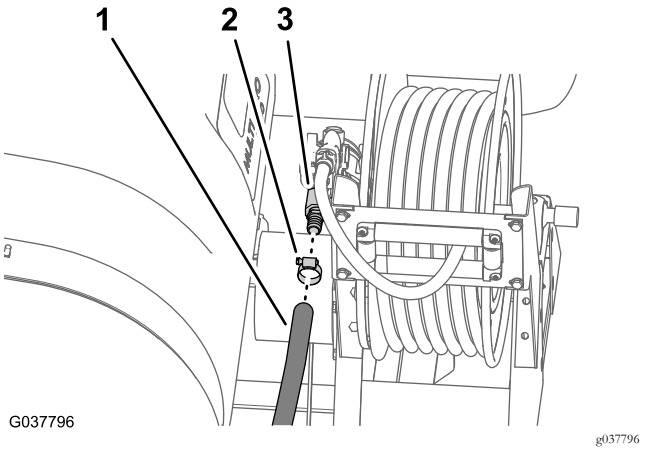

Figura 100

1. Tubo de fornecimento
2. Braçadeira de tubos
3. Entalhe do tubo reto

16

Montar a cablagem traseira na máquina

Peças necessárias para este passo:

1	Cablagem traseira
3	Braçadeira de cabos

Passar a cablagem pelo tubo da estrutura

1. Localize a secção com 168 cm da nova cablagem elétrica (Figura 101).

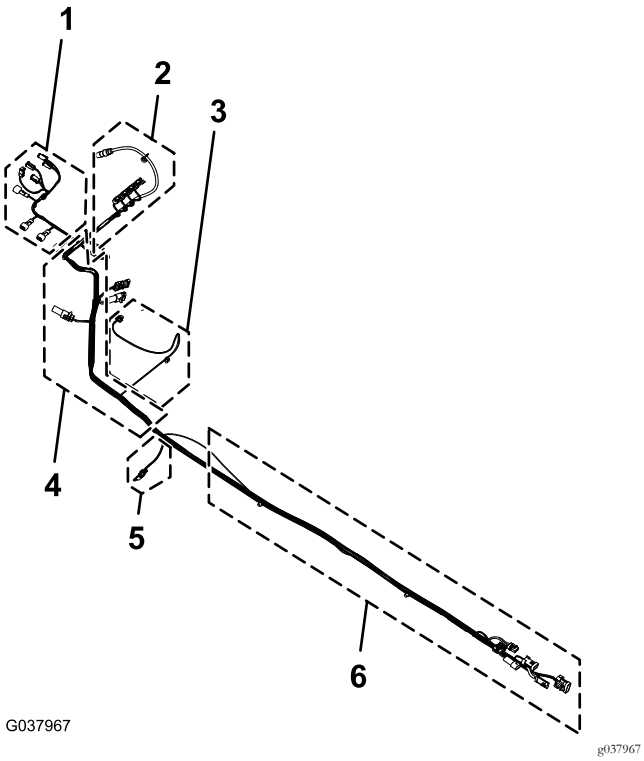

Figura 101

1. 64 cm — **solenoides do cilindro de elevação**
2. Secção com 76 cm da cablagem—**válvulas de pulverização esquerda, central e direita, válvula de agitação e fluxímetro**
3. Secção com 74 cm da cablagem—**solenoide da bomba de pulverização**
4. Secção de cablagem–**bomba de lavagem, alimentação do cilindro de tubagem e cilindro de tubagem**
5. Secção com 30 cm da cablagem—**sensor de velocidade**
6. Secção com 168 cm da cablagem—conectores da interface da cablagem dianteira

2. Passe a secção com 168 cm da nova cablagem elétrica entre a montagem da válvula para as válvulas de pulverização e o suporte direito para a montagem do coletor (Figura 102).

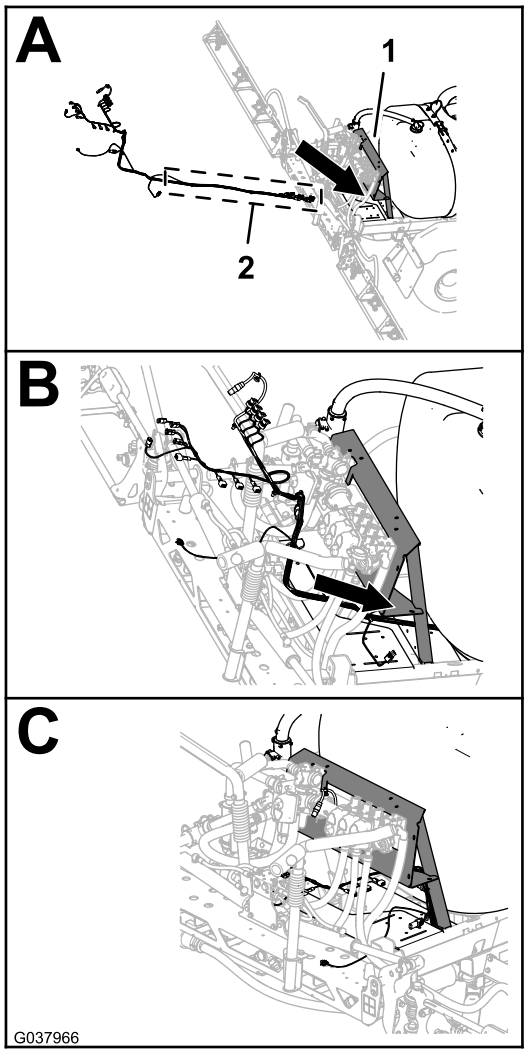

Figura 102

1. Montagem do coletor
2. Secção com 168 cm da cablagem—conectores da interface da cablagem dianteira

3. Passe a secção com 168 cm da cablagem elétrica para a frente ao longo do tubo da estrutura direita (Figura 103).

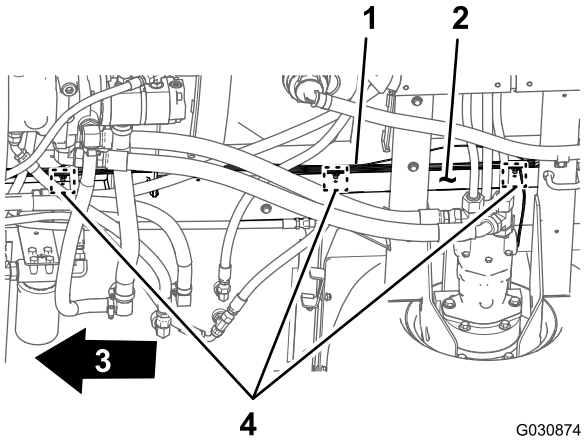

Figura 103

1. Cablagem traseira — secção de 168 cm
2. Tubo da estrutura direito
3. Frente da máquina
4. Fixadores de pressão e localizações das braçadeiras de cabo

4. Insira os fixadores de pressão da secção com 168 cm da cablagem traseira nos orifícios no tubo da estrutura direita (Figura 103) onde existiam os fixadores de pressão da cablagem velha que foram removidos; consulte o passo 3 em Desligar a cablagem dianteira e traseira (página 11).

Ligar a cablagem dianteira e traseira

Nota: Utilize um gancho da máquina quando ligar a cablagem dianteira e traseira.

1. Debaixo da máquina, ao lado do tubo da estrutura do lado direito, localize os conectores elétricos para a cablagem dianteira e traseira da máquina (Figura 104).

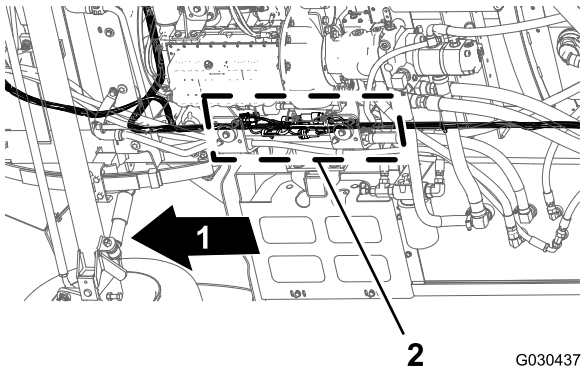

Figura 104

1. Frente da máquina
2. Interfaces do conector (cablagem dianteira e traseira)

Nota: Não vai utilizar o conector de 3 tomadas da cablagem dianteira (Figura 105).

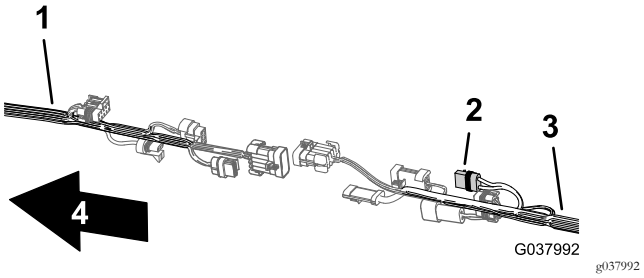

Figura 105

1. Cablagem frontal
2. Conector de 2 tomadas —**não utilizado** (alimentação dos cilindros de tubagem de 2015 e posteriores)
3. Cablagem traseira
4. Frente da máquina

2. Ligue o conector de 10 tomadas da cablagem dianteira para a interligação da cablagem do pulverizador no conector de 10 pinos da interligação da cablagem traseira para a cablagem do pulverizador (Figura 106).

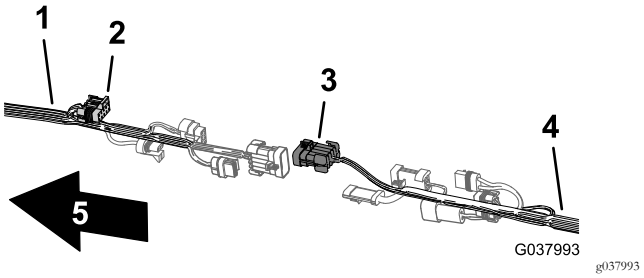

Figura 106

1. Cablagem frontal
2. Conector de 10 tomadas — interligar com a cablagem do pulverizador (cablagem frontal)
3. Conector de 10 pinos — interligar com a cablagem do pulverizador (cablagem traseira)
4. Cablagem traseira
5. Frente da máquina

3. Ligue o conector de 3 tomadas da cablagem dianteira do fluxímetro no conector de 3 pinos da cablagem traseira do fluxímetro (Figura 107).

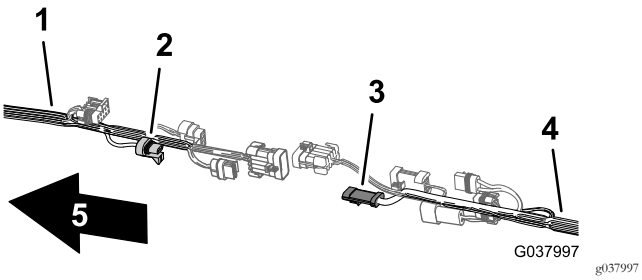

Figura 107

1. Cablagem frontal
2. Conector de três tomadas — fluxímetro (cablagem frontal)
3. Conector de três pinos — fluxímetro (cablagem traseira)
4. Cablagem traseira
5. Frente da máquina

4. Ligue o conector de 8 pinos da cablagem dianteira para a interligação da cablagem do pulverizador no conector de 8 tomadas da cablagem traseira para o interruptor da aplicação (Figura 108).

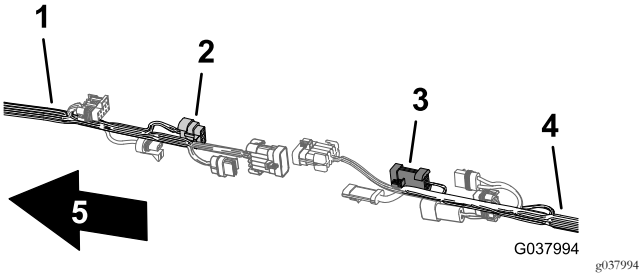

Figura 108

1. Cablagem frontal
2. Conector de 8 pinos — interligar com a cablagem do pulverizador (cablagem frontal)
3. Conector de 8 tomadas — interruptor da aplicação (cablagem traseira)
4. Cablagem traseira
5. Frente da máquina

5. Ligue o conector de 2 pinos da cablagem dianteira para a bomba de lavagem no conector de 2 tomadas da cablagem traseira para a bomba de lavagem (Figura 109).

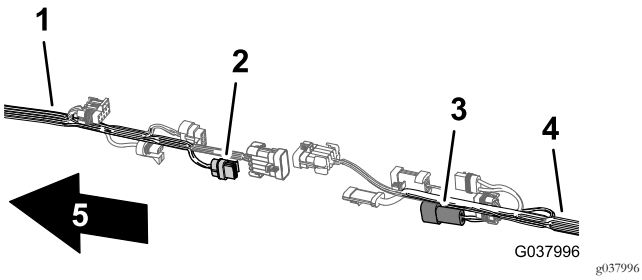

Figura 109

1. Cablagem frontal
2. Conector de duas tomadas — bomba de lavagem (cablagem traseira)
3. Conector de dois pinos — bomba de lavagem (cablagem frontal)
4. Cablagem traseira
5. Frente da máquina

6. Ligue o conector de 10 pinos da cablagem dianteira para a interligação da cablagem do pulverizador no conector de 10 tomadas da cablagem traseira para a interligação da cablagem do pulverizador (Figura 110).

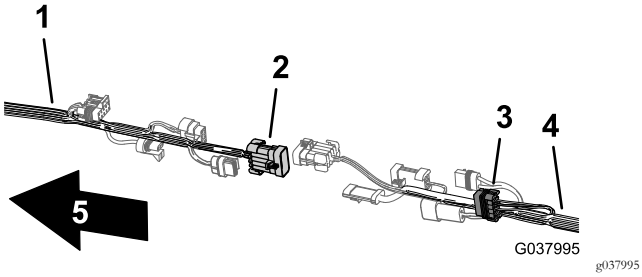

Figura 110

1. Cablagem frontal
2. Conector de 10 pinos — interligar com a cablagem do pulverizador (cablagem frontal)
3. Conector de 10 tomadas — interligar com a cablagem do pulverizador (cablagem traseira)
4. Cablagem traseira
5. Frente da máquina

Passar o tubo sensor de pressão para o indicador no painel ao lado da cablagem traseira

1. Passe o tubo sensor de pressão do indicador no painel ao lado da cablagem traseira da máquina (Figura 111).

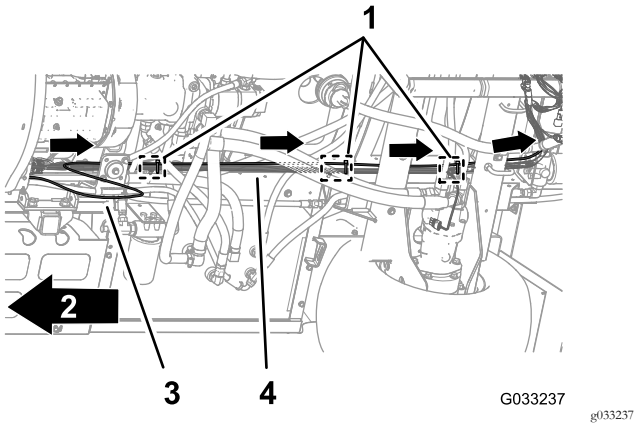

Figura 111

1. Braçadeiras de cabos (3 fixadores de pressão — pontos de fixação no chassis)
2. Frente da máquina
3. Tubo sensor de pressão
4. Cablagem traseira

2. Prenda o tubo sensor de pressão à cablagem traseira com três braçadeiras de cabos adjacentes aos três fixadores de pressão nos pontos de fixação do chassis para a cablagem traseira (Figura 111).

   Importante: Não aperte nem danifique o tubo sensor de pressão; aperte as abraçadeiras de cabos apenas o suficiente para segurar o tubo.

17

Ligação da cablagem traseira

Nenhuma peça necessária

Passar a cablagem na montagem do coletor

1. Passe a secção com 76 cm da cablagem por dentro do suporte para a montagem da válvula e para trás na direção das válvulas de secção de rampa e de agitação, como se mostra na Figura 112.

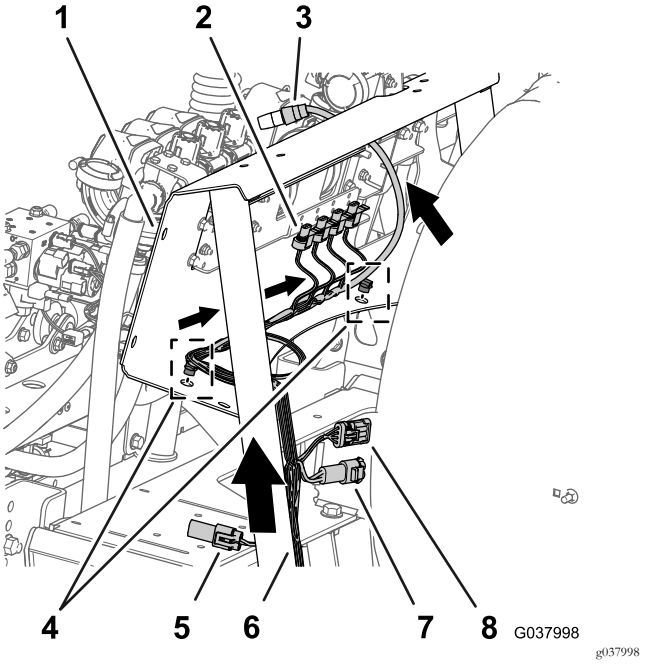

Figura 112

1. Montagem do coletor
2. Conector de três tomadas (válvulas da secção da rampa e válvula de agitação)
3. Conector de 3 tomadas (fluxímetro)
4. Fixador de pressão
5. Conector de duas tomadas (bomba de lavagem)
6. Secção com 76 cm da cablagem—válvulas de pulverização esquerda, central e direita, válvula de agitação e fluxímetro
7. Conector de dois pinos (alimentação dos cilindros de tubagem de 2015 e posteriores)
8. Conector de 3 tomadas (cilindro de tubagem)

2. Insira os três fixadores de pressão da secção com 76 cm da cablagem nos orifícios na flange inferior da montagem do coletor (Figura 112).

Passar a cablagem para a bomba do pulverizador

1. Passe a secção com 74 cm da cablagem para o solenoide da bomba do pulverizador através da parte superior do canal da estrutura do pulverizador e para baixo na direção do solenoide da bomba do pulverizador (Figura 113).

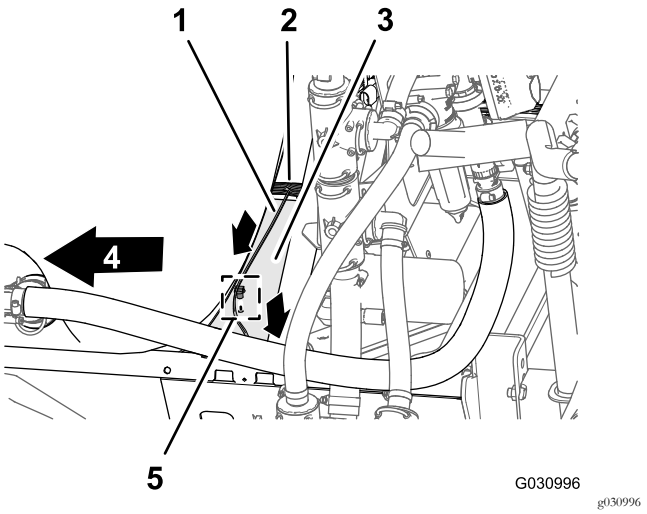

Figura 113

1. Secção com 74 cm da cablagem — solenoide da bomba do pulverizador
2. Secção com 76 cm da cablagem—válvulas de pulverização esquerda, central e direita, válvula de agitação e fluxímetro
3. Canal (estrutura do pulverizador)
4. Frente da máquina
5. Fixador de pressão

2. Insira o fixador de pressão da secção com 74 cm da cablagem no orifício no canal da estrutura do pulverizador (Figura 113).

Ligar a cablagem às válvulas de secção da rampa e à válvula de agitação

1. Ligue o conector de três pinos do acionador da válvula de agitação no conector de três tomadas rotulado AGITATION VALVE da secção com 76 cm da cablagem (Figura 114).

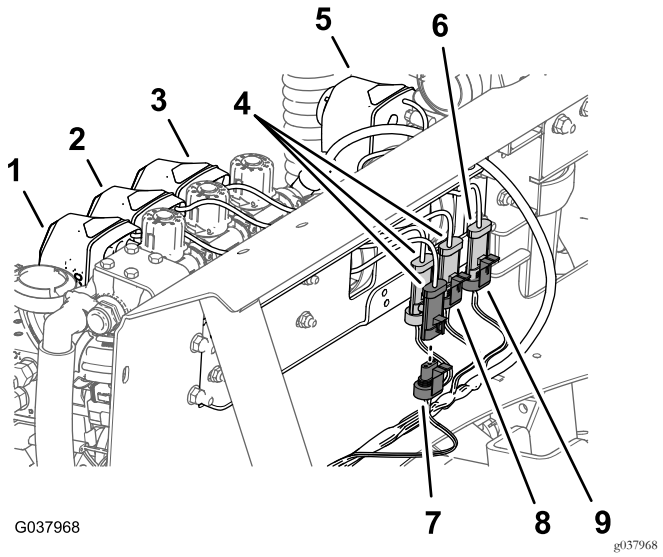

Figura 114

1. Acionador esquerdo (válvula da secção da rampa)
2. Acionador central (válvula da secção da rampa)
3. Acionador direito (válvula da secção da rampa)
4. Conector de três pinos (cablagens — acionadores da válvula de secção)
5. Acionador (válvula de agitação)
6. Conector de três tomadas (válvula de agitação)
7. Conector de três tomadas (rotulado RIGHT-SPRAY VALVE)
8. Conector de três tomadas (rotulado LEFT-SPRAY VALVE))
9. Conector de três tomadas (rotulado AGITATION VALVE))

2. Ligue o conector de três pinos do acionador da válvula da secção da rampa esquerda no conector de três tomadas rotulado LEFT-SPRAY VALVE.
3. Ligue o conector de três pinos do acionador da válvula da secção da rampa central no conector de três tomadas rotulado CENTER-SPRAY VALVE.
4. Ligue o conector de três pinos do acionador da válvula da secção da rampa direita no conector de três tomadas rotulado RIGHT-SPRAY VALVE.

Ligar a cablagem aos solenoides para o coletor do cilindro de elevação

1. No solenoide inferior esquerdo, ligue o conector de duas tomadas da cablagem traseira rotulado LEFT DOWN SOLENOID no conector de dois pinos para o solenoide inferior esquerdo (Figura 115).

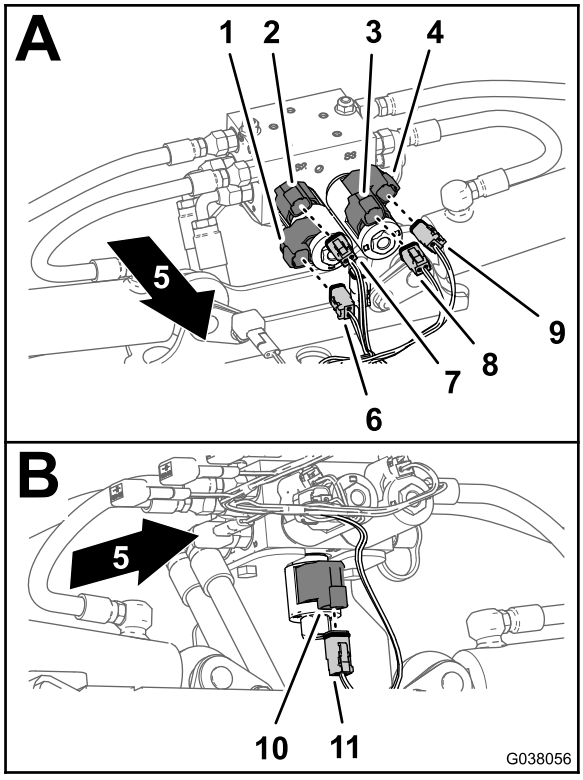

g038056

Figura 115

1. Conector de 2 pinos — solenoide inferior direito (coletor do cilindro de elevação)
2. Conector de 2 pinos — solenoide superior direito (coletor do cilindro de elevação)
3. Conector de 2 pinos — solenoide superior esquerdo (coletor do cilindro de elevação)
4. Conector de 2 pinos — solenoide inferior esquerdo (coletor do cilindro de elevação)
5. Frente da máquina
6. Conector de duas tomadas — SOLENOIDE INFERIOR DIREITO (conector da cablagem principal)
7. Conector de duas tomadas — SOLENOIDE SUPERIOR DIREITO (conector da cablagem principal)
8. Conector de duas tomadas — SOLENOIDE SUPERIOR ESQUERDO (conector da cablagem principal)
9. Conector de duas tomadas — SOLENOIDE INFERIOR ESQUERDO (conector da cablagem principal)
10. Conector de dois pinos — solenoide de ativação (coletor do cilindro de elevação)
11. Conector de duas tomadas — SOLENOIDE DE ATIVAÇÃO (conector da cablagem principal)

2. No solenoide superior esquerdo, ligue o conector de duas tomadas da cablagem traseira rotulado LEFT UP SOLENOID no conector de dois pinos para o solenoide superior esquerdo (Figura 115).
3. No solenoide superior direito, ligue o conector de duas tomadas da cablagem traseira rotulado RIGHT UP SOLENOID no conector de dois pinos para o solenoide superior direito (Figura 115).
4. No solenoide inferior direito, ligue o conector de duas tomadas da cablagem traseira rotulado RIGHT DOWN SOLENOID no conector de dois pinos para o solenoide inferior direito (Figura 115).
5. Na parte inferior do coletor do cilindro de elevação, ligue o conector de duas tomadas da cablagem traseira rotulado ENABLE SOLENOID no conector de dois pinos para o solenoide de ativação (Figura 115).

Ligar a cablagem à bomba do pulverizador e ao sensor de velocidade

1. Na traseira da máquina — interior da bomba de pulverização, ligue o conector de duas tomadas da secção com 86 cm da cablagem ao conector de dois pinos do relé da bomba (Figura 116).

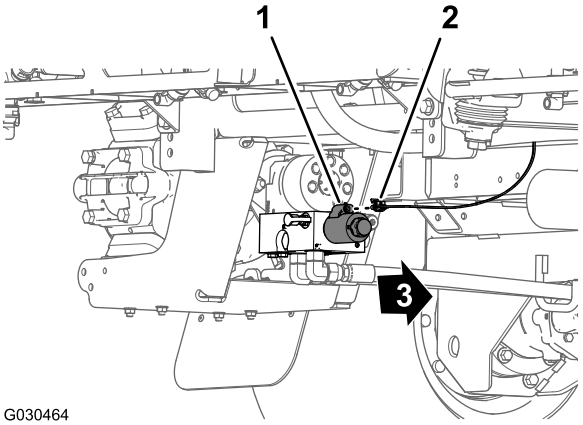

g030464

Figura 116

1. Conector de dois pinos (relé da bomba)
2. Conector de duas tomadas — secção com 86 cm da cablagem
3. Frente da máquina

2. Na traseira da máquina (entre o tubo direito da estrutura e o guarda-lamas direito), desligue o conector de três pinos da cablagem do sensor de velocidade no motor de tração hidráulica direito no conector de três tomadas (sem marcação) da cablagem traseira (Figura 117).

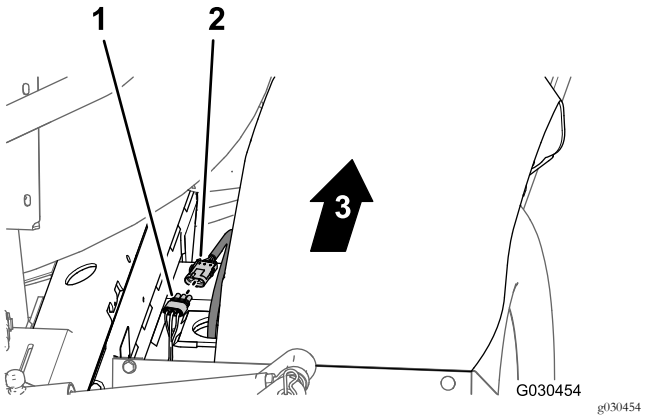

Figura 117

1. Conector de três tomadas (cablagem traseira)
2. Conector de três pinos (cablagem do motor hidráulico)
3. Frente da máquina

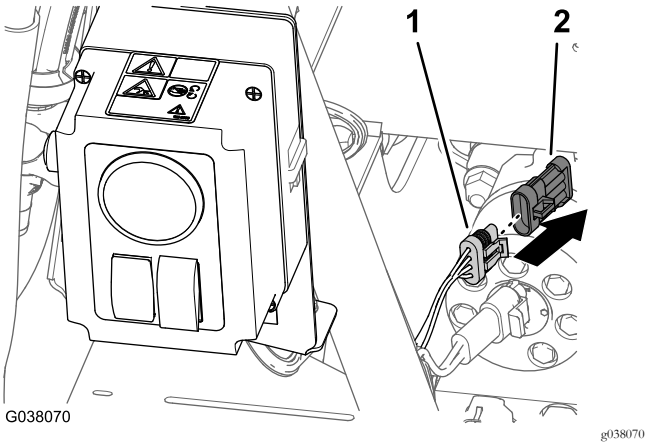

Figura 118

1. Conector de quatro tomadas (cablagem traseira - rotulado HOSE REEL)
2. Tampão

18

Ligar a cablagem traseira dos engates opcionais

Peças necessárias para este passo:

1	Cablagem do jumper (kit de pistola de pulverização ou kit de cilindro de tubagem elétrico opcionais)

Ligar a cablagem do kit da pistola de pulverização ou o kit de cilindro de tubagem elétrico opcionais

1. Na traseira da máquina, retire o tampão do conector de quatro tomadas da cablagem traseira rotulado HOSE REEL (Figura 118).
2. Ligue o conector de quatro pinos da cablagem do jumper ao conector de 4 tomadas da cablagem traseira rotulado HOSE REEL (Figura 119).

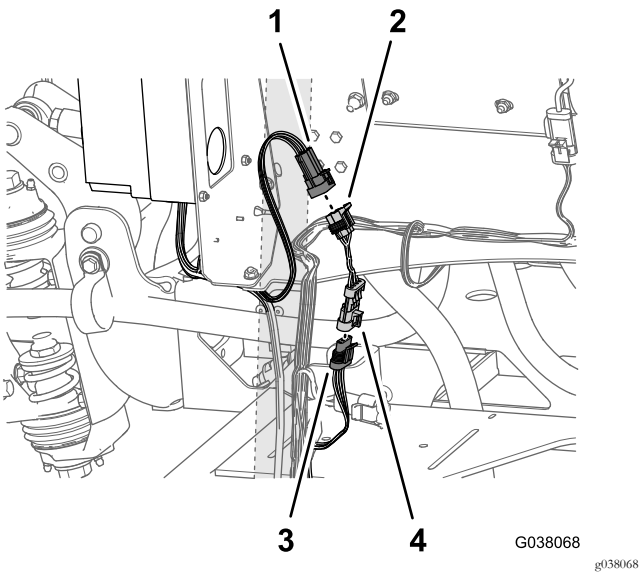

Figura 119

1. Conector de seis pinos—rotulado RATE SWITCH INTERCONNECT (OPTIONAL SPRAY GUN).
2. Conector de 6 tomadas (cablagem do jumper)
3. Conector de quatro tomadas (cablagem traseira - rotulado HOSE REEL)
4. Conector de 4 pinos (cablagem do jumper)

3. Na traseira da caixa de controlo da pistola de pulverização ou cilindro de tubagem elétrico, localize o conector de seis pinos (Figura 119) rotulado RATE SWITCH INTERCONNECT (OPTIONAL SPRAY GUN).
4. Ligue o conector de seis pinos (Rate Switch Interconnect) ao conector de 6 tomadas da cablagem do jumper (Figura 119).

Nota: O conector de dois pinos da cablagem traseira rotulado HOSE REEL POWER não é utilizado.

Ligar a cablagem do kit de marcador de espuma opcional

1. No final da secção de 236 cm da cablagem, alinhe o conector de quatro tomadas da cablagem do kit de acabamento com o conector de quatro pinos da cablagem do compressor (Figura 120).

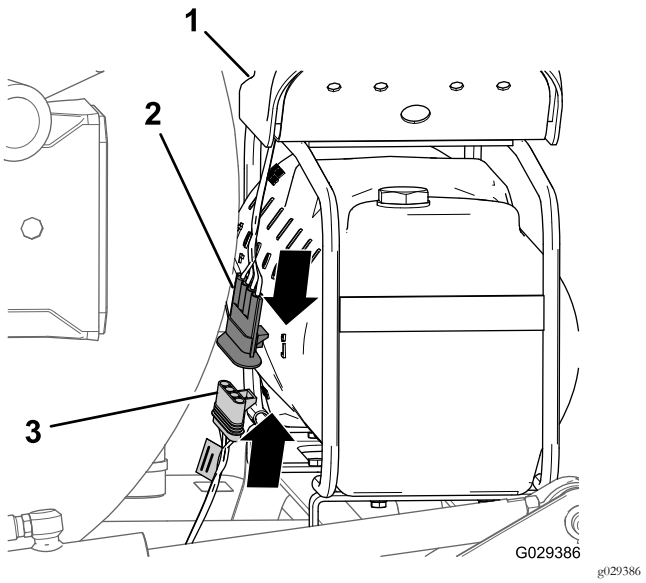

Figura 120

1. Compressor
2. Conector de quatro pinos (cablagem do compressor)
3. Conector de quatro tomadas (cablagem do kit de acabamento)

2. Instale o conector de quatro pinos no conector de quatro tomadas (Figura 120).

   Nota: Pressione os conectores até o trinco ficar bem preso.

Ligar a cablagem do kit de marcador de lavagem do depósito opcional

1. Ligue o conector de seis pinos da cablagem da bomba de lavagem do conector de 6 tomadas da cablagem traseira rotulado RINSE PUMP (Figura 121).

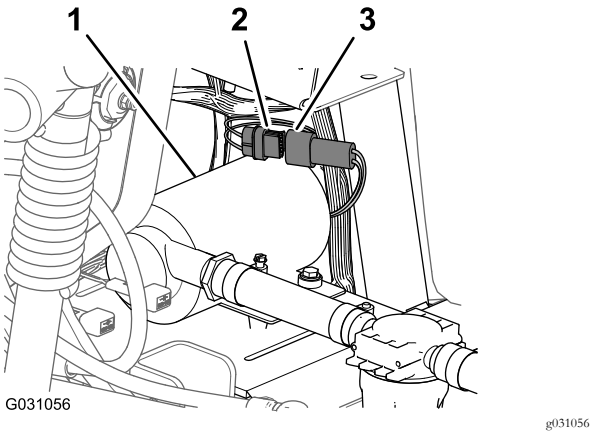

Figura 121

1. Bomba de lavagem
2. Conector de 6 tomadas (cablagem traseira - identificado como RINSE PUMP)
3. Conector de seis pinos (cablagem da bomba de lavagem)

2. Alinhe a cobertura da bomba de lavagem sobre a placa da sela para a bomba de lavagem (Figura 122).

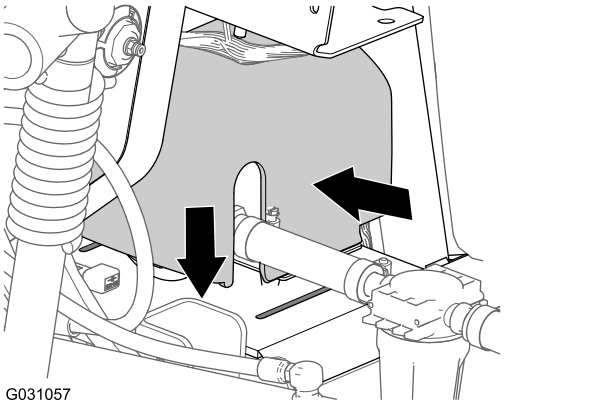

Figura 122

3. Pressione em conjunto ambos os lados da cobertura da bomba de lavagem e alinhe as abas da cobertura com a placa da sela (Figura 122).
4. Insira as abas nas ranhuras e solte as laterais da cobertura (Figura 122).

Ligar a cablagem do kit Pro Control opcional

Ligue o conector de três tomadas da secção com 76 cm da cablagem para o fluxímetro (não identificado) no conector de três pinos na cablagem do fluxímetro (Figura 123).

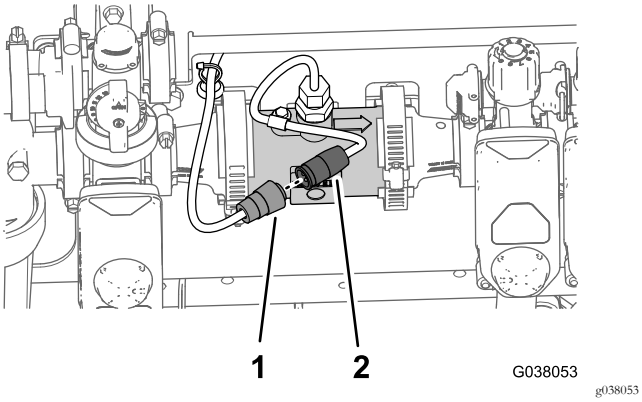

Figura 123

1. Conector de três tomadas (cablagem traseira — secção de 76 cm)
2. Conector de 3 pinos (cablagem do fluxímetro)

19

Ligar o tubo sensor de pressão ao indicador no painel

Nenhuma peça necessária

Ligar o tubo sensor de pressão do indicador no painel - máquinas sem o kit de cilindro de tubagem opcional

1. Alinhe a extremidade do tubo sensor de pressão (plástico) para o indicador de pressão no painel com o anel de tensão do acoplador do tubo (Figura 124).

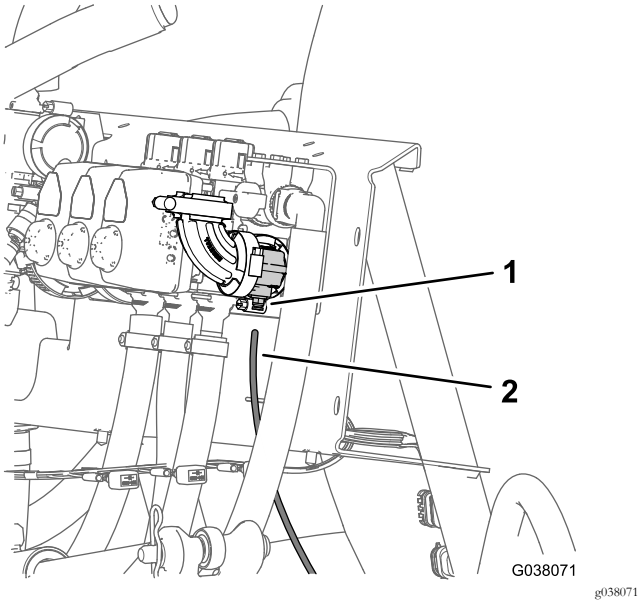

Figura 124

1. Anel de tensão (acoplador do tubo)
2. Tubo sensor de pressão (indicador de pressão no painel)

2. Insira o tubo no anel de tensão até o tubo estar devidamente colocado (Figura 124).

Ligar o tubo sensor de pressão — kit de pistola de pulverização opcional ou kit de cilindro de tubagem elétrico opcional

1. Alinhe a extremidade do tubo sensor de pressão (plástico) para o indicador de pressão no painel com o anel de tensão do acoplador na união em T (Figura 125).

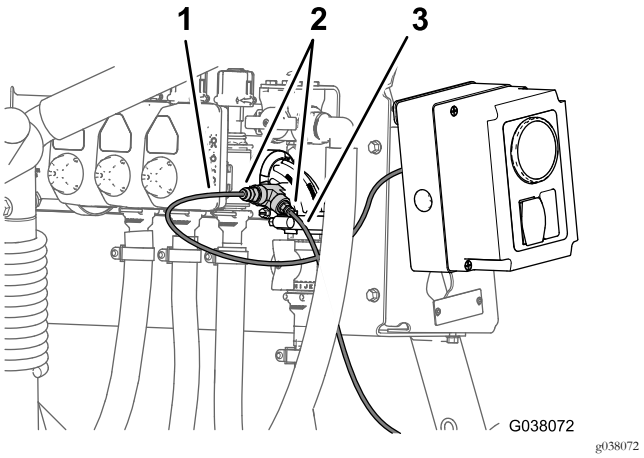

Figura 125

Kit de pistola de pulverização opcional

1. Tubo de sensor de pressão (indicador da pistola de pulverização ou cilindro de tubagem)
2. Tubo sensor de pressão (indicador no painel)
3. Acoplador de tubos (união em T)

---

2. Insira o tubo no anel de tensão até o tubo estar devidamente colocado (Figura 125).
3. Alinhe a extremidade do tubo sensor de pressão (plástico) para o indicador de pressão na caixa de controlo do kit de pistola de pulverização ou kit de cilindro de tubagem com o anel de tensão do acoplador na união em T (Figura 125).
4. Insira o tubo no anel de tensão até o tubo estar devidamente colocado (Figura 125).

20

Concluir a instalação do Kit de conversão de válvulas Arag para KZ

Nenhuma peça necessária

Procedimento

1. Mova a barra de apoio dos bancos para as ranhuras e incline os bancos para baixo.
2. Coloque o cabo positivo (vermelho) no polo positivo (+) e o cabo negativo (negro) no polo negativo (-) da bateria e fixe-os com os parafusos e as porcas; consulte Figura 4 em Desligar a bateria (página 6).
3. Coloque a cobertura de isolamento nos polos da bateria; consulte Figura 4 em Desligar a bateria (página 6).
4. Coloque a tampa da bateria e fixe-a com a correia; consulte Figura 3 em Desligar a bateria (página 6).

Descrição geral do produto

Comandos

Interruptor de agitação

O interruptor de agitação situa-se na consola central à direita do banco. Consulte o *Manual do utilizador* da sua máquina. Pressione este interruptor para ativar ou desativar a agitação no depósito. Quando acionar o interruptor, acende-se uma luz no próprio interruptor. Para utilizar a função de agitação, tem de ativar a bomba do sistema de pulverização e tem de ligar o motor acima de ralenti baixo. A válvula de agitação situa-se atrás do depósito (Figura 126).

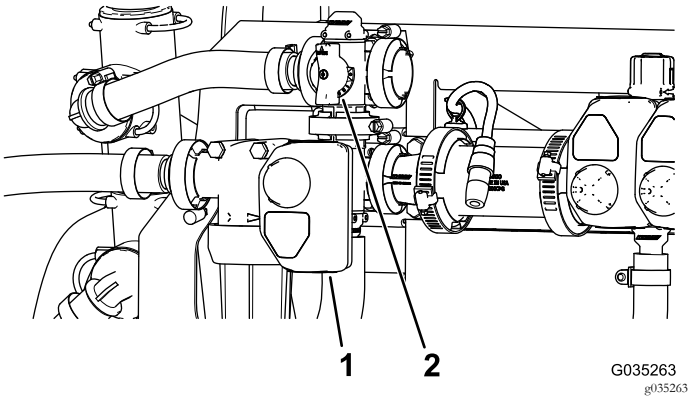

Figura 126

1. Acionador (válvula da agitação)
2. Manípulo da válvula de distribuição da agitação

Válvula de distribuição de agitação

A válvula de distribuição de agitação redireciona o fluxo de fluido para a bomba do sistema de pulverização quando desliga a função de agitação (Figura 126). A válvula de distribuição de agitação encontra-se por cima da válvula da agitação. Pode ajustar esta válvula de distribuição para assegurar que a pressão permanece constante durante o ligar e desligar da agitação; consulte Calibração da válvula de distribuição de agitação (página 57).

Válvula de aceleração da agitação

A válvula de aceleração da agitação é uma válvula de esfera de operação manual que controla o fluxo dos bicos de agitação no depósito principal. A utilização desta válvula permite que o utilizador controle a pressão do sistema de pulverização nos bicos de agitação do depósito principal quando são necessárias taxas de aplicação superiores. A válvula de aceleração da agitação situa-se acima da bomba (Figura 127).

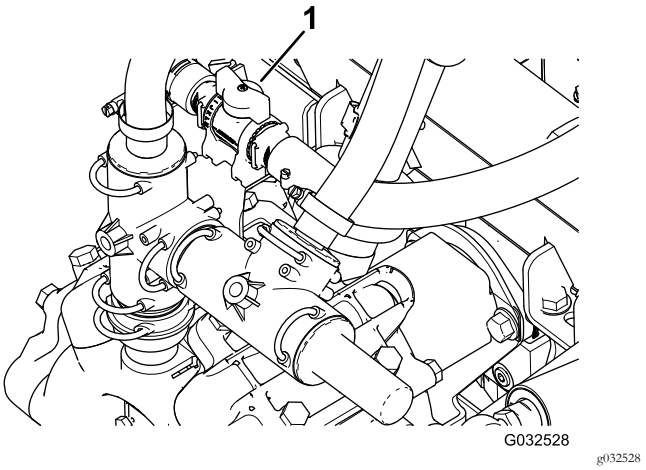

Figura 127

1. Manípulo da válvula de aceleração da agitação

Válvulas de secção da rampa

As válvulas de secção controlam o fluxo para os 3 segmentos de rampa e podem ser ligadas ou desligadas (Figura 128).

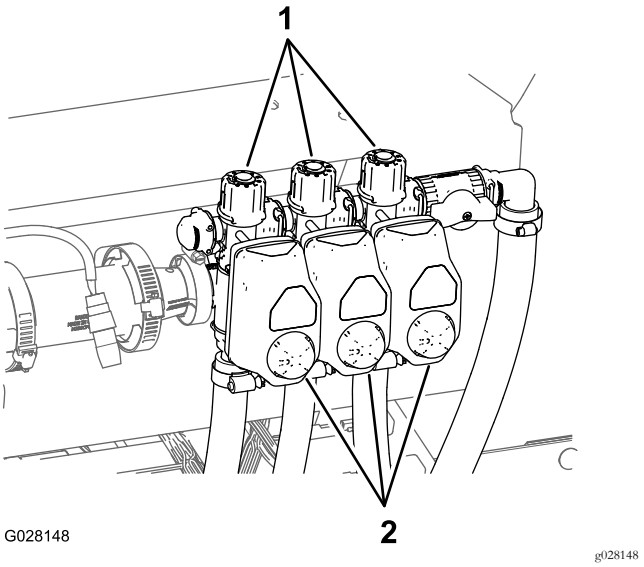

Figura 128

1. Botão (válvula de distribuição da secção)
2. Acionadores (válvula da secção)

Válvula de distribuição da secção da rampa

Apenas modo manual

A distribuição das rampas redireciona o fluxo do fluido de uma secção de rampa para o depósito quando se desliga a secção da rampa. É possível ajustar esta distribuição de rampa para garantir uma pressão constante da rampa, independentemente do número de secções que estiverem ligadas.

Funcionamento

Regular as válvulas de distribuição da secção da válvula

Apenas modo manual

Importante: Ao operar no modo automático, a válvula de corte de distribuição das secções das válvulas tem de estar fechada.

Antes de utilizar o pulverizador pela primeira vez, se alterar os bicos, ou quando necessário, calibre o fluxo do pulverizador, a velocidade e a distribuição das rampas (se operar no modo manual); consulte o procedimento de calibração no *Manual do utilizador*.

Nota: As válvulas de secção têm de ser calibradas de cada vez que se substitui os bicos (apenas se operar/pulverizar no modo manual).

Escolha uma área plana para efetuar este procedimento.

1. Encha o depósito de pulverização até meio com água limpa.
2. Baixe as rampas do pulverizador.
3. Engate o travão de mão.
4. Coloque o interruptor de controlo de pulverização em manual.
5. Coloque os interruptores das 3 rampas na posição LIGAR, mas deixe o interruptor da rampa principal em Desligar.
6. Coloque o interruptor da bomba na posição LIGAR e ligue a agitação.
7. Leve a máquina para aceleração total.
8. Utilizando o interruptor da taxa de aplicação, ajuste a taxa de aplicação (pressão) para 2,75 bar (40 psi).
9. Desligue a rampa esquerda e ajuste o manípulo de distribuição da rampa (Figura 129) até que a leitura da taxa se encontre no nível anterior.

   Nota: Os indicadores numerados no manípulo de distribuição e agulha são apenas para referência.

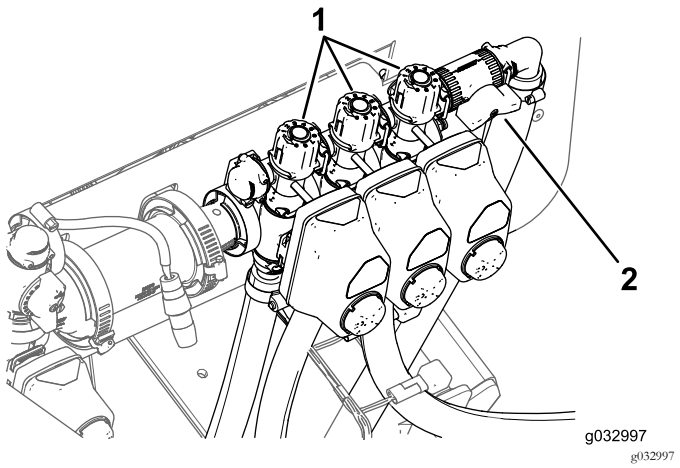

Figura 129

1. Manípulos de ajuste de distribuição da secção da rampa
2. Válvula de distribuição das secções da rampa

10. Ligue a rampa esquerda e desligue a rampa direita.
11. Ajuste o manípulo de distribuição da rampa direita (Figura 129) até que a leitura da taxa se encontre no nível anterior.
12. Ligue a rampa direita e desligue a rampa central.
13. Ajuste o manípulo de distribuição da rampa central (Figura 129) até que a pressão se encontre no nível anterior.
14. Desligue todas as rampas.
15. Desligue a bomba.

Posicionar o manípulo da válvula de distribuição da agitação

- A válvula de distribuição da agitação está na posição totalmente ABERTA, como se mostra na Figura 130.
- A válvula de distribuição da agitação está na posição FECHADA (0), como se mostra na Figura 130.
- A válvula de distribuição da agitação está numa posição INTERMÉDIA (ajustada em relação ao indicador de pressão para o sistema de pulverização), como se mostra na Figura 130.

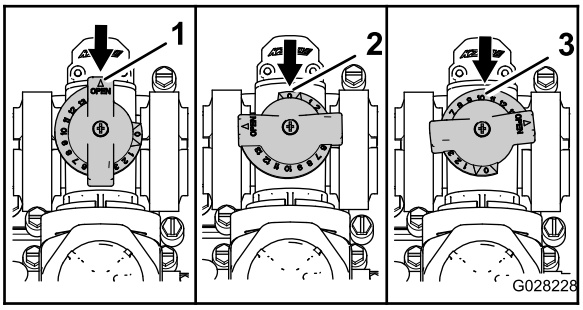

g028228

Figura 130

1. Aberta
2. Fechada (0)
3. Posição intermédia

Calibração da válvula de distribuição de agitação

Intervalo de assistência: Anualmente—Calibração da válvula de distribuição de agitação.

Importante: Se tiver o sistema de pulverização base instalado, coloque o interruptor de alimentação na posição DESLIGAR.

1. Escolha uma área plana para efetuar este procedimento.
2. Encha o depósito de pulverização até meio com água limpa.
3. Verifique se a válvula de controlo de agitação está aberta.

   Nota: Se tiver sido ajustada, abra-a completamente nesta altura.
4. Engate o travão de estacionamento e ligue o motor.
5. Coloque a bomba e o interruptor de agitação na posição LIGAR.
6. Desloque a alavanca do acelerador para a posição RÁPIDO.
7. Coloque o interruptor da rampa principal na posição DESLIGAR.
8. Utilize o interruptor de taxa de aplicação para ajustar a pressão no medidor até marcar 689 kPa (100 psi).
9. Coloque o interruptor de agitação na posição DESLIGAR e leia o indicador de pressão.
   - Se o medidor de pressão indicar 689 kPa (100 psi), a válvula de distribuição de agitação está bem calibrada.
   - Se a leitura do medidor for diferente, continue para o passo seguinte.
10. Ajuste a válvula de distribuição de agitação (Figura 131) na parte posterior da válvula de agitação até que a pressão do sistema de pulverização indicada no medidor seja 689 kPa (100 psi).

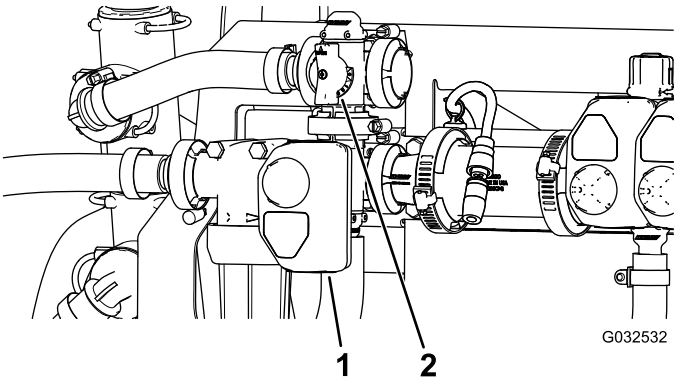

g032532

Figura 131

1. Acionador (válvula da agitação)
2. Válvula de distribuição de agitação

11. Rode o interruptor da bomba para a posição DESLIGAR.
12. Mude a alavanca do acelerador para a posição INTERMÉDIA e rode o interruptor para a posição DESLIGAR.

Manutenção

Substituir o filtro de pressão

Intervalo de assistência: A cada 400 horas—Substitua o filtro de pressão.

Nota: Estão disponíveis filtros de pressão opcionais junto do seu Distribuidor Autorizado Toro.

1. Mova a máquina para uma superfície nivelada, desligue a bomba do pulverizador, engate o travão de mão e retire a chave do interruptor de ignição.
2. Alinhe um recipiente de escoamento debaixo do filtro de pressão (Figura 132).

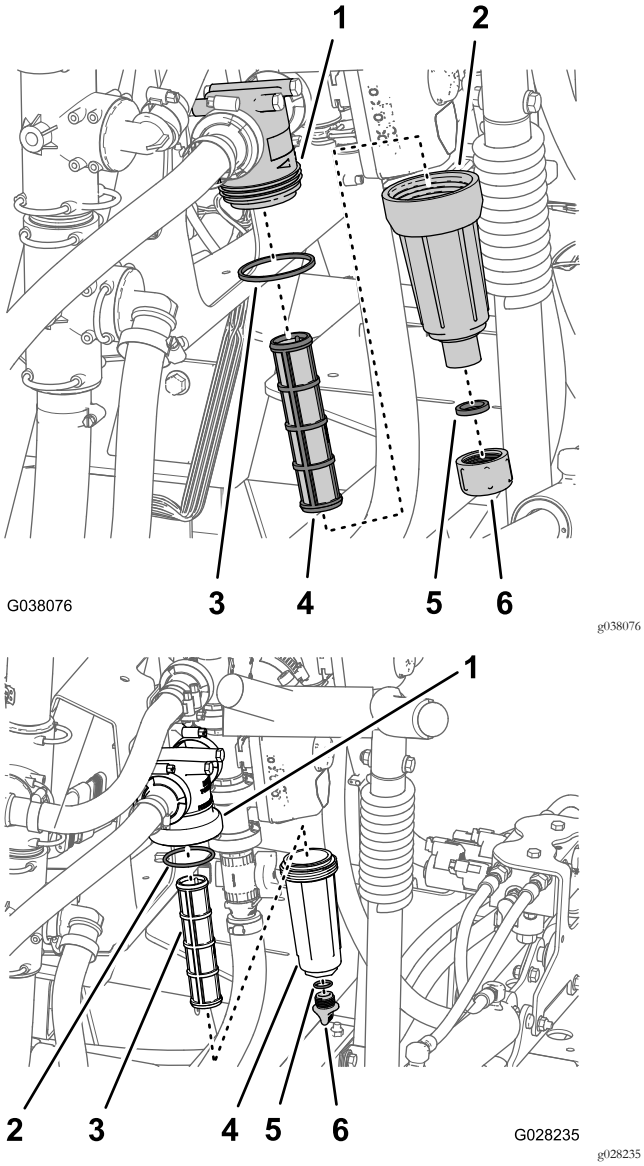

Figura 132

1. Cabeça do filtro
2. Anel de retenção (recipiente)
3. Elemento do filtro
4. Recipiente
5. Anel de retenção (tampão de drenagem)
6. Tampa de drenagem

3. Rode a tampa de drenagem no sentido contrário ao dos ponteiros do relógio e retire-a do recipiente do filtro de pressão (Figura 132).

   Nota: Deixe o recipiente escoar completamente.
4. Rode o recipiente no sentido contrário ao dos ponteiros do relógio e retire a cabeça do filtro (Figura 132).
5. Retire o elemento do filtro de pressão antigo (Figura 132).

   Nota: Elimine o filtro antigo.
6. Verifique o anel de retenção do tampão de drenagem (localizado na união roscada do recipiente) e o anel de retenção do recipiente e veja se há danos e desgaste (Figura 132).

   Nota: Substitua quaisquer anéis de retenção danificados ou gastos no tampão, no recipiente ou ambos.
7. Instale o novo elemento do filtro de pressão na cabeça do filtro (Figura 132).

   Nota: Certifique-se de que o elemento do filtro está firmemente colocado na cabeça do filtro.
8. Instale o recipiente na cabeça do filtro apertando à mão (Figura 132).
9. Instale a tampa no depósito e aperte manualmente (Figura 132).

Limpar as válvulas de agitação e secção

- Para limpar a válvula de agitação, consulte as seguintes secções:
  1. Retirar o acionador da válvula (página 59)
  2. Remover a válvula do coletor de agitação (página 59)
  3. Limpar a válvula do coletor (página 61)
  4. Montar a válvula do coletor (página 63)
  5. Instalar a válvula do coletor de agitação (página 63)
  6. Instalação do acionador da válvula (página 64)
- Para limpar as três válvulas de secção, consulte as seguintes secções:
  1. Instalação do acionador da válvula (página 64)
  2. Retirar o coletor da válvula de secção (página 60)
  3. Limpar a válvula do coletor (página 61)
  4. Montar a válvula do coletor (página 63)
  5. Instalar a válvula do coletor de secção (página 64)
  6. Instalação do acionador da válvula (página 64)

Retirar o acionador da válvula

1. Coloque o pulverizador numa superfície nivelada, engate o travão de mão, desligue a bomba, desligue o motor e retire a chave da ignição.
2. Remova o conector de 3 pinos do acionador da válvula do conector elétrico de três tomadas da cablagem do pulverizador.
3. Retire o retentor que fixa o acionador à válvula do coletor para a válvula de controlo de aplicação, agitação, rampa principal ou secção da rampa (Figura 133).

   Nota: Junte as 2 pernas da fixação enquanto o empurra para baixo.

   Nota: Guarde o acionador e fixação para instalação em Instalação do acionador da válvula (página 64).

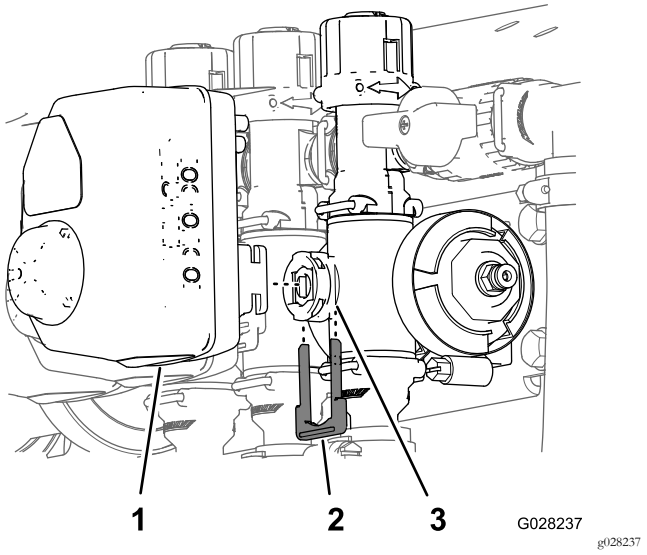

Figura 133

Acionador da válvula de secção mostrado (o acionador da válvula de agitação é semelhante)

1. Acionador da válvula (mostrada válvula da secção)
2. Retentor
3. Porta da haste

4. Retire o acionador da válvula do coletor.

Remover a válvula do coletor de agitação

1. Retire as braçadeiras e juntas que fixam o coletor da válvula de agitação à válvula de distribuição de agitação, cabeça do filtro de pressão, acoplador de redução e união adaptadora (válvula do acelerador da agitação) como se mostra na Figura 134.

   Nota: Guarde as braçadeiras, juntas, conector rápido e pino de ligação rápida para colocação em Instalar a válvula do coletor de agitação (página 63).

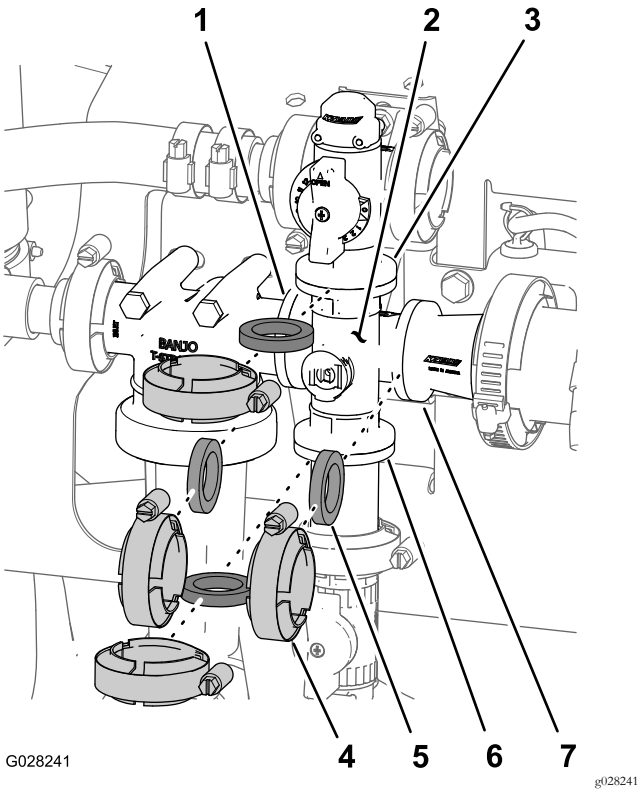

Figura 134

Válvula de agitação

1. Flange (cabeça do filtro de pressão)
2. Coletor (válvula de agitação)
3. Flange (válvula de distribuição de agitação)
4. Braçadeira da flange
5. Junta
6. Flange (encaixe do adaptador — válvula de aceleração da agitação)
7. Flange (acoplador de redução)

2. Retire o coletor da válvula de agitação da máquina (Figura 135).

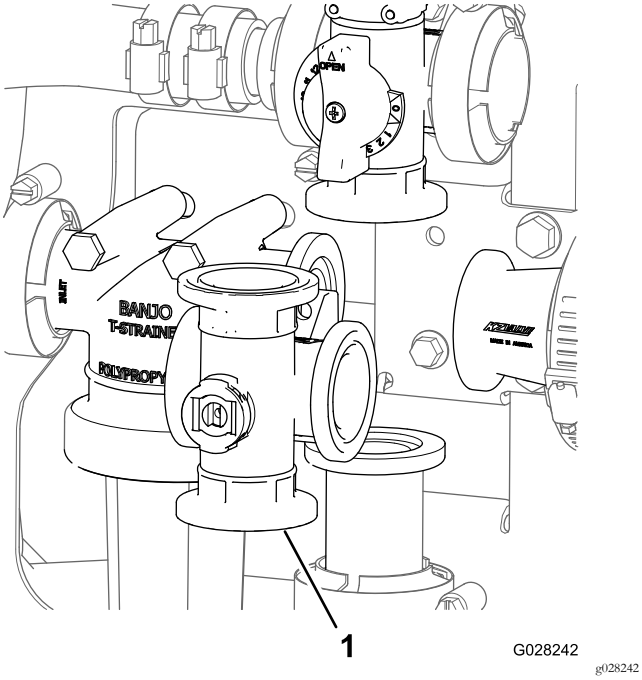

Figura 135

1. Coletor da válvula de agitação

Retirar o coletor da válvula de secção

1. Retire as braçadeiras e as juntas que fixam o coletor da válvula de secção (Figura 136) à válvula de secção adjacente (se válvula de secção esquerda e acoplador de redução).

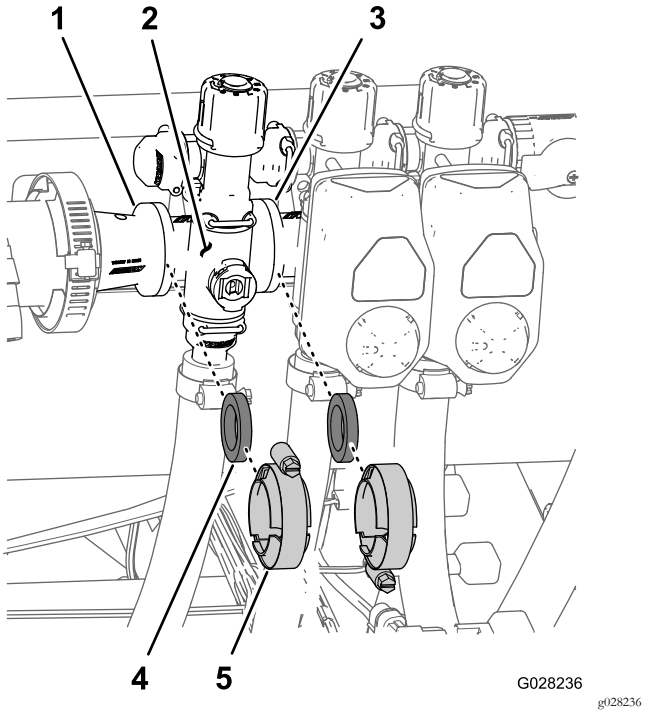

Figura 136

1. Flange (acoplador de redução)
2. Coletor (válvula de secção)
3. Flange (válvula de secção adjacente)
4. Junta
5. Braçadeira da flange

2. Retire a fixação que fixa o coletor da válvula de secção ao encaixe da distribuição (Figura 137).

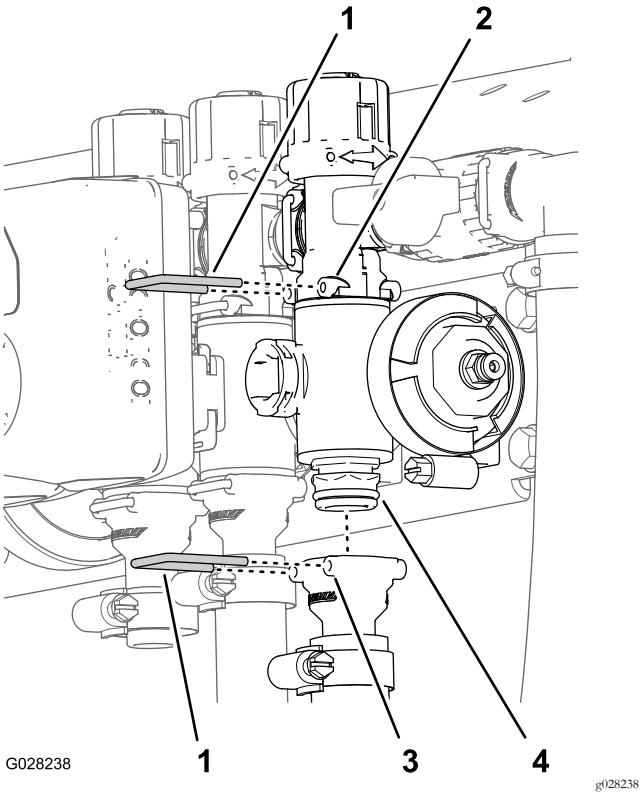

Figura 137

1. Retentor
2. Entrada (união da distribuição)
3. Conjunto da válvula do coletor
4. Entrada (união de saída)

3. Retire o coletor da válvula de secção da máquina (Figura 138).

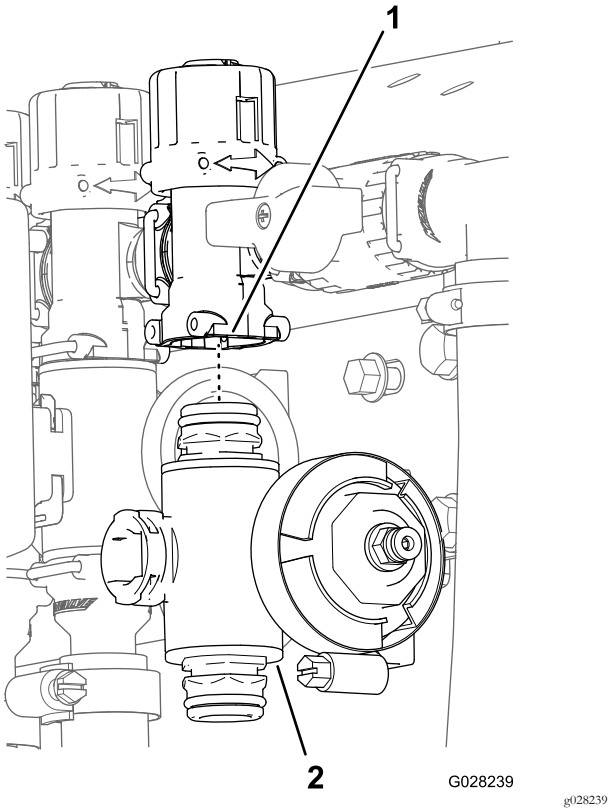

Figura 138

1. Encaixe da distribuição
2. Coletor da válvula de secção

Limpar a válvula do coletor

1. Posicione a haste da válvula de forma a que fique na posição fechada (Figura 139).

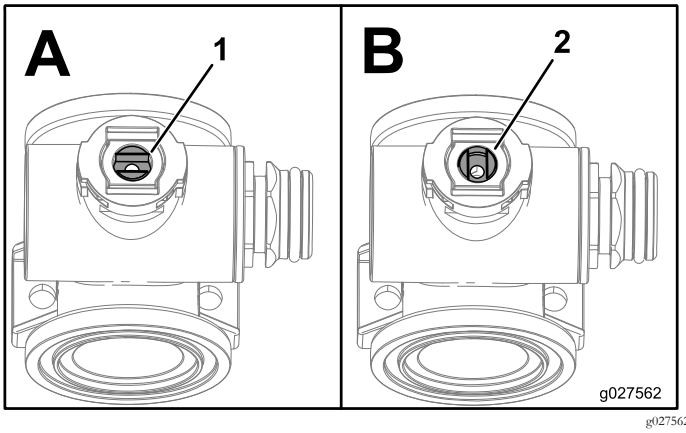

Figura 139

1. Válvula aberta
2. Válvula fechada

2. Retire o conjunto das duas uniões de cada extremidade do corpo do coletor (Figura 140 e Figura 141).

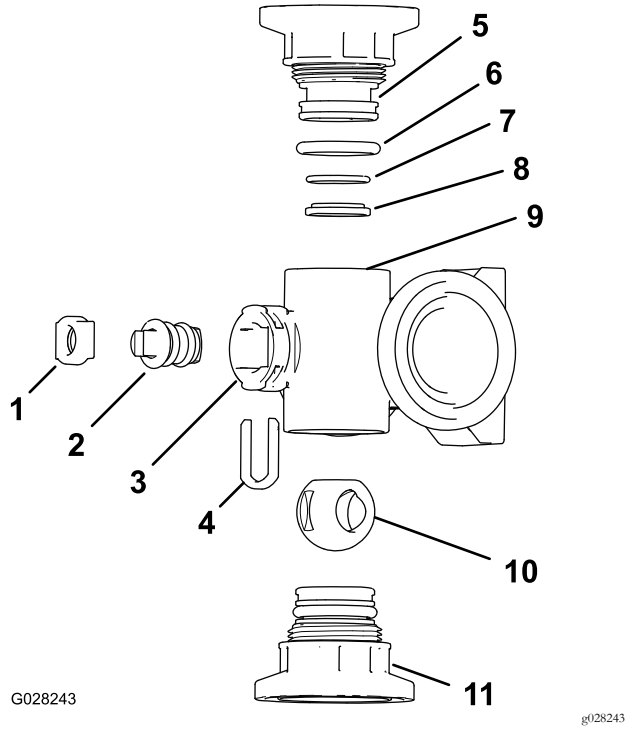

Figura 140

Coletor da válvula de agitação

1. Fixação da haste
2. Haste de válvula
3. Porta da haste
4. Fixação da haste
5. União do tampão
6. Anel de retenção do tampão (0,796 pol. / 0,139 pol.)
7. Anel de retenção de encaixe posterior (0,676 pol. / 0,07 pol.)
8. Anel do encaixe da válvula
9. Corpo do coletor
10. Válvula de esfera
11. Conector rápido

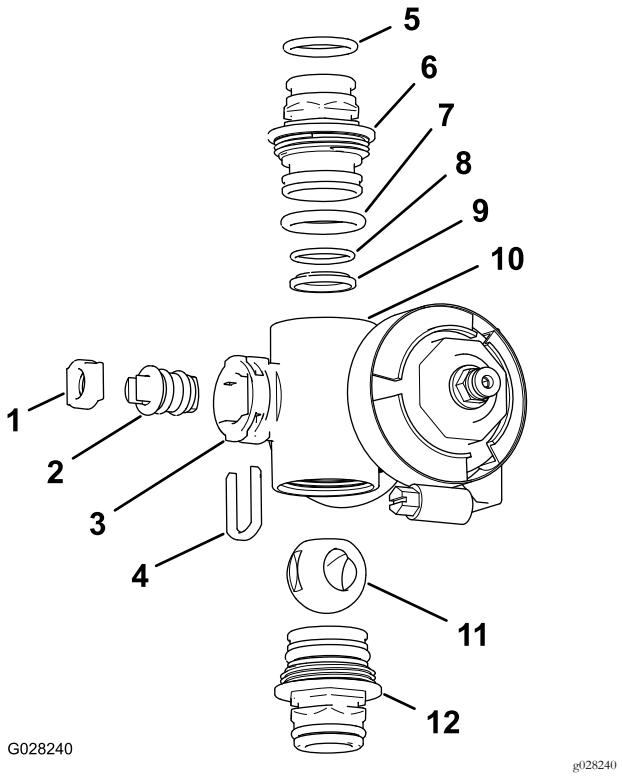

Figura 141

Coletor da válvula de secção

1. Encaixe da haste da válvula
2. Conjunto da haste da válvula
3. Porta da haste
4. Fixação da haste
5. Anel de retenção da união de saída (0,737 pol. / 0,103 pol.)
6. União do tampão
7. Anel de retenção do tampão (0,796 pol. / 0,139 pol.)
8. Anel de retenção de encaixe posterior (0,676 pol. / 0,07 pol.)
9. Encaixe da esfera
10. Corpo do coletor
11. Válvula de esfera
12. Conjunto de união do tampão

3. Rode a haste da válvula de forma a que a esfera fique na posição ABERTA (Figura 139).

   Nota: A haste da válvula estará paralela com o fluxo da válvula e a bola deslizará para fora.

4. Retire a fixação da haste das ranhuras na porta da haste no coletor (Figura 140 e Figura 141).
5. Retire a fixação da haste e o encaixe da haste da válvula do coletor (Figura 140 e Figura 141).
6. Do corpo do coletor, retire o conjunto da haste da válvula (Figura 140 e Figura 141).
7. Limpe o interior do coletor e o exterior da válvula de esfera, do conjunto da haste da válvula, da captura da haste e dos encaixes da extremidade.

Montar a válvula do coletor

1. Verifique o estado dos anéis de retenção da união de saída (apenas coletor da válvula de secção), dos anéis de retenção do tampão, dos anéis de retenção de encaixe posterior, do encaixe da esfera para ver se há danos ou desgaste (Figura 140 e Figura 141).

   Nota: Substitua quaisquer anéis ou encaixes danificados ou usados.

2. Aplique lubrificante na haste da válvula e insira-a no encaixe da haste da válvula (Figura 140 e Figura 141).
3. Instale a haste da válvula e o encaixe no coletor e fixe a haste e o encaixe com a fixação da haste (Figura 140 e Figura 141).
4. Certifique-se de que o anel de retenção de encaixe posterior e o encaixe da esfera estão alinhados e encaixados na união do tampão (Figura 140 e Figura 141).
5. Instale o conjunto da união do tampão no corpo do coletor até a flange da união do tampão tocar no corpo do coletor (Figura 140 e Figura 141); depois rode a união do tampão mais 1/8 a 1/4 de volta.

   Nota: Tenha cuidado para não danificar a extremidade da união.

6. Introduza a bola no corpo da válvula (Figura 142).

   Nota: A haste da válvula deve encaixar dentro da ranhura de acionamento da bola. Se a haste da válvula não encaixar, ajuste a posição da esfera (Figura 142).

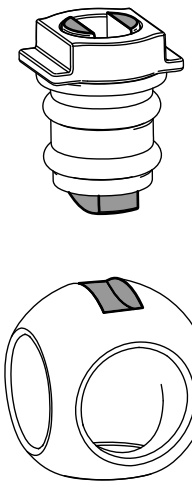

g027565

Figura 142

7. Rode o conjunto da haste da válvula para que fique fechada (Figura 139).
8. Repita os passos 4 e 5 para o outro conjunto da união do tampão.

Instalar a válvula do coletor de agitação

1. Alinhe a flange da válvula de distribuição de agitação, uma junta e a flange da união do tampão do coletor da válvula de agitação (Figura 143).

   Nota: Se for necessário, desaperte as ferragens de montagem da cabeça do filtro de pressão conforme necessário para ter espaço.

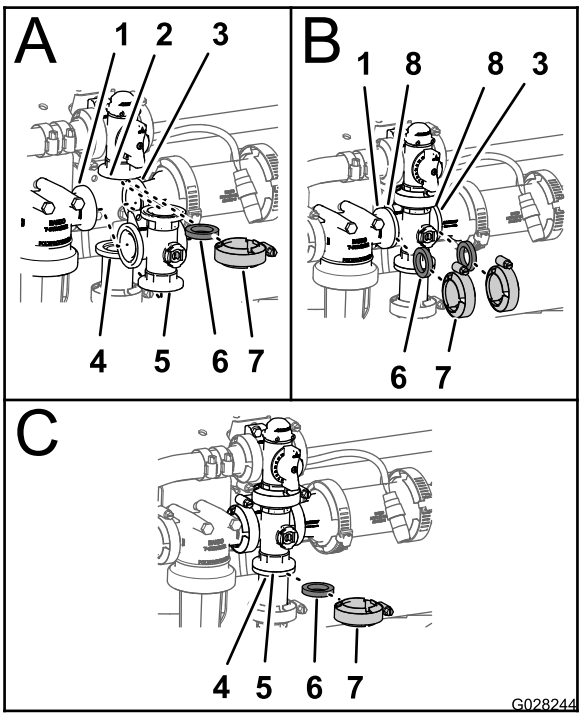

g028244

Figura 143

1. Flange (cabeça do filtro de pressão)
2. Flange (válvula de distribuição de agitação)
3. Flange (acoplador de redução)
4. Braçadeira da flange
5. Junta
6. Conector rápido
7. Coletor (válvula de agitação)
8. Flange (coletor — válvula de agitação)

2. Monte a válvula de distribuição de agitação, junta e coletor da válvula de agitação com uma braçadeira e aperte bem à mão (Figura 143).
3. Alinhe uma junta entre as flanges da cabeça do filtro de pressão e o coletor da válvula de agitação (Figura 143)
4. Monte a cabeça do filtro de pressão, junta e coletor da válvula de agitação com uma braçadeira de e aperte à mão (Figura 143).
5. Alinhe uma junta entre as flanges do coletor da válvula de agitação e acoplador de redução (Figura 143).
6. Monte o coletor da válvula de agitação, junta e acoplador de redução com uma braçadeira e aperte à mão (Figura 143).

7. Alinhe uma junta entre as flanges do coletor da válvula de agitação e o encaixe do adaptador para a válvula de aceleração da agitação (Figura 143).
8. Monte o coletor da válvula de agitação, junta e acoplador adaptador com uma braçadeira e aperte à mão (Figura 143).
9. Se desapertou as ferragens de montagem da cabeça do filtro de pressão, aperte a porca e o parafuso com 1978 a 2542 N·cm.

Instalar a válvula do coletor de secção

1. Insira a união do tampão superior da válvula do coletor na união da distribuição (Figura 144).

   Nota: Se for necessário, desaperte as ferragens da válvula de distribuição conforme necessário para ter espaço.

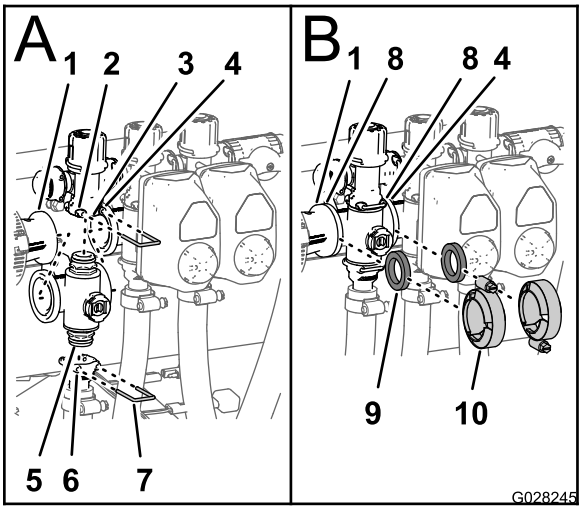

g028245

Figura 144

1. Flange (acoplador de redução)
2. Entrada (união da distribuição)
3. Válvula de distribuição
4. Flange (coletor adjacente – válvula de agitação)
5. União do tampão (conjunto da válvula do coletor)
6. Entrada (união de saída)
7. Retentor
8. Flange (coletor — válvula de secção)
9. Junta
10. Braçadeira da flange

2. Prenda a união do tampão à união da distribuição ao inserir uma fixação na entrada da união da distribuição (Figura 144).
3. Monte a união de saída na união do tampão inferior da válvula do coletor (Figura 144).
4. Prenda a união do tampão à união de saída ao inserir uma fixação na entrada da união de saída (Figura 144)
5. Alinhe uma junta entre as flanges do acoplador de redução e do coletor da válvula de secção (Figura 144)
6. Monte o acoplador de redução, junta e coletor da válvula de secção com uma braçadeira e aperte bem à mão (Figura 144)
7. Se instalar as duas válvulas de secção mais à esquerda, alinhe uma junta entre as flanges dos dois coletores da válvula de secção adjacentes (Figura 144).
8. Monte os dois coletores da válvula de secção adjacentes e junta com uma braçadeira e aperte bem à mão (Figura 144).
9. Se desapertou as ferragens de montagem da válvula de distribuição, aperte a porca e o parafuso com 1017 a 1243 N·cm.

Instalação do acionador da válvula

1. Alinhe o acionador com a válvula do coletor.
2. Prenda o acionador e válvula com fixação que removeu no passo 3 de Retirar o acionador da válvula (página 59).

Armazenamento

Execute os seguintes passos de manutenção para armazenamento a curto ou a longo prazo:

- **Para armazenamento a curto prazo** (menos de 30 dias), limpe o sistema de pulverização; consulte o *Manual do utilizador*.
- **Para armazenamento a longo prazo** (mais de 30 dias), limpe a válvula de agitação e as 3 válvulas de secção; consulte Limpar as válvulas de agitação e secção (página 58).

Resolução de problemas

Resolução de problemas com o pulverizador

Problema	Causa possível	Acção correctiva
Uma secção das rampas não pulveriza.	1. A ligação elétrica da válvula da rampa está suja ou desligada. 2. O fusível está aberto (queimado). 3. Um tubo está dobrado. 4. Uma válvula de distribuição da rampa está mal ajustada. 5. A válvula de secção da rampa está danificada. 6. O sistema elétrico está danificado.	1. Desligue a válvula manualmente. Desligue a ligação elétrica da válvula e limpe todos os cabos e volte a ligar. 2. Verifique os fusíveis e substitua-os se necessário. 3. Repare ou substitua a tubagem. 4. Ajuste as válvulas de distribuição das rampas. 5. Contacte o Serviço de assistência autorizado. 6. Contacte o Serviço de assistência autorizado.
Uma secção das rampas não desliga.	1. A válvula está danificada.	1. Desmonte a válvula da secção da rampa; consulte a secção Limpeza. Verifique todas as peças e substitua as que estiverem danificadas.
Uma válvula da rampa tem uma fuga.	1. Um anel de retenção está danificado.	1. Desmonte a válvula e substitua os vedantes utilizando o kit de reparação de válvulas; contacte o serviço de assistência autorizado.
Ocorre uma queda de pressão sempre que se liga uma rampa.	1. A válvula de distribuição da rampa está mal ajustada. 2. Existe uma obstrução no corpo da válvula da rampa. 3. O filtro do bico está danificado ou entupido.	1. Ajuste a válvula de distribuição da rampa. 2. Retire as ligações de entrada e saída da válvula da rampa e elimine as obstruções. 3. Retire e inspecione todos os bicos.
O acionador da rampa não está a funcionar corretamente.	1. Um disjuntor térmico no bloco de fusíveis responsável pela alimentação do acionador disparou devido a sobreaquecimento. 2. Um disjuntor térmico no acionador da rampa responsável pela alimentação do acionador disparou ou está avariado.	1. Espere que o sistema arrefeça antes de retomar a operação. Se o disjuntor térmico disparar repetidamente, contacte o Serviço de assistência autorizado. 2. Contacte o Serviço de assistência autorizado.

Esquemas

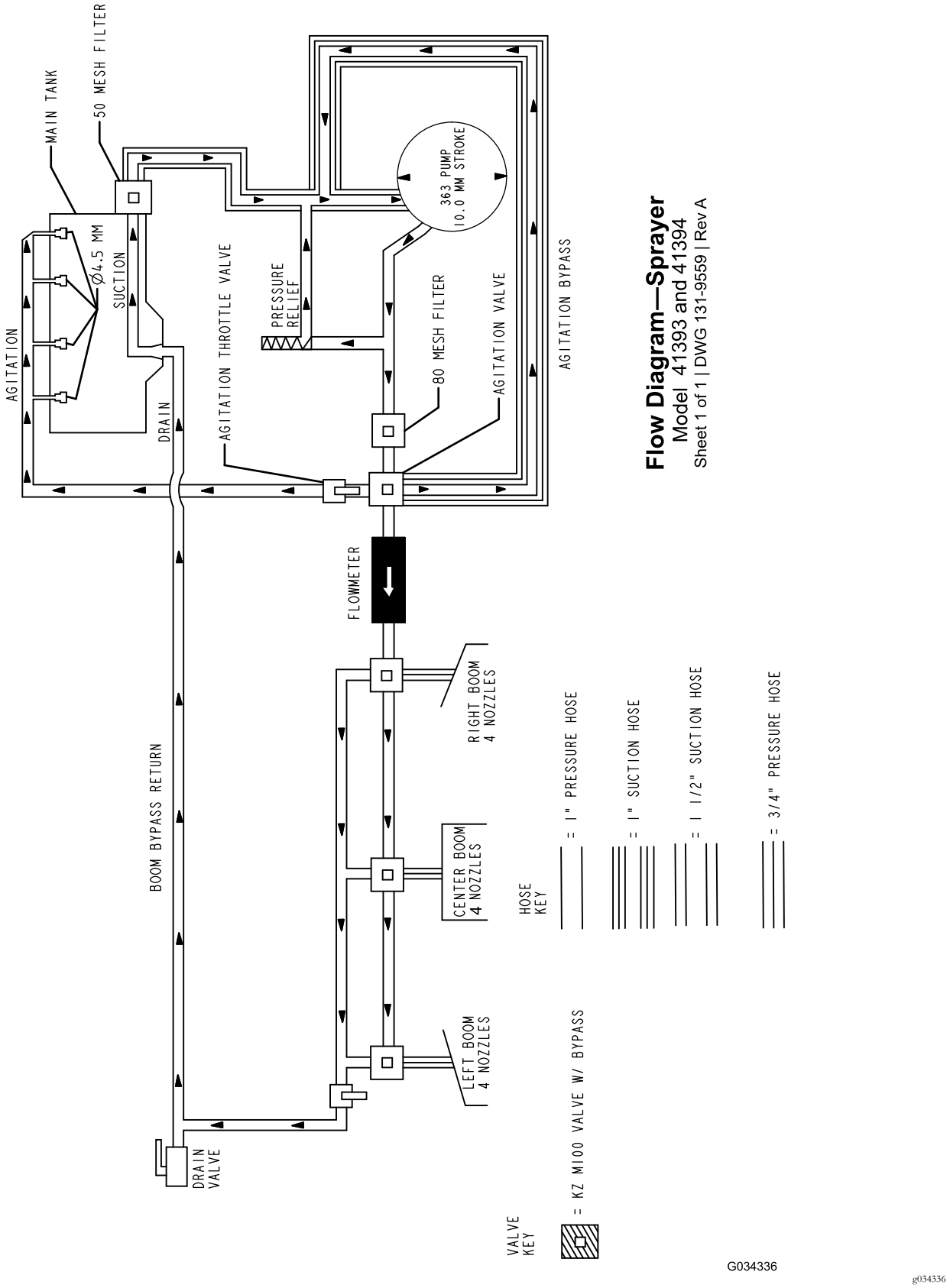

Diagrama de fluxo do pulverizador 131-9559 (Rev. A)



Count on it.