Form No. 3407-103 Rev A

Комплект для модернизации клапана

Опрыскиватель травяного покрова Multi Pro® 5800-D

Номер модели 132-4276

Инструкции по монтажу

Комплект для модернизации клапана предназначен для замены регулирующих клапанов опрыскивателя и связанных с ними компонентов на опрыскивателях травяного покрова.

Вы можете напрямую связаться с компанией Toro, посетив сайт www.Toro.com, для получения информации о технике безопасности и материалов о подготовке к эксплуатации изделия, информации о принадлежностях, для помощи в поисках дилера или для регистрации изделия.

⚠ ПРЕДУПРЕЖДЕНИЕ

КАЛИФОРНИЯ
Положение 65, Предупреждение

В соответствии с информацией, имеющейся в распоряжении компетентных органов штата Калифорния, данное вещество содержит химическое соединение (соединения), отнесенные к категории канцерогенных, способных вызвать врождённые пороки и оказывающих вредное воздействие на репродуктивную систему человека.

Лица, использующие данное вещество, должны иметь в виду, что, согласно информации, имеющейся в распоряжении компетентных органов штата Калифорния, оно содержит химическое соединение (соединения), отнесенные к категории канцерогенных, способных вызвать врождённые пороки и оказывающих вредное воздействие на репродуктивную систему человека.

Техника безопасности

⚠ ПРЕДУПРЕЖДЕНИЕ

Химические вещества, используемые в распылительной системе, могут быть ядовитыми и представлять опасность для оператора, находящихся поблизости людей, животных, растений, почвы или имущества.

- **Внимательно прочтите и выполняйте указания, приведенные на предупреждающих табличках по химическим веществам и в паспортах безопасности материалов (MSDS) по всем используемым химикатам, чтобы защитить себя в соответствии с рекомендациями изготовителя химикатов. Например, используйте соответствующие средства индивидуальной защиты, включая защиту лица и глаз, перчатки или другое оборудование для предотвращения контакта тела с химикатами.**
- **При использовании нескольких химикатов необходимо ознакомиться с информацией о каждом из них.**
- **При отсутствии данной информации не приступайте к работе с опрыскивателем.**
- **До начала работы с системой опрыскивания убедитесь, что она была трижды промыта и нейтрализована в соответствии с рекомендациями изготовителя (изготовителей) химикатов и все клапаны были приведены в действие на полный рабочий ход 3 раза.**
- **Убедитесь в наличии достаточного количества чистой воды и мыла вблизи места выполнения работ. Следует немедленно смывать любые химикаты, попавшие на кожу.**

© 2016—The Toro® Company
8111 Lyndale Avenue South
Bloomington, MN 55420

Регистрация в www.Toro.com.

Перевод исходного документа (RU)
Отпечатано в США
Все права защищены
3407-103 A

Наклейки с правилами техники безопасности и инструкциями

Предупреждающие наклейки и инструкции по технике безопасности должны быть хорошо видны оператору и установлены во всех местах повышенной опасности. Заменяйте любую поврежденную или утерянную наклейку.



decal127-6976

127-6976

1. Уменьшение
2. Увеличение

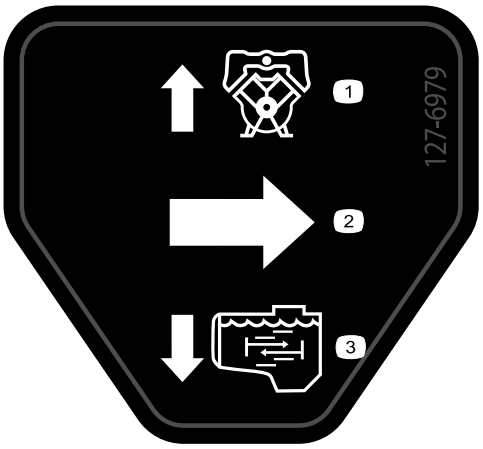

decal127-6979

127-6979

1. Поток в линии возврата насоса
2. Направление потока
3. Поток перемешивания

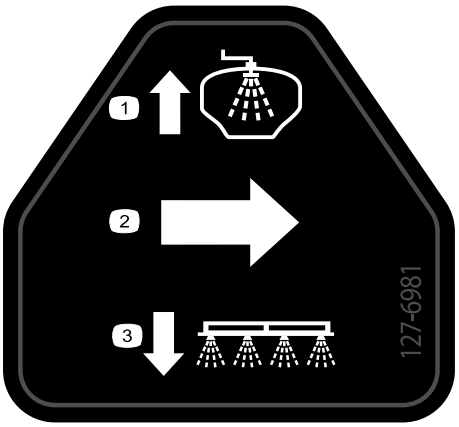

decal127-6981

127-6981

1. Поток в линии возврата перепуска
2. Направление потока
3. Опрыскивание через стрелу

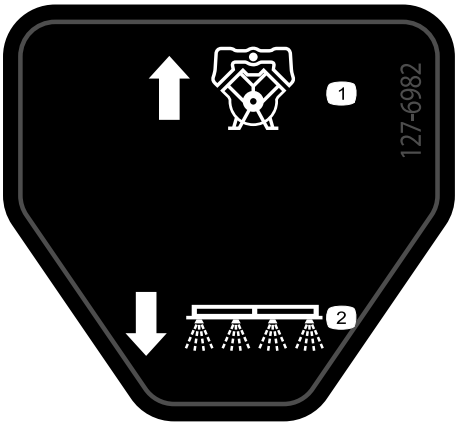

decal127-6982

127-6982

1. Поток в линии возврата насоса
2. Опрыскивание через стрелу

Монтаж

Незакреплённые детали

Используя таблицу, представленную ниже, убедитесь в том, что все детали отгружены

Процедура	Наименование	Количество	Использование
1	Детали не требуются	–	Подготовьтесь к монтажу комплекта.
2	Детали не требуются	–	Отсоедините задний жгут проводов от дополнительного навесного оборудования.
3	Детали не требуются	–	Отсоединение трубки датчика давления для манометра на приборной панели.
4	Задний жгут проводов	1	Снимите задний жгут проводов машины
5	Детали не требуются	–	Снимите детали систем перепуска, слива и перемешивания.
6	Детали не требуются	–	Разборка шланга подачи
7	Детали не требуются	–	Снимите крепление клапана и клапаны секций стрел.
8	Клапан опрыскивателя в сборе Крышка — 52 мм (2-1/16 дюйма) Уплотнительная прокладка — 25 x 35 мм (1 x 1-3/8 дюйма) Фланцевый хомут — от 40 до 64 мм (от 1-9/16 до 2-1/2 дюйма) Крепление клапана Болты с фланцевыми головками (5/16 x 1 дюйм) Фланцевые контргайки (5/16 дюйма)	1 1 1 1 1 5 5	Установите клапаны на крепление клапана.
9	Детали не требуются	–	Установите крепление клапана на машину.
10	Винт (6-32 x 5/8 дюйма) Рукоятка Дроссельный клапан перемешивания Монтажный кронштейн (нейлоновый) Кронштейн клапана перемешивания Болт (6 x 12 мм) Шланг подачи перемешивания Сопло перемешивания в сборе Перепускной шланг перемешивания — 25 x 254 мм (1 x 10 дюймов) Уплотнительная прокладка — 25 x 35 мм (1 x 1-3/8 дюйма) Фланцевый хомут — от 40 до 64 мм (от 1-9/16 до 2-1/2 дюйма)	1 1 1 1 1 1 1 1 1 1 1	Установите отсечной клапан перемешивания, сопла и шланги

Процедура	Наименование	Количество	Использование
11	Шланг подачи коллектора (1 x 25 дюймов)	1	Установите шланг подачи коллектора.
	Уплотнительная прокладка – 25 x 35 мм (1 x 1-3/8 дюйма)	1	
	Фланцевый хомут – от 40 до 64 мм (от 1-9/16 до 2-1/2 дюйма)	1	
12	Отсечной клапан эдуктора	1	Установите отсечной клапан и шланги для комплекта предварительного смешивания химикатов.
	Кронштейн отсечного клапана	1	
	Фланцевые контргайки (1/4 дюйма)	1	
	Уплотнительная прокладка – 25 x 35 мм (1 x 1-3/8 дюйма)	1	
	Фланцевый хомут – от 40 до 64 мм (от 1-9/16 до 2-1/2 дюйма)	1	
	Перепускной шланг перемешивания – 25 x 337 мм (1 x 13-1/4 дюйма)	1	
	Уплотнительная прокладка – 25 x 35 мм (1 x 1-3/8 дюйма)	1	
	Фланцевый хомут – от 40 до 64 мм (от 1-9/16 до 2-1/2 дюйма)	1	
	Шланг сброса давления – 2,5 x 29,8 см (1 x 11-3/4 дюйма)	1	
	Шланг подачи опрыскивателя – 2,5 x 48,6 см (1 x 19-1/8 дюйма)	1	
	Шланг подачи эдуктора – 2,5 x 156,5 см (1 x 61-5/8 дюйма)	1	
13	Узел перепускного и сливного шлангов	1	Установите узел шланга перепуска секции и сливного шланга.
	Опорный хомут	1	
	Болт с фланцевой головкой (5/16 x 3/4 дюйма)	1	
	Шайба (5/16 дюйма)	1	
14	Шланг подачи – левая секция стрелы – 2 x 205 см (3/4 x 80-13/16 дюйма)	1	Установите шланги распылительных сопел.
	Шланг подачи – средняя секция стрелы – 2 x 58 см (3/4 x 22-13/16 дюйма)	1	
	Шланг подачи – правая секция стрелы – 2 x 170 см (3/4 x 66-13/16 дюйма)	1	

Процедура	Наименование	Количе-ство	Использование
15	Фланцевый отсечной клапан Монтажный кронштейн (нейлоновый) Прямоугольное колено (с отверстием нагнетания) Уплотнительная прокладка – 25 x 35 мм (1 x 1-3/8 дюйма) Фланцевый хомут – от 40 до 64 мм (от 1-9/16 до 2-1/2 дюйма) Шайба (5/16 x 13/16 дюйма) Болт (6 x 16 мм) Шланговый хомут Быстроразъемный штуцер (гнездо) Прямой штуцер типа «елочка» (1/2 дюйма) Шланг – 1,3 x 762 см (1/2 x 300 дюймов) Шланг – 1,3 x 180 см (1/2 x 71 дюйм) Кабельные стяжки	1 1 1 1 1 4 4 2 1 1 1 1 3	Установите отсечной клапан и шланг для дополнительного комплекта распылителя или электрического шлангового барабана.
16	Задний жгут проводов Кабельная стяжка	1 3	Установите задний жгут проводов на машину.
17	Детали не требуются	–	Подсоедините задний жгут проводов.
18	Промежуточный жгут проводов (дополнительный комплект распылителя или электрического шлангового барабана)	1	Подсоедините задний жгут проводов к дополнительному навесному оборудованию
19	Детали не требуются	–	Подсоедините трубку датчика давления для манометра на приборной панели.
20	Детали не требуются	–	Завершите установку комплекта модификации клапана.

1

Подготовка к монтажу комплекта

Детали не требуются

Подготовка машины

1. Установите машину на ровную поверхность (Рисунок 1).

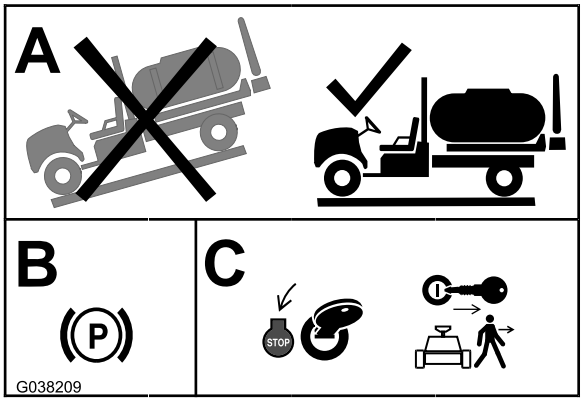

g038209

Рисунок 1

2. Включите стояночный тормоз (Рисунок 1).
3. Выключите двигатель и извлеките ключ (Рисунок 1).

Подготовка опрыскивателя и дополнительного промывочного бака

1. Очистите опрыскиватель; см. раздел «Очистка опрыскивателя» в *Руководстве оператора* для машины.

   Внимание: Перед установкой комплекта для модернизации клапана необходимо полностью слить жидкость из бака опрыскивателя.

2. **Для машин, на которых установлен дополнительный комплект для промывки бака, выполните следующие действия:** закачайте воду из промывочного бака в бак опрыскивателя; см. раздел «Управление комплектом для промывки» в *Инструкции по установке* для комплекта промывки бака.

3. Слейте воду из бака опрыскивателя (Рисунок 2); см. раздел «Очистка опрыскивателя» в *Руководстве оператора* для данной машины.

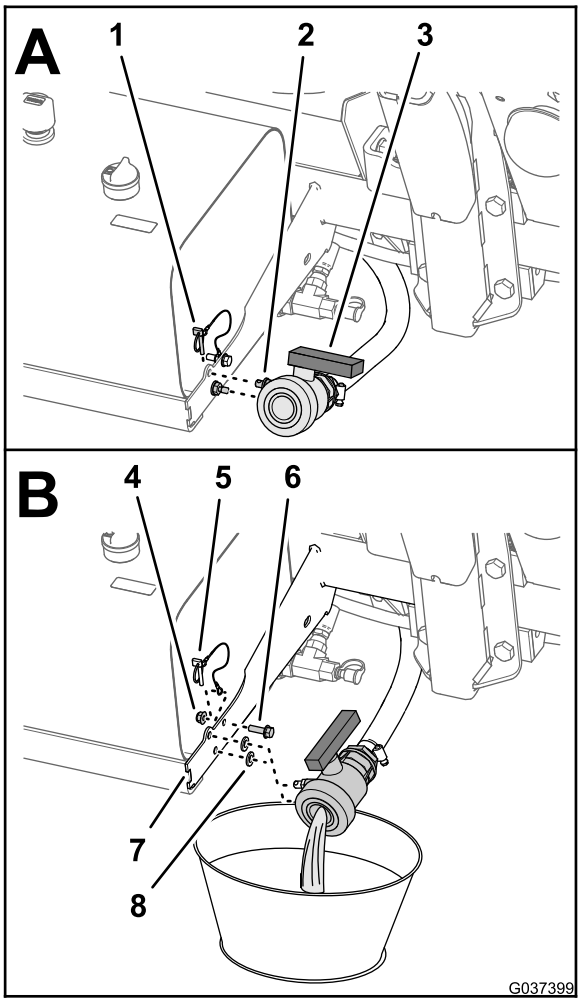

g037399

Рисунок 2

1. Шплинт
2. Монтажный штифт
3. Сливной кран
4. Фланцевая контргайка (5/16 дюйма)
5. Тросик (шплинт)
6. Болт с фланцевой головкой (5/16 x 1 дюйм)
7. Опора (гидравлический бак)
8. Резиновая шайба

4. Отверните болт с фланцевой головкой (5/16 x 1 дюйм) и фланцевую контргайку (5/16 дюйма), которые крепят тросик шплинта к опоре гидравлического бака (Рисунок 2).

   Примечание: Сохраните шплинт, фланцевую контргайку, болт с фланцевой головкой и две резиновые шайбы для установки, описанной в разделе Установка сливного крана (страница 39).

Отсоединение аккумулятора

1. Выдвиньте левую и правую секции стрелы в горизонтальное положение.
2. Поверните КЛЮЧ ЗАМКА ЗАЖИГАНИЯ в положение ВЫКЛ. и извлеките ключ; см. *Руководство оператора.*
3. Снимите крышку аккумуляторной батареи и отсоедините отрицательный (черный, земля) кабель от штыря аккумулятора (Рисунок 3 и Рисунок 4).

⚠ ПРЕДУПРЕЖДЕНИЕ

Электрические искры могут вызвать взрыв аккумуляторных газов, что приведет к получению травмы.

Неправильное подключение кабелей к аккумуляторной батарее может привести к повреждению машины и кабелей и вызвать искрение.

- **Всегда отсоединяйте отрицательный (черный) кабель аккумуляторной батареи перед отсоединением положительного (красного) кабеля.**
- **Всегда присоединяйте положительный (красный) кабель батареи перед присоединением отрицательного (черного) кабеля.**

Полюсные штыри аккумуляторной батареи или металлические инструменты могут закоротить на металлические детали опрыскивателя, вызвав искрение.

- **При снятии или установке аккумулятора не допускайте прикосновения его штырей к металлическим деталям опрыскивателя.**
- **Не допускайте короткого замыкания полюсных штырей аккумулятора металлическими инструментами на металлические детали опрыскивателя.**
- **Хомут аккумулятора должен всегда находиться на своем месте для защиты и фиксации аккумулятора.**

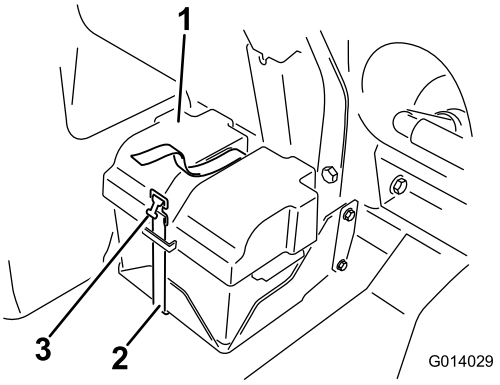

g014029

Рисунок 3

1. Крышка аккумуляторной батареи
2. Хомут
3. Пряжка

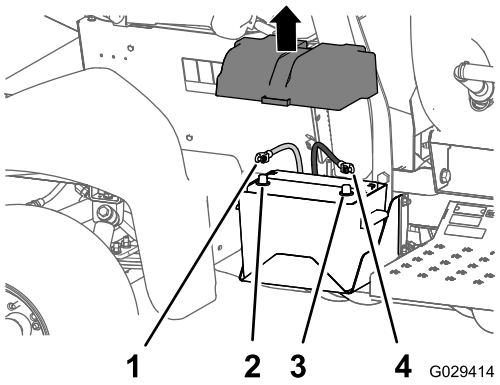

g029414

Рисунок 4

1. Положительный кабель аккумуляторной батареи
2. Положительный штырь аккумулятора
3. Отрицательный штырь аккумулятора
4. Отрицательный штырь аккумулятора

4. Отсоедините положительный (красный) кабель от штыря аккумуляторной батареи (Рисунок 4).
5. Наклоните оба сиденья вперед и закрепите их, вставив подпорки в фиксаторы на концах пазов в основании центральной консоли.
6. Дайте двигателю полностью остыть.

2

Отсоединение заднего жгута проводов от дополнительного навесного оборудования

Детали не требуются

Отсоединение жгута проводов от дополнительного комплекта распылителя или электрического шлангового барабана

1. В задней части бака опрыскивателя найдите жгут проводов для комплекта распылителя или комплекта электрического шлангового барабана (Рисунок 5).

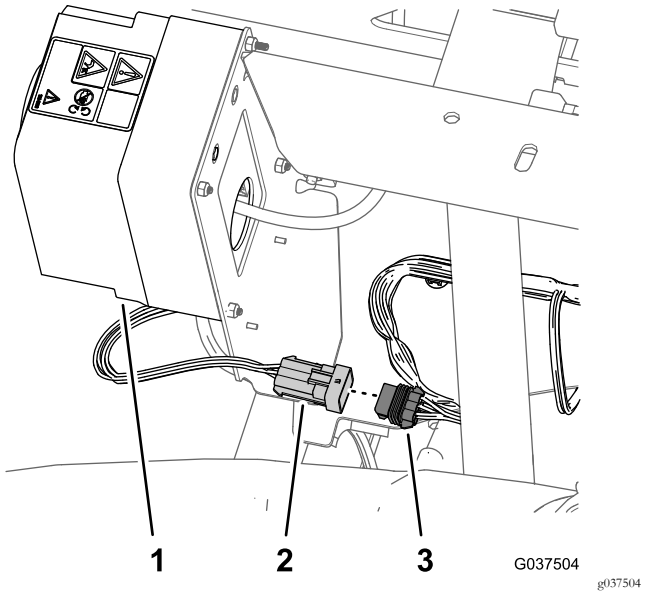

Рисунок 5

1. Блок управления (комплект распылителя или комплект электрического шлангового барабана)
2. 6-штыревой соединитель (жгут проводов — комплект распылителя или комплект электрического шлангового барабана)
3. 6-гнездовой соединитель (задний жгут проводов)

2. Отсоедините 6-штыревой соединитель жгута проводов комплекта распылителя или комплекта электрического шлангового барабана от 6-гнездового соединителя заднего жгута проводов (Рисунок 5).

Отсоединение компрессора от комплекта пенного маркера

1. В задней части бака пенного маркера найдите жгут проводов на компрессоре (Рисунок 6).

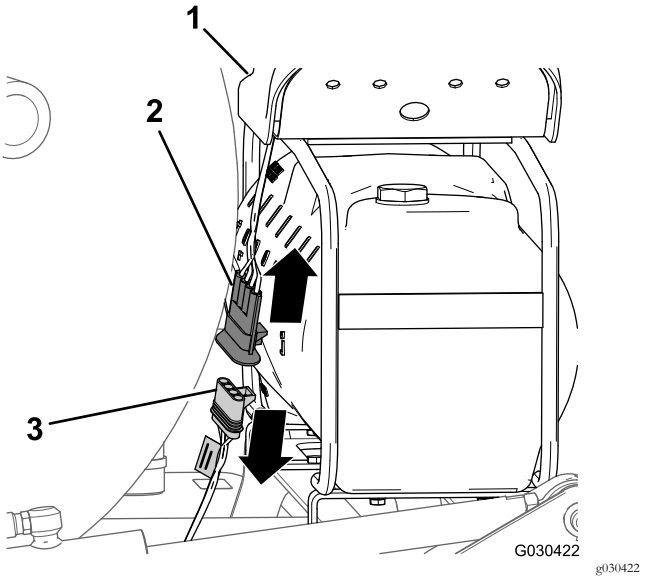

Рисунок 6

1. Компрессор
2. 4-штыревой соединитель (жгут проводов компрессора)
3. 4-гнездовой соединитель (жгут проводов для доводочного комплекта)

2. Отсоедините 4-штыревой соединитель жгута проводов компрессора от 4-гнездового соединителя заднего жгута проводов машины (Рисунок 6).

Отсоединение насоса комплекта промывочного бака

1. В задней части машины сожмите с обеих сторон крышку промывочного насоса и поднимите крышку вверх, чтобы высвободить выступы крышки из пазов в посадочной плите, затем снимите крышку с машины (Рисунок 7).

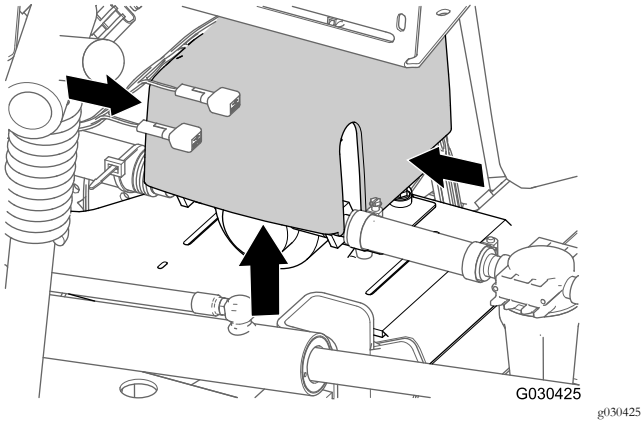

Рисунок 7

2. Отсоедините 6-штыревой соединитель жгута проводов промывочного насоса от 6-гнездового соединителя заднего жгута проводов (Рисунок 8).

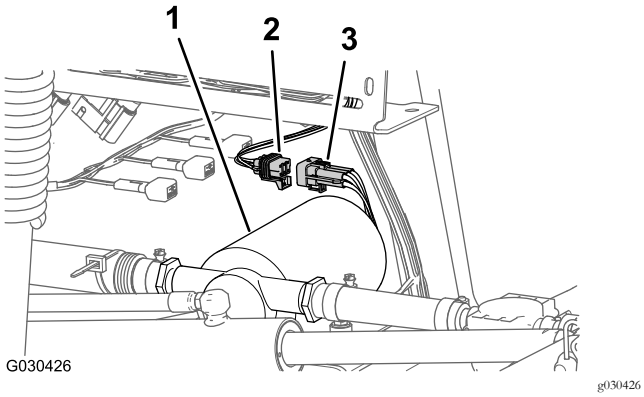

Рисунок 8

1. Промывочный насос
2. 6-гнездовой соединитель (задний жгут проводов)
3. 6-штыревой соединитель (жгут проводов промывочного насоса)

Отсоединение жгута проводов от дополнительного комплекта Pro-Control

Отсоедините 3-штыревой соединитель жгута проводов расходомера от 3-гнездового соединителя заднего жгута проводов машины (Рисунок 9).

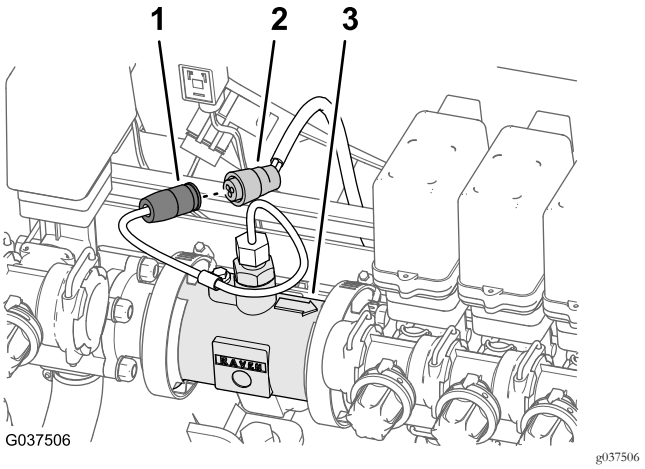

Рисунок 9

1. 3-штыревой соединитель (жгут проводов расходомера)
2. 3-гнездовой соединитель (задний жгут проводов машины)
3. Расходомер

3

Отсоединение трубки датчика давления для манометра на приборной панели

Детали не требуются

Отсоединение трубки датчика давления для манометра на приборной панели — машины без дополнительного комплекта шлангового барабана.

Примечание: Если машина оборудована дополнительным комплектом распылителя, см. Отсоединение трубки датчика давления и шланга подачи — дополнительный комплект распылительного пистолета или дополнительный комплект шлангового барабана с электроприводом. (страница 10)

1. Вдавите зажимное кольцо соединительной муфты трубки в штуцер крышки с отверстием на клапане правой секции стрелы (Рисунок 10).

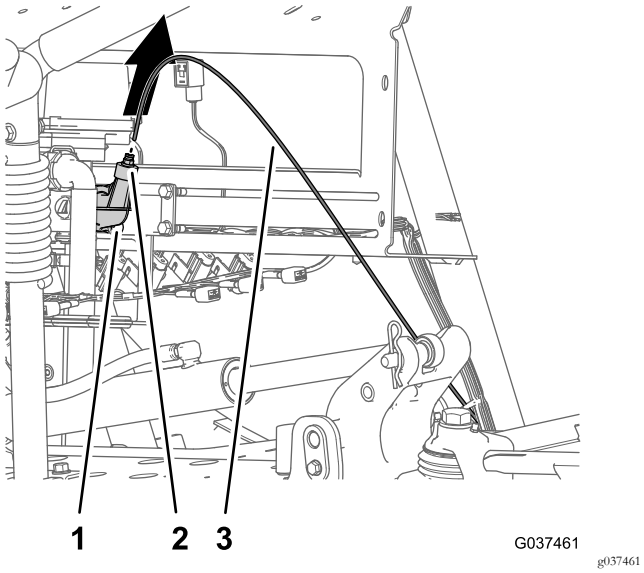

Рисунок 10

1. Соединительная муфта трубки (торцевая крышка клапана правой секции стрелы)
2. Штуцер крышки с отверстием
3. Трубка датчика давления

2. Вытяните трубку датчика давления для манометра на приборной панели из соединительной муфты (Рисунок 10).

Отсоединение трубки датчика давления и шланга подачи — дополнительный комплект распылительного пистолета или дополнительный комплект шлангового барабана с электроприводом.

1. Вдавите зажимные кольца соединительных муфт трубок в тройник на штуцере отверстия нагнетания (Рисунок 11 или Рисунок 12).

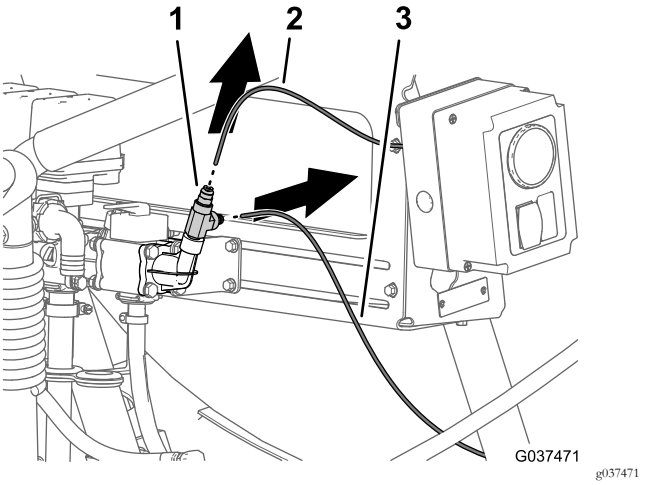

Рисунок 11

Дополнительный комплект распылителя

1. Соединительная муфта трубки (штуцер нагнетания — перепускной клапан)
2. Трубка датчика давления (манометр распылителя)
3. Трубка датчика давления (манометр на приборной панели)

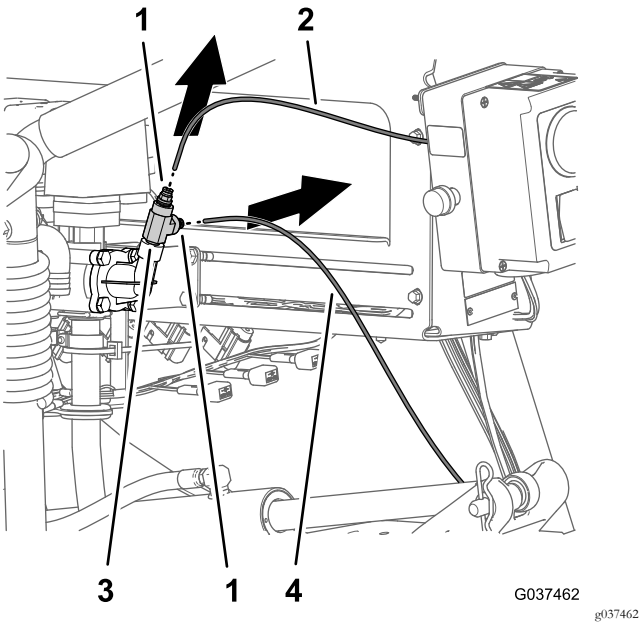

Рисунок 12

Комплект электрического шлангового барабана

1. Соединительная муфта трубки (штуцер нагнетания — перепускной клапан)
2. Трубка датчика давления (манометр распылителя)
3. Тройник
4. Трубка датчика давления (манометр на приборной панели)

2. Снимите трубку датчика давления для манометра на приборной панели с соединительной муфты трубки (Рисунок 11 или Рисунок 12).

3. Снимите трубку датчика давления для манометра распылителя с соединительной муфты трубки (Рисунок 11 или Рисунок 12).
4. Снимите тройник со штуцера отверстия нагнетания (Рисунок 13).

   Примечание: Сохраните тройник для последующей установки, описанной в разделе Подсоединение трубки датчика давления – дополнительный комплект распылитя или дополнительный комплект шлангового барабана с электроприводом (страница 56).

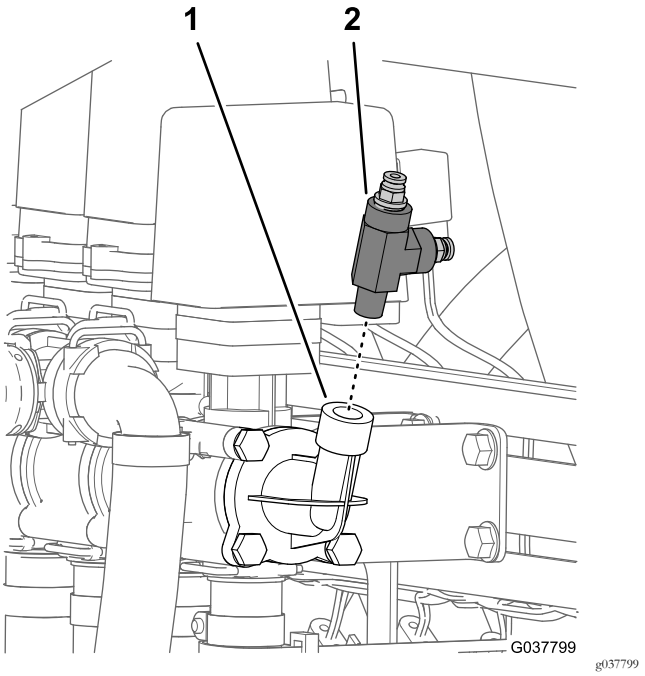

Рисунок 13

1. Трубка штуцера отверстия нагнетания
2. Тройник

4

Демонтаж заднего жгута проводов машины

Детали, требуемые для этой процедуры:

1	Задний жгут проводов

Отсоединение переднего и заднего жгутов проводов

Примечание: При отсоединении переднего и заднего жгутов проводов используйте подъемник для машины.

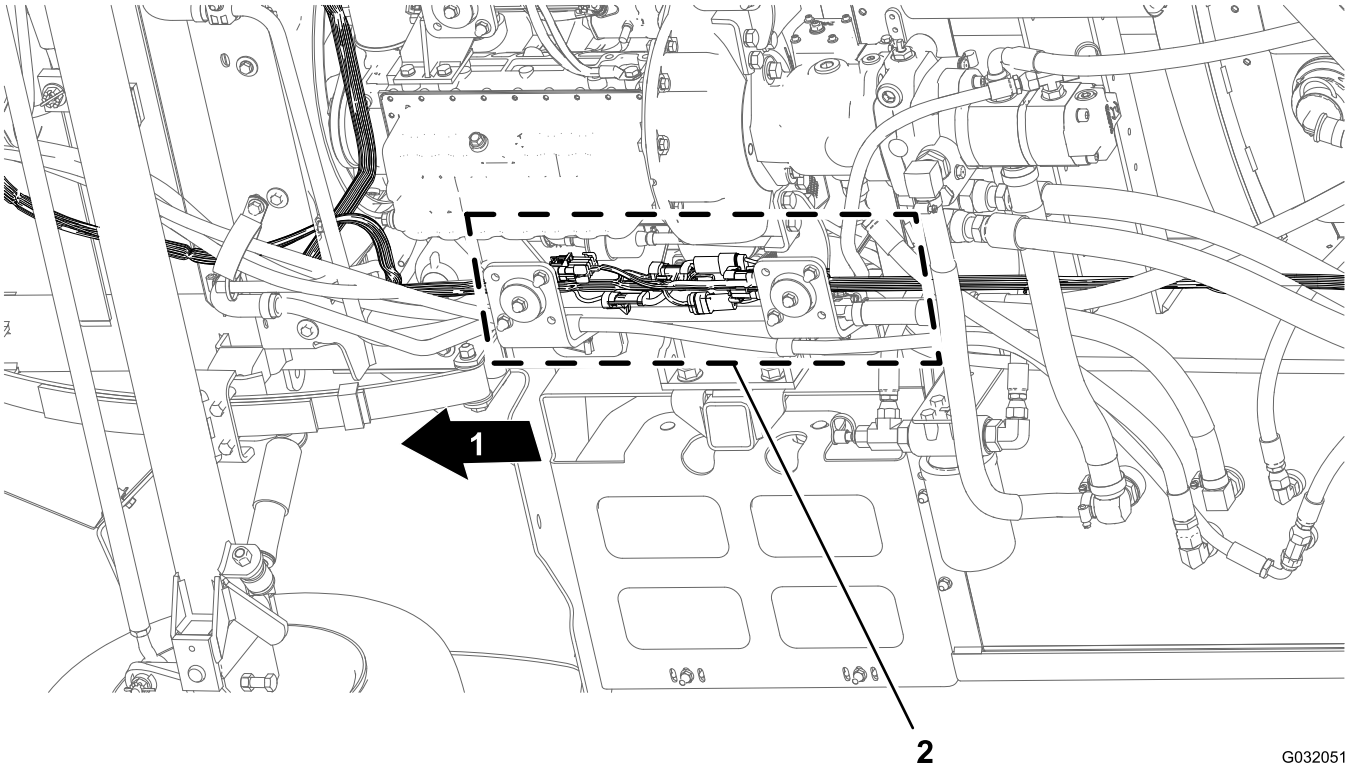

Рисунок 14

1. Передняя сторона машины
2. Интерфейсы соединителей (передний и задний жгуты проводов)

1. Находясь под машиной, под правой трубой рамы найдите электрические соединители переднего и заднего жгутов проводов машины (Рисунок 14).
2. Разомкните 6 пар соединителей между передним и задним жгутами проводов, как показано на рис. Рисунок 15–Рисунок 19.

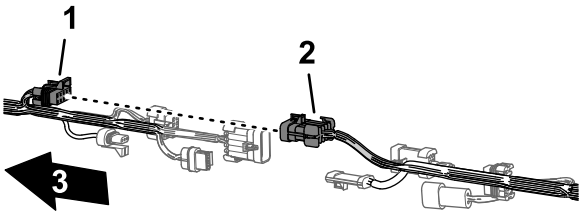

Рисунок 15

1. 10-гнездовой соединитель — промежуточное соединение жгута проводов опрыскивателя (передний жгут проводов)
2. 10-штыревой соединитель — промежуточное соединение жгута проводов опрыскивателя (задний жгут проводов)
3. Передняя сторона автомобиля

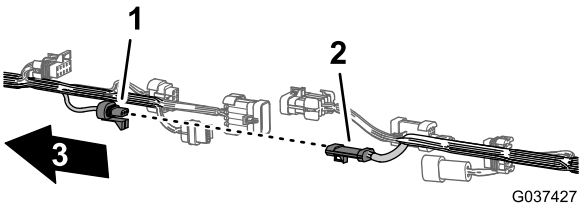

Рисунок 16

1. 3-гнездовой соединитель — расходомер (передний жгут проводов)
2. 3-штыревой соединитель — расходомер (задний жгут проводов)
3. Передняя сторона автомобиля

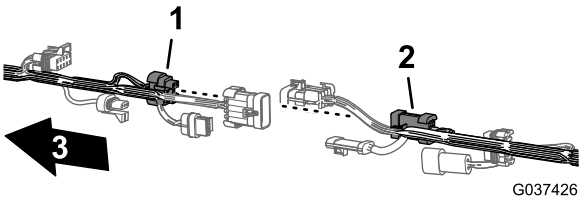

Рисунок 17

1. 8-гнездовой соединитель — промежуточное соединение жгута проводов опрыскивателя (передний жгут проводов)
2. 8-штыревой соединитель — промежуточное соединение жгута проводов опрыскивателя (задний жгут проводов)
3. Передняя сторона автомобиля

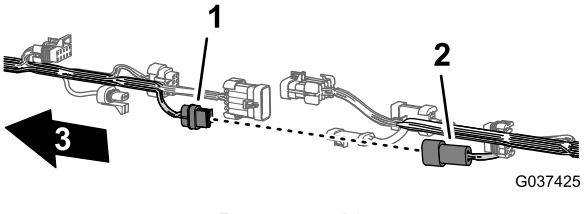

Рисунок 18

1. 2-гнездовой соединитель — промывочный насос (передний жгут проводов)
2. 2-штыревой соединитель — промывочный насос (задний жгут проводов)
3. Передняя сторона автомобиля

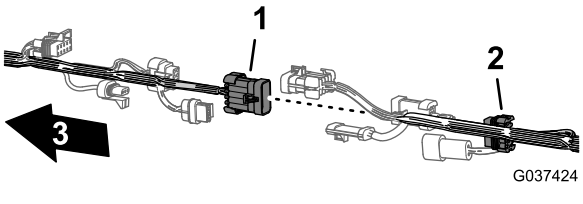

Рисунок 19

1. 10-штыревой соединитель — промежуточное соединение жгута проводов опрыскивателя (передний жгут проводов)
2. 10-гнездовой соединитель — промежуточное соединение жгута проводов опрыскивателя (задний жгут проводов)
3. Передняя сторона машины

3. Снимите три вставных держателя, которые крепят задний жгут проводов к отверстиям в правой трубе рамы машины (Рисунок 20).

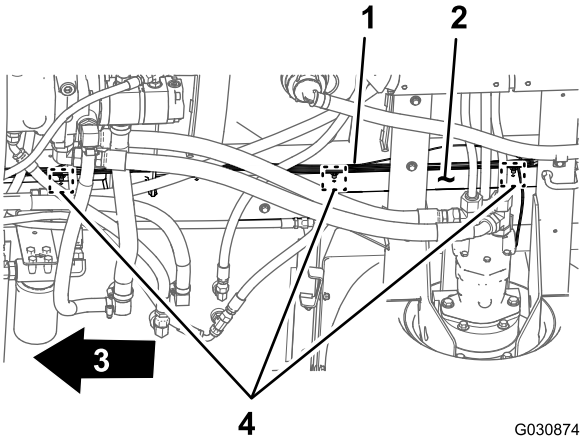

Рисунок 20

1. Задний жгут проводов
2. Правая труба рамы
3. Передняя сторона машины
4. Вставной держатель

Отсоединение жгута проводов от деталей опрыскивателя

1. В задней части машины (между правой трубой рамы и правым крылом) разъедините 3-штыревой соединитель жгута проводов датчика скорости на правом гидроприводе и 3-гнездовой соединитель заднего жгута проводов (Рисунок 21).

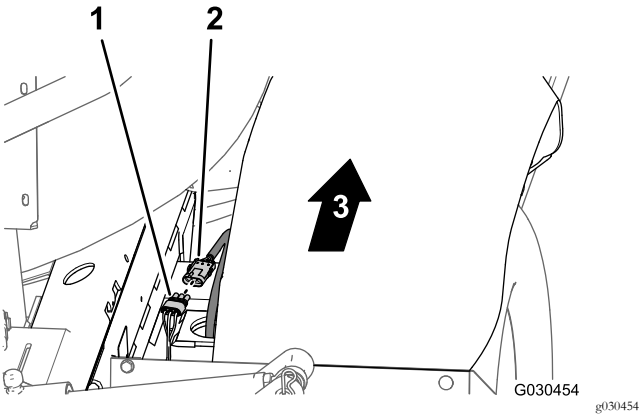

Рисунок 21

1. 3-гнездовой соединитель (задний жгут проводов)
2. 3-штыревой соединитель (жгут проводов гидромотора)
3. Передняя сторона машины

2. В задней части крепления коллектора отсоедините 3-гнездовой соединитель от клапана перемешивания и 3-гнездовые соединители от 3 клапанов секций стрелы (Рисунок 22).

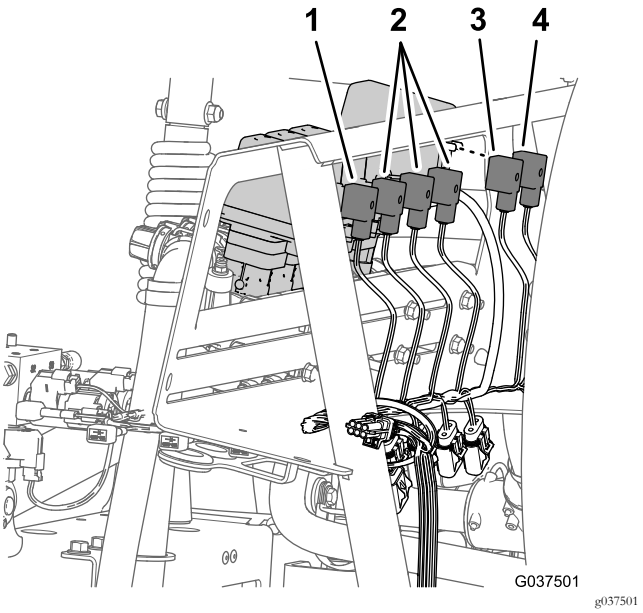

Рисунок 22

1. 3-гнездовые соединители (КЛАПАН РАСПЫЛИТЕЛЯ)
2. 3-гнездовые соединители (ЛЕВЫЙ РАСПЫЛИТЕЛЬНЫЙ КЛАПАН / СРЕДНИЙ РАСПЫЛИТЕЛЬНЫЙ КЛАПАН / ПРАВЫЙ РАСПЫЛИТЕЛЬНЫЙ КЛАПАН)
3. 3-гнездовой соединитель (КЛАПАН ПЕРЕМЕШИВАНИЯ)
4. 3-гнездовой соединитель (КЛАПАН ЭДУКТОРА)

3. Снимите вставные держатели, которые крепят задний жгут проводов к отверстиям в передней части и нижней плите крепления коллектора (Рисунок 23).

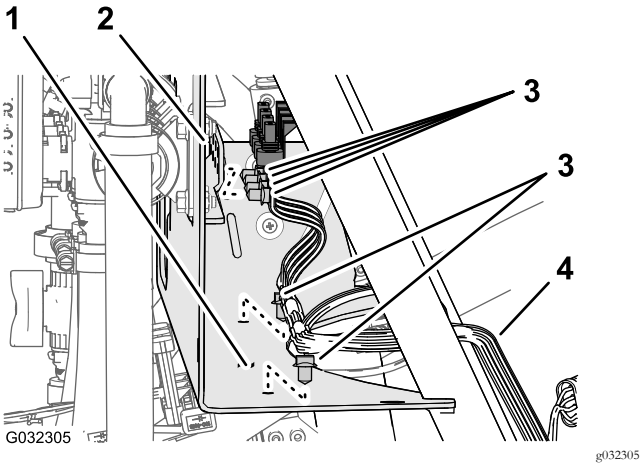

Рисунок 23

1. Крепление коллектора (нижняя плита)
2. Крепление коллектора (передняя сторона)
3. Вставные держатели
4. Задний жгут проводов

4. У машин без комплекта ультразвукового выравнивания стрелы: в задней части машины

отсоедините описанные далее 2-гнездовые соединители (Рисунок 24) коллектора цилиндра подъема следующим образом:

- Правый электромагнит подъема
- Левый электромагнит подъема
- Электромагнит включения
- Правый электромагнит опускания
- Левый электромагнит опускания

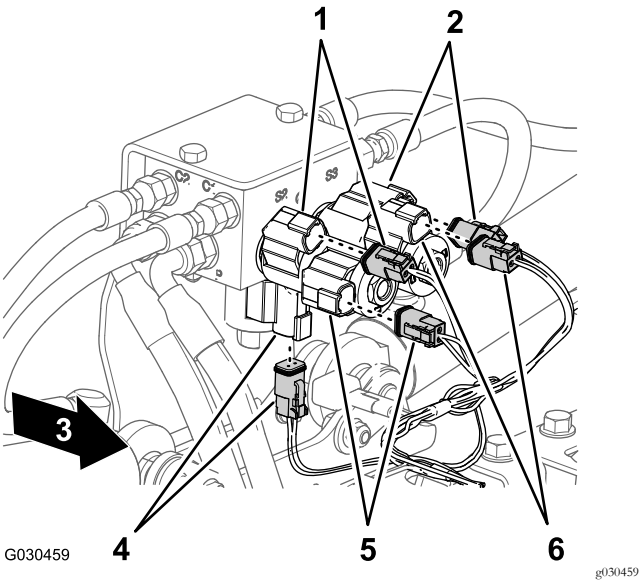

Рисунок 24

1. Правый — вверх (соединитель электромагнита и главного жгута проводов)
2. Левый — вверх (соединитель электромагнита и главного жгута проводов)
3. Передняя сторона машины
4. Включение (соединитель электромагнита и главного жгута проводов)
5. Правый — вниз (соединитель электромагнита и главного жгута проводов)
6. Левый — вниз (соединитель электромагнита и главного жгута проводов)

5. В задней части машины, во внутренней зоне насоса опрыскивателя разъедините 2-гнездовой соединитель заднего жгута проводов и 2-штыревой соединитель реле насоса (Рисунок 25).

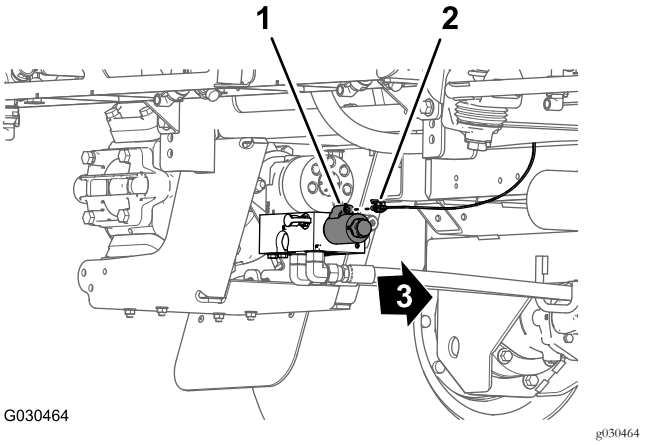

Рисунок 25

1. 2-штыревой соединитель (реле насоса)
2. 2-гнездовой соединитель (задний жгут проводов)
3. Передняя сторона автомобиля

6. Снимите вставной держатель, который крепит задний жгут проводов (Рисунок 26) к отверстиям в задней поперечной трубе (позади тяговых гидромоторов).

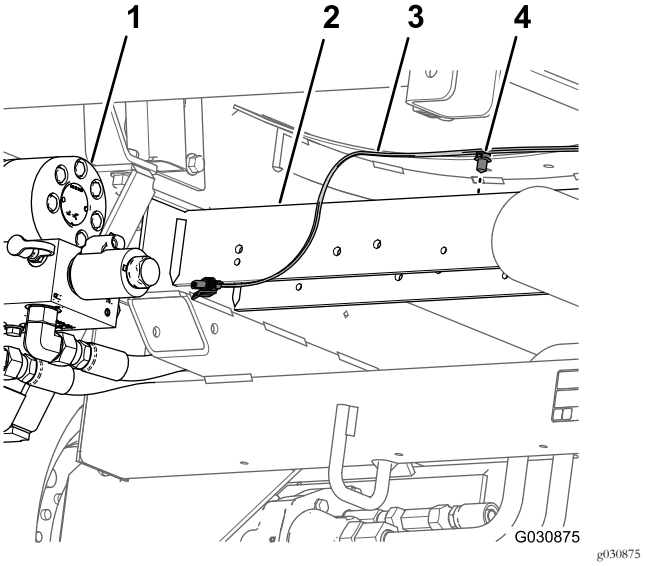

Рисунок 26

1. Насос опрыскивателя
2. Задняя поперечная труба
3. Задний жгут проводов
4. Вставной держатель

7. Отсоедините трубку датчика давления для манометра на приборной панели от заднего жгута проводов машины (Рисунок 27).

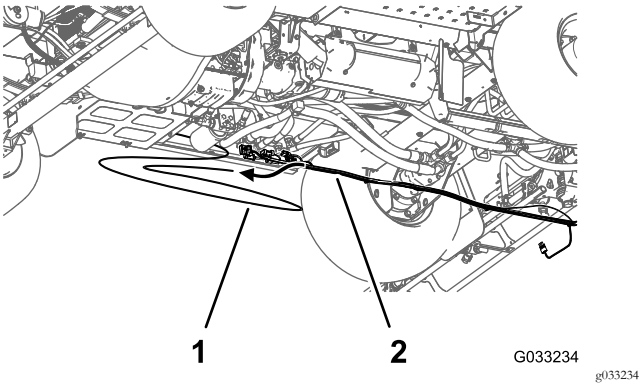

Рисунок 27

1. Трубка датчика давления (манометр на приборной панели)
2. Задний жгут проводов

8. Снимите задний жгут проводов с машины.

   Примечание: Главный задний жгут проводов, снятый с машины, больше не понадобится.

5

Демонтаж деталей систем перепуска, слива и перемешивания

Детали не требуются

Демонтаж перепускных и сливных шлангов

1. Снимите держатель, который крепит прямоугольный шланговый штуцер, подсоединенный к переходному штуцеру в нижней части бака опрыскивателя (Рисунок 28).

   Примечание: Сохраните держатель для последующей установки, описанной в разделе Установка сливного шланга бака (страница 37).

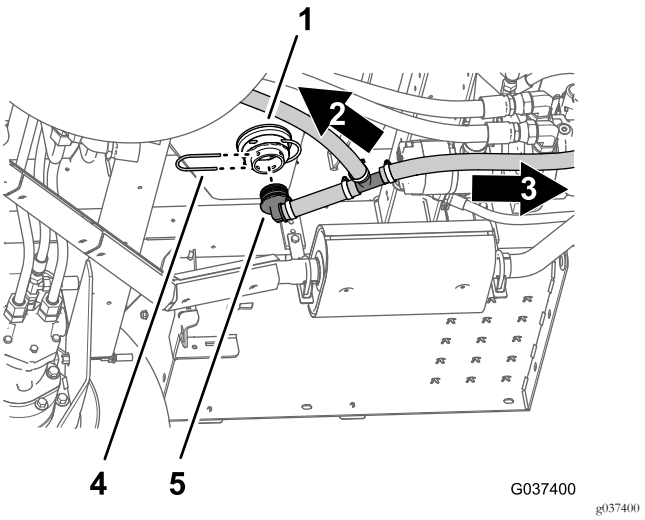

Рисунок 28

1. Переходной штуцер (нижняя часть бака опрыскивателя)
2. В сторону перепускного клапана
3. Держатель
4. В сторону сливного крана
5. Прямоугольный шланговый штуцер

2. Снимите прямоугольный шланговый штуцер с переходного штуцера (Рисунок 28).
3. Сохраните держатель, который крепит прямоугольный шланговый штуцер к концу перепускного клапана, относящегося к клапану правого сегмента стрелы (Рисунок 29).

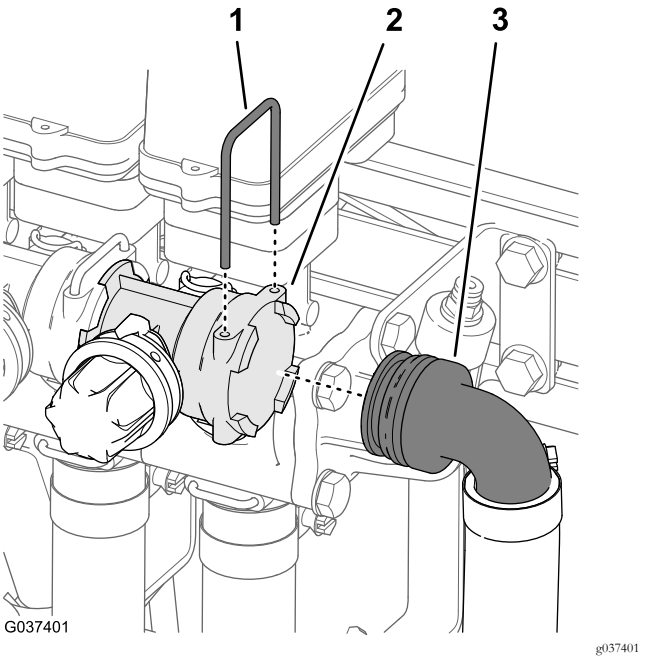

Рисунок 29

1. Держатель
2. Гнездо (перепускной клапан)
3. Прямоугольный шланговый штуцер (перепускной шланг)

4. Снимите прямоугольный шланговый штуцер с перепускного клапана (Рисунок 29).

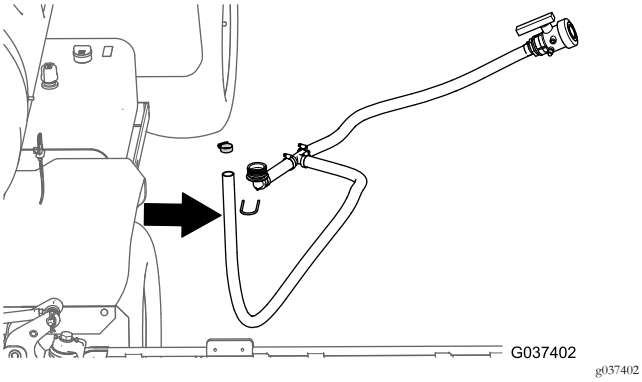

Рисунок 30

5. Снимите перепускной и сливной шланги с машины (Рисунок 30).
6. Снимите шланговый хомут, который крепит штуцер типа «елочка» сливного крана к сливному шлангу, и снимите этот штуцер со шланга (Рисунок 31).

   Примечание: Сохраните шланговый хомут, сливной кран, штуцер типа «елочка» и держатель для последующей установки, описанной в разделе Установка сливного шланга бака (страница 37). Перепускной и сливной шланги больше не понадобятся.

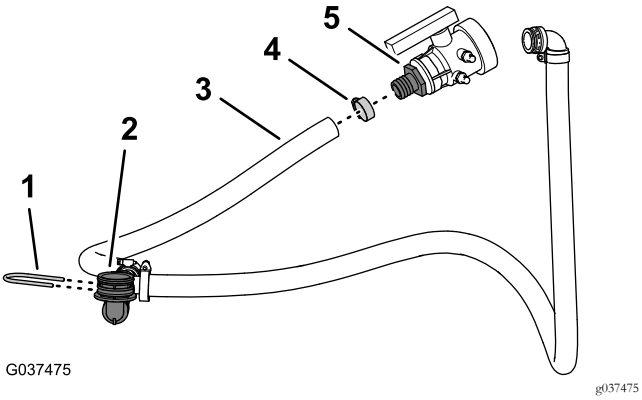

Рисунок 31

1. Держатель
2. Прямоугольный шланговый штуцер
3. Сливной шланг
4. Шланговый хомут
5. Штуцер типа «елочка» (сливной кран)

Демонтаж сопел и шлангов перемешивания

1. На насосе опрыскивателя снимите шланговый хомут, который крепит шланг подачи перемешивания к штуцеру типа «елочка» на шаровом клапане (Рисунок 32).

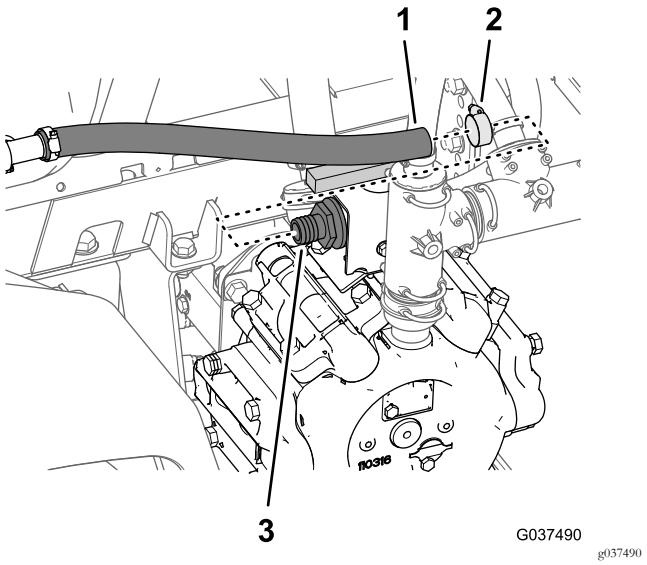

Рисунок 32

1. Шланг (подача перемешивания)
2. Шланговый хомут
3. Штуцер типа «елочка» (шаровой клапан)

2. Снимите шланг подачи перемешивания со штуцера типа «елочка» (Рисунок 32).
3. На боковой стороне бака снимите 4 держателя, которые крепят сопла перемешивания к переходному штуцеру в стенке бака (Рисунок 33).

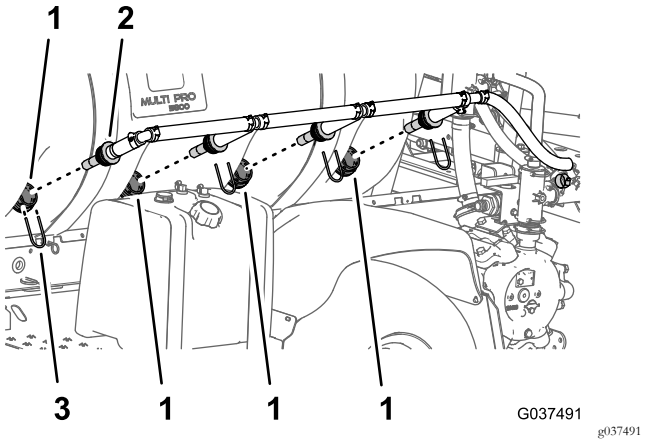

Рисунок 33

1. Переходной штуцер
2. Сопло перемешивания
3. Держатель

4. Ослабьте все 4 сопла, чтобы отсоединить их от переходных штуцеров.
5. Снимите все сопла и подсоединенные шланги с машины (Рисунок 33).

   Примечание: Сохраните 4 держателя для последующей установки, описанной в разделе Установка сопла перемешивания в сборе и шлангов (страница 27). Шланговый хомут, сопла перемешивания и присоединенные шланги больше не понадобятся.

Демонтаж дроссельного клапана перемешивания

1. В верхней части насоса опрыскивателя отверните два болта с фланцевыми головками (5/16 x 3/4 дюйма), которые крепят дроссельный клапан перемешивания к кронштейну дроссельного клапана (Рисунок 34).

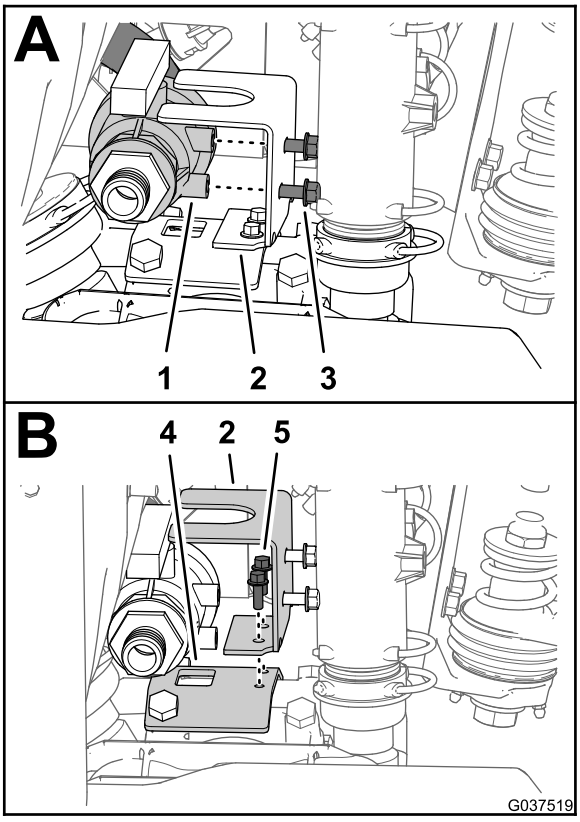

g037519

Рисунок 34

1. Дроссельный клапан перемешивания
2. Кронштейн дроссельного клапана
3. Болт с фланцевой головкой (5/16 x 3/4 дюйма)
4. Кронштейн насоса опрыскивателя
5. Болт с фланцевой головкой (1/4 x 3/4 дюйма)

2. Отверните два болта с фланцевыми головками (1/4 x 3/4 дюйма), которые крепят кронштейн дроссельного клапана к кронштейну насоса опрыскивателя, и снимите кронштейн с машины (Рисунок 34).

   Примечание: Сохраните два болта с фланцевыми головками (1/4 x 3/4 дюйма) для последующей установки, описанной в разделе Установка дроссельного клапана перемешивания (страница 26). Два болта с фланцевыми головками (5/16 x 3/4 дюйма) и дроссельный клапан перемешивания больше не понадобятся.

3. Снимите держатель, который крепит прямой штуцер типа «елочка» шланга подачи перемешивания к клапану перемешивания (Рисунок 35).

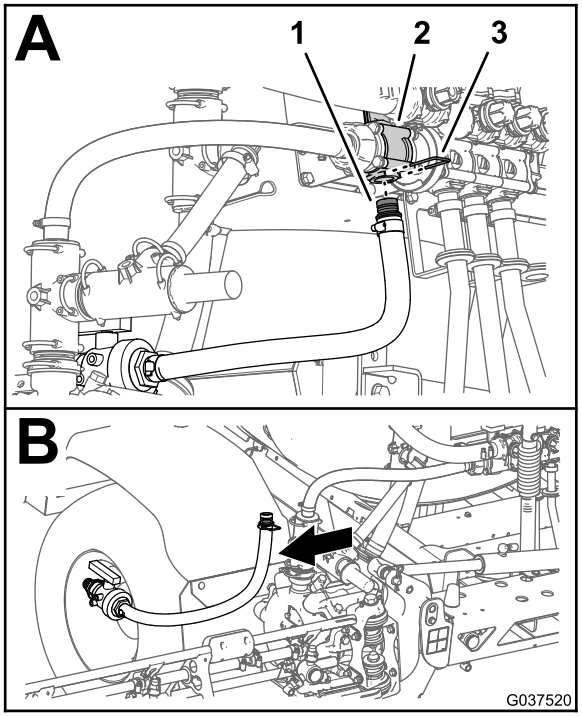

g037520

Рисунок 35

1. Прямой штуцер типа «елочка»
2. Клапан перемешивания
3. Держатель

4. Снимите шаровой клапан и шланг подачи перемешивания с машины (Рисунок 35).

   Примечание: Шаровой клапан и шланг подачи перемешивания больше не понадобятся.

Демонтаж перепускного шланга перемешивания и шланга подачи опрыскивателя

1. Снимите держатель, который крепит прямой штуцер типа «елочка» перепускного шланга перемешивания к перепускному клапану перемешивания (Рисунок 36).

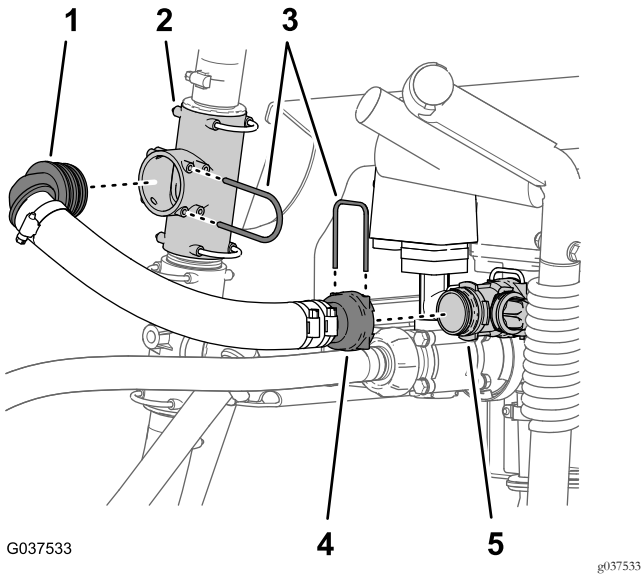

Рисунок 36

1. Прямоугольный штуцер типа «елочка» (перепускной шланг перемешивания)
2. Тройник (верхний)
3. Держатели
4. Прямой штуцер типа «елочка» (перепускной шланг перемешивания)
5. Перепускной клапан перемешивания

2. Снимите держатель, который крепит прямоугольный штуцер типа «елочка» перепускного шланга перемешивания к верхнему тройнику (Рисунок 36).
3. Снимите перепускной клапан перемешивания с машины (Рисунок 36).
4. Полностью ослабьте барашковую гайку шланга подачи опрыскивателя на резьбовом штуцере главного регулирующего клапана (Рисунок 37).

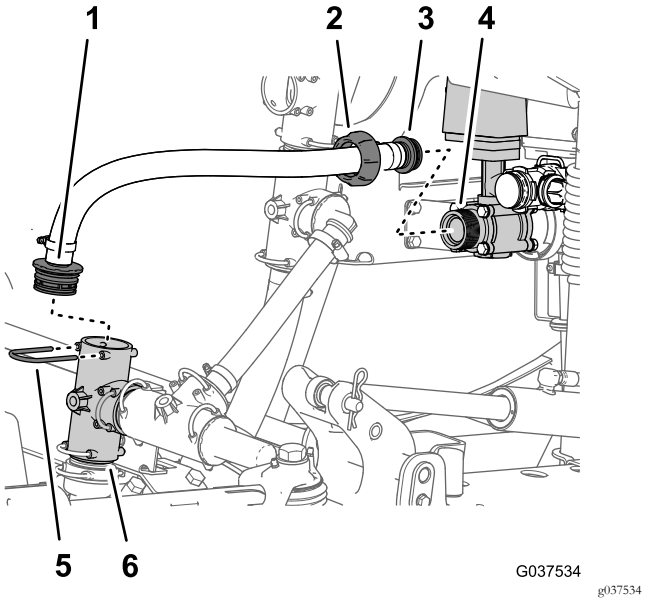

Рисунок 37

1. Прямой штуцер типа «елочка» (шланг подачи опрыскивателя)
2. Барашковая гайка (шланг подачи опрыскивателя)
3. Прямой штуцер типа «елочка» — барашковая гайка (шланг подачи перемешивания)
4. Резьбовой штуцер (главный регулирующий клапан)
5. Держатель
6. Тройник (насос опрыскивателя)

5. Снимите держатель, который крепит прямой штуцер типа «елочка» шланга подачи опрыскивателя к тройнику на насосе опрыскивателя (Рисунок 37).
6. Снимите шланг подачи опрыскивателя с машины (Рисунок 37).

Примечание: Сохраните держатели, снятые при выполнении пунктов 1, 2 и 5, для последующей установки, описанной в разделах Установка перепускного шланга секции (страница 29) и 11 Установка шланга подачи коллектора (страница 30). Перепускной шланг перемешивания и шланг подачи опрыскивателя больше не понадобятся.

Демонтаж расходомера

Машины с дополнительным комплектом Pro-Control

1. Снимите два фланцевых хомута, которые крепят расходомер к фланцам регулирующего клапана перемешивания и клапана левого сегмента стрелы (Рисунок 38).

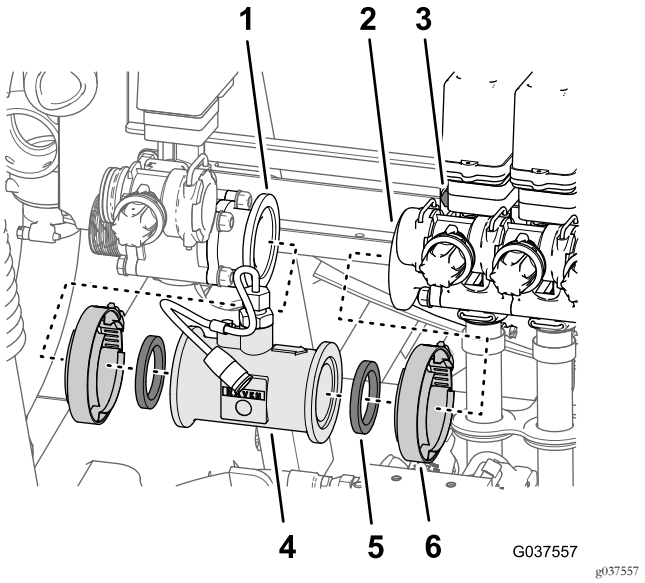

Рисунок 38

1. Фланец (регулирующий клапан перемешивания)
2. Фланец (клапан левой секции стрелы)
3. Болт и гайка (клапан секции стрелы)
4. Расходомер
5. Прокладка
6. Фланцевый хомут

2. Снимите две уплотнительные прокладки и расходомер с машины (Рисунок 38).

   Примечание: Если необходимо, ослабьте затяжку 4 болтов с фланцевыми головками и 4 фланцевых контргаек, которые крепят три клапана секций стрел к креплению клапана (Рисунок 38).

6

Разборка шланга подачи

Машины с дополнительными комплектами распылителя, электрического шлангового барабана или эдуктора

Детали не требуются

Демонтаж распылителя с шланга подачи

Машины с комплектом распылителя

1. Снимите шланговый хомут, который крепит шланг подачи к штуцеру типа «елочка» на распылителе (Рисунок 39).

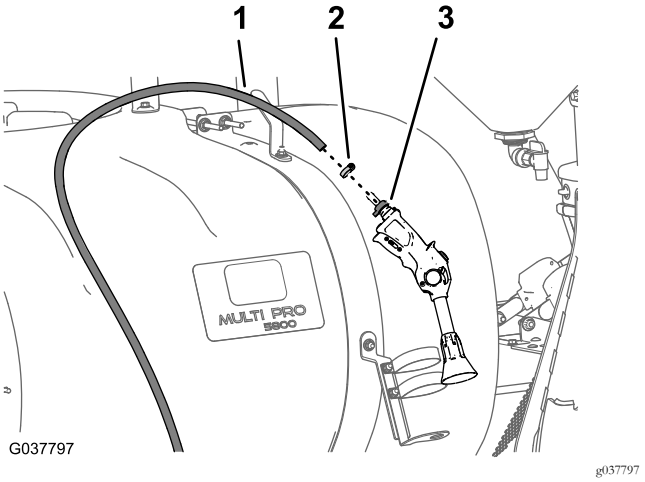

Рисунок 39

1. Шланг подачи
2. Шланговый хомут
3. Шланговый штуцер типа «елочка» (распылитель)

2. Снимите шланг со штуцера типа «елочка» (Рисунок 39).

   Примечание: Сохраните два шланговых хомута и распылитель для последующей установки, описанной в разделе Установка шланга подачи – машины с дополнительным комплектом распылителя (страница 45). Шланг подачи следует снять вместе с креплением клапана, как описано в разделе Демонтаж крепления клапана (страница 22).

Демонтаж шланга подачи с шлангового барабана.

Машины с комплектом электрического шлангового барабана

1. Снимите шланговый хомут, который крепит шланг подачи к штуцеру типа «елочка» на шланговом барабане (Рисунок 40).

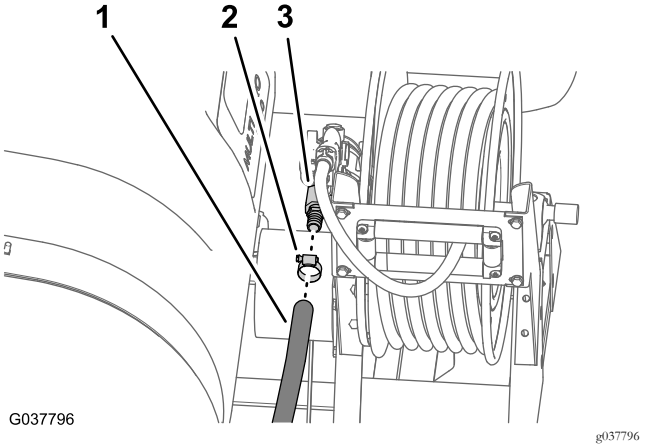

Рисунок 40

1. Шланг подачи
2. Шланговый хомут
3. Прямой шланговый штуцер типа «елочка»

2. Снимите шланг со штуцера типа «елочка» (Рисунок 40).

   Примечание: Шланг подачи следует снять вместе с креплением клапана, как описано в разделе Демонтаж крепления клапана (страница 22).

Демонтаж шланга подачи с эдуктора

Машины с дополнительным комплектом эдуктора

1. Снимите шланговый хомут, который крепит прямой штуцер типа «елочка» шланга подачи эдуктора к впускному фланцу эдуктора (Рисунок 41).

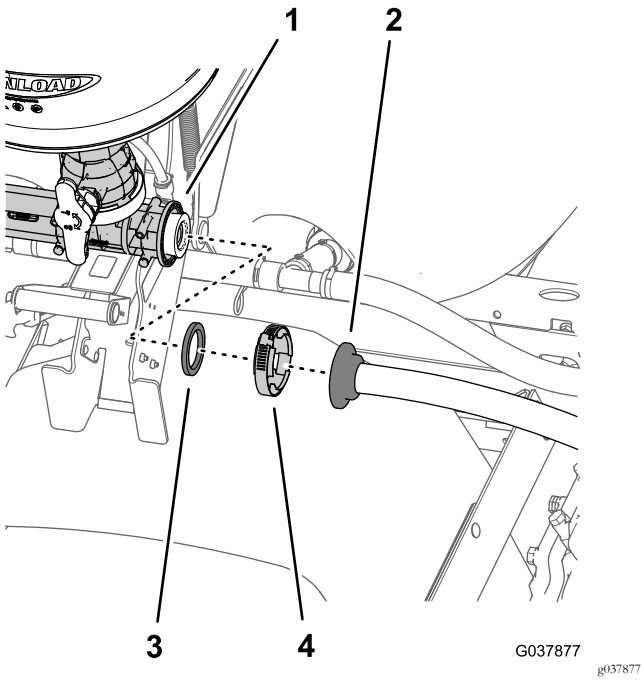

Рисунок 41

1. Фланец (впуск эдуктора)
2. Прямой штуцер типа «елочка»
3. Прокладка
4. Фланцевый хомут

2. Отделите прямой штуцер типа «елочка» от эдуктора и снимите прокладку (Рисунок 41).

   Примечание: Сохраните фланцевый хомут и прокладку для последующей установки, описанной в разделе Установка шланга подачи эдуктора (страница 36). Шланг подачи следует снять вместе с креплением клапана, как описано в разделе Демонтаж крепления клапана (страница 22).

7

Демонтаж крепления клапана и клапанов секций стрел

Детали не требуются

Демонтаж шлангов секций стрелы

1. С наружной секции стрелы снимите шланговый хомут, который крепит шланг подачи секции стрелы к тройнику типа «елочка» (Рисунок 42).

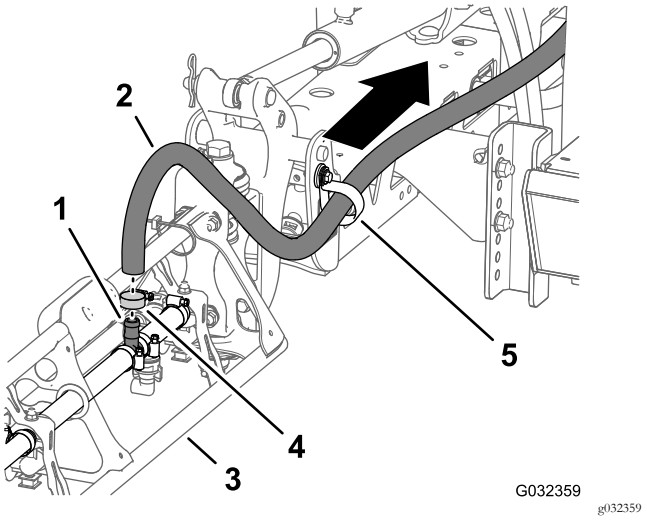

Рисунок 42

1. Тройник типа «елочка»
2. Шланг подачи (наружная секция стрелы)
3. Наружная секция стрелы
4. Шланговый хомут
5. R-образный хомут

2. Снимите шланг с тройника (Рисунок 42).
3. Снимите свободный конец шланга с R-образного хомута (Рисунок 42).
4. Повторите пункты 1 – 3 для шланга подачи другой наружной секции стрелы.
5. Под средней секцией стрелы снимите шланговый хомут, который крепит шланг подачи секции стрелы к тройнику типа «елочка» (Рисунок 43).

   Примечание: Сохраните шланговые хомуты с наружных и средней секций стрел для последующей установки, описанной в 14 Установка шлангов секций стрел (страница 40); шланги для левой, средней и правой секций стрел больше не понадобятся.

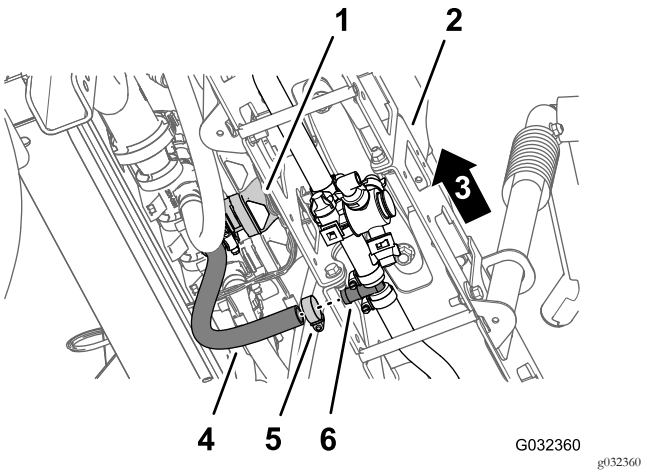

Рисунок 43

1. Клапан средней секции стрелы
2. Средняя секция стрелы
3. Левая сторона машины
4. Шланг (средняя секция стрелы)
5. Шланговый хомут
6. Тройник типа «елочка»

Демонтаж крепления клапана

Масса крепления клапана, клапанов и шлангов секций стрел: приблизительно 20,4 кг.

Снимать крепление клапана следует с помощью другого человека.

1. Отверните два винта с крестообразным шлицем (№ 10 x 5/8 дюйма) и 2 шайбы (№ 10), которые крепят тройник к креплению клапана (Рисунок 44).

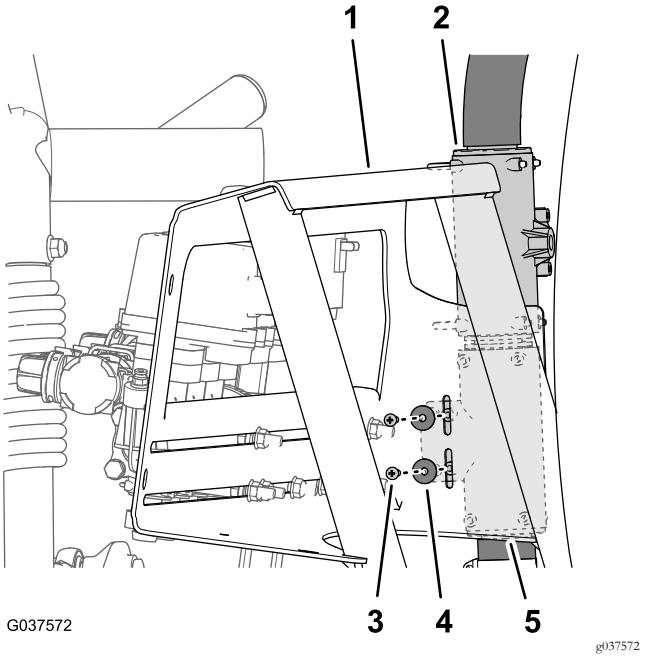

Рисунок 44

1. Крепление клапана
2. Тройник (верхний)
3. Шайба (№ 10)
4. Винт с крестообразным шлицем (№ 10 x 5/8 дюйма)
5. Тройник (нижний)

2. Удерживая крепление клапана, отверните 4 болта с фланцевыми головками (3/8 x 1 дюйм) и 4 фланцевые контргайки (3/8 дюйма), с помощью которых крепление клапана присоединено к раме машины (Рисунок 45).

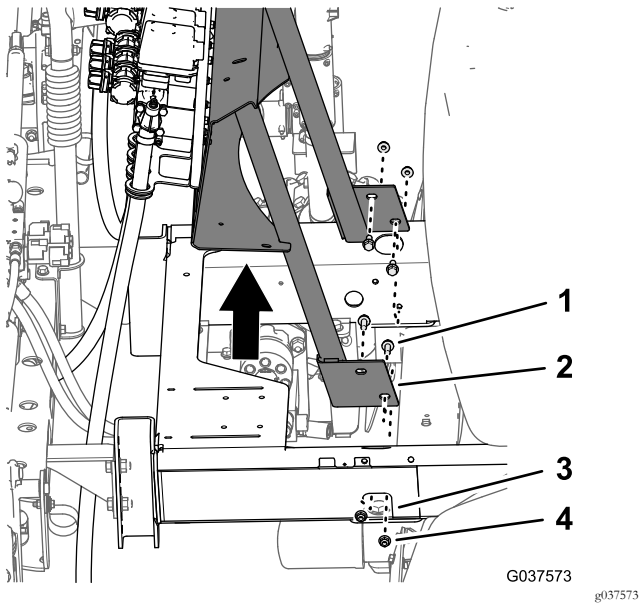

Рисунок 45

1. Болт с фланцевой головкой (3/8 x 1 дюйм)
2. Крепление клапана
3. Рама (машина)
4. Фланцевая контргайка (3/8 дюйма)

3. Снимите крепление клапана, клапаны и шланги секций стрел с машины (Рисунок 45).

Примечание: Сохраните 4 болта с фланцевыми головками, 4 фланцевые гайки, два винта с крестообразным шлицем и две шайбы для последующей установки, описанной в 9 Установка крепления клапана на машину (страница 25). Клапан перемешивания, клапаны секций стрел и шланги для левой, средней и правой секций стрел больше не понадобятся.

8

Установка клапана опрыскивателя в сборе на крепление клапана

Детали, требуемые для этой процедуры:

1	Клапан опрыскивателя в сборе
1	Крышка — 52 мм (2-1/16 дюйма)
1	Уплотнительная прокладка — 25 x 35 мм (1 x 1-3/8 дюйма)
1	Фланцевый хомут — от 40 до 64 мм (от 1-9/16 до 2-1/2 дюйма)
1	Крепление клапана
5	Болты с фланцевыми головками (5/16 x 1 дюйм)
5	Фланцевые контргайки (5/16 дюйма)

Установка крышки на прямоугольное колено

1. Установите уплотнительную прокладку 25 x 35 мм (1 x 1-3/8 дюйма) и крышку 52 мм (2-1/16 дюйма) на фланец прямоугольного колена (Рисунок 46).

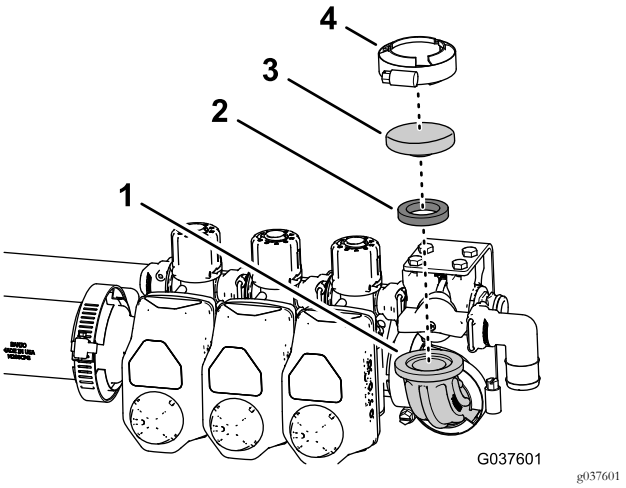

Рисунок 46

1. Прямоугольное колено
2. Уплотнительная прокладка — 25 x 35 мм (1 x 1-3/8 дюйма)
3. Крышка — 52 мм (2-1/16 дюйма)
4. Фланцевый хомут — от 40 до 64 мм (от 1-9/16 до 2-1/2 дюйма)

2. Закрепите уплотнительную прокладку и крышку на колене при помощи фланцевого хомута размером от 40 до 64 мм (от 1-9/16 до 2-1/2 дюйма), как показано на Рисунок 46.

Установка расходомера

Машины с дополнительным комплектом Pro-Control

1. Снимите два фланцевых хомута, которые крепят две уплотнительные прокладки и прямой соединитель к переходным соединителям на клапане перемешивания и клапане левой секции стрелы (Рисунок 47).

   Примечание: Если необходимо, ослабьте затяжку 4 болтов с фланцевыми головками (1/4 x 3/4 дюйма) и фланцевых контргаек (1/4 дюйма), которые крепят три клапана секций стрел к кронштейну клапана. Переходной соединитель больше не понадобится.

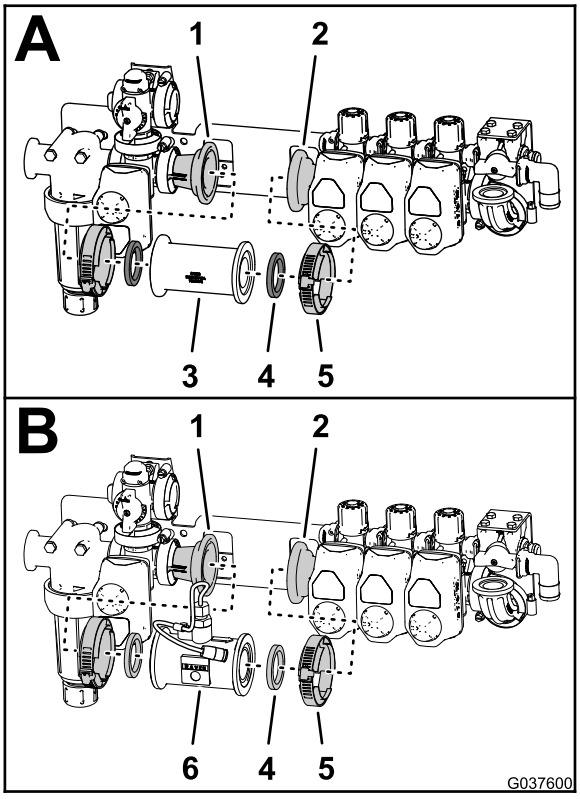

g037600

Рисунок 47

1. Переходной соединитель (на клапане перемешивания)
2. Переходной соединитель (на клапане левой секции стрелы)
3. Прямой соединитель
4. Прокладка
5. Фланцевый хомут
6. Расходомер

2. Совместите уплотнительные прокладки, снятые при выполнении пункта 1, с расходомером, снятым при выполнении действий, описанных в разделе Демонтаж расходомера (страница 19).
3. Совместите прокладки и расходомер с фланцами переходных соединителей на клапане перемешивания и клапане левой секции стрелы (Рисунок 47).
4. Закрепите расходомер на переходных соединителях с помощью двух фланцевых хомутов, снятых при выполнении пункта 1 (Рисунок 47).
5. Если ранее была ослаблена затяжка 4 болтов с фланцевыми головками (1/4 x 3/4 дюйма) и фланцевых контргаек (1/4 дюйма), которые крепят три клапана секций стрел к кронштейну клапана, затяните гайки и болты с моментом от 102 до 124 Н·м.

Установка клапана в сборе на крепление клапана

1. Совместите отверстия в кронштейне клапана вместе с клапаном опрыскивателя в сборе с отверстиями в креплении клапана (Рисунок 48 и Рисунок 49).

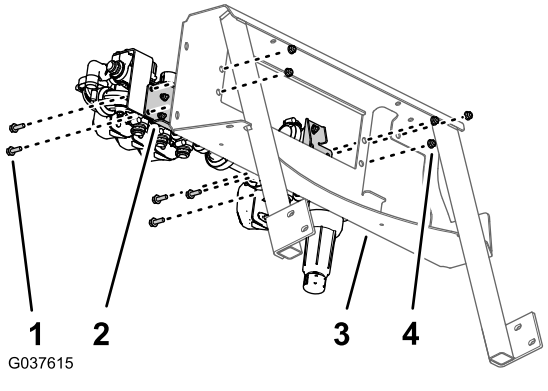

g037615

Рисунок 48

1. Болты с фланцевыми головками (5/16 x 1 дюйм)
2. Кронштейн клапана (клапан опрыскивателя в сборе)
3. Крепление клапана
4. Фланцевые контргайки (5/16 дюйма)

2. Установите кронштейн клапана на крепление клапана (Рисунок 48 и Рисунок 49) с помощью 5 болтов с фланцевыми головками (5/16 x 1 дюйм) и 5 фланцевых контргаек (5/16 дюйма).

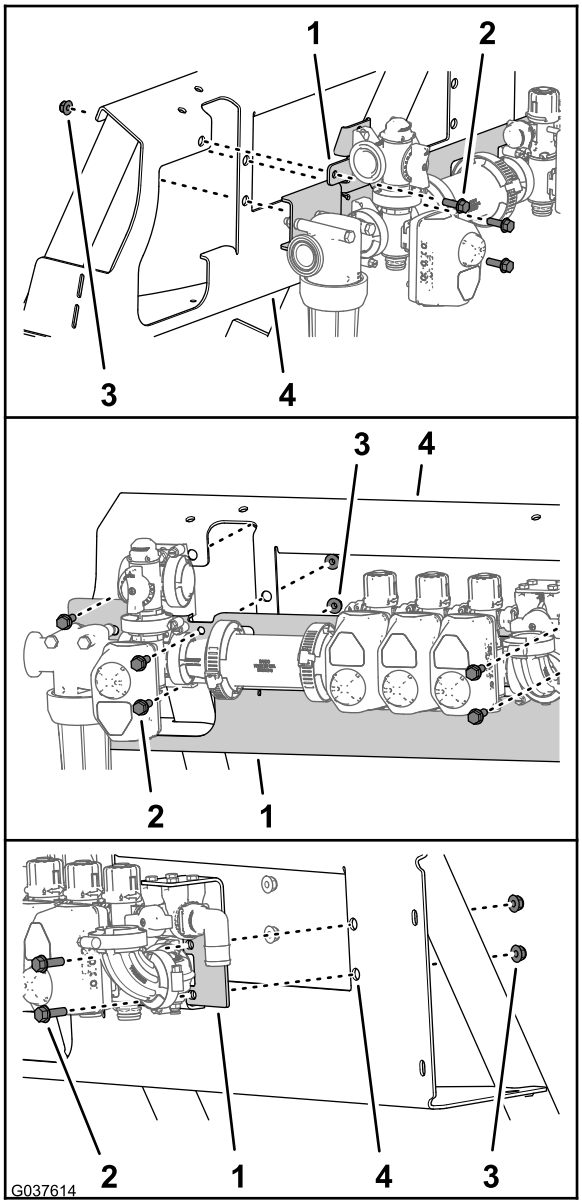

Рисунок 49

1. Кронштейн клапана (клапан опрыскивателя в сборе)
2. Болты с фланцевыми головками (5/16 x 1 дюйм)
3. Фланцевые контргайки (5/16 дюйма)
4. Крепление клапана

3. Затяните болты с фланцевыми головками и фланцевые контргайки с моментом от 199 до 254 Н·м.

9

Установка крепления клапана на машину

Детали не требуются

Процедура

Масса крепления клапана, клапанов и шлангов секций стрел: приблизительно 30 кг.

Снимать крепление клапана следует с помощью другого человека.

1. Совместите отверстия в креплении клапана с отверстиями в раме машины (Рисунок 50).

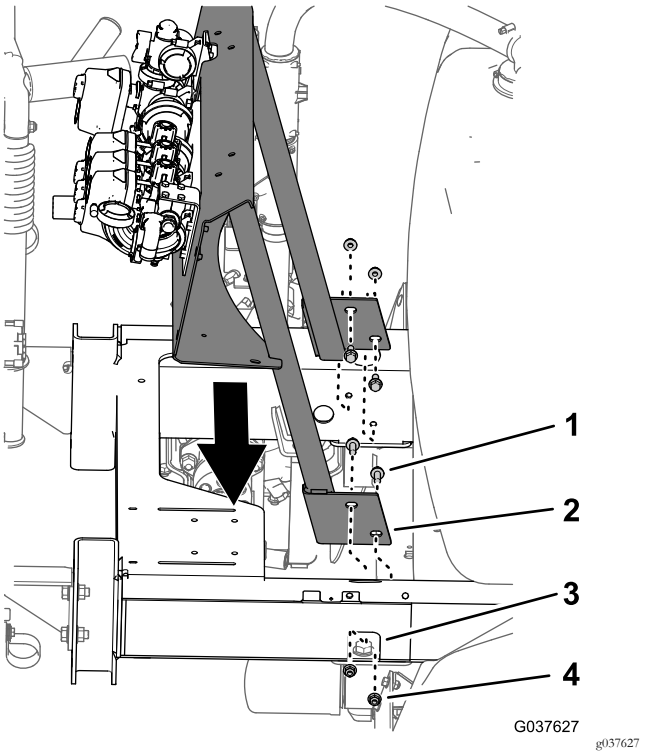

Рисунок 50

1. Болт с фланцевой головкой (3/8 x 1 дюйм)
2. Крепление клапана
3. Рама машины
4. Фланцевая контргайка (3/8 дюйма)

2. Установите крепление клапана на раму (Рисунок 50) с помощью 4 болтов с фланцевыми головками (3/8 x 1 дюйм) и 4 фланцевых контргаек (3/8 дюйма), снятых при выполнении пункта Демонтаж крепления клапана (страница 22).
3. Затяните болты с фланцевыми головками и фланцевые контргайки с моментом от 37 до 45 Н·м.

4. Совместите отверстия в нижнем тройнике с пазами в креплении клапана (Рисунок 51).

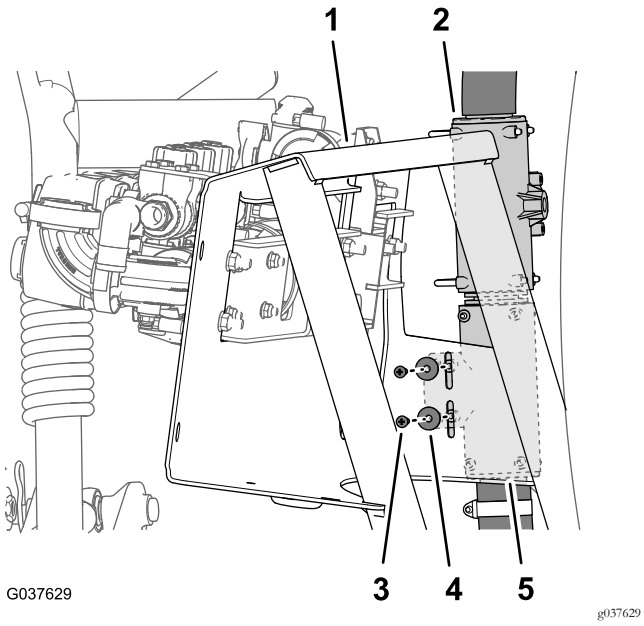

Рисунок 51

1. Крепление клапана
2. Тройник (верхний)
3. Шайба (№ 10)
4. Винт с крестообразным шлицем (№ 10 x 5/8 дюйма)
5. Тройник (нижний)

5. Прикрепите тройник к креплению клапана с помощью двух винтов с крестообразным шлицем (№ 10 x 5/8 дюйма) и двух шайб (№ 10), снятых при выполнении пункта Демонтаж крепления клапана (страница 22).

10

Установка отсечного клапана перемешивания, сопел и шлангов

Детали, требуемые для этой процедуры:

1	Винт (6-32 x 5/8 дюйма)
1	Рукоятка
1	Дроссельный клапан перемешивания
1	Монтажный кронштейн (нейлоновый)
1	Кронштейн клапана перемешивания
1	Болт (6 x 12 мм)
1	Шланг подачи перемешивания
1	Сопло перемешивания в сборе
1	Перепускной шланг перемешивания — 25 x 254 мм (1 x 10 дюймов)
1	Уплотнительная прокладка — 25 x 35 мм (1 x 1-3/8 дюйма)
1	Фланцевый хомут — от 40 до 64 мм (от 1-9/16 до 2-1/2 дюйма)

Установка дроссельного клапана перемешивания

1. Установите рукоятку на дроссельный клапан перемешивания (Рисунок 52) с помощью винта (6-32 x 5/8 дюйма).

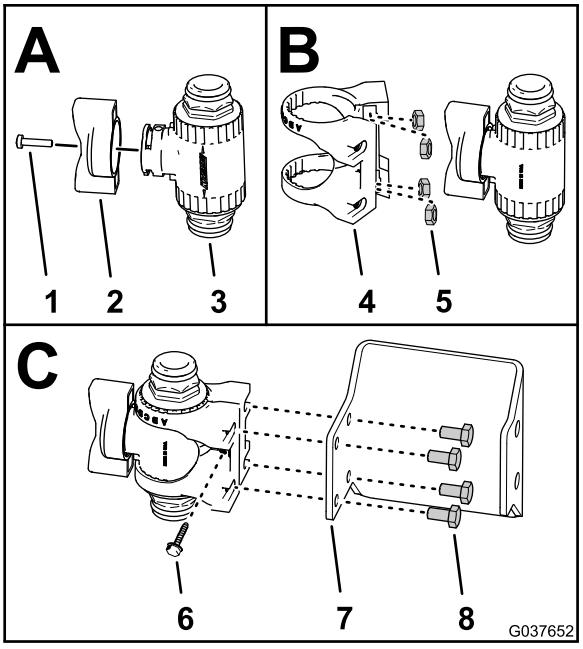

Рисунок 52

1. Винт (6-32 x 5/8 дюйма)
2. Рукоятка
3. Дроссельный клапан перемешивания
4. Крепление дроссельного клапана (нейлоновое)
5. Гайка из нержавеющей стали (6 мм – крепление дроссельного клапана)
6. Винт с буртиком под головкой (№ 6 – крепление дроссельного клапана)
7. Кронштейн клапана перемешивания
8. Болт (6 x 12 мм)

2. Вставьте (если они не установлены) 4 гайки из нержавеющей стали в пазы в нейлоновом креплении дроссельного клапана перемешивания (Рисунок 52).
3. Вставьте дроссельный клапан перемешивания в крепление дроссельного клапана, как показано на Рисунок 52.
4. Зафиксируйте крепление дроссельного клапана на дроссельном клапане перемешивания с помощью винта (6-32 x 5/8 дюйма), как показано на Рисунок 52.
5. Установите дроссельный клапан и прикрепите к кронштейну клапана перемешивания (Рисунок 52) с помощью 4 болтов (6 x 12 мм).
6. Совместите отверстия в кронштейне клапана перемешивания с отверстиями в кронштейне насоса опрыскивателя (Рисунок 53).

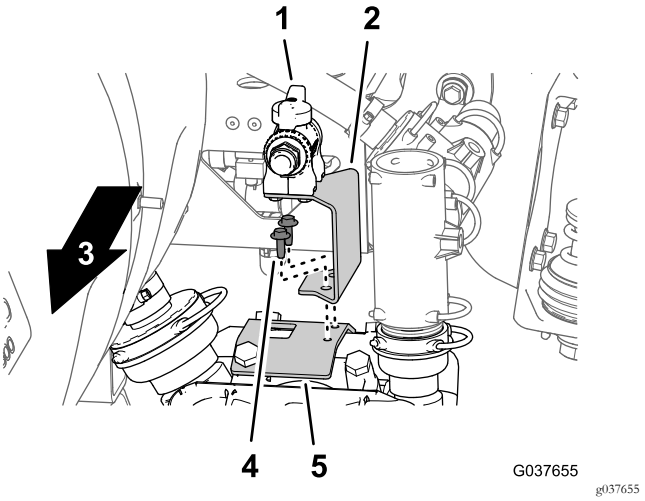

Рисунок 53

1. Дроссельный клапан перемешивания
2. Кронштейн клапана перемешивания
3. Передняя сторона машины
4. Болт с фланцевой головкой – самонарезающий (1/4 x 3/4 дюйма)
5. Кронштейн насоса опрыскивателя

7. Прикрепите кронштейн клапана перемешивания к кронштейну насоса опрыскивателя (Рисунок 53) с помощью двух болтов с фланцевыми головками (1/4 x 3/4 дюйма).

Установка сопла перемешивания в сборе и шлангов

1. Установите прямой штуцер типа «елочка» шланга подачи перемешивания (1 x 33-1/2 дюйма) на быстроразъемный соединитель дроссельного клапана перемешивания с помощью держателя, поставляемого вместе с шлангом (Рисунок 54).

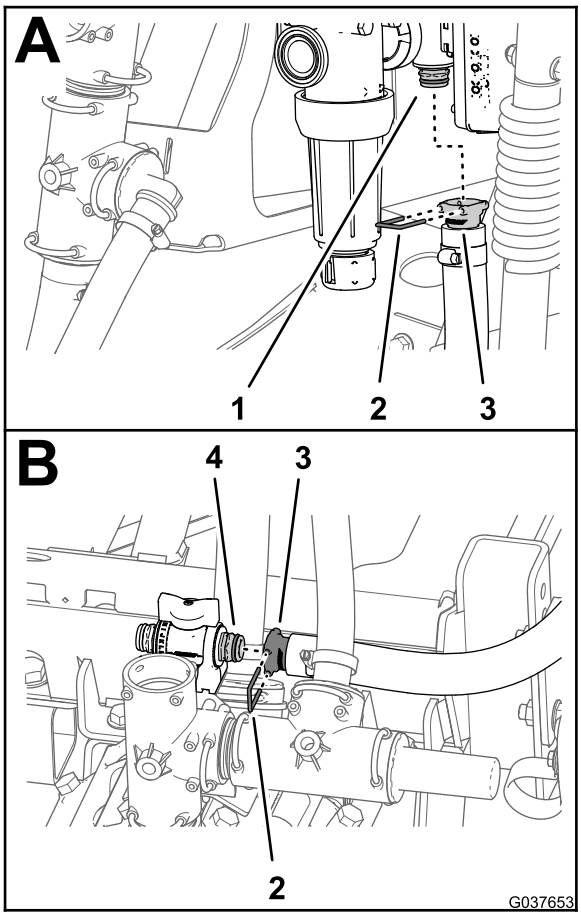

g037653

Рисунок 54

1. Быстроразъемный штуцер (регулирующий клапан перемешивания)
2. Держатель
3. Прямой штуцер типа «елочка» (шланг подачи перемешивания)
4. Быстроразъемный штуцер (дроссельный клапан перемешивания)

2. Проложите шланг к дроссельному клапану перемешивания (Рисунок 55).

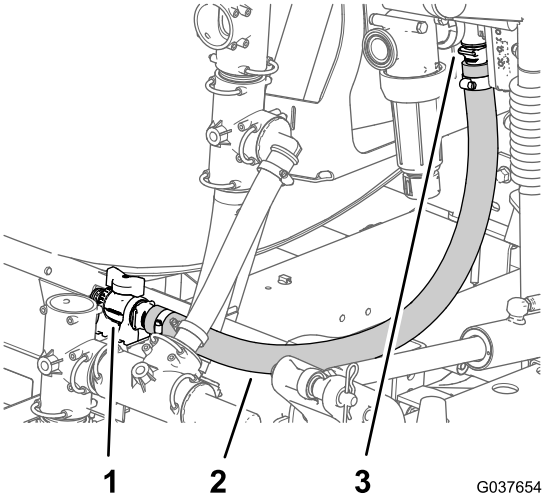

g037654

Рисунок 55

1. Дроссельный клапан перемешивания
2. Шланг подачи перемешивания (1 x 33-1/2 дюйма)
3. Клапан управления перемешиванием

3. Установите прямой штуцер типа «елочка» шланга подачи перемешивания на быстроразъемный соединитель дроссельного клапана перемешивания с помощью держателя, поставляемого вместе с шлангом (Рисунок 54).
4. Вставьте 4 сопла перемешивания узла сопел перемешивания в переходные штуцеры бака опрыскивателя (Рисунок 56).

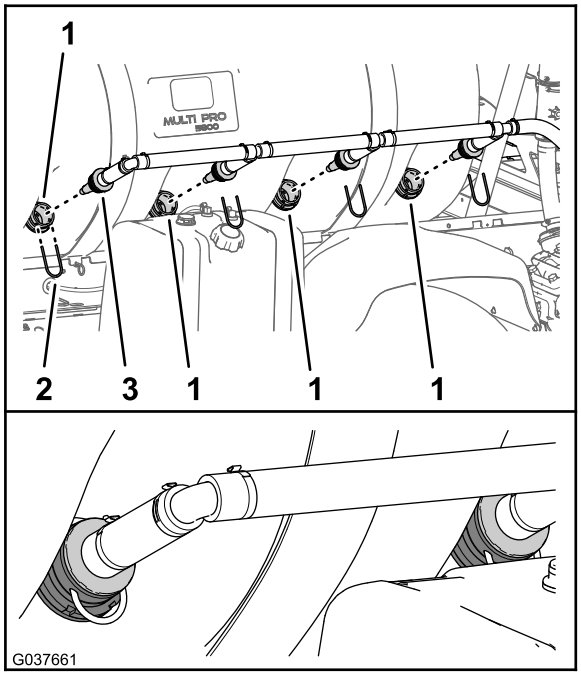

g037661

Рисунок 56

1. Переходной штуцер
2. Держатель
3. Сопло перемешивания (узел сопел перемешивания)

5. Закрепите сопла перемешивания с помощью 4 держателей, снятых при выполнении пункта 3 в разделе Демонтаж сопел и шлангов перемешивания (страница 17).
6. Установите прямой штуцер типа «елочка» узла сопел перемешивания на быстроразъемный соединитель дроссельного клапана перемешивания с помощью держателя, поставляемого вместе с шлангом перемешивания в сборе (Рисунок 57).

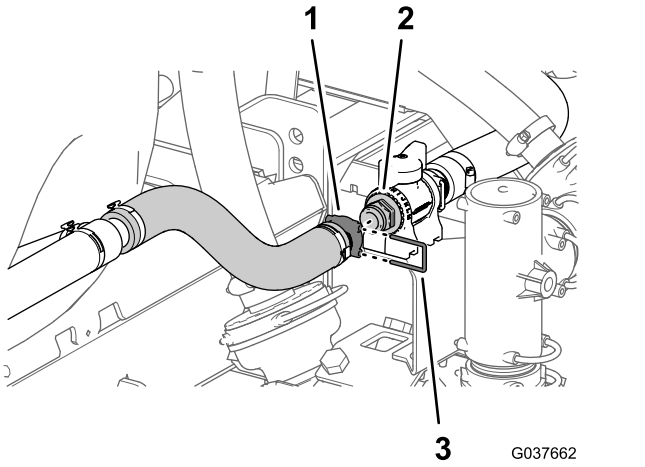

g037662

Рисунок 57

1. Прямой штуцер типа «елочка» (узел сопел перемешивания)
2. Быстроразъемный штуцер (дроссельный клапан перемешивания)
3. Держатель

Установка перепускного шланга секции

Машины без дополнительного комплекта эдуктора

Внимание: В случае установки комплекта для модернизации клапана на машину с дополнительным комплектом эдуктора пропустите эти действие и выполните действия, описанные в разделе 12 Установка отсечного клапана и шлангов для дополнительного комплекта эдуктора (страница 31).

1. Поверните верхний тройник приблизительно на 80° против часовой стрелки (Рисунок 58).

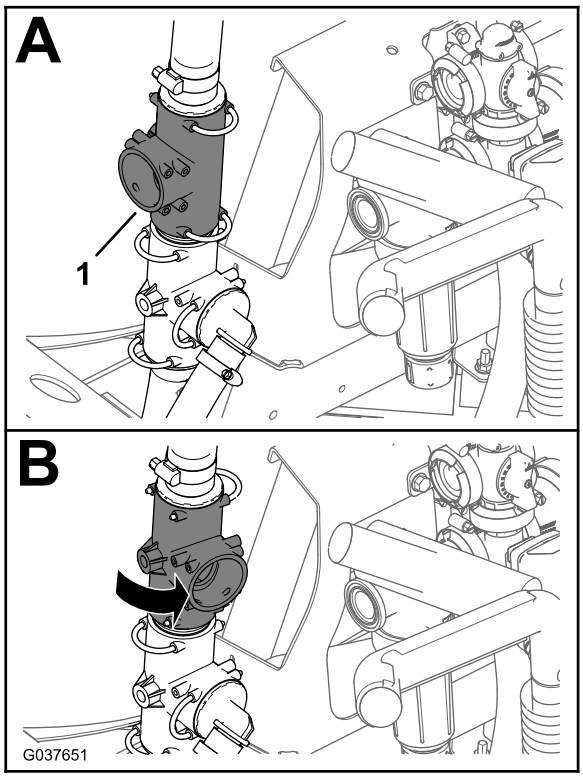

g037651

Рисунок 58

1. Верхний тройник

2. Установите прямоугольный штуцер типа «елочка» перепускного шланга перемешивания размером 25 x 254 мм (1 x 10 дюймов) на верхний тройник (Рисунок 59) с помощью держателя, снятого при выполнении пункта 2 в разделе Демонтаж перепускного шланга перемешивания и шланга подачи опрыскивателя (страница 18).

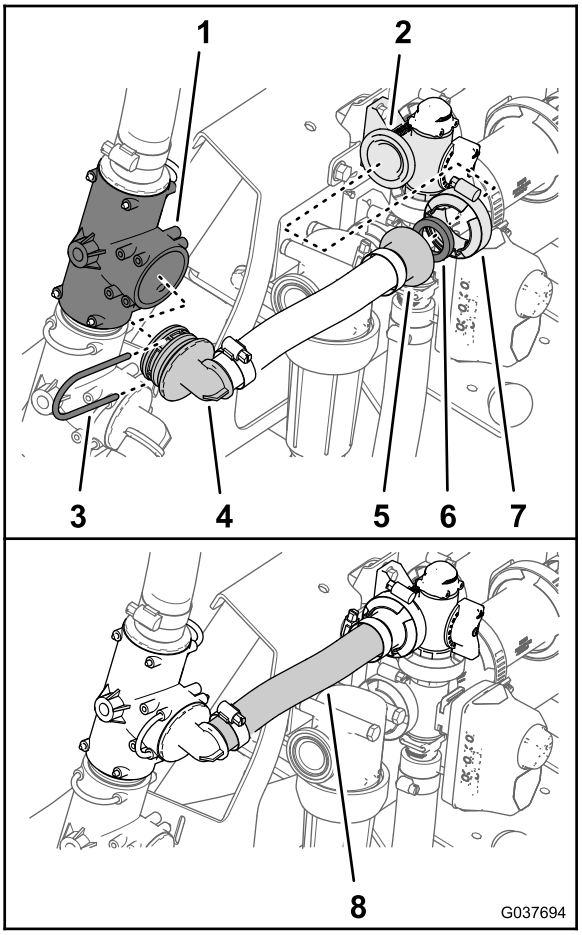

g037694

Рисунок 59

1. Верхний тройник
2. Фланец (перепускной клапан перемешивания)
3. Держатель
4. Прямоугольный штуцер типа «елочка»
5. Фланцевый штуцер типа «елочка»
6. Уплотнительная прокладка – 25 x 35 мм (1 x 1-3/8 дюйма)
7. Фланцевый хомут – от 40 до 64 мм (от 1-9/16 до 2-1/2 дюйма)
8. Перепускной шланг перемешивания – 25 x 254 мм (1 x 10 дюймов)

3. Закрепите фланцевый штуцер типа «елочка» перепускного шланга перемешивания и уплотнительную прокладку 25 x 35 мм (1 x 1-3/8 дюйма) на фланце перепускного клапана перемешивания (Рисунок 59) с помощью фланцевого хомута размером от 40 до 64 мм (от 1-9/16 до 2-1/2 дюйма).

11

Установка шланга подачи коллектора

Детали, требуемые для этой процедуры:

1	Шланг подачи коллектора (1 x 25 дюймов)
1	Уплотнительная прокладка – 25 x 35 мм (1 x 1-3/8 дюйма)
1	Фланцевый хомут – от 40 до 64 мм (от 1-9/16 до 2-1/2 дюйма)

Процедура

Внимание: В случае установки комплекта для модернизации клапана на машину с дополнительным комплектом эдуктора пропустите эти действие и выполните действия, описанные в разделе 12 Установка отсечного клапана и шлангов для дополнительного комплекта эдуктора (страница 31).

1. Установите прямой штуцер типа «елочка» шланга подачи коллектора на тройник насоса опрыскивателя (Рисунок 60) с помощью держателя, снятого при выполнении пункта 5 в разделе Демонтаж перепускного шланга перемешивания и шланга подачи опрыскивателя (страница 18).

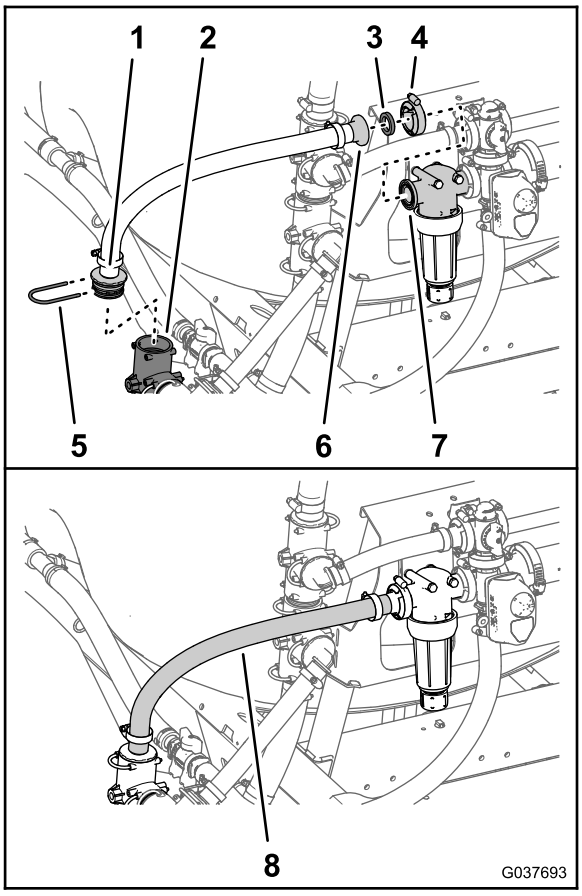

g037693

Рисунок 60

1. Прямой штуцер типа «елочка»
2. Тройник (насос опрыскивателя)
3. Уплотнительная прокладка – 25 x 35 мм (1 x 1-3/8 дюйма)
4. Фланцевый хомут – от 40 до 64 мм (от 1-9/16 до 2-1/2 дюйма)
5. Держатель
6. Фланец (головка фильтра)
7. Фланцевый штуцер типа «елочка»
8. Шланг подачи коллектора (1 x 25 дюймов)

2. Закрепите фланцевый штуцер типа «елочка» шланга подачи коллектора и уплотнительную прокладку 25 x 35 мм (1 x 1-3/8 дюйма) на фланце головки фильтра (Рисунок 60) с помощью фланцевого хомута размером от 40 до 64 мм (от 1-9/16 до 2-1/2 дюйма).

12

Установка отсечного клапана и шлангов для дополнительного комплекта эдуктора

Детали, требуемые для этой процедуры:

1	Отсечной клапан эдуктора
1	Кронштейн отсечного клапана
1	Фланцевые контргайки (1/4 дюйма)
1	Уплотнительная прокладка – 25 x 35 мм (1 x 1-3/8 дюйма)
1	Фланцевый хомут – от 40 до 64 мм (от 1-9/16 до 2-1/2 дюйма)
1	Перепускной шланг перемешивания – 25 x 337 мм (1 x 13-1/4 дюйма)
1	Уплотнительная прокладка – 25 x 35 мм (1 x 1-3/8 дюйма)
1	Фланцевый хомут – от 40 до 64 мм (от 1-9/16 до 2-1/2 дюйма)
1	Шланг сброса давления – 2,5 x 29,8 см (1 x 11-3/4 дюйма)
1	Шланг подачи опрыскивателя – 2,5 x 48,6 см (1 x 19-1/8 дюйма)
1	Шланг подачи эдуктора – 2,5 x 156,5 см (1 x 61-5/8 дюйма)

Установка отсечного клапана перемешивания

1. Совместите шпильки отсечного клапана эдуктора с отверстиями в кронштейне отсечного клапана (Рисунок 61).

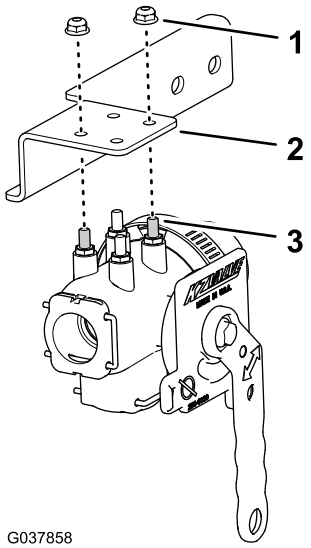

Рисунок 61

1. Фланцевые контргайки (1/4 дюйма)
2. Кронштейн отсечного клапана
3. Шпилька (отсечной клапан эдуктора)

2. Установите клапан на кронштейн (Рисунок 61) с помощью двух фланцевых контргаек (1/4 дюйма) и затяните контргайки с моментом от 52 до 67 Н·м.
3. В передней левой части крепления клапана отверните две фланцевые контргайки (5/16 дюйма), которые крепят фильтр нагнетания к кронштейну коллектора (Рисунок 62).

   Примечание: Не снимайте два болта (5/16 x 3-3/4 дюйма), которые крепят фильтр нагнетания.

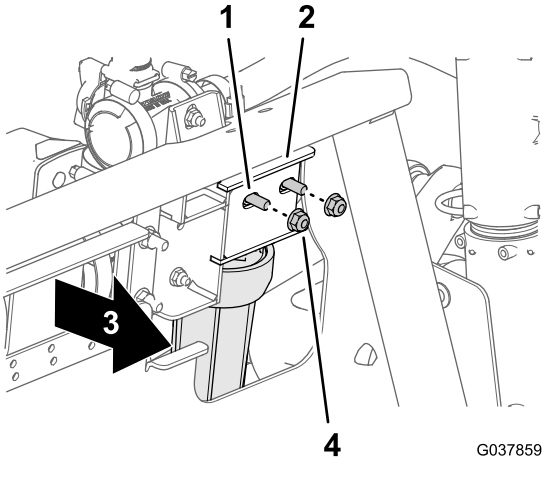

Рисунок 62

1. Болт (5/16 x 3-3/4 дюйма)
2. Кронштейн коллектора
3. Передняя сторона машины
4. Фланцевые контргайки (5/16 дюйма)

4. Совместите фланец отсечного клапана эдуктора и прокладку 25 x 35 мм (1 x 1-3/8 дюйма) с фланцем головки фильтра (Рисунок 63).

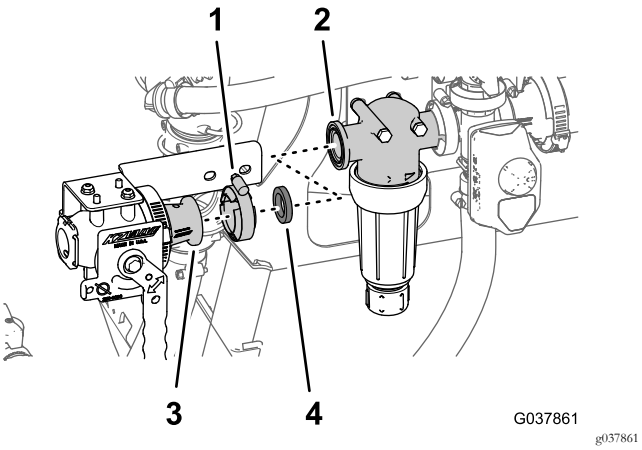

Рисунок 63

1. Фланцевый хомут – от 40 до 64 мм (от 1-9/16 до 2-1/2 дюйма)
2. Фланец (головка фильтра)
3. Фланец (отсечной клапан эдуктора)
4. Уплотнительная прокладка – 25 x 35 мм (1 x 1-3/8 дюйма)

5. В передней части кронштейна коллектора совместите отверстия в кронштейне отсечного клапана (Рисунок 64) с двумя болтами (5/16 x 3-3/4 дюйма).

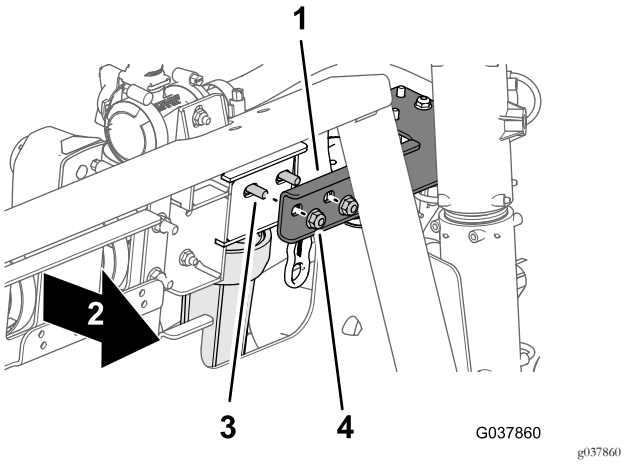

Рисунок 64

1. Кронштейн отсечного клапана
2. Передняя сторона машины
3. Болт (5/16 x 3-3/4 дюйма)
4. Фланцевые контргайки (5/16 дюйма)

6. Установите отсечной клапан эдуктора на головку фильтра (Рисунок 63) с помощью фланцевого хомута размером от 40 до 64 мм (от 1-9/16 до 2-1/2 дюйма).
7. Установите кронштейн отсечного клапана на кронштейн коллектора (Рисунок 64) с помощью двух фланцевых контргаек, снятых при выполнении пункта 3, и затяните гайки с моментом от 1978 до 2542 Н·м.

Перемещение клапана сброса давления

1. Снимите держатель, который крепит шланг сброса давления к тройнику на клапане сброса давления (Рисунок 65).

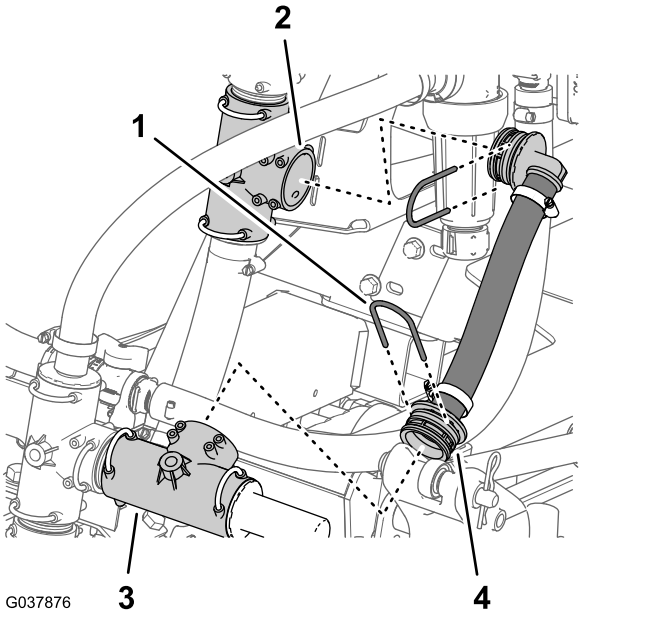

Рисунок 65

1. Держатель
2. Нижний тройник
3. Тройник (клапан сброса давления)
4. Шланг сброса давления

2. Снимите держатель, который крепит шланг сброса давления к нижнему тройнику, и снимите шланг сброса давления с машины (Рисунок 65).

   Примечание: Сохраните два держателя для последующей установки, описанной в разделе Установка шланга сброса давления (страница 35); шланг сброса давления больше не понадобится.
3. Снимите держатель, который крепит тройник с клапаном сброса давления, к тройнику в верхней части насоса опрыскивателя (Рисунок 66).

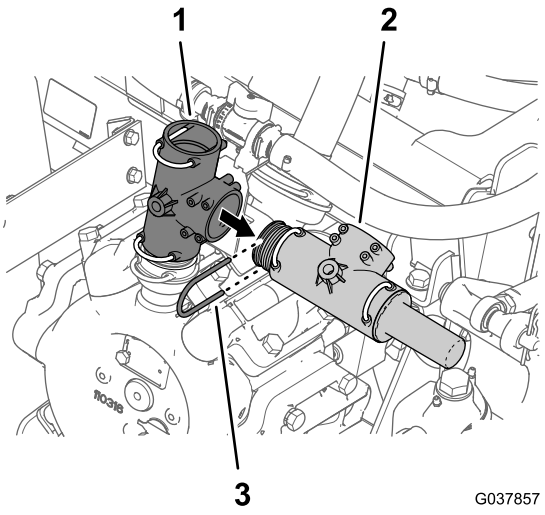

g037857

Рисунок 66

1. Тройник (насос опрыскивателя)
2. Тройник (клапан сброса давления)
3. Держатель

4. Снимите тройник с клапаном сброса давления с тройника в верхней части насоса опрыскивателя (Рисунок 66).

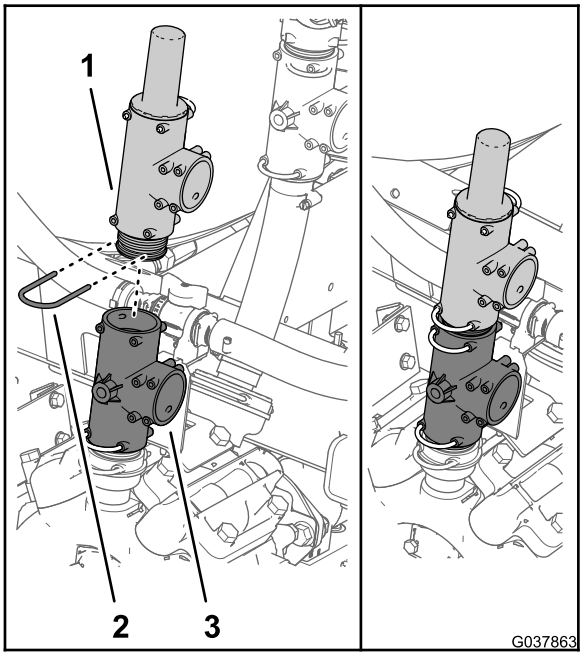

g037863

Рисунок 67

1. Тройник (клапан сброса давления)
2. Держатель
3. Тройник (насос опрыскивателя)

5. Установите тройник с клапаном сброса давления на тройник в верхней части насоса опрыскивателя с помощью держателя, снятого при выполнении пункта 3, как показано на Рисунок 67.

Установка перепускного шланга секции

Машины с дополнительным комплектом эдуктора

1. Поверните верхний тройник приблизительно на 35° против часовой стрелки (Рисунок 68).

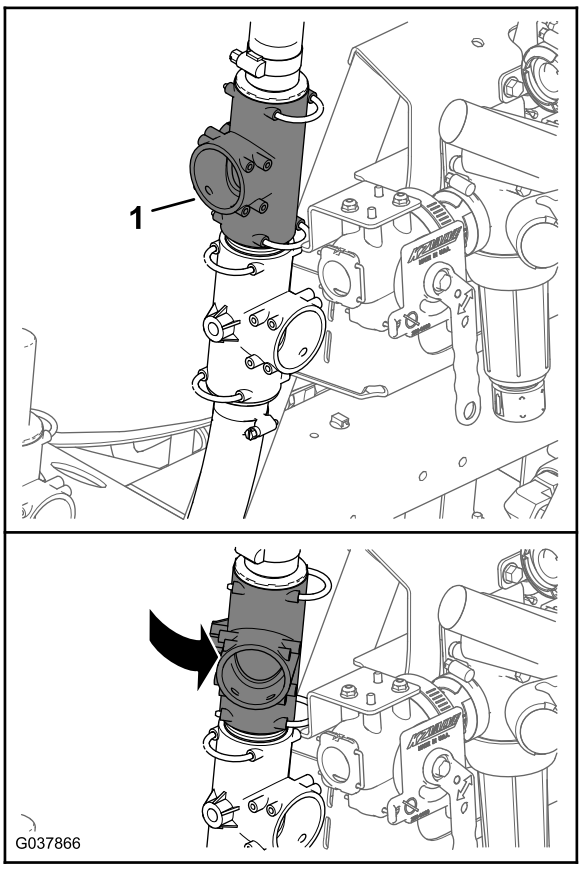

g037866

Рисунок 68

1. Верхний тройник

2. Подсоедините прямоугольный штуцер типа «елочка» перепускного шланга перемешивания к верхнему тройнику (Рисунок 69) с помощью держателя, снятого при выполнении пункта 2 в разделе Демонтаж перепускного шланга перемешивания и шланга подачи опрыскивателя (страница 18).

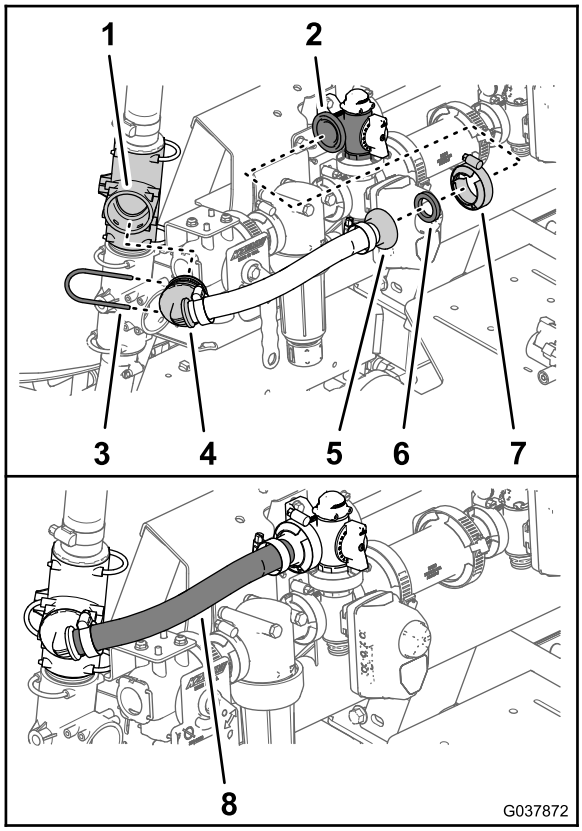

g037872

Рисунок 69

1. Верхний тройник
2. Фланец (перепускной клапан перемешивания)
3. Держатель
4. Прямоугольный штуцер типа «елочка»
5. Фланцевый штуцер типа «елочка»
6. Уплотнительная прокладка – 25 x 35 мм (1 x 1-3/8 дюйма)
7. Фланцевый хомут – от 40 до 64 мм (от 1-9/16 до 2-1/2 дюйма)
8. Перепускной шланг перемешивания – 25 x 337 мм (1 x 13-1/4 дюйма)

3. Прикрепите фланцевый штуцер типа «елочка» перепускного шланга перемешивания и прокладку 25 x 35 мм (1 x 1-3/8 дюйма) к фланцу перепускного клапана перемешивания (Рисунок 69) с помощью фланцевого хомута размером от 40 до 64 мм (от 1-9/16 до 2-1/2 дюйма).

Установка шланга сброса давления

1. Установите прямоугольный штуцер шланга сброса давления размером 25 x 298 мм (1 x 11-3/4 дюйма) в открытое отверстие тройника на клапане сброса давления (Рисунок 70).

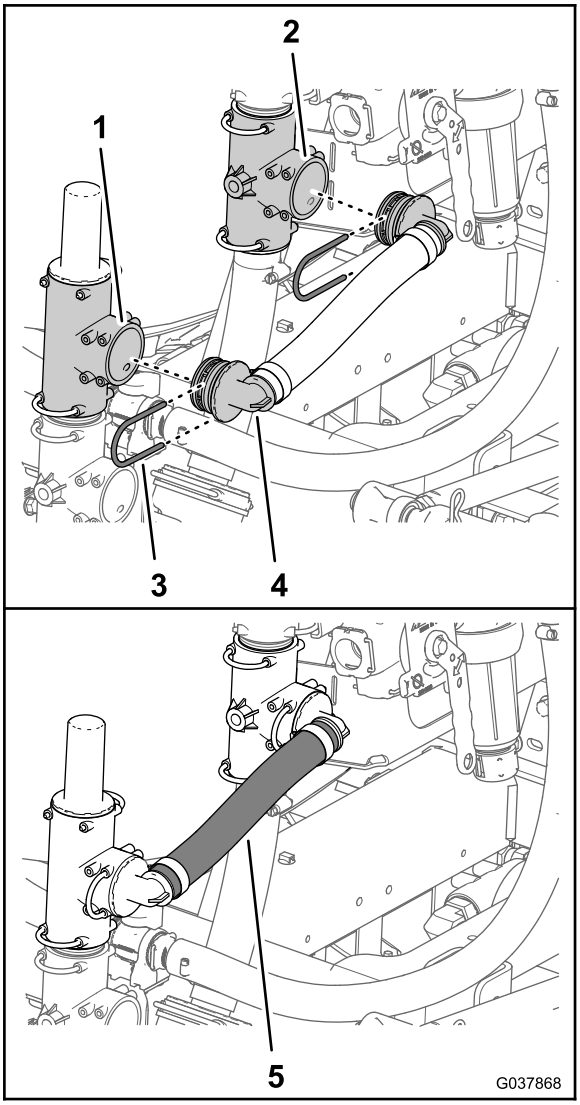

g037868

Рисунок 70

1. Тройник (клапан сброса давления)
2. Нижний тройник
3. Держатель
4. Прямоугольный штуцер
5. Шланг сброса давления – 25 x 298 мм (1 x 11-3/4 дюйма)

2. Установите прямоугольный штуцер шланга сброса давления в открытое отверстие нижнего тройника (Рисунок 70).
3. Закрепите прямоугольные штуцеры на тройнике (Рисунок 70) с помощью двух держателей, снятых при выполнении пункта 1 и 2 в разделе Перемещение клапана сброса давления (страница 33).

Установка шланга подачи опрыскивателя

1. Установите прямой штуцер типа «елочка» шланга подачи опрыскивателя размером 25 x 486 мм (1 x

19-1/8 дюйма) во впускное отверстие отсечного клапана эдуктора (Рисунок 71).

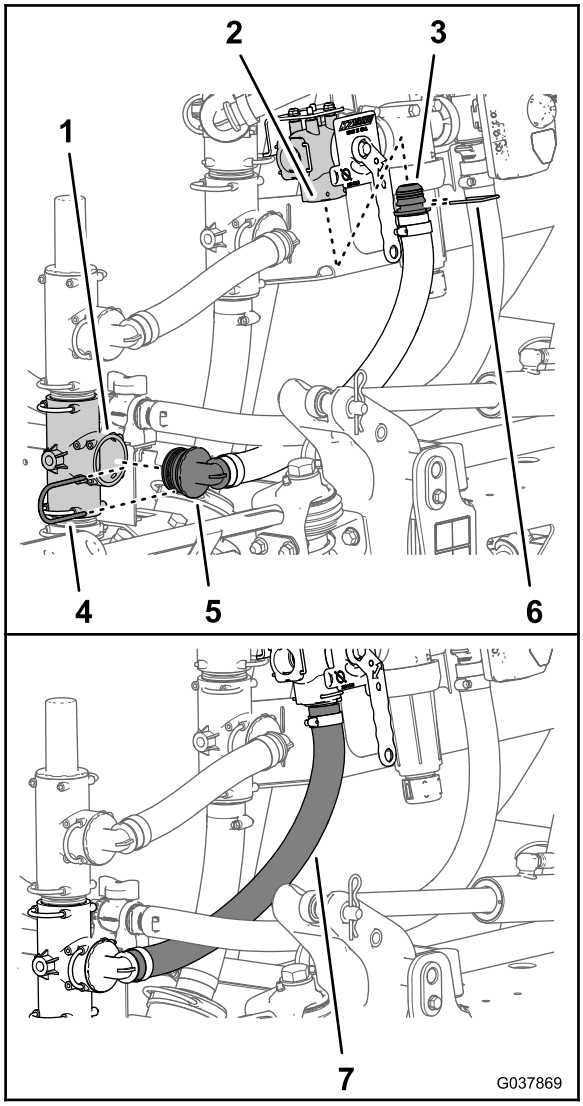

g037869

Рисунок 71

1. Тройник (насос опрыскивателя)
2. Впускное отверстие (отсечной клапан эдуктора)
3. Прямой штуцер типа «елочка»
4. Держатель
5. Прямоугольный штуцер
6. Держатель (отсечной клапан эдуктора)
7. Шланг подачи опрыскивателя – 25 x 486 мм (1 x 19-1/8 дюйма)

2. Закрепите прямой штуцер типа «елочка» на отсечном клапане эдуктора при помощи держателя, поставляемого вместе с отсечным клапаном (Рисунок 71).
3. Установите прямоугольный штуцер шланга подачи опрыскивателя в открытое отверстие тройника насоса опрыскивателя (Рисунок 71).
4. Закрепите прямоугольный штуцер на тройнике с помощью держателя (Рисунок 71), снятого при выполнении пункта 5 в разделе Демонтаж перепускного шланга перемешивания и шланга подачи опрыскивателя (страница 18).

Установка шланга подачи эдуктора

1. Установите прямоугольный штуцер шланга подачи опрыскивателя размера 2,5 x 156,5 см (1 x 61-5/8 дюйма) в левое отверстие отсечного клапана эдуктора (Рисунок 72).

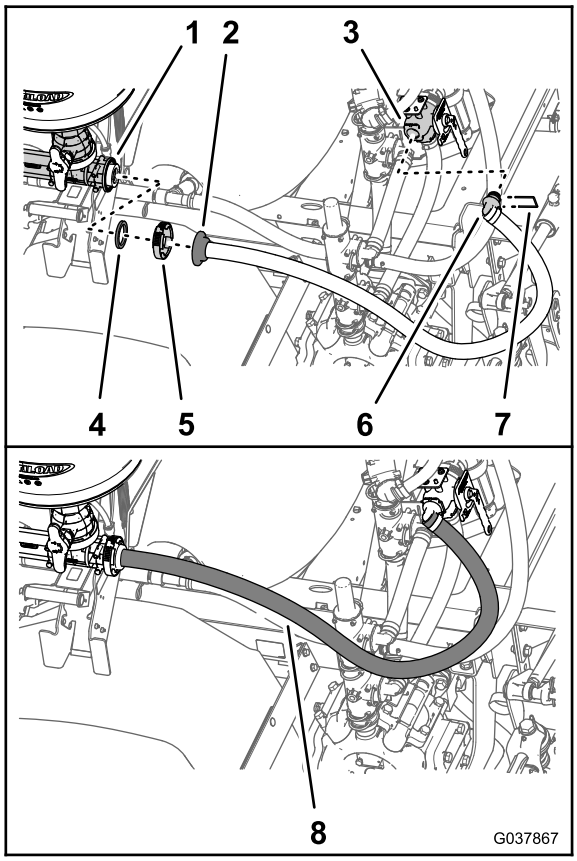

g037867

Рисунок 72

1. Фланец (впуск эдуктора)
2. Прямой штуцер типа «елочка»
3. Отсечной клапан эдуктора
4. Уплотнительная прокладка
5. Фланцевый хомут
6. Прямоугольный штуцер
7. Держатель (отсечной клапан эдуктора)
8. Шланг подачи эдуктора – 2,5 x 156,5 см (1 x 61-5/8 дюйма)

2. Закрепите прямоугольный штуцер на шланге подачи эдуктора при помощи держателя, поставляемого вместе с отсечным клапаном (Рисунок 72).
3. Совместите фланец прямого штуцера типа «елочка» для шланга подачи эдуктора и уплотнительную прокладку, снятую при выполнении действий, описанных в разделе Демонтаж шланга подачи с

эдуктора (страница 21), с фланцем впуска эдуктора (Рисунок 72).

4. Закрепите прямой штуцер типа «елочка» и прокладку на эдукторе (Рисунок 72) с помощью фланцевого хомута, оставшегося после выполнения действий, описанных в разделе Демонтаж шланга подачи с эдуктора (страница 21).

13

Установка узла шланга перепуска секции и сливного шланга

Детали, требуемые для этой процедуры:

1	Узел перепускного и сливного шлангов
1	Опорный хомут
1	Болт с фланцевой головкой (5/16 x 3/4 дюйма)
1	Шайба (5/16 дюйма)

Установка сливного шланга бака

1. Установите штуцер типа «елочка» сливного крана, снятый при выполнении пункта 6 в разделе 5 Демонтаж деталей систем перепуска, слива и перемешивания (страница 16), на сливной шланг длиной 104 см (41 дюйм) узла перепускного и сливного шлангов (Рисунок 73).

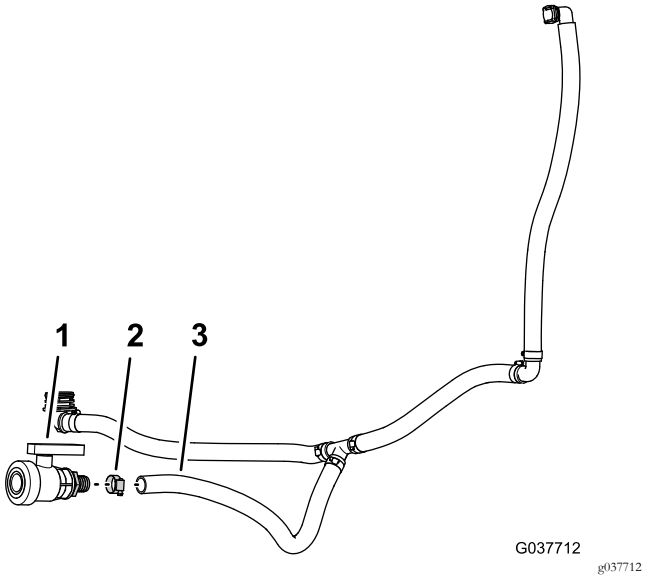

Рисунок 73

1. Сливной кран
2. Шланговый хомут
3. Сливной шланг – 2,5 x 104 см (1 x 41 дюйм) – узел перепускного и сливного шлангов

2. Закрепите сливной кран на шланге с помощью шлангового хомута (Рисунок 73), снятого при выполнении пункта 6 в разделе 5 Демонтаж деталей систем перепуска, слива и перемешивания (страница 16).
3. Выровняйте узел перепускного и сливного шлангов относительно задней части машины (Рисунок 74).

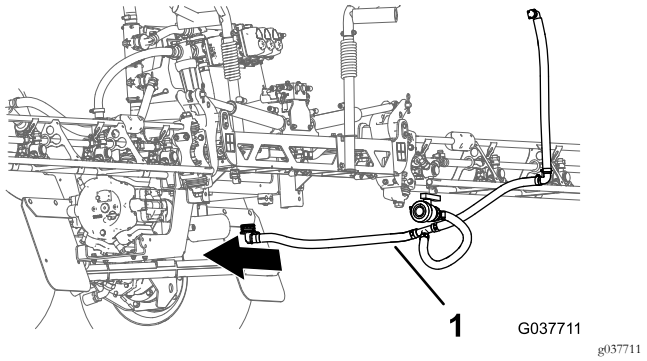

Рисунок 74

1. Сливной шланг в сборе

4. Установите прямоугольный штуцер сливного шланга размером 2,5 x 67 см (1 x 26-1/2 дюйма) с переходным штуцером в нижней части бака опрыскивателя (Рисунок 75 и Рисунок 76).

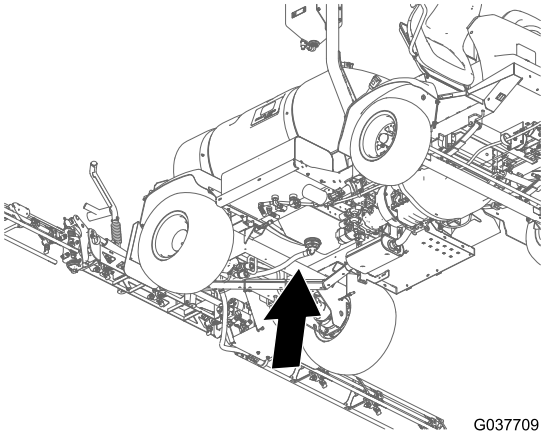

Рисунок 75

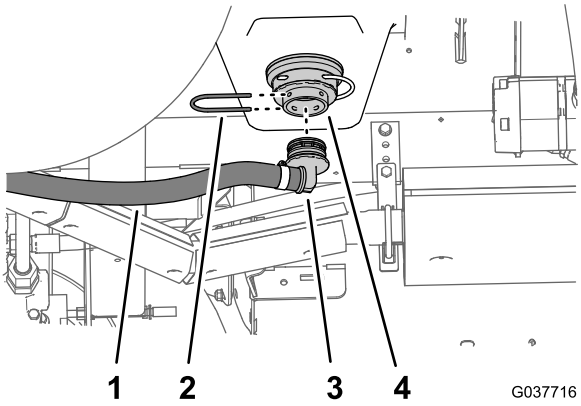

Рисунок 76

1. Сливной шланг – 2,5 x 67 см (1 x 26-1/2 дюйма)
2. Держатель
3. Прямоугольный шланговый штуцер
4. Переходной штуцер (нижняя часть бака опрыскивателя)

5. Закрепите прямоугольный шланговый штуцер на переходном штуцере с помощью держателя (Рисунок 76), снятого при выполнении пункта 1 в разделе Демонтаж перепускных и сливных шлангов (страница 16).

Установка перепускного шланга

1. Установите прямоугольный штуцер типа «елочка» перепускного шланга размером 2,5 x 64 см (1 x 25 дюймов) на быстроразъемный штуцер, расположенный на отсечном клапане перепуска (Рисунок 77 и Рисунок 78).

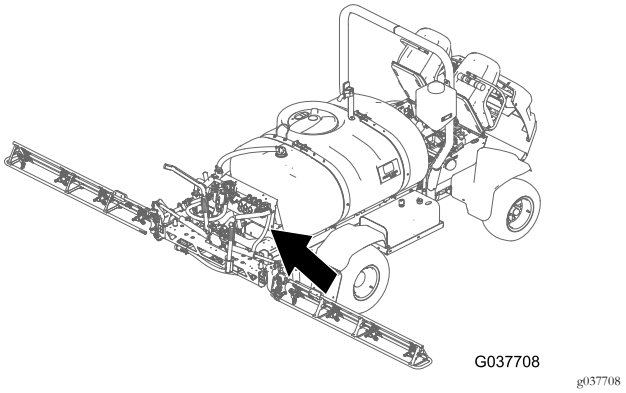

Рисунок 77

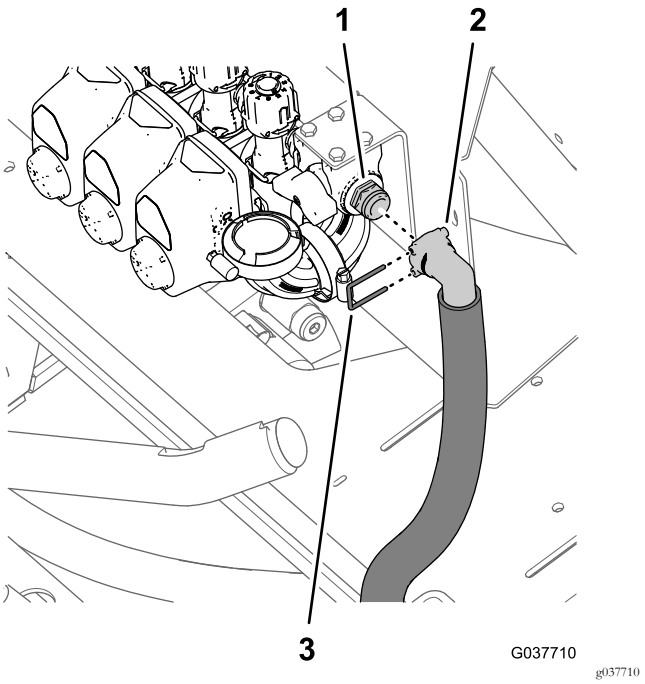

Рисунок 78

1. Быстроразъемный штуцер (отсечной клапан перепуска)
2. Прямоугольный штуцер типа «елочка» (перепускной шланг)
3. Держатель

2. Закрепите прямоугольный штуцер типа «елочка» на быстроразъемном штуцере с помощью держателя, поставляемого вместе с узлом перепускного и сливного шлангов (Рисунок 78).
3. Закрепите нижнюю часть перепускного шланга на задней посадочной плите машины (Рисунок 79) с помощью опорного хомута, болта с фланцевой головкой (5/16 x 3/4 дюйма) и шайбы (5/16 дюйма).

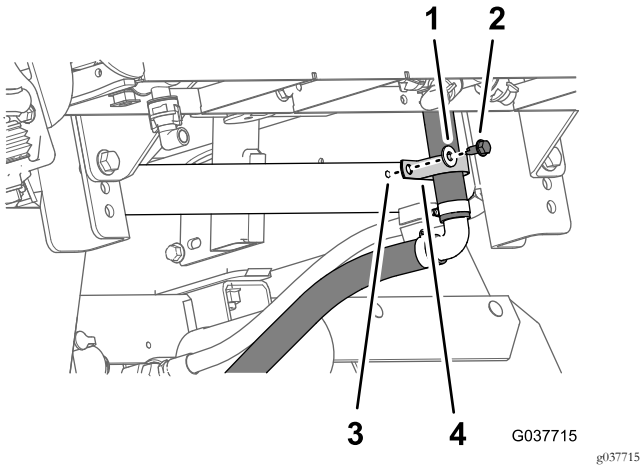

Рисунок 79

1. Шайба (5/16 дюйма)
2. Болт с фланцевой головкой (5/16 x 3/4 дюйма)
3. Задняя посадочная плита (машина)
4. Опорный хомут

Установка сливного крана

1. Установите тросик шплинта, болт с фланцевой головкой (5/16 x 1 дюйм) и фланцевую контргайку (5/16 дюйма), снятые при выполнении пункта 4 в разделе Подготовка машины (страница 5), в отверстие диаметром 8 мм (5/16 дюйма) в заднем наружном углу кронштейна насоса опрыскивателя (Рисунок 80 и Рисунок 81).

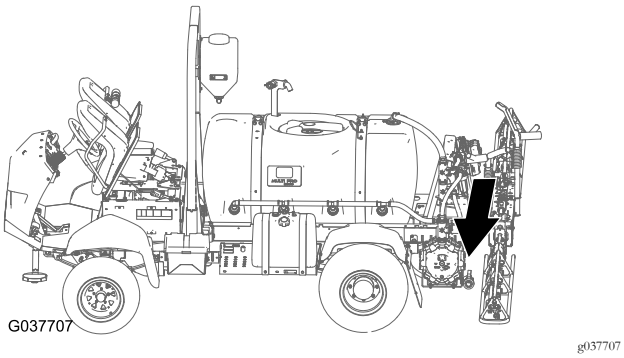

Рисунок 80

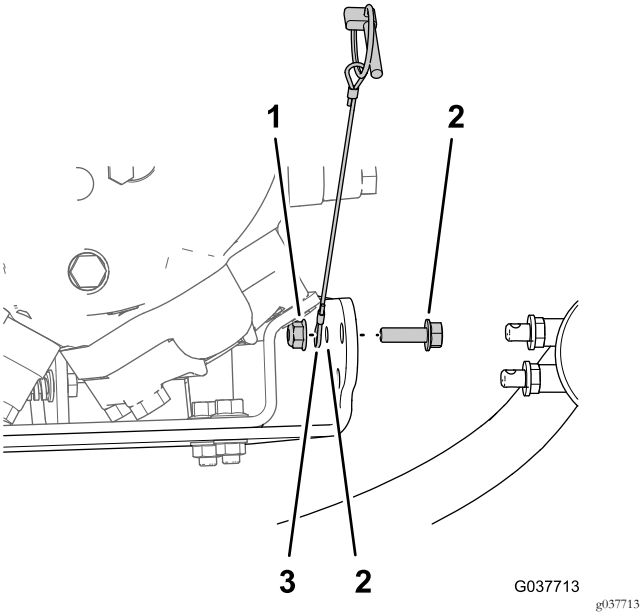

Рисунок 81

1. Фланцевая контргайка (5/16 дюйма)
2. Болт с фланцевой головкой (5/16 x 1 дюйм)
3. Тросик (шплинт)
4. Отверстие диаметром 8 мм (5/16 дюйма) – кронштейн насоса опрыскивателя

2. Убедитесь, что две резиновые шайбы установлены на два монтажных штифта сливного крана (Рисунок 82).

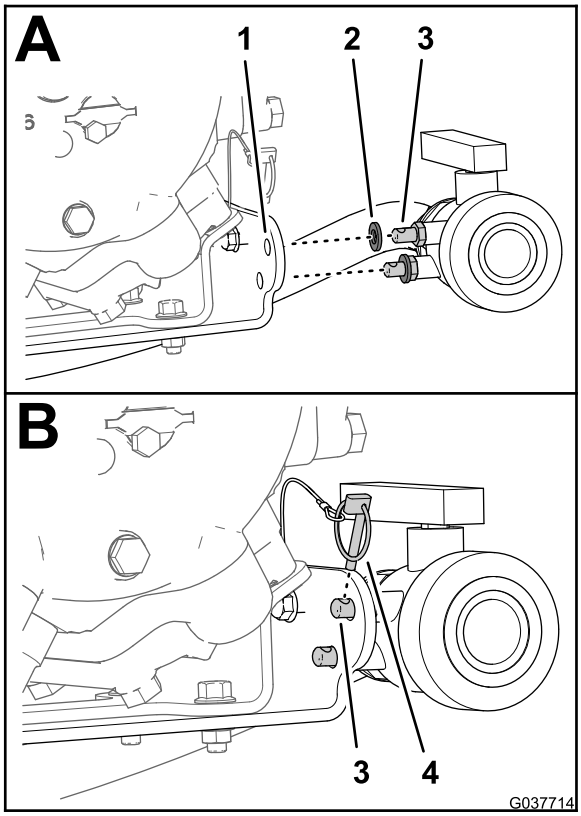

g037714

Рисунок 82

1. Кронштейн насоса опрыскивателя
2. Резиновая шайба
3. Монтажный штифт
4. Шплинт

3. Вставьте два монтажных штифта в два отверстия диаметром 11 мм (7/16 дюйма) в кронштейне насоса опрыскивателя (Рисунок 82).
4. Закрепите сливной кран на кронштейне насоса с помощью шплинта (Рисунок 82).

14

Установка шлангов секций стрел

Детали, требуемые для этой процедуры:

1	Шланг подачи – левая секция стрелы – 2 x 205 см (3/4 x 80-13/16 дюйма)
1	Шланг подачи – средняя секция стрелы – 2 x 58 см (3/4 x 22-13/16 дюйма)
1	Шланг подачи – правая секция стрелы – 2 x 170 см (3/4 x 66-13/16 дюйма)

Прокладка и подсоединение шлангов подачи к клапанам секций стрел

1. Проложите шланги подачи левой, средней и правой секций стрел к клапанам секций, как показано на Рисунок 7.

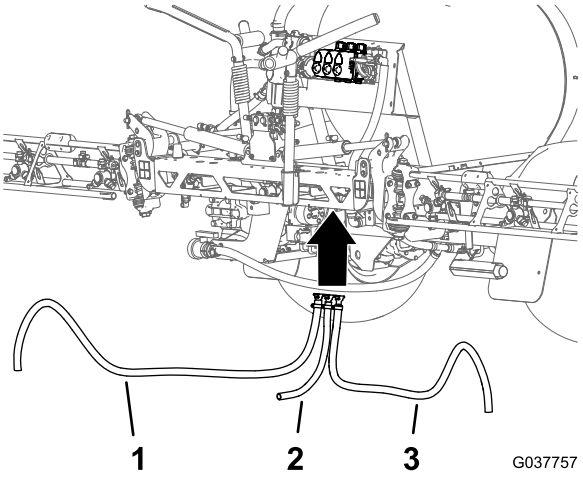

g037757

Рисунок 83

1. Шланг подачи левой секции стрелы
2. Шланг подачи средней секции стрелы
3. Шланг подачи правой секции стрелы

2. Установите прямой штуцер типа «елочка» шланга подачи левой секции стрелы на быстроразъемный штуцер клапана левой секции стрелы (Рисунок 84).

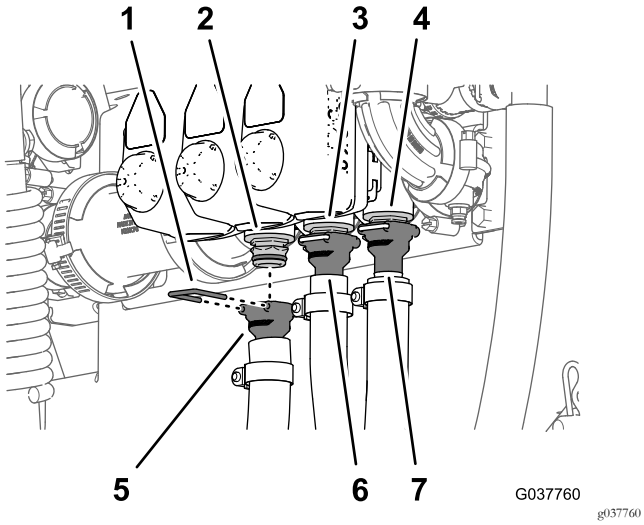

Рисунок 84

1. Держатель
2. Быстроразъемный штуцер (клапан левой секции стрелы)
3. Быстроразъемный штуцер (клапан средней секции стрелы)
4. Быстроразъемный штуцер (клапан правой секции стрелы)
5. Прямой штуцер типа «елочка» – шланг подачи левой секции стрелы – 2 x 205 см (3/4 x 80-13/16 дюйма)
6. Прямой штуцер типа «елочка» – шланг подачи средней секции стрелы – 2 x 58 см (3/4 x 22-13/16 дюйма)
7. Прямой штуцер типа «елочка» – шланг подачи правой секции стрелы – 2 x 170 см (3/4 x 66-13/16 дюйма)

3. Закрепите прямой штуцер типа «елочка» на быстроразъемном штуцере с помощью держателя, поставляемого вместе с шлангом (Рисунок 84).
4. Повторите пункты 2 – 3 для клапанов и шлангов подачи средней и правой секций стрел.

Установка шлангов подачи на секции стрел

1. Установите шланг подачи средней секции стрелы на тройник в средней секции стрелы (Рисунок 85).

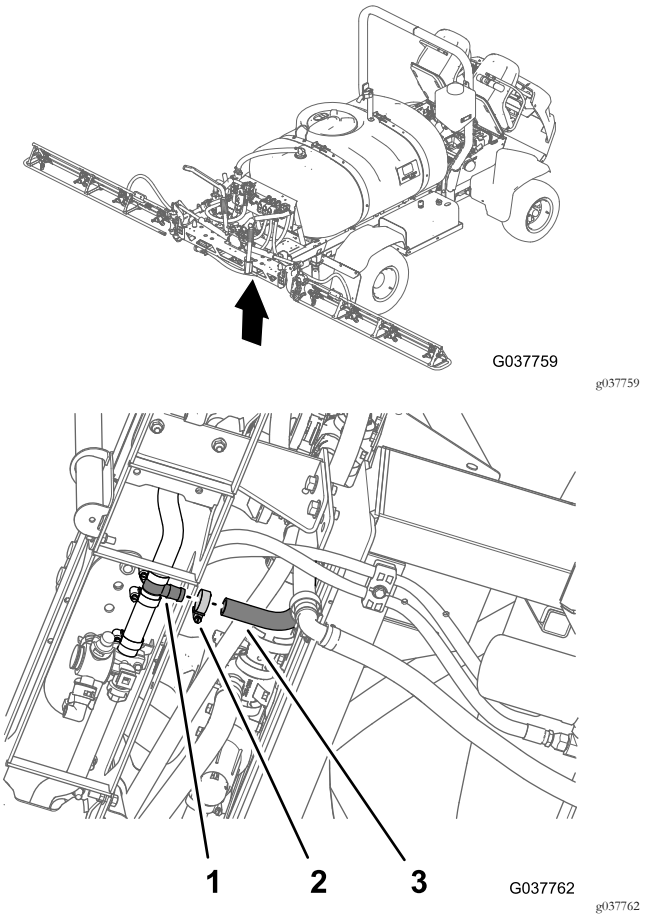

Рисунок 85

1. Тройник
2. Шланговый хомут
3. Шланг подачи для средней секции стрелы – 2 x 58 см (3/4 x 22-13/16 дюйма)

2. Закрепите шланг на тройнике с помощью шлангового хомута, снятого при выполнении действий, описанных в разделе Демонтаж шлангов секций стрелы (страница 21).
3. Проложите шланг подачи правой секции сквозь опорный хомут в конце средней секции стрелы (Рисунок 86).

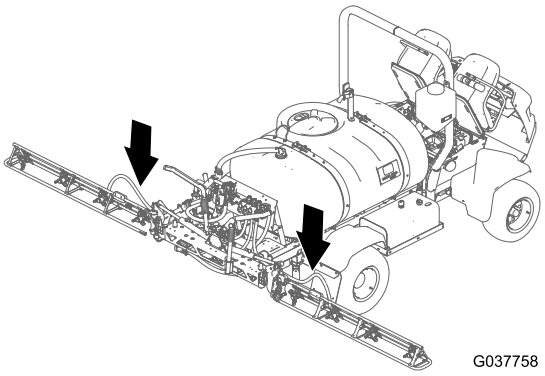

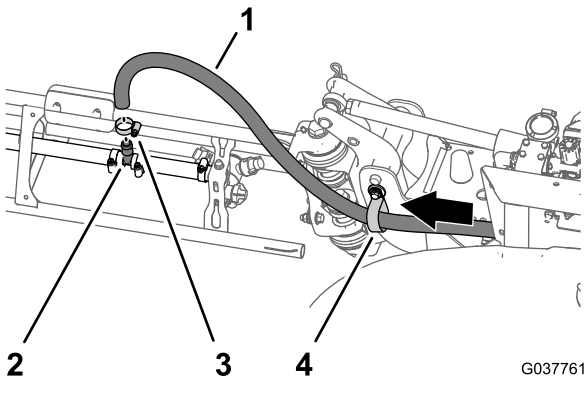

Рисунок 86

Показана правая секция стрелы

1. Шланг подачи – правая секция стрелы – 2 x 170 см (3/4 x 66-13/16 дюйма)
2. Шланговый хомут
3. Тройник
4. Опорный хомут

4. Установите шланг подачи средней секции стрелы на тройник в правой секции стрелы (Рисунок 86).
5. Прикрепите шланг к тройнику с помощью шлангового хомута, снятого при выполнении действий, описанных в разделе Демонтаж шлангов секций стрелы (страница 21).
6. Повторите пункты 3 – 5 для шланга подачи левой секция стрелы.

15

Установка отсечного клапана и шланга для дополнительного комплекта распылителя или электрического шлангового барабана

Детали, требуемые для этой процедуры:

1	Фланцевый отсечной клапан
1	Монтажный кронштейн (нейлоновый)
1	Прямоугольное колено (с отверстием нагнетания)
1	Уплотнительная прокладка – 25 x 35 мм (1 x 1-3/8 дюйма)
1	Фланцевый хомут – от 40 до 64 мм (от 1-9/16 до 2-1/2 дюйма)
4	Шайба (5/16 x 13/16 дюйма)
4	Болт (6 x 16 мм)
2	Шланговый хомут
1	Быстроразъемный штуцер (гнездо)
1	Прямой штуцер типа «елочка» (1/2 дюйма)
1	Шланг – 1,3 x 762 см (1/2 x 300 дюймов)
1	Шланг – 1,3 x 180 см (1/2 x 71 дюйм)
3	Кабельные стяжки

Подготовка отсечного клапана

1. Вставьте (если они не установлены) 4 гайки из нержавеющей стали в пазы в нейлоновом кронштейне, предназначенные для фланцевого отсечного клапана (Рисунок 87).

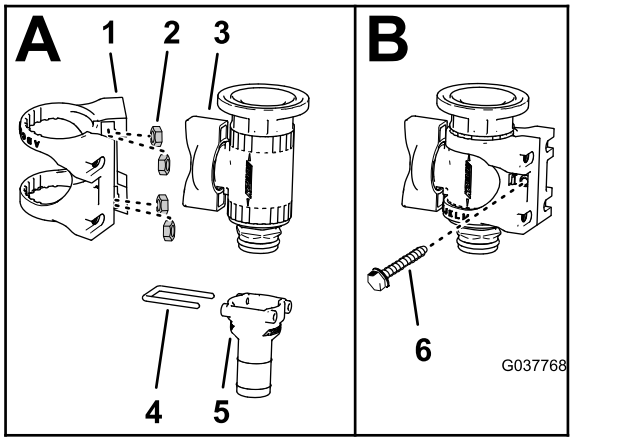

g037768

Рисунок 87

1. Нейлоновый кронштейн
2. Гайка из нержавеющей стали
3. Фланцевый отсечной клапан
4. Держатель
5. Прямой штуцер типа «елочка» (3/4 дюйма)
6. Винт (6-32 x 5/8 дюйма)

2. Снимите прямой штуцер типа «елочка» (3/4 дюйма) и держатель с отсечного клапана (Рисунок 87).

   Примечание: При установке комплекта для модернизации клапана на машину с **дополнительным комплектом шлангового барабана с электроприводом**, сохраните прямой штуцер типа «елочка» (3/4 дюйма) и держатель для последующей установки, описанной в разделе Установка шланга подачи – машины с дополнительным комплектом электрического шлангового барабана (страница 46). При установке комплекта для модернизации клапана на машину с **дополнительным комплектом распылителя** , прямой штуцер типа «елочка» (3/4 дюйма) и держатель больше не понадобятся.

3. Вставьте фланцевый отсечной клапан в нейлоновый кронштейн, как показано на (Рисунок 87).

4. Прикрепите нейлоновый кронштейн к фланцевому отсечному клапану с помощью винта (6-32 x 5/8 дюйма), как показано на (Рисунок 87).

5. Установите тройник, снятый при выполнении пункта 4 в разделе Отсоединение трубки датчика давления и шланга подачи — дополнительный комплект распылительного пистолета или дополнительный комплект шлангового барабана с электроприводом. (страница 10), в прямоугольное колено с отверстием нагнетания (Рисунок 88).

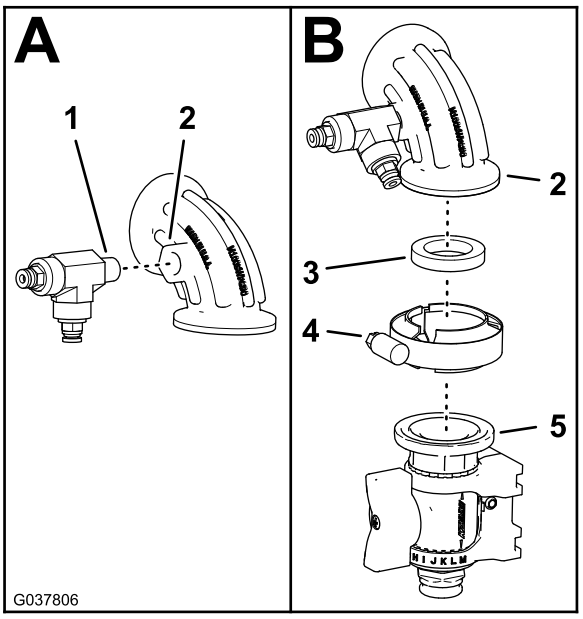

g037806

Рисунок 88

1. Тройник
2. Прямоугольное колено (с отверстием нагнетания)
3. Уплотнительная прокладка – 25 x 35 мм (1 x 1-3/8 дюйма)
4. Фланцевый хомут – от 40 до 64 мм (от 1-9/16 до 2-1/2 дюйма)
5. Фланцевый отсечной клапан

6. Установите прямоугольное колено на фланцевый отсечной клапан (Рисунок 88) с помощью прокладки 25 x 35 мм (1 x 1-3/8 дюйма) и фланцевого хомута размером от 40 до 64 мм (от 1-9/16 до 2-1/2 дюйма).

Установка отсечного клапана

1. Снимите фланцевый хомут, прямоугольное колено в сборе и прокладку на фланце клапана правой секции стрелы (Рисунок 89).

   Примечание: Сохраните фланцевый хомут и прокладку для последующей установки, описанной в разделе 2. Прямоугольное колено больше не понадобится.

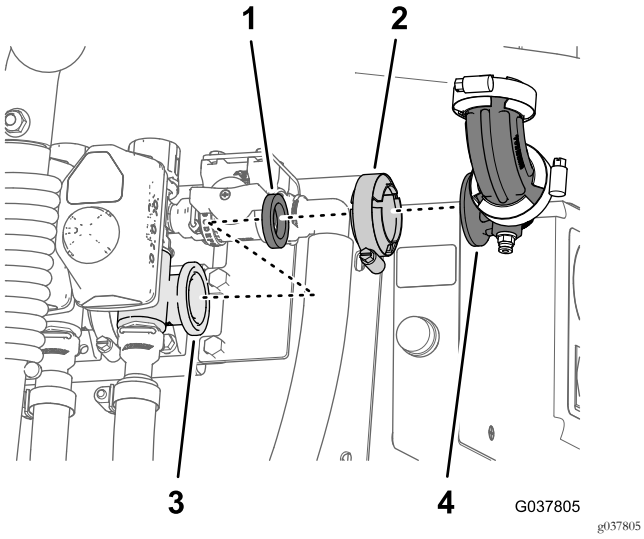

Рисунок 89

1. Прокладка
2. Фланцевый хомут
3. Фланец (клапан секции стрелы)
4. Прямоугольное колено в сборе

2. Установите прямоугольное колено и фланцевый отсечной клапан на фланец клапана правой секции стрелы с помощью фланцевого хомута и прокладки, снятых при выполнении пункта 1.

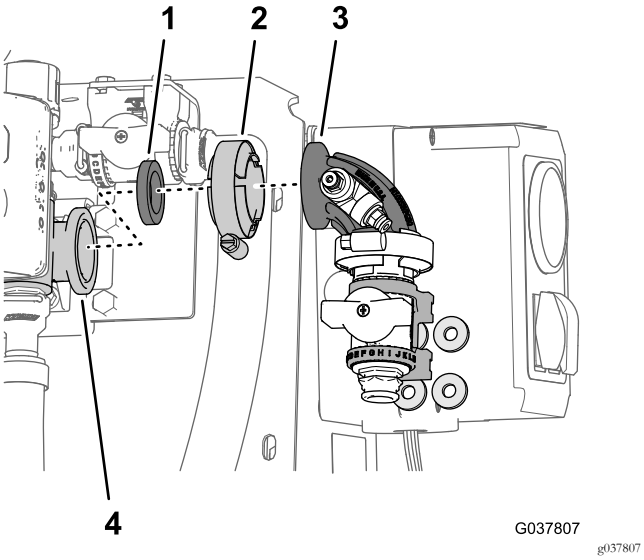

Рисунок 90

1. Прокладка
2. Фланцевый хомут
3. Прямоугольное колено и фланцевый отсечной клапан
4. Фланец (клапан правой секции стрелы)

3. Вставьте 4 шайбы (5/16 x 13/16 дюйма) между нейлоновым кронштейном фланцевого отсечного клапана и креплением клапана (Рисунок 91).

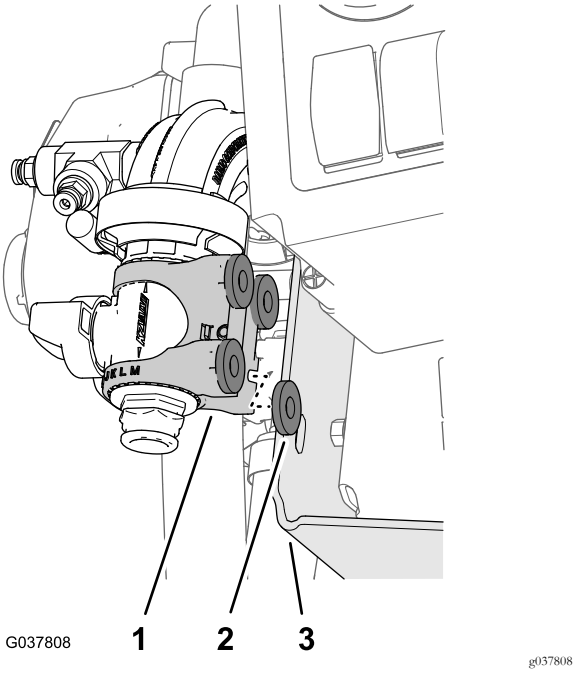

Рисунок 91

1. Нейлоновый кронштейн
2. Шайбы (5/16 x 13/16 дюйма)
3. Крепление клапана

4. Установите нейлоновый кронштейн и шайбы на крепление клапана с помощью 4 болтов (6 x 16 мм), как показано на Рисунок 92.

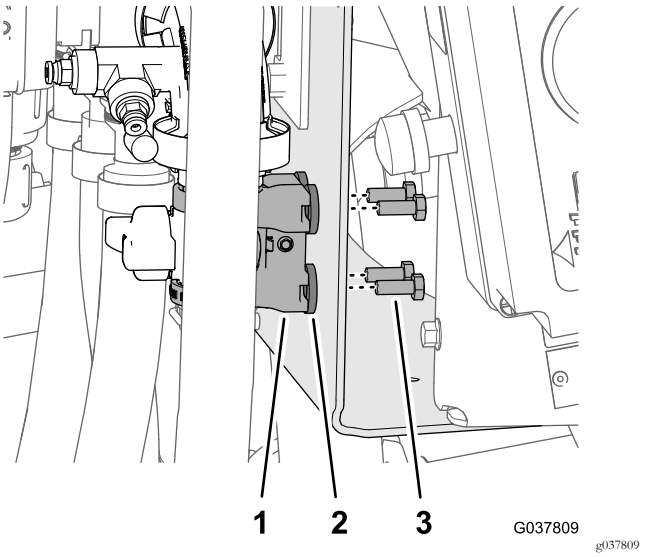

Рисунок 92

1. Нейлоновый кронштейн
2. Шайба (5/16 x 13/16 дюйма)
3. Болт (6 x 16 мм)

Установка шланга подачи – машины с дополнительным комплектом распылителя

1. Установите быстроразъемный штуцер (гнездо) на прямой штуцер типа «елочка» (1/2 дюйма) и в шланг размером 1,3 x 762 см (1/2 x 300 дюймов) с помощью хомута, снятого при выполнении действий, описанных в разделе Демонтаж распылителя с шланга подачи (страница 20), как показано на Рисунок 93.

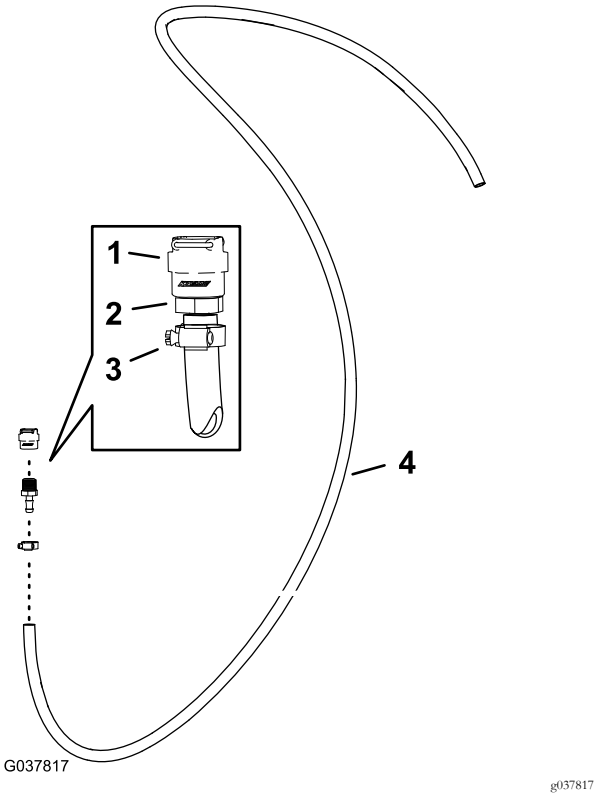

Рисунок 93

1. Быстроразъемный штуцер (гнездо)
2. Прямой штуцер типа «елочка» (1/2 дюйма)
3. Шланговый хомут
4. Шланг – 1,3 x 762 см (1/2 x 300 дюймов)

2. Установите быстроразъемный штуцер (гнездо) шланга на быстроразъемный штуцер фланцевого отсечного клапана (Рисунок 94).

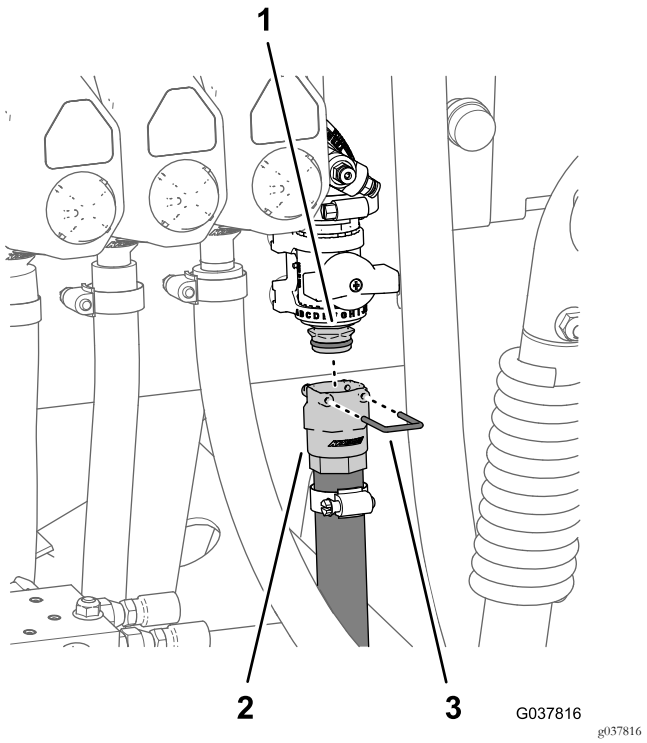

Рисунок 94

1. Быстроразъемный штуцер (фланцевый отсечной клапан)
2. Быстроразъемный штуцер (гнездо)
3. Держатель

3. Закрепите быстроразъемные штуцеры шланга и фланцевого отсечного клапана с помощью держателя, поставляемого вместе с быстроразъемным штуцером шланга (Рисунок 94).
4. Проложите шланг подачи вперед, вдоль бака опрыскивателя, в направлении кронштейна распылительного пистолета и закрепите шланг на раме бака с помощью трех кабельных стяжек (Рисунок 95).

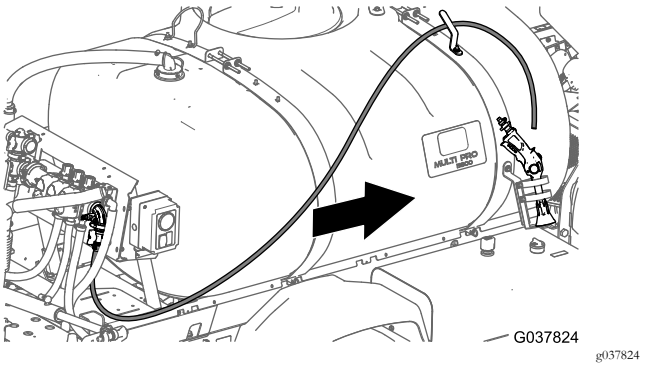

Рисунок 95

5. Подсоедините штуцер типа «елочка» распылителя, снятого при выполнении действий, описанных в разделе Демонтаж распылителя с шланга подачи

(страница 20), к штуцеру подачи с помощью шлангового хомута (Рисунок 96).

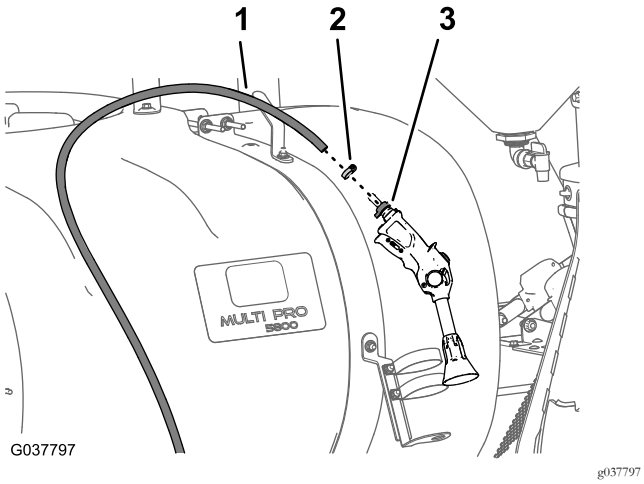

Рисунок 96

1. Шланг подачи
2. Шланговый хомут
3. Шланговый штуцер типа «елочка» (распылитель)

6. Поместите распылитель в кронштейн, а шланг на крюк крепления шланга.

Установка шланга подачи – машины с дополнительным комплектом электрического шлангового барабана

1. Установите прямой штуцер типа «елочка» (3/4 дюйма), снятый при выполнении пункта 2 в разделе Подготовка отсечного клапана (страница 42), на шланг размером 1,3 x 180 см (1/2 x 71 дюйм) с помощью шлангового хомута (Рисунок 97).

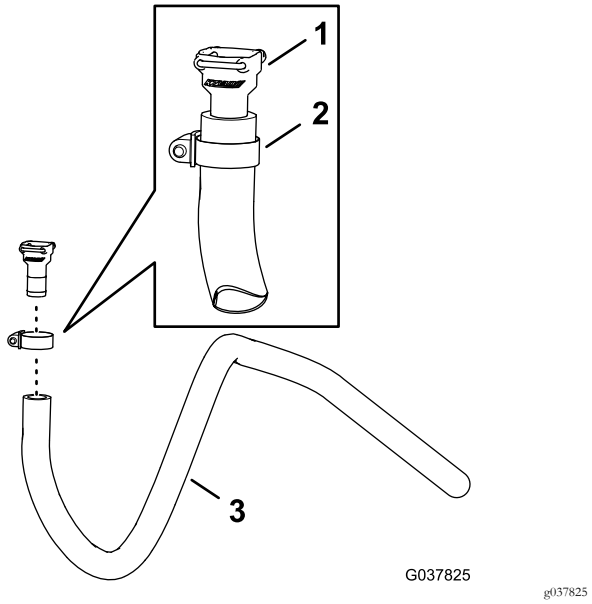

Рисунок 97

1. Прямой штуцер типа «елочка» (3/4 дюйма)
2. Шланговый хомут
3. Шланг – 1,3 x 180 см (1/2 x 71 дюйм)

2. Установите прямой штуцер типа «елочка» шланга на быстроразъемный штуцер фланцевого отсечного клапана (Рисунок 98).

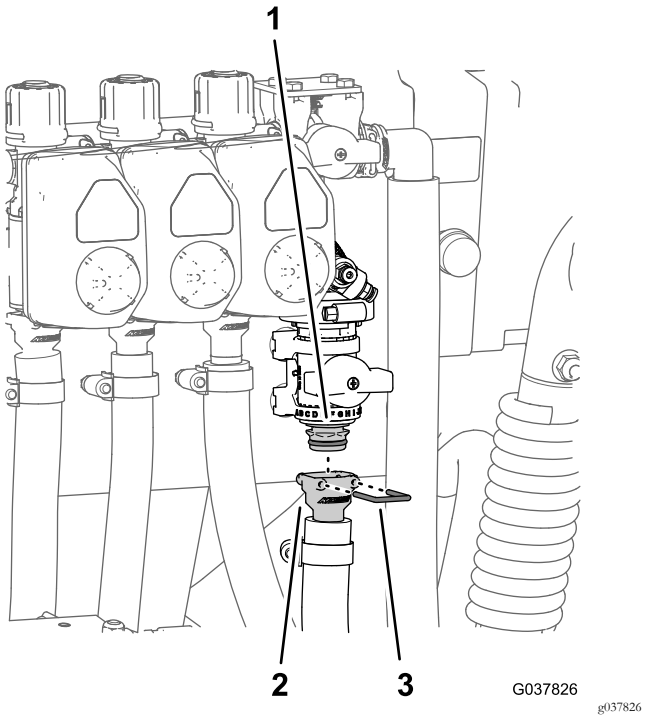

Рисунок 98

1. Быстроразъемный штуцер (фланцевый отсечной клапан)
2. Прямой штуцер типа «елочка»
3. Держатель

3. Закрепите прямой штуцер типа «елочка» и быстроразъемный штуцер с помощью держателя, поставляемого вместе с быстроразъемным штуцером шланга (Рисунок 98).
4. Проложите шланг подачи вперед, вдоль бака опрыскивателя, в направлении шлангового барабана и закрепите шланг на раме бака с помощью трех кабельных стяжек (Рисунок 99).

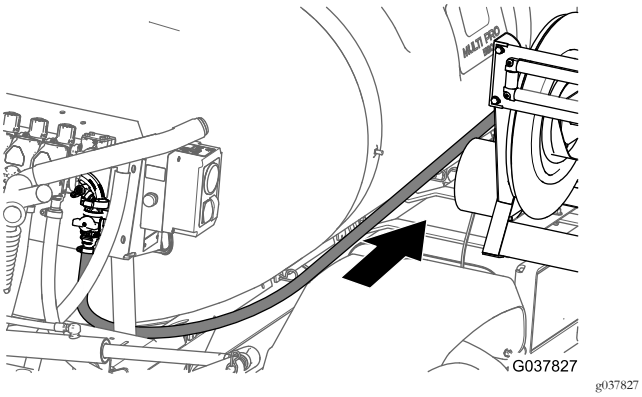

Рисунок 99

5. Присоедините шланг подачи к прямому штуцеру типа «елочка» шлангового барабана и закрепите шланг хомутом (Рисунок 100).

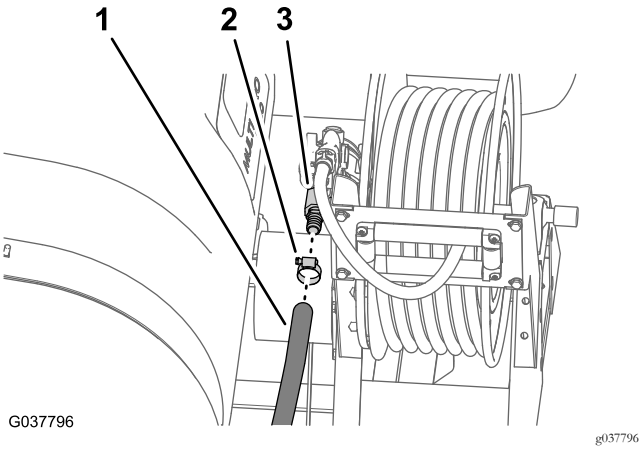

Рисунок 100

1. Шланг подачи
2. Шланговый хомут
3. Прямой шланговый штуцер типа «елочка»

16

Установка заднего жгута проводов на машину

Детали, требуемые для этой процедуры:

1	Задний жгут проводов
3	Кабельная стяжка

Прокладка жгута проводов вдоль трубы рамы

1. Найдите ответвление длиной 168 см (66 дюймов) от нового жгута электропроводов (Рисунок 101).

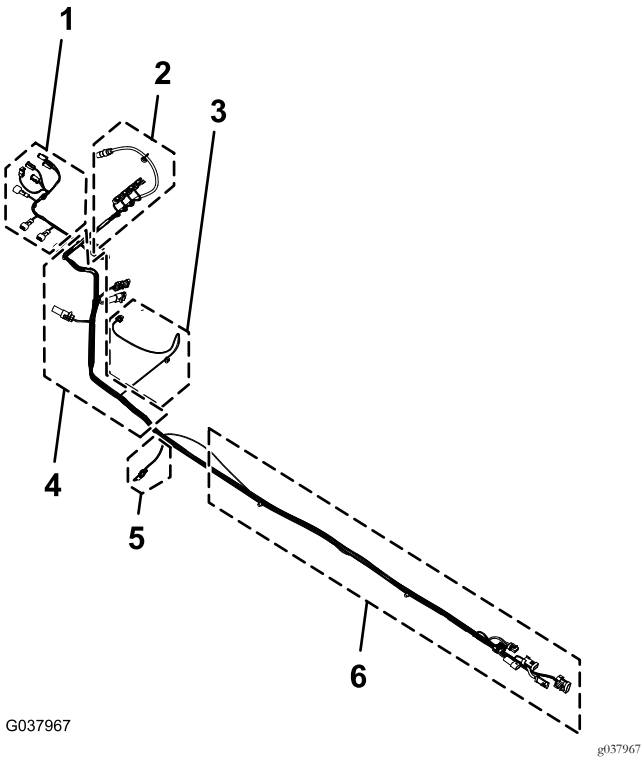

Рисунок 101

1. 64 см (25 дюймов) – **электромагниты цилиндров подъема**
2. Ответвление длиной 76 см (30 дюймов) от жгута проводов **– левый, средний и правый распылительные клапаны, клапан перемешивания и расходомер**
3. Ответвление длиной 74 см (29 дюймов) от жгута проводов — **электромагнит насоса опрыскивателя**
4. ответвление от жгута проводов – **промывочный насос, питание шлангового барабана и шланговый барабан**
5. Ответвление длиной 30 см (12 дюймов) – **датчик скорости**
6. Ответвление длиной 168 см (66 дюймов) от жгута проводов — передние соединители интерфейса жгута проводов

2. Проложите ответвление длиной 168 см нового жгута электропроводов между креплением клапана и правой опорой для крепления коллектора (Рисунок 102).

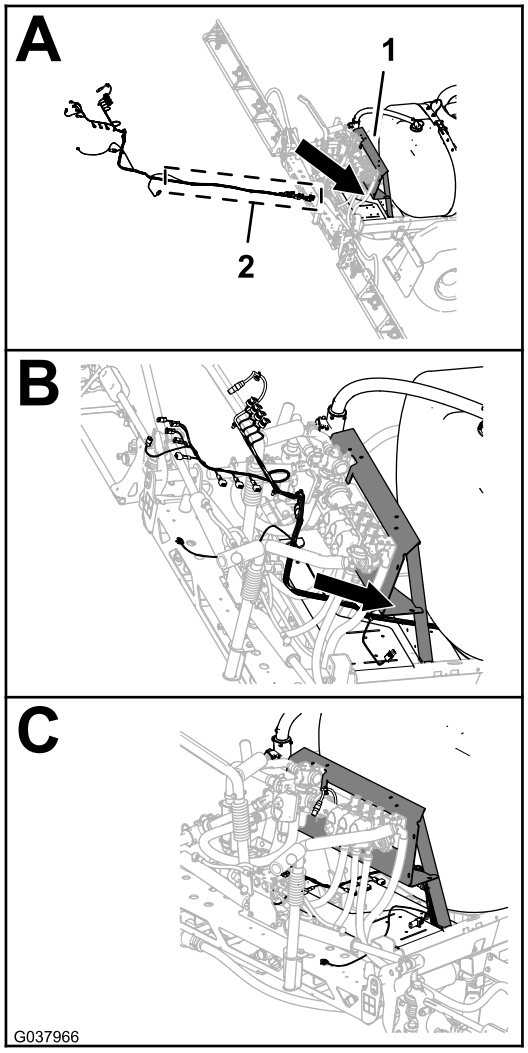

Рисунок 102

1. Крепление коллектора
2. Ответвление длиной 168 см (66 дюймов) от жгута проводов — передние соединители интерфейса жгута проводов

3. Проложите ответвление длиной 168 см жгута электропроводов вперед вдоль правой трубы рамы (Рисунок 103).

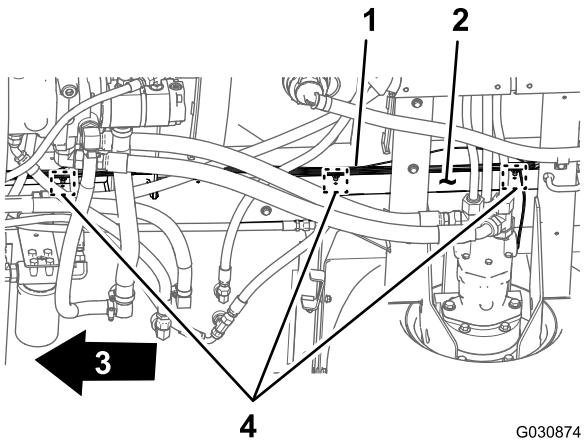

Рисунок 103

1. Задний жгут проводов — ответвление длиной 168 см
2. Правая труба рамы
3. Передняя сторона машины
4. Расположение вставных держателей и кабельных стяжек

4. Вставьте три вставных держателя ответвления длиной 168 см заднего жгута проводов в отверстия в правой трубе рамы (Рисунок 103), из которых были извлечены вставные держатели старого жгута проводов; см. пункт 3 в разделе Отсоединение переднего и заднего жгутов проводов (страница 12).

Подсоединение переднего и заднего жгутов проводов

Примечание: Используйте подъемник для машины при подсоединении переднего и заднего жгутов проводов.

1. Находясь под машиной, под правой трубой рамы найдите электрические соединители переднего и заднего жгутов проводов машины (Рисунок 104).

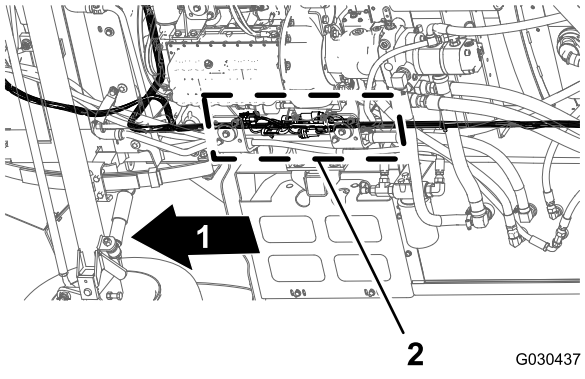

Рисунок 104

1. Передняя сторона машины
2. Интерфейсы соединителей (передний и задний жгуты проводов)

Примечание: 3-гнездовой соединитель переднего жгута проводов (Рисунок 105) не понадобится.

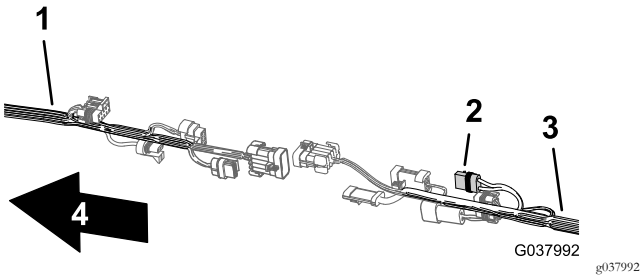

Рисунок 105

1. Передний жгут проводов
2. 2-гнездовой соединитель — **не используется** (питание шлангового барабана, выпущенного в 2015 г. и позже)
3. Задний жгут проводов
4. Передняя сторона машины

2. Подсоедините 10-гнездовой соединитель переднего жгута проводов, предназначенного для промежуточного соединения жгута проводов опрыскивателя, к 10-штыревому соединителю заднего жгута проводов, предназначенного для промежуточного соединения жгута проводов опрыскивателя (Рисунок 106).

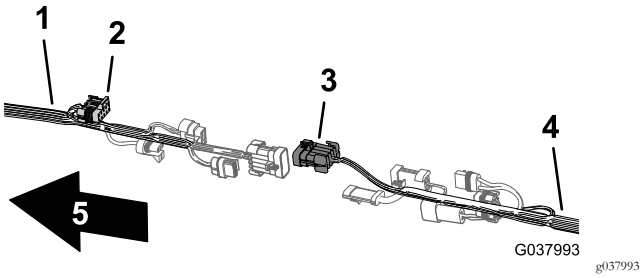

Рисунок 106

1. Передний жгут проводов
2. 10-гнездовой соединитель — промежуточное соединение жгута проводов опрыскивателя (передний жгут проводов)
3. 10-штыревой соединитель — промежуточное соединение жгута проводов опрыскивателя (задний жгут проводов)
4. Задний жгут проводов
5. Передняя сторона машины

3. Подсоедините 3-гнездовой соединитель переднего жгута проводов расходомера к 3-штыревому соединителю заднего жгута проводов расходомера (Рисунок 107).

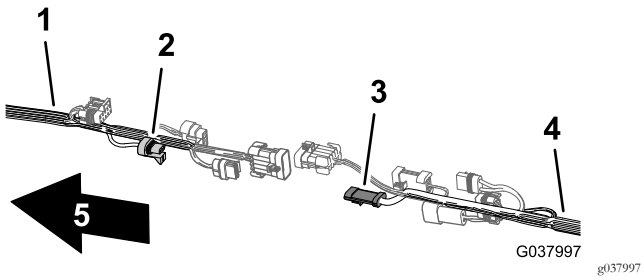

Рисунок 107

1. Передний жгут проводов
2. 3-гнездовой соединитель — расходомер (передний жгут проводов)
3. 3-штыревой соединитель — расходомер (задний жгут проводов)
4. Задний жгут проводов
5. Передняя сторона машины

4. Вставьте 8-штыревой соединитель переднего жгута проводов, предназначенного для промежуточного соединения жгута проводов опрыскивателя, в 8-гнездовой соединитель заднего жгута проводов, предназначенного для переключателя интенсивности опрыскивания (Рисунок 108).

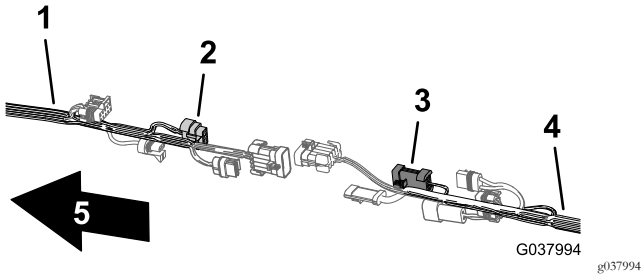

Рисунок 108

1. Передний жгут проводов
2. 8-штыревой соединитель — промежуточное соединение жгута проводов опрыскивателя (передний жгут проводов)
3. 8-гнездовой соединитель — переключатель интенсивности опрыскивания (задний жгут проводов)
4. Задний жгут проводов
5. Передняя сторона машины

5. Вставьте 2-штыревой соединитель переднего жгута проводов, предназначенного для промывочного насоса, в 2-гнездовой соединитель заднего жгута проводов, предназначенного для промывочного насоса Рисунок 109).

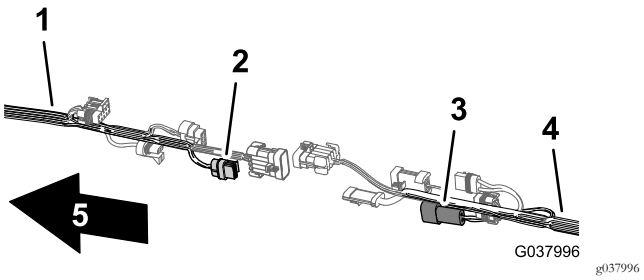

Рисунок 109

1. Передний жгут проводов
2. 2-гнездовой соединитель — промывочный насос (задний жгут проводов)
3. 2-штыревой соединитель — промывочный насос (передний жгут проводов)
4. Задний жгут проводов
5. Передняя сторона машины

6. Подсоедините 10-штыревой соединитель переднего жгута проводов, предназначенного для промежуточного соединения жгута проводов опрыскивателя, к 10-гнездовому соединителю заднего жгута проводов, предназначенного для промежуточного соединения жгута проводов опрыскивателя (Рисунок 110).

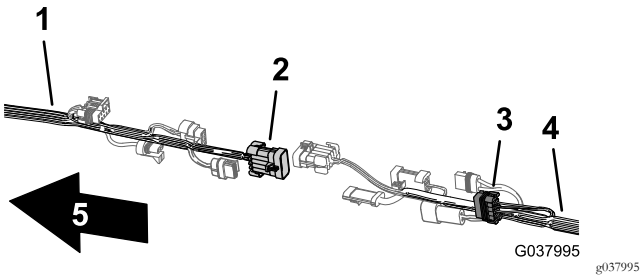

Рисунок 110

1. Передний жгут проводов
2. 10-штыревой соединитель — промежуточное соединение жгута проводов опрыскивателя (передний жгут проводов)
3. 10-гнездовой соединитель — промежуточное соединение жгута проводов опрыскивателя (задний жгут проводов)
4. Задний жгут проводов
5. Передняя сторона машины

Прокладка трубки датчика давления для манометра на приборной панели вдоль заднего жгута проводов

1. Проложите трубку датчика давления для манометра на приборной панели вдоль заднего жгута проводов машины (Рисунок 111).

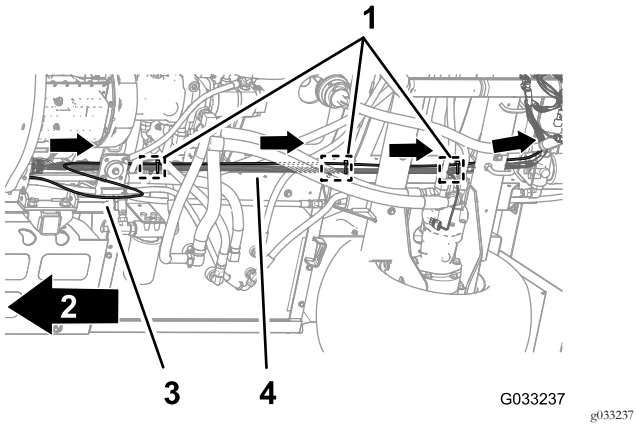

Рисунок 111

1. Кабельные стяжки (три вставных держателя – точки крепления на ходовой части)
2. Передняя сторона автомобиля
3. Трубка датчика давления
4. Задний жгут проводов

2. Прикрепите трубку датчика давления к заднему жгуту проводов с помощью трех кабельных стяжек, расположенных рядом с тремя вставными держателями в точках крепления на ходовой части, предназначенных для заднего жгута проводов (Рисунок 111).

   Внимание: Не пережимайте и не сдавливайте трубку датчика давления; затяните кабельные стяжки ровно с таким усилием, которое необходимо для удерживания трубки.

17

Подсоединение заднего жгута проводов

Детали не требуются

Прокладка жгута проводов в месте расположения крепления коллектора

1. Проложите ответвление длиной 76 см от жгута проводов внутри опорного штока крепления клапанов и назад в сторону клапанов секций стрел и клапана перемешивания, как показано на Рисунок 112.

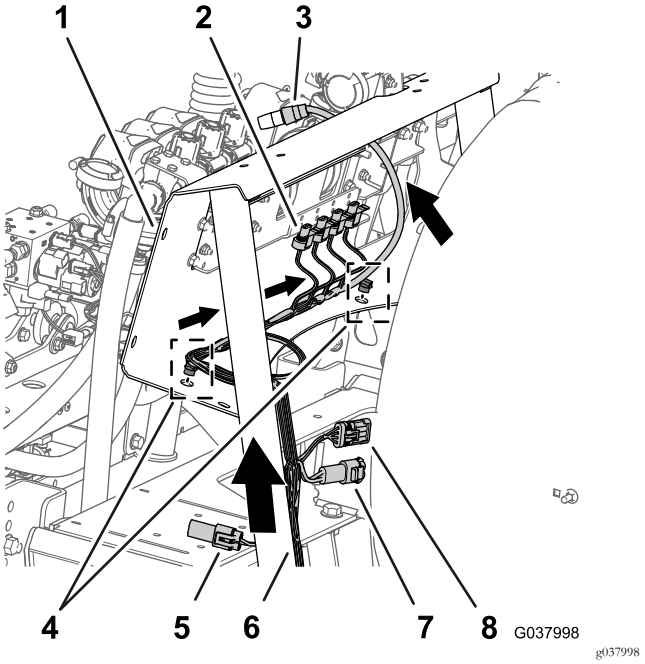

Рисунок 112

1. Опора крепления коллектора
2. 3-гнездовой соединитель (клапаны секций стрел и клапан перемешивания)
3. 3-гнездовой соединитель (расходомер)
4. Вставной держатель
5. 2-гнездовой соединитель (промывочный насос)
6. Ответвление длиной 76 см (30 дюймов) от жгута проводов – левый, средний и правый распылительные клапаны, клапан перемешивания и расходомер
7. 2-штыревой соединитель (питание шлангового барабана, выпущенного в 2015 г. и позднее)
8. 3-гнездовой соединитель (шланговый барабан)

2. Вставьте вставные держатели ответвления длиной 76 см в отверстия нижнего фланца крепления коллектора (Рисунок 112).

Прокладка жгута проводов для насоса опрыскивателя

1. Проложите ответвление длиной 74 см от жгута проводов, предназначенное для электромагнита насоса опрыскивателя, через верхнюю часть швеллера рамы опрыскивателя и вниз к электромагниту насоса опрыскивателя (Рисунок 113).

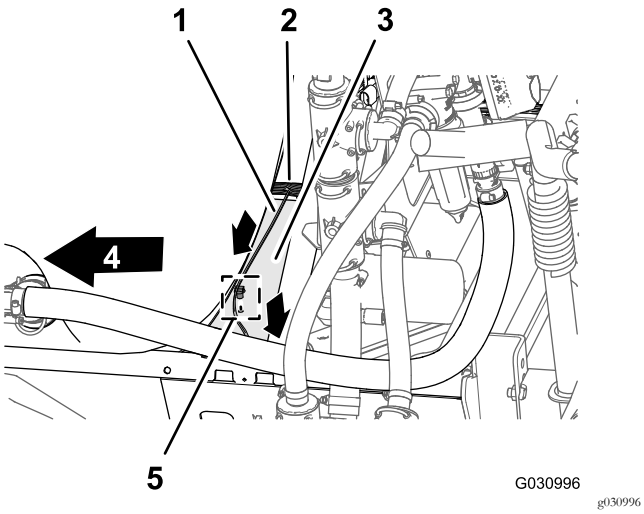

Рисунок 113

1. Ответвление длиной 74 см от жгута проводов – электромагнит насоса опрыскивателя
2. Ответвление длиной 76 см (30 дюймов) от жгута проводов – левый, средний и правый распылительные клапаны, клапан перемешивания и расходомер
3. Швеллер (рама опрыскивателя)
4. Передняя сторона машины
5. Вставной держатель

2. Вставьте вставной держатель ответвления длиной 74 см жгута проводов в отверстие швеллера рамы опрыскивателя (Рисунок 113).

Подсоединение жгута проводов к клапанам секций стрел и клапану перемешивания

1. Подсоедините 3-штыревой соединитель привода клапана перемешивания к 3-гнездовому соединителю с маркировкой AGITATION VALVE (КЛАПАН ПЕРЕМЕШИВАНИЯ) ответвления длиной 76 см от жгута проводов (Рисунок 114).

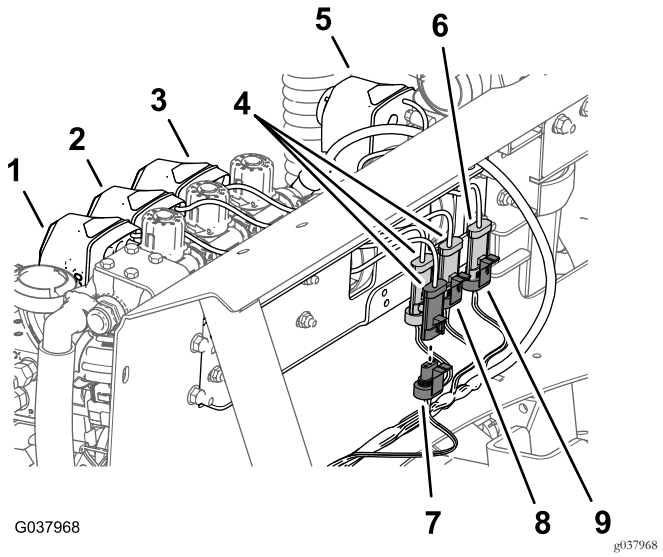

Рисунок 114

1. Левый привод (клапан секции стрелы)
2. Средний привод (клапан секции стрелы)
3. Правый привод (клапан секции стрелы)
4. 3-штыревой соединитель (жгуты проводов — приводы клапанов секций)
5. Привод (клапан перемешивания)
6. 3-гнездовой соединитель (клапан перемешивания)
7. 3-гнездовой соединитель (с маркировкой RIGHT-SPRAY VALVE (ПРАВЫЙ РАСПЫЛИТЕЛЬНЫЙ КЛАПАН))
8. 3-гнездовой соединитель (с маркировкой LEFT-SPRAY VALVE (ЛЕВЫЙ РАСПЫЛИТЕЛЬНЫЙ КЛАПАН))
9. 3-гнездовой соединитель (с маркировкой AGITATION VALVE (КЛАПАН ПЕРЕМЕШИВАНИЯ))

2. Вставьте 3-штыревой соединитель привода клапана левой секции стрелы в 3-гнездовой соединитель с маркировкой LEFT-SPRAY VALVE (ЛЕВЫЙ РАСПЫЛИТЕЛЬНЫЙ КЛАПАН).
3. Вставьте 3-штыревой соединитель привода клапана средней секции стрелы в 3-гнездовой соединитель с маркировкой СРЕДНИЙ РАСПЫЛИТЕЛЬНЫЙ КЛАПАН (CENTER-SPRAY VALVE).
4. Вставьте 3-штыревой соединитель привода клапана правой секции стрелы в 3-гнездовой соединитель с маркировкой RIGHT-SPRAY VALVE (ПРАВЫЙ РАСПЫЛИТЕЛЬНЫЙ КЛАПАН).

Подсоединение жгута проводов к электромагнитам коллектора подъемного цилиндра

1. В месте расположения нижнего левого электромагнита подсоедините 2-гнездовой соединитель с маркировкой LEFT DOWN SOLENOID (ЭЛЕКТРОМАГНИТ ОПУСКАНИЯ ЛЕВОГО

цилиндра) заднего жгута проводов к 2-штыревому соединителю электромагнита опускания левого цилиндра (Рисунок 115).

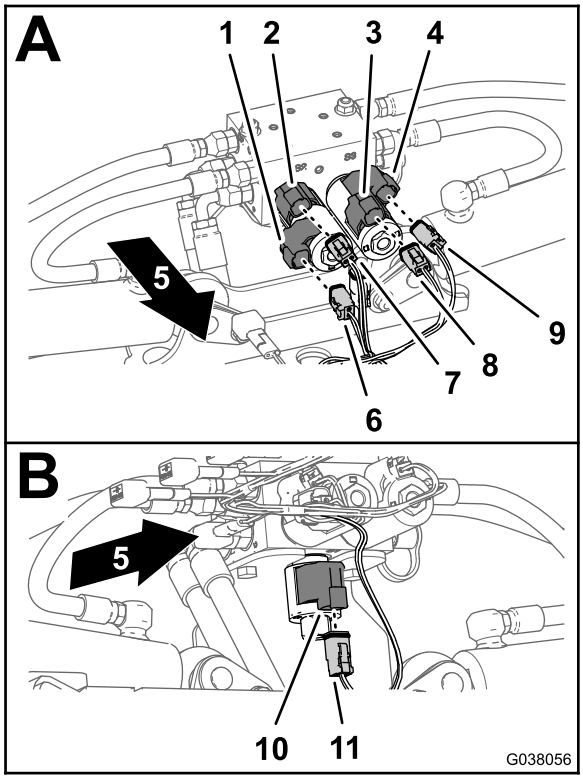

g038056

Рисунок 115

1. 2-штыревой соединитель — электромагнит опускания правого цилиндра (коллектор подъемного цилиндра)
2. 2-штыревой соединитель — электромагнит подъема правого цилиндра (коллектор подъемного цилиндра)
3. 2-штыревой соединитель — электромагнит подъема левого цилиндра (коллектор подъемного цилиндра)
4. 2-штыревой соединитель — электромагнит опускания левого цилиндра (коллектор подъемного цилиндра)
5. Передняя сторона машины
6. 2-гнездовой соединитель — Электромагнит опускания правого цилиндра (соединитель главного жгута проводов)
7. 2-гнездовой соединитель — Электромагнит подъема правого цилиндра (соединитель главного жгута проводов)
8. 2-гнездовой соединитель — Электромагнит подъема левого цилиндра (соединитель главного жгута проводов)
9. 2-гнездовой соединитель — Электромагнит опускания левого цилиндра (соединитель главного жгута проводов)
10. 2-штыревой соединитель – электромагнит включения (коллектор подъемного цилиндра)
11. 2-гнездовой соединитель — Электромагнит включения (соединитель главного жгута проводов)

2. В месте расположения верхнего левого электромагнита подсоедините 2-гнездовой соединитель с маркировкой Left Up Solenoid (Электромагнит подъема левого цилиндра) заднего жгута проводов к 2-штыревому соединителю электромагнита подъема левого цилиндра (Рисунок 115).
3. В месте расположения верхнего правого электромагнита подсоедините 2-гнездовой соединитель с маркировкой Right Up Solenoid (Электромагнит подъема правого цилиндра) заднего жгута проводов к 2-штыревому соединителю электромагнита подъема правого цилиндра (Рисунок 115).
4. В месте расположения нижнего правого электромагнита подсоедините 2-гнездовой соединитель с маркировкой Right Down Solenoid (Электромагнит опускания правого цилиндра) заднего жгута проводов к 2-штыревому соединителю электромагнита опускания правого цилиндра (Рисунок 115).
5. В нижней части коллектора подъемного цилиндра подсоедините 2-гнездовой соединитель заднего жгута проводов с маркировкой Enable Solenoid (Электромагнит включения) к 2-штыревому соединителю электромагнита включения (Рисунок 115).

Подсоединение жгута проводов к насосу опрыскивателя и датчику скорости

1. В задней части машины, во внутренней зоне насоса опрыскивателя подсоедините 2-гнездовой соединитель ответвления жгута проводов длиной 86 см к 2-штыревому соединителю реле насоса (Рисунок 116).

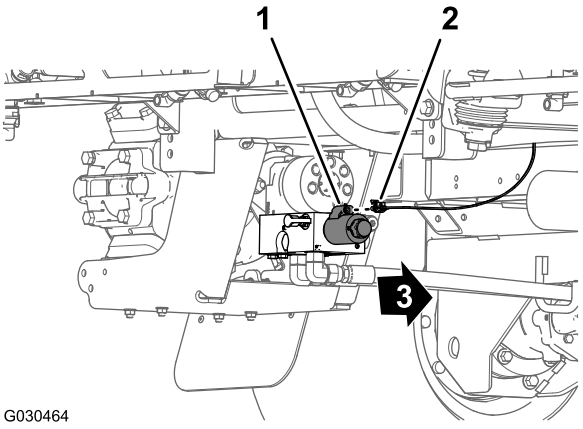

g030464

Рисунок 116

1. 2-штыревой соединитель (реле насоса)
2. 2-гнездовой соединитель — ответвление жгута проводов длиной 86 см
3. Передняя сторона машины

2. В задней части машины (между правой трубой рамы и правым крылом) подсоедините 3-штыревой соединитель жгута проводов датчика скорости на правом тяговом гидромоторе к 3-гнездовому соединителю (без маркировки) заднего жгута проводов (Рисунок 117).

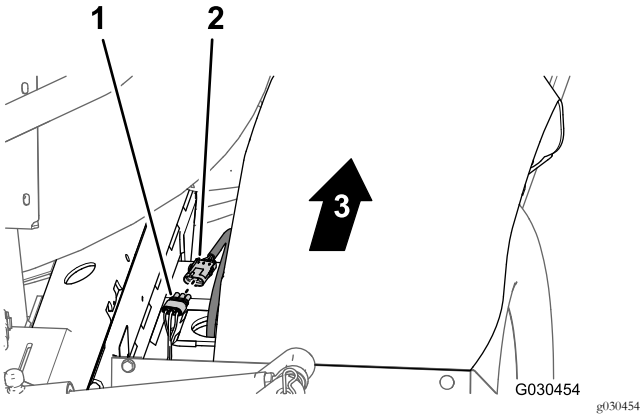

Рисунок 117

1. 3-гнездовой соединитель (задний жгут проводов)
2. 3-штыревой соединитель (жгут проводов гидромотора)
3. Передняя сторона машины

18

Подсоединение заднего жгута проводов к дополнительному навесному оборудованию

Детали, требуемые для этой процедуры:

1	Промежуточный жгут проводов (дополнительный комплект распылителя или электрического шлангового барабана)

Подсоединение жгута проводов к дополнительному комплекту распылителя или дополнительному комплекту шлангового барабана с электроприводом

1. В задней части машины снимите заглушку с 4-гнездового соединителя заднего жгута проводов с маркировкой HOSE REEL (ШЛАНГОВЫЙ БАРАБАН) (Рисунок 118).

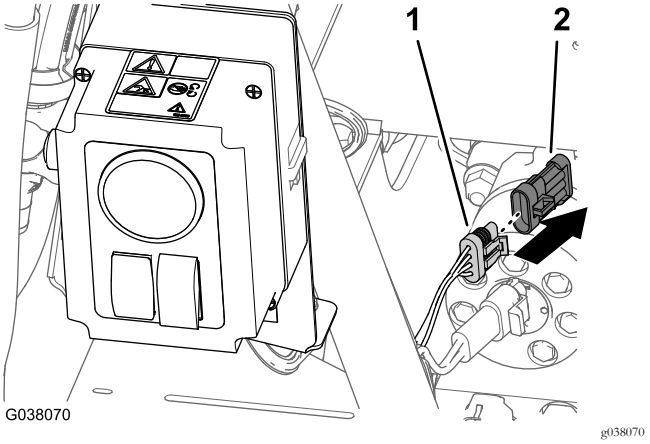

Рисунок 118

1. 4-гнездовой соединитель (задний жгут проводов с маркировкой HOSE REEL (ШЛАНГОВЫЙ БАРАБАН))
2. Крышка

2. Подсоедините 4-штыревой соединитель промежуточного жгута проводов к 4-гнездовому соединителю заднего жгута проводов с маркировкой HOSE REEL (ШЛАНГОВЫЙ БАРАБАН) (Рисунок 119).

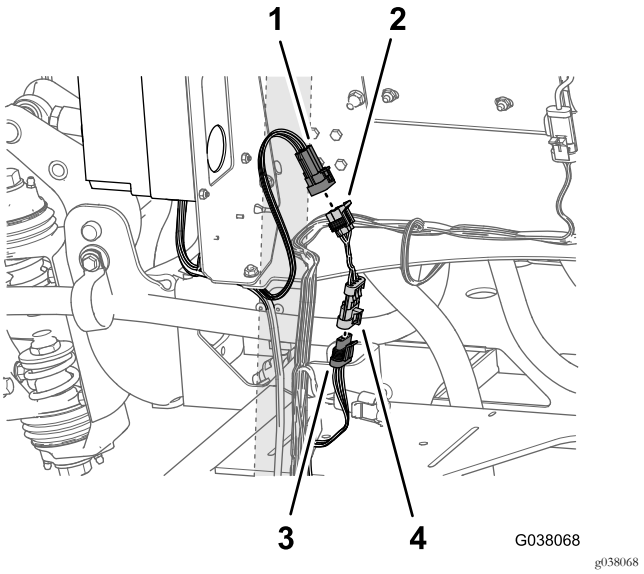

Рисунок 119

1. 6-штыревой соединитель с маркировкой RATE SWITCH INTERCONNECT (OPTIONAL SPRAY GUN) (ПРОМЕЖУТОЧНОЕ СОЕДИНЕНИЕ ПЕРЕКЛЮЧАТЕЛЯ ИНТЕНСИВНОСТИ ОПРЫСКИВАНИЯ (ДОПОЛНИТЕЛЬНЫЙ РАСПЫЛИТЕЛЬ)).
2. 6-гнездовой соединитель (промежуточный жгут проводов)
3. 4-гнездовой соединитель (задний жгут проводов с маркировкой HOSE REEL (ШЛАНГОВЫЙ БАРАБАН))
4. 4-штыревой соединитель (промежуточный жгут проводов)

3. В задней части блока управления распылителем или электрическим шланговым барабаном найдите 6-гнездовой соединитель (Рисунок 119) с маркировкой RATE SWITCH INTERCONNECT (OPTIONAL SPRAY GUN) (ПРОМЕЖУТОЧНОЕ СОЕДИНЕНИЕ ПЕРЕКЛЮЧАТЕЛЯ ИНТЕНСИВНОСТИ ОПРЫСКИВАНИЯ (ДОПОЛНИТЕЛЬНЫЙ РАСПЫЛИТЕЛЬ)).
4. Вставьте 6-штыревой соединитель (промежуточное соединение переключателя интенсивности опрыскивания) в 6-гнездовой соединитель промежуточного жгута проводов (Рисунок 119).

Примечание: 2-гнездовой соединитель заднего жгута проводов с маркировкой HOSE REEL POWER (ПИТАНИЕ ШЛАНГОВОГО БАРАБАНА) не используется.

Подсоединение жгута проводов к дополнительному комплекту пенного маркера

1. В конце ответвления жгута проводов длиной 236 см совместите 4-гнездовой соединитель жгута проводов доводочного комплекта с 4-штыревым соединителем жгута проводов компрессора (Рисунок 120).

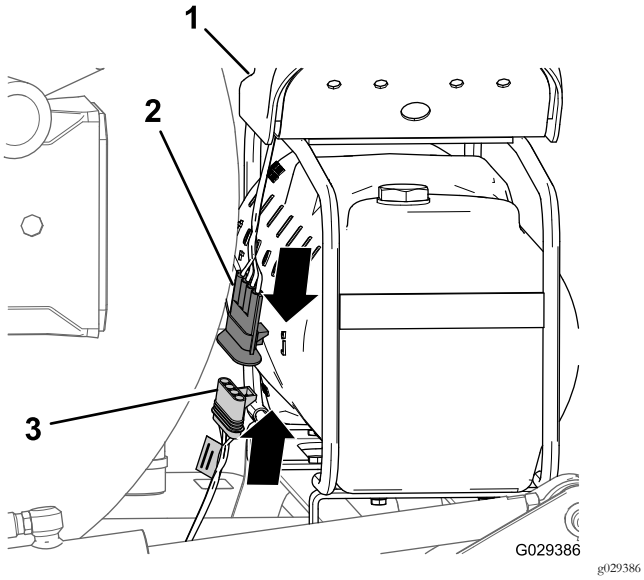

Рисунок 120

1. Компрессор
2. 4-штыревой соединитель (жгут проводов компрессора)
3. 4-гнездовой соединитель (жгут проводов доводочного комплекта)

2. Вставьте 4-штыревой соединитель в 4-гнездовой соединитель (Рисунок 120).

   Примечание: Сожмите их вместе до срабатывания защелки, которая надежно зафиксирует соединение.

Подсоединение жгута проводов к дополнительному комплекту промывки бака

1. Подсоедините 6-штыревой соединитель жгута проводов промывочного насоса к 6-гнездовому соединителю заднего жгута проводов с маркировкой RINSE PUMP (ПРОМЫВОЧНЫЙ НАСОС) (Рисунок 121).

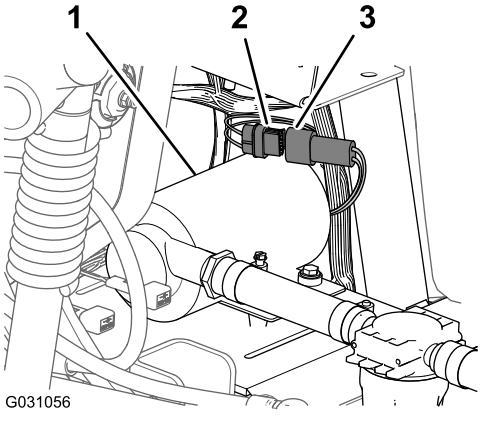

Рисунок 121

1. Промывочный насос
2. 6-гнездовой соединитель (задний жгут проводов с маркировкой RINSE PUMP (ПРОМЫВОЧНЫЙ НАСОС))
3. 6-штыревой соединитель (жгут проводов промывочного насоса)

2. Совместите крышку промывочного насоса с посадочной плитой промывочного насоса (Рисунок 122).

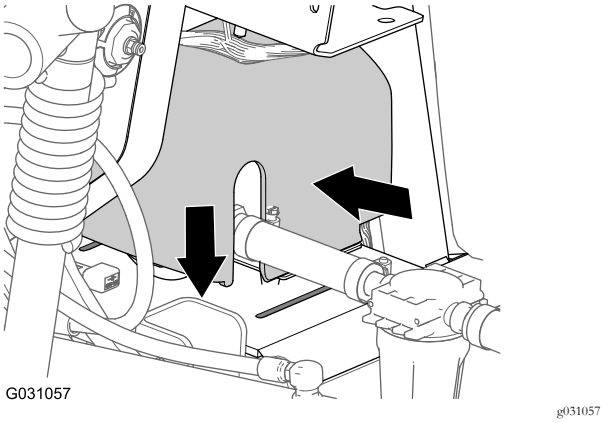

Рисунок 122

3. Сожмите крышку промывочного насоса с двух сторон и совместите выступы крышки с посадочной плитой (Рисунок 122).
4. Вставьте выступы в пазы и отпустите обе стороны крышки (Рисунок 122).

Подсоединение жгута проводов к дополнительному комплекту Pro Control

Подсоедините 3-гнездовой соединитель ответвления длиной 76 см от жгута проводов, предназначенного для расходомера (без маркировки), к 3-штыревому соединителю жгута проводов расходомера (Рисунок 123).

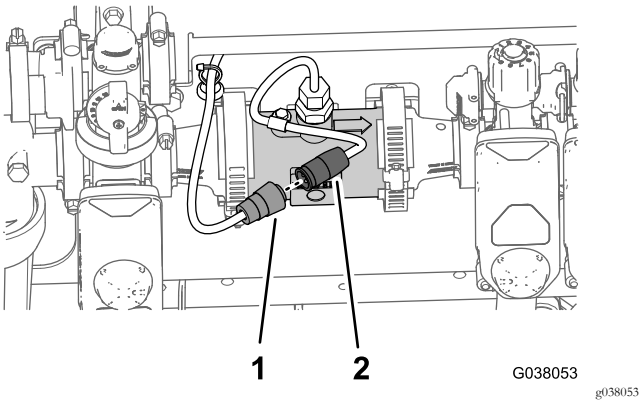

Рисунок 123

1. 3-гнездовой соединитель (задний жгут проводов – ответвление длиной 76 см)
2. 3-штыревой соединитель (жгут проводов расходомера)

19

Подсоединение трубки датчика давления к манометру на приборной панели

Детали не требуются

Подсоединение трубки датчика давления для манометра на приборной панели – машины без дополнительного комплекта шлангового барабана

1. Подсоедините конец трубки датчика давления (пластиковой) для манометра на приборной панели к запорному кольцу соединительной муфты трубки (Рисунок 124).

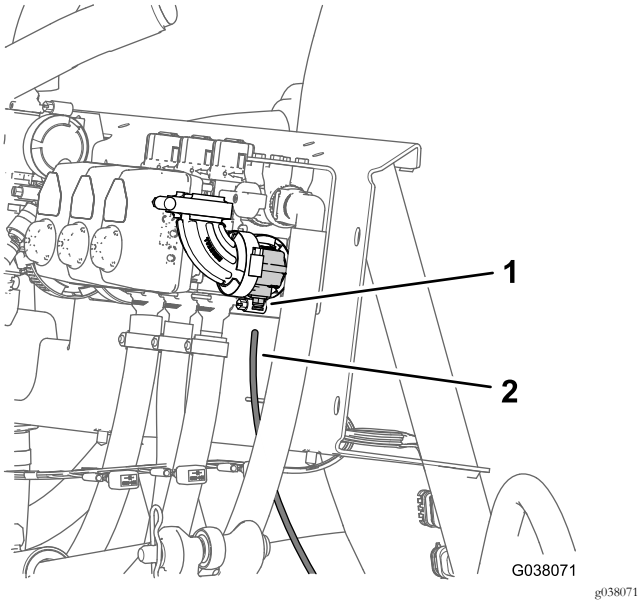

Рисунок 124

1. Запорное кольцо (соединительная муфта трубки)
2. Трубка датчика давления (манометр на приборной панели)

2. Вставьте трубку датчика давления в запорное кольцо до полной посадки трубки (Рисунок 124).

Подсоединение трубки датчика давления – дополнительный комплект распылитя или дополнительный комплект шлангового барабана с электроприводом

1. Подсоедините конец трубки датчика давления (пластиковой) для манометра на приборной панели к запорному кольцу соединительной муфты трубки на тройнике (Рисунок 125).

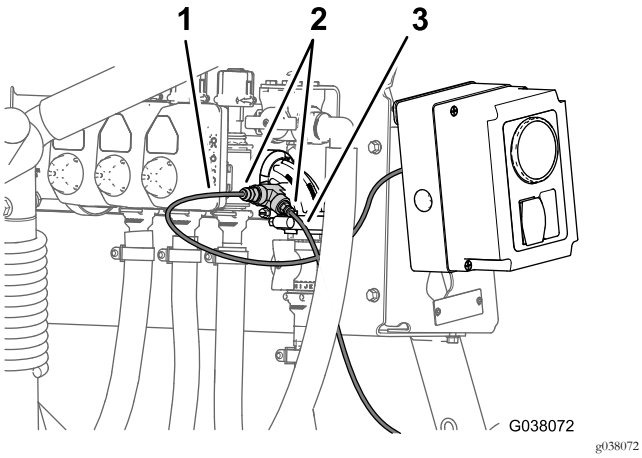

Рисунок 125

Дополнительный комплект распылителя

1. Трубка датчика давления (манометр распылителя или шлангового барабана)
2. Трубка датчика давления (манометр на приборной панели)
3. Соединительная муфта трубки (тройник)

---

2. Вставьте трубку датчика давления в запорное кольцо до полной посадки трубки (Рисунок 125).
3. Совместите конец трубки датчика давления (пластиковой) для манометра на блоке управления комплектом распылителя или комплектом электрического шлангового барабана с запорным кольцом соединительной муфты трубки на тройнике (Рисунок 125).
4. Вставьте трубку датчика давления в запорное кольцо до полной посадки трубки (Рисунок 125).

20

Завершение установки комплекта модификации клапана для перехода от модели Arag к модели KZ

Детали не требуются

Процедура

1. Переместите опорные стойки сидений в пазы и наклоните сиденья.
2. Подсоедините положительный (красный) кабель к положительному (+) штырю аккумулятора, а отрицательный (черный) кабель – к отрицательному (-) штырю, используя болты и гайки; см. Рисунок 4 в разделе Отсоединение аккумулятора (страница 7)
3. Наденьте на штыри аккумулятора резиновые колпачки; см. Рисунок 4 в разделе Отсоединение аккумулятора (страница 7)
4. Установите крышку аккумулятора и закрепите ее хомутом; см. Рисунок 3 в разделе Отсоединение аккумулятора (страница 7).

Знакомство с изделием

Органы управления

Переключатель перемешивания

Переключатель перемешивания расположен на центральной консоли справа от сиденья; см. *Руководство оператора* для вашей машины. Переведите этот переключатель вперед, чтобы включить перемешивание в баке, и назад, чтобы остановить перемешивание. Когда этот переключатель включен, индикатор переключателя загорается. Для управления функцией перемешивания включите насос системы опрыскивания, двигатель при этом должен работать на частоте выше малой частоты холостого хода. Клапан перемешивания расположен позади бака (Рисунок 126).

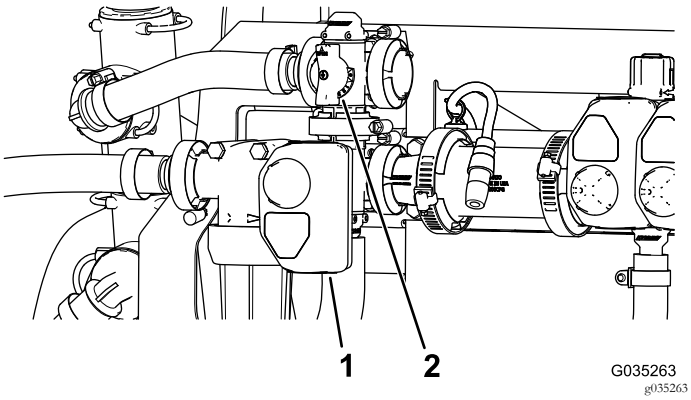

Рисунок 126

1. Привод (клапан перемешивания)
2. Ручка перепускного клапана перемешивания

Перепускной клапан перемешивания

При выключении функции перемешивания перепускной клапан перемешивания перенаправляет поток жидкости в насос системы опрыскивания (Рисунок 126), Перепускной клапан перемешивания расположен над клапаном перемешивания. Перепускной клапан можно отрегулировать, чтобы обеспечить сохранение постоянного давления при циклическом включении и выключении перемешивания; см. Калибровка перепускного клапана перемешивания (страница 60).

Дроссельный клапан перемешивания

Дроссельный клапан перемешивания — это механический шаровой клапан, управляющий расходом жидкости, подаваемой для перемешивания в сопла основного бака. Использование этого клапана позволяет пользователю контролировать давление системы опрыскивания в соплах перемешивания основного бака, когда требуется более высокая интенсивность опрыскивания. Дроссельный клапан перемешивания расположен над насосом (Рисунок 127).

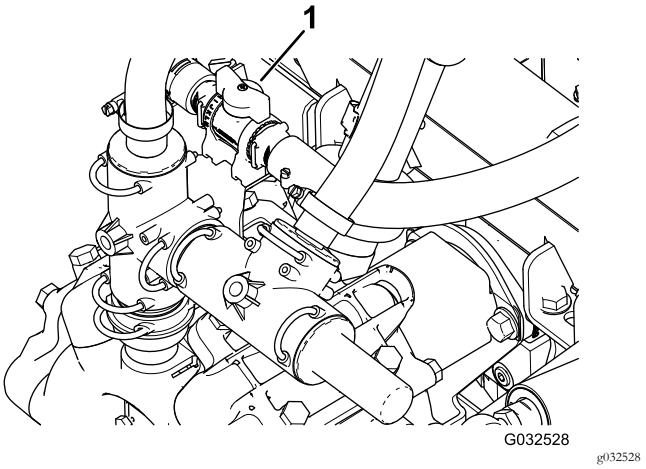

Рисунок 127

1. Ручка дроссельного клапана перемешивания

Клапаны секций стрелы

Клапаны секций управляют потоком, поступающим в три секции стрелы, и их можно включить или выключить (Рисунок 128).

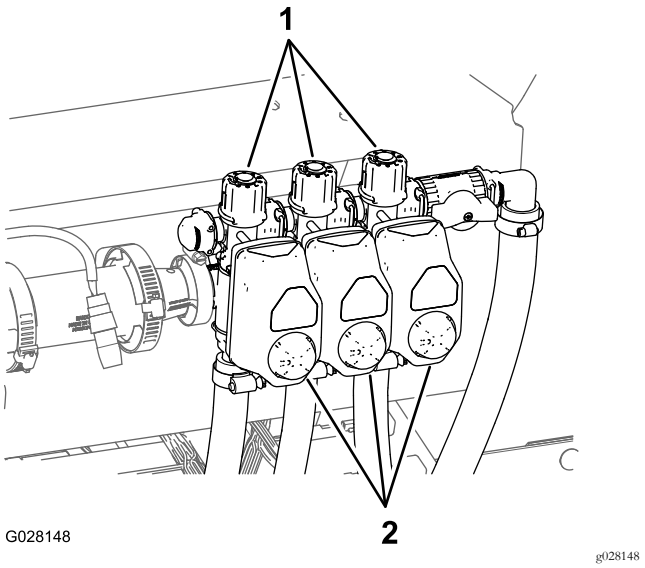

Рисунок 128

1. Ручка (перепускной клапан секции)
2. Приводы (клапан секции)

Перепускной клапан секции стрелы Только ручной режим

При выключении секции стрелы перепускной клапан секции стрелы перенаправляет поток жидкости, предназначенный для секции стрелы, обратно в бак.

Перепускной клапан стрелы можно отрегулировать, чтобы обеспечить постоянное давление в стрелах независимо от того, сколько секций стрел включено.

Эксплуатация

Настройка клапанов перепуска секций стрел

Только ручной режим

Внимание: При работе в автоматическом режиме должен быть закрыт отсечной клапан перепуска секций стрел.

Перед использованием опрыскивателя в первый раз, после замены сопел или при возникновении необходимости произведите калибровку расхода, скорости опрыскивателя и перепуска секций стрел (при работе в ручном режиме); см. процедуру калибровки в *Руководстве оператора*

Примечание: Клапаны секций необходимо калибровать каждый раз при замене сопел (только при работе и опрыскивании в ручном режиме).

Выберите открытое ровное пространство для выполнения этой процедуры.

1. Заполните бак опрыскивателя наполовину его объема чистой водой.
2. Опустите стрелы опрыскивателя.
3. Включите стояночный тормоз.
4. Переведите переключатель управления опрыскиванием в положение ручного режима.
5. Установите три переключателя стрел в положение Вкл., но оставьте главный переключатель стрелы в положении «Выкл.».
6. Установите переключатель насоса в положение Вкл. и включите перемешивание.
7. Увеличьте частоту вращения двигателя до максимальных оборотов.
8. Используйте переключатель интенсивности опрыскивания для установки интенсивности опрыскивания (давления) на 2,75 бара (40 фунтов на кв. дюйм).
9. Выключите левую стрелу и с помощью регулировочной ручки перепуска стрелы (Рисунок 129) установите давление на прежний уровень.

   Примечание: Обозначенные номерами индикаторы на ручке перепуска и стрелка служат только в качестве ориентиров.

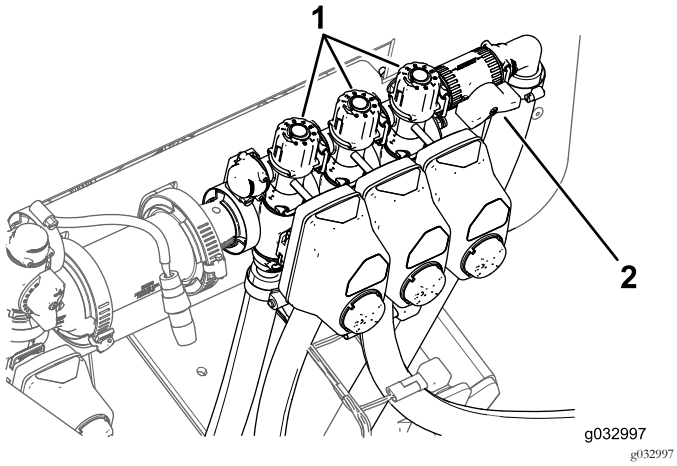

Рисунок 129

1. Ручки перепуска секций стрел
2. Отсечной клапан перепуска секций стрел

10. Включите левую стрелу и выключите правую стрелу.
11. С помощью регулировочной ручки перепуска правой стрелы (Рисунок 129) установите давление на прежний уровень.
12. Включите правую стрелу и выключите среднюю стрелу.
13. С помощью ручки перепуска средней секции стрелы (Рисунок 129) установите давление на прежний уровень.
14. Выключите все стрелы.
15. Выключите насос.

Настройка положения ручки перепускного клапана перемешивания

- Перепускной клапан перемешивания находится в полностью ОТКРЫТОМ положении, как показано на Рисунок 130.
- Перепускной клапан перемешивания находится в ЗАКРЫТОМ (0) положении, как показано на Рисунок 130.
- Перепускной клапан перемешивания находится в ПРОМЕЖУТОЧНОМ положении (отрегулированном в соответствии с показаниями манометра системы опрыскивания), как показано на Рисунок 130.

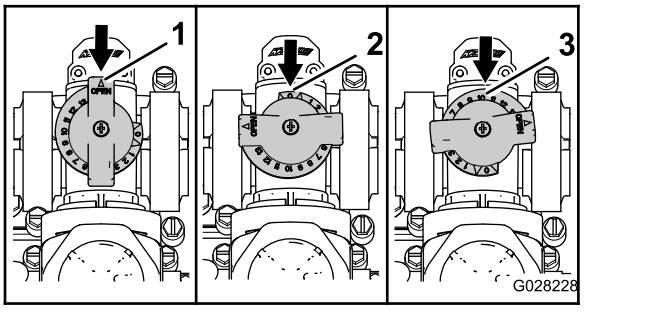

Рисунок 130

1. Открыт
2. Закрыт (0)
3. Промежуточное положение

Калибровка перепускного клапана перемешивания

Интервал обслуживания: Ежегодно—Откалибруйте перепускной клапан перемешивания

Внимание: Если установлена базовая система опрыскивания, переведите переключатель питания в положение Выкл..

1. Выберите открытое ровное пространство для выполнения этой процедуры.
2. Заполните бак опрыскивателя чистой водой наполовину.
3. Убедитесь, что клапан управления перемешиванием открыт.

   Примечание: Если он был отрегулирован, откройте его полностью на данном этапе.
4. Включите стояночный тормоз и запустите двигатель.
5. Установите переключатель насоса и переключатель перемешивания в положение Вкл.
6. Переведите рычаг дроссельной заслонки в положение БЫСТРО.
7. Установите главный переключатель стрелы в положение Выкл.
8. С помощью переключателя интенсивности опрыскивания установите давление в системе опрыскивания на 689 кПа (100 фунтов на кв. дюйм).
9. Переведите переключатель перемешивания в положение «Выкл.» и прочитайте показание манометра.
   - Если манометр показывает 689 кПа, перепускной клапан перемешивания откалиброван правильно.
   - Если манометр показывает другое значение, перейдите к следующему пункту.

10. Отрегулируйте перепускной клапан перемешивания (Рисунок 131) на задней стороне клапана перемешивания так, чтобы показание давления системы опрыскивания по манометру было равно 689 кПа (100 фунтов на кв. дюйм).

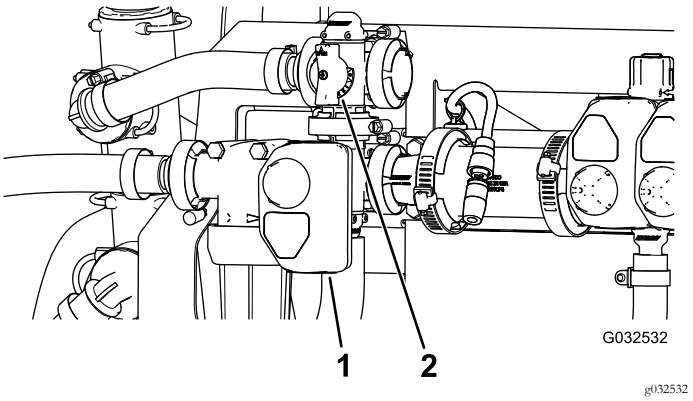

Рисунок 131

1. Привод (клапан перемешивания)
2. Перепускной клапан перемешивания

11. Переведите переключатель насоса в положение Выкл.
12. Переведите рычаг дроссельной заслонки в положение Холостой ход и поверните ключ в положение Выкл.

Техническое обслуживание

Замена сетчатого фильтра линии нагнетания

Интервал обслуживания: Через каждые 400 часов—Замените сетчатый фильтр линии нагнетания.

Примечание: Дополнительные сетчатые фильтры линии нагнетания можно приобрести у официального дистрибьютора деталей компании Toro.

1. Переместите машину на ровную поверхность, остановите насос опрыскивателя, выключите двигатель и извлеките ключ из замка зажигания.
2. Поместите сливной поддон под фильтр линии нагнетания (Рисунок 132).

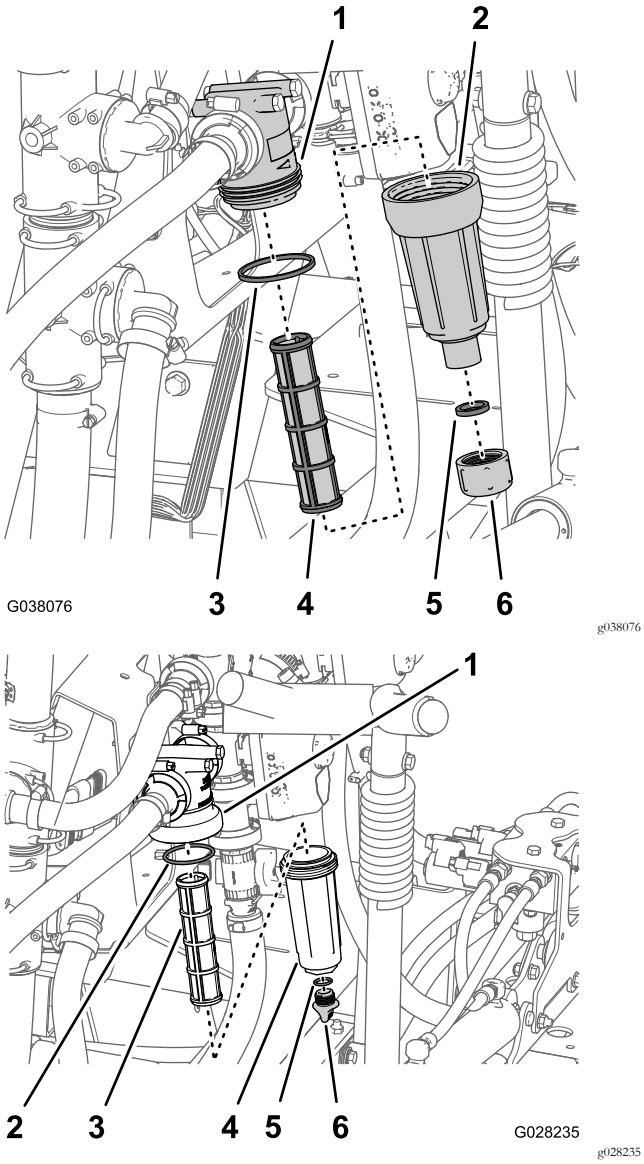

Рисунок 132

1. Головка фильтра
2. Уплотнительное кольцо (стакан)
3. Элемент фильтра
4. Стакан
5. Уплотнительное кольцо (крышка сливного отверстия)
6. Крышка сливного отверстия

3. Поверните крышку сливного отверстия против часовой стрелки и снимите ее со стакана фильтра линии нагнетания (Рисунок 132).

   Примечание: Дождитесь полного слива жидкости из стакана.

4. Поверните стакан против часовой стрелки и снимите его с головки фильтра (Рисунок 132).
5. Извлеките старый элемент фильтра линии нагнетания (Рисунок 132).

   Примечание: Удалите в отходы старый фильтр.

6. Проверьте уплотнительное кольцо крышки сливного отверстия (расположенное на резьбовом штуцере стакана) и уплотнительное кольцо стакана на отсутствие повреждений и износа (Рисунок 132).

   Примечание: Замените поврежденные или изношенные уплотнительные кольца пробки и (или) стакана.

7. Вставьте новый элемент фильтра линии нагнетания в головку фильтра (Рисунок 132).

   Примечание: Убедитесь, что элемент плотно посажен в головку фильтра.

8. Установите стакан на головку фильтра и затяните вручную (Рисунок 132).
9. Установите крышку на стакан и затяните ее вручную (Рисунок 132).

Очистка клапанов перемешивания и секций

- Для очистки клапана перемешивания см. следующие разделы:
  1. Демонтаж привода клапана (страница 62)
  2. Демонтаж коллекторного клапана перемешивания (страница 63)
  3. Очистка коллекторного клапана (страница 65)
  4. Сборка коллекторного клапана (страница 67)
  5. Установка коллекторного клапана перемешивания (страница 67)
  6. Установка привода клапана (страница 69)
- Для очистки трех клапанов секций см. следующие разделы:
  1. Установка привода клапана (страница 69)
  2. Демонтаж коллектора клапана секции (страница 64)
  3. Очистка коллекторного клапана (страница 65)
  4. Сборка коллекторного клапана (страница 67)
  5. Установка коллекторного клапана секции (страница 68)
  6. Установка привода клапана (страница 69)

Демонтаж привода клапана

1. Установите опрыскиватель на горизонтальную поверхность, включите стояночный тормоз, остановите насос, выключите двигатель и извлеките ключ.
2. Отсоедините 3-штыревой соединитель привода клапана от 3-гнездового соединителя жгута проводов опрыскивателя.
3. Снимите держатель, который крепит привод к коллекторному клапану управления интенсивностью опрыскивания, перемешивания,

главному клапану стрелы или клапану секции стрелы (Рисунок 133).

Примечание: Сожмите две ножки держателя вместе, одновременно нажимая на него вниз.

Примечание: Сохраните привод и держатель для последующей установки на этапе Установка привода клапана (страница 69).

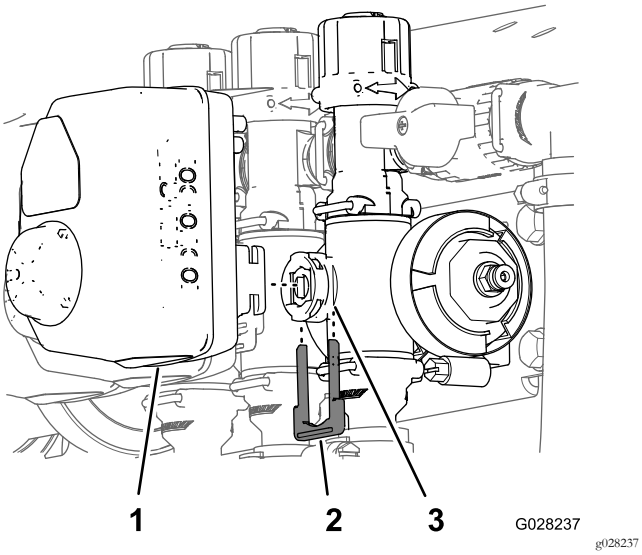

Рисунок 133

Показан привод клапана секции (привод клапана перемешивания аналогичный)

1. Привод клапана (показан клапан секции)
2. Держатель
3. Отверстие штока

4. Снимите привод с коллекторного клапана.

Демонтаж коллекторного клапана перемешивания

1. Снимите хомуты и прокладки крепления коллектора клапана перемешивания к перепускному клапану перемешивания, головке фильтра линии нагнетания, переходной муфте и переходному штуцеру (дроссельного клапана перемешивания), как показано на Рисунок 134.

   Примечание: Сохраните хомуты, прокладки, быстроразъемное соединение и штифт быстроразъемного соединения для установки, описанной в разделе Установка коллекторного клапана перемешивания (страница 67).

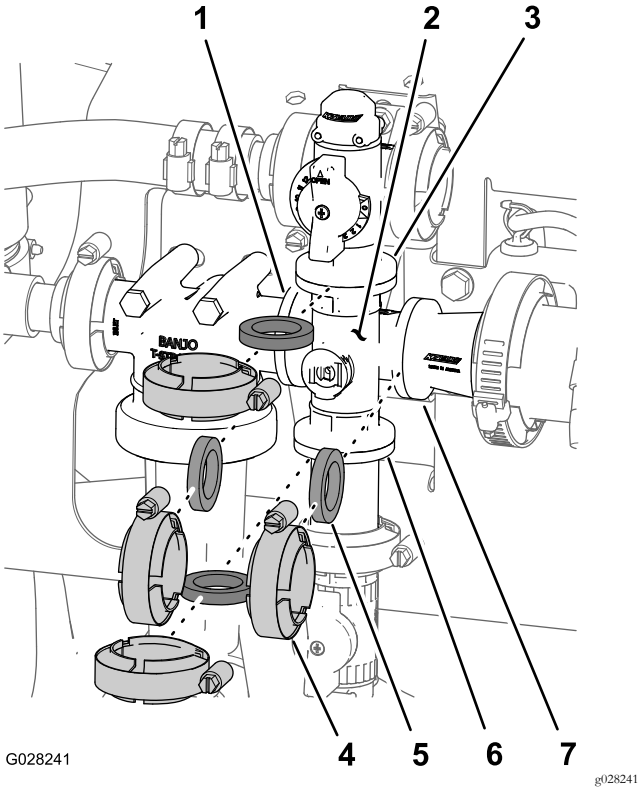

Рисунок 134

Клапан перемешивания

1. Фланец (головка фильтра линии нагнетания)
2. Коллектор (клапан перемешивания)
3. Фланец (перепускной клапан перемешивания)
4. Хомут фланца
5. Прокладка
6. Фланец (переходной штуцер — дроссельный клапан перемешивания)
7. Фланец (переходная муфта)

2. Снимите коллектор клапана перемешивания с машины (Рисунок 135).

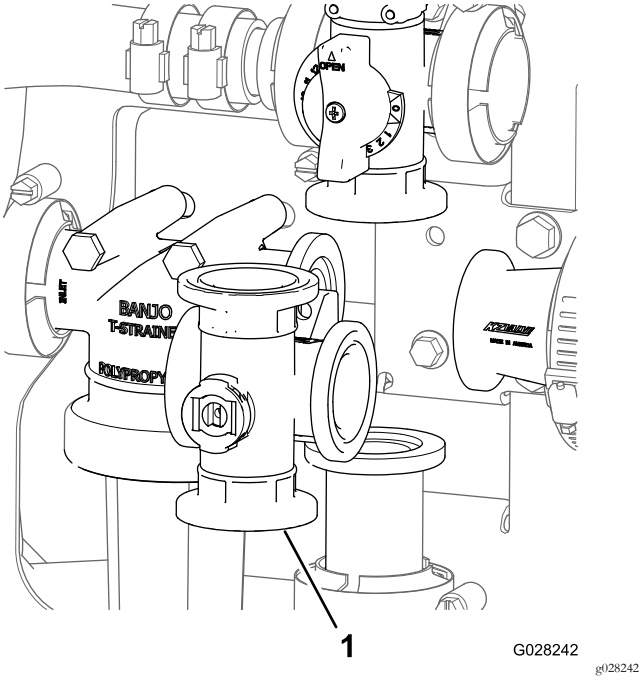

Рисунок 135

1. Коллектор клапана перемешивания

Демонтаж коллектора клапана секции

1. Снимите хомуты и прокладки крепления коллектора клапана секции (Рисунок 136) к примыкающему клапану секции (если это левый клапан секции, а также переходная муфта).

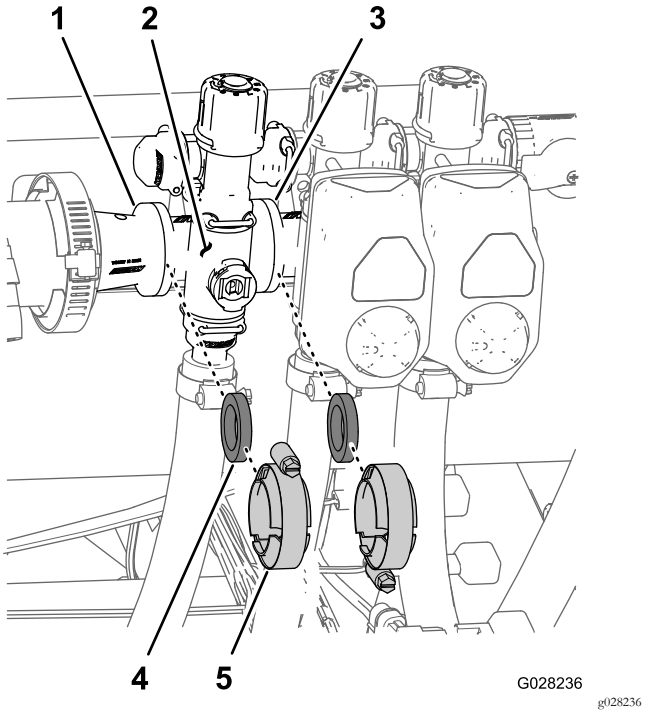

Рисунок 136

1. Фланец (переходная муфта)
2. Коллектор (клапан секции)
3. Фланец (примыкающий клапан секции)
4. Прокладка
5. Хомут фланца

2. Снимите держатель, который крепит коллектор клапана секции к перепускному штуцеру (Рисунок 137).

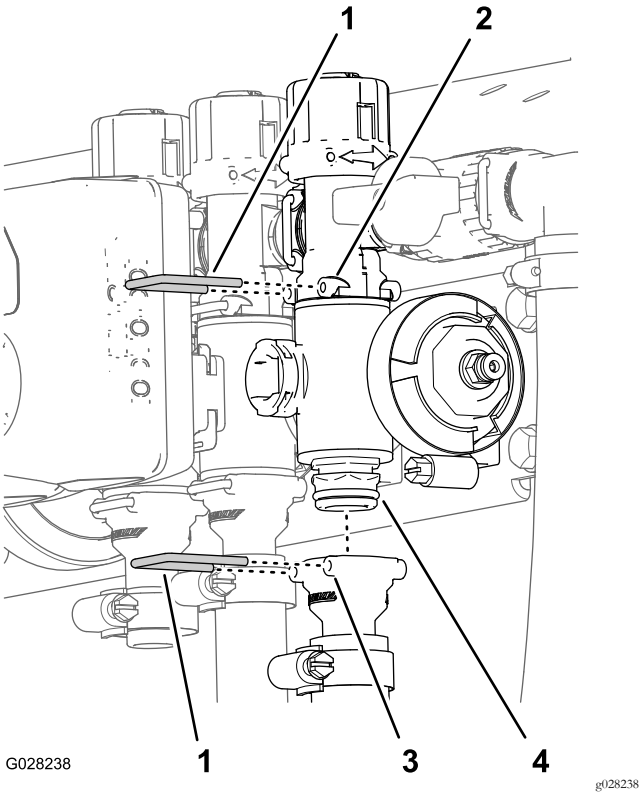

Рисунок 137

1. Держатель
2. Гнездо (перепускной штуцер)
3. Коллекторный клапан в сборе
4. Гнездо (выпускной штуцер)

3. Снимите с машины коллектор клапана секции (Рисунок 138).

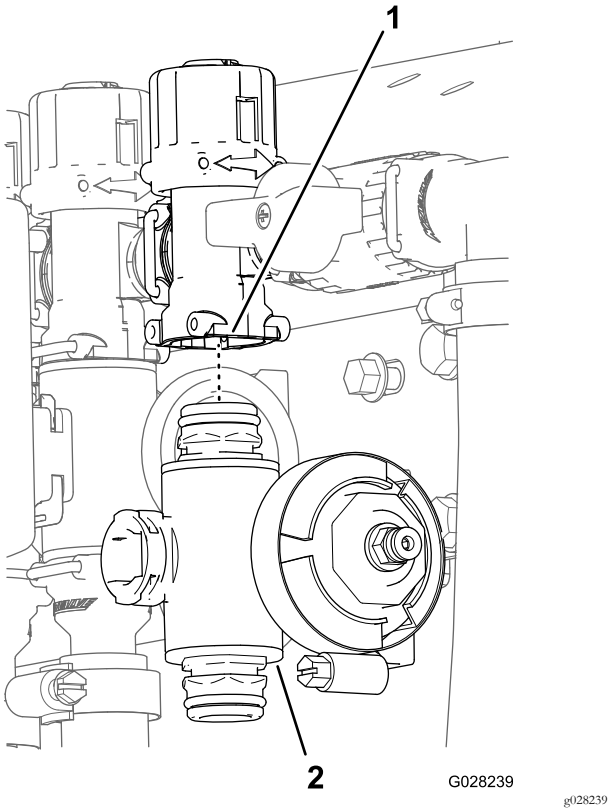

Рисунок 138

1. Перепускной штуцер
2. Коллектор клапана секции

Очистка коллекторного клапана

1. Расположите шток клапана таким образом, чтобы он был в закрытом положении (Рисунок 139).

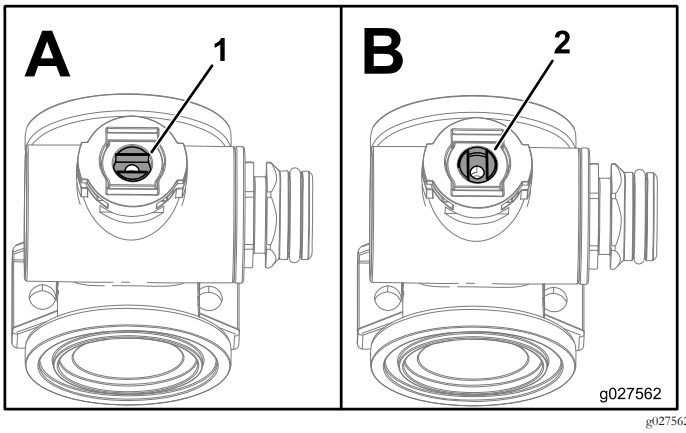

Рисунок 139

1. Клапан открыт
2. Клапан закрыт

2. Снимите два штуцера торцевой крышки в сборе с каждого конца корпуса коллектора (Рисунок 140 и Рисунок 141).

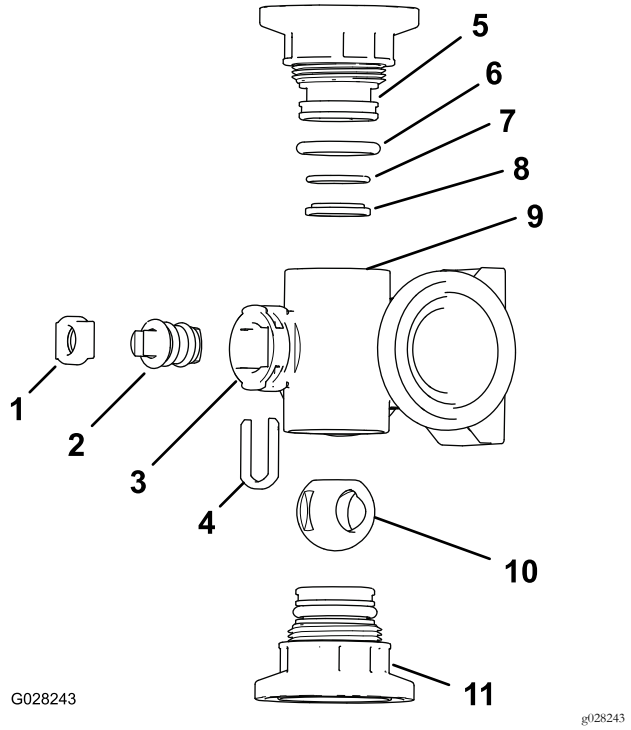

Рисунок 140

Коллектор клапана перемешивания

1. Держатель штока
2. Шток клапана
3. Отверстие штока
4. Держатель штока
5. Штуцер торцевой крышки
6. Уплотнительное кольцо торцевой крышки (0,796 дюйма / 0,139 дюйма)
7. Заднее уплотнительное кольцо седла (0,676 дюйма / 0,07 дюйма)
8. Кольцо седла клапана
9. Корпус коллектора
10. Шаровой клапан
11. Быстроразъемное соединение

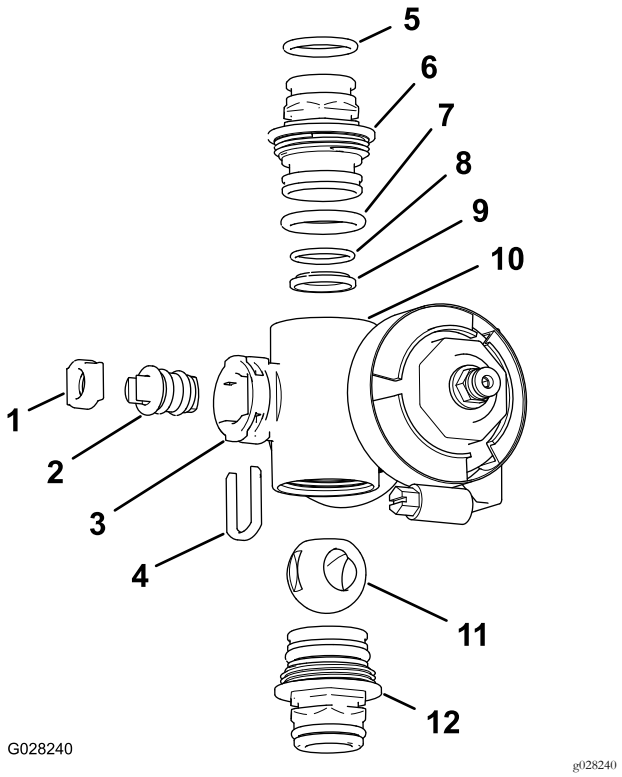

Рисунок 141

Коллектор клапана секции

1. Седло штока клапана
2. Шток клапана в сборе
3. Отверстие штока
4. Держатель штока
5. Уплотнительное кольцо выпускного штуцера (0,737 дюйма / 0,103 дюйма)
6. Штуцер торцевой крышки
7. Уплотнительное кольцо торцевой крышки (0,796 дюйма / 0,139 дюйма)
8. Заднее уплотнительное кольцо седла (0,676 дюйма / 0,07 дюйма)
9. Седло шарового клапана
10. Корпус коллектора
11. Шаровой клапан
12. Штуцер торцевой крышки в сборе

3. Поверните шток клапана таким образом, чтобы шарик был в ПОЛОЖЕНИИ Открыто(Рисунок 139).

   Примечание: Когда шток клапана окажется параллелен направлению потока внутри клапана, шар будет выдвинут наружу.

4. Извлеките держатель штока из пазов в отверстии штока в коллекторе (Рисунок 140 и Рисунок 141).
5. Снимите держатель штока и седло штока клапана с коллектора (Рисунок 140 и Рисунок 141).
6. Просуньте руку внутрь корпуса коллектора и извлеките оттуда шток клапана в сборе (Рисунок 140 и Рисунок 141).

7. Очистите внутреннюю часть коллектора и наружные поверхности шарового клапана, шток клапана в сборе, захват штока и торцевые штуцеры.

Сборка коллекторного клапана

1. Проверьте состояние уплотнительных колец выпускных штуцеров (только коллектор клапана секции), уплотнительных колец торцевых крышек, задних уплотнительных колец седла и седла шарового клапана на отсутствие повреждений или износа (Рисунок 140 и Рисунок 141).

   Примечание: Замените все поврежденные или изношенные уплотнительные кольца или седла.

2. Нанесите консистентную смазку на шток клапана и вставьте его в седло штока клапана (Рисунок 140 и Рисунок 141).
3. Вставьте шток и седло клапана в коллектор и закрепите шток и седло держателем штока (Рисунок 140 и Рисунок 141).
4. Убедитесь, что заднее уплотнительное кольцо седла и седло шарового клапана выровнены и правильно установлены в штуцере торцевой крышки (Рисунок 141 и Рисунок 140).
5. Установите штуцер торцевой крышки в сборе на корпус коллектора так, чтобы фланец штуцера торцевой крышки касался корпуса коллектора (Рисунок 140 и Рисунок 141), затем доверните штуцер торцевой крышки еще на 1/8-1/4 оборота.

   Примечание: Соблюдайте меры предосторожности, чтобы не повредить конец штуцера.

6. Вставьте шар в корпус клапана (Рисунок 142).

   Примечание: Шток клапана должен быть установлен внутри паза привода шара. Если шток клапана не устанавливается в него, отрегулируйте положение шара (Рисунок 142).

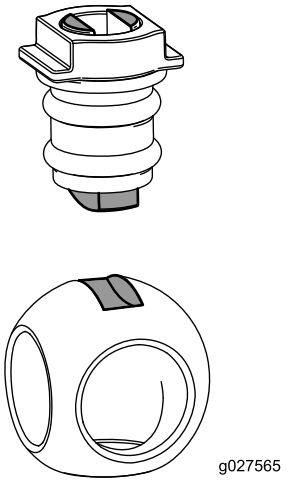

g027565

Рисунок 142

7. Расположите шток клапана в сборе таким образом, чтобы клапан был закрыт (Рисунок 139).
8. Повторите действия, описанные в пунктах 4 и 5, для другого штуцера торцевой крышки в сборе.

Установка коллекторного клапана перемешивания

1. Совместите фланец перепускного клапана перемешивания, одну уплотнительную прокладку и фланец штуцера торцевой крышки коллектора клапана перемешивания (Рисунок 143).

   Примечание: При необходимости ослабьте крепежные детали головки фильтра линии нагнетания, чтобы обеспечить зазор.

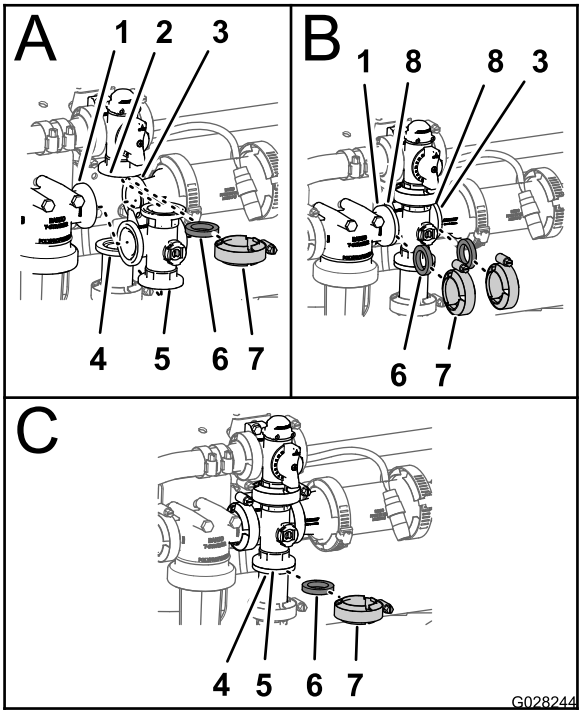

g028244

Рисунок 143

1. Фланец (головка фильтра линии нагнетания)
2. Фланец (перепускной клапан перемешивания)
3. Фланец (переходная муфта)
4. Хомут фланца
5. Прокладка
6. Быстроразъемное соединение
7. Коллектор (клапан перемешивания)
8. Фланец (коллектор — клапан перемешивания)

2. Установите перепускной клапан перемешивания, уплотнительную прокладку и коллектор клапана перемешивания с помощью хомута, затянув его вручную (Рисунок 143).
3. Установите уплотнительную прокладку между фланцами головки фильтра линии нагнетания и коллектора клапана перемешивания (Рисунок 143).

4. Смонтируйте головку фильтра линии нагнетания, уплотнительную прокладку и коллектор клапана перемешивания с помощью хомута, затянув его вручную (Рисунок 143).
5. Установите уплотнительную прокладку между фланцами коллектора клапана перемешивания и переходной муфтой (Рисунок 143).
6. Смонтируйте коллектор клапана перемешивания, уплотнительную прокладку и переходную муфту с помощью хомута, затянув его от руки (Рисунок 143).
7. Установите уплотнительную прокладку между фланцами коллектора клапана перемешивания и переходного штуцера для дроссельного клапана перемешивания (Рисунок 143).
8. Смонтируйте коллектор клапана перемешивания, уплотнительную прокладку и переходной штуцер с помощью хомута, затянув его вручную (Рисунок 143).
9. Если крепежные детали на головке фильтра линии нагнетания были ранее ослаблены, затяните гайку и болт с моментом от 1978 до 2542 Н·см.

Установка коллекторного клапана секции

1. Вставьте верхний штуцер торцевой крышки коллекторного клапана в перепускной штуцер (Рисунок 144).

   Примечание: При необходимости ослабьте крепежные детали перепускного клапана настолько, чтобы обеспечить зазор.

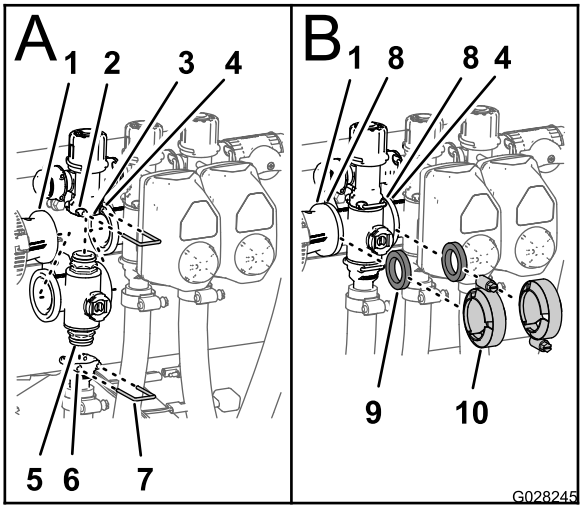

g028245

Рисунок 144

1. Фланец (переходная муфта)
2. Гнездо (перепускной штуцер)
3. Перепускной клапан
4. Фланец (примыкающий коллектор — клапан перемешивания)
5. Штуцер торцевой крышки (коллекторный клапан в сборе)
6. Гнездо (выпускной штуцер)
7. Держатель
8. Фланец (коллектор – клапан секции)
9. Прокладка
10. Фланцевый хомут

2. Закрепите штуцер торцевой крышки на перепускном штуцере, вставив держатель в гнездо перепускного штуцера (Рисунок 144).
3. Установите выпускной штуцер на нижний штуцер торцевой крышки коллекторного клапана (Рисунок 144).
4. Закрепите штуцер торцевой крышки на выпускном штуцере, вставив держатель в гнездо выпускного штуцера (Рисунок 144)
5. Установите уплотнительную прокладку между фланцами переходной муфты и коллектором клапана секции (Рисунок 144).
6. Установите переходную муфту, уплотнительную прокладку и коллектор клапана секции с помощью хомута, затянув его вручную (Рисунок 144).
7. При установке двух самых левых клапанов секций установите уплотнительную прокладку между фланцами двух соседних коллекторов клапанов секций (Рисунок 144).
8. Установите два прилегающих коллектора клапанов секций и прокладку с помощью хомута, затянув его вручную (Рисунок 144).
9. Если крепежные детали перепускного клапана были ранее ослаблены, затяните гайку и болт с моментом от 1017 до 1243 Н·см.

Установка привода клапана

1. Совместите привод с коллекторным клапаном.
2. Закрепите привод и клапан с помощью держателя, снятого на этапе 3 раздела Демонтаж привода клапана (страница 62).

Хранение

Для постановки машины на краткосрочное или долгосрочное хранение выполните следующие процедуры технического обслуживания.

- **При постановке на краткосрочное хранение** (менее 30 дней) очистите систему опрыскивателя; см. *Руководство оператора* для данной машины.
- **При постановке на долгосрочное хранение** (более 30 дней) очистите клапан перемешивания и три клапана секций; см. Очистка клапанов перемешивания и секций (страница 62).

Поиск и устранение неисправностей

Поиск и устранение неисправностей системы опрыскивания

Проблема	Возможная причина	Корректирующие действия
Не производится распыление из какой-либо секции стрелы.	1. Электрическое соединение клапана стрелы загрязнено или отсоединено.	1. Выключите клапан вручную. Отсоедините электрический соединитель на клапане и очистите все выводы, затем заново подсоедините его.
	2. Плавкий предохранитель разомкнут (перегорел)	2. Проверьте предохранители и при необходимости замените.
	3. Пережат шланг.	3. Отремонтируйте или замените шланг.
	4. Перепускной клапан стрелы неправильно отрегулирован.	4. Отрегулируйте клапаны перепуска стрел.
	5. Клапан секции стрелы поврежден.	5. Свяжитесь с официальным дилерским центром технического обслуживания.
	6. Повреждена электрическая система.	6. Свяжитесь с официальным дилерским центром технического обслуживания.
Секция стрелы не выключается.	1. Поврежден клапан.	1. Разберите клапан секции стрелы; см. раздел «Очистка». Осмотрите все детали и замените любые поврежденные детали.
Клапан стрелы протекает.	1. Уплотнительное кольцо изношено.	1. Разберите клапан и замените уплотнения, используя комплект для ремонта клапана; обратитесь в официальный дилерский центр технического обслуживания
Давление падает при включении стрелы.	1. Неправильно отрегулирован клапан перепуска стрелы.	1. Отрегулируйте клапан перепуска стрелы.
	2. Посторонний предмет в корпусе клапана стрелы.	2. Отсоедините входное и выходное соединения клапана стрелы и удалите все посторонние предметы.
	3. Фильтр сопла поврежден или закупорен.	3. Снимите и осмотрите все сопла.
Привод стрелы не работает надлежащим образом.	1. Тепловой прерыватель в блоке предохранителей, подающий питание на привод, сработал из-за перегрева.	1. Подождите, пока система не остынет, прежде чем возобновить работу. Если тепловые разъединители срабатывают повторно, обратитесь в официальный дилерский центр технического обслуживания
	2. Тепловой прерыватель в приводе стрелы, подающий питание на привод, сработал или неисправен.	2. Свяжитесь с официальным дилерским центром технического обслуживания.

Схемы

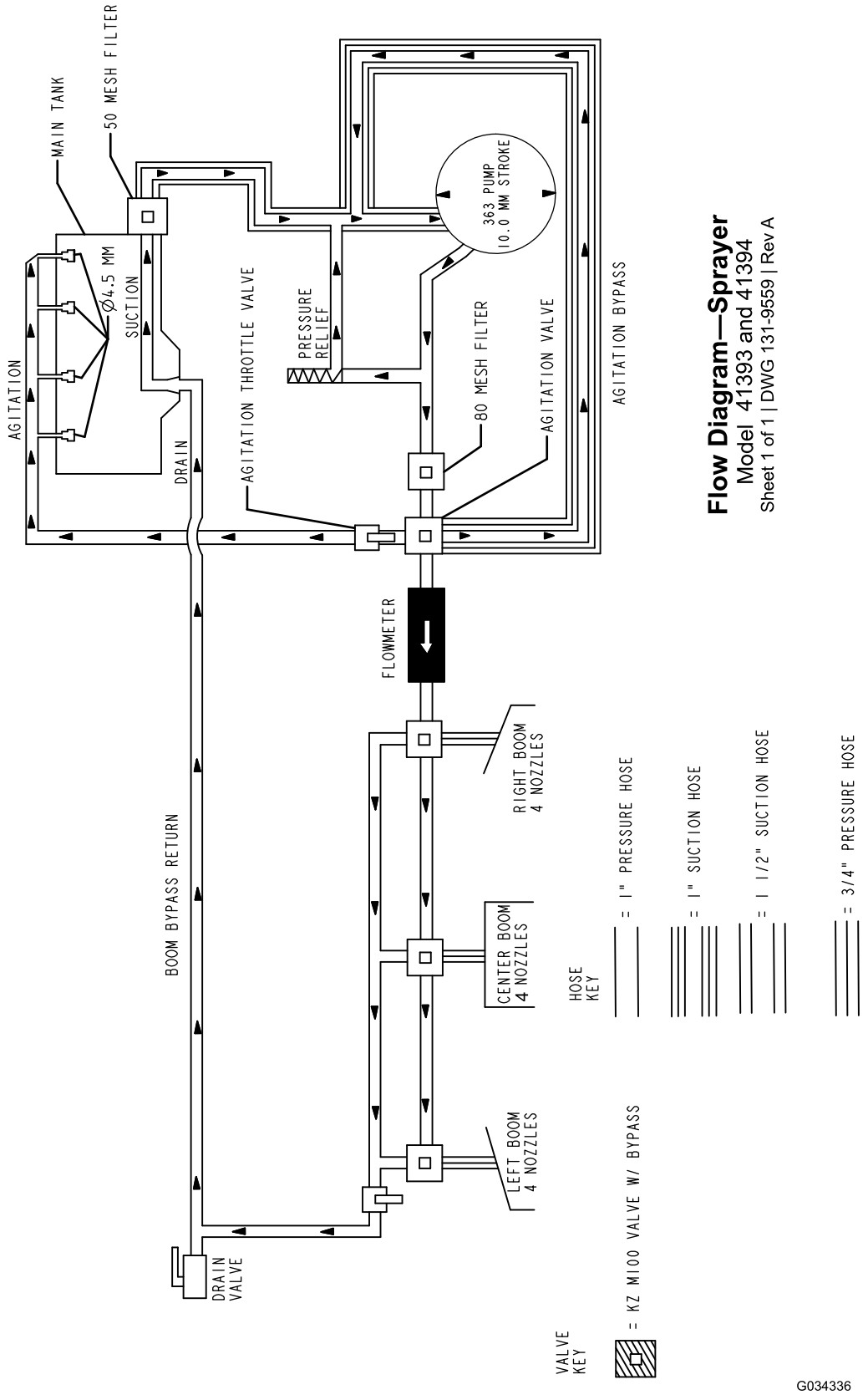

Блок-схема опрыскивателя 131-9559 (Rev. A)



Count on it.