Form No. 3407-114 Rev A

Sněhová fréza SnowMax 724 a 824 QXE

Číslo modelu 38711—Výrobní číslo 400010798 a vyšší

Číslo modelu 38712—Výrobní číslo 400010798 a vyšší

Návod k obsluze

Tento výrobek je v souladu se všemi příslušnými evropskými směrnicemi. Více informací naleznete v samostatném Prohlášení o shodě k tomuto výrobku.

Úvod

Tento stroj je určen pro majitele domů. Je určen pro odstraňování sněhu z dlážděných ploch, jako jsou příjezdové cesty či chodníky, a dalších ploch určených k pohybu po rezidenčních či komerčních areálech. Není určen pro odstraňování jiného materiálu, než je sníh, ani pro čištění štěrkových povrchů.

Pečlivě si tuto příručku prostudujte, abyste se naučili svůj výrobek správně obsluhovat a udržovat, a předešli tak zranění a jeho poškození. Jste odpovědní za řádnou a bezpečnou obsluhu stroje.

Společnost Toro můžete kontaktovat přímo na stránkách www.Toro.com, kde získáte informace o výrobcích a příslušenství, naleznete svého prodejce nebo můžete zaregistrovat svůj stroj.

Kdykoli budete potřebovat servis, originální náhradní díly Toro nebo doplňující informace, kontaktujte autorizované servisní středisko nebo centrum zákaznických služeb Toro a mějte připravené typové a sériové číslo. Obrázek 1 znázorňuje umístění čísla modelu a výrobního čísla produktu. Čísla si zapište do následujícího pole.

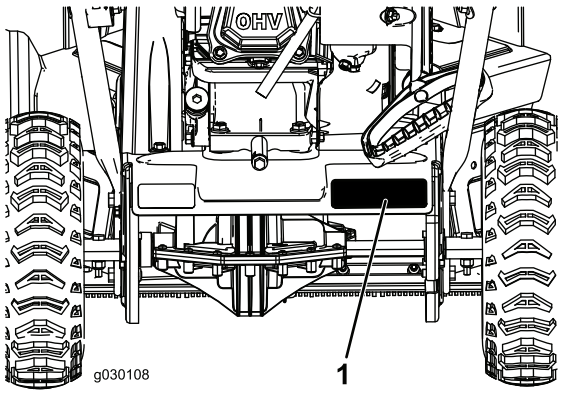

Obrázek 1

1. Štítek s číslem modelu a výrobním číslem

Číslo modelu _____

Výrobní číslo _____

Tato příručka identifikuje potenciální rizika a uvádí bezpečnostní sdělení označená varovným bezpečnostním symbolem (Obrázek 2) signalizujícím riziko, které může vést k vážnému úrazu nebo usmrcení, nebudete-li doporučená opatření dodržovat.



Obrázek 2

1. Varovný bezpečnostní symbol

Ke zdůraznění informací se v tomto návodu používají dva výrazy. **Důležité** je upozorněním na zvláštní informace o strojním zařízení a **Poznámka** zdůrazňuje všeobecné informace, kterým je třeba věnovat zvláštní pozornost.

U modelů, kde je uveden výkon, byl užitečný výkon laboratorně stanoven výrobcem motoru v souladu s normami SAE J1940. V souladu s bezpečnostními, emisními a provozními požadavky byl efektivní výkon motoru u sněhové frézy této třídy nastaven na výrazně nižší hodnotu.

© 2016—The Toro® Company
8111 Lyndale Avenue South
Bloomington, MN 55420

Zaregistrujte svůj výrobek na adrese www.Toro.com.

CE

Překlad originálu (CS)
Vytištěno v USA
Všechna práva vyhrazena

3407-114 A

Důležité: Pokud trvale používáte tento stroj v nadmořské výšce nad 1 500 m, namontujte soupravu pro vysoké nadmořské výšky, aby motor splňoval emisní předpisy CARB/EPA. Souprava pro vysoké nadmořské výšky zvyšuje výkon motoru a současně zabraňuje zanášení zapalovací svíčky, obtížnému startování a zvyšování emisí. Jakmile soupravu namontujete, připevněte na stroj vedle typového štítku štítek pro vysoké nadmořské výšky. Odpovídající soupravu pro vysoké nadmořské výšky k vašemu stroji a štítek pro vysoké nadmořské výšky vám poskytne jakékoli autorizované servisní středisko Toro. Chcete-li vyhledat nejbližšího prodejce Toro, navštivte naše webové stránky www.Toro.com nebo kontaktujte naše oddělení zákaznické péče Toro na číslech uvedených v našem prohlášení o záruce na systém řízení emisí. Jestliže je motor provozován v nadmořské výšce pod 1 500 m, demontujte soupravu z motoru a uveďte motor do původní konfigurace z výrobního závodu. Neprovozujte motor s přestavbou do vysokých nadmořských výšek v nižších nadmořských výškách; mohl by se přehřát a poškodit. Pokud si nejste jisti, zda byl váš stroj konvertován pro provoz do vysokých nadmořských výšek, vyhledejte následující štítek (Obrázek 3).



Obrázek 3

Tento systém se zapalovací svíčkou je v souladu s kanadskou normou ICES-002.

Obsah

Úvod 1
Bezpečnost 3
Bezpečnostní a instrukční štítky 3
Nastavení 5
1 Rozložení rukojeti 5
2 Montáž vyhazovacího komínu 6
3 Doplňování motorového oleje 6
Součásti stroje 8
Obsluha 9
Před provozem 9
Bezpečnost 9
Plnění palivové nádrže 9
Kontrola hladiny motorového oleje 9
Během provozu 9
Bezpečnost 9
Spouštění motoru 10
Zapnutí nabíracího šroubu 11
Vypnutí nabíracího šroubu 11
Pojezd stroje 12
Vypnutí motoru 12
Ovládání Quick Stick® 12
Čištění ucpaného vyhazovacího komínu 12
Provozní tipy 13
Po provozu 13
Bezpečnost 13
Ochrana před zamrznutím po použití 13
Údržba 14
Doporučený harmonogram údržby 14
Bezpečnost při provádění úkonů údržby 14
Kontrola hladiny motorového oleje 14
Kontrola a nastavení kluzných lišt 15
Kontrola odhazovacích hran 15
Výměna motorového oleje 16
Výměna zapalovací svíčky 17
Seřízení lanka nabíracího šroubu 18
Seřízení lanka převodovky 18
Kontrola tlaku v pneumatikách 18
Uskladnění 19
Skladování stroje 19

Bezpečnost

Tento stroj byl navržen s ohledem na normy platné v době jeho výroby.

- Před spuštěním motoru si pozorně přečtěte tuto *provozní příručku*, abyste porozuměli jejímu obsahu. Každá osoba, jež používá tento výrobek, musí znát správný způsob jeho používání a rozumět všem varováním.
- Nepřibližujte ruce nebo nohy do blízkosti rotujících částí stroje.
- Nikdy neprovozujte stroj, pokud nejsou všechny jeho kryty ve správných polohách nebo pokud nejsou funkční jiná bezpečnostní ochranná zařízení.
- Zdržujte se v bezpečné vzdálenosti od všech vyhazovacích otvorů. Přihlížející osoby musí vždy zůstat v bezpečné vzdálenosti od stroje.
- Udržujte děti v bezpečné vzdálenosti od pracovního prostoru. Nikdy nedovolte, aby stroj ovládaly děti.
- Před uvolňováním materiálu, jenž ucpal stroj, údržbou nebo doplňováním paliva do stroje vždy vypněte motor.

V příslušných kapitolách této příručky naleznete doplňkové bezpečnostní informace.

Bezpečnostní a instrukční štítky

Bezpečnostní štítky a pokyny jsou umístěny v blízkosti míst představujících potenciální nebezpečí. Poškozené nebo chybějící štítky vyměňte.

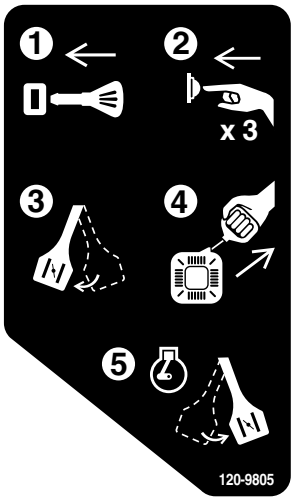

120-9805

1. Zasuňte klíček do zapalování.
2. 3x nasajte palivo.
3. Zapněte sytič.
4. Zatáhněte za kabel startéru.
5. Po spuštění motoru vypněte sytič.

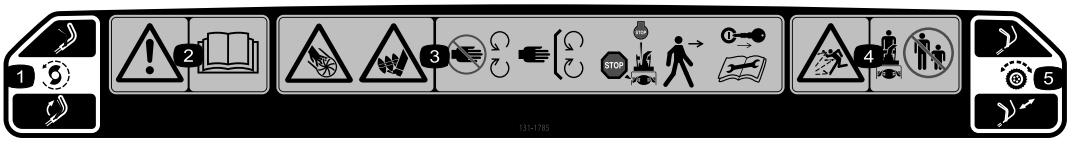

131-1785

Objednací č. dílu 131-5921

1. Pohon nabíracího šroubu – zapněte stisknutím páky, vypněte uvolněním páky.
2. Varování – přečtěte si *uživatelskou příručku*.
3. Nebezpečí pořezání, useknutí ruky nebo nohy, nabírací šroub – zdržujte se v bezpečné vzdálenosti od pohybujících se součástí; mějte vždy namontované všechny ochranné kryty a štíty; před opuštěním stroje vypněte motor a počkejte, dokud se nabírací šroub nezastaví; před opravou nebo prováděním úkonů údržby vyjměte klíč ze zapalování a přečtěte si příslušné pokyny.
4. Nebezpečí odmrštění předmětů – okolostojící osoby musí být vždy v bezpečné vzdálenosti od frézy.
5. Pohon pojezdu – chcete-li aktivovat pohon pojezdu, stlačte dolů rukojeť.



131-5914

Objednací č. dílu 131-5915

1. Nebezpečí pořezání / amputace končetin nabíracím šroubem – Nestrkejte ruce do vyhazovacího komínu; před prováděním oprav nebo údržby vyjměte klíček ze zapalování a přečtěte si návod k obsluze.

Nastavení

Vyjímatelné díly

Pro ověření, že byly dodány všechny součásti, použijte tabulku níže.

Postup	Popis	Množ-ství	Použití
1	Nejsou potřeba žádné díly	–	Rozložte rukojeť.
2	Šroub (¼ 20 x 1½ palce) Pojistná matice (¼ 20) Vratový šroub (1/4-20 x 1 palec) Pojistná matice (¼ 20) Šroub (1/4–20 x 5/8 palce)	1 1 3 3 1	Namontujte vyhazovací komín.
3	Nejsou potřeba žádné díly	–	Naplňte motorovou skříň olejem.

1

Rozložení rukojeti

Nejsou potřeba žádné díly

Postup

Důležité: Při rozkládání rukojeti dávejte pozor, aby se nepřiskřípla lanka.

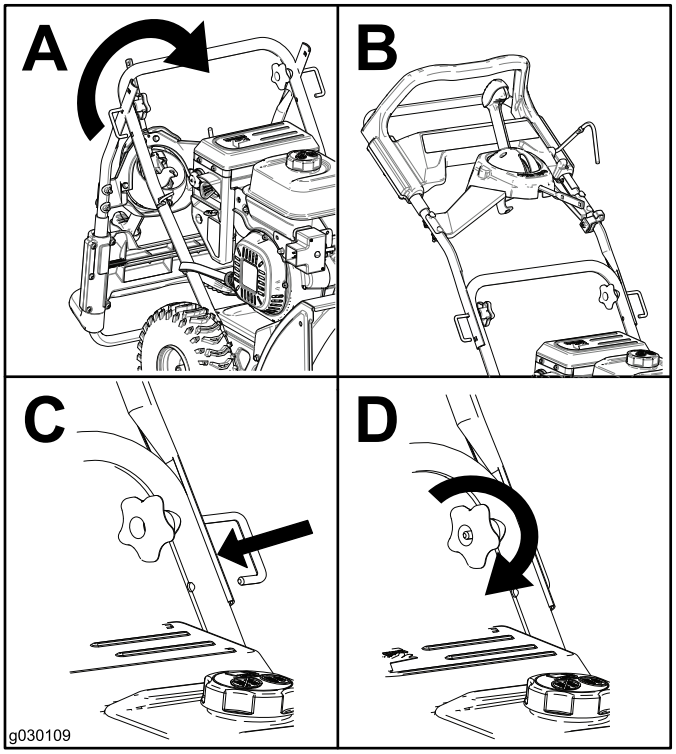

Obrázek 4

2

Montáž vyhazovacího komínu

Díly potřebné k provedení tohoto kroku:

1	Šroub (¼ 20 x 1½ palce)
1	Pojistná matice (¼ 20)
3	Vratový šroub (1/4-20 x 1 palec)
3	Pojistná matice (¼ 20)
1	Šroub (1/4–20 x 5/8 palce)

Postup

1. Prostrčte vzpěru komínu konzolou, zasuňte ji do rámu stroje a zajistěte pomocí šroubu a pojistné matice (Obrázek 5).

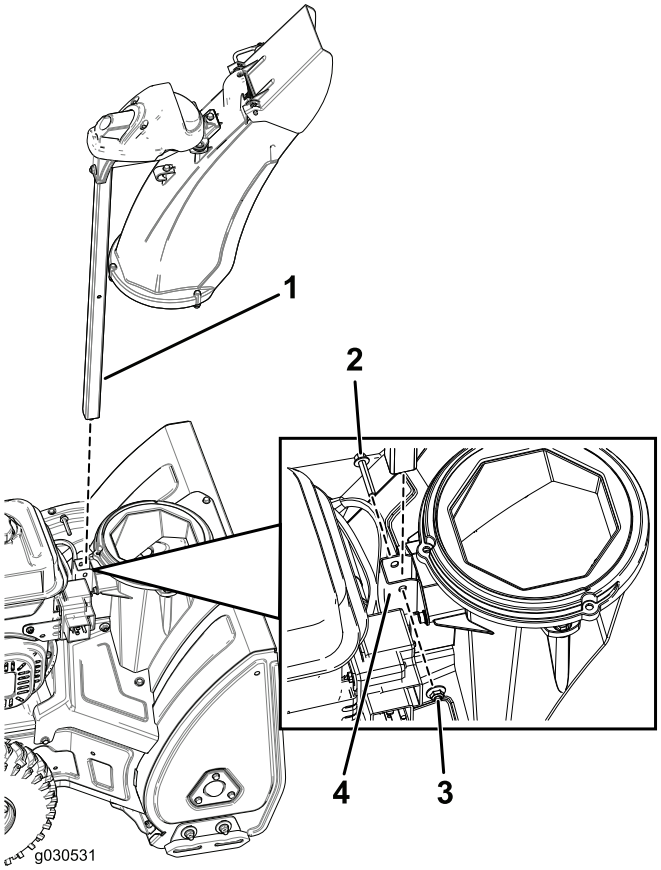

Obrázek 5

1. Vzpěra komínu
2. Šroub (¼ 20 x 1½ palce)
3. Pojistná matice (1/4-20 palců)
4. Držák

2. Namontujte tyč vyhazovacího komínu a zajistěte lanka (Obrázek 6).

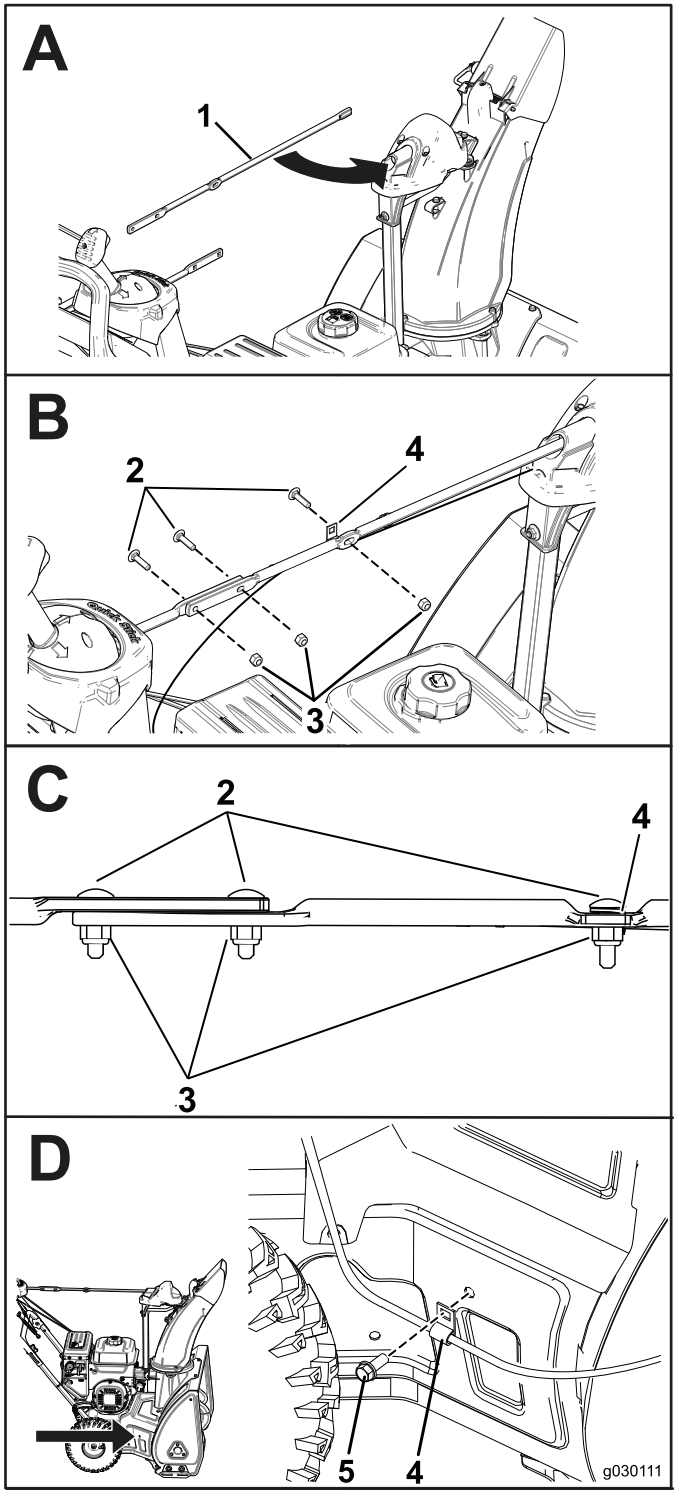

Obrázek 6

1. Tyč vyhazovacího komínu
2. Vratový šroub (1/4-20 x 1 palec)
3. Pojistná matice (¼ 20)
4. Kabelová svorka
5. Šroub (1/4–20 x 5/8 palce)

3

Doplňování motorového oleje

Nejsou potřeba žádné díly

Postup

Při zakoupení stroje je v motoru olej.

Model	Maximální objem náplně
38711	0,5 l
38712	0,7 l

Typ oleje: automobilový detergentní olej s API klasifikací SJ, SL nebo vyšší.

Použijte Obrázek 7 níže pro výběr oleje s nejlepší viskozitou vzhledem k očekávanému rozsahu venkovních teplot:

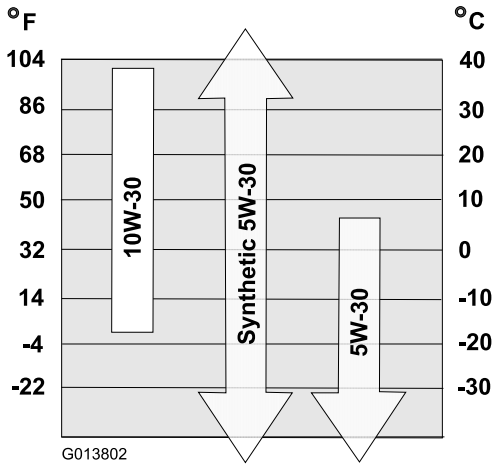

Obrázek 7

1. Umístěte stroj na rovný povrch.
2. Očistěte okolí uzávěru plnicího hrdla pro olej.
3. Zkontrolujte hladinu oleje a v případě potřeby jej doplňte.

   Poznámka: Při kontrole hladiny oleje měrku neutahujte.

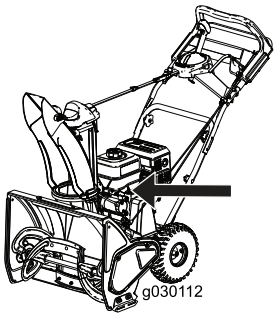

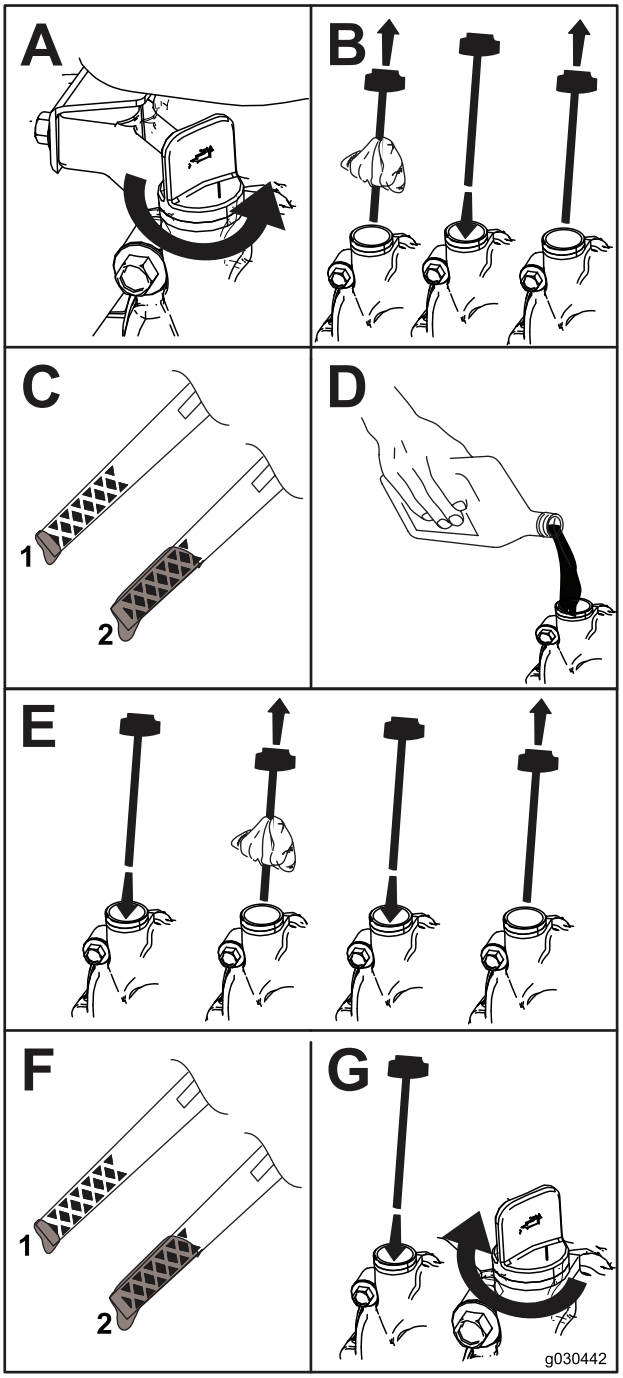

Obrázek 8

1. Nízká hladina oleje – doplňte olej
2. Správná hladina oleje

Součásti stroje

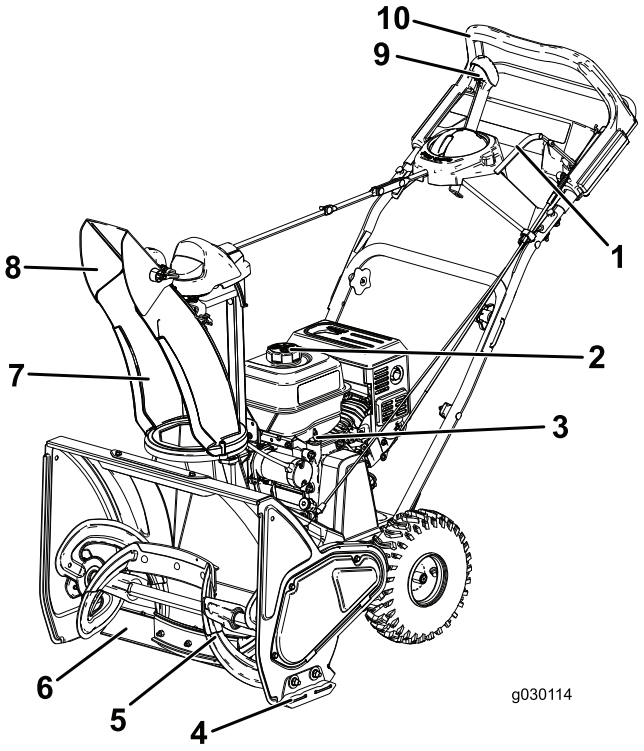

Obrázek 9

1. Páka nabíracího šroubu
2. Uzávěr palivové nádrže
3. Měrka hladiny oleje
4. Kluzná lišta
5. Nabírací šroub
6. Shrnovač
7. Vyhazovací komín
8. Deflektor vyhazovacího komínu
9. Ovládání vyhazovacího komínu Quick Stick®
10. Horní část rukojeti

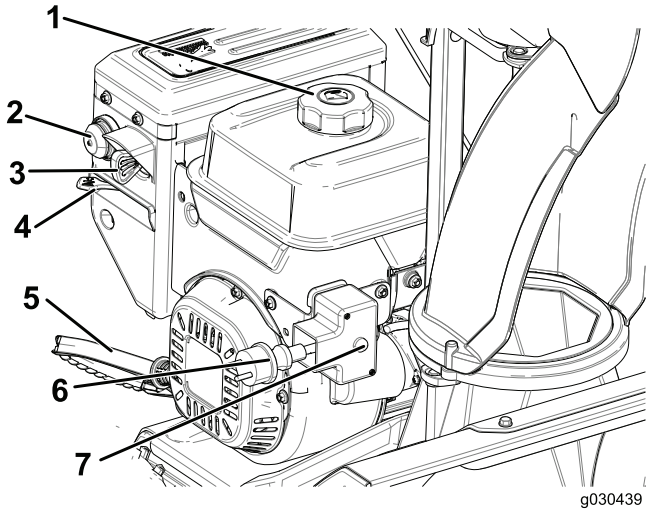

Obrázek 10

1. Uzávěr palivové nádrže
2. Nasávání paliva
3. Klíček zapalování
4. Sytič
5. Rukojeť ručního startéru
6. Zásuvka elektrického startéru
7. Tlačítko elektrického startéru

Obsluha

Před provozem

Bezpečnost

- U všech strojů vybavených elektrickým startérem používejte přípojné kabely a zásuvky specifikované výrobcem.
- Se strojem pracujte pouze v řádném zimním oblečení. Nenoste volné oblečení, které by mohlo být zachyceno pohyblivými částmi stroje. Noste protiskluzové boty, které zajistí lepší stabilitu na kluzkém povrchu.
- Při práci se sněhovou frézou, nastavování nebo opravách stroje vždy používejte ochranu zraku před předměty, které mohou od stroje odlétávat.
- Pečlivě zkontrolujte celou oblast, ve které se strojem hodláte pracovat, a odstraňte všechny předměty, jako například rohožky, sáňky, desky, dráty apod.
- Dojde-li k poškození nebo ztrátě štítu, bezpečnostního zařízení nebo bezpečnostního štítku, opravte jej nebo vyměňte dříve, než uvedete stroj do provozu. Také utáhněte všechny uvolněné šrouby a matice.

Plnění palivové nádrže

Doporučené palivo:

- Nejlepších výsledků dosáhnete, když budete používat pouze čistý, čerstvý (ne starší než 30 dnů) bezolovnatý benzín s oktanovým číslem kolem 87 nebo vyšším (metoda stanovení (R+M)/2).
- **Etanol**: Přijatelná jsou i paliva až s až 10 % etanolu (gasohol) nebo 15 % MTBE (metytercbutyléter). Etanol a MTBE jsou různé látky. Paliva s více než 15 % etanolu (E15) nejsou schválena k použití. **Nikdy nepoužívejte** paliva obsahující více než 10 % etanolu, například E15 (obsahuje 15 % etanolu), E20 (obsahuje 20 % etanolu) nebo E85 (obsahuje 85 % etanolu). Použití neschváleného paliva může mít za následek problémy s výkonem nebo poškození motoru, na které se nevztahuje záruka.
- **Nepoužívejte** benzín s příměsí metanolu.
- **Neuchovávejte** palivo přes zimu v palivové nádrži nebo nádobách na palivo bez použití stabilizátoru paliva.
- **Nepřidávejte** do benzínu olej.

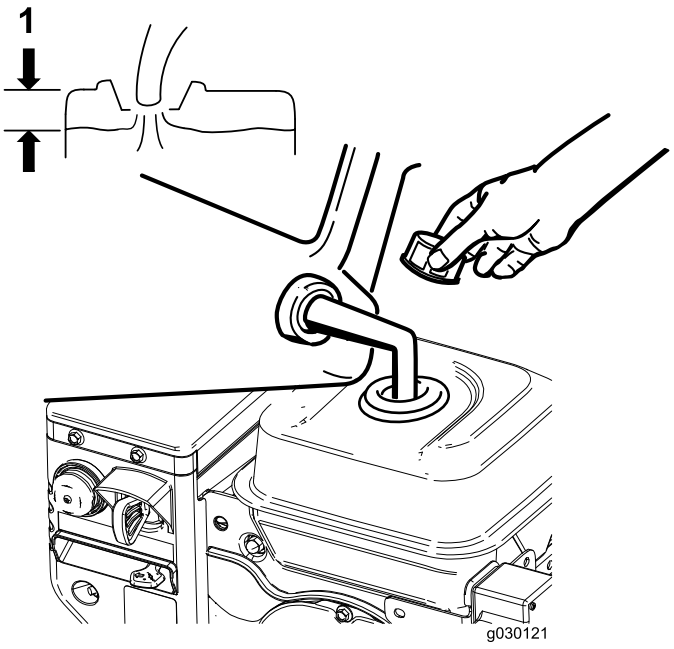

Obrázek 11

1. Neplňte nad spodní hranu hrdla palivové nádrže.

Poznámka: Pro dosažení nejlepších výsledků kupujte palivo pouze v množství, které spotřebujete do 30 dnů. Jinak můžete do nově zakoupeného paliva přidat stabilizátor a uchovat palivo čerstvé až 6 měsíců.

Kontrola hladiny motorového oleje

Viz Kontrola hladiny motorového oleje (strana 14).

Během provozu

Bezpečnost

- **Rotující čepele nabíracího šroubu mohou způsobit poranění prstů či rukou.**Při práci se strojem stůjte za rukojetěmi a stranou od vyhazovacího otvoru. **Hlavu, ruce, nohy a ostatní části těla či oblečení udržujte v bezpečné vzdálenosti od rotujících nebo pohyblivých dílů stroje.**
- Dbejte na to, aby vyhazovací komín nikdy nemířil na lidi nebo na místa, kde může dojít ke škodám na majetku.
- Dejte pozor, abyste při práci neuklouzli nebo neupadli. Vždy stůjte pevně na zemi a rukama se pevně držte rukojeti. Pohybujte se chůzí, nikdy během.
- Buďte velmi opatrní při pohybu na svazích.
- Sněhovou frézu používejte pouze při dobré viditelnosti nebo dobrém osvětlení.
- Pokud se strojem couváte, dívejte se za sebe a buďte velmi opatrní.

- Pokud právě neodklízíte sníh, odpojte pohon od čepelí rotoru.
- U všech strojů vybavených elektrickým startérem používejte přípojné kabely a zásuvky specifikované výrobcem.
- Nikdy neodklízejte sníh z povrchu posypaného štěrkem nebo kamennou drtí. Tento výrobek je určen pouze k odklízení sněhu z dlážděných nebo asfaltovaných povrchů.
- Nepoužívejte sněhovou frézu k odklízení sněhu ze střechy.
- Za chodu motoru stroj nikdy neseřizujte ani nenastavujte (pokud to výrobce výslovně nedoporučuje).
- Dávejte pozor na skrytá nebezpečí a provoz na silnici.
- Při střetu s cizím předmětem vypněte motor, vytáhněte klíček ze zapalování, a než stroj znovu nastartujete a začnete používat, pečlivě jej prohlédněte a zjistěte, zda nebyl poškozen. Případná poškození opravte.
- Pokud stroj začne abnormálně vibrovat, vypněte motor a proveďte okamžitou kontrolu, abyste zjistili příčinu vibrací.
- Nespouštějte motor uvnitř budov s výjimkou vyjíždění nebo zajíždění. Otevřete venkovní dveře, výfukové plyny jsou nebezpečné.
- Nepřetěžujte stroj; nesnažte se odklízet sníh příliš rychle.
- Nikdy se nedotýkejte horkého motoru nebo tlumiče.
- Před připojením ke zdroji napájení důkladně napájecí kabel zkontrolujte. Je-li napájecí kabel poškozen, ke spuštění stroje jej nepoužívejte. Poškozený kabel neprodleně vyměňte. Kdykoliv sněhovou frézu nestartujete, vytáhněte napájecí kabel ze zásuvky.

Spouštění motoru

Poznámka: Chcete-li nastartovat motor, zcela zasuňte klíč. Je-li klíč ve střední poloze, motor se nenastartuje.

Použití šňůrového startéru

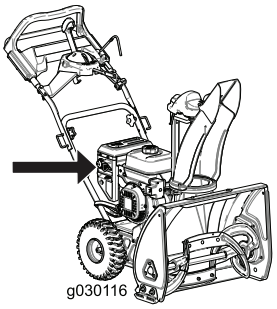

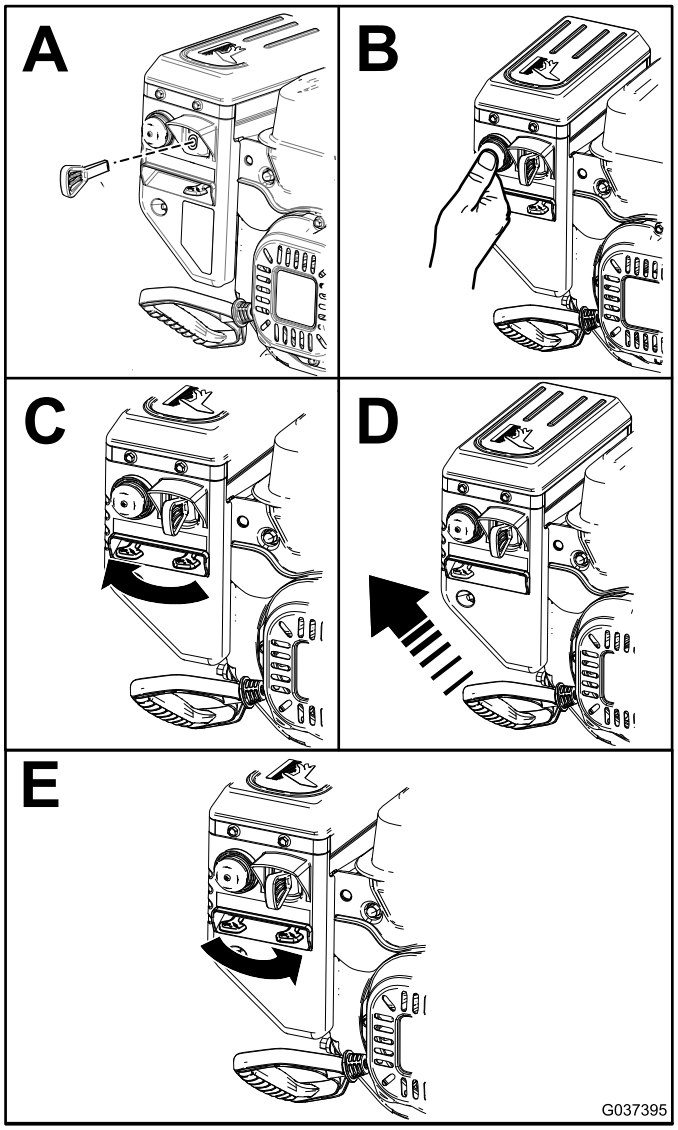

Obrázek 12

Poznámka: Nasajte palivo (B, Obrázek 12) podle tabulky nasávání.

Použití elektrického startéru

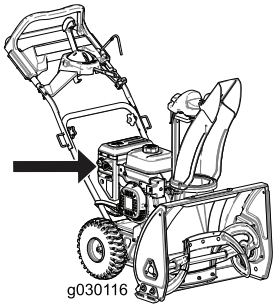

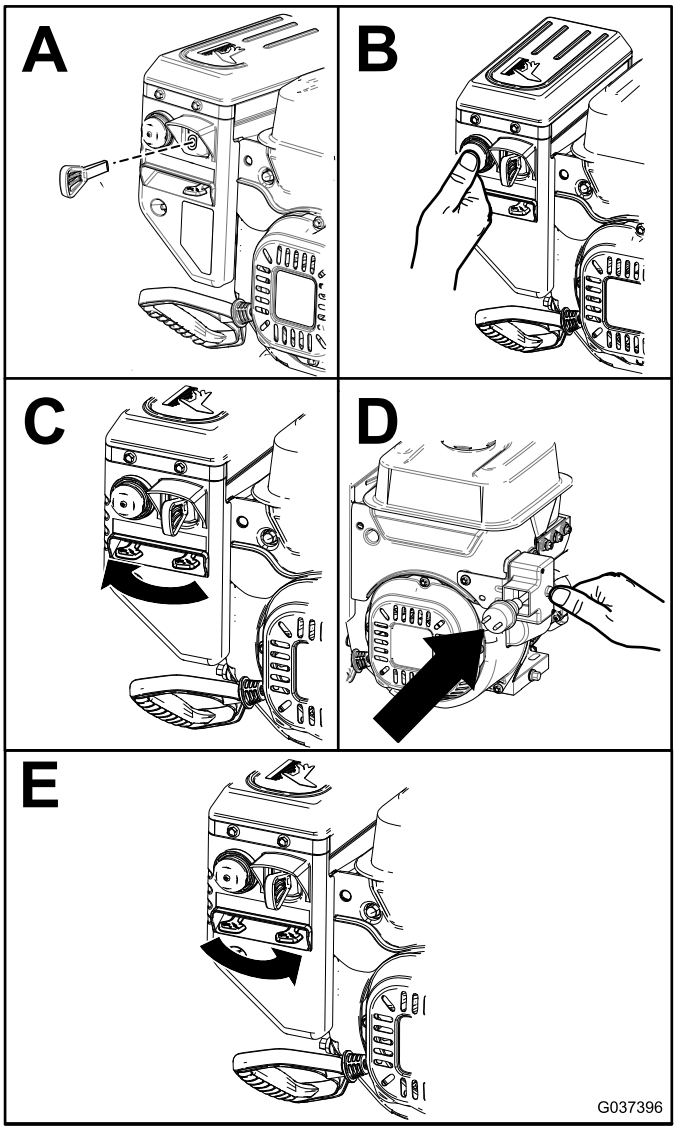

Obrázek 13

Poznámka: Nasajte palivo (B, Obrázek 13) podle následující tabulky:

Doporučený počet nasávání	Teplota
3	Nad -23 °C
6	Pod -23 °C

Chcete-li použít elektrický startér (pouze elektrické startování), zapojte napájecí kabel nejprve do zásuvky elektrického startéru a poté k napájecímu zdroji s ochranným zařízením proti zbytkovému proudu (RCD). Používejte výhradně napájecí kabel H05VV-F nebo H05RN-F určený pro venkovní použití, jenž není delší než 15 m (v případě 1,0mm² kabelu) nebo 30 m (v případě 1,5mm² kabelu).

Důležité: Nepoužívejte opotřebený nebo poškozený napájecí kabel.

Důležité: Aby nedošlo k poškození elektrického startéru, používejte jej v krátkých cyklech (5 s zapnutý, 5 s vypnutý). Nepoužívejte jej více než 10x. Pokud motor stále nestartuje, dopravte stroj do autorizovaného servisního střediska.

⚠ DŮLEŽITÉ UPOZORNĚNÍ

Poškozený napájecí kabel může způsobit poranění nebo požár.

Před použitím stroje napájecí kabel důkladně zkontrolujte. Je-li napájecí kabel poškozen, stroj nepoužívejte. Ihned jej opravte nebo vyměňte. Kontaktujte autorizované servisní středisko.

⚠ VÝSTRAHA

Pokud necháte sněhovou frézu připojenou ke zdroji napájení, někdo by ji mohl neúmyslně zapnout a způsobit tak úraz nebo škody na majetku.

Kdykoliv sněhovou frézu nestartujete, vytáhněte napájecí kabel ze zásuvky.

Zapnutí nabíracího šroubu

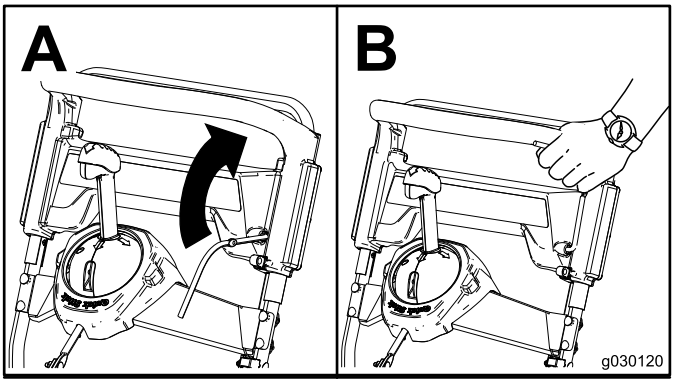

Obrázek 14

Vypnutí nabíracího šroubu

Chcete-li vypnout nabírací šroub, uvolněte páku nabíracího šroubu.

Pojezd stroje

Chcete-li ovládat pojezd, stačí, když položíte ruce na horní rukojeť s lokty přitaženými ke svým bokům a stroj bude automaticky udržovat rychlost dle rychlosti vaší chůze (Obrázek 15).

Poznámka: Stroj může využívat pojezd se zapnutým i vypnutým nabíracím šroubem.

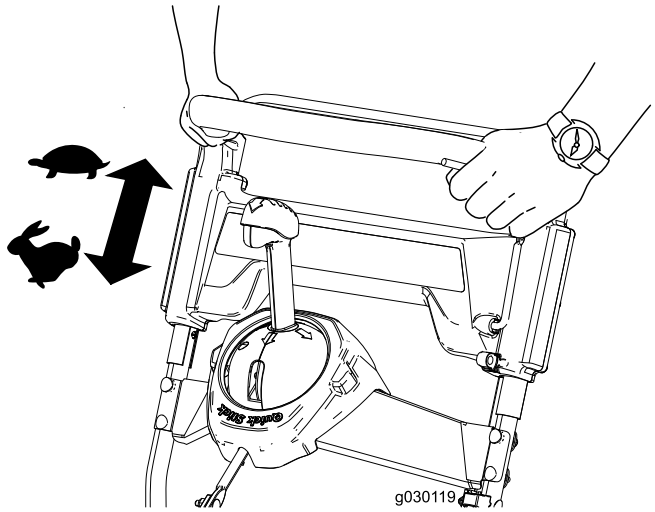

Obrázek 15

Vypnutí motoru

Chcete-li vypnout motor, vyjměte klíč ze zapalování nebo jej otočte do střední polohy.

Ovládání Quick Stick®

Poznámka: Chcete-li používat ovládání Quick Stick®, musíte zcela stlačit modrý knoflík, aby se uvolnila západka.

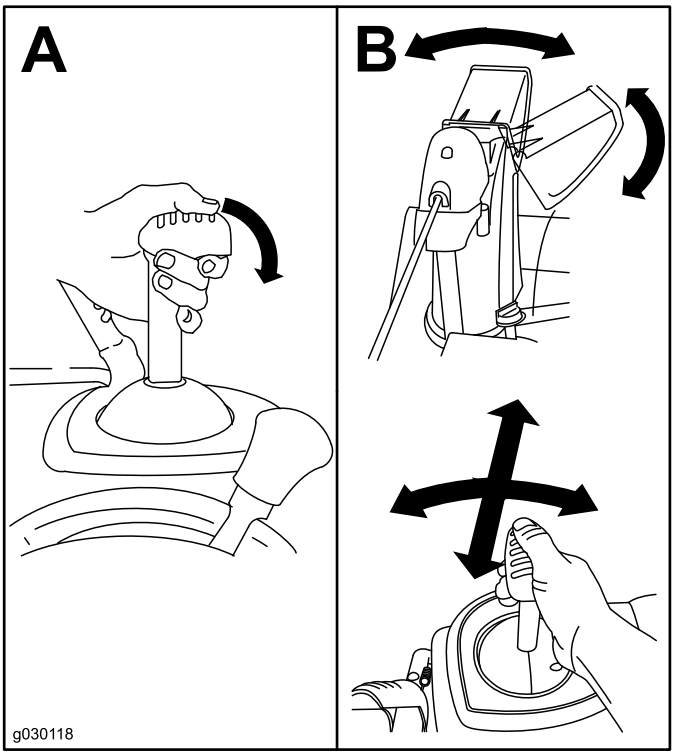

Obrázek 16

Čištění ucpaného vyhazovacího komínu.

Důležité: Kontakt ruky s rotujícím nabíracím šroubem uvnitř vyhazovacího komínu je nejčastější příčinou zranění při práci se sněhovými frézami. Čištění vyhazovacího komínu nikdy neprovádějte rukou.

1. Zůstaňte v běžné pracovní poloze a uvolněte rukojeť pojezdu.
2. Zapněte nabírací šroub.
3. Stlačením rukojeti dolů zvedněte přední část stroje o několik centimetrů nad chodník, poté rychlým zvednutím rukojetí udeřte přední částí stroje o chodník.
4. Vypněte nabírací šroub.
5. Je-li třeba, zopakujte kroky 1 až 4, dokud z vyhazovacího komínu nezačne vyletovat sníh.

Poznámka: Jestliže nelze vyhazovací komín vyčistit nárazy přední části stroje o zem, **vypněte motor, počkejte, až se zastaví všechny pohybující se části, a komín vyčistěte nástrojem na odklízení sněhu (není součástí dodávky); nikdy k tomu nepoužívejte ruce.**

Důležité: Čištění ucpaného vyhazovacího komínu nárazy předku sněhové frézy o zem může způsobit pohyb kluzných lišt. Nastavte kluzné lišty a pevně utáhněte šrouby na lištách, viz Kontrola a nastavení kluzných lišt (strana 15).

Provozní tipy

⚠ DŮLEŽITÉ UPOZORNĚNÍ

Nabírací šroub může odhazovat kameny, hračky a další cizí předměty, a přivodit tak vážný úraz obsluze nebo okolostojícím osobám.

- **Odstraňte z plochy určené k čištění všechny předměty, které by mohly nože rotoru zachytit a odhodit.**
- **Sníh odklízejte v bezpečné vzdálenosti od zvířat a dětí.**

- Odstraňte sníh co nejdříve po napadnutí.
- Pokud se stroj na kluzkém povrchu nebo v hustém sněhu nepohybuje automaticky vpřed, zatlačte na rukojeť, ale nechte stroj pracovat vlastním tempem.
- Jezděte se strojem po částečně se překrývajících drahách, aby bylo zajištěno úplné odstranění sněhu.
- Kdykoliv je to možné, vyhazujte sníh po větru.

Po provozu

Bezpečnost

- Nikdy neskladujte stroj s palivem v nádrži uvnitř budovy, kde se vyskytují zdroje vznícení, například bojlery, teplomety nebo sušičky oblečení. Před uskladněním stroje v jakýchkoliv uzavřených prostorech nechte vždy vychladnout motor.
- Pokud uskladňujete stroj na více než 30 dní, prostudujte důležité informace v části Uskladnění.

Ochrana před zamrznutím po použití

- Nechte motor několik minut běžet, abyste zabránili zamrznutí pohyblivých částí motoru. Vypněte motor, počkejte, až se zastaví všechny pohybující se části, a odstraňte ze sněhové frézy sníh a led.
- Odstraňte sníh a led ze spodku vyhazovacího komínu.
- Uvolněte vyhazovací komín z nahromaděného ledu jeho otáčením doleva a doprava.
- S klíčkem zapalování ve VYPNUTÉpoloze zatáhněte několikrát za ruční startér nebo připojte napájecí elektrický kabel ke zdroji napájení a ke stroji a jednou stiskněte tlačítko elektrického startéru, aby nedošlo k zamrznutí ručního anebo elektrického startéru.
- Ve sněhových a chladných podmínkách mohou některé ovládací prvky a pohyblivé části stroje zamrznout. Snažíte-li se rozhýbat zamrzlé díly, nepoužívejte hrubou sílu. Máte-li potíže s ovládáním jakéhokoliv ovládacího prvku nebo součásti, spusťte motor a nechte ho několik minut běžet.
- Jestliže došlo k zamrznutí vyhazovacího komínu, nepokoušejte se jím pohybovat pomocí ovládání vyhazovacího komínu. Stlačte modrý knoflík a rukama otočte vyhazovacím komínem.
- Je-li stroj přepravován na nekrytém přívěsu nebo vozidle, může dojít k zamrznutí ovladačů a vyhazovacího komínu.

Údržba

Poznámka: Z polohy obsluhy určete levou a pravou stranu stroje.

Doporučený harmonogram údržby

Servisní interval	Postup při údržbě
Po první hodině	• Zkontrolujte, zda nejsou povolené šrouby a matice, a v případě potřeby je utáhněte.
Po prvních 2 hodinách	• Vyměňte motorový olej. • Zkontrolujte lanko nabíracího šroubu a v případě potřeby jej seřiďte. • Zkontrolujte lanko převodovky a v případě potřeby jej seřiďte.
Při každém použití nebo denně	• Zkontrolujte hladinu oleje v motoru, a je-li to třeba, doplňte jej.
Po každých 100 hodinách provozu	• Vyměňte zapalovací svíčku.
Každý rok	• Zkontrolujte kluzné lišty a je-li třeba, seřiďte je. • Zkontrolujte odhazovací hrany a v případě potřeby nechte odhazovací hrany a shrnovač vyměnit v autorizovaném servisním středisku. • Vyměňte motorový olej. • Zkontrolujte lanko nabíracího šroubu a v případě potřeby jej seřiďte. • Zkontrolujte lanko převodovky a v případě potřeby jej seřiďte. • Zkontrolujte tlak vzduchu v pneumatikách. • Zkontrolujte, zda nejsou povolené šrouby a matice, a v případě potřeby je utáhněte. • Nechte v autorizovaném servisním středisku zkontrolovat hnací řemen. Je-li třeba, nechte jej vyměnit.
Každý rok nebo před uskladněním	• Připravte stroj na uskladnění.

Bezpečnost při provádění úkonů údržby

Před provedením jakýchkoli úkonů údržby stroje si přečtěte následující bezpečnostní opatření.

- Před prováděním údržby, servisu nebo nastavování vypněte motor a vytáhněte klíček ze zapalování. Vyžaduje-li stroj závažnější opravu, vyhledejte autorizovaného servisního prodejce.
- V zájmu dobrého technického stavu stroje často kontrolujte, zda jsou utaženy všechny šrouby a matice.
- Poškozené bezpečnostní štítky opravte nebo vyměňte za nové.
- Neměňte nastavení regulátoru motoru.
- Kupujte výhradně originální náhradní díly a příslušenství značky Toro.

Kontrola hladiny motorového oleje

Servisní interval: Při každém použití nebo denně

1. Vyjměte olejovou měrku, otřete ji dosucha a potom ji zcela zasuňte zpět, **ale nezašroubovávejte ji.**
2. Vyjměte olejovou měrku a zkontrolujte hladinu oleje.
   - Jestliže je hladina oleje na měrce pod ryskou nízké hladiny (Obrázek 17), doplňte olej. Viz Výměna motorového oleje (strana 16).
   - Pokud je hladina oleje nad značkou horní hladiny (Obrázek 17), vypusťte přebytečný olej tak, aby hladina oleje dosahovala na měrce na značku horní hladiny; viz Výměna motorového oleje (strana 16).

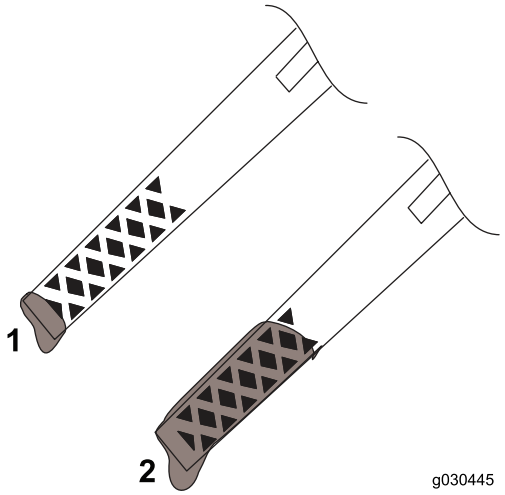

Obrázek 17

1. Nízká hladina oleje – doplňte olej
2. Správná hladina oleje

Kontrola a nastavení kluzných lišt

Servisní interval: Každý rok

Zkontrolujte kluzné lišty a ujistěte se, že se nabírací šroub nedotýká dlážděného povrchu. Podle potřeby nastavte kluzné lišty, abyste kompenzovali opotřebení (Obrázek 18).

1. Povolte šrouby kluzné lišty.
2. Pod shrnovač zasuňte 5mm desku.

   Poznámka: Pokud se použije slabší deska, shrnovač bude pracovat agresivněji. Pokud se použije silnější deska, shrnovač bude pracovat méně agresivně.
3. Spusťte kluzné lišty na zem.

   Poznámka: Přesvědčte se, zda jsou kluzné lišty na zemi položeny naplocho.
4. Utáhněte šrouby kluzné lišty.

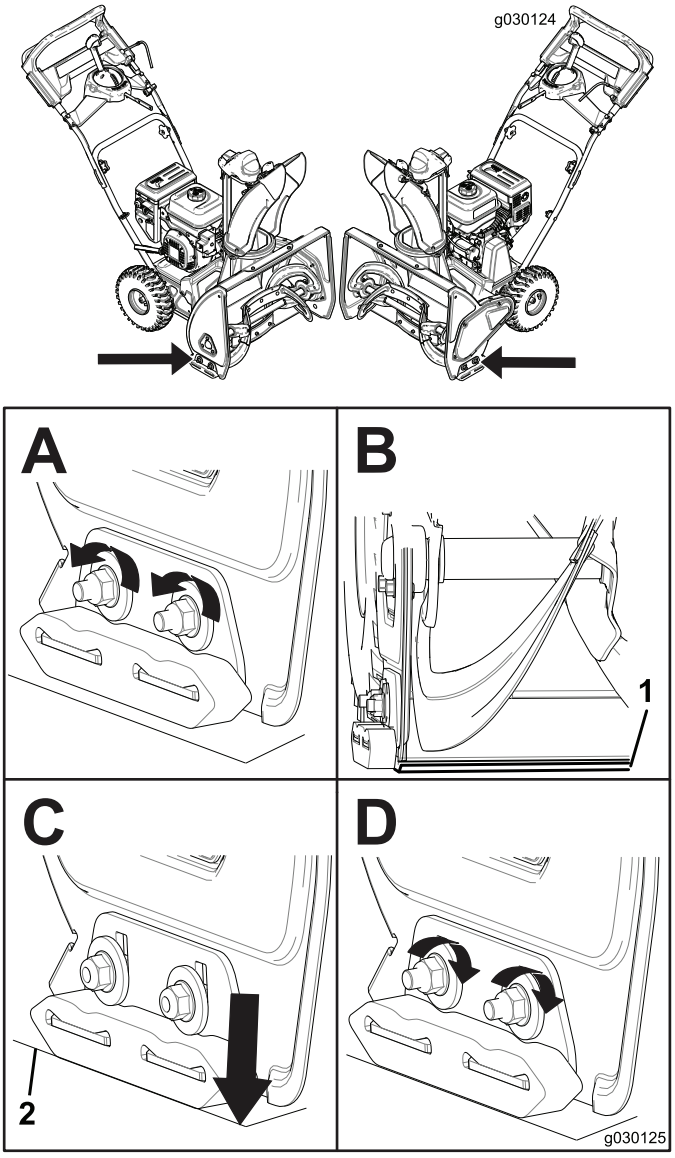

Obrázek 18

1. 5mm deska
2. Zem

Kontrola odhazovacích hran

Servisní interval: Každý rok—Zkontrolujte odhazovací hrany a v případě potřeby nechte odhazovací hrany a shrnovač vyměnit v autorizovaném servisním středisku.

Před každým použitím zkontrolujte, zda odhazovací hrany nejsou opotřebeny. Pokud je odhazovací hrana opotřebena až k otvoru pro indikaci opotřebení, nechte v autorizovaném servisním středisku vyměnit odhazovací hrany (Obrázek 19).

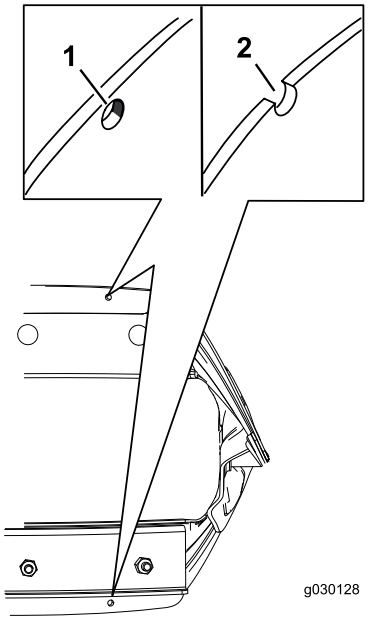

Obrázek 19

1. Otvor pro indikaci opotřebení je neporušený; odhazovací hrany není třeba vyměňovat.
2. Otvor pro indikaci opotřebení je narušený; vyměňte odhazovací hrany.

Výměna motorového oleje

Servisní interval: Po prvních 2 hodinách

Každý rok

Před výměnou oleje nechte několik minut běžet motor, aby se olej zahřál. Zahřátý olej má lepší viskozitu a odnáší více nečistot.

1. Umístěte sněhovou frézu na rovný povrch.
2. Pod vypouštěcí zátku umístěte sběrnou nádobu na olej, vypouštěcí zátku vyjměte, nakloňte stroj dozadu a použitý olej vypusťte do sběrné nádoby (Obrázek 20).

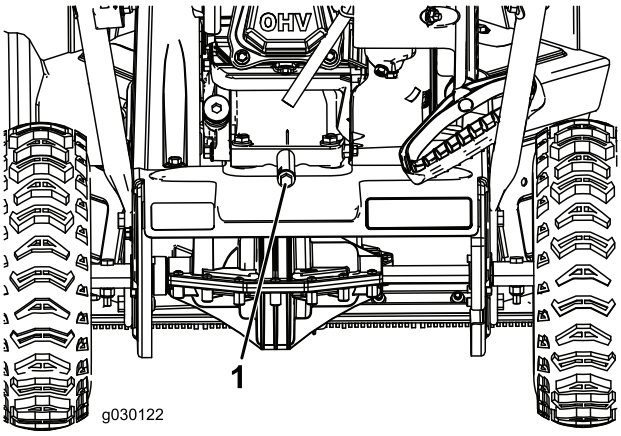

Obrázek 20

1. Vypouštěcí zátka oleje

3. Po vypuštění použitého oleje vraťte stroj do provozní polohy.
4. Nasaďte zpět vypouštěcí zátku a pevně ji utáhněte.
5. Očistěte okolí uzávěru plnicího hrdla pro olej.
6. Použijte Obrázek 21 níže pro výběr oleje s nejlepší viskozitou vzhledem k očekávanému rozsahu venkovních teplot:

Model	Maximální objem náplně
38711	0,5 l
38712	0,7 l

Typ oleje: automobilový detergentní olej s API klasifikací SJ, SL nebo vyšší.

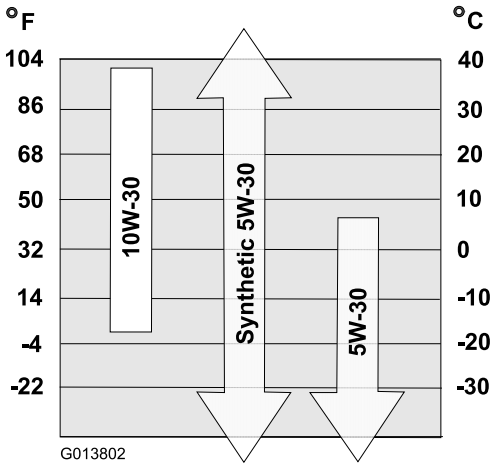

Obrázek 21

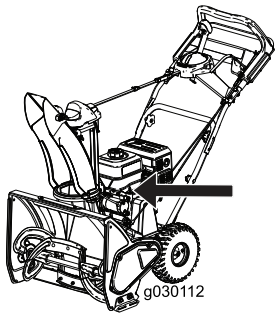

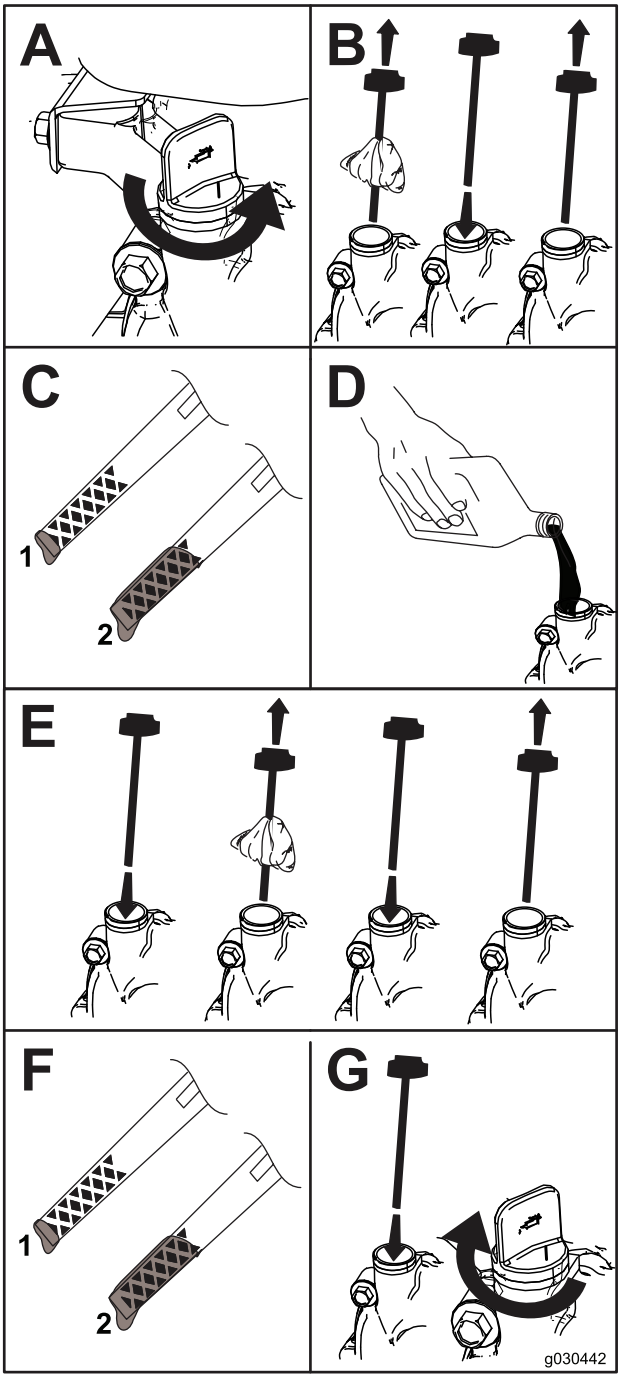

Obrázek 22

1. Nízká hladina oleje – doplňte olej
2. Správná hladina oleje

Výměna zapalovací svíčky

Servisní interval: Po každých 100 hodinách provozu—Vyměňte zapalovací svíčku.

⚠ DŮLEŽITÉ UPOZORNĚNÍ

Výměna zapalovací svíčky, když je motor horký, může způsobit popáleniny.

Zapalovací svíčku vyměňte až po vychladnutí motoru.

Používejte zapalovací svíčku Toro nebo ekvivalentní svíčku (Champion® RN9YC nebo NGK BPR6ES).

1. Vyjměte držák (Obrázek 23).

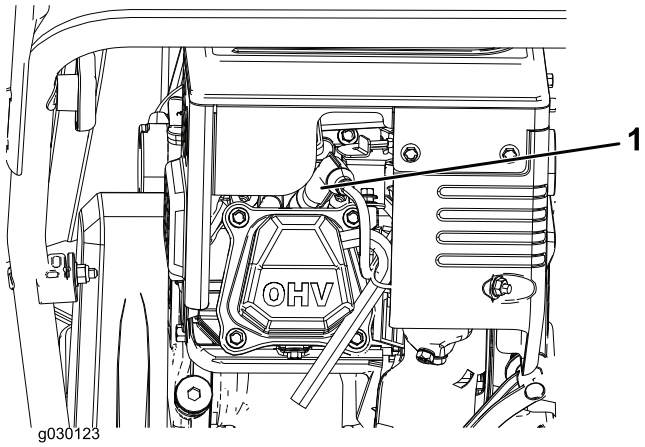

Obrázek 23

2. Vyčistěte okolí patky zapalovací svíčky.
3. Vyjměte a zlikvidujte starou zapalovací svíčku.

   Poznámka: Pro vyjmutí zapalovací svíčky budete potřebovat ráčnový klíč.
4. Mezeru mezi elektrodami na nové zapalovací svíčce nastavte na 0,76 mm, viz Obrázek 24.

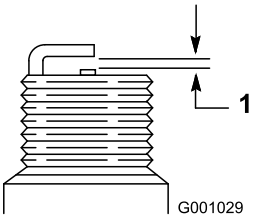

Obrázek 24

1. 0,76 mm

Seřízení lanka nabíracího šroubu

Servisní interval: Po prvních 2 hodinách

Každý rok

Jestliže při vysokém zatížení dochází k prokluzování hnacího řemene nebo k jeho pískání, nastavte lanko nabíracího šroubu.

1. Povolte matici na spodní svorce lanka, ale nedemontujte ji (Obrázek 25).

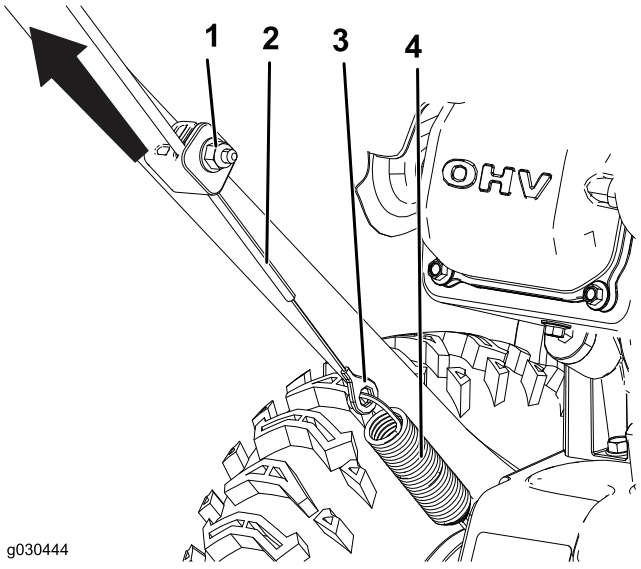

Obrázek 25

1. Matice
2. Lanko
3. Spojka
4. Pružina

2. Vytažením lanka nahoru jej do určité míry napněte (Obrázek 25).

   Důležité: Lanko nechejte mírně volné. Pokud lanko napnete úplně, nebude docházet ke správnému zastavování nabíracího šroubu.

3. Přidržte lanko v poloze a dotáhněte matici (Obrázek 25).

Seřízení lanka převodovky

Servisní interval: Po prvních 2 hodinách

Každý rok

Jestliže se kola snadno zablokují, nebo pokud se otáčejí, aniž by byla použita páka pojezdu, nastavte lanko převodovky.

1. Povolte matici na horní svorce lanka, ale nedemontujte ji (Obrázek 26).

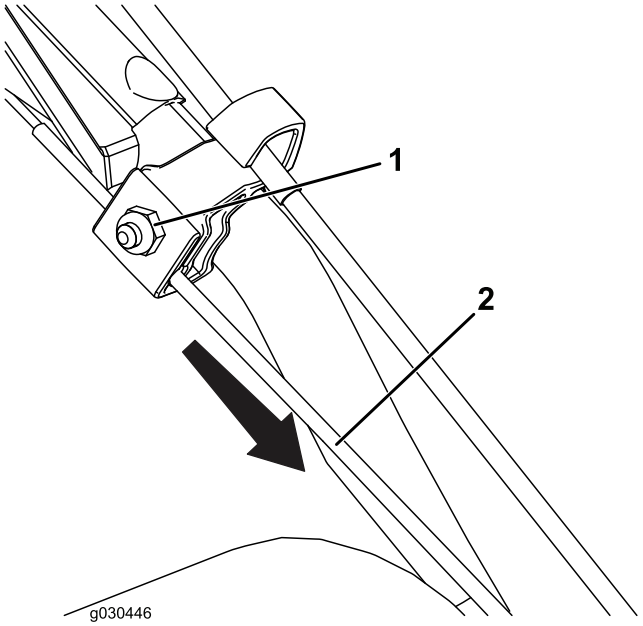

Obrázek 26

1. Matice
2. Lanko

2. Stažením lanka dolů lanko téměř napněte (Obrázek 26).

   Důležité: Lanko nechejte mírně volné. Pokud lanko napnete úplně, mohou se otáčet kola, aniž by byla použita rukojeť pojezdu.

3. Utáhněte matici (Obrázek 26).

Kontrola tlaku v pneumatikách

Servisní interval: Každý rok

Upravte tlak v obou pneumatikách na stejnou hodnotu mezi 7,1 až 9,4 bar (103 až 137 kPa).

Uskladnění

Skladování stroje

⚠ DŮLEŽITÉ UPOZORNĚNÍ

- **Benzinové výpary jsou extrémně hořlavé, výbušné a jejich vdechování je nebezpečné. Pokud stroj skladujete v místě s otevřeným ohněm, může dojít ke vznícení benzinových výparů a následné explozi.**
- **Neskladujte stroj v domě (obytném prostoru), sklepě ani žádném jiném prostoru, kde se mohou vyskytovat zdroje vznícení, jako jsou bojlery, teplomety, sušičky oblečení, pece a jiná podobná zařízení.**
- **Nenaklánějte stroj dozadu, pokud je v nádrži palivo; mohlo by dojít k úniku paliva ze stroje.**

1. Při posledním doplňování paliva v sezóně přidejte do čerstvého benzinu stabilizátor podle pokynů výrobce motoru.
2. Nechejte motor 10 minut běžet, aby se upravené palivo rozptýlilo po celém palivovém systému.
3. Vypněte motor, nechejte jej vychladnout a vypusťte palivovou nádrž nebo nechejte motor běžet, dokud se nezastaví.
4. Spusťte znovu motor a nechte jej běžet, dokud se sám nezastaví.
5. Použijte sytič nebo tlačítko pro nasátí paliva, potřetí nastartujte motor a nechte jej běžet dokud jej již nebude možné znovu spustit.
6. Pomocí vypouštěcího šroubu vypusťte palivo v karburátoru do schváleného kanystru.
7. Vypuštěné palivo předepsaným způsobem zlikvidujte. Recyklujte ho podle místních předpisů nebo ho použijte v automobilu.
8. Vyměňte motorový olej, dokud je motor teplý. Viz Výměna motorového oleje (strana 16).
9. Vyjměte zapalovací svíčku.
10. Do otvoru zapalovací svíčky vstříkněte dvě kávové lžičky oleje.
11. Ručně namontujte zapalovací svíčku a utáhněte ji na utahovací moment 27–30 Nm.
12. S klíčkem zapalování ve VYPNUTÉ poloze pomalu zatáhněte za rukojeť ručního startéru, aby došlo k rozptýlení oleje uvnitř válce.
13. Vyčistěte stroj.
14. Poškozené části povrchu opravte barvou, kterou dodává autorizovaný servisní prodejce. Poškozená místa před natíráním obruste a použijte antikorozní přípravek, abyste ochránili kovové části před rezavěním.
15. Utáhněte všechny uvolněné šrouby a matice. Opravte nebo vyměňte všechny poškozené součásti.
16. Sněhovou frézu přikryjte a uložte ji na bezpečné místo z dosahu dětí. Před uskladněním stroje do jakýchkoliv uzavřených prostor nechte vždy motor vychladnout.

Poznámky:

Oznámení o ochraně soukromí pro Evropu

Informace, které společnost Toro shromažďuje
Společnost Toro Warranty Company (Toro) respektuje vaše soukromí. Aby bylo možné zpracovávat reklamace a kontaktovat vás v případě stažení výrobku, žádáme vás o poskytnutí některých osobních údajů, a to buď přímo společnosti Toro, nebo místní pobočce či prodejci společnosti Toro.

Záruční systém společnosti Toro je umístěn na serverech, které se nacházejí ve Spojených státech, kde zákon o soukromí nemusí poskytovat stejnou ochranu, jaká se uplatňuje ve vaší zemi.

UVEDENÍM VAŠICH OSOBNÍCH ÚDAJŮ DÁVÁTE SOUHLAS KE ZPRACOVÁNÍ VAŠICH OSOBNÍCH ÚDAJŮ ZPŮSOBEM, KTERÝ JE POPSÁN V TOMTO OZNÁMENÍ O OCHRANĚ SOUKROMÍ.

Jak společnost Toro údaje využívá
Společnost Toro může použít vaše osobní údaje ke zpracování reklamací, ke kontaktování v případě stažení výrobku a k libovolnému jinému uvedenému účelu. Společnost Toro může sdílet vaše údaje s pobočkami společnosti Toro, prodejci a dalšími obchodními partnery v souvislosti s kteroukoli z těchto činností. Společnost Toro neprodá vaše osobní údaje žádné jiné společnosti. Vyhrazujeme si právo zpřístupnit osobní údaje za účelem dosažení souladu s platnými právními předpisy a požadavky ze strany příslušných orgánů, v rámci správného fungování našich systémů a pro vlastní ochranu i ochranu dalších uživatelů.

Uchovávání osobních údajů
Vaše osobní údaje budeme uchovávat po dobu potřebnou pro účely, pro které byly původně shromážděny, nebo pro jiné legitimní účely (např. dodržování právních předpisů) nebo podle požadavků příslušného zákona.

Závazek zabezpečení vašich osobních údajů společnosti Toro
Podnikáme přiměřená opatření s cílem chránit bezpečnost vašich osobních údajů. Podnikáme také kroky k zajištění přesného a aktuálního stavu osobních údajů.

Přístup k vašim osobním údajům a jejich oprava
Pokud si přejete zkontrolovat nebo opravit své osobní údaje, kontaktujte nás prosím e-mailem na adrese legal@toro.com.

Australský spotřebitelský zákon

Australští zákazníci najdou informace o australském spotřebitelském zákonu uvnitř krabice nebo je mohou získat od místního prodejce produktů Toro.

Prohlášení o záruce na systém řízení emisí

Pro Spojené státy, Kalifornii a Kanadu

374-0320

Vaše práva a povinnosti vyplývající ze záruky

Kalifornská agentura pro čistotu ovzduší (California Air Resources Board, CARB), americká Agentura pro ochranu životního prostředí (U.S. Environmental Protection Agency, EPA) a společnost The Toro Company by tímto chtěly objasnit zásady záruky na systém řízení emisí, jež se vztahuje na váš motor / malé terénní zařízení 2017–2018. V Kalifornii a ve Spojených státech musejí být nové motory / malá terénní zařízení navrženy, vyrobeny a certifikovány tak, aby splňovaly i ty nejpřísnější normy zabraňující vzniku smogu. Společnost The Toro Company poskytuje záruku na systém řízení emisí na váš motor / malé terénní zařízení na dobu uvedenou níže za předpokladu, že nedošlo k žádnému zneužití, zanedbání nebo nesprávné údržbě motoru / malého terénního zařízení

Do systému řízení emisí mohou patřit součásti, jako je karburátor, systém vstřikování paliva, systém zapalování, katalyzátor, palivové nádrže, palivová vedení, palivové uzávěry, ventily, kanystry, filtry, hadice pro odvod páry, svorky, konektory a jiné součásti související s kontrolou emisí.

Budou-li naplněny podmínky záruky, zavazuje se společnost The Toro Company bezplatně opravit váš motor / malé terénní zařízení včetně určení příčiny poruchy, poskytnutí náhradních dílů a práce.

Záruční krytí výrobce

Na systém řízení emisí se vztahuje dvouletá záruka nebo záruka poskytovaná na výrobky Toro (The Toro Warranty) podle toho, která ze záruk platí déle. Dojde-li k poškození některého dílu spojeného se systémem řízení emisí na motoru nebo zařízení, společnost The Toro Company provede jeho opravu nebo výměnu.

Povinnosti vlastníka

Jako majitel motoru / malého terénního zařízení máte odpovědnost za provádění potřebné údržby popsané v *uživatelské příručce*. Doporučujeme, abyste si uschovali veškeré stvrzenky týkající se údržby vašeho motoru / malého terénního zařízení. V případě chybějících stvrzenek vám nicméně nemůžeme odepřít záruční krytí pouze na základě této skutečnosti.

Jako majitele motoru / malého terénního zařízení vás však upozorňujeme, že záruční krytí vám může být odepřeno, pokud váš motor / malé terénní zařízení nebo některá součást selže v důsledku nesprávného používání, zanedbání, nesprávné údržby nebo neschválené úpravy.

Jakmile se vyskytne problém, je vaší odpovědností předat motor / malé terénní zařízení distribučnímu středisku Toro nebo servisnímu středisku. Záruční opravy by měly být provedeny v přiměřené časové lhůtě, která by neměla překročit třicet (30) dnů.

Pokud máte jakékoli otázky týkající se záručního krytí, kontaktujte nás na adrese:

Customer Care Department, Consumer Division
Toro Warranty Company
8111 Lyndale Avenue South
Bloomington, MN 55420-1196
1-888-384-9939 (zákazníci ve Spojených státech nebo Kanadě)
E-mail zákaznické podpory: www.toro.com

Obecné záruční krytí systému řízení emisí

Společnost The Toro Company zaručuje konečnému zákazníkovi a každému následnému kupujícímu, že motor / malé terénní zařízení:

- je navrženo, vyrobeno a certifikováno v souladu se všemi platnými emisními předpisy,
- nevykazuje žádné vady materiálu a zpracování, jež by mohly vést k poškození jistého dílu, na který se vztahuje záruka,
- z hlediska všech materiálů je identické s díly popsanými v žádosti o certifikaci.

Záruční doba začíná běžet v den dodání motoru / malého terénního zařízení konečnému odběrateli. Uplatněna může být dvouletá záruka nebo záruka poskytovaná na výrobky Toro (The Toro Warranty) podle toho, která ze záruk platí déle.

S výhradou určitých níže uvedených podmínek a výjimek je záruka na díly související s emisemi způsobenými vypařováním následující:

1. Na každý díl krytý zárukou, u něhož není v rámci povinné údržby popsané v dodávané tištěné příručce plánována výměna, se vztahuje výše uvedená záruční lhůta. Dojde-li k poruše dílu v průběhu záruční lhůty, bude díl opraven nebo vyměněn společností The Toro Company. Na každý takto opravený nebo vyměněný díl v rámci záruky bude poskytována záruka po zbytek záruční lhůty.
2. 2. Na každý díl krytý zárukou, u něhož je v rámci povinné údržby popsané v dodávané tištěné příručce plánována pouze pravidelná kontrola, se vztahuje výše uvedená záruční lhůta. Na každý takto opravený nebo vyměněný díl v rámci záruky bude poskytována záruka po zbytek záruční lhůty.
3. Každý díl krytý zárukou, u něhož je v rámci povinné údržby popsané v dodávané tištěné příručce plánována výměna, je krytý zárukou v době do data jeho první plánované výměny. Dojde-li k poruše dílu před jeho první plánovanou výměnou, bude díl opraven nebo vyměněn společností The Toro Company. Na každý takto opravený nebo vyměněný díl v rámci záruky bude poskytována záruka po zbytek lhůty až do okamžiku jeho první plánované výměny.
4. Oprava nebo výměna každého dílu krytého zárukou v souladu se zde uvedenými záručními podmínkami musí být provedena autorizovaným servisním střediskem a bez nutnosti úhrady ze strany majitele.
5. Záruční servis nebo opravy budou prováděny u všech servisních prodejců, kteří mají k provádění oprav daných motorů nebo zařízení oprávnění.
6. Majiteli motoru / malého terénního zařízení nebudou účtovány žádné náklady za provedení diagnostiky přímo související s určením příčiny poruchy poškozeného dílu systému řízení emisí krytého zárukou. Podmínkou však je, že takové diagnostické práce budou prováděny u autorizovaného servisního prodejce.
7. Společnost The Toro Company nese odpovědnost za škodu na dalších součástech motoru/zařízení způsobenou v záručním období poruchou jakéhokoli dílu krytého zárukou.
8. V průběhu výše uvedené záruční lhůty poskytované na motor / malé terénní zařízení zajistí společnost The Toro Company dostatečnou zásobu dílů krytých zárukou, aby byla schopna pokrýt očekávané požadavky na tyto díly.
9. Při provádění jakékoli záruční údržby nebo opravy mohou být použity výrobcem schválené náhradní díly a majiteli nesmí být za tyto práce účtována úhrada. Použití takových dílů nijak neomezí záruční závazky společnosti The Toro Company.
10. Doplňující nebo upravené díly, jež nejsou společností The Toro Company schváleny, není možné použít. Použití neschválených doplňkových nebo

upravených dílů kupujícím bude důvodem pro zamítnutí reklamace ze záruky. Společnost The Toro Company není povinna krýt poruchy dílů, na něž se vztahuje záruka, pokud jsou tyto poruchy způsobeny použitím neschválených doplňkových nebo upravených dílů.

Součásti kryté zárukou

Záruka se vztahuje na následující díly systému řízení emisí za předpokladu, že byly součástí motoru/zařízení Toro nebo palivového systému dodávaného společností Toro:

1. Součásti palivového systému
   - Karburátor a vnitřní součásti
   - Obohacení pro start za studena (nasávání paliva nebo sytič)
   - Palivové čerpadlo
   - Palivové vedení, spojky a svorky
   - Palivová nádrž, uzávěr a provazec
   - Nádrž s aktivním uhlím
2. Systém nasávání vzduchu
   - Vzduchový filtr
   - Sací potrubí
   - Odvětrávací trubka klikové skříně a vedení
   - Proplachovací vedení a spojky
3. Systém zapalování
   - Zapalovací svíčky a kabely
   - Magneto-elektrický systém zapalování
4. Katalytický výfukový systém
   - Katalyzátor
   - Výfukové potrubí
   - Systém vstřikovače vzduchu a ventily
5. Různé součásti používané v systému řízení emisí
   - Ventily, spínače a táhla
   - Konektory, spojky a konzoly

Záruka poskytovaná na výrobky Toro a Počáteční záruka Toro GTS

Podmínky a výrobky, na které se záruka vztahuje

Společnost The Toro Company a její dceřiná společnost Toro Warranty Company poskytují na základě vzájemné dohody příslib, že zajistí opravu níže uvedeného výrobku Toro, pokud se u něj vyskytnou vady související s materiály či zpracováním nebo pokud motor, na který se vztahuje záruka Toro GTS (zaručené spouštění), nebude možno spustit prvním nebo druhým zatažením za spouštěč, a to za předpokladu, že byla prováděna pravidelná údržba podle požadavků uvedených v *uživatelské příručce*.

Tato záruka zahrnuje náklady na díly a práci, náklady na dopravu hradí zákazník.

Následující časová období se uplatňují od původního data zakoupení:

Výrobky	**Záruční lhůta**
Sněhové frézy	
• Powerlite a CCR – Single Stage	2 roky domácího použití[2] 45 dnů komerčního použití
—Motor	2letá záruka GTS, domácí používání[2]
• SnowMax	3 roky domácího použití[2] 45 dnů komerčního používání
—Komín, deflektor komínu a skříň oběžného kola	Po celou dobu životnosti (pouze pro původního vlastníka)[1]
• PowerMax – Two Stage	3 roky domácího použití[2] 45 dnů komerčního používání
—Komín, deflektor komínu a skříň oběžného kola	Po celou dobu životnosti (pouze pro původního vlastníka)[1]
Elektrické sněhové frézy	2 roky domácího používání[2] Bez záruky pro komerční účely

[1]Původním vlastníkem se označuje osoba, která produkt značky Toro zakoupila jako první majitel.

[2]Domácími účely se rozumí používání výrobku na stejném pozemku, na němž stojí váš dům. Použití na více než jednom místě je považováno za komerční použití, na které se vztahuje komerční záruka.

Povinnosti vlastníka

Údržbu výrobku Toro musíte provádět v souladu s postupy údržby popsanými v *Uživatelské příručce*. Tuto údržbu, provedenou vlastními silami nebo prostřednictvím prodejce, hradí majitel výrobku.

Pokyny pro poskytnutí záruční opravy

Domníváte-li se, že výrobek Toro vykazuje závadu na materiálu nebo dílenském zpracování, postupujte podle následujících pokynů:

1. Opravu výrobku sjednejte s prodejcem, od kterého jste jej zakoupili. Pokud z jakéhokoli důvodu není možné prodejce kontaktovat, můžete se spojit s jakýmkoli autorizovaným distributorem výrobků Toro. Chcete-li vyhledat nejbližšího prodejce Toro, navštivte internetové stránky http://www.toro.com.
2. Do servisního střediska prodejce dodejte výrobek a doklad o zakoupení (účtenku). Nejste-li z jakéhokoliv důvodu spokojeni s řešením servisního střediska nebo s poskytnutou podporou, kontaktujte nás na adrese:

   Toro Warranty Company
   Toro Customer Care Department, RLC Division
   8111 Lyndale Avenue South
   Bloomington, MN 55420-1196 Spojené státy
   001–952–948–4707

Součásti a úkony, na které se nevztahuje záruka

Kromě zvláštní záruky na emisní systém a záruky motoru u některých produktů neexistuje žádná další výslovná záruka. Tato výslovná záruka nepokrývá následující:

- Náklady na běžný servis nebo opotřebené díly, jako jsou nože (lopatky), stírací nože, pásy, pohonné látky, mazadla, výměna oleje, zapalovací svíčky, kabely/zapojení nebo seřízení brzd
- Závada součástí v důsledku běžného opotřebení
- Jakýkoliv produkt nebo díl, který byl upraven, nesprávně použit nebo nesprávně udržován, nebo vyžaduje výměnu nebo opravu v důsledku poruchy nebo nedostatku řádné údržby
- Vyzvednutí a doručovací poplatky
- Opravy nebo pokusy o opravu provedené jiným subjektem než je autorizované servisní středisko společnosti Toro
- opravy nutné v důsledku nedodržení doporučených postupů při manipulaci s palivem (více podrobností naleznete v *provozní příručce*);
  - odstraňování znečišťujících látek v palivovém systému, na které se nevztahuje záruka;
  - používání starého paliva (starší než jeden měsíc) nebo paliva, jež obsahuje více než 10 % ethanolu nebo více než 15 % MTBE;
  - neprovedení vypuštění palivového systému před obdobím, kdy nebude stroj používán déle než jeden měsíc;
- Opravy nebo nastavení pro odstranění potíží se startováním v důsledku nedodržení správných postupů údržby nebo doporučeného postupu při manipulaci s palivem.
- Zvláštní provozní podmínky, při kterých může spouštění motoru vyžadovat více než dvě zatažení za spouštěcí lanko:
  - První spouštění po delší době nepoužívání (trvající déle než tři měsíce) nebo po sezónním uskladnění
  - Nesprávné postupy startování – pokud při spouštění zařízení dojde k potížím, nahlédněte do *Uživatelské příručky*, abyste se ujistili, že při spouštění postupujete správným způsobem. Tím si můžete ušetřit zbytečnou návštěvu autorizovaného servisního střediska Toro.

Obecné podmínky

Práva kupujícího jsou definována národními zákony příslušné země. Tato záruka žádným způsobem neomezuje práva kupujícího definovaná národními zákony.