Form No. 3407-115 Rev A

# SnowMax 724 og 824 QXE-sneslynge

**Modelnr. 38711—Serienr. 400010798 og derover**

**Modelnr. 38712—Serienr. 400010798 og derover**

**Betjeningsvejledning**

Dette produkt overholder alle relevante EU-direktiver. Yderligere oplysninger fås på den separate produktspecifikke overensstemmelseserklæring.

# Indledning

**Denne maskine er beregnet til brug for boligejere. Den er konstrueret til snerydning på brolagte overflader, f.eks. indkørsler og fortove samt andre overflader til trafik på private eller kommercielle ejendomme. Den er ikke konstrueret til rydning af andre materialer end sne, og den er heller ikke konstrueret til rydning af grusbelagte overflader.**

Læs denne vejledning omhyggeligt, så du kan lære at betjene og vedligeholde produktet korrekt samt undgå person- og produktskade. Det er dit ansvar at betjene produktet korrekt og sikkert.

Du kan kontakte Toro direkte på www.Toro.com for at få oplysninger om maskiner og tilbehør, hjælp til at finde en forhandler eller for at registrere din maskine.

Når du har brug for service, originale Toro-dele eller yderligere oplysninger, bedes du kontakte en autoriseret serviceforhandler eller Toros kundeservice samt have maskinens model- og serienummer parat. Figur 1 viser model- og serienummerets placering på maskinen. Skriv numrene, hvor der er gjort plads til dette.

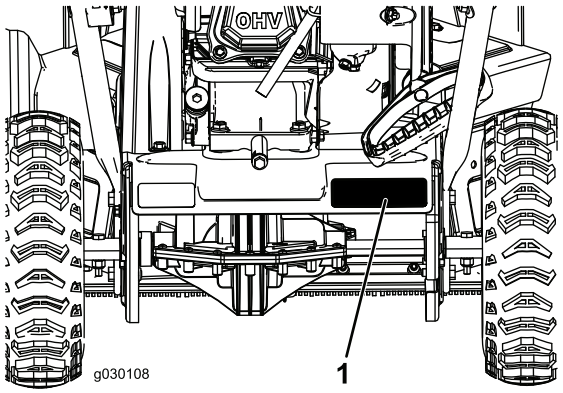


**Figur 1**

1. Model- og serienummerets placering

**Modelnr.** _____

**Serienr.** _____

Denne vejledning advarer dig om mulige farer og giver dig særlige sikkerhedsoplysninger ved hjælp af advarselssymbolet (Figur 2), der angiver en fare, som kan forårsage alvorlig personskade eller død, hvis du ikke følger de anbefalede forholdsregler.



**Figur 2**

1. Advarselssymbol

Denne betjeningsvejledning bruger to ord til at fremhæve oplysninger. **Vigtigt** henleder opmærksomheden på særlige mekaniske oplysninger, og **Bemærk** angiver generel information, som det er værd at lægge særligt mærke til.

For så vidt angår modeller med et angivet antal hestekræfter er motorens nominelle nettokræfter fastsat af motorfabrikanten på et laboratorium i henhold til SAE J1940. På grund af de ændringer, der er foretaget for at overholde diverse sikkerheds-, emissions- og driftskrav, vil motorerne på denne sneslynge reelt have betydeligt færre hestekræfter.

© 2016—The Toro® Company
8111 Lyndale Avenue South
Bloomington, MN 55420

Registrer dit produkt på www.Toro.com.

CE

Oversættelse af original (DA)
Trykt i USA
Alle rettigheder forbeholdes
*3407-115* A

**Vigtigt:** **Hvis du i en periode bruger maskinen over 1500 m, skal du sikre, at High Altitude-sættet er blevet monteret, så motoren overholder CARB/EPA-emissionsbestemmelserne. High Altitude-sættet øger motorens ydeevne, mens forurening af tændrøret, startvanskeligheder og øgede emissioner forhindres. Når du har monteret sættet, skal du påsætte High Altitude-mærkaten ved siden af seriemærkaten på maskinen. Kontakt en autoriseret Toro-serviceforhandler for at opnå det korrekte High Altitude-sæt og -mærkat til din maskine. Du kan finde en forhandler på vores websted www.Toro.com eller kontakte vores Toro Customer Care Department på de telefonnumre, der er anført i garantierklæringen om motoremissionskontrol. Fjern sættet fra motoren, og gendan motorens oprindelige fabrikskonfiguration, når motoren kører under 1500 m. Betjen ikke en motor, der har været omstillet til brug i højder, i lavere højder, da motoren kan overophede og blive beskadiget. Hvis du er i tvivl om, hvorvidt maskinen har været omstillet til brug i højder, kan du kigge efter følgende mærkat (Figur 3).**

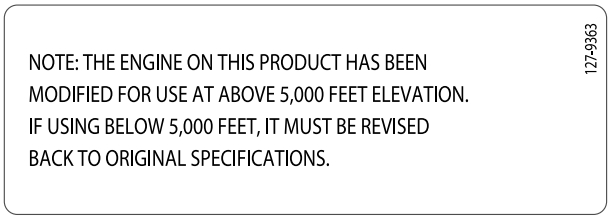


**Figur 3**

---

Dette gnisttændingssystem er i overensstemmelse med de canadiske ICES-002.

# Indhold


Indledning ..... 1
Sikkerhed ..... 3
Sikkerheds- og instruktionsmærkater ..... 3
Opsætning ..... 5
1 Udfoldning af håndtaget ..... 5
2 Montering af udblæsningsslisken ..... 6
3 Påfyldning af olie på motoren ..... 6
Produktoversigt ..... 8
Betjening ..... 9
Før betjening ..... 9
Sikkerhed ..... 9
Påfyldning af brændstoftanken ..... 9
Kontrol af motoroliestanden ..... 9
Under betjening ..... 9
Sikkerhed ..... 9
Start af motoren ..... 10
Indkobling af sneglen ..... 11
Udkobling af sneglen ..... 11
Selvkørende fremdrift ..... 11
Slukning af motoren ..... 12
Betjening af Quick Stick®-anordningen ..... 12
Rengøring af stoppet udblæsningssliske ..... 12
Tip vedrørende betjening ..... 13
Efter betjening ..... 13
Sikkerhed ..... 13
Forhindring af fastfrysning efter brug ..... 13
Vedligeholdelse ..... 14
Skema over anbefalet vedligeholdelse ..... 14
Vedligeholdelsessikkerhed ..... 14
Kontrol af motoroliestanden ..... 14
Kontrol og justering af glidere ..... 15
Eftersyn af kastekanterne ..... 15
Skift af motorolien ..... 15
Udskiftning af tændrøret ..... 17
Justering af sneglekablet ..... 17
Justering af transmissionskablet ..... 17
Kontrol af dæktrykket ..... 18
Opbevaring ..... 18
Opbevaring af sneslyngen ..... 18

# Sikkerhed

**Denne maskine er designet under hensyntagen til de standarder, der var gældende på produktionstidspunktet.**

- Læs og forstå indholdet i denne *betjeningsvejledning*, før du starter motoren. Sørg for, at alle dem, der bruger dette produkt, ved, hvordan produktet skal anvendes, og forstår advarslerne.
- Anbring ikke hænder og fødder i nærheden af bevægelige dele på maskinen.
- Brug ikke maskinen uden alle afskærmninger og andre sikkerhedsanordninger korrekt påmonteret og funktionsdygtige på maskinen.
- Hold afstand til udkaståbninger. Hold omkringstående på sikker afstand af maskinen.
- Hold børn væk fra arbejdsområdet. Lad aldrig børn betjene sneslyngen.
- Sluk motoren inden rensning, reparation eller påfyldning af maskinen.

Du kan finde yderligere sikkerhedsoplysninger i de relevante sektioner i denne vejledning.

# Sikkerheds- og instruktionsmærkater

**Sikkerheds- og instruktionsmærkaterne er placeret tæt på potentielle risikoområder. Udskift beskadigede eller manglende mærkater.**

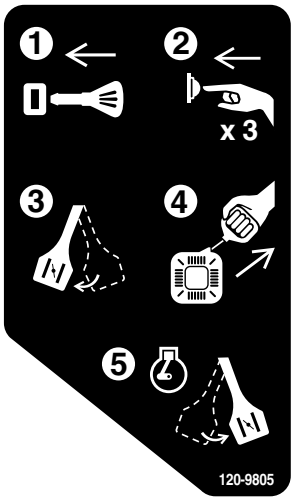


**120-9805**

1. Sæt nøglen i.
2. Spæd motoren tre gange.
3. Aktiver chokeren.
4. Træk i startsnoren.
5. Deaktiver chokeren, når motoren er startet.

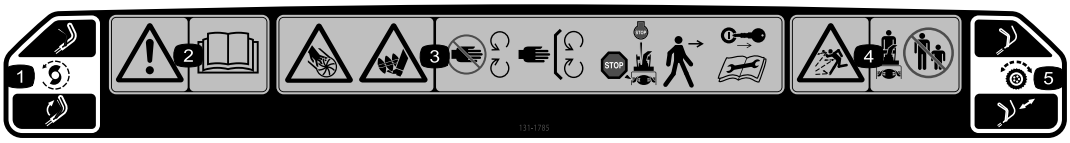


**131-1785**

Bestil delnr. 131-5921

1. Snegledrev – klem håndtaget for at koble ind, og slip håndtaget for at koble ud.
2. Advarsel – læs *betjeningsvejledningen*.
3. Risiko for at skære sig/amputation af hænder eller fødder, snegl – hold afstand til bevægelige dele, lad alle afskærmninger og sikkerhedsanordninger sidde på plads, sluk for motoren, og vent, til sneglen standser, før maskinen forlades, fjern tændingsnøglen, og læs alle instruktioner, før der udføres service eller vedligeholdelse.
4. Fare for udslyngede genstande – hold omkringstående på sikker afstand af sneslyngen.
5. Selvkørselsdrev – skub ned på håndtaget for at aktivere selvkørselsdrevet.

---




**131-5914**

Bestil delnr. 131-5915

1. Fare for skæring/amputering af hånd eller fod, snegl – før ikke hånden ind i slisken. Fjern tændingsnøglen, og læs anvisningerne, før reparation eller vedligeholdelse udføres.

---

# Opsætning

## Løsdele

Brug skemaet herunder til at kontrollere, at alle dele er blevet leveret.

| Fremgangsmåde | Beskrivelse | Antal | Anvendelse |
|---|---|---|---|
| 1 | Kræver ingen dele | – | Udfoldning af håndtaget. |
| 2 | Bolt (1/4-20 x 1-1/2 tomme)<br>Låsemøtrik (1/4-20 tomme)<br>Bræddebolt (1/4-20 x 1 tomme)<br>Låsemøtrik (1/4-20 tomme)<br>Skrue (1/4-20 x 5/8 tomme) | 1<br>1<br>3<br>3<br>1 | Montering af udblæsningsslisken. |
| 3 | Kræver ingen dele | – | Påfyldning af olie på motoren. |

# 1

# Udfoldning af håndtaget

**Kræver ingen dele**

## Fremgangsmåde

**Vigtigt:** **Kontroller, at kablerne ikke er i klemme, når håndtaget foldes ud.**

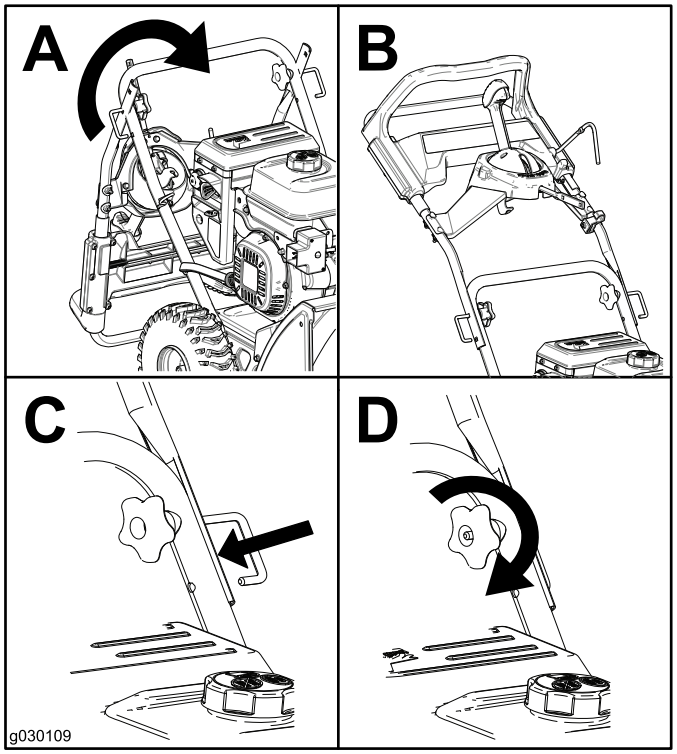


**Figur 4**

# 2

# Montering af udblæsningsslisken

### Dele, der skal bruges til dette trin:

| | |
|---|---|
| 1 | Bolt (1/4-20 x 1-1/2 tomme) |
| 1 | Låsemøtrik (1/4-20 tomme) |
| 3 | Bræddebolt (1/4-20 x 1 tomme) |
| 3 | Låsemøtrik (1/4-20 tomme) |
| 1 | Skrue (1/4-20 x 5/8 tomme) |

## Fremgangsmåde

1. Før sliskestolpen gennem beslaget ned i bunden af maskinen, og fastgør den med en bolt og en låsemøtrik (Figur 5).

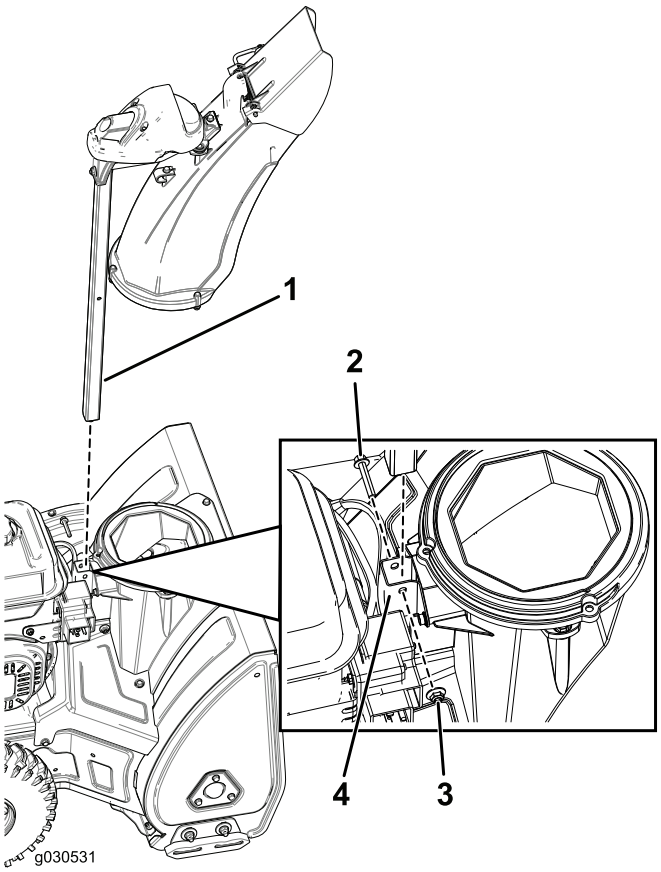


**Figur 5**

1. Sliskestolpe
2. Bolt (1/4-20 x 1-1/2 tomme)
3. Låsemøtrik (1/4-20 tomme)
4. Beslag

2. Saml sliskestangen, og fastgør kablerne (Figur 6).

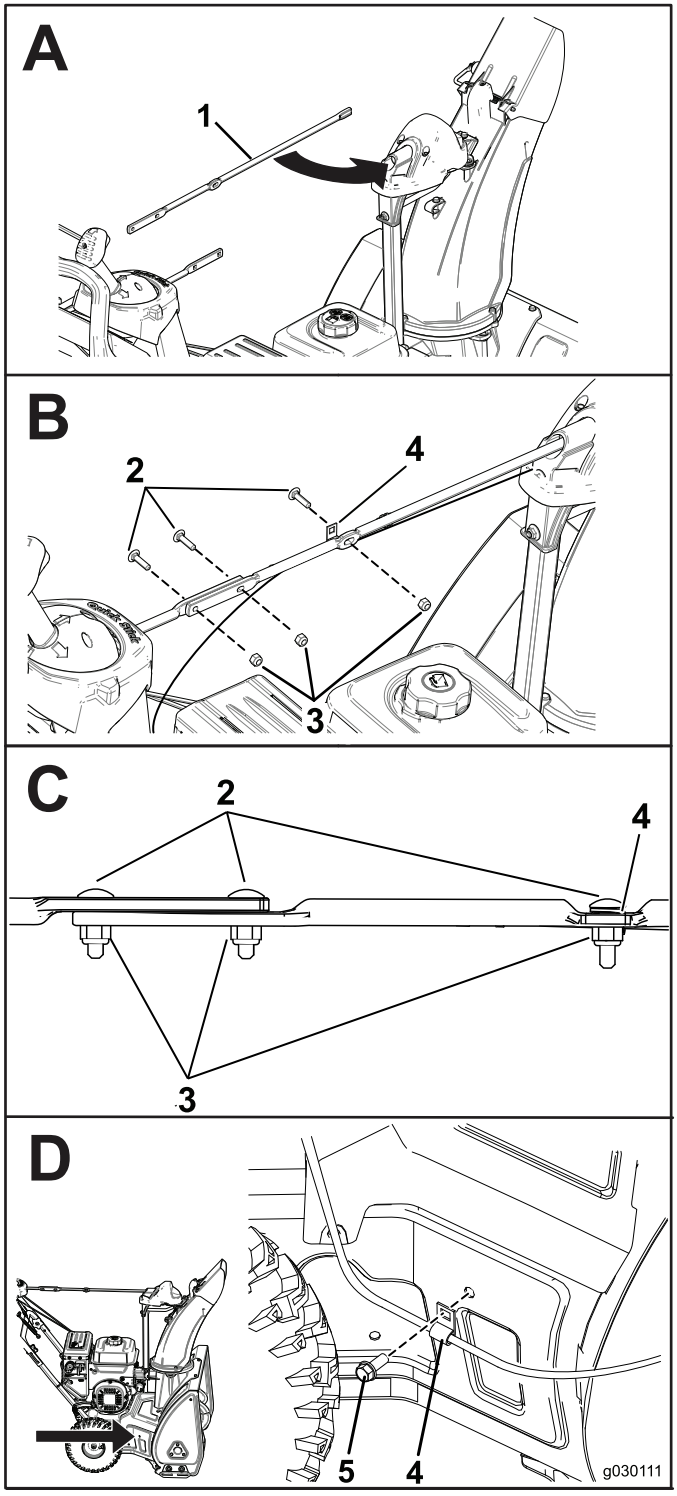


**Figur 6**

1. Sliskestang
2. Bræddebolt (1/4-20 x 1 tomme)
3. Låsemøtrik (1/4-20 tomme)
4. Kabelklemme
5. Skrue (1/4-20 x 5/8 tomme)

# 3

# Påfyldning af olie på motoren

**Kræver ingen dele**

## Fremgangsmåde

Din maskine leveres med olie i motoren.

| Model | Maks. påfyldning |
|---|---|
| 38711 | 0,5 l |
| 38712 | 0,7 l |

Olietype: Selvrensende olie til bilmotorer med en API-serviceklassifikation på SJ, SL eller højere.

Brug Figur 7 nedenfor for at vælge den bedste olieviskositet til det forventede udendørs temperaturområde:

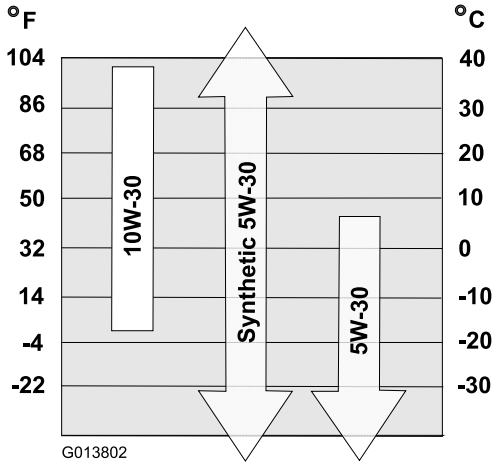


**Figur 7**

1. Flyt maskinen til en plan overflade.
2. Rengør omkring oliepåfyldningsdækslet.
3. Kontroller oliestanden, og påfyld om nødvendigt olie.

   **Bemærk:** Stram ikke målepinden for hårdt, når du kontrollerer oliestanden.

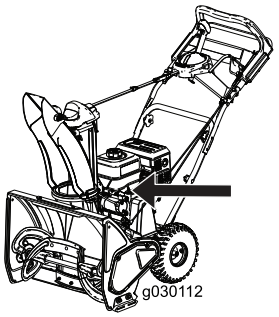


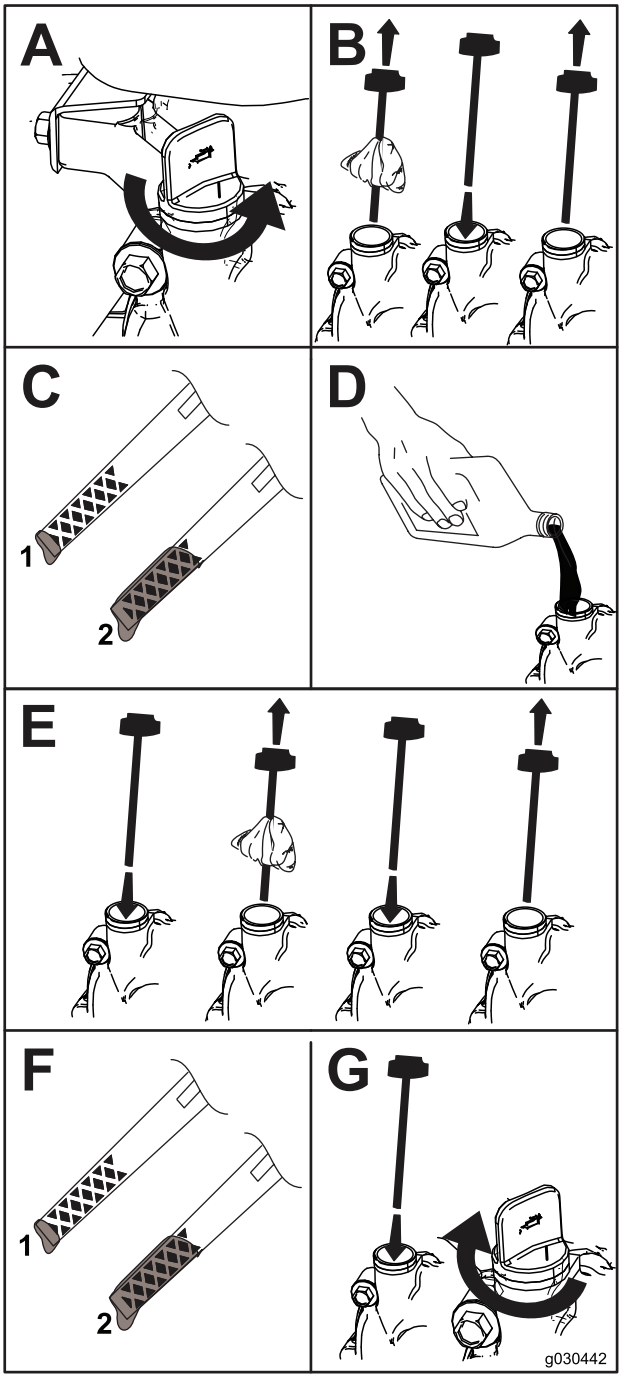


**Figur 8**

1. Lav oliestand – påfyld olie
2. Korrekt oliestand

# Produktoversigt

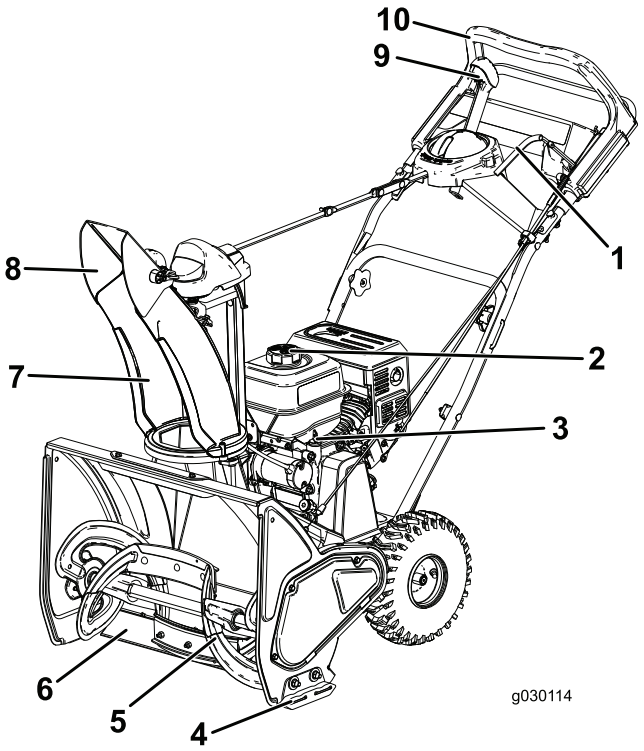


**Figur 9**

1. Sneglehåndtag
2. Brændstofdæksel
3. Målepind
4. Glider
5. Snegl
6. Skraber
7. Udblæsningssliske
8. Sliskedeflektor
9. Quick Stick®-anordning til styring af udblæsningssliske
10. Øverste håndtag

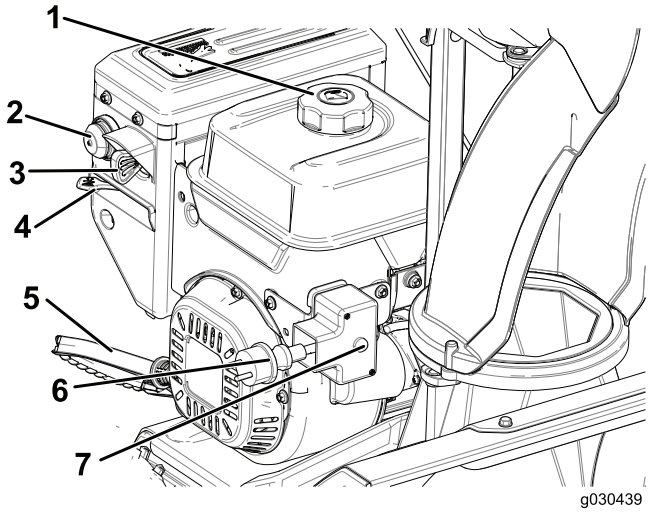


**Figur 10**

1. Brændstofdæksel
2. Spædepumpe
3. Tændingsnøgle
4. Choker
5. Håndtag til tilbageslagsstarteren
6. Elektrisk startstik
7. Elektrisk startknap

# Betjening

## *Før betjening*

### Sikkerhed

- Brug forlængerledninger og beholdere som angivet af producenten for alle maskiner med elektriske startmotorer.
- Betjen ikke sneslyngen uden at være iført passende vinterbeklædning. Undgå løstsiddende tøj, der kan sidde fast i bevægelige dele. Brug skridsikkert fodtøj, der giver dig godt fodfæste på glatte overflader.
- Brug altid beskyttelsesbriller under brug eller ved justering eller reparation for at beskytte øjnene mod fremmedlegemer, der kan blive slynget ud fra maskinen.
- Undersøg omhyggeligt det område, hvor maskinen skal bruges, og fjern alle dørmåtter, slæder, brædder, ledninger og andre fremmedlegemer.
- Hvis en afskærmning, sikkerhedsanordning eller mærkat er beskadiget, ulæselig, eller hvis du har mistet en sådan, skal den repareres eller udskiftes, før maskinen tages i brug. Stram også løse fastgørelsesbolte/skruer osv.

### Påfyldning af brændstoftanken

**Anbefalet brændstof:**

- Du opnår de bedste resultater ved kun at bruge ren og frisk (højst 30 dage gammel) blyfri benzin med et oktantal på 87 eller højere ((R+M)/2-ratingmetode).
- **Ethanol:** Benzin med op til 10 % ethanol (gasohol) eller 15 % MTBE (metyl-tertiær-butylæter) pr. volumen accepteres. Ethanol og MTBE er ikke det samme. Benzin med 15 % ethanol (E15) pr. volumen godkendes ikke til brug. Brug **aldrig** benzin, der indeholder mere end 10 % ethanol pr. volumen, som f.eks. E15 (indeholder 15 % ethanol), E20 (indeholder 20 % ethanol) eller E85 (indeholder 85 % ethanol). Hvis der anvendes ikke-godkendt benzin, kan det medføre problemer med ydelsen og/eller beskadigelse af motoren, som muligvis ikke er dækket af garantien.
- **Anvend ikke** benzin, der indeholder metanol.
- **Opbevar ikke** brændstof i hverken brændstoftanken eller brændstofbeholdere hen over vinteren, medmindre du anvender en brændstofstabilisator.
- **Fyld ikke** olie i benzinen.

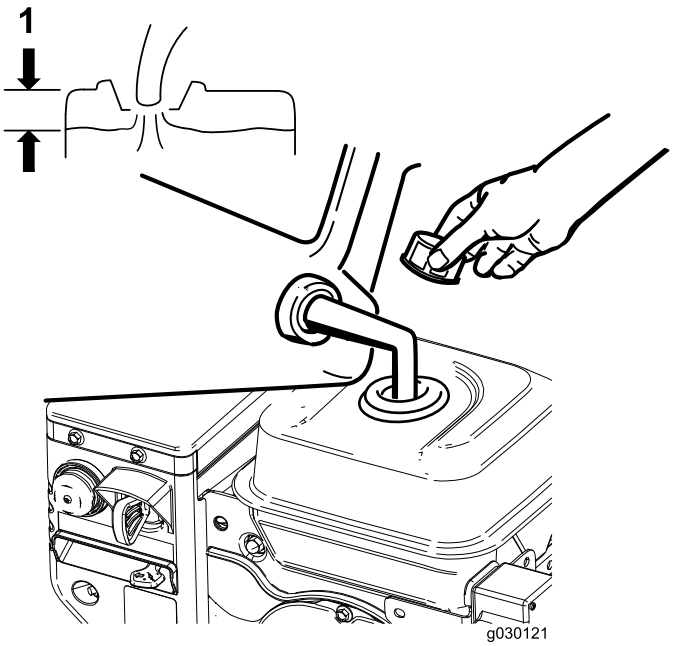


**Figur 11**

1. Må ikke fyldes til over bunden af brændstofstankstudsen.

**Bemærk:** Køb kun den mængde benzin, du regner med at skulle bruge på 30 dage, for at opnå de bedste resultater. Du kan også tilsætte brændstofstabilisator til nyligt indkøbt benzin for at holde den frisk i op til 6 måneder.

### Kontrol af motoroliestanden

Se Kontrol af motoroliestanden (side 14).

## *Under betjening*

### Sikkerhed

- **Roterende snegleblade kan beskadige fingre og hænder.** Stå bag håndtagene og væk fra udblæsningsåbningen, mens sneslyngen betjenes. **Hold ansigt, hænder, fødder og andre kropsdele samt tøj væk fra bevægelige eller roterende dele.**
- Blæs aldrig sne mod personer eller områder, hvor der kan opstå skader på ejendom.
- Udvis forsigtighed for at undgå, at sneslyngen glider eller vælter. Sørg altid for at have ordentligt fodfæste, og hold godt fast i håndtagene. Gå; løb aldrig.
- Vær yderst forsigtig, når du benytter maskinen på skråninger.
- Betjen aldrig sneslyngen uden god sigtbarhed eller lys.
- Se bagud, og udvis forsigtighed, når du bakker med sneslyngen.
- Når der ikke ryddes sne aktivt, skal rotorbladene udkobles.
- Brug forlængerledninger og beholdere som angivet af producenten for alle maskiner med elektriske startmotorer.

- Forsøg ikke at rydde sne på en overflade med småsten eller skærver. Dette produkt er kun beregnet til brug på brolagte overflader.
- Brug ikke sneslyngen på taget.
- Forsøg aldrig at foretage justeringer, mens motoren kører (bortset fra tilfælde, hvor det specifikt anbefales af producenten).
- Vær opmærksom på skjulte farer eller trafik.
- Hvis du rammer en genstand, skal du slukke motoren, tage nøglen ud, efterse maskinen grundigt for eventuel beskadigelse og udbedre skaden, før du genstarter og betjener den.
- Hvis maskinen begynder at ryste unormalt, skal du slukke motoren og omgående undersøge årsagen.
- Du må kun lade motoren køre inden døre, når du starter sneslyngen eller flytter den ind i eller ud af bygningen. Åbn bygningens døre, da udstødningsgasser er farlige.
- Du må ikke overbelaste maskinens kapacitet ved at forsøge at rydde sne ved en for høj hastighed.
- Rør aldrig ved en varm motor eller lydpotte.
- Efterse ledningen grundigt, før du tilslutter den til en strømkilde. Start ikke maskinen, hvis ledningen er beskadiget. Udskift den beskadigede ledning med det samme. Tag netledningen ud, når du ikke er i gang med at starte sneslyngen.

# Start af motoren

**Bemærk:** Sæt nøglen helt ind for at starte motoren. Motoren kan ikke starte med nøglen i midterpositionen.

## Brug af tilbageslagsstarteren

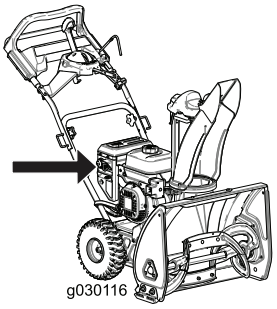


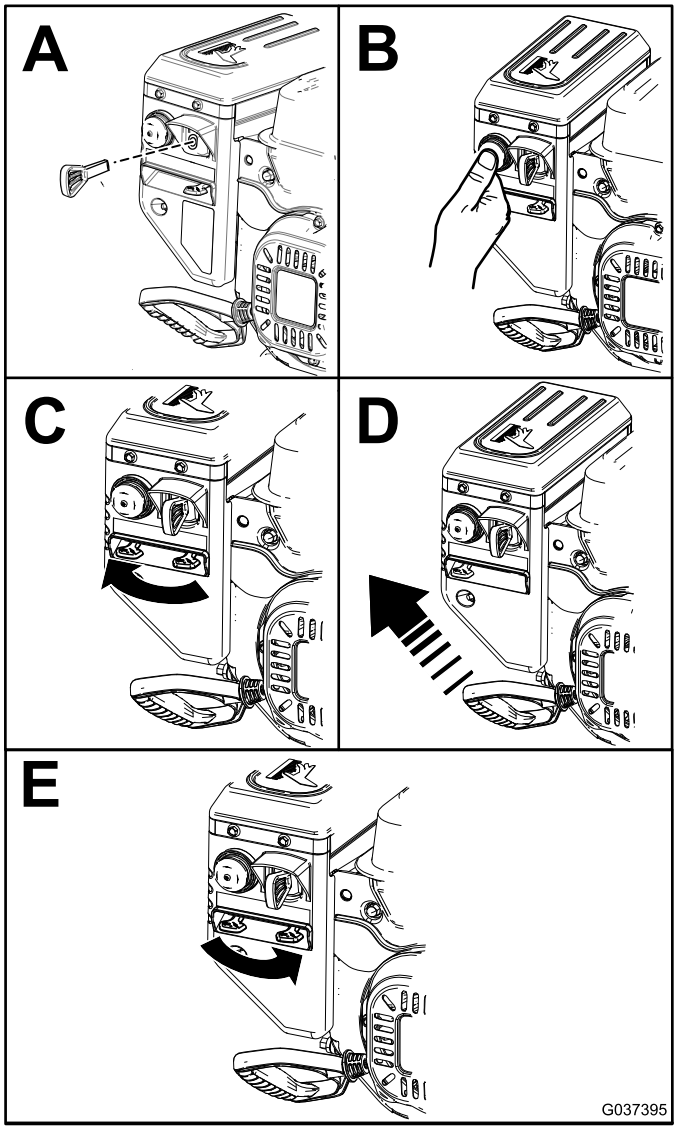


**Figur 12**

**Bemærk:** Spæd motoren i B i Figur 12 i henhold til spædetabellen.

## Brug af den elektriske startmotor

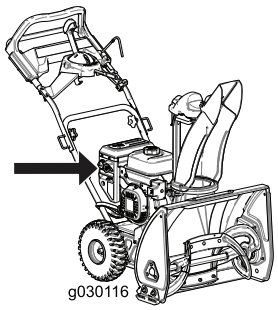


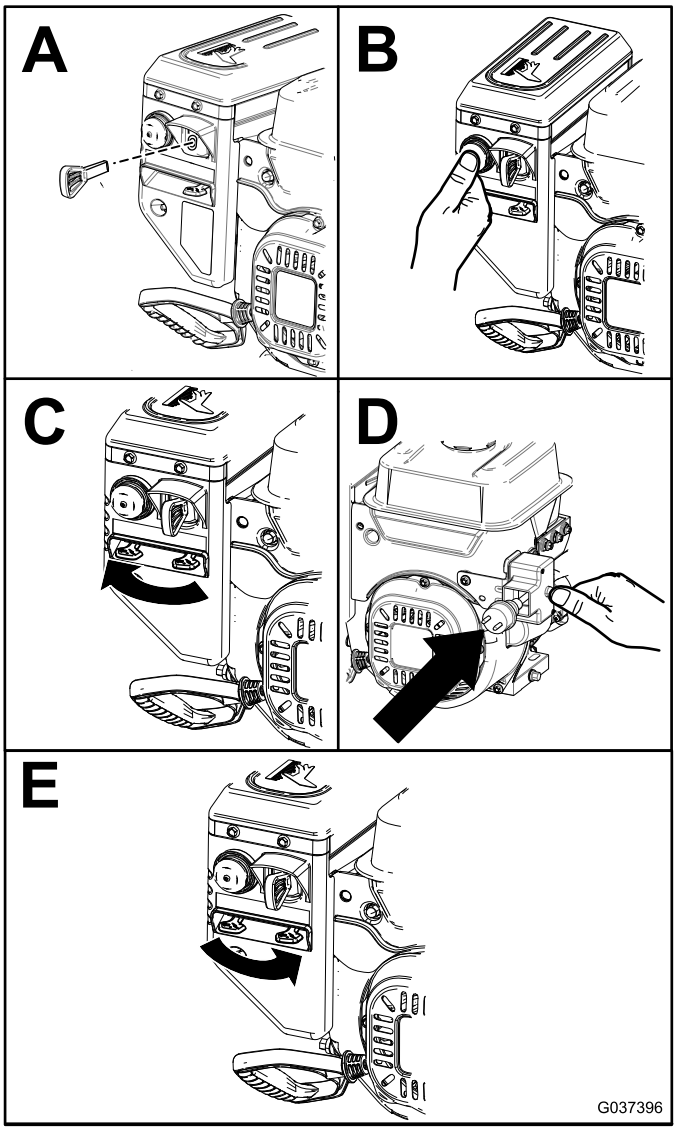


**Figur 13**

**Bemærk:** Spæd motoren i B i Figur 13 i henhold til følgende tabel:

| Anbefalede antal tryk | Temperatur |
|---|---|
| 3 | -23 °C og over |
| 6 | Under -23 °C |

Du kan bruge den elektriske starter (kun ved elektrisk start) ved først at tilslutte en netledning til det elektriske startstik og derefter til en strømkilde med en fejlstrømsafbryder (RCD). Brug kun en H05VV-F- eller H05RN-F-netledning, som anbefales til udendørs brug, og som ikke er længere end 15 m (for en 1,0 mm²-ledning) eller 30 m (for en 1,5 mm²-ledning).

**Vigtigt: Brug ikke en slidt eller beskadiget netledning.**

**Vigtigt: For at undgå at beskadige den elektriske starter må den kun køres i korte cyklusser (tændt 5 sekunder, slukket 5 sekunder), og højst 10 gange. Hvis motoren stadig ikke starter, skal du indlevere maskinen til en autoriseret serviceforhandler, så den kan blive repareret.**

**⚠ ADVARSEL**

**Den elektriske ledning kan blive beskadiget, hvilket kan medføre elektrisk stød eller brand.**

**Efterse ledningen grundigt, før du bruger maskinen. Brug ikke maskinen, hvis ledningen er beskadiget. Udskift eller reparer den beskadigede ledning med det samme. Kontakt en autoriseret serviceforhandler for at få assistance.**

**⚠ FORSIGTIG**

**Hvis du lader sneslyngens stik sidde i en strømkilde, er der risiko for, at sneslyngen startes ved et uheld, hvilket kan medføre personskade eller skader på ejendom.**

**Tag netledningen ud, når du ikke er i gang med at starte sneslyngen.**

## Indkobling af sneglen

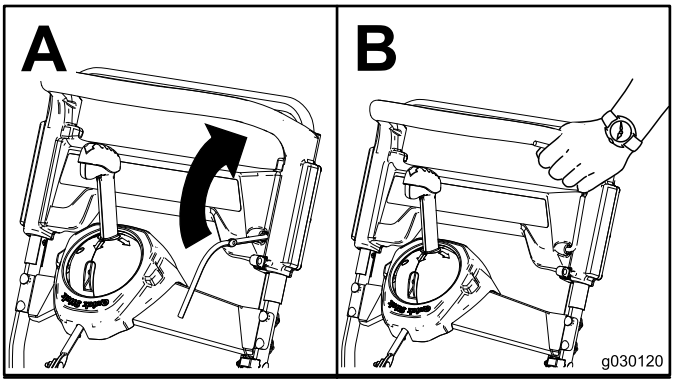


**Figur 14**

## Udkobling af sneglen

Slip sneglehåndtaget for at udkoble sneglen.

## Selvkørende fremdrift

Du betjener selvkørselsdrevet ved ganske enkelt at gå med hænderne på det øverste håndtag og albuerne langs siden af

kroppen. Så holder maskinen automatisk trit med dig (Figur 15).

**Bemærk:** Du kan gøre maskinen selvkørende både med sneglen tilkoblet eller frakoblet.

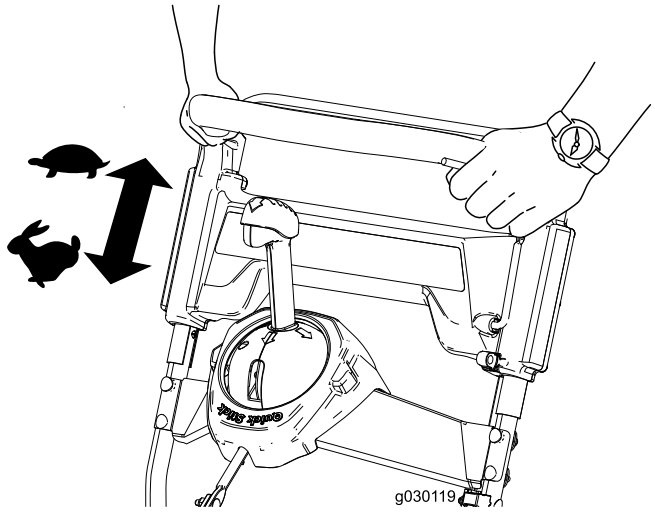


**Figur 15**

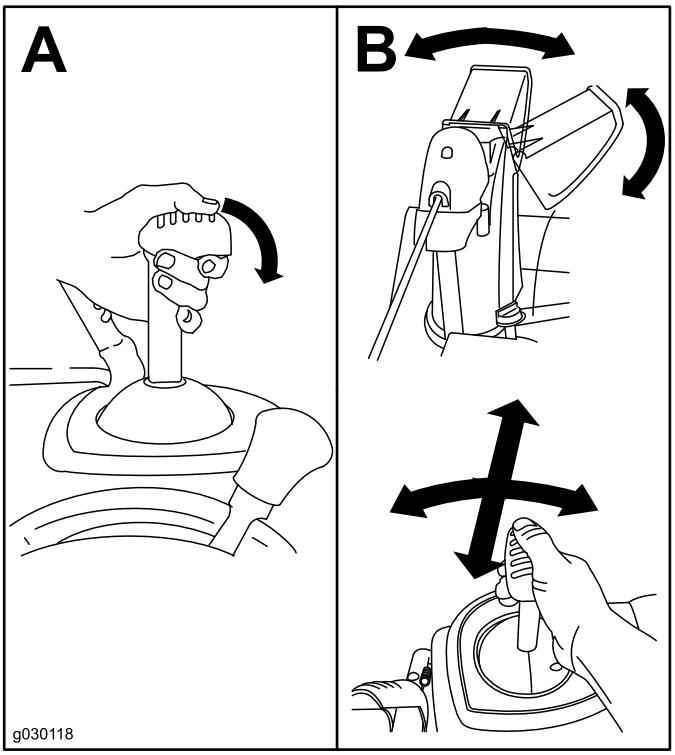


**Figur 16**

# Slukning af motoren

Tag nøglen ud af tændingen eller flyt den til midterpositionen for at slukke for motoren.

# Betjening af Quick Stick®-anordningen

**Bemærk:** Den blå knap skal trykkes helt ind for at åbne låsen og betjene Quick Stick®-anordningen.

# Rengøring af stoppet udblæsningsslisken

**Vigtigt: Håndkontakt med den roterende snegl inden i udblæsningsslisken er den mest almindelige årsag til skade forbundet med sneslynger. Brug aldrig hånden til at rense udblæsningsslisken.**

1. Bliv i betjeningsposition, og slip selvkørselshåndtaget.
2. Indkobl sneglen.
3. Tryk håndtaget ned for at hæve maskinens forende nogle centimeter over fortovet, og løft derefter håndtagene hurtigt for at støde maskinen mod fortovet.
4. Frakobl sneglen.
5. Gentag om nødvendigt trin 1 til 4, indtil der kommer en snestrøm ud af udblæsningsslisken.

**Bemærk:** Hvis du ikke kan rense udblæsningsslisken ved at støde maskinens forende mod fortovet, **skal du slukke motoren, vente på, at alle bevægelige dele standser og bruge et renseværktøj (medfølger ikke). Brug aldrig hånden.**

**Vigtigt: Når man renser udblæsningsslisken ved at støde sneslyngens forende mod fortovet, kan det få gliderne til at bevæge sig. Juster gliderne, og spænd glideboltene fast. Se Kontrol og justering af glidere (side 15).**

## Tip vedrørende betjening

**⚠ ADVARSEL**

**Sneglen kan kaste sten, legetøj og andre fremmedlegemer ud og forårsage alvorlig personskade på operatøren eller omkringstående personer.**

- **Sørg for at fjerne alle genstande, som rotorbladene kan opsamle og udslynge, fra arbejdsområdet.**
- **Hold alle børn og kæledyr væk fra arbejdsområdet.**

- Fjern sne, lige efter at sneen er faldet.
- Hvis sneslyngen ikke driver sig selv fremad på glatte overflader eller i tung sne, skal håndtaget skubbes fremad, men lad sneslyngen arbejde i sit eget tempo.
- Overlap hver bane for at sikre fuldstændig snerydning.
- Slyng sneen ud i medvind, når det er muligt.

# *Efter betjening*

## Sikkerhed

- Opbevar aldrig maskinen med benzin i tanken i en bygning, hvor der er antændingskilder, f.eks. varmtvandsbeholdere, rumopvarmere eller tørretumblere. Lad motoren køle af, før du opbevarer maskinen på et lukket sted.
- Se afsnittet Opbevaring for at få vigtige oplysninger, når maskinen stilles til opbevaring i mere end 30 dage.

## Forhindring af fastfrysning efter brug

- Lad motoren køre i nogle minutter for at undgå, at bevægelige dele fryser fast. Sluk motoren, vent på, at alle bevægelige dele standser, og fjern is og sne fra maskinen.
- Fjern sne og is fra nederst på slisken.
- Roter udblæsningsslisken til venstre og højre for at fjerne ophobning af is.
- Sæt tændingsnøglen i positionen OFF (fra), træk i håndtaget til tilbageslagsstarteren flere gange, eller tilslut den elektriske ledning til en strømkilde, og tryk én gang på den elektriske startknap for at forhindre tilbageslagsstarteren og/eller den elektriske starter i at fryse til.
- Når det sner eller er koldt, er der risiko for, at betjeningsanordningerne og bevægelige dele fryser fast. Sørg for ikke at påføre maskinen for stor belastning ved forsøg på at betjene de fastfrosne betjeningsanordninger. Hvis du har problemer med at få betjeningsanordninger eller dele til at fungere, skal du starte motoren og lade den køre i nogle minutter.
- Brug ikke sliskens betjeningsanordning til at forsøge at flytte en fastfrosset udblæsningssliske. Hold den blå knap nede, og brug hænderne til at dreje slisken.
- Transport af maskinen i en åben anhænger eller et åbent køretøj kan få betjeningsanordningerne eller udblæsningsslisken til at fryse fast.

# Vedligeholdelse

**Bemærk:** Maskinens venstre og højre side er set fra den normale betjeningsposition.

## Skema over anbefalet vedligeholdelse

| Vedligeholdelsesin-tervaller | Vedligeholdelsesprocedure |
|---|---|
| Efter den første time | • Kontroller, om der er løse fastgørelsesanordninger, og stram dem om nødvendigt. |
| Efter de første 2 timer | • Skift motorolien.<br>• Efterse sneglekablet, og juster det om nødvendigt.<br>• Efterse transmissionskablet, og juster det om nødvendigt. |
| Hver anvendelse eller dagligt | • Kontroller oliestanden, og påfyld om nødvendigt olie. |
| For hver 100 timer | • Udskift tændrøret. |
| Årlig | • Kontroller gliderne, og juster dem om nødvendigt.<br>• Efterse kastekanterne, og få om nødvendigt en autoriseret serviceforhandler til at udskifte kastekanterne og skraberen.<br>• Skift motorolien.<br>• Efterse sneglekablet, og juster det om nødvendigt.<br>• Efterse transmissionskablet, og juster det om nødvendigt.<br>• Kontroller dæktrykket.<br>• Kontroller, om der er løse fastgørelsesanordninger, og stram dem om nødvendigt.<br>• Få en autoriseret serviceforhandler til at efterse drivremmen, og udskift den om nødvendigt. |
| Årlig eller før opbevaring | • Klargør sneslyngen til opbevaring. |

## Vedligeholdelsessikkerhed

Læs følgende sikkerhedsforanstaltninger, før der udføres vedligeholdelse på maskinen:

- Før du udfører vedligeholdelse, reparation eller justering, skal du slukke motoren og fjerne nøglen. Kontakt en autoriseret serviceforhandler, når det er nødvendigt at foretage større reparationer.
- Kontroller med jævne mellemrum, at alle fastgørelsesbolte/skruer osv. er tilspændte for at sikre, at udstyret er i sikker driftsmæssig stand.
- Vedligehold eller udskift sikkerheds- og instruktionsmærkater, når det er nødvendigt.
- Lav ikke om på regulatorindstillingerne på motoren.
- Køb kun originale Toro-reservedele og tilbehør.

## Kontrol af motoroliestanden

**Eftersynsinterval:** Hver anvendelse eller dagligt

1. Fjern målepinden, tør den af, og sæt den derefter helt i **uden at skrue den på plads.**
2. Fjern målepinden, og kontroller oliestanden.
   - Hvis oliestanden er under Add-mærket (Fyld på) på målepinden (Figur 17), skal du påfylde olie. Se Skift af motorolien (side 15).
   - Hvis oliestanden er højere end Full-mærket (Fuld – Figur 17), aftappes den overskydende olie, indtil oliestanden er ved Full-mærket på målepinden. Se Skift af motorolien (side 15).

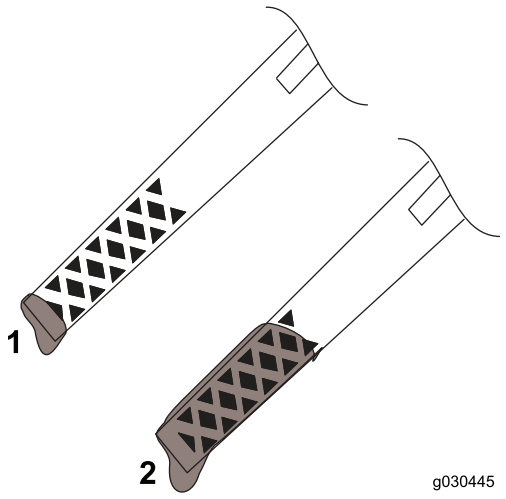


**Figur 17**

1. Lav oliestand – påfyld olie 2. Korrekt oliestand

# Kontrol og justering af glidere

**Eftersynsinterval:** Årlig

Kontroller gliderne for at sikre, at sneglen ikke kommer i kontakt med den asfalterede overflade. Juster gliderne som nødvendigt for at kompensere for slid (Figur 18).

1. Løsn glideboltene.
2. Skub et bræt på 5 mm ind under skraberen.

   **Bemærk:** Hvis der anvendes et tyndere bræt, vil skraberen arbejde mere aggressivt. Et tykkere bræt vil få skraberen til at arbejde mindre aggressivt.
3. Sænk gliderne ned på jorden.

   **Bemærk:** Kontroller, at gliderne ligger fladt på jorden.
4. Stram glideboltene.

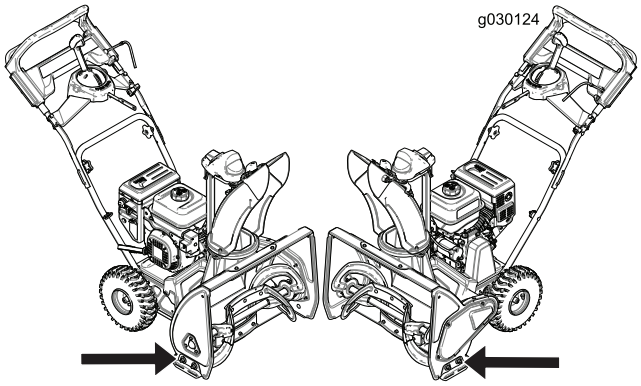


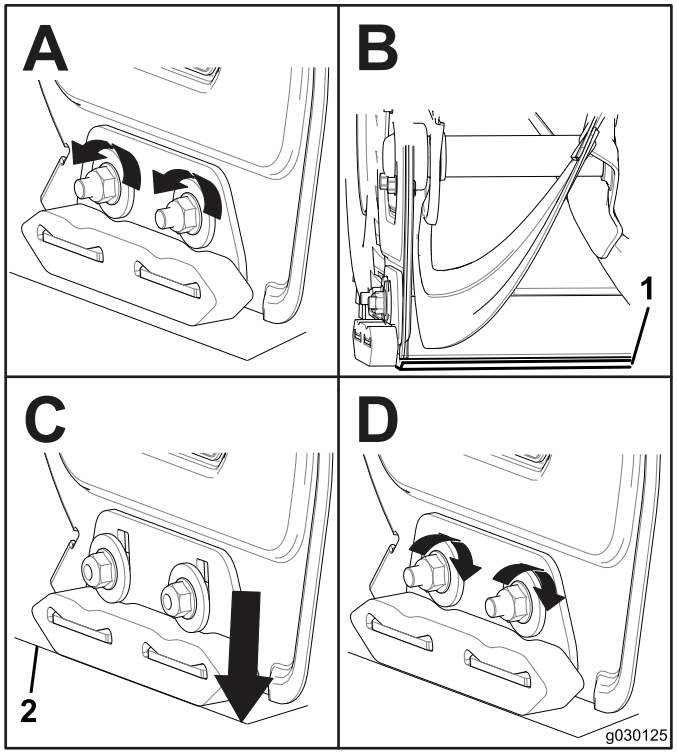


**Figur 18**

1. Bræt på 5 mm
2. Jorden

# Eftersyn af kastekanterne

**Eftersynsinterval:** Årlig—Efterse kastekanterne, og få om nødvendigt en autoriseret serviceforhandler til at udskifte kastekanterne og skraberen.

Før hvert brug skal kastekanterne efterses for slitage. Når en kastekant er slidt ned til slidindikatorhullet, skal en autoriseret serviceforhandler udskifte kastekanterne (Figur 19).

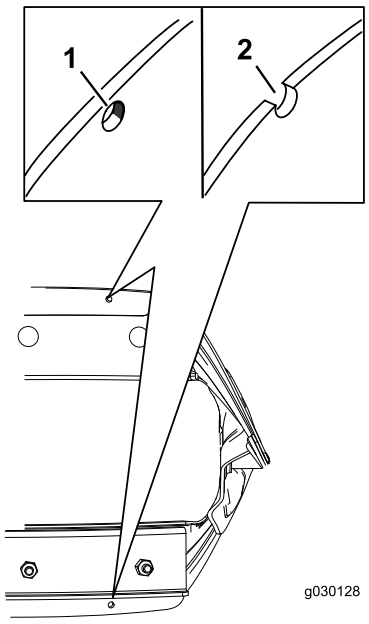


**Figur 19**

1. Slidindikatorhullet er intakt. Du behøver ikke udskifte kastekanterne.
2. Slidindikatorhullet er blotlagt. Udskift begge kastekanter.

# Skift af motorolien

**Eftersynsinterval:** Efter de første 2 timer

Årlig

Lad motoren køre i nogle få minutter for at varme olien op, før du skifter den. Varm olie flyder lettere og fører flere forureningsstoffer med sig ud.

1. Flyt sneslyngen til en plan overflade.
2. Sæt en oliedræningsbakke under olieaftapningsproppen, fjern olieaftapningsproppen, og vip sneslyngen bagover, så den brugte olie kan løbe ned i olieaftapningsfadet (Figur 20).

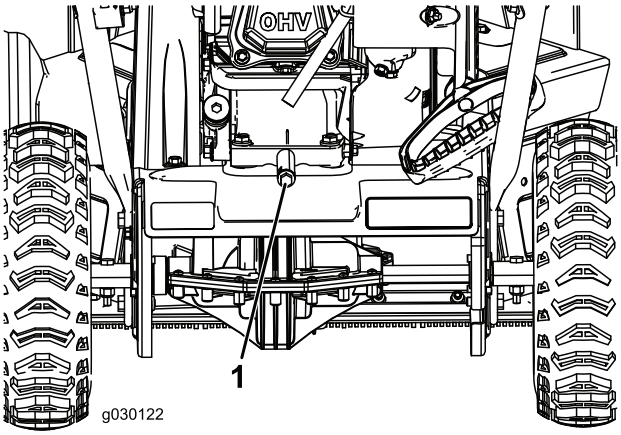


**Figur 20**

1. Olieaftapningsprop

3. Efter aftapning af den brugte olie skal sneslyngen sættes tilbage i brugsposition.
4. Monter olieaftapningsproppen, og spænd den godt fast.
5. Gør området omkring oliepåfyldningsdækslet rent.
6. Brug Figur 21 nedenfor for at vælge den bedste olieviskositet til det forventede udendørs temperaturområde:

| Model | Maks. påfyldning |
|---|---|
| 38711 | 0,5 l |
| 38712 | 0,7 l |

Olietype: Selvrensende olie til bilmotorer med en API-serviceklassifikation på SJ, SL eller højere.

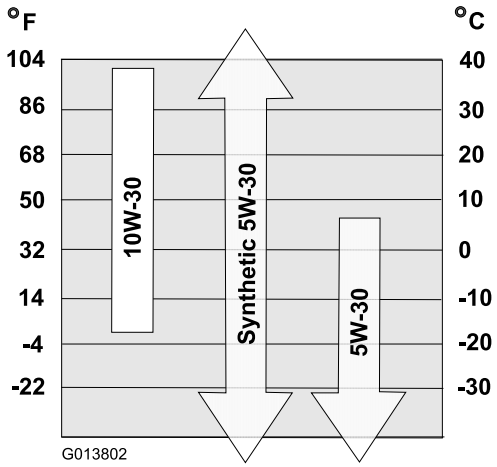


**Figur 21**

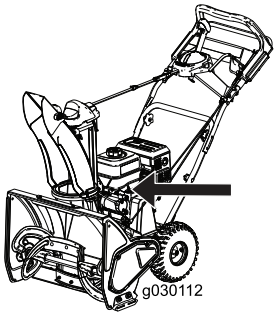


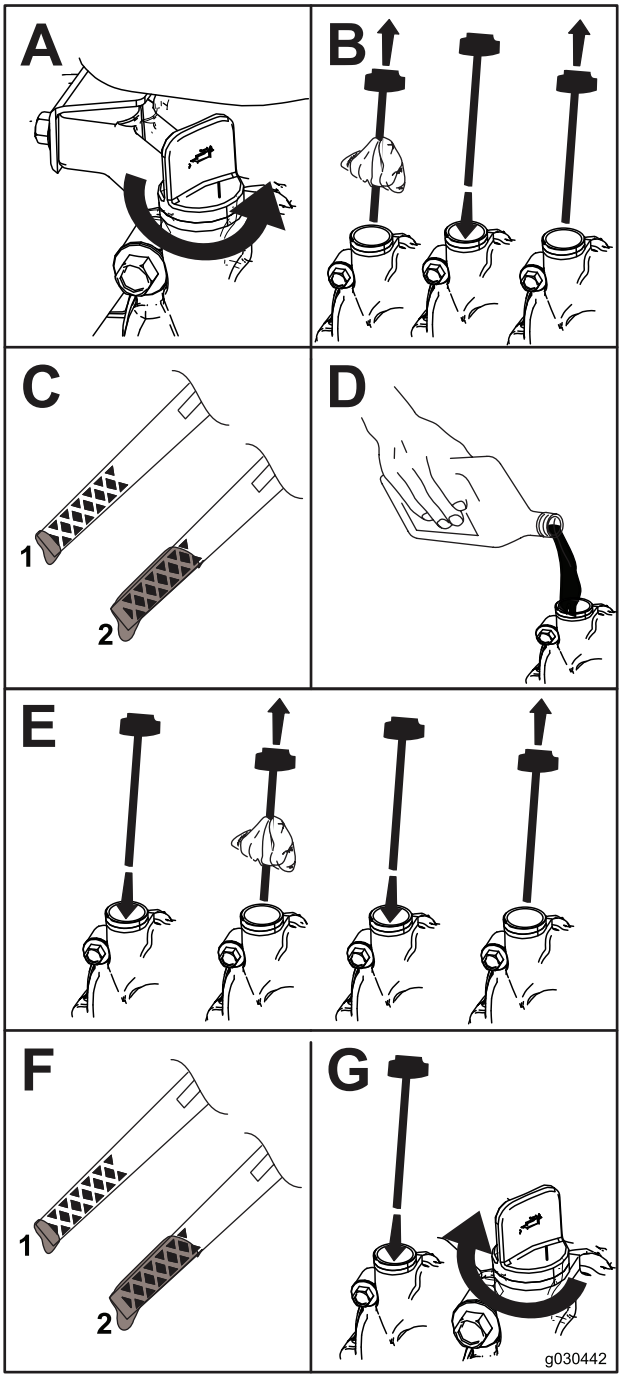


**Figur 22**

1. Lav oliestand – påfyld olie 2. Korrekt oliestand

# Udskiftning af tændrøret

**Eftersynsinterval:** For hver 100 timer—Udskift tændrøret.

**⚠ ADVARSEL**

**Hvis tændrøret udskiftes, mens motoren er varm, kan det medføre forbrændinger.**

**Vent, til motoren er tilstrækkeligt afkølet, før tændrøret udskiftes.**

Brug et Toro-tændrør eller tilsvarende (Champion® RN9YC eller NGK BPR6ES).

1. Fjern kappen (Figur 23).

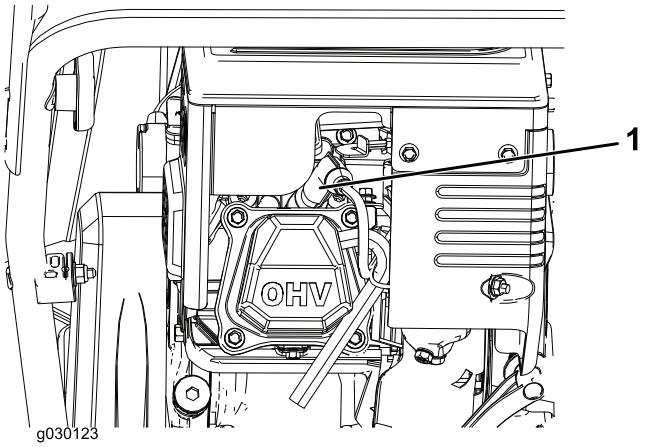


**Figur 23**

2. Rengør området omkring den nederste del af tændrøret.
3. Fjern og bortskaf det gamle tændrør.

   **Bemærk:** Du skal bruge en skraldenøgleforlænger til at fjerne tændrøret.
4. Indstil mellemrummet mellem elektroderne på et nyt tændrør til 0,76 mm som vist i Figur 24.

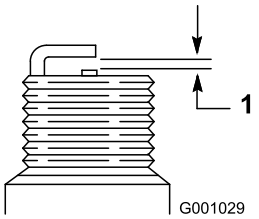


**Figur 24**

1. 0,76 mm

# Justering af sneglekablet

**Eftersynsinterval:** Efter de første 2 timer

Årlig

Hvis drivremmen glider eller hviner ved tunge laster, skal sneglekablet justeres.

1. Løsn møtrikken på den nederste kabelklemme, men fjern den ikke (Figur 25).

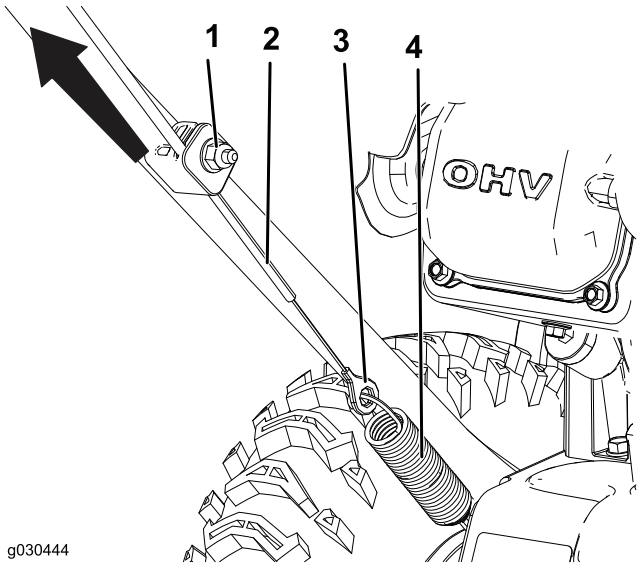


**Figur 25**

1. Møtrik
2. Kabel
3. Konnektor
4. Fjeder

2. Træk kablet op for at fjerne slæk (Figur 25).

   **Vigtigt: Fjern ikke alt slækket fra kablet. Hvis alt slækket fra kablet fjernes, kan sneglen ikke standse korrekt.**
3. Hold kablet på plads, og stram møtrikken (Figur 25).

# Justering af transmissions-kablet

**Eftersynsinterval:** Efter de første 2 timer

Årlig

Hvis hjulene nemt går i stå, eller hvis hjulene kører uden at indkoble selvkørselshåndtaget, skal transmissionskablet justeres.

1. Løsn møtrikken på den øverste kabelklemme, men fjern den ikke (Figur 26).

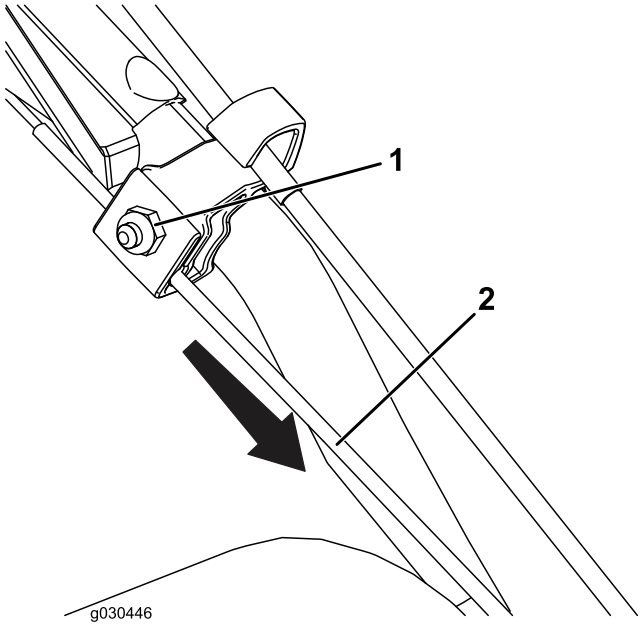


**Figur 26**

1. Møtrik
2. Kabel

2. Træk kablet ned for at fjerne størstedelen af slækket i kablet (Figur 26).

   **Vigtigt: Fjern ikke alt slækket fra kablet. Hvis alt slækket fjernes fra kablet, kan det få hjulene til at indkoble, selvom selvkørselshåndtaget ikke indkobles.**

3. Stram møtrikken (Figur 26).

## Kontrol af dæktrykket

**Eftersynsinterval:** Årlig

Sæt dæktrykket til det samme niveau i begge dæk til mellem 1,03 og 1,37 bar.

# Opbevaring

## Opbevaring af sneslyngen

**⚠ ADVARSEL**

- **Benzindampe er meget brandfarlige, eksplosive og farlig at inhalere. Hvis du opbevarer produktet et sted med åben ild, kan benzindampe antændes og forårsage en eksplosion.**
- **Opbevar ikke sneslyngen i et hjem (beboelsesområde), kælder eller andre områder, hvor der kan være antændingskilder, f.eks. varmtvands- og rumopvarmere, tørretumblere og andre apparater.**
- **Maskinen må ikke vippes bagover med brændstof i brændstoftanken, da der kan løbe brændstof ud af maskinen.**

1. Tilsæt brændstofstabilisator til at holde brændstoffet frisk som foreskrevet af motorproducenten ved sæsonens sidste påfyldning.
2. Lad motoren køre i 10 minutter for at fordele brændstoffet, der er tilsat stabilisator, i brændstofsystemet.
3. Sluk for motoren, lad den køle ned, og tøm benzintanken, eller lad motoren køre, indtil den stopper.
4. Start motoren igen, og lad den køre, indtil den stopper.
5. Brug choker eller spædepumpe på motoren, start den en tredje gang, og lad motoren køre, indtil den ikke vil starte.
6. Aftap brændstoffet i karburatoren gennem karburatorens aftapningsskrue ned i en godkendt benzinbeholder.
7. Bortskaf ubrugte brændstof korrekt. Genbrug det i henhold til de lokale forskrifter, eller brug det i din bil.
8. Mens motoren stadig er varm, skal motorolien skiftes. Se Skift af motorolien (side 15).
9. Fjern tændrøret.
10. Sprøjt to teskefulde olie i tændrørshullet.
11. Monter tændrøret, og spænd det herefter til 27 til 30 N·m.
12. Med tændingsnøglen i positionen OFF (fra) skal du trække langsomt i håndtaget til tilbageslagsstarteren for at fordele olien indeni cylinderen.
13. Rengør sneslyngen.
14. Pletmal ridsede overflader med maling, der kan købes hos en autoriseret serviceforhandler. Slib de berørte områder med sandpapir, før de males, og brug et

rustforebyggende middel for at forhindre, at metaldele ruster.

15. Stram løse fastgørelsesanordninger. Reparer eller udskift alle beskadigede dele.

16. Tildæk sneslyngen, og opbevar den på et rent, tørt sted, der er utilgængeligt for børn. Lad motoren køle af, før du opbevarer sneslyngen på et lukket sted.

# Bemærkninger:

## Europæisk erklæring om beskyttelse af privatlivets fred

De oplysninger, som Toro indsamler
Toro Warranty Company (Toro) respekterer dit privatliv. For at vi kan behandle dit garantikrav og kontakte dig i tilfælde af en produkttilbagekaldelse, beder vi dig dele visse oplysninger med os, enten direkte eller gennem din lokale Toro-virksomhed eller -forhandler.

Toros garantisystem hostes på servere i USA, hvor love om beskyttelse af privatlivets fred muligvis ikke yder samme beskyttelse, som gælder i dit land.

VED AT DELE DINE PERSONLIGE OPLYSNINGER MED OS GIVER DU DIT SAMTYKKE TIL BEHANDLING AF DINE PERSONLIGE OPLYSNINGER SOM BESKREVET I DENNE ERKLÆRING OM BESKYTTELSE AF PRIVATLIVETS FRED.

Toros brug af oplysninger
Toro kan bruge dine personlige oplysninger til at behandle garantikrav og kontakte dig i tilfælde af en produkttilbagekaldelse og til ethvert andet formål, som vi informerer dig om. Toro kan dele dine oplysninger med Toros søsterselskaber, forhandlere eller andre forretningspartnere i forbindelse med enhver af disse aktiviteter. Vi sælger ikke dine personlige oplysninger til andre virksomheder. Vi forbeholder os retten til at offentliggøre personlige oplysninger for at kunne overholde gældende lovgivning og efter anmodning fra relevante myndigheder med henblik på at kunne betjene vores systemer korrekt eller af hensyn til vores egen eller brugerens beskyttelse.

Opbevaring af dine personlige oplysninger
Vi opbevarer dine personlige oplysninger, så længe vi har behov for dem, til de formål, som de oprindeligt blev indsamlet til, eller til andre legitime formål (som f.eks. overholdelse af regler) eller som påkrævet af gældende lovgivning.

Toros forpligtelse i forbindelse med sikkerheden af dine personlige oplysninger
Vi tager rimelige forholdsregler for at beskytte sikkerheden af dine personlige oplysninger. Vi tager også forholdsregler for at opretholde nøjagtigheden og aktualiteten af personlige oplysninger.

Adgang til og korrigering af dine personlige oplysninger
Hvis du gerne vil gennemse eller ændre dine personlige oplysninger, kan du kontakte os pr. e-mail på legal@toro.com.

## Forbrugerlovgivning i Australien

Forbrugere i Australien kan finde nærmere oplysninger om forbrugerlovgivningen i Australien i kassen eller hos den lokale Toro-forhandler.

# Garantierklæring om emissionskontrol

For USA, Californien og Canada

*374-0320*

## Dine garantirettigheder og -forpligtelser

Rådet for luftressourcer i Californien (California Air Resources Board, CARB), det amerikanske miljøbeskyttelsesagentur (Environmental Protection Agency, EPA) og The Toro Company vil hermed beskrive garantien for det forureningsbegrænsende system på små motorer/småt udstyr til terrænkørsel fra 2017-2018. I Californien og USA skal små motorer/småt udstyr til terrænkørsel være konstrueret, bygget og certificeret med henblik på at overholde de strenge regler til forebyggelse af smogdannelse. The Toro Company yder garanti for det forureningsbegrænsende system på små motorer/småt udstyr til terrænkørsel i den nedenfor nævnte periode, forudsat at der ikke har været nogen misbrug, forsømmelse eller forkert vedligeholdelse af små motorer/småt udstyr til terrænkørsel.

Det forureningsbegrænsende system kan omfatte dele som for eksempel karburatoren eller indsprøjtningssystemet, tændingen og katalysatoren, brændstoftanke, brændstofslanger, brændstofdæksler, ventiler, beholdere, filtre, dampslanger, klemmer, konnektorer og andre emissionsrelaterede komponenter.

I tilfælde af garantipligtige forhold garanterer The Toro Company at reparere små motorer/småt udstyr til terrænkørsel uden omkostninger for dig, inklusive diagnose, dele og arbejdskraft.

## Producentens garantidækning

Det forureningsbegrænsende system er dækket i to år eller i varigheden af Toros garanti, afhængigt af hvilken der er længst. Hvis en reservedel, som er relateret til dit emissionssystem, er defekt, repareres eller udskiftes reservedelen af The Toro Company.

## Ejerens ansvar

Som ejer af en lille motor til terrænkørsel har du ansvaret for udførelsen af den nødvendige vedligeholdelse anført i *betjeningsvejledningen*. Vi anbefaler, at du beholder alle de kvitteringer, der dækker vedligeholdelse af små motorer/småt udstyr til terrænkørsel, men vi har ikke ret til at afvise garantiansvar alene på grund af manglende kvitteringer.

Som ejer af en lille motor/udstyr til terrænkørsel skal du være opmærksom på, at vi kan nægte dig garantidækning, hvis der er opstået fejl i den lille motor/udstyret til terrænkørsel eller en del af det på grund af misbrug, forsømmelse, forkert vedligeholdelse eller ikke-godkendte ændringer.

Du er ansvarlig for at præsentere den lille motor/udstyret til terrænkørsel til et Toro Distribution Center eller Service Center, så snart der opstår et problem. De reparationer, der er dækket af garantien, skal foretages inden for en rimelig tidsperiode, der ikke må overstige tredive (30) dage.

Hvis du har spørgsmål vedrørende dine garantirettigheder, skal du kontakte os på:

Customer Care Department, Consumer Division
Toro Warranty Company
8111 Lyndale Avenue South
Bloomington, MN 55420-1196, USA
1-888-384-9939 (kunder i USA og Canada)
Send en e-mail til kundesupport på: www.toro.com

## Almindelig dækning af emissionsgaranti

Toro Company garanterer for slutkøber og alle efterfølgende købere, at den lille motor/udstyret til terrænkørsel er:

- Konstrueret, bygget og certificeret i overensstemmelse med alle gældende emissionsregler og
- Fri for materialefejl og fejl i håndværksmæssig udførelse, der kan medføre fejl på en garantiomfattet reservedel og
- Identisk i alle materielle henseender med reservedelene, som beskrevet i ansøgningen om godkendelse.

Garantiperioden løber fra datoen, hvor den lille motor/udstyret til terrænkørsel leveres til en slutkøber. Garantiperioden er på to år eller varigheden af Toros garanti, afhængigt af hvilken der er længst.

Garantien på reservedele, som er relateret til fordampningsemissionssystemet, er underlagt visse betingelser og undtagelser som anført nedenfor, er som følger:

1. Reservedele, der er omfattet af garantien, og som ikke skal udskiftes i forbindelse med den nødvendige vedligeholdelse, der er beskrevet i de skriftlige anvisninger, skal være dækket af garantien i ovenstående garantiperiode. Hvis der opstår fejl på en reservedel under garantiperioden, reparerer eller udskifter The Toro Company reservedelen. En reservedel, der er repareret eller udskiftet under garantien, vil være omfattet af garantien i den resterende garantiperiode.
2. En reservedel, der er omfattet af garantien, og som kun skal gennemgå planmæssige eftersyn i henhold til de medfølgende skriftlige anvisninger, er dækket af garantien i ovenstående garantiperiode. En reservedel, der er repareret eller udskiftet under garantien, vil være omfattet af garantien i den resterende garantiperiode.
3. Reservedele, der er omfattet af garantien, og som skal udskiftes i forbindelse med den nødvendige vedligeholdelse, der er beskrevet i de medfølgende skriftlige anvisninger, skal være dækket af garantien i tidsrummet frem til den første planmæssige udskiftning af den pågældende reservedel. Hvis der opstår fejl på en sådan reservedel, før den første planlagte udskiftning skal finde sted, skal den repareres eller udskiftes af Toro Company. En reservedel, der er repareret eller udskiftet under garantien, skal være omfattet af garanti i den periode, der resterer før den første planmæssige udskiftning af den pågældende reservedel.
4. Reparation eller udskiftning af en reservedel, der er omfattet af garantien, skal i henhold til garantibestemmelserne heri udføres uden omkostning for ejeren hos en autoriseret serviceforhandler.
5. Service eller reparationer under garantien fortages hos alle serviceforhandlere, der er autoriserede til at udføre service på de pågældende motorer eller det pågældende udstyr.
6. Ejeren af en lille motor/udstyret til terrænkørsel afkræves ikke betaling for diagnostisk arbejde, der direkte fører til beslutningen om, at en reservedel, der er relateret til emissionssystemet, og som er omfattet af garantien, er fejlpåhæftet, forudsat at sådant diagnostisk arbejde udføres hos en autoriseret serviceforhandler.
7. The Toro Company er ansvarlig for skader på andre motor-/udstyrskomponenter som følge af fejl i en garantidækket del, som er dækket af garantiperioden.

8. I løbet af garantiperioden for små motorer/småt udstyr til terrænkørsel, der er angivet ovenfor, vil The Toro Company have en beholdning af reservedele, der er omfattet af garantien, som i tilstrækkeligt omfang kan imødekomme den forventede efterspørgsel på sådanne reservedele.
9. Der skal bruges reservedele, som er godkendt af producenten, til udførelse af eventuel vedligeholdelse eller reparation under garantien, og de skal leveres til ejeren uden beregning. En sådan anvendelse vil ikke begrænse garantiforpligtelserne for The Toro Company.
10. Ekstra eller ændrede reservedele, der ikke er godkendt af The Toro Company, må ikke anvendes. Hvis køberen anvender ekstra eller ændrede reservedele, der ikke er godkendte, vil det være grundlag for afvisning af et garantikrav. The Toro Company er ikke forpligtet til at give garanti for fejl på reservedele omfattet af garantien, der er forårsaget af anvendelsen af en ekstra eller ændret reservedel, der ikke er godkendt.

## Dele omfattet af garantien

Følgende reservedele er dækket af garantien, i det omfang at disse dele var til stede på Toros motor/udstyr og/eller det af Toro leverede brændstofsystem:

1. Reservedele til brændstofsystemet
   - Karburator og indvendige dele
   - Berigelsessystem til koldstart (spædepump eller choker)
   - Brændstofpumpe
   - Brændstofslange, slangefittings og klemmer.
   - Brændstoftank, dæksel og tandhjul
   - Kulfilterbeholder
2. Luftindsugningssystem
   - Luftfilter
   - Indsugningsmanifold
   - Krumtaphusets udluftning og slange(r)
   - Renseslange og fittings
3. Tændingssystem
   - Tændrør og ledning(er)
   - Magneto-tændingssystemet
4. Katalytisk udstødningssystem
   - Katalytisk omformer
   - Udstødningskanal
   - Luftinjektorsystem og ventil(er)
5. Diverse elementer anvendt i det forureningsbegrænsende system
   - Ventiler, kontakter og ledforbindelser
   - Konnektorer, fittings og beslag

# Toros garanti og Startgaranti med Toro GTS

Residential Snow Products (Int'l)

## Forhold og produkter, der er dækket

Toro Company og dets søsterselskab, Toro Warranty Company, garanterer i fællesskab, i henhold til en aftale mellem dem, at reparere det nedenfor anførte Toro-produkt, hvis det viser sig at have materialefejl eller fejl i den håndværksmæssige udførelse, eller hvis motoren med Toro GTS (Guaranteed to Start) ikke starter ved første eller andet træk, forudsat at rutinevedligeholdelsen, som påkrævet i henhold til *betjeningsvejledningen*, er blevet udført.

Denne garanti dækker reservedelsomkostninger og arbejdsløn, men du skal betale transportomkostningerne.

Følgende perioder gælder fra den oprindelige købsdato:

| **Produkter** | **Garantiperiode** |
|---|---|
| Sneslynger | |
| • Powerlite og CCR – Et trin | 2 års privat brug[2]<br>45 dages kommerciel brug |
| – Motor | 2 års GTS-garanti, privat brug[2] |
| • SnowMax | 3 års privat brug[2]<br>45 dages kommerciel brug |
| – Sliske, sliskedeflektor og rotorhus | Produktlivstid (kun den originale ejer)[1] |
| • PowerMax – To trin | 3 års privat brug[2]<br>45 dages kommerciel brug |
| – Sliske, sliskedeflektor og rotorhus | Produktlivstid (kun den originale ejer)[1] |
| Elektriske sneslynger | 2 års privat brug[2]<br>Ingen garanti for kommerciel brug |

[1]Oprindelige køber betyder den person, der købte Toro-produktet oprindeligt.

[2]Privat brug betyder, at produktet bruges på samme grund, som dit hjem ligger på. Brug på mere end ét sted anses for at være kommerciel brug, og i dette tilfælde finder garantien for kommerciel brug anvendelse.

## Ejerens ansvar

Du skal vedligeholde dit Toro-produkt ved at følge de vedligeholdelsesprocedurer, der er beskrevet i *betjeningsvejledningen*. Du skal selv afholde udgifterne til denne rutinevedligeholdelse, uanset om den udføres af en forhandler eller dig selv.

## Sådan får du udført service, der er dækket af garantien

Hvis du mener, at dit Toro-produkt har en materialefejl eller fejl i den håndværksmæssige udførelse, skal du følge denne fremgangsmåde:

1. Kontakt sælgeren af dit produkt for at arrangere reparation af produktet. Hvis det af en eller anden årsag ikke er muligt for dig at kontakte sælgeren, kan du kontakte en hvilken som helst autoriseret Toro-forhandler for at arrangere reparation. Besøg http://www.toro.comfor at finde en Toro-forhandler i dit område.
2. Medbring produktet og dit købsbevis (salgskvittering) til serviceforhandleren. Hvis du af en eller anden årsag er utilfreds med serviceforhandlerens vurdering eller med den service, du får, kan du kontakte os på:

   Toro Warranty Company
   Toro Customer Care Department, RLC-divisionen
   8111 Lyndale Avenue South
   Bloomington, MN 55420-1196, USA USA
   001–952–948–4707

## Genstande og fejl, der ikke er dækket

Der er ingen udtrykkelig garanti undtagen for det særlige emissionssystem og motorgarantidækning på visse produkter. Denne udtrykkelige garanti dækker ikke følgende:

- Udgifter til regelmæssig service eller sliddele som rotorblade (skovhjul), skraberblade, remme, brændstof, smøremidler, olieskift, tændrør, kabler/forbindelser eller bremsejusteringer
- Komponenter, der svigter som følge af almindeligt slid
- Ethvert produkt eller enhver del, der er blevet ændret, anvendt forkert eller forsømt og kræver udskiftning eller reparation som følge af ulykker eller manglende korrekt vedligeholdelse
- Afhentnings- og leveringsudgifter
- Reparationer eller forsøg på reparationer af andre end en autoriseret Toro-serviceforhandler
- Reparationer, der er nødvendige, fordi den anbefalede brændstofprocedure ikke er blevet fulgt (se *betjeningsvejledningen* for at få yderligere oplysninger)
  - Fjernelse af forureningsstoffer fra brændstofsystemet dækkes ikke
  - Brug af gammelt brændstof (mere end en måned gammelt) eller brændstof, der indeholder mere end 10 % ethanol eller mere end 15 % MTBE
  - Undladelse af at aftappe brændstofsystemet før en periode på over en måned, hvor maskinen ikke skal bruges
- Reparationer eller justeringer til løsning af startproblemer pga. undladelse af at følge de korrekte vedligeholdelsesprocedurer eller anbefalet brændstofprocedure.
- Særlige driftsbetingelser, hvor der muligvis skal trækkes mere end to gange for at starte:
  - Første opstart efter en længere periode på over tre måneder, hvor maskinen ikke har været brugt, eller efter sæsonopbevaring
  - Forkerte startprocedurer – hvis du har svært ved at starte din enhed, skal du læse *betjeningsvejledningen* for at sikre dig, at du bruger de korrekte startprocedurer. Dette kan spare dig for et besøg hos en autoriseret Toro-serviceforhandler.

## Generelle betingelser

Lovgivningen i de enkelte lande er gældende for køberen. Rettigheder, som tilfalder køberen i henhold til denne lovgivning, indskrænkes ikke af denne garanti.