Form No. 3407-118 Rev A

SnowMax 724/824 QXE -lumilinko

Mallinro: 38711—Sarjanro: 400010798 tai suurempi

Mallinro: 38712—Sarjanro: 400010798 tai suurempi

Käyttöopas

Tämä tuote on asiaankuuluvien eurooppalaisten direktiivien mukainen. Lisätietoja on erillisessä tuotekohtaisessa vaatimustenmukaisuusvakuutuksessa.

Johdanto

Tämä kone on tarkoitettu kotikäyttöön. Se on suunniteltu lumen linkoamiseen keinopäällystetyiltä pinnoilta, kuten ajoteiltä ja jalkakäytäviltä, sekä muilta asuinkiinteistöjen ja kaupallisten kiinteistöjen liikenteeseen käytetyiltä alueilta. Sitä ei ole tarkoitettu muun aineksen kuin lumen linkoamiseen eikä sorapintojen puhdistamiseen.

Lue nämä tiedot huolellisesti, jotta opit käyttämään ja huoltamaan laitetta asianmukaisesti sekä välttämään tapaturmia ja tuotevaurioita. Olet vastuussa tuotteen asianmukaisesta ja turvallisesta käytöstä.

Voit ottaa yhteyden Toroon suoraan osoitteessa www.Toro.com, jos tarvitset tietoja koneesta ja lisävarusteista tai lähimmästä jälleenmyyjästä tai jos haluat rekisteröidä koneen.

Aina kun tarvitset huoltoa, alkuperäisiä Toro-varaosia tai lisätietoja, ota yhteys valtuutettuun huoltoliikkeeseen tai Toron asiakaspalveluun. Ota tällöin koneesi malli- ja sarjanumerot valmiiksi esiin. Kuva 1 näyttää laitteen malli- ja sarjanumeron sijainnin. Kirjoita numerot annettuun tilaan.

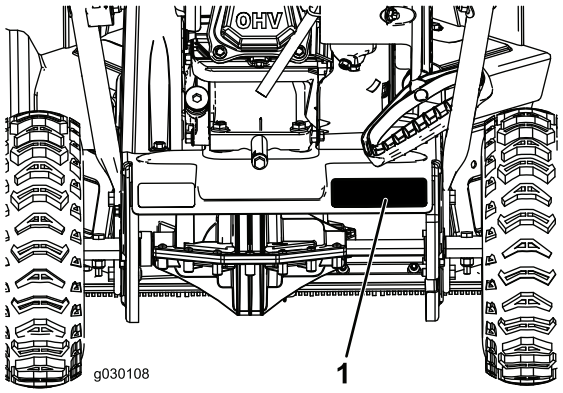

Kuva 1

1. Malli ja sarjanumerokilpi

Mallinro: _____

Sarjanro: _____

Tässä käyttöoppaassa esiintyvä varoitusmerkintä (Kuva 2) ilmaisee vaaratilannetta, josta saattaa olla seurauksena vakava tapaturma tai jopa kuolema, jos suositellut varotoimenpiteet laiminlyödään.



Kuva 2

1. Varoitusmerkintä

Tässä käyttöoppaassa käytetään kahta termiä tietojen korostamiseksi. **Tärkeää** kiinnittää huomiota mekaanisiin erikoistietoihin ja **Huomautus** korostaa erityishuomion ansaitsevia yleistietoja.

Mallit, joiden teho on ilmoitettu: moottorin valmistaja on mitannut moottorin nettotehon laboratorio-olosuhteissa SAE J1940:n mukaisesti. Tämän luokan lumilingon moottorin todellinen hevosvoima on huomattavasti alhaisempi, koska se on säädetty turvallisuuteen, päästöihin ja käyttöön liittyvien vaatimusten mukaisesti.

© 2016—The Toro® Company
8111 Lyndale Avenue South
Bloomington, MN 55420

Rekisteröi tuotteesi osoitteessa www.Toro.com.

CE

Käännös alkuperäisestä tekstistä (FI)
Painettu Yhdysvalloissa
Kaikki oikeudet pidätetään

3407-118 A

Tärkeää: Jos tätä konetta käytetään yli 1 500 m:n korkeudessa pitkäkestoisesti, korkean ilmanalan sarjan on oltava asennettuna, jotta moottori täyttää CARB/EPA-päästömääräykset. Korkean ilmanalan sarja parantaa moottorin suorituskykyä ja estää sytytystulppien likaantumisen, käynnistysvaikeudet ja päästöjen lisääntymisen. Kun sarja on asennettu, kiinnitä korkean ilmanalan kilpi koneen sarjanumerokilven viereen. Ota yhteys valtuutettuun Toro-huoltoliikkeeseen oikean korkean ilmanalan sarjan ja korkean ilmanalan kilven saamiseksi. Etsi lähin huoltoliike sivustoltamme osoitteessa www.Toro.com tai ota yhteys Toro Customer Care Department -asiakaspalveluun, jonka numero(t) on lueteltu päästöjärjestelmän takuulauselmassa (Engine Emission Control Warranty Statement). Poista sarja moottorista ja palauta moottori alkuperäisiin tehdasmäärityksiin, kun konetta käytetään alle 1 500 m:n korkeudessa. Älä käytä korkeaa ilmanalaa varten muunnettua moottoria alhaisemmassa ilmanalassa. Muuten moottori voi ylikuumentua ja vaurioitua. Jos et ole varma, onko kone muunnettu korkeaa ilmanalaa varten, katso, onko siinä seuraavaa kilpeä (Kuva 3).

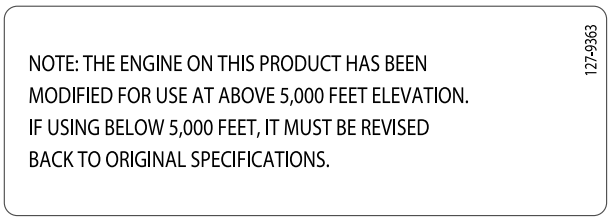

Kuva 3

Tämä kipinäsytytysjärjestelmä on Kanadan ICES-002-standardin mukainen.

Sisältö

Johdanto 1
Turvaohjeet 3
Turva- ja ohjetarrat 3
Käyttöönotto 5
1 Kahvan suoristaminen 5
2 Heittosuppilon asennus 5
3 Öljyn lisääminen moottoriin 6
Laitteen yleiskatsaus 8
Käyttö 8
Ennen käyttöä 8
Turvallisuus 8
Polttoainesäiliön täyttö 8
Moottorin öljymäärän tarkistus 9
Käytön aikana 9
Turvallisuus 9
Moottorin käynnistys 9
Kierukkaterän kytkentä 11
Kierukkaterän vapautus 11
Koneen itsevetolaitteiston käyttö 11
Moottorin sammutus 11
Quick Stick® -sauvan käyttö 11
Tukoksen poisto heittosuppilosta 12
Käyttövihjeitä 12
Käytön jälkeen 12
Turvallisuus 12
Jäätymisen estäminen käytön jälkeen 12
Kunnossapito 14
Kunnossapitotaulukko 14
Huoltoturvallisuus 14
Moottorin öljymäärän tarkistus 14
Jalasten tarkistus ja säätö 14
Heittoreunojen tarkastus 15
Moottoriöljyn vaihto 15
Sytytystulpan vaihto 17
Kierukkaterän kaapelin säätö 17
Vaihteiston kaapelin säätö 17
Rengaspaineen tarkistus 18
Varastointi 18
Lumilingon varastointi 18

Turvaohjeet

Tämä kone on suunniteltu tuotantohetkellä voimassa olevien standardien perusteella.

- Lue ja sisäistä tämän *käyttöoppaan* sisältö, ennen kuin käynnistät moottorin. Huolehdi siitä, että kaikki tuotteen käyttäjät tietävät, miten tuotetta käytetään, ja ymmärtävät varoitukset.
- Älä laita käsiä tai jalkoja koneen liikkuvien osien lähelle.
- Älä käytä konetta ilman kaikkia paikallaan olevia ja toimivia suojuksia ja muita suojalaitteita.
- Pysy etäällä heittoaukosta. Pidä sivulliset turvallisen matkan päässä koneesta.
- Älä päästä lapsia käyttöalueelle. Älä anna lasten käyttää konetta.
- Sammuta moottori ennen tukoksen poistamista koneesta ja koneen huoltoa tai tankkausta.

Lisää turvallisuusohjeita on tämän oppaan eri kohdissa.

Turva- ja ohjetarrat

Turva- ja ohjetarrat on sijoitettu mahdollisesti vaarallisten alueiden lähelle. Vaihda vaurioituneet tai puuttuvat tarrat.

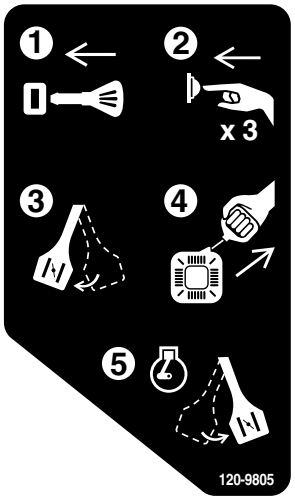

120-9805

1. Työnnä avain virtalukkoon.
2. Paina käsisyöttöpumppua kolme kertaa.
3. Kytke rikastin.
4. Vedä narukäynnistimestä.
5. Vapauta rikastin, kun moottori on käynnistynyt.

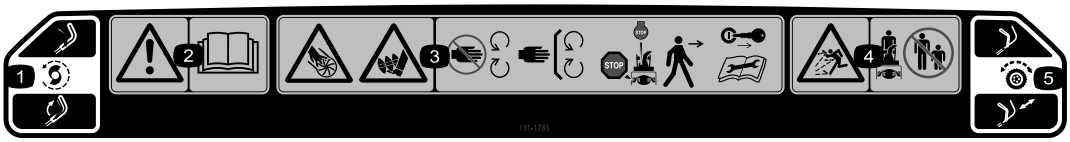

131-1785

Osanro 131-5921

1. Kierukkaterän käyttö – kytke puristamalla vipua; vapauta vapauttamalla vipu.
2. Vaara – lue *käyttöopas*.
3. Jalkojen ja käsien loukkaantumisvaara, kierukkaterä: Pysy kaukana liikkuvista osista. Pidä kaikki suojukset ja suojalevyt paikoillaan. Sammuta moottori ja odota kierukkaterän pysähtymistä ennen koneesta poistumista. Irrota virta-avain ja lue ohjeet ennen huoltoa tai korjaamista.
4. Esineiden sinkoutumisvaara – pidä sivulliset turvallisen matkan päässä lumilingosta.
5. Itsevetolaitteisto – itsevetolaitteiston käyttö aloitetaan painamalla kahvaa alas.



131-5914

Osanro 131-5915

1. Kierukkaterän aiheuttama käsien ja jalkojen loukkaantumisvaara – Älä aseta kättä suppiloon. Irrota virta-avain ja lue ohjeet ennen huoltoa tai korjaamista.

Käyttöönotto

Irralliset osat

Tarkista alla olevasta taulukosta, että kaikki osat on toimitettu.

Ohjeet	Kuvaus	Määrä	Käyttökohde
1	Mitään osia ei tarvita	–	Suorista kahva.
2	Pultti (1/4-20 × 1-1/2 tuumaa) Lukkomutteri (1/4-20 tuumaa) Lukkopultti (1/4-20 × 1 tuumaa) Lukkomutteri (1/4-20 tuumaa) Ruuvi (1/4-20 × 5/8 tuumaa)	1 1 3 3 1	Asenna heittosuppilo.
3	Mitään osia ei tarvita	–	Lisää moottoriin öljyä.

1

Kahvan suoristaminen

Mitään osia ei tarvita

Ohjeet

Tärkeää: Varmista, että kaapelit eivät jää puristuksiin kahvaa suoristettaessa.

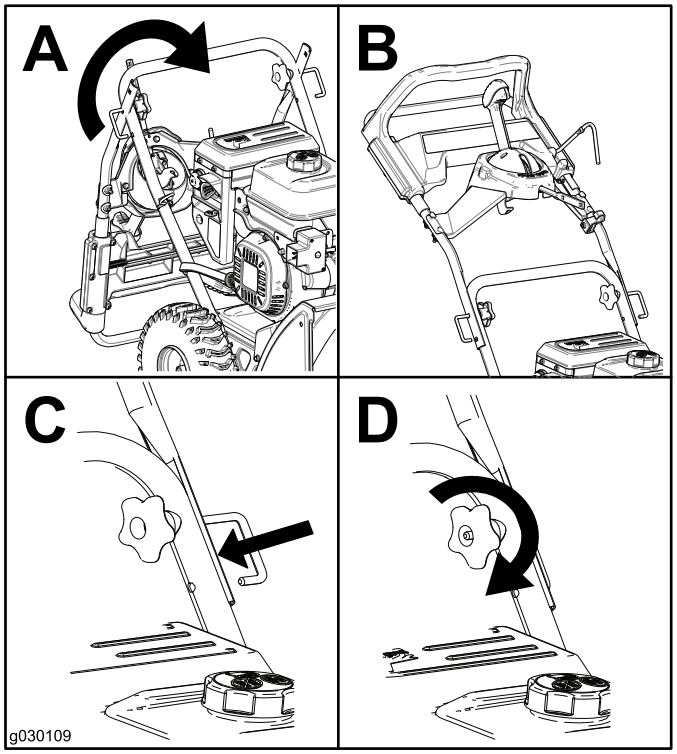

Kuva 4

2

Heittosuppilon asennus

Vaiheeseen tarvittavat osat:

1	Pultti (1/4-20 × 1-1/2 tuumaa)
1	Lukkomutteri (1/4-20 tuumaa)
3	Lukkopultti (1/4-20 × 1 tuumaa)
3	Lukkomutteri (1/4-20 tuumaa)
1	Ruuvi (1/4-20 × 5/8 tuumaa)

Ohjeet

1. Aseta suppilon tolppa kannattimen läpi koneen pohjaan ja kiinnitä se pultilla ja lukkomutterilla (Kuva 5).

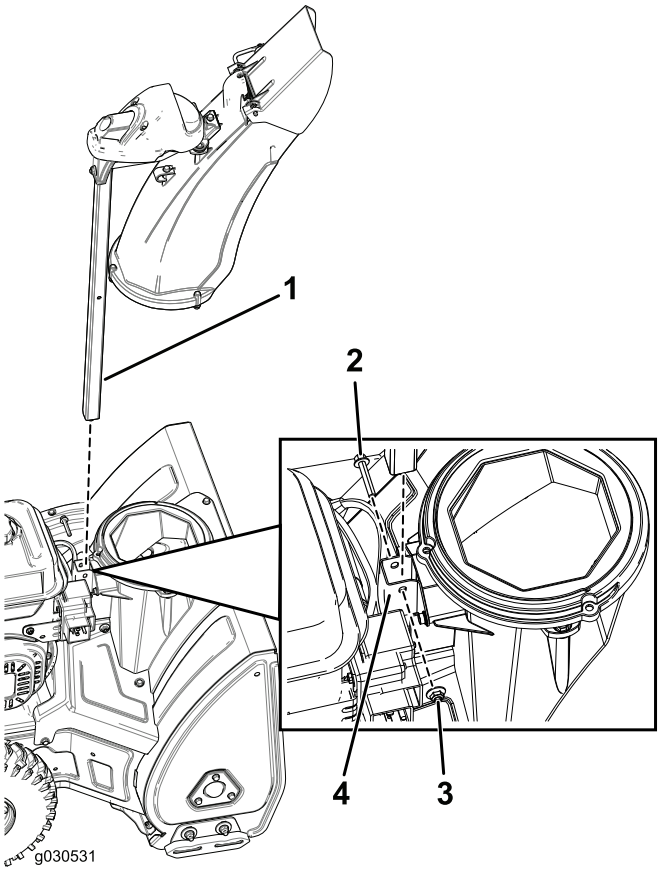

Kuva 5

1. Suppilon tolppa
2. Pultti (1/4-20 × 1-1/2 tuumaa)
3. Lukkomutteri (1/4-20 tuumaa)
4. Kannatin

2. Kokoa suppilon tanko ja kiinnitä kaapelit (Kuva 6).

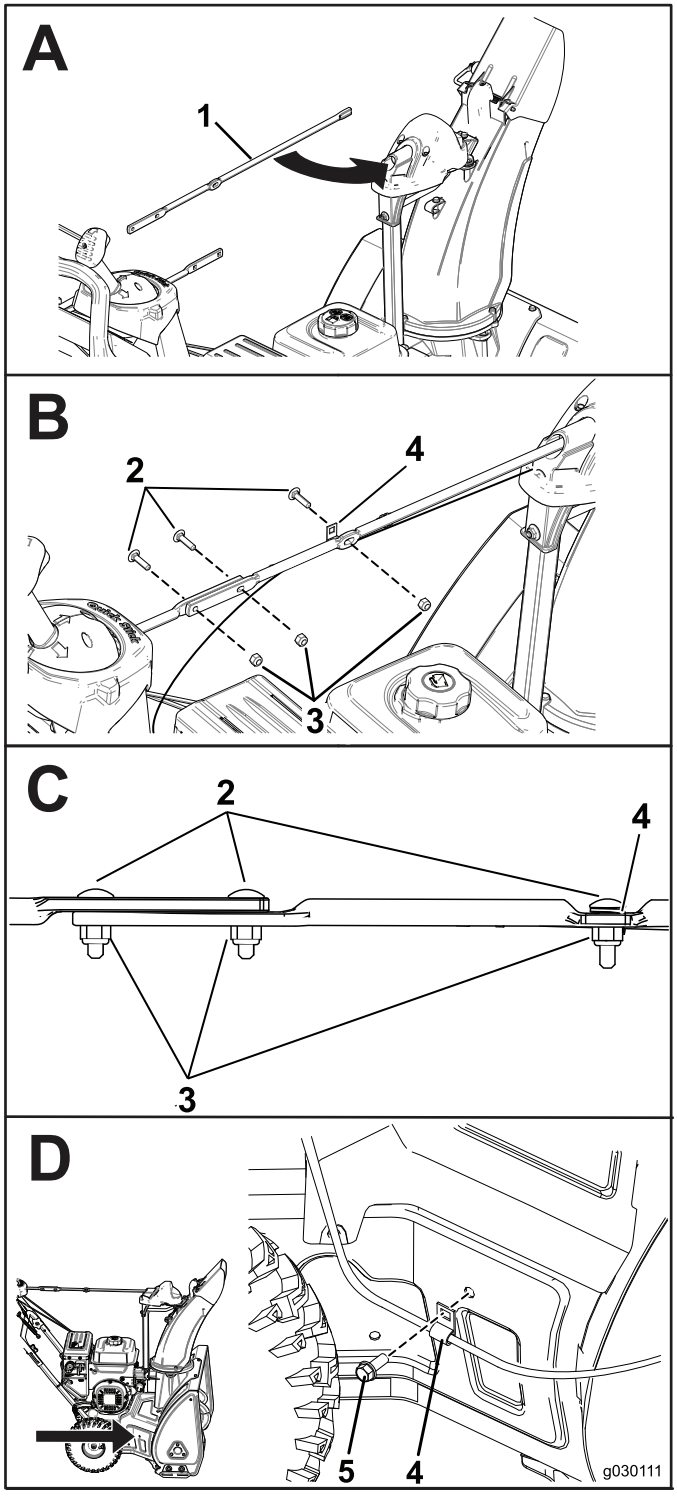

Kuva 6

1. Suppilon tanko
2. Lukkopultti (1/4-20 × 1 tuumaa)
3. Lukkomutteri (1/4-20 tuumaa)
4. Kaapelikiinnike
5. Ruuvi (1/4-20 × 5/8 tuumaa)

3

Öljyn lisääminen moottoriin

Mitään osia ei tarvita

Ohjeet

Lumilingon moottoriin on lisätty öljyä tehtaalla.

Malli	Tilavuus
38711	0,5 l
38712	0,7 l

Öljylaatu: autoissa käytettävä puhdistava öljy, jonka API-huoltoluokitus on SJ, SL tai korkeampi.

Kuva 7: valitse kuvan avulla paras öljyn viskositeetti odotettavissa olevan ulkoilman lämpötila-alueen mukaan.

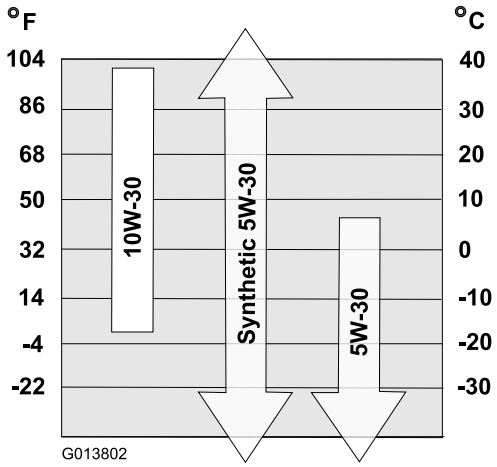

Kuva 7

1. Siirrä laite tasaiselle alustalle.
2. Puhdista öljyntäyttökorkkia ympäröivä alue.
3. Tarkista öljymäärä ja lisää öljyä tarvittaessa.

   Huomaa: Älä kiristä mittatikkua öljymäärää tarkistettaessa.

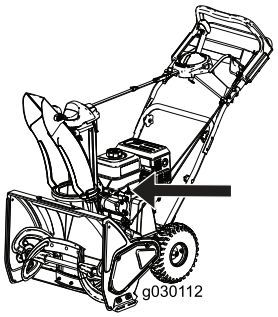

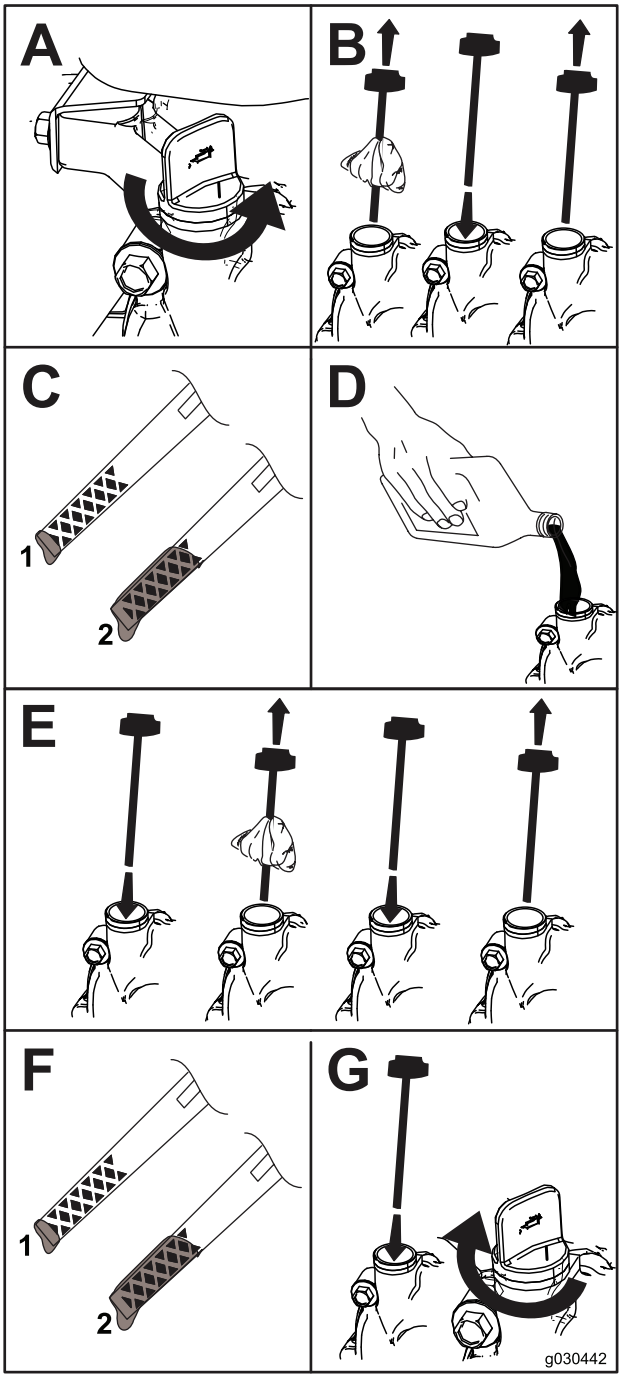

Kuva 8

1. Alhainen öljymäärä – lisää öljyä
2. Oikea öljymäärä

Laitteen yleiskatsaus

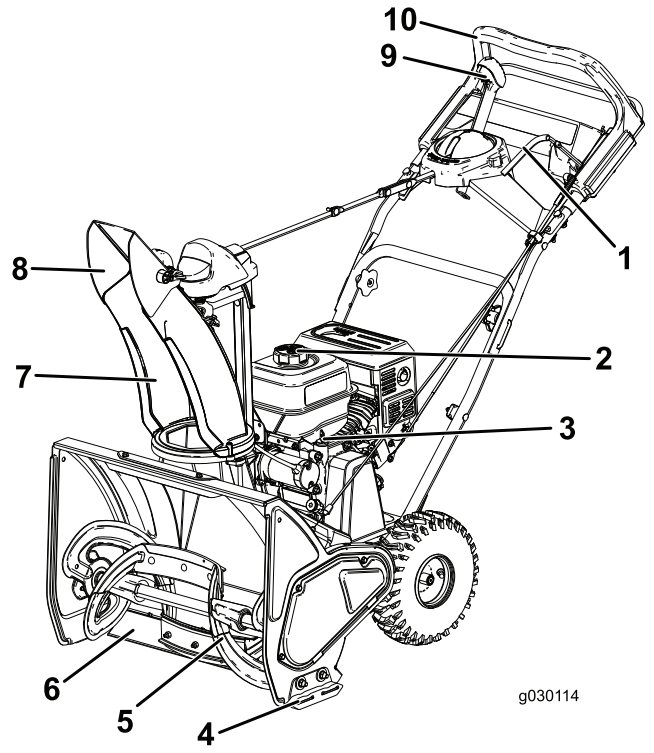

Kuva 9

1. Kierukkaterän vipu
2. Polttoainesäiliön korkki
3. Mittatikku
4. Jalas
5. Kierukkaterä
6. Työntölevy
7. Heittosuppilo
8. Suppilon suuntain
9. Heittosuppilon Quick Stick® -ohjaustanko
10. Ylempi kahva

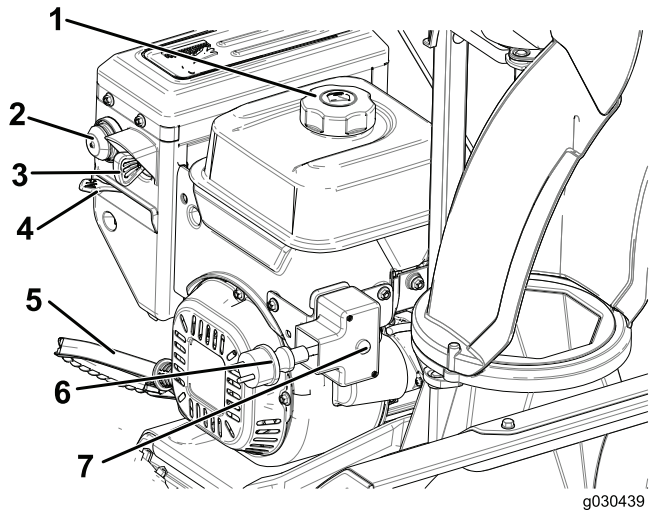

Kuva 10

1. Polttoainesäiliön korkki
2. Käsisyöttöpumppu
3. Virta-avain
4. Rikastin
5. Narukäynnistimen kahva
6. Sähkökäynnistysliitäntä
7. Sähkökäynnistyspainike

Käyttö

Ennen käyttöä

Turvallisuus

- Käytä sähkökäynnistimellä varustetuissa laitteissa valmistajan määritysten mukaisia jatkojohtoja ja pistorasioita.
- Pukeudu aina riittävän lämpimästi, kun käytät tätä laitetta. Älä käytä löysiä vaatteita, jotka saattavat tarttua liikkuviin osiin. Käytä liukastumisen estäviä jalkineita, jotka parantavat pitoa liukkailla pinnoilla.
- Käytä laitteen käytön, säätöjen ja korjauksen aikana aina silmäsuojia, sillä laite voi singota ilmaan esineitä.
- Tarkasta huolellisesti alue, jolla konetta on tarkoitus käyttää, ja poista kaikki kynnysmatot, pulkat, laudat, johdot ja muut esineet.
- Jos jokin suojus, turvalaite tai kilpi on vahingoittunut, epäselvä tai kadonnut, korjaa tai vaihda se ennen laitteen käyttämistä. Kiristä myös löysällä olevat kiinnittimet.

Polttoainesäiliön täyttö

Suositeltu polttoaine:

- Moottori toimii parhaiten, kun käytetään vain puhdasta ja uutta (korkeintaan 30 päivää vanhaa) lyijytöntä bensiiniä, jonka tieoktaaniluku (pumppuoktaaniluku) on vähintään 87 (RON + MON / 2).
- **Etanoli:** Enintään 10 % etanolia (bensiinin ja etanolin seosta) tai 15 % MTBE:tä (metyyli-tertiääri-butyylieetteriä) sisältävää polttoainetta voidaan käyttää. Etanoli ja MTBE eivät ole sama asia. Bensiiniä, jonka tilavuudesta enemmän kuin 15 % (E15) on etanolia, ei ole hyväksytty käyttöön. **Älä** käytä bensiiniä, jonka tilavuudesta enemmän kuin 10 % on etanolia (kuten 15 % etanolia sisältävä E15, 20 % etanolia sisältävä E20 tai 85 % etanolia sisältävä E85). Muun kuin hyväksytyn bensiinin käyttö voi aiheuttaa toimintaongelmia ja/tai moottorivaurioita, joita takuu ei ehkä kata.
- Metanolia sisältävää bensiiniä **ei saa** käyttää.
- Polttoainetta **ei saa** säilyttää talven yli polttoainesäiliössä tai -astioissa, ellei polttoaineeseen ole lisätty stabilointiainetta.
- Bensiiniin **ei saa** lisätä öljyä.

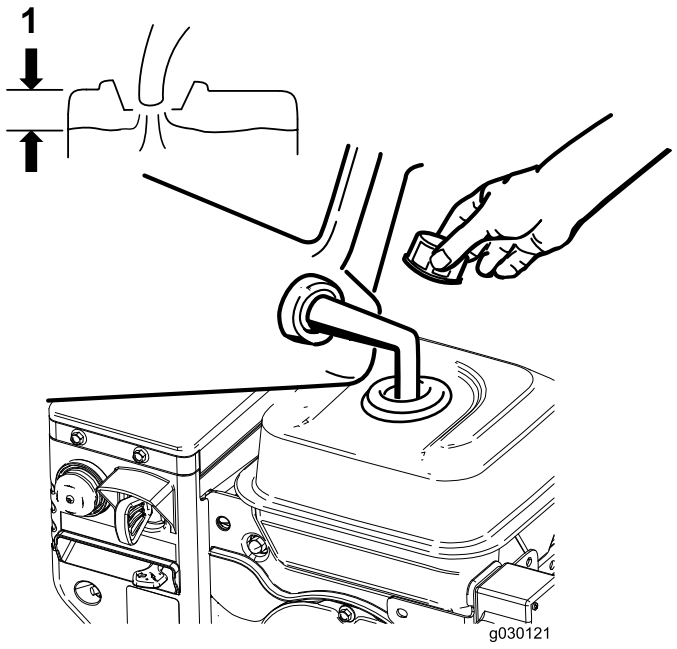

Kuva 11

1. Älä täytä polttoainetta yli polttoainesäiliön kaulan.

Huomaa: Parhaiden tulosten saamiseksi osta bensiiniä ainoastaan 30 päivän arvioidun kulutuksen vaatima määrä. Muuten voit joutua lisäämään ostettuun bensiiniin polttoaineen stabilointiainetta, jotta se pysyy tuoreena kuusi kuukautta.

Moottorin öljymäärän tarkistus

Katso kohta Moottorin öljymäärän tarkistus (sivu 14).

Käytön aikana

Turvallisuus

- **Pyörivät kierukkaterän terät voivat vammauttaa sormia tai käsiä.** Pysy kahvojen takana ja kaukana heittoaukosta lumilinkoa käyttäessäsi. **Pidä kasvot, kädet, jalat ja muut kehon osat ja vaatteet etäällä liikkuvista tai pyörivistä osista.**
- Älä suuntaa heittoa ihmisiä kohti tai alueille, joilla voi aiheutua omaisuusvahinkoja.
- Varo, ettet liukastu tai kaadu. Varmista, että pysyt pystyssä, ja pidä kahvoista kunnolla kiinni. Käytä laitetta kävellen, älä juokse.
- Noudata erittäin suurta varovaisuutta käyttäessäsi laitetta rinteillä.
- Älä koskaan käytä lumilinkoa, jos näkyvyys on huono tai on liian hämärää.
- Katso taaksesi ja ole varovainen, kun peruutat lumilinkoa.
- Kytke teho pois roottorilavoista, kun laitteella ei lingota.
- Käytä sähkökäynnistimellä varustetuissa laitteissa valmistajan määritysten mukaisia jatkojohtoja ja pistorasioita.
- Älä linkoa lunta sora- tai murskepinnalta. Tätä lumilinkoa saa käyttää ainoastaan keinopäällysteisillä pinnoilla.
- Älä käytä laitetta katolla.
- Älä koskaan tee mitään säätöjä moottorin käydessä lukuun ottamatta tilanteita, joissa valmistaja erityisesti suosittelee niiden tekemistä.
- Varo piilossa olevia vaaratekijöitä ja liikennettä.
- Jos laite on osunut johonkin esineeseen, sammuta moottori, irrota virta-avain ja tarkasta lumilinko perusteellisesti vaurioiden varalta. Korjaa vauriot, ennen kuin käynnistät lumilingon ja jatkat sen käyttöä.
- Jos lumilinko alkaa täristä epänormaalisti, sammuta moottori ja etsi tärinän syy välittömästi.
- Älä käytä moottoria sisällä, paitsi käynnistäessäsi sen ja siirtäessäsi lumilingon sisään tai ulos rakennuksesta. Avaa ulko-ovet. Pakokaasut ovat vaarallisia.
- Älä ylikuormita konetta yrittämällä lingota lunta liian nopeasti.
- Älä kosketa kuumaa moottoria tai äänenvaimenninta.
- Tarkista virtajohto huolellisesti ennen sen kytkemistä virtalähteeseen. Jos johto on vaurioitunut, älä käytä sitä koneen käynnistämiseen. Vaihda vaurioitunut johto välittömästi. Irrota virtajohto aina, kun lumilinkoa ei käynnistetä.

Moottorin käynnistys

Huomaa: Käynnistä moottori asettamalla avain kokonaan sisään. Keskiasento ei käynnistä moottoria.

Käynnistys narukäynnistimellä

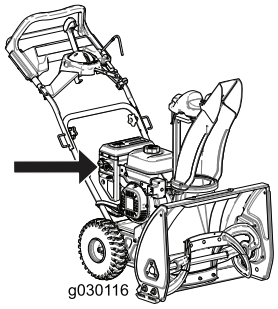

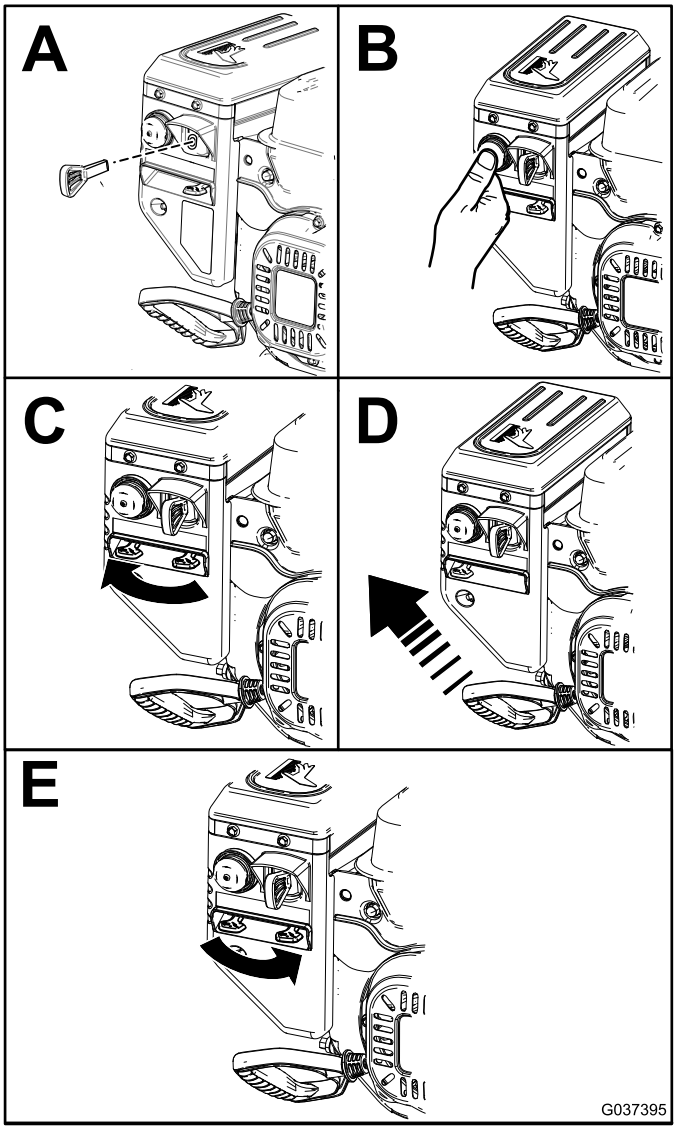

Kuva 12

Huomaa: Käytä käsisyöttöpumppua (ruutu B, Kuva 12) käsisyöttöpumpun taulukon mukaisesti.

Käynnistys sähkökäynnistimellä

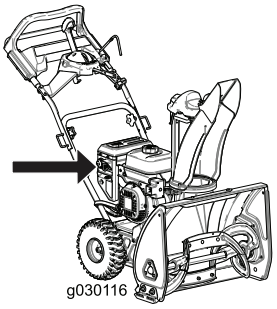

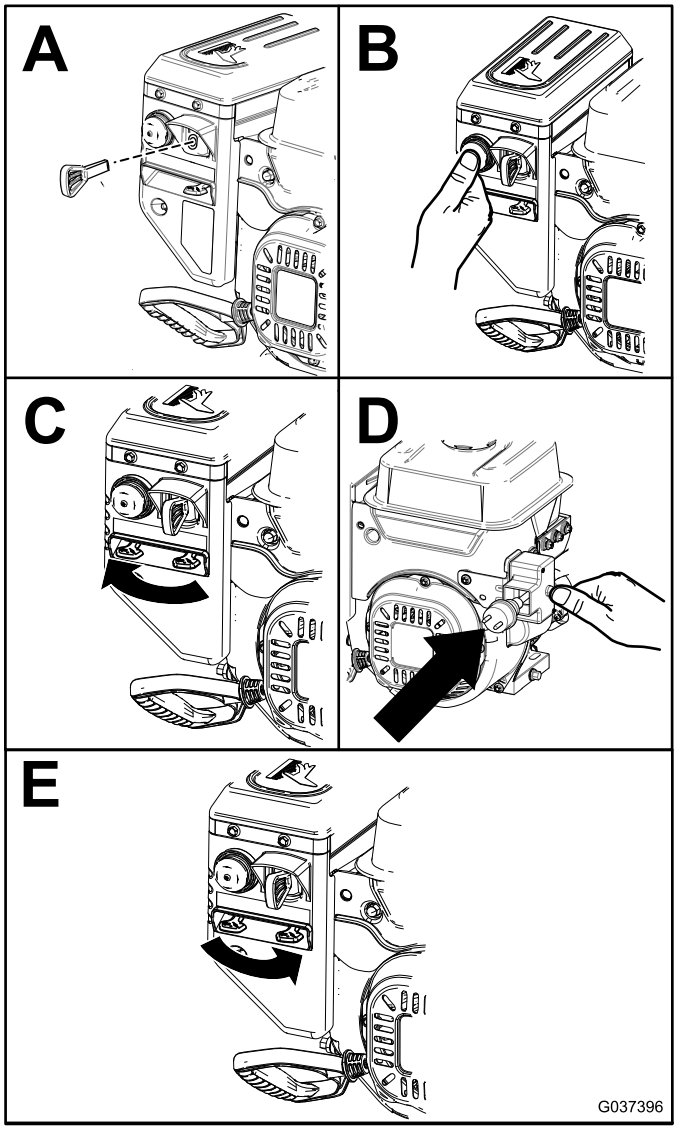

Kuva 13

Huomaa: Käytä käsisyöttöpumppua (ruutu B, Kuva 13) seuraavan taulukon mukaisesti:

Ehdotettu painallusten määrä	lämpötila
3	–23 °C ja sitä lämpimämpi
6	Alle –23 °C

Sähkökäynnistintä käytettäessä (vain sähkökäynnistys) virtajohto on kytkettävä ensin sähkökäynnistysliitäntään ja sitten vikavirtasuojalla varustettuun virtalähteeseen. Käytä ainoastaan ulkokäyttöön suositeltua H05VV-F- tai H05RN-F-virtajohtoa, jonka pituus on enintään 15 m (1,0 mm²:n johto) tai 30 m (1,5 mm²:n johto).

Tärkeää: Älä käytä kulunutta tai vaurioitunutta virtajohtoa.

Tärkeää: Käytä sähkökäynnistintä lyhyissä jaksoissa (viisi sekuntia kerrallaan, viiden sekunnin tauko käynnistysyritysten välillä), jotta se ei vaurioidu. Käytä sähkökäynnistintä enintään kymmenen kertaa. Jos moottori ei vieläkään käynnisty, toimita laite valtuutettuun huoltoliikkeeseen.

⚠ VAARA

Virtajohto voi vaurioitua ja aiheuttaa sähköiskun tai tulipalon.

Tarkasta virtajohto huolellisesti ennen laitteen käyttöä. Jos johto on vaurioitunut, älä käytä laitetta. Vaihda tai korjaa vaurioitunut johto välittömästi. Kysy lisätietoja valtuutetusta huoltoliikkeestä.

⚠ VAROITUS

Jos lumilingon virtajohto jätetään kytketyksi virtalähteeseen, joku voi vahingossa käynnistää sen ja aiheuttaa tapaturman tai omaisuusvahingon.

Irrota virtajohto aina, kun lumilinkoa ei käynnistetä.

Kierukkaterän kytkentä

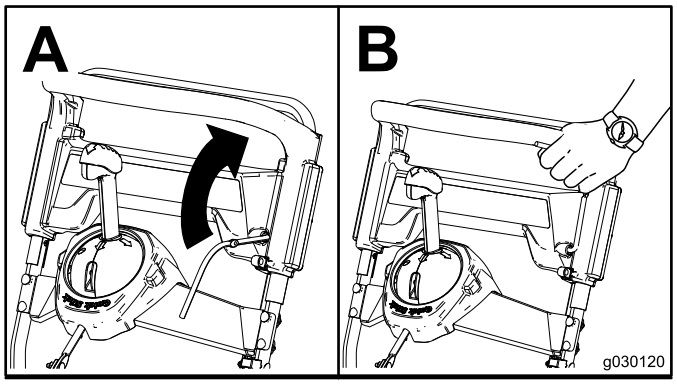

Kuva 14

Kierukkaterän vapautus

Vapauta kierukkaterä vapauttamalla kierukkaterän vipu.

Koneen itsevetolaitteiston käyttö

Itsevetolaitteistoa käytetään kävelemällä ja pitämällä käsiä ylemmän kahvan päällä ja kyynärpäitä sivuilla, jolloin laite liikkuu automaattisesti oikeaa vauhtia (Kuva 15).

Huomaa: Laitteen itsevetoa voidaan käyttää kierukkaterä kytkettynä tai vapautettuna.

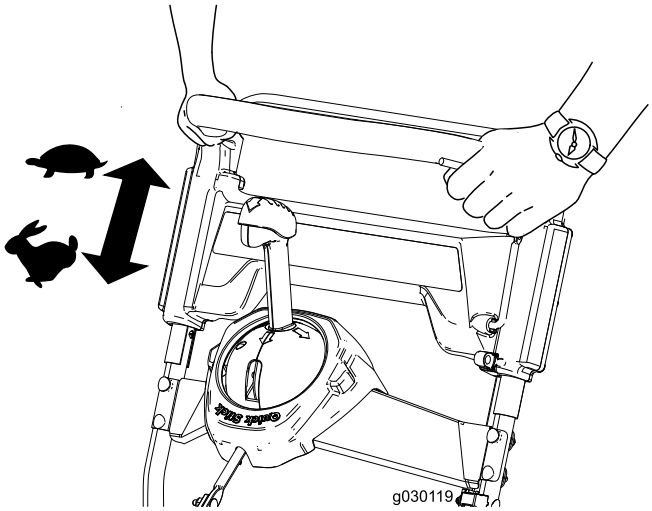

Kuva 15

Moottorin sammutus

Sammuta moottori irrottamalla virta-avain virtalukosta tai siirtämällä avain keskiasentoon.

Quick Stick® -sauvan käyttö

Huomaa: Sininen nuppi on painettava kokonaan alas, jotta salpa vapautuu ja Quick Stick® -sauvaa voidaan käyttää.

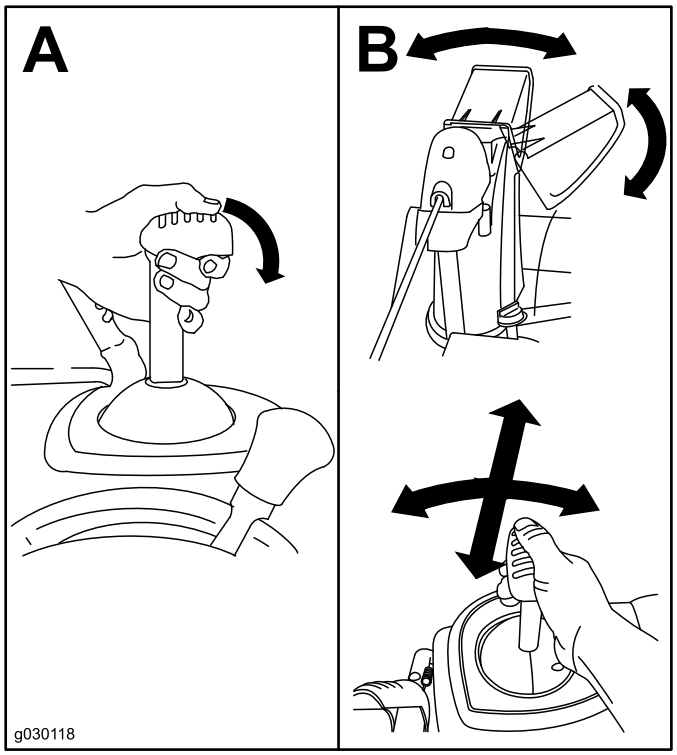

Kuva 16

Tukoksen poisto heittosuppilosta

Tärkeää: Yleisimmät lumilinkoon liittyvät tapaturmat tapahtuvat käden koskettaessa heittosuppilon sisällä olevaa kierukkaterää. Älä koskaan poista tukosta heittosuppilosta kädelläsi.

1. Pysy käyttöasennossa ja vapauta itsevetokahva.
2. Kytke kierukkaterä.
3. Nosta laitteen etuosaa muutama senttimetri maan pinnasta painamalla kahvaa alaspäin. Tömäytä sitten laitteen etuosa maahan nostamalla kahvat nopeasti.
4. Vapauta kierukkaterä.
5. Toista vaiheet 1–4 tarvittaessa, kunnes heittosuppilosta ryöppyää lunta.

Huomaa: Jos heittosuppilon tukos ei selviä koneen etuosaa tömäyttämällä, **sammuta moottori, odota kaikkien liikkuvien osien pysähtymistä ja käytä lumenpoistotyökalua (ei sisälly toimitukseen). Älä koskaan käytä kättä.**

Tärkeää: Heittosuppilon tukoksen poistaminen tömäyttämällä saattaa liikuttaa jalaksia. Säädä jalakset ja kiristä jalasten pultit tiukasti. Katso kohta Jalasten tarkistus ja säätö (sivu 14).

Käyttövihjeitä

⚠ VAARA

Kierukkaterä voi singota kiviä, leluja ja muita esineitä ja aiheuttaa siten vakavan tapaturman käyttäjälle tai sivullisille.

- **Siivoa puhdistettavalta alueelta kaikki esineet, jotka voivat joutua roottorilapojen sinkoamiksi.**
- **Älä päästä lapsia ja lemmikkieläimiä käyttöalueelle.**

- Linkoa lumi mahdollisimman pian lumisateen jälkeen.
- Jos kone ei liiku omalla voimallaan eteenpäin liukkaalla pinnalla tai raskaassa lumessa, työnnä kahvaa eteenpäin, mutta anna koneen silti toimia omaan tahtiinsa.
- Kuljeta linkoa limittäin edellisen kaistan päältä, jolloin lumen linkoaminen onnistuu parhaiten.
- Linkoa lumi myötätuuleen aina kun se on mahdollista.

Käytön jälkeen

Turvallisuus

- Jos polttoainesäiliössä on polttoainetta, älä varastoi konetta rakennukseen, jossa on palovaaran mahdollistavia tekijöitä, kuten kuumavesivaraajia, lämmittimiä, kuivausrumpuja jne. Anna moottorin jäähtyä, ennen kuin varastoit koneen suljettuun tilaan.
- Varastointia koskevassa osassa on lisätietoja tarvittavista toimenpiteistä, jos kone varastoidaan 30 päivää pitemmäksi ajaksi.

Jäätymisen estäminen käytön jälkeen

- Anna moottorin käydä muutaman minuutin ajan, jotta liikkuvat osat eivät jäädy. Sammuta moottori, odota, että kaikki liikkuvat osat ovat pysähtyneet, ja poista jää ja lumi koneesta.
- Poista lumi ja jää suppilon alustasta.
- Poista jääkertymät heittosuppilosta kääntämällä sitä vasemmalle ja oikealle.
- Vedä narukäynnistimen kahvasta useita kertoja virta-avaimen ollessa PYSÄYTYS-asennossa tai kytke virtajohto virtalähteeseen ja koneeseen ja paina kerran sähkökäynnistyspainiketta, jotta narukäynnistin ja/tai sähkökäynnistin eivät jäätyisi.
- Talvisissa oloissa ohjauslaitteet ja liikkuvat osat saattavat jäätyä. Älä käytä liikaa voimaa yrittäessäsi käyttää jäätyneitä ohjauslaitteita. Jos ohjauslaitteiden tai osien käytössä on vaikeuksia, käynnistä moottori ja anna sen käydä muutaman minuutin ajan.

- Älä käytä suppilon ohjauslaitetta jäätyneen heittosuppilon liikuttamiseen. Pidä sinistä nuppia alhaalla ja kierrä suppiloa käsin.
- Ohjauslaitteet tai heittosuppilo saattavat jäätyä, jos konetta kuljetetaan avoimessa perävaunussa tai ajoneuvossa.

Kunnossapito

Huomaa: Koneen vasen ja oikea puoli määritellään normaalista käyttöasennosta käsin.

Kunnossapitotaulukko

Huoltoväli	Huoltotoimenpide
Ensimmäisen käyttötunnin jälkeen	• Tarkista, etteivät kiinnittimet ole löysällä. Kiristä tarvittaessa.
2 ensimmäisen käyttötunnin jälkeen	• Vaihda moottoriöljy. • Tarkista kierukkaterän kaapeli ja säädä tarvittaessa. • Tarkista vaihteiston kaapeli ja säädä tarvittaessa.
Aina ennen käyttöä tai päivittäin	• Tarkista moottoriöljyn määrä ja lisää öljyä tarvittaessa.
100 käyttötunnin välein	• Vaihda sytytystulppa.
Vuosittain	• Tarkista jalakset ja säädä tarvittaessa. • Tarkasta heittoreunat. Heittoreunat ja työntölevy on tarvittaessa vaihdettava valtuutetussa huoltoliikkeessä. • Vaihda moottoriöljy. • Tarkista kierukkaterän kaapeli ja säädä tarvittaessa. • Tarkista vaihteiston kaapeli ja säädä tarvittaessa. • Tarkista rengaspaine. • Tarkista, etteivät kiinnittimet ole löysällä. Kiristä tarvittaessa. • Anna valtuutetun huoltoliikkeen tarkastaa käyttöhihna ja vaihtaa se tarvittaessa.
Vuosittain tai ennen varastointia	• Valmistele lumilinko varastointia varten.

Huoltoturvallisuus

Lue seuraavat varotoimenpiteet ennen koneen huoltamista:

- Sammuta moottori ja irrota virta-avain aina ennen huoltoa, korjauksia ja säätöjä. Jos laitteeseen tarvitsee tehdä suurehkoja korjauksia, ota yhteys valtuutettuun huoltoon.
- Tarkasta kaikkien kiinnittimien asianmukainen kireys säännöllisesti, jotta laite pysyy turvallisessa käyttökunnossa.
- Pidä turva- ja käyttöohjekilvet hyvässä kunnossa ja vaihda ne tarvittaessa.
- Älä muuta moottorin kierrosnopeuden säätimen asetuksia.
- Käytä vain aitoja Toro-varaosia ja -lisävarusteita.

Moottorin öljymäärän tarkistus

Huoltoväli: Aina ennen käyttöä tai päivittäin

1. Irrota mittatikku, pyyhi se puhtaaksi ja työnnä mittatikku kokonaan paikalleen **sitä kiertämättä.**.
2. Irrota mittatikku ja tarkista öljymäärä.
   - Jos öljyn pinta on mittatikun Add-merkin alapuolella (Kuva 17), lisää öljyä. Katso kohta Moottoriöljyn vaihto (sivu 15).
   - Jos öljyn pinta on Full-merkin yläpuolella (Kuva 17), valuta ylimääräistä öljyä, kunnes öljyn pinta laskee mittatikun Full-merkin tasalle. Katso kohta Moottoriöljyn vaihto (sivu 15).

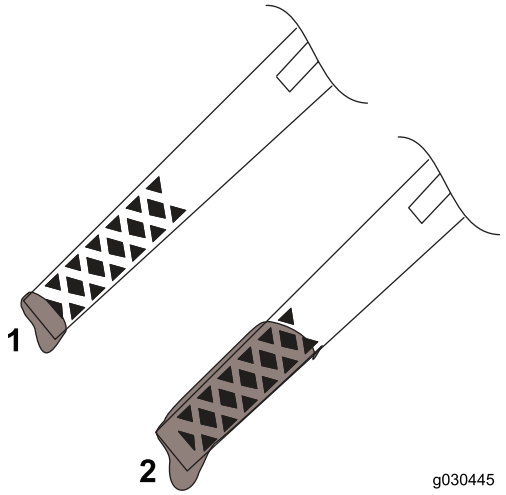

Kuva 17

1. Alhainen öljymäärä – lisää öljyä
2. Oikea öljymäärä

Jalasten tarkistus ja säätö

Huoltoväli: Vuosittain

Tarkista jalakset, jotta kierukkaterä ei kosketa kiveykseen. Säädä jalaksia tarpeen mukaan kulumisen kompensoimiseksi (Kuva 18).

1. Löysää jalasten pultit.
2. Liu'uta 5 mm:n levy työntölevyn alle.

   Huomaa: Mitä ohuempaa levyä käytetään, sitä aggressiivisempi työntölevy on. Paksumman levyn käyttö vähentää työntölevyn aggressiivisuutta.
3. Laske jalakset maahan.

   Huomaa: Varmista, että jalakset ovat tasaisesti maata vasten.
4. Kiristä jalasten pultit.

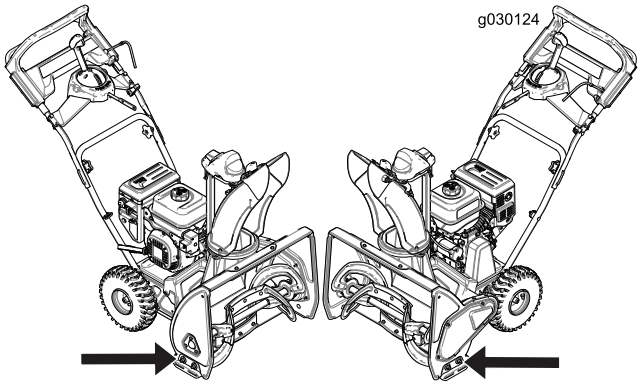

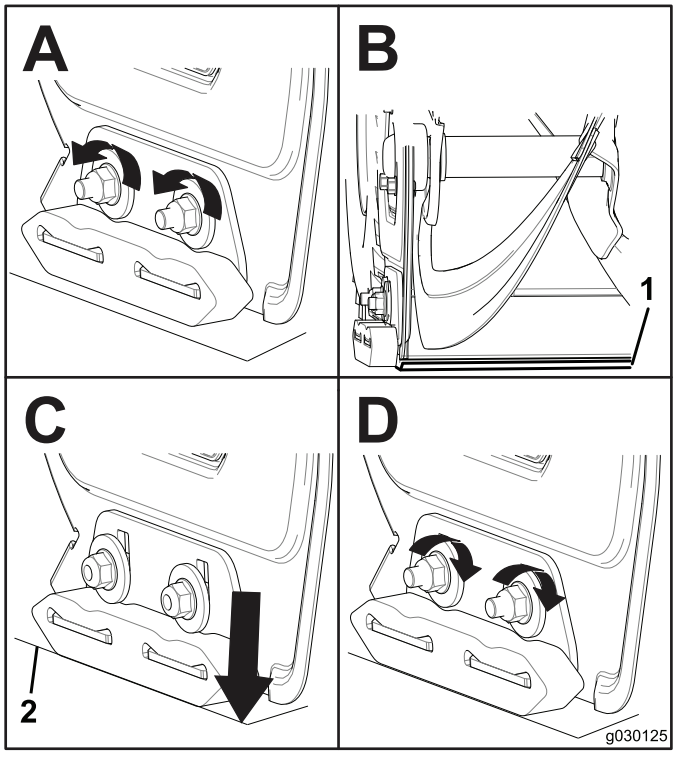

Kuva 18

1. 5 mm:n levy
2. Maa

Heittoreunojen tarkastus

Huoltoväli: Vuosittain—Tarkasta heittoreunat. Heittoreunat ja työntölevy on tarvittaessa vaihdettava valtuutetussa huoltoliikkeessä.

Tarkasta heittoreunojen kuluminen aina ennen jokaista käyttökertaa. Kun heittoreuna on kulunut kulumisenilmaisimen aukkoon saakka, anna valtuutetun huoltoliikkeen vaihtaa heittoreunat (Kuva 19).

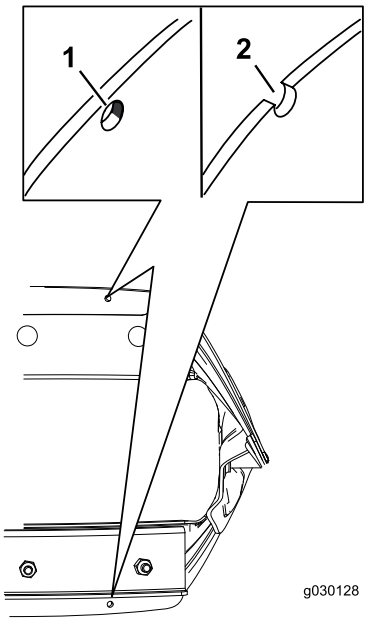

Kuva 19

1. Kulumisenilmaisimen aukko on ehjä: heittoreunoja ei tarvitse vaihtaa.
2. Kulumisenilmaisimen aukko on avoin: vaihda molemmat heittoreunat.

Moottoriöljyn vaihto

Huoltoväli: 2 ensimmäisen käyttötunnin jälkeen

Vuosittain

Lämmitä öljy ennen vaihtoa käyttämällä moottoria muutaman minuutin ajan. Lämmin öljy juoksee paremmin ja kuljettaa enemmän epäpuhtauksia.

1. Siirrä kone tasaiselle alustalle.
2. Aseta öljyn tyhjennysastia tyhjennystulpan alle, irrota tyhjennystulppa ja kallista konetta taaksepäin antaen käytetyn öljyn valua tyhjennysastiaan (Kuva 20).

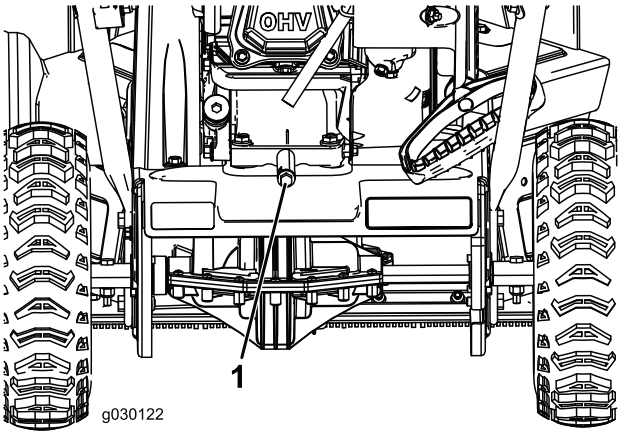

Kuva 20

1. Öljyntyhjennystulppa

3. Kun öljy on tyhjentynyt, palauta kone käyttöasentoon.
4. Asenna öljyntyhjennystulppa ja kiristä se tiukkaan.
5. Puhdista öljyntäyttökorkkia ympäröivä alue.
6. Kuva 21: valitse kuvan avulla paras öljyn viskositeetti odotettavissa olevan ulkoilman lämpötila-alueen mukaan.

Malli	Tilavuus
38711	0,5 l
38712	0,7 l

Öljylaatu: autoissa käytettävä puhdistava öljy, jonka API-huoltoluokitus on SJ, SL tai korkeampi.

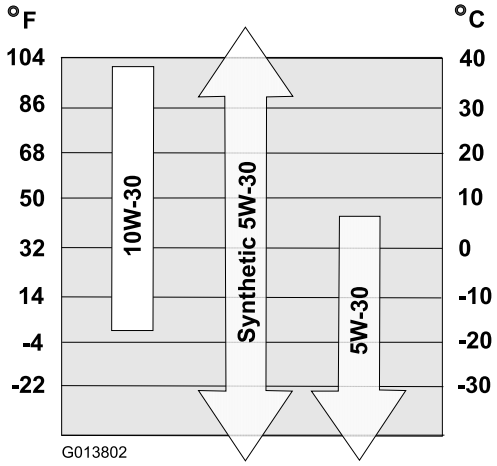

Kuva 21

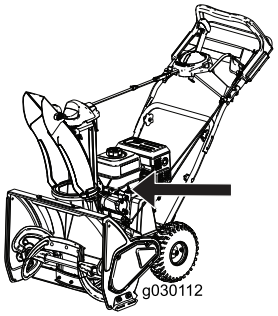

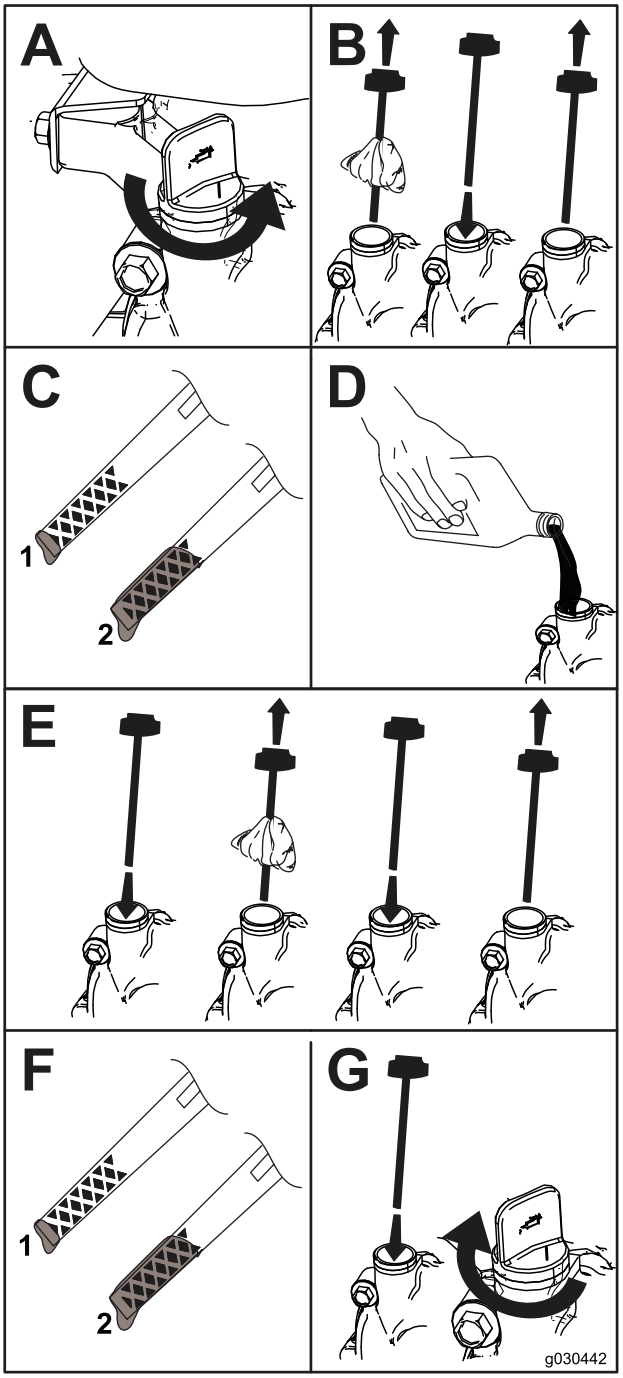

Kuva 22

1. Alhainen öljymäärä – lisää öljyä
2. Oikea öljymäärä

Sytytystulpan vaihto

Huoltoväli: 100 käyttötunnin välein—Vaihda sytytystulppa.

⚠ VAARA

Kuuma moottori voi aiheuttaa palovammoja sytytystulppaa vaihdettaessa.

Odota, kunnes moottori on jäähtynyt, ennen sytytystulpan vaihtoa.

Käytä Toro-sytytystulppaa tai vastaavaa (Champion® RN9YC tai NGK BPR6ES).

1. Irrota suojus (Kuva 23).

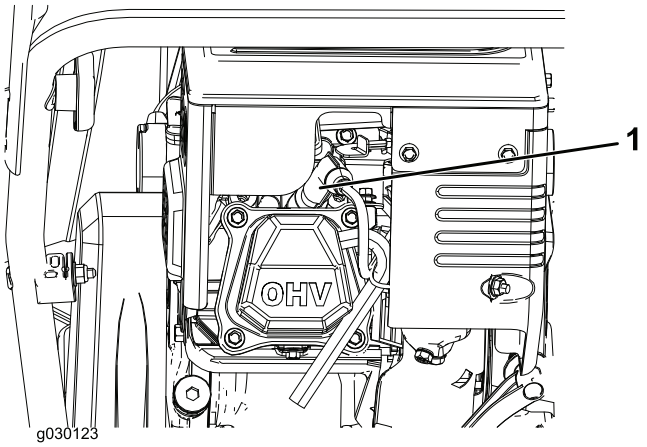

Kuva 23

2. Puhdista sytytystulpan kannan ympäristö.
3. Irrota vanha sytytystulppa ja hävitä se.

   Huomaa: Sytytystulpan irrottamiseen tarvitaan räikkäavaimen jatkovarsi.
4. Säädä uuden sytytystulpan elektrodien kärkiväliksi 0,76 mm kuvan mukaisesti (Kuva 24).

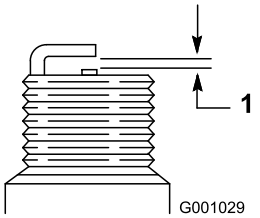

Kuva 24

1. 0,76 mm

Kierukkaterän kaapelin säätö

Huoltoväli: 2 ensimmäisen käyttötunnin jälkeen

Vuosittain

Jos käyttöhihna luistaa tai vinkuu raskaassa kuormituksessa, säädä kierukkaterän kaapelia.

1. Löysää alemman kaapelin pidättimen mutteri, mutta älä irrota sitä (Kuva 25).

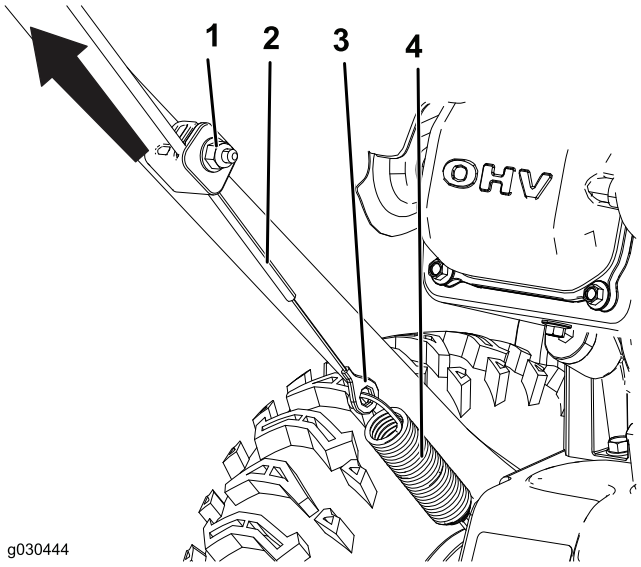

Kuva 25

1. Mutteri
2. Kaapeli
3. Liitin
4. Jousi

2. Poista löysää vetämällä kaapelia ylös (Kuva 25).

   Tärkeää: Älä poista kaikkea löysää kaapelista. Kaiken löysän poistaminen kaapelista estää kierukkaterää pysähtymästä oikein.
3. Pidä kaapelia paikallaan ja kiristä mutteri (Kuva 25).

Vaihteiston kaapelin säätö

Huoltoväli: 2 ensimmäisen käyttötunnin jälkeen

Vuosittain

Jos pyörät pysähtyvät helposti tai vetävät itsevetolaitteiston kahvaa kytkemättä, säädä vaihteiston kaapelia.

1. Löysää ylemmän kaapelin pidättimen mutteri, mutta älä irrota sitä (Kuva 26).

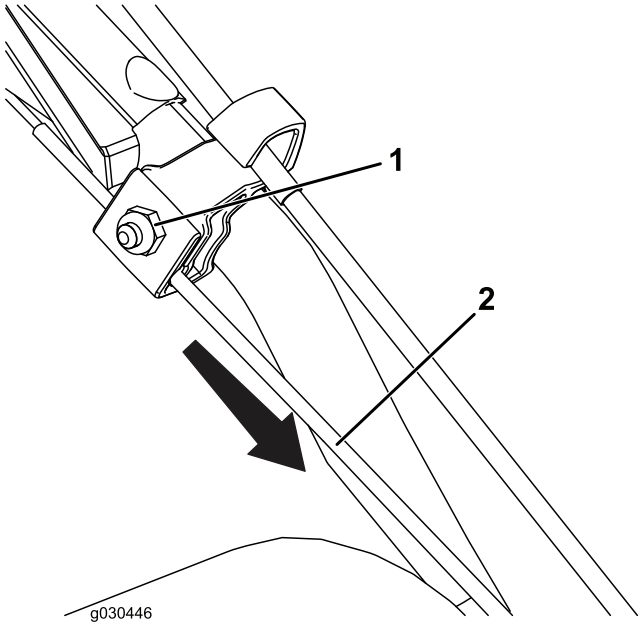

Kuva 26

1. Mutteri
2. Kaapeli

2. Vedä kaapelia alas, jotta suurin osa löysästä katoaa kaapelista (Kuva 26).

   Tärkeää: Älä poista kaikkea löysää kaapelista. Kaiken löysän poistaminen kaapelista saattaa aiheuttaa pyörien kytkeytymisen itsevetolaitteiston kahvaa kytkemättä.

3. Kiristä mutteri (Kuva 26).

Rengaspaineen tarkistus

Huoltoväli: Vuosittain

Aseta kummankin renkaan rengaspaine samaan 1,03–1,37 barin paineeseen.

Varastointi

Lumilingon varastointi

⚠ VAARA

- **Bensiinihuurut ovat hyvin tulenarkoja ja räjähtäviä sekä vaarallisia hengitettyinä. Jos tuote varastoidaan paikkaan, jossa on avotulta, bensiinihöyryt voivat syttyä ja aiheuttaa räjähdyksen.**
- **Älä varastoi lumilinkoa (asuin)taloon, kellariin tai muuhun tilaan, jossa on palovaaran mahdollistavia tekijöitä, kuten kuumavesi- tai muita lämmittimiä, vaatteiden kuivausrumpuja, uuneja ja muita vastaavia laitteita.**
- **Älä kallista konetta taaksepäin, kun säiliössä on polttoainetta, sillä muuten polttoainetta voi vuotaa koneesta.**

1. Kun täytät polttoainetta viimeisen kerran käyttökaudella, lisää siihen tuoreena pitävää stabilointiainetta moottorin valmistajan ohjeiden mukaan.
2. Käytä moottoria 10 minuuttia, jotta lisäaineistettu polttoaine leviää polttoainejärjestelmään.
3. Sammuta moottori, anna sen jäähtyä ja tyhjennä polttoainesäiliö tai anna moottorin käydä, kunnes se sammuu.
4. Käynnistä moottori ja anna sen käydä, kunnes se sammuu.
5. Käytä rikastinta tai käsisyöttöpumppua, käynnistä moottori kolmannen kerran ja käytä moottoria, kunnes se ei enää lähde käyntiin.
6. Tyhjennä kaasuttimessa oleva polttoaine kaasuttimen tyhjennyspultin kautta hyväksyttyyn bensiinisäiliöön.
7. Hävitä käyttämätön polttoaine asianmukaisesti. Kierrätä se paikallisten säädösten mukaan tai käytä sitä autossasi.
8. Kun moottori on vielä lämmin, vaihda moottoriöljy. Katso Moottoriöljyn vaihto (sivu 15).
9. Irrota sytytystulppa.
10. Lisää kaksi teelusikallista öljyä sytytystulpan aukkoon.
11. Asenna sytytystulppa käsin ja kiristä se momenttiin 27–30 N·m.
12. Aseta virta-avain PYSÄYTYS-asentoon ja vedä narukäynnistimen kahvasta hitaasti, jotta öljy leviää sylinterin sisäpuolelle.
13. Puhdista kone.
14. Korjausmaalaa kaikki lohkeilleet pinnat maalilla, jota on saatavissa valtuutetusta huollosta. Hio vioittuneet

kohdat ennen maalausta, ja käytä ruosteenestoainetta metalliosien ruostumisen estämiseksi.

15. Kiristä löysällä olevat kiinnittimet. Korjaa tai vaihda kaikki vaurioituneet osat.

16. Peitä lumilinko ja varastoi se puhtaaseen ja kuivaan paikkaan pois lasten ulottuvilta. Anna moottorin jäähtyä, ennen kuin varastoit koneen suljettuun tilaan.

Huomautuksia:

Eurooppalainen tietosuojailmoitus

Toron keräämät tiedot
Toro Warranty Company (Toro) huolehtii asiakkaiden tietosuojasta. Takuuvaatimusten käsittelyä ja mahdollisia tuotteiden takaisinkutsukampanjoita varten pyydämme, että asiakkaat lähettävät henkilötiedot suoraan Torolle tai paikalliselle Toro-jälleenmyyjälle.

Toro-takuujärjestelmä toimii yhdysvaltalaisilla palvelimilla, eivätkä yhdysvaltalaiset tietosuojalait välttämättä tarjoa samanlaista suojaa kuin vastaavat lait asiakkaan omassa maassa.

ANTAMALLA HENKILÖTIEDOT TOROLLE ASIAKAS SUOSTUU SIIHEN, ETTÄ NÄITÄ TIETOJA KÄSITELLÄÄN TÄSSÄ TIETOSUOJAILMOITUKSESSA KUVATULLA TAVALLA.

Tapa, jolla Toro käyttää tietoja
Toro voi käyttää henkilötietoja takuuvaatimusten käsittelyyn, yhteydenottoihin mahdollisissa tuotteiden takaisinkutsukampanjoissa ja muissa mahdollisissa tarkoituksissa, joista kerrotaan erikseen. Toro voi jakaa tietoja Toron sisaryhtiöille, jälleenmyyjille ja muille liiketoimintakumppaneille näiden tarkoitusten yhteydessä. Toro ei myy asiakkaiden henkilötietoja muille yhtiöille. Toro pidättää oikeuden luovuttaa henkilötietoja lain määräämiin tarkoituksiin tai asiaankuuluvien viranomaisten pyynnöstä, Toron järjestelmien toiminnan varmistamiseksi tai Toron turvallisuuden tai muiden käyttäjien turvallisuuden varmistamiseksi.

Henkilötietojen säilytys
Henkilötietoja säilytetään niin kauan kuin niitä tarvitaan niiden alkuperäiseen tarkoitukseen tai muihin asianmukaisiin tarkoituksiin (kuten viranomaismääräysten noudattamiseksi) tai lain määräämän ajan.

Toron vakuutus asiakkaiden henkilötietojen tietosuojasta
Toro pyrkii säilyttämään henkilötietojen tietosuojan kohtuullisten varotoimien avulla. Lisäksi se pyrkii huolehtimaan tietojen tarkkuudesta ja paikkansapitävyydestä.

Henkilötietojen käyttö ja korjaus
Jos haluat tarkistaa henkilötietosi tai korjata niitä, lähetä sähköpostia osoitteeseen legal@toro.com.

Australian kuluttajalainsäädäntö

Australialaiset asiakkaat voivat saada lisätietoja Australian kuluttajalainsäädännöstä pakkauksen sisällä olevasta materiaalista tai paikalliselta Toro-jälleenmyyjältä.

Päästöjen hallintajärjestelmän takuulauselma

Koskee Yhdysvaltoja, Kaliforniaa ja Kanadaa

374-0320

Takuuoikeudet ja -velvollisuudet

California Air Resources Board (CARB), Yhdysvaltain Environmental Protection Agency EPA ja Toro Company antavat mielellään lisätietoja päästöjenrajoitusjärjestelmän takuusta, joka koskee vuonna 2017–2018 valmistettuja maastokäyttöön tarkoitettuja pienkoneita/-laitteita. Kaliforniassa ja Yhdysvalloissa uusien maastokäyttöön tarkoitettujen pienkoneiden/-laitteiden on täytettävä ankarat savusumustandardit suunnittelun, valmistuksen ja sertifioinnin osalta. Toro Company myöntää takuun maastokäyttöön tarkoitetun pienkoneen/-laitteen päästöjenrajoitusjärjestelmälle alla mainittuna aikana, mikäli maastokäyttöön tarkoitettua pienkonetta/-laitetta ei ole ajanjakson aikana laiminlyöty tai huollettu tai käytetty väärin.

Päästöjenrajoitusjärjestelmä voi koostua mm. seuraavista osista: kaasutin, polttoaineen ruiskutusjärjestelmä, sytytysjärjestelmä, katalysaattori, polttoainesäiliöt, polttoaineletkut, polttoainesäiliön korkit, venttiilit, säiliöt, suodattimet, höyryletkut, kiristimet, liittimet sekä muut päästöihin liittyvät osat.

Jos takuuehdot täyttyvät, Toro Company vastaa maastokäyttöön tarkoitetun pienkoneen/-laitteen korjauskustannuksista mukaan lukien vianmäärityksen, osat ja työn.

Valmistajan takuun kattavuus

Tälle päästöjenrajoitusjärjestelmälle myönnetään takuu kahden vuoden ajaksi tai Toron takuun keston ajaksi sen mukaan, kumpi ajanjakso on pitempi. Jos jokin päästöihin liittyvä koneen/laitteen osa on viallinen, Toro Company korjaa tai vaihtaa osan.

Omistajan vastuut

Maastokäyttöön tarkoitetun pienkoneen omistaja on vastuussa tarpeellisten, *käyttöoppaassa* mainittujen huoltotöiden tekemisestä. Toro suosittelee kaikkien maastokäyttöön tarkoitetun pienkoneen/-laitteen huoltokuittien säilyttämistä, mutta ei voi evätä takuuta pelkästään kuittien puutteen perusteella.

Maastokäyttöön tarkoitetun pienkoneen-/laitteen omistajan tulee olla tietoinen siitä, että Toro voi evätä takuun, jos kone/laite tai sen osa on vaurioitunut väärinkäytön, laiminlyönnin, asiattoman huollon tai valtuuttamattomien muutosten vuoksi.

Omistaja on velvollinen viemään maastokäyttöön tarkoitetun pienkoneen/-laitteen Toron jakelukeskukseen tai huoltoliikkeeseen heti, kun ongelma ilmenee. Takuukorjaukset on suoritettava kohtuullisessa ajassa, ne saavat kestää enintään 30 päivää.

Lisätietoja takuun kattavuudesta saa osoitteesta

Customer Care Department, Consumer Division
Toro Warranty Company
8111 Lyndale Avenue South
Bloomington, MN 55420-1196
1 888 384 9939 (Yhdysvalloissa ja Kanadassa asuvat asiakkaat)
Sähköposti asiakastukeen sivustolta www.toro.com

Päästötakuun yleinen kattavuus

Toro Company takaa loppukäyttäjälle ja myöhemmille ostajille, että maastokäyttöön tarkoitettu pienkone/-laite on

- suunniteltu, valmistettu ja sertifioitu kaikkien asiaa koskevien päästösäädösten mukaan
- ilman materiaali- ja valmistusvikoja, jotka voisivat aiheuttaa takuuosan vioittumisen
- identtinen kaikilta merkitseviltä osin sertifiointihakemuksessa kuvattuihin osiin nähden.

Takuuaika alkaa päivämäärästä, jolloin maastokäyttöön valmistettu pienkone/-laite toimitetaan loppukäyttäjälle. Takuu myönnetään kahden vuoden ajaksi tai Toron takuun keston ajaksi sen mukaan, kumpi ajanjakso on pitempi.

Haihtumapäästöihin liittyvien osien takuuseen liittyy joitain ehtoja ja rajoituksia:

1. Kaikille takuunalaisille osille, jotka eivät ole kirjallisten ohjeiden mukaisesti vaadittavassa huollossa vaihdettavia osia, annetaan edellä mainittu takuu. Jos tällainen osa vioittuu takuuaikana, Toro Company korjaa tai vaihtaa sen. Minkä tahansa tällaisen osan, joka korjataan tai vaihdetaan takuuaikana, takuuaika on alkuperäisen takuuajan jäljellä oleva aika.
2. Kaikki takuunalaiset osat, jotka tulee kirjallisten ohjeiden mukaan vain tarkastaa säännöllisesti, kuuluvat yllä mainitun takuuajan piiriin. Tällaisen takuuaikana korjattavan tai vaihdettavan osan takuuaika on alkuperäisen takuuajan jäljellä oleva aika.
3. Kaikki takuunalaiset osat, joiden vaihto kuuluu kirjallisissa ohjeissa kuvattuun tarvittavaan huoltoon, kuuluvat takuun piiriin siihen asti, kun kyseinen osa on vaihdettava huoltoaikataulun mukaan. Jos tällainen osa vioittuu ennen huoltoaikataulun mukaista vaihtoa, Toro Company korjaa tai vaihtaa sen. Tällainen takuun aikana korjattu tai vaihdettu osa kuuluu sen takuun piiriin, johon se kuului ennen vikaantumistaan.
4. Valtuutetun huoltoliikkeen on korjattava tai vaihdettava takuunalaiset osat näiden takuuehtojen mukaisesti omistajaa veloittamatta.
5. Takuunalaisen koneen tai laitteen takuuhuolto ja -korjaus on saatavilla kaikissa valtuutetuissa huoltoliikkeissä.
6. Maastokäyttöön tarkoitetun pienkoneen/-laitteen omistajaa ei laskuteta vianmäärityksestä silloin, kun oletettu vika liittyy päästöihin vaikuttavaan takuuosaan ja vianmääritys tehdään valtuutetussa huoltoliikkeessä.
7. Toro Company on vastuussa muille koneen/laitteen osille aiheutuvista vahingoista, jotka johtuvat takuuosan viasta takuuaikana.
8. Toro Company pitää odotetun tarpeen mukaisesti riittävän määrän takuuosia varastossa maastokäyttöön tarkoitetun pienkoneen/-laitteen yllä määriteltynä takuuaikana.
9. Kaikissa takuuhuolto- ja korjaustöissä voidaan käyttää valmistajan hyväksymiä vaihto-osia, ja niiden tulee olla omistajalle maksuttomia. Tällainen käyttö ei vähennä Toro Companyn takuuvelvoitteita.
10. Lisäosia tai muutettuja osia, joita Toro Company ei ole hyväksynyt, ei saa käyttää. Hyväksymättömien lisäosien tai muutettujen osien käyttö voi johtaa takuuvaatimuksen hylkäämiseen. Toro Company ei ole vastuussa takuuosien vioittumisesta, jos vika aiheutuu hyväksymättömien lisäosien tai muutettujen osien käytöstä.

Takuunalaiset osat

Takuu kattaa seuraavat päästöihin liittyvät osat, mikäli nämä osat ovat kuuluneet Toro-koneeseen/-laitteeseen ja/tai Toron toimittamaan polttoainejärjestelmään:

1. Polttoainejärjestelmän osat
    - Kaasutin ja sisäiset osat
    - Kylmäkäynnistyksen rikastusjärjestelmä (käsisyöttöpumppu tai rikastin)
    - Polttoainepumppu
    - Polttoaineletku, liitännät ja kiristimet
    - Polttoainesäiliö, korkki ja lieka
    - Hiilisäiliö
2. Ilmanottojärjestelmä
    - Ilmanpuhdistin
    - Imusarja
    - Kampikammion aukko ja letku(t)
    - Tyhjennysletku ja liittimet
3. Sytytysjärjestelmä
    - Sytytystulppa/-tulpat ja johto/johdot
    - Magneettosytytysjärjestelmä
4. Katalyyttinen pakokaasujärjestelmä
    - Katalysaattori
    - Pakosarja
    - Ilmaruiskutusjärjestelmä ja venttiili(t)
5. Muut päästöjenrajoitusjärjestelmässä käytettävät osat
    - Venttiilit, kytkimet ja vivustot
    - Liittimet ja kiinnikkeet

Toron takuu ja Toro GTS -käynnistystakuu

Kotikäyttöön tarkoitetut lumituotteet (kansainvälinen)

Ehdot ja takuunalaiset tuotteet

Toro Company ja sen sisaryhtiö Toro Warranty Company antavat yhteisen sopimuksensa mukaisesti takuun korjata alla ilmoitettu Toro-tuote, jos siinä ilmenee materiaali- tai valmistusvikoja tai jos Toro GTS (Guaranteed to Start) -käynnistystakuun piiriin kuuluva laite ei käynnisty ensimmäisellä tai toisella vedolla, edellyttäen, että *käyttöoppaassa* kuvatuista säännöllisistä huoltotoimenpiteistä on huolehdittu.

Takuu kattaa osat ja työn, mutta kuljetuskustannukset ovat asiakkaan vastuulla.

Tuotteille annetaan seuraavat takuuajat alkuperäisestä ostopäivästä lukien:

Tuotteet	**Takuuaika**
Lumilingot	
• Powerlite ja CCR – yksivaiheinen	2 vuotta kotikäytössä[2] 45 päivää kaupallisessa käytössä
—Moottori	2 vuoden GTS-takuu, kotikäytössä[2]
• SnowMax	3 vuotta kotikäytössä[2] 45 päivää kaupallisessa käytössä
—Suppilo, suppilon suuntain ja siipipyörän kotelo	Elinikäinen (vain alkuperäinen omistaja)[1]
• PowerMax – kaksivaiheinen	3 vuotta kotikäytössä[2] 45 päivää kaupallisessa käytössä
—Suppilo, suppilon suuntain ja siipipyörän kotelo	Elinikäinen (vain alkuperäinen omistaja)[1]
Sähkökäyttöiset lumilingot	2 vuotta kotikäytössä[2] Ei takuuta kaupallisessa käytössä

[1]Alkuperäinen ostaja on henkilö, joka alun perin osti Toro-tuotteen.

[2]Kotikäyttö tarkoittaa tuotteen käyttöä samalla tontilla, jolla asiakkaan koti sijaitsee. Käyttöä useammassa kuin yhdessä paikassa pidetään kaupallisena käyttönä, johon sovelletaan kaupalliseen käyttöön annettua takuuta.

Omistajan vastuut

Toro-tuotetta on huollettava *käyttöoppaan* huolto-ohjeiden mukaisesti. Tällaisen kunnossapidon kustannuksista vastaa omistaja huollon suorittajasta riippumatta.

Takuuhuollon ohjeet

Jos uskot, että Toro-tuotteessasi on materiaali- tai valmistusvirhe, toimi seuraavasti:

1. Ota yhteys tuotteen myyjään huollon järjestämiseksi. Jos et voi jostain syystä ottaa yhteyttä tuotteen myyjään, ota yhteys mihin tahansa valtuutettuun Toro-jälleenmyyjään. Etsi Toro-jälleenmyyjä osoitteessa http://www.toro.com.
2. Vie laite ja ostotodistus (ostokuitti) huoltoliikkeeseen. Jos et ole tyytyväinen huoltoliikkeen arvioon tai saamaasi palveluun, ota yhteys Toroon:

   Toro Warranty Company
   Toro Customer Care Department, RLC Division
   8111 Lyndale Avenue South
   Bloomington, MN 55420-1196 USA
   1 952 948 4707

Takuun ulkopuoliset kohteet ja viat

Muita nimenomaisia takuita ei ole, lukuun ottamatta joitain tuotteita koskevia moottoriin tai moottorin päästöjen rajoitusjärjestelmiin liittyviä takuita. Tämä takuu ei kata seuraavia:

- Määräaikaishuolto tai kuluvat osat, esim. roottorilavat, kaavinterät, hihnat, polttoaine, voiteluaineet, öljynvaihdot, sytytystulpat, kaapeli/vivusto tai jarrujen säätö.
- Normaalin kulumisen seurauksena vioittuneet osat
- Laitteet tai osat, joita on muutettu, käytetty väärin tai laiminlyöty, tai jotka on vaihdettava tai korjattava onnettomuuden tai asianmukaisen huollon laiminlyönnin vuoksi.
- Nouto- ja toimituskulut
- Muun kuin valtuutetun Toro-huoltoliikkeen tekemät korjaukset tai korjausyritykset
- Korjaukset, jotka johtuvat suositellun polttoainemenettelyn laiminlyönnistä (lisäohjeita on *käyttöoppaassa*)
  - Epäpuhtauksien poistaminen polttoainejärjestelmästä
  - Vanhan polttoaineen (yli kuukauden vanhan) tai yli 10 % etanolia tai yli 15 % MTBE:tä sisältävän polttoaineen käyttö
  - Polttoainejärjestelmän tyhjentämättä jättäminen ennen yli kuukauden pituisia käyttökatkoja
- Korjaukset tai säädöt asianmukaisten huoltotoimenpiteiden tai suositellun polttoainemenettelyn laiminlyönnistä aiheutuvien käynnistysvaikeuksien korjaamiseksi.
- Erityisolosuhteet, joissa käynnistys voi edellyttää useampaa kuin kahta vetoa:
  - Ensimmäinen käynnistyskerta yli kolmen kuukauden pituisen käyttökatkon tai varastoinnin jälkeen
  - Väärä käynnistystapa – jos yksikön käynnistyksessä on ongelmia, varmista *käyttöoppaasta*, että käytät oikeaa käynnistystapaa. Näin voidaan ehkä välttää tarpeeton käynti valtuutetussa Toro-huoltoliikkeessä.

Yleiset ehdot

Ostajaa suojaavat maakohtaiset lait. Tämä takuu ei rajoita ostajan lakisääteisiä oikeuksia.