Form No. 3407-120 Rev A

Spazzaneve SnowMax 724 e 824 QXE

Nº del modello 38711—Nº di serie 400010798 e superiori

Nº del modello 38712—Nº di serie 400010798 e superiori

Manuale dell'operatore

Questo prodotto è conforme a tutte le direttive europee pertinenti. Per maggiori dettagli, vedere la scheda di Dichiarazione di conformità (DOC) separata, specifica del prodotto.

Introduzione

Questa macchina è pensata per l'utilizzo da parte di privati. È progettato per rimuovere la neve da superfici pavimentate, come strade, marciapiedi e altre superfici di transito di aree residenziali o commerciali. Non è stato pensato per rimuove materiali diversi dalla neve, né è progettato per l'utilizzo su ghiaia.

Leggete attentamente il presente manuale al fine di utilizzare e mantenere correttamente la macchina, ed evitare infortuni e danni alla medesima. Voi siete responsabili del corretto utilizzo della macchina all'insegna della sicurezza.

Per informazioni sulla macchina e gli accessori, per la ricerca di un rivenditore o la registrazione della vostra macchina, potete contattare Toro direttamente sul sito www.Toro.com.

Per assistenza, ricambi originali Toro o ulteriori informazioni, rivolgetevi a un Distributore Toro autorizzato o a un Centro Assistenza Toro, e abbiate sempre a portata di mano il numero del modello e il numero di serie della macchina. Figura 1 indica la posizione del numero del modello e del numero di serie sulla macchina. Scrivete i numeri negli spazi previsti.

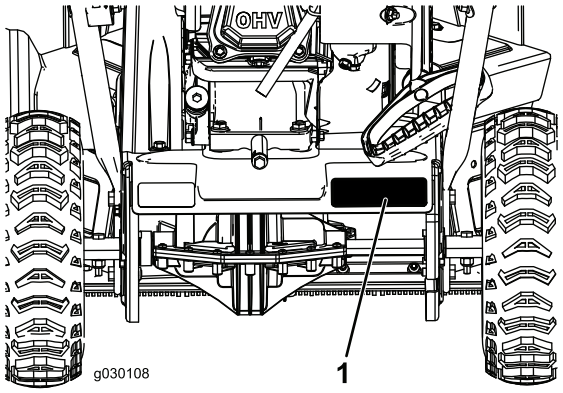

Figura 1

1. Posizione del numero del modello e del numero di serie

Nº del modello _____

Nº di serie _____

Il presente manuale individua i potenziali pericoli e riporta i messaggi di sicurezza identificati dal simbolo di avvertenza di sicurezza (Figura 2) che segnala un pericolo in grado di provocare gravi infortuni o la morte nel caso in cui non vi atteniate alle precauzioni raccomandate.



Figura 2

1. Simbolo di avvertenza di sicurezza

Per evidenziare le informazioni vengono utilizzate due parole. **Importante** indica informazioni meccaniche di particolare importanza, e **Nota** evidenzia informazioni generali di particolare rilevanza.

Per i modelli con potenza indicata, la potenza netta del motore è stata stimata in laboratorio dal produttore del motore in conformità con SAE J1940. In base alle configurazioni per il rispetto dei requisiti di sicurezza, emissioni ed esercizio, la potenza effettiva del motore in questa classe di spazzaneve sarà significativamente ridotta.

© 2016—The Toro® Company
8111 Lyndale Avenue South
Bloomington, MN 55420

Registrate il vostro prodotto presso www.Toro.com.

CE

Traduzione dell'originale (IT)
Stampato negli USA
Tutti i diritti sono riservati

3407-120 A

Importante: **Se state utilizzando questa macchina al di sopra di 1.500 m di altitudine per un periodo continuato, assicuratevi che sia stato installato il Kit altitudini elevate, in modo che il motore soddisfi i regolamenti sulle emissioni CARB/EPA. Il Kit altitudini elevate aumenta le prestazioni del motore impedendo, al tempo stesso, ostruzioni delle candele, difficoltà di avviamento e aumenti delle emissioni. Una volta installato il kit, applicate l'adesivo per le altitudini elevate accanto all'adesivo del numero di serie sulla macchina. Contattate un Centro assistenza Toro autorizzato per ottenere il kit altitudini elevate e la relativa etichetta per la vostra macchina. Per individuare un distributore nelle vostre vicinanze, navigate sul nostro sito web www.Toro.com o contattate il nostro Servizio clienti Toro al numero (o numeri) indicato nella vostra dichiarazione di garanzia sul controllo delle emissioni. Rimuovete il kit dal motore e riportate il motore alla configurazione originaria di fabbrica quando è in funzione al di sotto di 1.500 m di altitudine. Non utilizzate un motore convertito per l'utilizzo ad altitudini elevate ad altitudini inferiori, altrimenti potreste surriscaldarlo e danneggiarlo. Se non siete sicuri del fatto che la vostra macchina sia stata convertita per l'uso ad altitudini elevate o meno, cercate la seguente etichetta (Figura 3).**

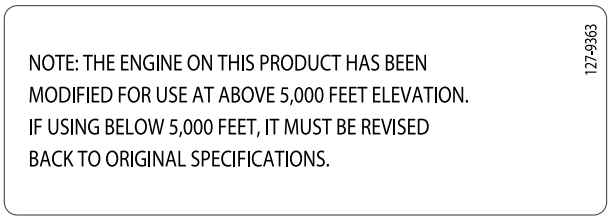

Figura 3

Questo sistema di accensione a scintilla è conforme alla norma canadese ICES-002.

Indice

Introduzione 1
Sicurezza 2
Adesivi di sicurezza e informativi 3
Preparazione 5
1 Apertura della stegola 5
2 Montaggio del camino di scarico 6
3 Riempimento del motore con olio 6
Quadro generale del prodotto 8
Funzionamento 9
Prima dell'uso 9
Sicurezza 9
Riempimento del serbatoio del carburante 9
Controllo del livello dell'olio motore 9
Durante l'uso 9
Sicurezza 9
Avviamento del motore 10
Innesto della coclea 11
Disinnesto della coclea 11
Autopropulsione della macchina 12
Spegnimento del motore 12
Utilizzo di Quick Stick® 12
Pulizia di un camino di scarico intasato 12
Suggerimenti 13
Dopo l'uso 13
Sicurezza 13
Prevenzione del congelamento dopo l'utilizzo 13
Manutenzione 14
Programma di manutenzione raccomandato 14
Sicurezza durante la manutenzione 14
Controllo del livello dell'olio motore 14
Controllo e regolazione delle slitte 15
Ispezione dei bordi delle lamine 15
Cambio dell'olio motore 16
Sostituzione della candela 17
Regolazione del cavo della coclea 18
Regolazione del cavo della trasmissione 18
Controllo della pressione dei pneumatici 18
Rimessaggio 19
Rimessaggio della macchina 19

Sicurezza

Questa macchina è progettata tenendo in considerazione gli standard in vigore al momento della produzione.

- Leggete e comprendete i contenuti del presente *Manuale dell'operatore* prima di avviare il motore. Assicuratevi che tutti gli addetti all'uso di questo prodotto sappiano come utilizzarlo e comprendano le avvertenze.
- Non mettete le mani o i piedi vicino alle parti mobili della macchina.
- Non utilizzate la macchina senza tutte le protezioni e altri dispositivi di sicurezza in sede e funzionanti.
- Restate lontani da qualsiasi apertura di scarico. Tenete gli astanti a distanza di sicurezza dalla macchina
- Tenete i bambini fuori dall'area di utilizzo. Non permettete mai che bambini e ragazzi utilizzino la macchina.
- Spegnete il motore prima di effettuare interventi di stasamento, manutenzione o rifornimento della macchina.

Potete trovare ulteriori voci sulle informazioni di sicurezza nelle relative sezioni di questo manuale.

Adesivi di sicurezza e informativi

Gli adesivi di sicurezza e d'istruzione sono affissi accanto a zone particolarmente pericolose. Sostituite gli adesivi danneggiati o usurati.

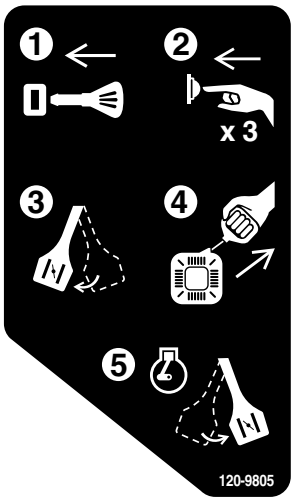

120-9805

1. Inserite la chiave.
2. Innescate il motore 3 volte.
3. Innestate lo starter.
4. Tirate il cavo di avviamento.
5. Una volta che il motore è avviato, disinnestate lo starter.

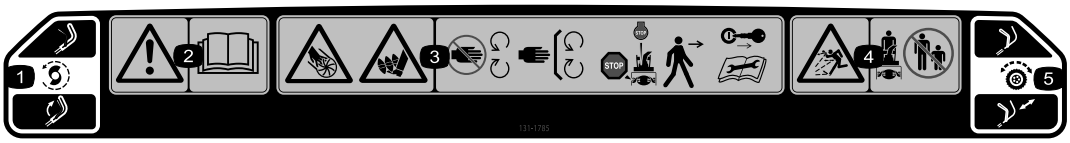

131-1785

N. cat. d'ordine 131-5921

1. Comando di coclea – Premete la leva per innestare, rilasciatela per disinnestare.
2. Avvertenza. Leggete il *Manuale dell'operatore*.
3. Pericolo di taglio/smembramento di mani o piedi, coclea: tenetevi a distanza da parti in movimento; tenete in posizione tutte le protezioni e gli schermi; spegnete il motore e attendete che la coclea si arresti prima di abbandonare la macchina; rimuovete la chiave di accensione e leggete le istruzioni prima di effettuare interventi di assistenza o manutenzione.
4. Pericolo di oggetti scagliati: tenete gli astanti a distanza di sicurezza dallo spazzaneve.
5. Autopropulsione – Spingete in basso la stegola per innestare l'autopropulsione della macchina.



131-5914

N. cat. d'ordine 131-5915

1. Pericolo di taglio e smembramento di mani o piedi causati dalla coclea-non inserite la mano nel camino; prima di eseguire interventi di revisione e manutenzione togliete la chiave di accensione e leggete le istruzioni.

Preparazione

Parti sciolte

Verificate che sia stata spedita tutta la componentistica, facendo riferimento alla seguente tabella.

Procedura	Descrizione	Qté	Uso
1	Non occorrono parti	–	Apertura della stegola.
2	Bullone (¼–20 x 1½") Dado di bloccaggio (¼–20") Bullone a testa tonda (¼–20 x 1") Dado di bloccaggio (¼–20") Vite (¼–20 x 5/8")	1 1 3 3 1	Montaggio del camino di scarico.
3	Non occorrono parti	–	Riempimento del motore con olio.

1

Apertura della stegola

Non occorrono parti

Procedura

Importante: **Assicuratevi che i cavi non vengano schiacciati durante l'apertura della stegola.**

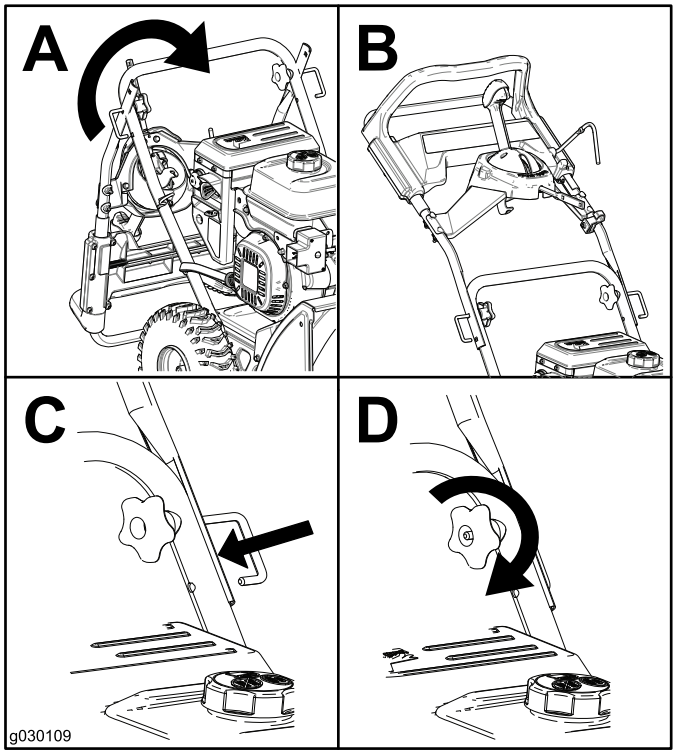

Figura 4

2

Montaggio del camino di scarico

Parti necessarie per questa operazione:

1	Bullone (¼–20 x 1½")
1	Dado di bloccaggio (¼–20")
3	Bullone a testa tonda (¼–20 x 1")
3	Dado di bloccaggio (¼–20")
1	Vite (¼–20 x 5/8")

Procedura

1. Inserite il colonnino del camino di scarico attraverso la staffa nella base della macchina e fissatelo con un bullone e un dado di bloccaggio (Figura 5).

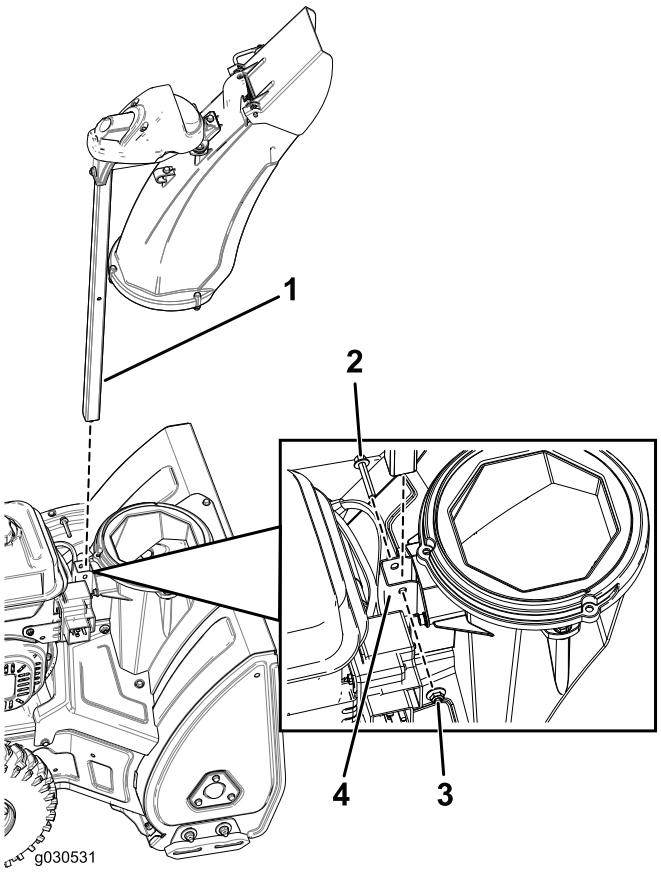

Figura 5

1. Colonnino del camino di scarico
2. Bullone (¼–20 x 1½")
3. Dado di bloccaggio (¼–20")
4. Staffa

2. Montate l'asta del camino di scarico e fissate i cavi (Figura 6).

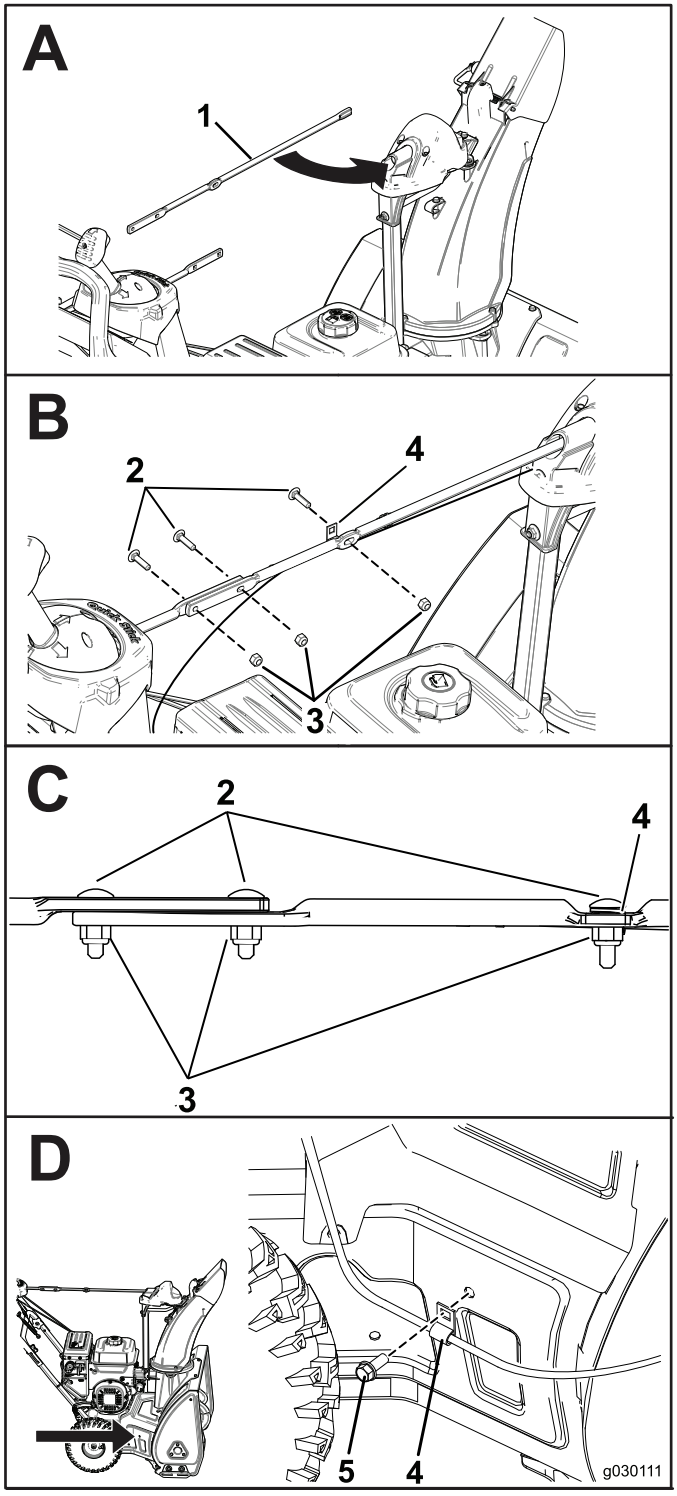

Figura 6

1. Asta del camino di scarico
2. Bullone a testa tonda (¼–20 x 1")
3. Dado di bloccaggio (¼–20")
4. Attacco per cavo
5. Vite (¼–20 x 5/8")

3

Riempimento del motore con olio

Non occorrono parti

Procedura

Questa macchina viene consegnata con olio nel motore.

Modello	Riempimento massimo
38711	0,5 litri
38712	0,7 litri

Tipo di olio: olio detergente per automobili con service classification API SJ, SL o superiore.

Consultate la Figura 7 seguente per scegliere l'olio con la viscosità più adatta alla temperatura esterna prevista:

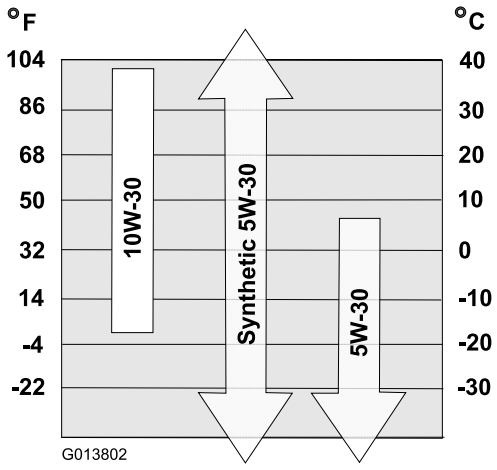

Figura 7

1. Portate la macchina su una superficie piana.
2. Pulite attorno al tappo del foro di riempimento dell'olio.
3. Controllate il livello dell'olio e rabboccate se necessario.

   Nota: Non serrate l'asta durante il controllo del livello dell'olio.

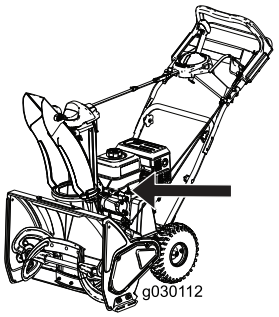

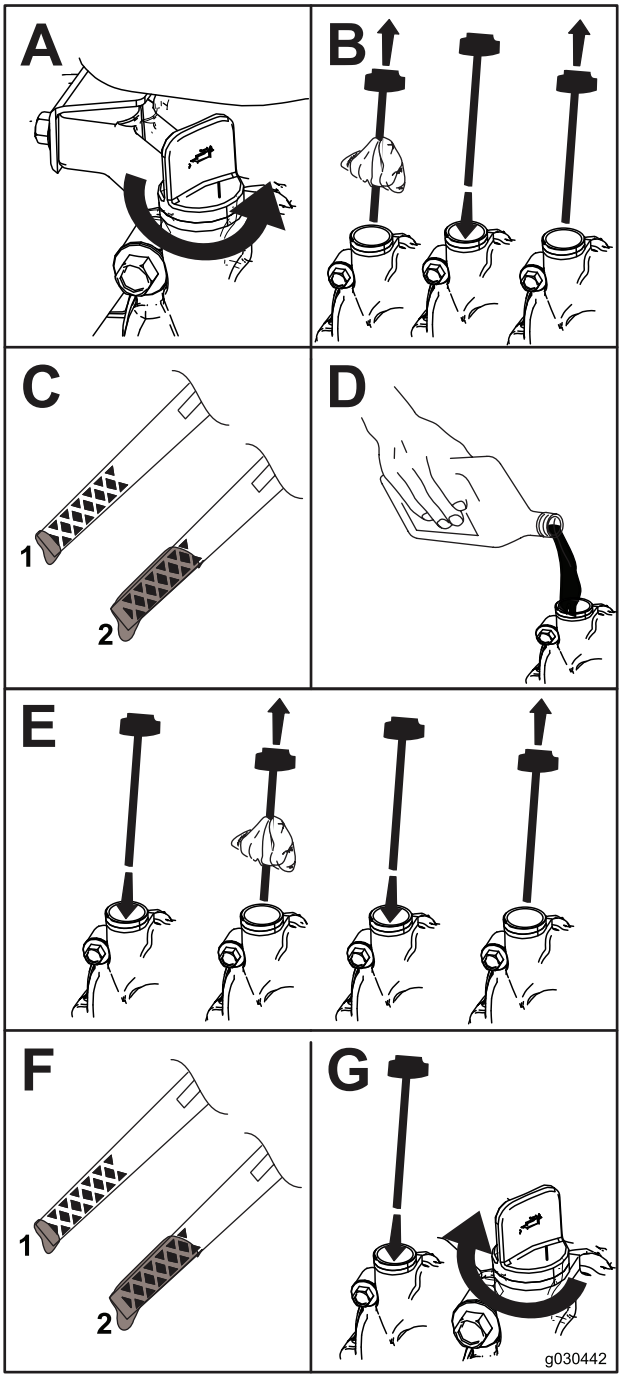

Figura 8

1. Livello dell'olio basso: aggiungete olio
2. Livello dell'olio corretto

Quadro generale del prodotto

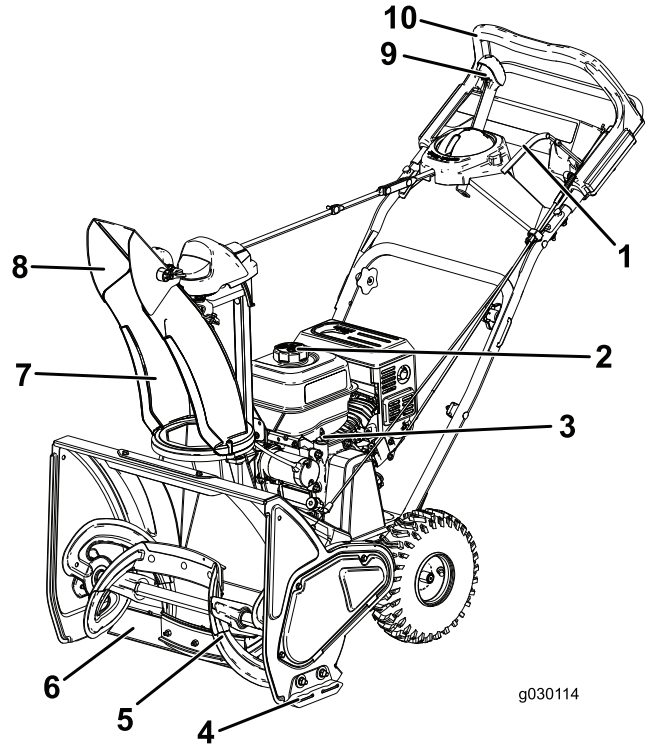

Figura 9

1. Leva della coclea
2. Tappo del foro di riempimento del carburante
3. Asta di livello
4. Slitta
5. Coclea
6. Raschiatore
7. Camino di scarico
8. Deflettore del camino di scarico
9. Comando del camino di scarico Quick Stick®
10. Maniglia superiore

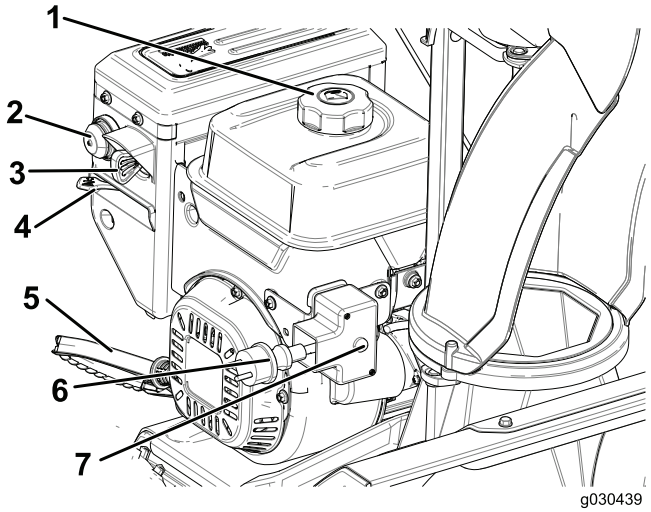

Figura 10

1. Tappo del foro di riempimento del carburante
2. Iniettore
3. Chiave di accensione
4. Starter
5. Stegola dell'avviatore autoavvolgente
6. Avviatore elettrico
7. Pulsante dell'avviamento elettrico

Funzionamento

Prima dell'uso

Sicurezza

- Utilizzate i cavi di prolunga e i connettori specificati dal produttore per tutte le macchine con motori per avviamento elettrico.
- Non utilizzate la macchina senza indumenti invernali adeguati. Non indossate capi di abbigliamento larghi poiché potrebbero impigliarsi nelle parti in movimento. Indossate calzature antiscivolo in grado di offrire la massima stabilità su superfici scivolose.
- Indossate sempre protezioni per gli occhi durante l'utilizzo o durante interventi di regolazione o riparazione, per proteggere gli occhi da eventuali oggetti estranei che la macchina potrebbe scagliare.
- Ispezionate attentamente l'area dove utilizzerete la macchina e rimuovete eventuali zerbini, slittini, tavole, fili e altri oggetti estranei.
- Qualora un carter, un dispositivo di sicurezza o una decalcomania fossero danneggiati, mancanti o illeggibili, riparateli o sostituiteli prima di riutilizzare la macchina. Inoltre, serrate tutti gli elementi di fissaggio allentati.

Riempimento del serbatoio del carburante

Carburante raccomandato:

- Per ottenere risultati ottimali utilizzate solo benzina senza piombo fresca (meno di 30 giorni) e pulita, di 87 o più ottani (metodo di classificazione (R+M)/2).
- **Etanolo:** è accettabile la benzina ossigenata con etanolo fino al 10% (miscela benzina-alcol) o 15% di MTBE (metil-t-butil etere) per volume. Etanolo e MTBE non sono la stessa cosa. La benzina con etanolo al 15% (E15) per volume non è approvata per l'uso. **Non** utilizzate mai benzina che contenga etanolo oltre il 10% per volume, come E15 (contiene il 15% di etanolo), E20 (contiene il 20% di etanolo) o E85 (contiene l'85% di etanolo). L'utilizzo di benzina non approvata può causare problemi di prestazioni e/o danni al motore non coperti dalla garanzia.
- **Non** utilizzate benzina contenente metanolo.
- Nella stagione invernale, **non** conservate il carburante nel serbatoio o nei contenitori senza utilizzare un apposito stabilizzatore.
- **Non** aggiungete olio alla benzina.

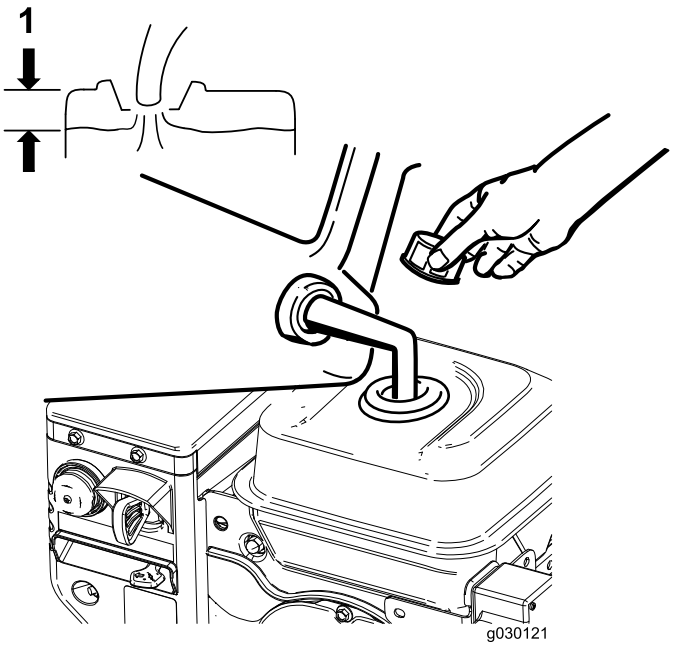

Figura 11

1. Non riempite al di sopra della parte inferiore del collo del serbatoio del carburante.

Nota: Per risultati migliori, acquistate soltanto la quantità di benzina che prevedete di utilizzare nel giro di 30 giorni. In alternativa, potete aggiungere uno stabilizzatore per carburanti alla benzina appena acquistata per mantenerla fresca fino a 6 mesi.

Controllo del livello dell'olio motore

Vedere Controllo del livello dell'olio motore (pagina 14).

Durante l'uso

Sicurezza

- **Le lame rotanti della coclea possono tagliare dita e mani.** Durante il funzionamento della macchina rimanete dietro le stegole e lontano dall'apertura di scarico. **Tenete sempre viso, mani, piedi ed altre parti del corpo e gli indumenti lontano dalle parti mobili o rotanti della macchina.**
- Non dirigete mai lo scarico verso persone o aree dove si potrebbero causare danni alla proprietà.
- Prestate cautela per evitare di scivolare o cadere. Procedete con passo regolare e tenete le mani saldamente sulla stegola. Camminate, non correte.
- Abbiate estrema cautela quando utilizzate la macchina sulle pendenze.
- Non utilizzate mai la macchina in caso di scarsa visibilità o poca luce.

- Quando indietreggiate con la macchina guardate indietro e fate attenzione.
- Quando non spazzate attivamente la neve, disinserite l'alimentazione dalle lame del rotore.
- Utilizzate i cavi di prolunga e i connettori specificati dal produttore per tutte le macchine con motori per avviamento elettrico.
- Non tentate di spazzare la neve da superfici con ghiaia o pietra frantumata. Questo prodotto è stato progettato unicamente per impiego su superfici lastricate o asfaltate.
- Non utilizzate lo spazzaneve sui tetti.
- Non tentate mai di effettuare regolazioni a motore acceso (salvo espressa indicazione del costruttore).
- Prestate la massima attenzione a eventuali pericoli nascosti ed al traffico.
- Dopo aver urtato un oggetto estraneo, spegnete il motore, togliete la chiave di accensione, ispezionate accuratamente la macchina per escludere eventuali danni ed riparate i danni prima di avviare e utilizzare la macchina.
- Se la macchina dovesse iniziare a vibrare in modo anomalo, spegnete il motore e controllatene immediatamente la causa.
- Non fate funzionare il motore in ambiente chiuso, tranne che per avviarlo e per uscire o entrare in un edificio con la macchina. Aprite le porte esterne, in quanto i gas di scarico sono estremamente pericolosi.
- Non sovraccaricate la macchina nel tentativo di spazzare troppo velocemente la neve.
- Non toccate mai un motore o una marmitta caldi.
- Ispezionare a fondo il cavo elettrico prima di collegarlo a una fonte di alimentazione elettrica. Se il cavo è danneggiato, non usatelo per avviare la macchina. Sostituite il cavo danneggiato immediatamente. Staccate sempre il cavo elettrico quando non dovete avviare la macchina.

Avviamento del motore

Nota: Inserite completamente la chiave per avviare il motore. La posizione centrale non avvierà il motore.

Utilizzo dell'avviatore autoavvolgente

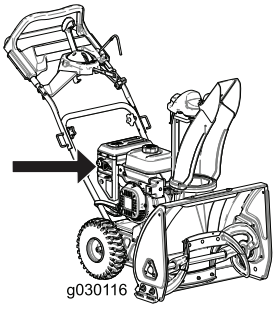

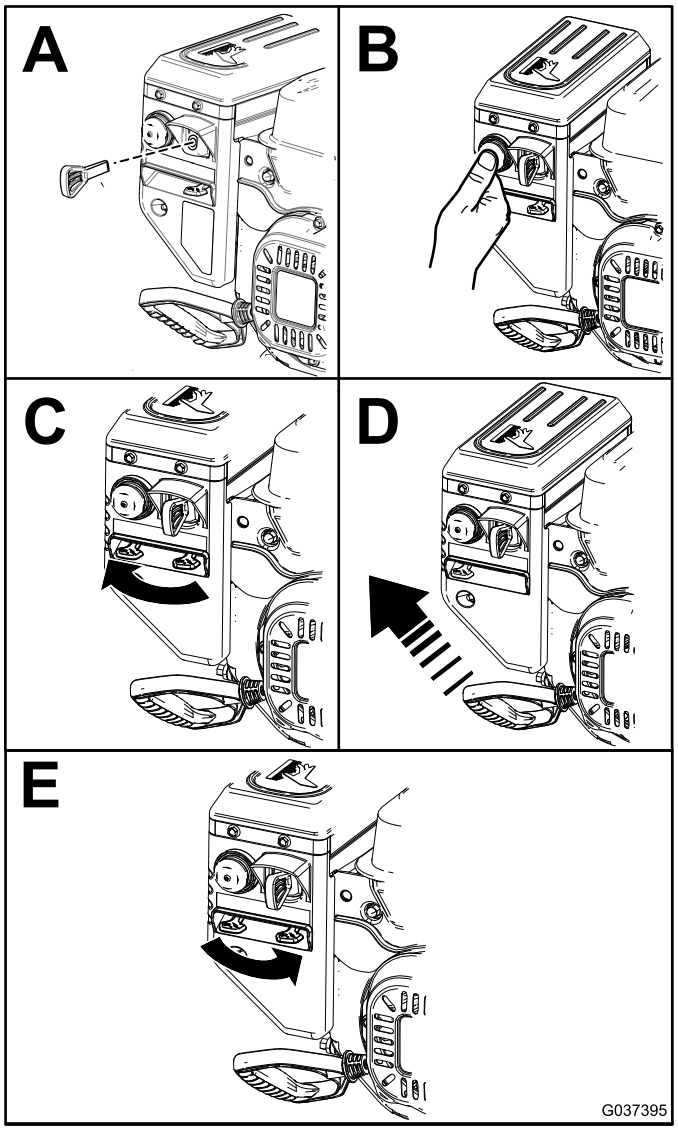

Figura 12

Nota: Utilizzate l'iniettore del motore in B di Figura 12 secondo la relativa tabella.

Utilizzo dell'avviamento elettrico

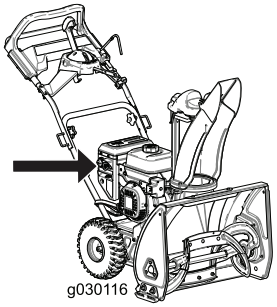

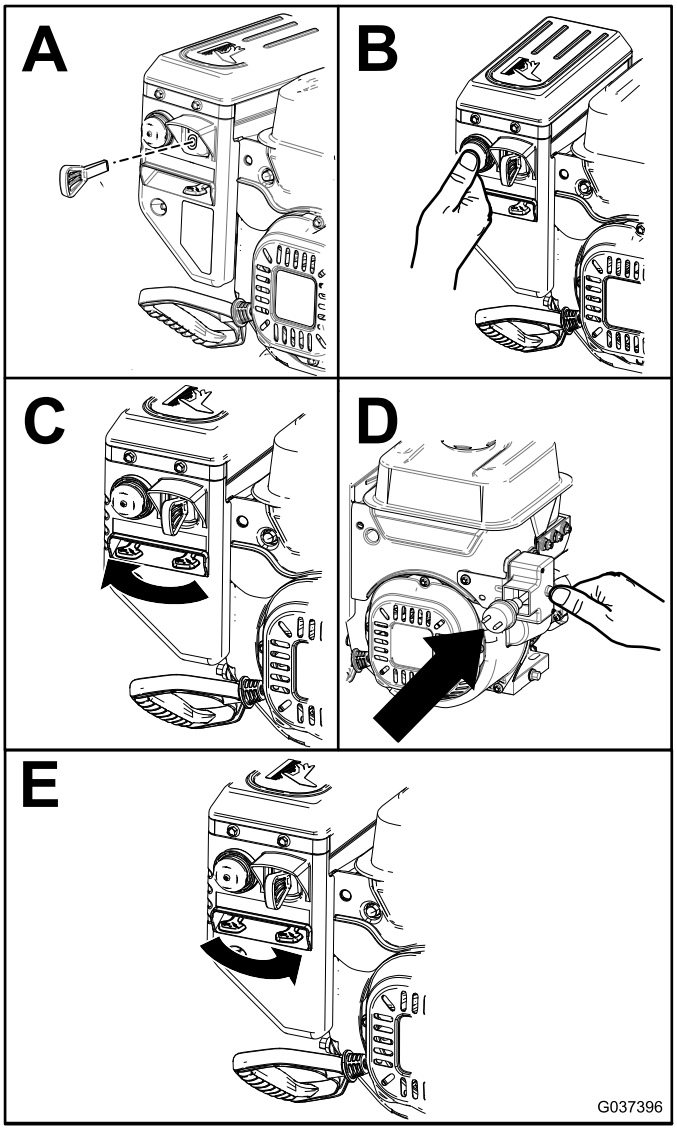

Figura 13

Nota: Utilizzate l'iniettore del motore in B di Figura 13 secondo la tabella seguente:

Numero di utilizzi dell'iniettore suggerito	Temperatura
3	-23°C e sopra
6	Sotto -23°C

Per utilizzare lo starter elettrico (solo avviamento elettrico), collegate un cavo di alimentazione all'avviatore elettrico e poi a una presa di alimentazione con un dispositivo di corrente residua (RCD). Utilizzate solo un cavo di alimentazione H05VV-F o H05RN-F raccomandato per l'uso all'aperto che non sia più lungo di 15 m (per un cavo di 1,0 mm^2) o 30 m (per un cavo di 1,5 mm^2).

Importante: Non utilizzate un cavo usurato o danneggiato.

Importante: Per non danneggiare l'avviamento elettrico, fatelo funzionare per brevi cicli, a intervalli di cinque secondi di attività seguiti da cinque secondi di riposo, e non più di 10 volte. Se a questo punto il motore non si avvia, portate la macchina a un Distributore autorizzato per la manutenzione.

⚠ AVVERTENZA

Il cavo elettrico può danneggiarsi e causare shock o incendi.

Ispezionate accuratamente il cavo elettrico prima di utilizzare la macchina. Se il cavo è danneggiato, non utilizzate la macchina. Sostituite o riparare il cavo immediatamente. Rivolgetevi a un Centro Assistenza autorizzato.

⚠ ATTENZIONE

Se lasciate la macchina collegata a una fonte di alimentazione elettrica, qualcuno potrebbe avviarla inavvertitamente e causare ferite o danni.

Staccate sempre il cavo elettrico quando non dovete avviare la macchina.

Innesto della coclea

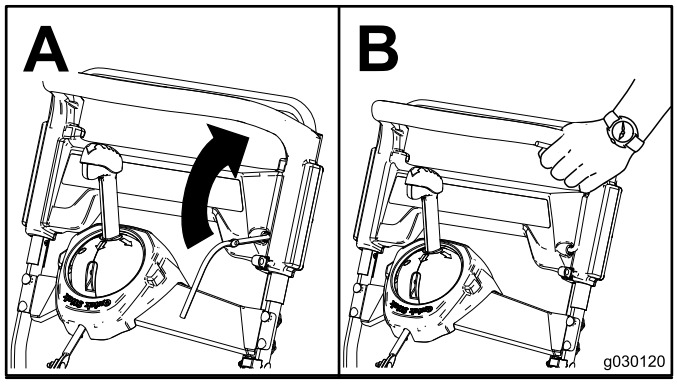

Figura 14

Disinnesto della coclea

Per disinnestare la coclea lasciate andare la relativa leva.

Autopropulsione della macchina

Per azionare l'autopropulsione della macchina, semplicemente camminate con le mani sulla stegola superiore e i gomiti ai lati e la macchina terrà automaticamente il passo con voi (Figura 15).

Nota: Potete utilizzare l'autopropulsione della macchina con la coclea innestata o disinnestata.

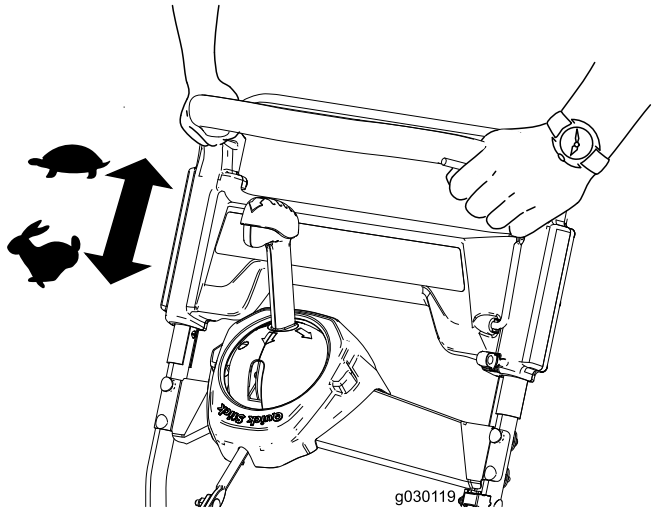

Figura 15

Spegnimento del motore

Per spegnere il motore, togliete la chiave dall'accensione o ruotatela in posizione centrale.

Utilizzo di Quick Stick®

Nota: La manopola blu deve essere completamente premuta per rilasciare il fermo e azionare Quick Stick®.

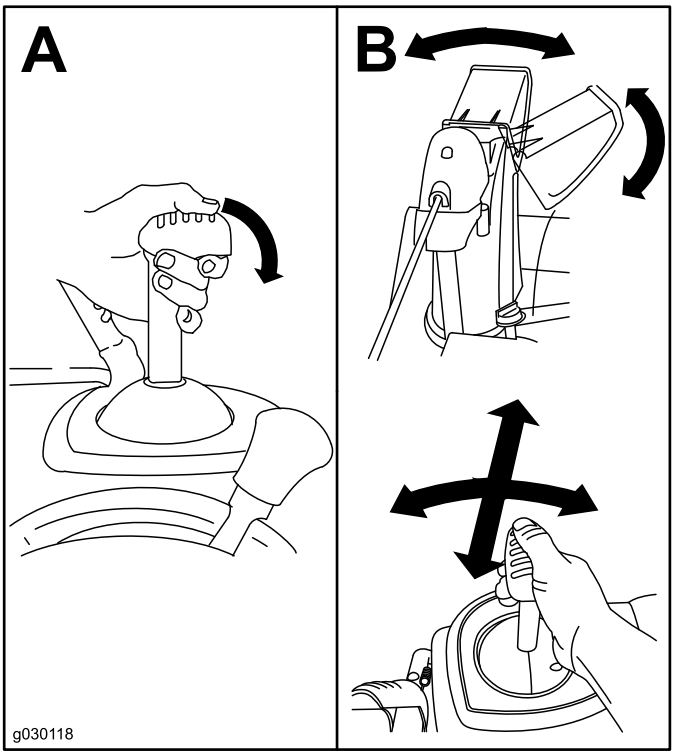

Figura 16

Pulizia di un camino di scarico intasato

Importante: La più comune causa di lesioni associate agli spazzaneve è il contatto delle mani con la coclea rotante in movimento in fondo al camino di scarico. Non usate mai le mani per pulire il camino di scarico.

1. Rimanendo in posizione di guida, rilasciate la stegola dell'autopropulsione.
2. Innestate la coclea.
3. Spingete la stegola verso il basso per sollevare la parte anteriore della macchina di qualche centimetro da terra, poi sollevate le stegole rapidamente per battere la parte anteriore della macchina per terra.
4. Disinnestate la coclea.
5. Ripetete i passaggi da 1 a 4, all'occorrenza, finché dal camino di scarico non esce un getto di neve.

Nota: Se non riuscite a stasare il camino di scarico colpendo la parte anteriore della macchina, **spegnete il motore, attendete che tutte le parti in movimento si fermino e utilizzate uno strumento di pulizia della neve (non incluso); non utilizzate mai le mani.**

Importante: Lo stasamento del camino di scarico battendo la parte anteriore della macchina per terra può fare spostare le slitte. Regolate le slitte e serrate saldamente i bulloni; fate riferimento a Controllo e regolazione delle slitte (pagina 15).

Suggerimenti

⚠ AVVERTENZA

La coclea può scagliare sassi, giocattoli ed altri corpi estranei, e ferire gravemente l'operatore o gli astanti.

- **Tenete sempre pulita l'area da oggetti che possano essere raccolti e scagliati dalle lame della ventola.**
- **Tenete lontani bambini ed animali da compagnia dall'area di utilizzo dello spazzaneve.**

- Eliminate la neve non appena potete, subito dopo una nevicata.
- Se la macchina non si sposta in avanti su superfici scivolose o nella neve alta, spingete in avanti la stegola, ma lasciate che la macchina funzioni alla propria velocità.
- Sovrapponete le passate per essere certi di rimuovere tutta la neve.
- Quando possibile, scaricate la neve sottovento.

Dopo l'uso

Sicurezza

- Non riponete mai la macchina con benzina nel serbatoio all'interno di edifici dove sono presenti possibili fonti di scintille o fiamme, quali boiler, stufe, asciugatrici. Lasciate che il motore si raffreddi prima di riporlo in un luogo chiuso.
- Quando la macchina viene messa in rimessaggio per più di 30 giorni, fate riferimento alla sezione Rimessaggio per importanti informazioni.

Prevenzione del congelamento dopo l'utilizzo

- Lasciate girare il motore per alcuni minuti affinché le parti mobili non gelino. Spegnete il motore, attendete che tutte le parti mobili si fermino e togliete il ghiaccio e la neve dalla macchina.
- Eliminate tutta la neve e il ghiaccio dalla base del camino.
- Ruotate il camino di scarico verso sinistra e verso destra per liberarlo dagli accumuli di ghiaccio.
- Con la chiave di accensione in posizione di SPEGNIMENTO, tirate il cavo dell'avviatore autoavvolgente varie volte o collegate il cavo elettrico a un'alimentazione di corrente e alla macchina e spingete il pulsante dell'avviamento elettrico una volta impedito il congelamento dell'avviatore autoavvolgente e/o dell'avviatore elettrico.
- Può accadere che quando nevica e col gelo alcuni comandi e parti mobili si congelino. Non usate forza eccessiva e non cercate di usare i comandi quando sono gelati. In caso di difficoltà nell'utilizzare comandi o parti, avviate il motore e lasciatelo girare per alcuni minuti.
- Non usate il comando del camino di scarico per cercare di spostare il camino di scarico congelato. Tenete premuta la manopola blu verso il basso e usate le mani per ruotare il camino.
- Il trasferimento della macchina su un rimorchio o un veicolo aperto può far sì che i comandi o il camino di scarico gelino.

Manutenzione

Nota: Stabilite i lati sinistro e destro della macchina dalla normale postazione di guida.

Programma di manutenzione raccomandato

Cadenza di manutenzione	Procedura di manutenzione
Dopo la prima ora	• Verificate l'eventuale presenza di elementi di fissaggio allentati e, se necessario, serrateli.
Dopo le prime 2 ore	• Cambiate l'olio motore. • Ispezionate il cavo della coclea e all'occorrenza regolatelo. • Ispezionate il cavo della trasmissione e all'occorrenza regolatelo.
Prima di ogni utilizzo o quotidianamente	• Controllate il livello dell'olio motore e, se necessario, rabboccatelo.
Ogni 100 ore	• Cambiate la candela.
Ogni anno	• Controllate le slitte ed all'occorrenza regolatele. • Ispezionate i bordi delle lamine e, se necessario, fatele sostituire, insieme al raschiatore, da un Centro Assistenza autorizzato. • Cambiate l'olio motore. • Ispezionate il cavo della coclea e all'occorrenza regolatelo. • Ispezionate il cavo della trasmissione e all'occorrenza regolatelo. • Controllate la pressione dei pneumatici. • Verificate l'eventuale presenza di elementi di fissaggio allentati e, se necessario, serrateli. • Fate controllare la cinghia di trasmissione da un Centro Assistenza autorizzato e, se necessario, sostituitela.
Ogni anno o prima del rimessaggio	• Preparate la macchina per il rimessaggio.

Sicurezza durante la manutenzione

Leggete le seguenti precauzioni di sicurezza prima di effettuare eventuali interventi di manutenzione sulla macchina:

- Prima di effettuare eventuali interventi di manutenzione, assistenza o regolazione, spegnete il motore e togliete la chiave. In caso di riparazioni di notevole entità, rivolgetevi a un Centro Assistenza autorizzato.
- Controllate a intervalli frequenti il serraggio di tutti gli elementi di fissaggio per accertare che la macchina sia in buone condizioni di sicurezza.
- Mantenete in buone condizioni le targhette di avvertenza e istruzione, e all'occorrenza sostituitele.
- Non modificate le impostazioni del regolatore sul motore.
- Acquistate soltanto parti di ricambio ed accessori originali Toro.

Controllo del livello dell'olio motore

Intervallo tra gli interventi tecnici: Prima di ogni utilizzo o quotidianamente

1. Togliete l'asta di misurazione del livello dell'olio, asciugatela e inseritela a fondo nel foro **senza avvitarla.**
2. Rimuovete l'asta e controllate il livello dell'olio.
   - Se l'olio non raggiunge la tacca Add (Figura 17), occorre rabboccare. Vedere Cambio dell'olio motore (pagina 16).
   - Se il livello dell'olio è sopra la tacca Full (Figura 17), spurgate l'olio in eccesso fino a quando il livello non arriva alla tacca Full; fate riferimento a Cambio dell'olio motore (pagina 16).

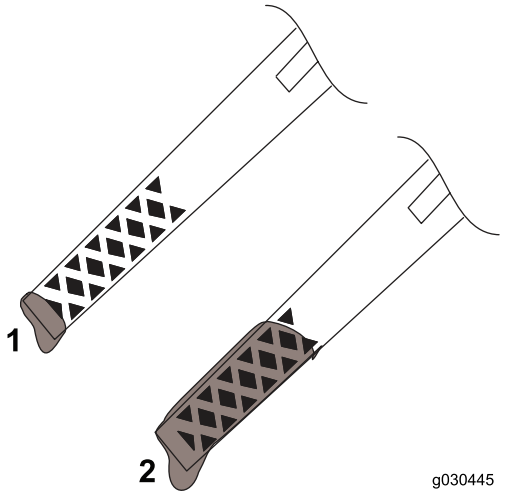

Figura 17

1. Livello dell'olio basso: aggiungete olio
2. Livello dell'olio corretto

Controllo e regolazione delle slitte

Intervallo tra gli interventi tecnici: Ogni anno

Regolate le slitte al fine di evitare che la coclea venga a contatto con il lastricato. Regolate le slitte come opportuno per compensare l'usura (Figura 18).

1. Allentate i bulloni delle slitte.
2. Fate scorrere una tavola da 5 mm sotto il raschiatore.

   Nota: L'utilizzo di una tavola più sottile determinerà una raschiatura più aggressiva. L'utilizzo di una tavola più spessa determinerà una raschiatura meno aggressiva.
3. Abbassate le slitte a terra.

   Nota: Assicuratevi che le slitte siano poggiate a terra e piatte.
4. Serrate i bulloni delle slitte.

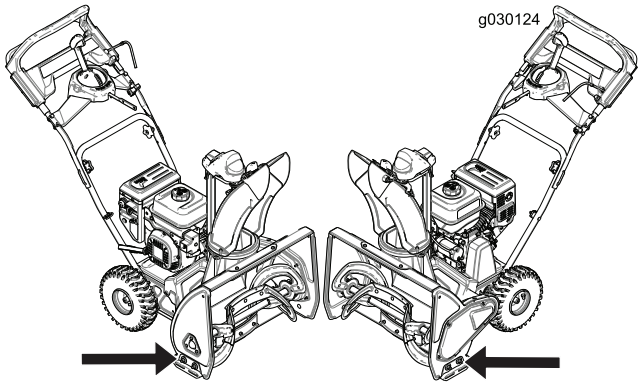

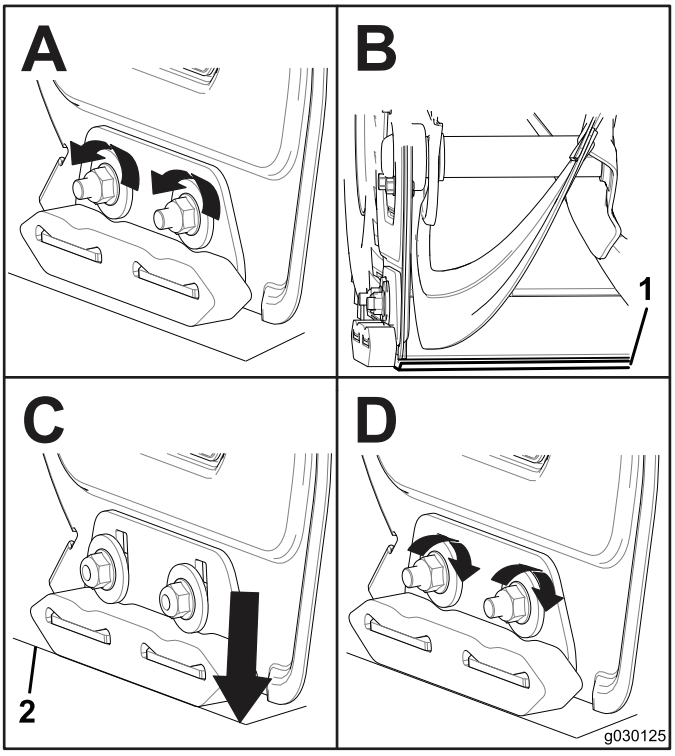

Figura 18

1. Tavola da 5 mm
2. Terra

Ispezione dei bordi delle lamine

Intervallo tra gli interventi tecnici: Ogni anno—Ispezionate i bordi delle lamine e, se necessario, fatele sostituire, insieme al raschiatore, da un Centro Assistenza autorizzato.

Prima di ogni utilizzo, cercate eventuali tracce di usura sui bordi delle lamine. Quando il bordo di una lamina si è usurato fino al foro indicatore di usura, fate sostituire le lamine da un Centro Assistenza autorizzato (Figura 19).

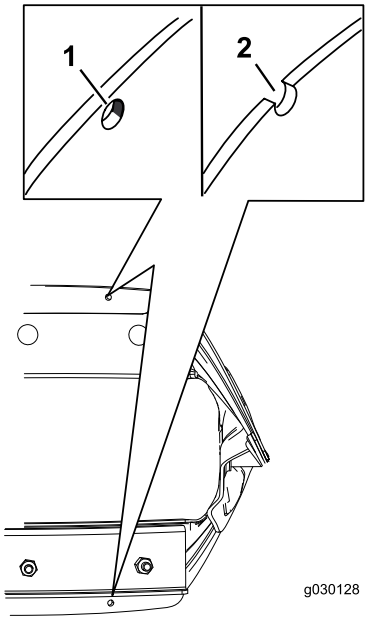

Figura 19

1. Il foro indicatore di usura è integro; non è necessario sostituire le lamine.
2. Il foro indicatore di usura non è integro; sostituite entrambe le lamine.

Cambio dell'olio motore

Intervallo tra gli interventi tecnici: Dopo le prime 2 ore

Ogni anno

Fate girare il motore alcuni minuti per scaldare l'olio prima di sostituirlo. L'olio caldo fluisce meglio e trasporta più elementi inquinanti.

1. Portate la macchina su una superficie piana.
2. Posizionate una bacinella di spurgo dell'olio sotto il tappo di spurgo dell'olio, rimuovete il tappo di spurgo e inclinate la macchina all'indietro per spurgare l'olio usato nella relativa bacinella (Figura 20).

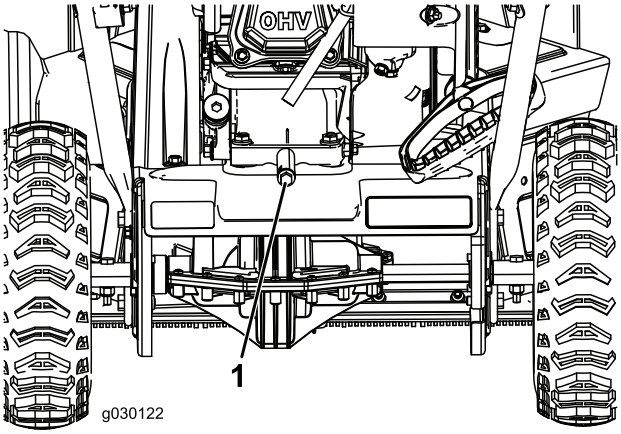

Figura 20

1. Tappo di spurgo dell'olio

3. Dopo avere fatto defluire l'olio usato, riportate la macchina in posizione operativa.
4. Montate il tappo di spurgo dell'olio e serratelo saldamente.
5. Pulite attorno al tappo del foro di riempimento dell'olio.
6. Consultate la Figura 21 seguente per scegliere l'olio con la viscosità più adatta alla temperatura esterna prevista:

Modello	Riempimento massimo
38711	0,5 litri
38712	0,7 litri

Tipo di olio: olio detergente per automobili con service classification API SJ, SL o superiore.

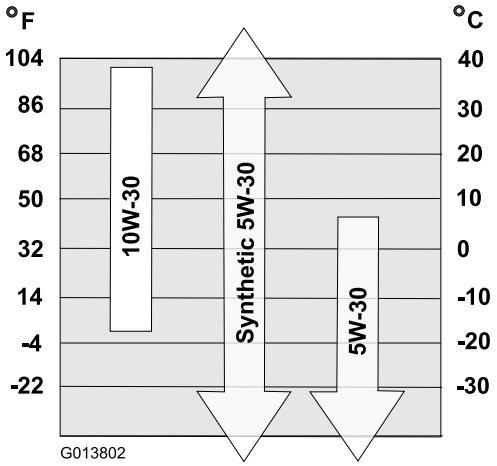

Figura 21

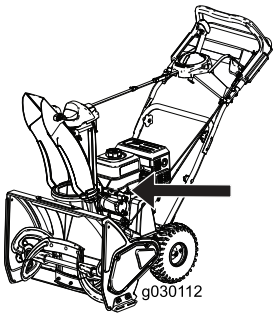

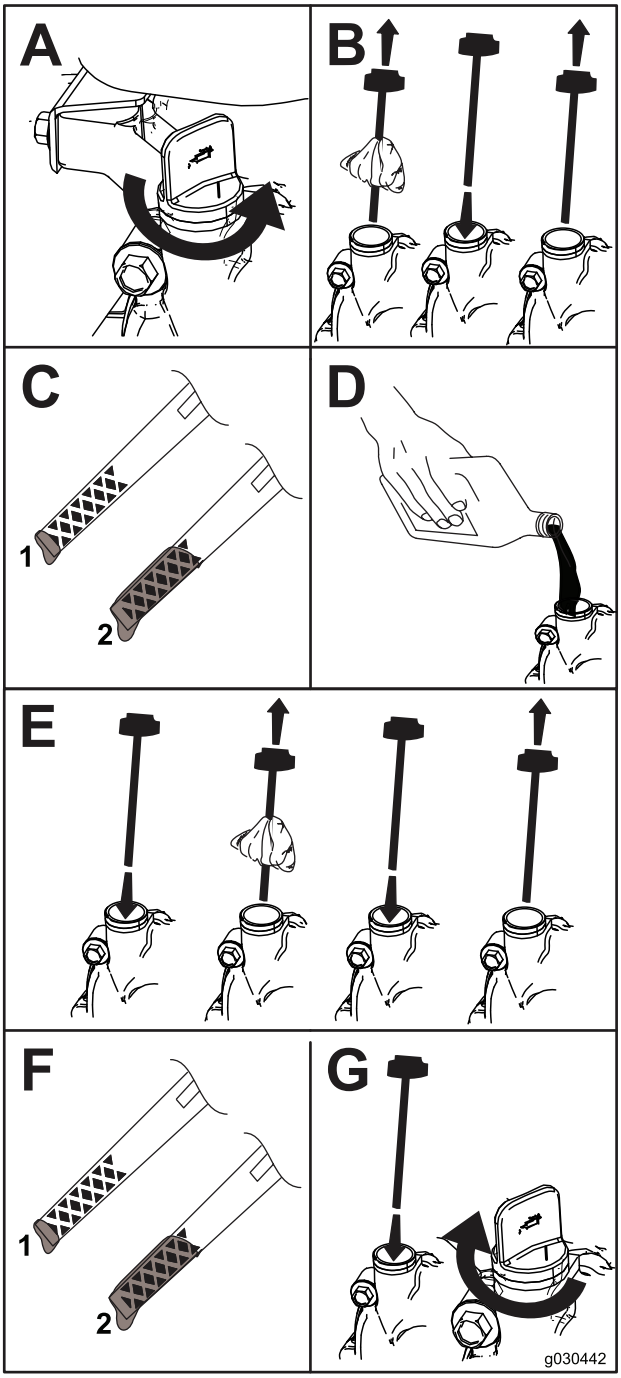

Figura 22

1. Livello dell'olio basso: aggiungete olio
2. Livello dell'olio corretto

Sostituzione della candela

Intervallo tra gli interventi tecnici: Ogni 100 ore—Cambiate la candela.

⚠ AVVERTENZA

Sostituire la candela quando il motore è caldo può comportare ustioni.

Aspettate fino a quando il motore è freddo per cambiare la candela.

Utilizzate una candela Toro o equivalente (Champion® RN9YC o NGK BPR6ES).

1. Togliete la guaina (Figura 23).

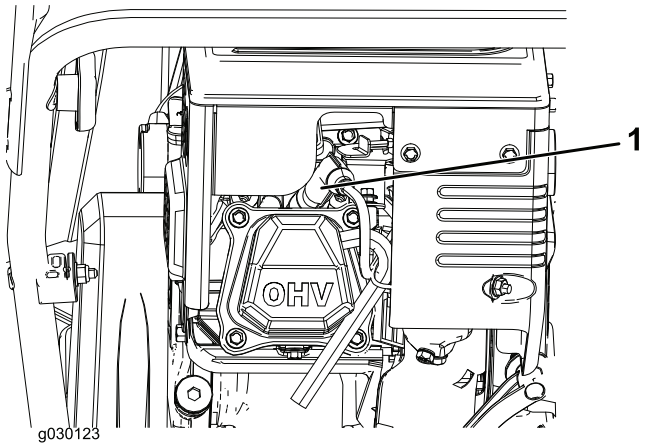

Figura 23

2. Pulite attorno alla base della candela.
3. Rimuovete ed eliminate la candela usata.

   Nota: Per rimuovere la candela occorre una prolunga per leva a cricco.
4. Impostate la distanza tra gli elettrodi su una nuova candela a 0,76 mm, come illustrato nella Figura 24.

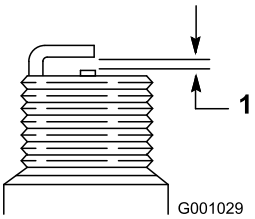

Figura 24

1. 0,76 mm

Regolazione del cavo della coclea

Intervallo tra gli interventi tecnici: Dopo le prime 2 ore

Ogni anno

Se la cinghia di trasmissione scivola o stride sotto un carico pesante, regolate il cavo della coclea.

1. Allentate il dado sul serrafilo per cavi inferiore ma non rimuovetelo (Figura 25).

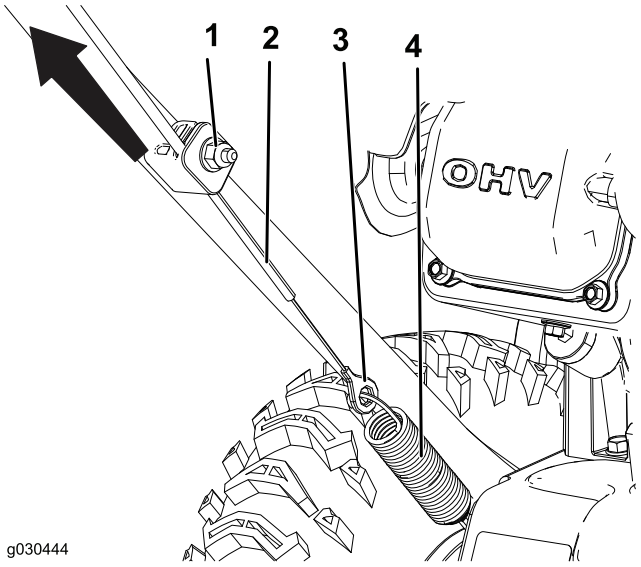

Figura 25

1. Dado
2. Cavo
3. Connettore
4. Molla

2. Tirate il cavo verso l'alto e rimuovete un po' dell'allentamento (Figura 25).

   Importante: Non rimuovete completamente l'allentamento dal cavo. Eliminando tutto l'allentamento dal cavo impedirete alla coclea di arrestarsi correttamente.

3. Tenete il cavo in posizione e serrate il dado (Figura 25).

Regolazione del cavo della trasmissione

Intervallo tra gli interventi tecnici: Dopo le prime 2 ore

Ogni anno

Se le ruote entrano facilmente in stallo o se si muovono senza l'innesto della stegola di autopropulsione, regolate il cavo della trasmissione.

1. Allentate il dado sul serrafilo per cavi superiore ma non rimuovetelo (Figura 26).

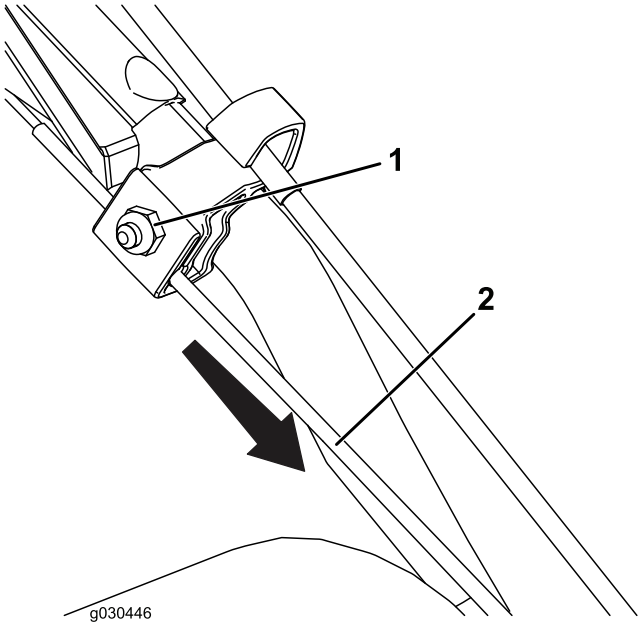

Figura 26

1. Dado
2. Cavo

2. Tirate il cavo verso il basso e rimuovete gran parte dell'allentamento nel cavo (Figura 26).

   Importante: Non rimuovete completamente l'allentamento dal cavo. Eliminando tutto l'allentamento dal cavo farete sì che le ruote si azionino senza l'innesto della stegola di autopropulsione.

3. Serrate il dado (Figura 26).

Controllo della pressione dei pneumatici

Intervallo tra gli interventi tecnici: Ogni anno

Impostate una pressione uniforme in entrambi gli pneumatici a un valore compreso tra 103 e 137 kPa.

Rimessaggio

Rimessaggio della macchina

⚠ AVVERTENZA

- **I vapori della benzina sono altamente infiammabili, esplosivi e pericolosi se inalati. Se riponete la macchina in un luogo dove è presente una fiamma libera, i vapori della benzina possono infiammarsi e causare un'esplosione.**
- **Non riponete la macchina in una casa (luogo abitativo), in un seminterrato o in un altro luogo dove possono essere presenti fonti di scintille o fiamme quali boiler, stufe, asciugatrici, forni e apparecchi simili.**
- **Non inclinate la macchina indietro quando nel serbatoio è presente del carburante, in quanto potrebbe fuoriuscire**

1. L'ultima volta che fate il pieno prima del rimessaggio stagionale, versate lo stabilizzatore per carburante nel carburante fresco, come indicato nelle istruzioni del costruttore del motore.
2. Lasciate in funzione il motore per 10 minuti per distribuire il carburante condizionato attraverso l'impianto del carburante.
3. Spegnete il motore, lasciate che si raffreddi e spurgate il serbatoio del carburante o lasciate in funzione il motore fino allo spegnimento.
4. Avviate il motore e lasciatelo girare finché non si ferma.
5. Usate lo starter o l'iniettore per avviare il motore per la terza volta, e lasciatelo girare finché non si avvia più.
6. Spurgate il carburante dal carburatore attraverso il relativo bullone in una tanica omologata per la benzina.
7. Smaltite ecologicamente il carburante non utilizzato. Riciclatelo in ottemperanza alle norme locali, oppure utilizzatelo nella vostra automobile.
8. Cambiate l'olio motore mentre il motore è caldo. Vedere Cambio dell'olio motore (pagina 16).
9. Togliete la candela.
10. Spruzzate 2 cucchiaini d'olio nel foro della candela.
11. Montate la candela manualmente e serratela a 27–30 N·m.
12. Con la chiave di accensione in posizione di SPEGNIMENTO, tirate lentamente il cavo dell'avviatore autoavvolgente per distribuire l'olio all'interno del cilindro.
13. Pulite la macchina.
14. Ritoccate le superfici scheggiate con vernice reperibile da un Distributore autorizzato. Prima di verniciarle, sabbiate le superfici interessate ed utilizzate un prodotto antiruggine per impedire che le parti metalliche si arrugginiscano.
15. Serrate tutti i dispositivi di tenuta allentati. Riparate o sostituite le parti danneggiate.
16. Coprite la macchina e riponetela in un luogo pulito e asciutto, fuori della portata dei bambini. Lasciate che il motore si raffreddi prima di riporlo in un luogo chiuso.

Note:

Informativa europea sulla privacy

Dati raccolti da Toro
Toro Warranty Company (Toro) rispetta la privacy. Al fine di elaborare i reclami in garanzia e contattarvi in caso di richiamo di un prodotto, vi chiediamo di comunicarci determinati dati personali direttamente o tramite Toro Company o un rivenditore Toro in loco.

Il sistema di garanzia Toro è installato su server situati negli Stati Uniti, dove la legge sulla tutela della privacy può prevedere una protezione diversa da quella del vostro paese.

COMUNICANDOCI I VOSTRI DATI PERSONALI ACCONSENTITE ALLA LORO ELABORAZIONE COME INDICATO NELL'INFORMATIVA SULLA PRIVACY.

Utilizzo delle informazioni da parte di Toro
Toro può utilizzare i vostri dati personali per elaborare i reclami in garanzia, contattarvi in caso di richiamo di un prodotto e per qualsiasi altro scopo di cui vi informiamo. Toro può anche condividere i vostri dati con consociate, rivenditori e altri partner commerciali collegati a tali attività. Non venderemo i vostri dati personali ad altre compagnie. Ci riserviamo il diritto di divulgare i dati personali a scopo di conformità con la legislazione applicabile e su richiesta delle autorità competenti, per il corretto funzionamento del nostro sistema o per tutelare noi stessi o gli altri utenti.

Conservazione dei dati personali
Conserveremo i vostri dati personali finché saranno necessari per gli scopi previsti al momento della loro raccolta iniziale o per altri scopi legittimi (come la conformità normativa) o laddove richiesto dalla legislazione applicabile.

Impegno di Toro alla sicurezza dei dati personali
Adottiamo precauzioni ragionevoli al fine di tutelare la sicurezza dei vostri dati personali, nonché misure atte a mantenere l'accuratezza e lo status corrente dei dati personali.

Accesso e correzione delle vostre informazioni personali
Per rivedere o correggere i vostri dati personali, contattateci via email all'indirizzo legal@toro.com.

Legislazione australiana relativa ai consumatori

I clienti australiani potranno reperire i dettagli concernenti la legislazione australiana relativa ai consumatori all'interno della confezione o il concessionario Toro in loco.

Dichiarazione di garanzia sul controllo delle emissioni

Per Stati Uniti, California e Canada



I vostri diritti e doveri di garanzia

L'Air Resources Board della California (CARB), l'Environmental Protection Agency degli Stati Uniti (EPA) e The Toro Company sono lieti di illustrare la garanzia del sistema di controllo delle emissioni relativa al vostro motore/attrezzatura off-road di piccole dimensioni 2017–2018. In California e negli Stati Uniti, i motori/le attrezzature off-road di piccole dimensioni devono essere progettati, costruiti e certificati in conformità con le rigorose norme anti-inquinamento. The Toro Company garantisce il sistema di controllo delle emissioni su motori/attrezzature off-road di piccole dimensioni per il periodo di tempo indicato sotto, salvo uso improprio, incuria o manutenzione errata del motore/attrezzatura stessi.

Il sistema di controllo delle emissioni può comprendere componenti quali carburatore, sistema di iniezione carburante, sistema di accensione, convertitore catalitico, serbatoi del carburante, tubi del carburante, tappi del carburante, valvole, canister, filtri, flessibili vapore, raccordi, connettori e relativi componenti associati alle emissioni.

Nei casi coperti dalla garanzia, The Toro Company provvederà alla riparazione gratuita del vostro motore/attrezzatura off-road di piccole dimensioni, ad inclusione di diagnosi, parti e manodopera.

Copertura della garanzia del produttore

Il presente sistema di controllo delle emissioni è garantito per due anni o per la durata della garanzia del marchio Toro, a seconda dell'opzione della durata maggiore. Eventuali parti difettose connesse alle emissioni, montate sul vostro motore/attrezzatura, saranno riparate o sostituite da The Toro Company.

Responsabilità del proprietario

Il proprietario del motore off-road di piccole dimensioni è responsabile dell'esecuzione della manutenzione necessaria indicata nel *Manuale dell'operatore*. Si raccomanda di conservare tutte le ricevute relative alla manutenzione del motore/attrezzatura off-road di piccole dimensioni, tuttavia Toro non potrà rifiutare la garanzia unicamente a causa della mancanza di ricevute.

Il proprietario deve tuttavia essere consapevole che Toro può negare la copertura della garanzia nel caso in cui il motore/attrezzatura off-road di piccole dimensioni o un suo componente abbia subito un guasto a causa di uso improprio, incuria, manutenzione errata o modifiche non approvate.

Alla rilevazione del problema, il proprietario è tenuto a portare il motore/attrezzatura off-road di piccole dimensioni presso un Centro Assistenza Toro autorizzato. Le riparazioni in garanzia saranno completate entro un periodo di tempo ragionevole, non superiore a trenta (30) giorni.

Per qualsiasi chiarimento sulla copertura della garanzia, potete contattarci presso:

Customer Care Department, Consumer Division
Toro Warranty Company
8111 Lyndale Avenue South
Bloomington, MN 55420-1196
1-888-384-9939 (clienti statunitensi e canadesi)
Inviate un'e-mail all'Assistenza clienti all'indirizzo: www.toro.com

Copertura generale della garanzia sulle emissioni

The Toro Company garantisce all'acquirente finale e ad ogni successivo proprietario che il motore/attrezzatura off-road di piccole dimensioni è:

- stato progettato, costruito e certificato in conformità con tutte le norme sulle emissioni applicabili, e
- esente da difetti di materiali e lavorazione in grado di causare l'avaria di una parte in garanzia; e
- identico per quanto riguarda ogni aspetto materiale alle parti descritte nella richiesta di certificazione.

Il periodo di garanzia inizia dalla data di consegna del motore/attrezzatura off-road di piccole dimensioni all'acquirente finale. Il periodo di garanzia ha la durata di due anni o la durata della garanzia del marchio Toro, a seconda dell'opzione della durata maggiore.

Ai sensi di determinate condizioni ed esclusioni sottoindicate, si riporta di seguito la garanzia delle parti connesse alle emissioni gassose:

1. Le parti in garanzia delle quali nelle istruzioni scritte in dotazione non sia prevista la sostituzione come manutenzione necessaria, sono garantite per il periodo indicato sopra. In caso di guasto di una parte durante il periodo di copertura della garanzia, questa sarà riparata o sostituita da The Toro Company. La parte riparata o sostituita in garanzia sarà garantita per il rimanente periodo di garanzia.
2. Le parti in garanzia delle quali nelle istruzioni scritte in dotazione sia prevista soltanto l'ispezione ordinaria, sono garantite per il periodo indicato sopra. La parte riparata o sostituita in garanzia sarà garantita per il rimanente periodo di garanzia.
3. Le parti in garanzia delle quali nelle istruzioni scritte in dotazione sia prevista la sostituzione come manutenzione necessaria, sono garantite per il periodo di tempo precedente la prima scadenza per la sostituzione programmata della parte in questione. In caso di guasto di una parte antecedente alla prima sostituzione programmata, questa sarà riparata o sostituita da The Toro Company. La parte riparata o sostituita in garanzia sarà garantita per il rimanente periodo precedente la prima scadenza per la sostituzione programmata della parte in questione.
4. La riparazione o sostituzione di qualsiasi parte in garanzia ai sensi delle presenti clausole di garanzia dovrà essere effettuata a titolo gratuito da un Centro Assistenza autorizzato.
5. I servizi o le riparazioni in garanzia dovranno essere forniti da un Centro Assistenza autorizzato a fornire l'assistenza per motori o attrezzature.
6. Non dovranno essere addebitate al proprietario le spese per la diagnostica direttamente associata alla determinazione dell'effettiva difettosità della parte in garanzia relativa alle emissioni, purché tale diagnostica venga effettuata presso un Centro Assistenza autorizzato.
7. The Toro Company è responsabile dei danni ad altri componenti di motori/attrezzature provocati dal guasto di una parte in garanzia nel periodo di copertura della stessa.
8. Nel corso del periodo di garanzia dei motori/attrezzature off-road di piccole dimensioni indicato sopra, The Toro Company dovrà conservare una giacenza di parti in garanzia sufficiente a far fronte alla domanda prevista di tali parti.
9. Qualsiasi intervento di manutenzione o riparazione in garanzia potrà utilizzare parti di ricambio approvate dal produttore, che saranno fornite a titolo gratuito al proprietario. Tale utilizzo non ridurrà gli obblighi in garanzia di The Toro Company.
10. Non è consentito l'uso di parti aggiuntive o modificate che non siano state approvate da The Toro Company. L'uso di parti aggiuntive o modificate non approvate da parte dell'acquirente potrà rendere inammissibile un reclamo in garanzia. The Toro Company non sarà tenuta a garantire guasti di parti in garanzia causati dall'uso di parti modificate o aggiuntive non approvate.

Parti in garanzia

Si riporta di seguito l'elenco delle parti coperte dalla garanzia delle emissioni, nella misura in cui tali parti erano presenti sul motore/attrezzatura Toro e/o nell'impianto del carburante Toro in dotazione:

1. Componenti dell'impianto del carburante
   - Carburatore e componenti interni
   - Arricchimento per avviamento a freddo (iniettore o motorino di avviamento)
   - Pompa del carburante
   - Tubi, raccordi e morsetti del carburante
   - Serbatoio, tappo e collegamento del carburante
   - Canister a carboni attivi
2. Impianto di induzione dell'aria
   - Filtro dell'aria
   - Collettore della presa d'aria
   - Sfiato e tubo/i della coppa dell'olio
   - Tubo e raccordi di spurgo
3. Sistema di accensione
   - Candela/e e cappellotto/i
   - Sistema di accensione magnetico
4. Impianto di scarico catalitico
   - Convertitore catalitico
   - Collettore di scarico
   - Impianto e valvola/e di iniezione dell'aria
5. Articoli vari utilizzati nel sistema di controllo delle emissioni
   - Valvole, interruttori e tiranteria
   - Connettori, raccordi e staffe

La garanzia del marchio Toro e la Garanzia sull'avviamento Toro GTS

Prodotti per la neve per uso residenziale (Int'l)

Condizioni e prodotti coperti

The Toro Company e la sua affiliata, Toro Warranty Company, ai sensi di un accordo tra le medesime, garantiscono congiuntamente la riparazione dei prodotti Toro elencati sotto qualora essi presentassero difetti di materiale o lavorazione o se il motore coperto da garanzia Toro GTS (Guaranteed to Start) non si avvia al primo o al secondo tentativo, a condizione che siano state eseguite le operazioni di manutenzione ordinaria previste nel *Manuale dell'operatore*.

La garanzia copre il costo dei componenti e della manodopera, mentre il trasporto è a carico del cliente.

I seguenti periodi di tempo vengono applicati dalla data d'acquisto originaria:

Prodotti	**Periodo di garanzia**
Spazzaneve	
• Powerlite e CCR – monostadio	2 anni per uso residenziale [2] 45 giorni per uso commerciale
—Motore	Garanzia GTS [2] anni per uso residenziale 2
• SnowMax	3 anni per uso residenziale [2] 45 giorni per uso commerciale
—Camino di scarico, deflettore del camino di scarico e alloggiamento della ventola	A vita (solo per il proprietario originario)[1]
• PowerMax – doppio stadio	3 anni per uso residenziale [2] 45 giorni per uso commerciale
—Camino di scarico, deflettore del camino di scarico e alloggiamento della ventola	A vita (solo per il proprietario originario)[1]
Spazzaneve elettrici	2 anni per uso residenziale [2] Nessuna garanzia per uso commerciale

[1]Acquirente originale indica la prima persona che ha acquistato il prodotto Toro.

[2]"Normale uso residenziale" significa l'uso del prodotto sul lotto della vostra abitazione. L'uso in più luoghi è considerato uso commerciale ed in tal caso viene applicata la garanzia per uso commerciale.

Responsabilità del proprietario

Il proprietario deve eseguire la manutenzione del Prodotto Toro in conformità alle procedure di manutenzione riportate nel *Manuale dell'operatore*. La manutenzione ordinaria è a vostro carico, sia essa eseguita da un concessionario o da voi stesso.

Istruzioni per ottenere il servizio in garanzia

Se credete che il vostro prodotto Toro riveli difetti di materiali o lavorazione, osservate la seguente procedura.

1. Per la revisione del prodotto rivolgetevi al rivenditore di zona. Se per qualsiasi motivo non potete rivolgervi al rivenditore di zona, contattate qualsiasi Distributore Toro autorizzato per prenotare la revisione. Visitate il sito http://www.toro.com per individuare un distributore Toro nella vostra zona.
2. Portate il prodotto e la prova d'acquisto (ricevuta di vendita) al Centro Assistenza. Se per qualsiasi motivo non siete soddisfatti dell'analisi o del servizio del Centro Assistenza, contattateci al:

   Toro Warranty Company
   Customer Care Department, RLC Division
   8111 Lyndale Avenue South
   Bloomington, MN 55420-1196, USA
   001–952–948–4707

Articoli e condizioni non coperti da garanzia

Non esiste altra garanzia espressa ad eccezione della copertura su sistemi di emissione speciali e sul motore di alcuni prodotti. Quanto segue è escluso dalla presente espressa garanzia.

- Costo della regolare manutenzione o delle parti soggette a usura, come lame del rotore (pale), lame del raschietto, cinghie, carburante, lubrificanti, cambi d'olio, candele, cavo/cablaggio o regolazioni del freno.
- I componenti che si guastano a causa della normale usura
- Qualsiasi prodotto o componente che sia stato alterato, utilizzato impropriamente, trascurato o che richieda sostituzione o riparazione a causa di incidenti o mancanza di adeguata manutenzione.
- Spese di ritiro e consegna
- Riparazioni o tentativi di riparazione non eseguiti da Centri Assistenza Toro autorizzati
- Le riparazioni necessarie a causa di guasti dovuti al mancato rispetto della procedura raccomandata per il carburante (consultare il *Manuale dell'operatore* per maggiori informazioni)
  - La rimozione di contaminanti dall'impianto del carburante non è coperta dalla garanzia
  - L'utilizzo di carburante vecchio (più di un mese) o carburante contenente etanolo in percentuale superiore al 10% o MTBE in percentuale superiore al 15%
  - Il mancato svuotamento del sistema di alimentazione prima di un periodo di inutilizzo superiore a un mese
- Le riparazioni o regolazioni volte a correggere difficoltà di avviamento a causa del mancato svolgimento delle corrette procedure di manutenzione o procedure raccomandate relative al carburante.
- Condizioni operative particolari per le quali l'avviamento può richiedere più di due tentativi:
  - Primi avviamenti dopo un periodo prolungato di inutilizzo di oltre tre mesi o dopo un rimessaggio stagionale
  - Procedure di avviamento non corrette – In caso di difficoltà nell'avviamento dell'unità, consultate il *Manuale dell'operatore* per accertarvi di seguire le procedure corrette. In questo modo potrete risparmiarvi una visita non necessaria presso un Centro Assistenza Toro autorizzato.

Condizioni generali

L'acquisto è coperto dalle leggi nazionali di ciascun paese. La presente garanzia non limita i diritti riservati all'acquirente da tali leggi.