Form No. 3407-121 Rev A

SnowMax 724- og 824 QXE-snøfreser

Modellnr. 38711—Serienr. 400010798 og oppover

Modellnr. 38712—Serienr. 400010798 og oppover

Brukerhåndbok

Dette produktet er i samsvar med alle relevante europeiske direktiver. Se eget samsvarserklæringsskjema for produktet for detaljert informasjon.

Innledning

Denne maskinen er beregnet på privat bruk. Den er beregnet for å fjerne snø fra fast dekke, som oppkjørsler, fortauer og andre trafikkerte overflater på bolig- eller kommersielle eiendommer. Den er ikke beregnet på å fjerne andre materialer enn snø, og er heller ikke beregnet på å rydde unna grus.

Les denne håndboken nøye, slik at du lærer å bruke og vedlikeholde produktet på riktig måte og unngår person- eller produktskade. Det er ditt ansvar å bruke produktet på en riktig og sikker måte.

Du kan kontakte Toro direkte på www.Toro.com for informasjon om maskiner og tilbehør, hjelp til å finne en forhandler eller for å registrere maskinen din.

Hvis maskinen må repareres eller du trenger originale Toro-deler eller mer informasjon, kan du kontakte et autorisert forhandlerverksted eller Toros kundeserviceavdeling. Ha modell- og serienummer for hånden når du tar kontakt. Figur 1 identifiserer plasseringen av modell- og serienummeret på maskinen. Skriv inn numrene i de tomme feltene.

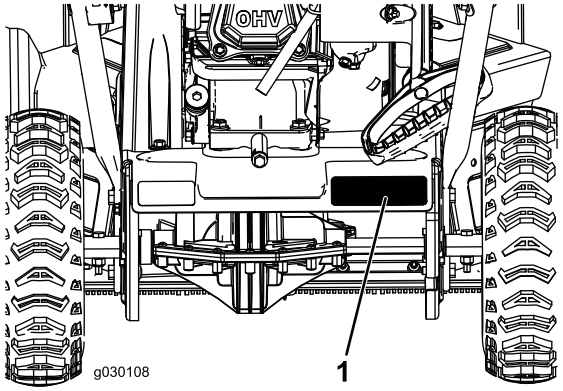

Figur 1

1. Plassering av modell- og serienummer

Modellnr. _____

Serienr. _____

Denne brukerhåndboken identifiserer mulige farer og identifiserer sikkerhetsbeskjeder gjennom sikkerhetsvarslingssymbolet (Figur 2) som varsler om en fare som kan føre til alvorlige skader eller dødsfall hvis man ikke tar de anbefalte forholdsreglene.



Figur 2

1. Sikkerhetsvarselssymbol

I tillegg brukes to ord for å utheve informasjon. **Viktig** gjør oppmerksom på spesiell mekanisk informasjon og **Obs** henviser til generell informasjon som er verdt å huske.

For modeller med oppgitt kraft, var motorens bruttokraft fastsatt av motorprodusenten ved testing i overensstemmelse med SAE J1940. Ettersom de er konfigurert til å overholde sikkerhets-, utslipps- og driftskrav, vil faktiske motorhestekrefter for snøfresere i denne klassen være betydelig lavere.

Viktig: Hvis du bruker denne maskinen over 1 500 m i en kontinuerlig periode, påse at høydesettet er installert slik at motoren innfrir CARB/EPA-utslippskrav. Høydesettet øker motorens ytelse og forhindrer tilgrising av tennpluggen, startvansker og økt utslipp. Når du har montert settet, fest høydemerket ved siden av seriemerket på maskinen. Kontakt et autorisert Toro-forhandlerverksted for å få korrekt høydesett og høydemerke for maskinen din. For å finne en forhandler nær deg, gå til vårt nettsted på www.Toro.com, eller ta kontakt med Toros kundepleieavdeling på nummeret som er oppført i erklæringen om utslippskontrollgaranti. Fjern settet fra motoren, og gjenopprett motoren til sin opprinnelige fabrikkonfigurasjon når du kjører motoren under 1 500 m. Ikke bruk en motor som har blitt konvertert for bruk i høytliggende områder, i lavtliggende områder, da dette kan overopphete og skade motoren. Hvis du er usikker på om maskinen har blitt konvertert til bruk i høytliggende områder, se etter følgende merke (Figur 3).

© 2016—The Toro® Company
8111 Lyndale Avenue South
Bloomington, MN 55420

Registrer ditt produkt på www.Toro.com.

CE

Oversettelse av originalen (NO)
Trykt i USA
Med enerett

3407-121 A

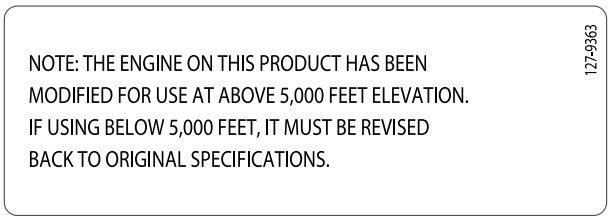

Figur 3

Dette tenningssystemet overholder Canadas ICES-002.

Innhold

Innledning 1
Sikkerhet 2
Sikkerhets- og instruksjonsmerker 3
Montering 5
1 Folde ut håndtaket 5
2 Montere utløpssjakt 6
3 Fylle olje på motoren 6
Oversikt over produktet 8
Bruk 9
Før bruk 9
Sikkerhet 9
Fylle tanken 9
Kontrollere motoroljenivået 9
Under bruk 9
Sikkerhet 9
Starte motoren 10
Koble til spiralbladet 11
Koble fra spiralbladet 12
Selvdrift av maskinen 12
Slå av motoren 12
Bruke Quick Stick® 12
Rengjøre en blokkert utløpssjakt 12
Brukstips 13
Etter bruk 13
Sikkerhet 13
Motvirke tilfrysing etter bruk 13
Vedlikehold 14
Anbefalt vedlikeholdsplan 14
Sikkerhet ved vedlikehold 14
Kontrollere motoroljenivået 14
Kontrollere og justere støtteplatene 15
Kontrollere kastebladene 15
Skifte motorolje 15
Bytte ut tennpluggen 17
Justere spiralbladkabelen 17
Justere girkabelen 17
Kontrollere trykket i dekkene 18
Lagring 19
Lagring av snøfreseren 19

Sikkerhet

Denne maskinen ble laget i henhold til gjeldende standarder på produksjonstidspunktet.

- Les og forstå innholdet i denne *brukerhåndboken* før du starter motoren. Sørg for at alle som bruker dette produktet vet hvordan de skal bruke produktet og forstår advarslene.
- Hold hender og føtter borte fra roterende deler på maskinen.
- Bruk aldri maskinen uten at alle verneplater og andre sikkerhetsanordninger sitter på plass og fungerer.
- Hold deg unna alle åpninger på utløpssjakten. Hold andre på trygg avstand fra maskinen.
- Hold barn borte fra arbeidsområdet. La aldri barn få bruke maskinen.
- Slå av motoren før du rensker, vedlikeholder eller fyller drivstoff på maskinen.

Du finner mer sikkerhetsinformasjon i de respektive delene gjennom hele håndboken.

Sikkerhets- og instruksjonsmerker

Sikkerhets- og instruksjonsmerker er plassert nær områder som utgjør en mulig fare. Erstatt skadde eller manglende merker.

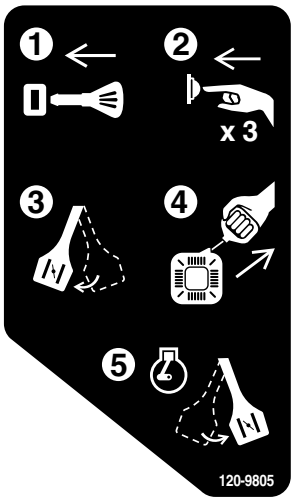

120-9805

1. Sett inn nøkkelen.
2. Prim motoren tre ganger.
3. Aktiver choken.
4. Trekk i startkabelen.
5. Når motoren har startet, deaktiver choken.

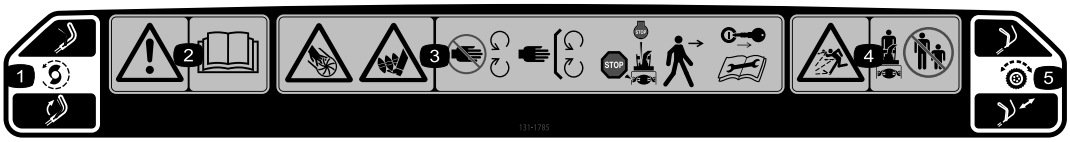

131-1785

Bestill delenr. 131-5921

1. Spiralbladsdrivverk – klem spaken for å aktivere, slipp spaken for å deaktivere.
2. Advarsel – les *brukerhåndboken*.
3. Fare for kutting/amputasjon av hender og føtter, spiralblad – hold deg unna bevegelige deler, hold alle deksler på plass, stopp motoren og vent til spiralbladet stanser før du forlater maskinen, ta ut tenningsnøkkelen og les instruksene før du utfører vedlikehold.
4. Fare for at gjenstander slynges gjennom luften – hold trygg avstand fra snøfreseren.
5. Selvdrift – skyv ned håndtaket for å aktivere selvdriften.



131-5914

Bestill delenr. 131-5915

1. Fare for amputering av hender og føtter, spiralblad – hold hender vekk fra sjakten, ta ut tenningsnøkkelen og les instruksjonene før service eller vedlikehold.

Montering

Løse deler

Bruk diagrammet nedenfor som en sjekkliste for å kontrollere at alle delene er sendt.

Prosedyre	Beskrivelse	Ant.	Bruk
1	Ingen deler er nødvendige	–	Fold ut håndtaket.
2	Bolt (1/4–20 X 1½ tomme) Låsemutter (1/4–20 tomme) Låsebolt (1/4–20 x 1 tommer) Låsemutter (1/4–20 tomme) Skrue (1/4–20 X 5/8 tomme)	1 1 3 3 1	Monter utløpssjakten.
3	Ingen deler er nødvendige	–	Fyll olje på motoren.

1

Folde ut håndtaket

Ingen deler er nødvendige

Prosedyre

Viktig: **Kontroller at kablene ikke kommer i klem når du slippe ut håndtaket.**

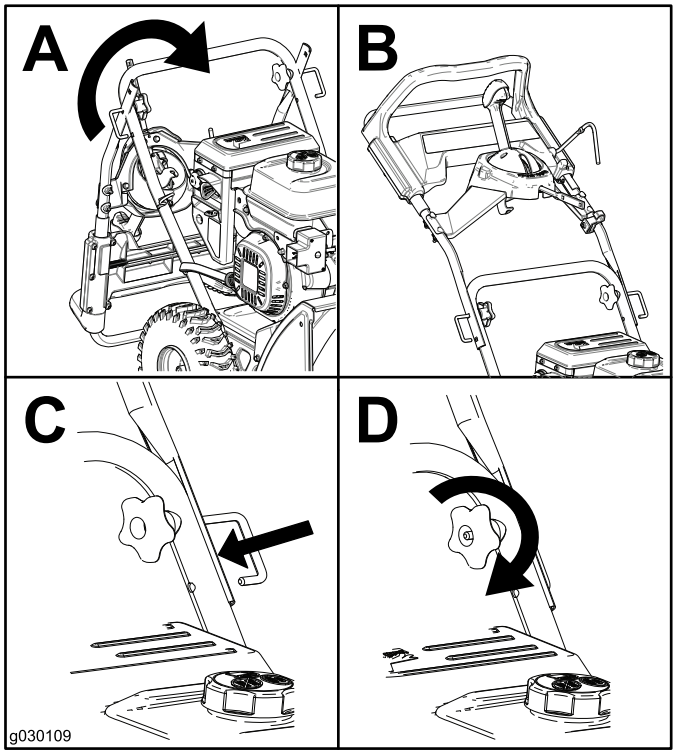

Figur 4

2

Montere utløpssjakt

Deler som er nødvendige for dette trinnet:

1	Bolt (1/4–20 X 1½ tomme)
1	Låsemutter (1/4–20 tomme)
3	Låsebolt (1/4–20 x 1 tommer)
3	Låsemutter (1/4–20 tomme)
1	Skrue (1/4–20 X 5/8 tomme)

Prosedyre

1. Sett inn sjaktstangen gjennom braketten nederst på maskinen, og fest den med en bolt og låsemutter (Figur 5).

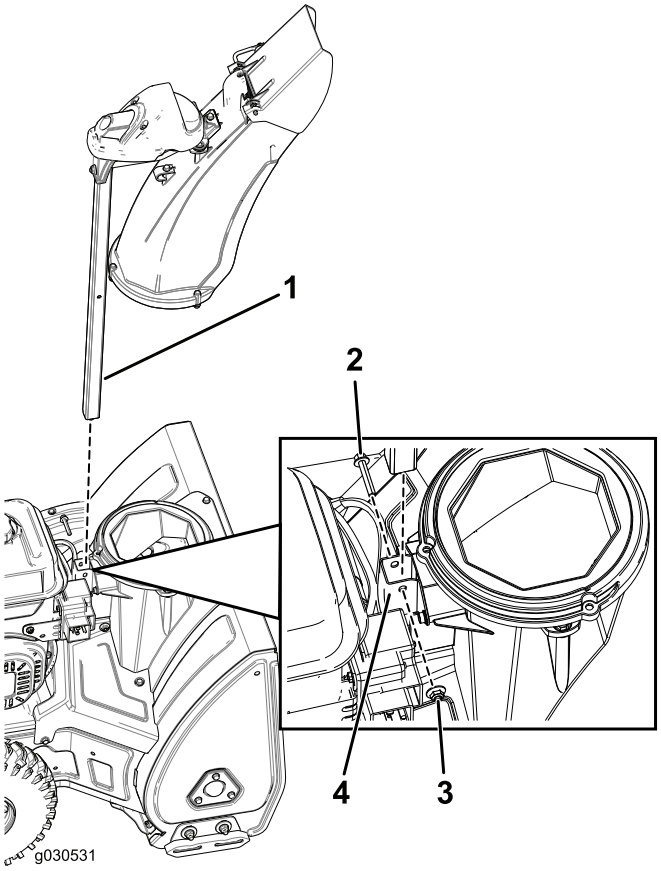

Figur 5

1. Sjaktstang
2. Bolt (1/4–20 X 1½ tomme)
3. Låsemutter (1/4–20 tomme)
4. Brakett

2. Monter sjaktstaget og fest alle kablene (Figur 6).

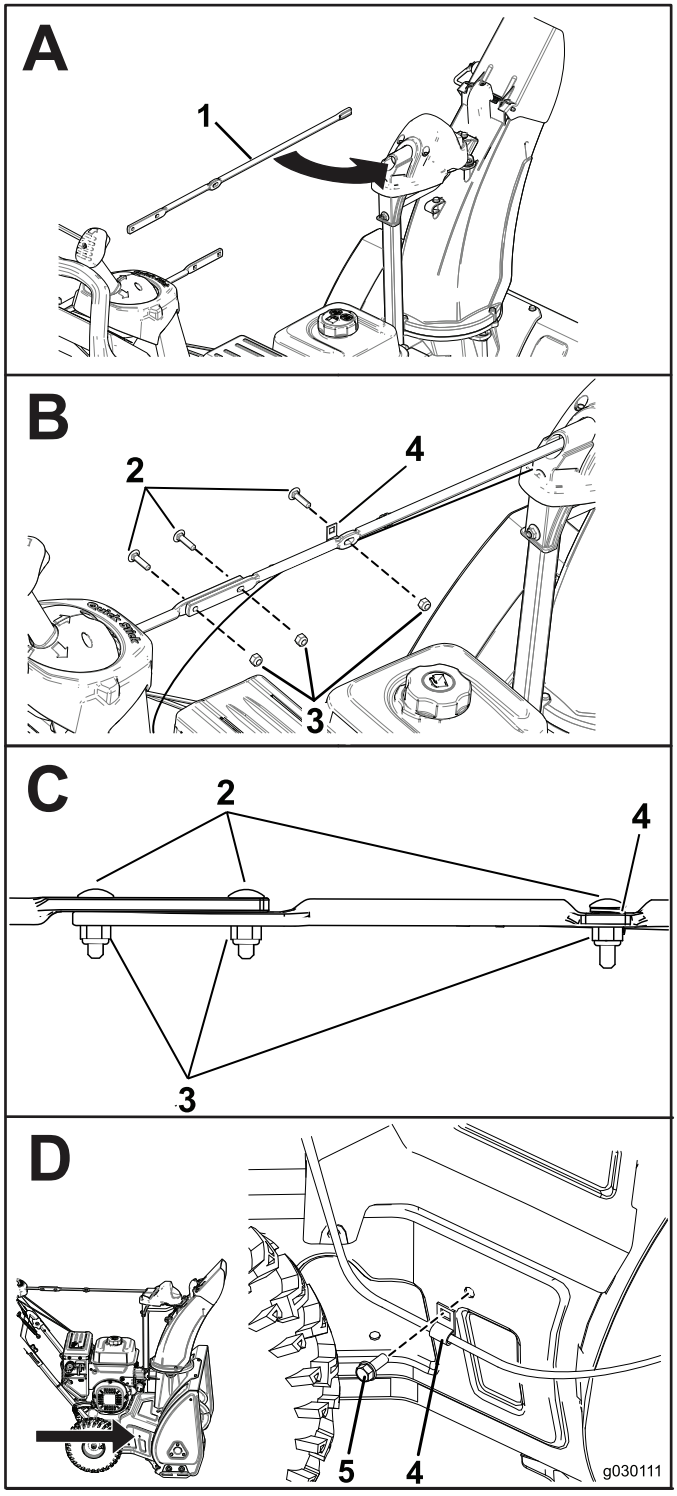

Figur 6

1. Sjaktstag
2. Låsebolt (1/4–20 x 1 tommer)
3. Låsemutter (1/4–20 tomme)
4. Kabelklemme
5. Skrue (1/4–20 X 5/8 tomme)

3

Fylle olje på motoren

Ingen deler er nødvendige

Prosedyre

Maskinen kommer med olje i motoren.

Modell	Maks. påfyll
38711	0,5 l
38712	0,7 l

Oljetype: Rensende bilolje med API-serviceklassifisering SJ, SL eller høyere.

Bruk Figur 7 nedenfor for å velge den beste oljeviskositeten for forventet utendørstemperatur:

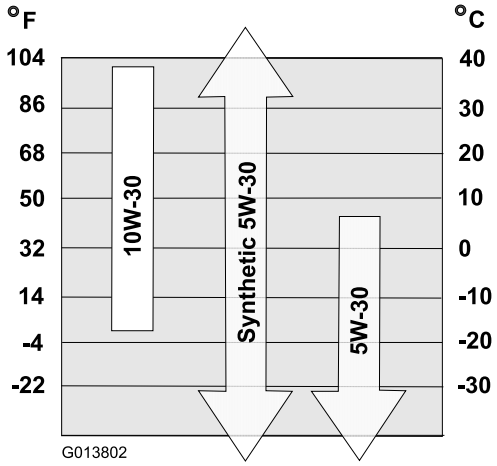

Figur 7

1. Sett maskinen på en jevn flate.
2. Rengjør rundt oljelokket.
3. Sjekk oljenivået og fyll på olje etter behov.

   Merk: Peilestaven må ikke trekkes til mens du sjekker oljenivået.

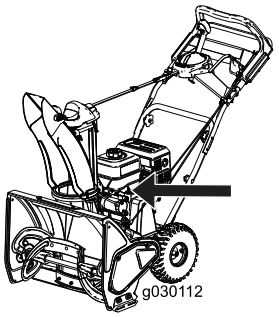

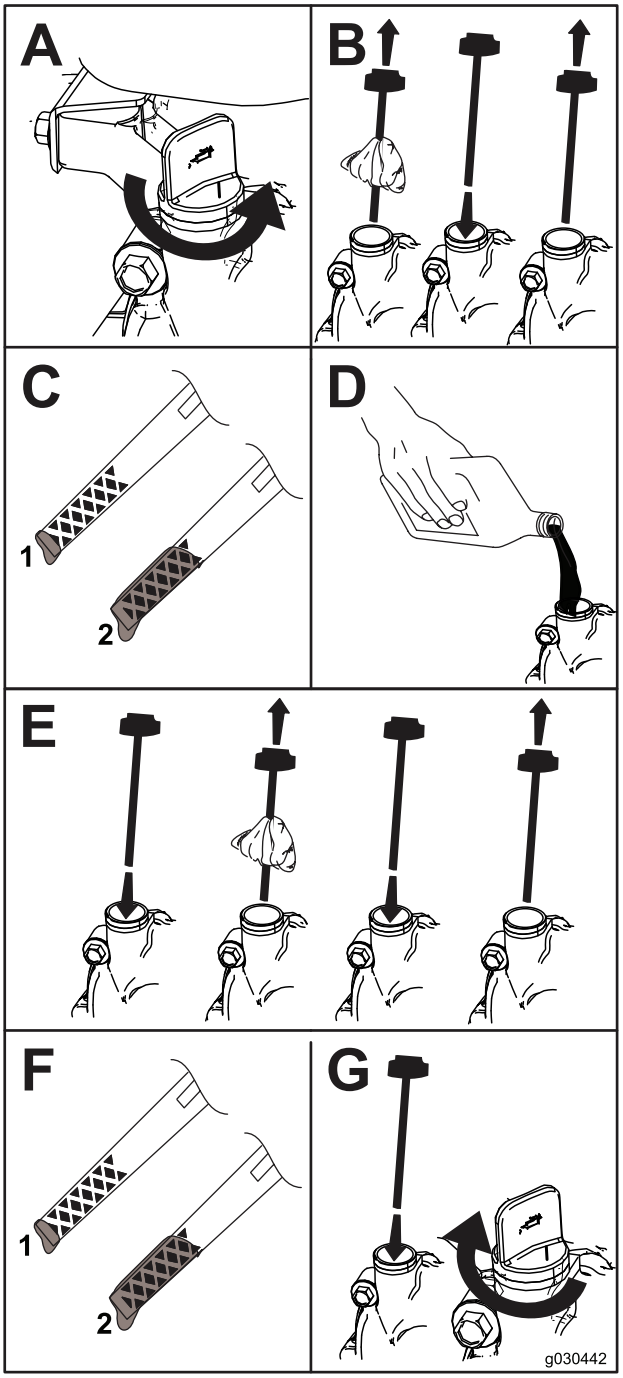

Figur 8

1. Lavt oljenivå – fyll olje.
2. Korrekt oljenivå

Oversikt over produktet

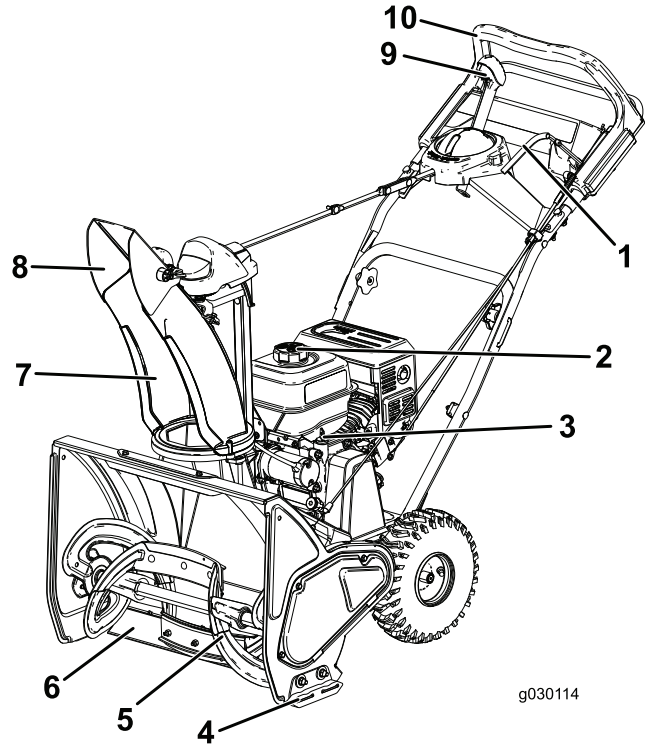

Figur 9

1. Spiralbladspak
2. Drivstofftanklokk
3. Peilestav
4. Støtteplate
5. Spiralblad
6. Skrape
7. Utløpssjakt
8. Sjaktavleder
9. Quick Stick®-utløpssjaktkontroll
10. Øvre håndtak

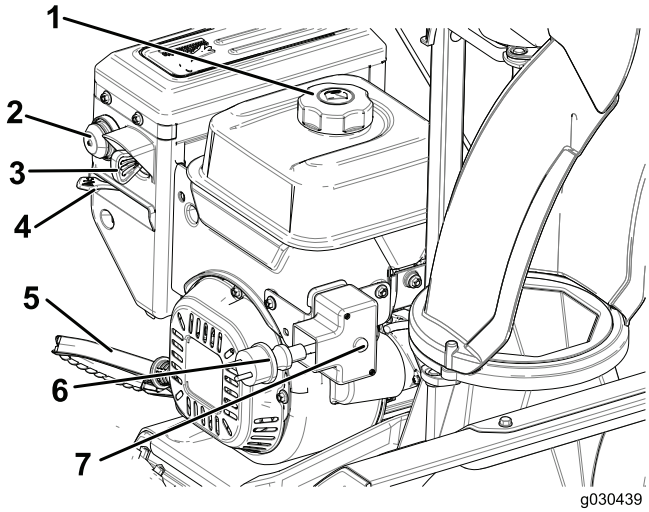

Figur 10

1. Drivstofftanklokk
2. Primer
3. Tenningsnøkkel
4. Choke
5. Tilbakespolingsstarterhåndtak
6. Kontakt for elektrisk start
7. Elektrisk startknapp

Bruk

Før bruk

Sikkerhet

- Bruk skjøteledninger og beholdere som produsentene anbefaler for alle maskiner med elektriske startmotorer.
- Sørg alltid for å ha på deg gode vinterklær når du bruker utstyret. Unngå løstsittende klær som kan sette seg fast i bevegelige deler. Bruk sklisikkert fottøy som gir godt grep på glatte underlag.
- Ha alltid på deg vernebriller eller verneskjerm ved bruk eller ved utføring av en justering eller reparasjon, for å beskytte øynene fra fremmedlegemer som kan kastes fra maskinen.
- Foreta en grundig inspeksjon der maskinen skal brukes, og fjern alle dørmatter, kjelker, brett, ledninger og andre uvedkommende gjenstander.
- Hvis en verneplate, en sikkerhetsanordning eller et merke er skadet, uleselig eller mangler, må dette repareres eller skiftes ut før arbeidet begynner. Stram også til alle løse fester.

Fylle tanken

Anbefalt drivstoff:

- For best resultat bør du kun bruke ren, fersk (mindre enn 30 dager gammel) og blyfri bensin med oktankvalitet på 87 eller høyere (vurderingsmetode (R+M)/2).
- **Etanol:** Bensin med opptil 10 % etanol (alkoholbensin) eller 15 % MTBE (metyltertiærbutyleter) i volum er akseptabelt. Etanol og MTBE er ikke det samme. Bensin med 15 % etanol (E15) i volum er ikke godkjent for bruk. **Aldri** bruk bensin som inneholder mer enn 10 % etanol i volum, som f.eks. E15 (inneholder 15 % etanol), E20 (inneholder 20 % etanol) eller E85 (inneholder 85 % etanol). Bruk av bensin som ikke er godkjent kan forårsake problemer og/eller motorskade som kanskje ikke dekkes av garantien.
- **Ikke** bruk bensin som inneholder metanol.
- **Ikke** oppbevar drivstoff i drivstofftanken eller i drivstoffbeholdere i løpet av vinteren med mindre du bruker stabiliseringsmiddel.
- **Ikke** bland olje i bensinen.

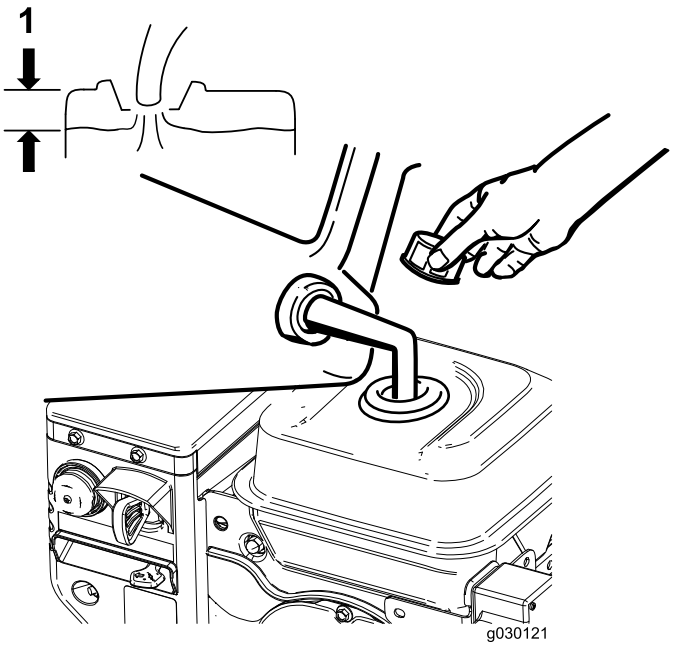

Figur 11

1. Ikke fyll høyere enn bunnen av påfyllingshalsen til drivstofftanken.

Merk: For best mulig resultat, bør du ikke kjøpe mer bensin enn det du forventer å bruke de nærmeste 30 dagene. Du kan også bruke drivstoffstabilisator på nylig kjøpt bensin for å holde den fersk i opptil seks måneder.

Kontrollere motoroljenivået

Se Kontrollere motoroljenivået (side 14).

Under bruk

Sikkerhet

- **Roterende spiralblader kan amputere fingre eller hender.** Stå alltid bak håndtakene og med utløpsåpningen vendt bort når du bruker maskinen. **Hold ansikt, hender, føtter og andre kroppsdeler samt klær borte fra deler som beveger seg eller roterer.**
- Rett aldri snøskyen mot folk eller områder hvor eiendomsskade kan inntreffe.
- Vær forsiktig, slik at du ikke sklir eller faller. Sørg alltid for å ha godt fotfeste og godt grep om håndtakene. Gå, ikke løp.
- Vær ytterst forsiktig når maskinen brukes i skråninger.
- Snøfreseren må kun brukes når det er godt lys og god sikt.
- Se deg bakover, og vær forsiktig når du rygger med snøfreseren.
- Når du ikke aktivt fjerner snø, kobler du fra strømtilførselen til rotorbladene.
- Bruk skjøteledninger og beholdere som produsentene anbefaler for alle maskiner med elektriske startmotorer.

- Ikke prøv å rydde vekk snø fra underlag med singel og småstein. Dette produktet skal kun brukes på asfaltert dekke.
- Ikke bruk maskinen på tak.
- Forsøk aldri å foreta justeringer mens motoren er i gang (unntatt når en slik justering er spesielt anbefalt av produsenten).
- Vær oppmerksom på skjulte farer og trafikk.
- Hvis snøfreseren treffer en fremmedgjenstand, må du slå av motoren og ta ut tenningsnøkkelen. Kontroller maskinen nøye for å se om den er blitt skadet, og reparer skaden før du starter maskinen og før du tar den i bruk igjen.
- Hvis maskinen begynner å vibrere sterkt, må du straks slå av motoren og finne årsaken.
- La aldri motoren gå innendørs, unntatt når du starter motoren eller flytter snøfreseren inn eller ut av bygningen. Åpne ytterdørene, ettersom eksos er farlig.
- Maskinens kapasitet må ikke overbelastes ved at du forsøker å rydde snøen for fort.
- Rør aldri en varm motor eller lyddemper.
- Kontroller den elektriske ledningen grundig før du kobler til strømmen. Hvis ledningen er skadet, må du ikke bruke den for å starte maskinen. Erstatt den ødelagte ledningen umiddelbart. Koble alltid fra strømledningen når du ikke starter maskinen.

Starte motoren

Merk: Sett nøkkelen helt inn for å starte motoren. Den midtre posisjonen vil ikke starte motoren.

Bruke tilbakespolingsstarteren

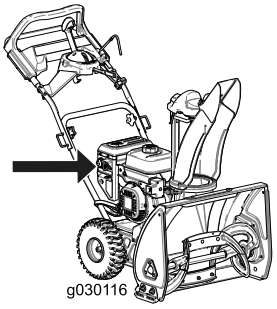

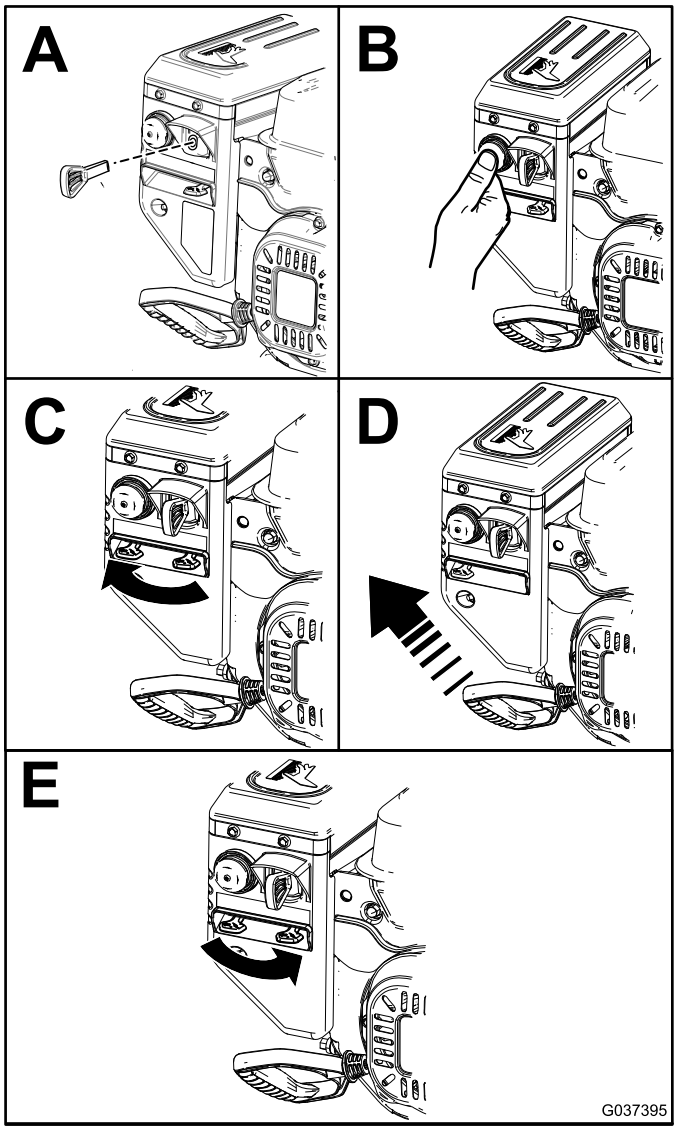

Figur 12

Merk: Prim motoren i B av Figur 12 i henhold til primer-tabellen.

Bruke den elektriske starteren

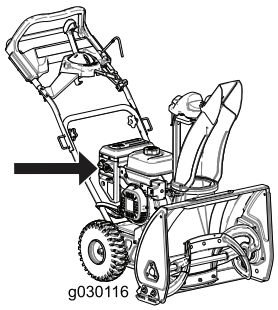

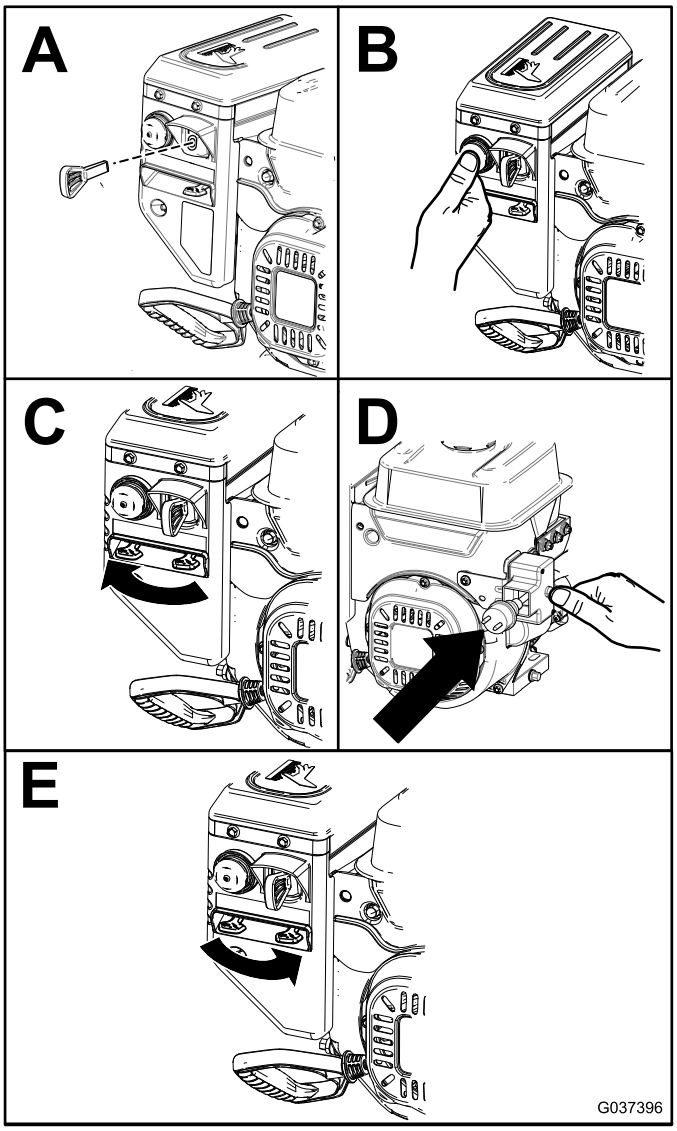

Figur 13

Merk: Prime motoren i B av Figur 13 i henhold til følgende tabell:

Anbefalt antall priminger	Temperatur
3	-23 °C og over
6	Under -23 °C

For å bruke den elektriske starteren (kun for elektrisk start), koble først en strømledning til kontakten for elektrisk start og deretter til et strømuttak med en startstrømsenhet (RCD). Bruk kun en H05VV-F- eller H05RN-F-strømledning, anbefalt for utendørs bruk, som ikke er lenger enn 15 m (for en 1,0 mm tykk ledning) eller 30 m (for en 1,5 mm tykk ledning).

Viktig: Ikke bruk en slitt eller skadet strømledning.

Viktig: For å forhindre skade på den elektriske starteren må den kjøres i korte sykluser (fem sekunder på, og deretter fem sekunder av) maks. ti ganger. Hvis motoren fortsatt ikke starter, må du levere maskinen til service hos et autorisert serviceverksted.

⚠ ADVARSEL

Den elektriske ledningen kan bli skadet, og forårsake støt eller brann.

Kontroller den elektriske ledningen grundig før du bruker maskinen. Dersom ledningen blir skadet, må du ikke fortsette å bruke maskinen. Reparer eller skift ut den skadede ledningen umiddelbart. Kontakt et autorisert forhandlerverksted.

⚠ FORSIKTIG

Hvis du lar maskinen stå tilkoblet til en strømkilde, kan noen starte den ved et uhell og påføre skade på mennesker eller eiendom.

Koble alltid fra strømledningen når du ikke starter maskinen.

Koble til spiralbladet

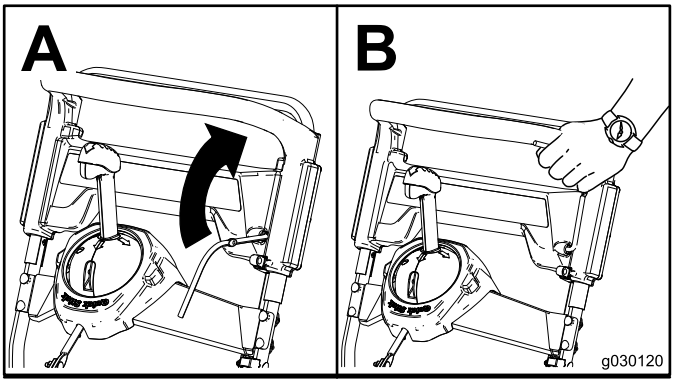

Figur 14

Koble fra spiralbladet

Spiralbladet stoppes ved å slippe spiralbladspaken.

Selvdrift av maskinen

For å bruke selvdriften, gå bare fremover med hendene plassert på det øvre håndtaket og albuene ved siden, og maskinen vil automatisk holde samme fart som deg (Figur 15).

Merk: Du kan bruke selvdriften på maskinen med spiralbladet aktivert eller deaktivert.

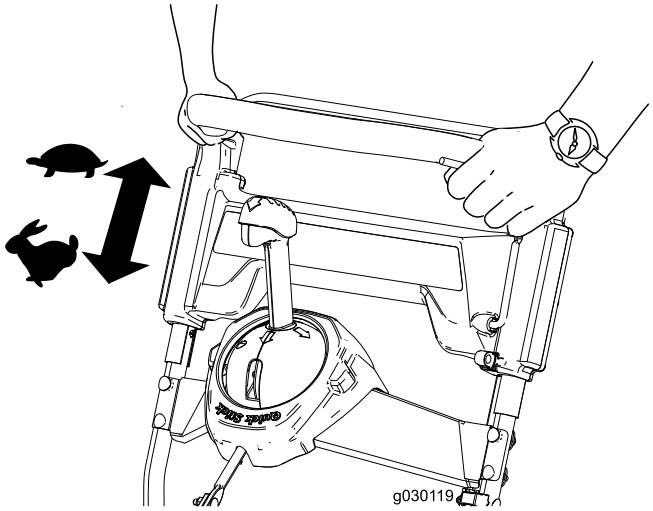

Figur 15

Slå av motoren

Ta ut nøkkelen fra tenningen for å stoppe motoren, eller flytt nøkkelen til den midtre posisjonen.

Bruke Quick Stick®

Merk: Den blå knotten må være trykket helt inn for å frigi låsen og betjene Quick Stick®.

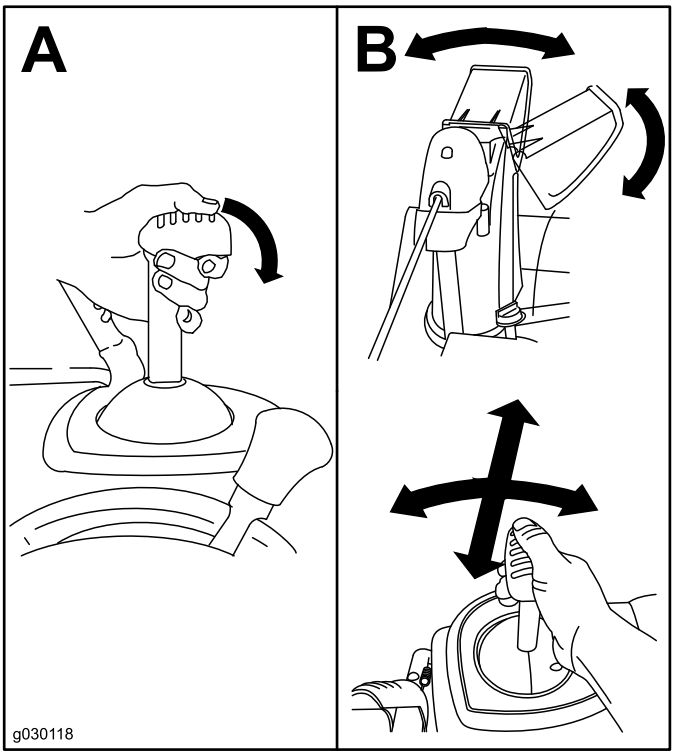

Figur 16

Rengjøre en blokkert utløpssjakt

Viktig: Håndkontakt med det roterende spiralbladet inni utløpssjakten er den mest vanlige årsaken til personskade knyttet til snøfresere. Bruk aldri hendene til å rengjøre utløpssjakten.

1. Løsne selvdriftshåndtaket mens du forblir i driftsstilling.
2. Koble til spiralbladet.
3. Press ned mot håndtakene for å løfte fronten på maskinen noen centimeter fra bakken. Deretter løfter du håndtakene raskt for å dunke maskinfronten mot fortauet.
4. Koble fra spiralbladet.
5. Gjenta trinn 1 til 4 om nødvendig, til en strøm av snø kommer ut av utløpssjakten.

Merk: Hvis du ikke får rensket utløpssjakten ved å støte mot fronten av maskinen, **slå av motoren, vent til alle de bevegelige delene har stanset, og bruk verktøyet til utrensking av snø. Bruk aldri hånden.**

Viktig: Når utløpssjakten renskes ved å dunke maskinfronten mot underlaget, kan dette gjøre at støtteplatene flytter seg. Juster støtteplatene, og fest skruene på støtteplatene godt. Se Kontrollere og justere støtteplatene (side 15).

Brukstips

⚠ ADVARSEL

Spiralbladet kan kaste steiner, leketøy og andre gjenstander opp i luften, noe som kan forårsake skade på føreren eller forbipasserende.

- **Hold området som skal ryddes, fritt for alt som kan bli frest opp og kastet ut av rotorbladene.**
- **Hold barn og kjæledyr borte fra arbeidsområdet.**
- Rydd vekk snøen så snart som mulig etter at det har snødd.
- Hvis snøfreseren ikke går framover på glatt overflate eller når det er mye snø, kan du trykke håndtaket framover, men la snøfreseren jobbe i eget tempo.
- Overlapp hver skårgang for å være sikker på at all snø blir fjernet.
- La snøen blåse ut med vindretningen hvis det er mulig.

Etter bruk

Sikkerhet

- En snøfreser med drivstoff på tanken må aldri oppbevares inne i bygninger der det finnes antennelseskilder, slik som varmtvannstanker, varmeovner eller tørketromler/-skap. La motoren bli kald før maskinen settes på et lukket sted.
- Se oppbevaringskapittelet for viktig informasjon hvis maskinen skal lagres i mer enn 30 dager.

Motvirke tilfrysing etter bruk

- La motoren gå i noen få minutter for å unngå at bevegelige deler fryser fast. Slå av motoren og vent til alle delene har stanset før du fjerner is og snø fra maskinen.
- Fjern eventuell snø eller is fra sjaktbasen.
- Roter utløpssjakten på begge sider for å fjerne eventuell isoppsamling.
- Med tenningsnøkkelen i AV-stillingen, trekk i tilbakespolingsstarterhåndtaket gjentatte ganger, eller sett den elektriske ledningen i strømuttaket og maskinen, og trykk én gang på den tilhørende knappen. Dette unngår at tilbakespolingsstarteren og/eller den elektriske starteren fryser fast.
- Når det er kaldt ute og mye snø, kan det hende at noen kontroller og bevegelige deler fryser fast. Ikke bruk for mye makt når du prøver å bruke kontroller som er frosset. Hvis du har problemer med å bruke noen kontroller eller deler, starter du motoren og lar den gå i noen minutter.
- Sjaktkontrollen må ikke brukes til å bevege en frossen utløpssjakt. Hold nede den blå knappen og bruk hendene til å vri på utløpssjakten.
- Kontrollene eller utløpssjakten kan fryse hvis maskinen transporteres på åpne tilhengere eller biler.

Vedlikehold

Merk: Fastslå hva som er høyre og venstre side av maskinen ved å stå i normal arbeidsstilling.

Anbefalt vedlikeholdsplan

Vedlikeholdsintervall	Vedlikeholdsprosedyre
Etter første time	• Kontroller alle løse fester, og stram dem om nødvendig.
Etter de 2 første timene	• Skift motoroljen. • Kontroller spiralbladkabelen, og juster den om nødvendig. • Kontroller girkabelen, og juster den om nødvendig.
For hver bruk eller daglig	• Sjekk motoroljenivået, og fyll på olje etter behov.
Hver 100. driftstime	• Bytt ut tennpluggen.
Årlig	• Kontroller støtteplatene og juster dem om nødvendig. • Undersøk kastebladene og la et autorisert serviceverksted bytte bladene og skrapen om nødvendig. • Skift motoroljen. • Kontroller spiralbladkabelen, og juster den om nødvendig. • Kontroller girkabelen, og juster den om nødvendig. • Kontroller trykket i dekkene. • Kontroller alle løse fester, og stram dem om nødvendig. • La et autorisert serviceverksted undersøke drivremmen, og bytt den ut hvis det er nødvendig.
Årlig eller før lagring	• Klargjøre maskinen for oppbevaring.

Sikkerhet ved vedlikehold

Les de følgende sikkerhetsforholdsreglene før du utfører vedlikehold på maskinen:

- Før du utfører eventuelt vedlikehold, service eller justering må du slå av motoren og ta ut nøkkelen. Ta kontakt med et autorisert serviceverksted hvis det er nødvendig med store reparasjoner.
- Kontroller alle fester regelmessig for å se om tiltrekningsmomentet er riktig, slik at du er sikker på at utstyret er trygt å bruke.
- Sikkerhets- og instruksjonsmerker må vedlikeholdes og skiftes ut etter behov.
- Du må ikke endre innstillingen av motorregulatoren i motoren.
- Kjøp utelukkende originale reservedeler og tilbehør fra Toro.

Kontrollere motoroljenivået

Serviceintervall: For hver bruk eller daglig

1. Ta ut peilestaven, rengjør den og sett den deretter på plass igjen **uten å skru den inn.**
2. Ta ut peilestaven, og kontroller oljenivået.
   - Hvis oljenivået er under Add-merket på peilestaven (Figur 17), må du fylle på mer olje. Se Skifte motorolje (side 15).
   - Hvis oljenivået er over merket Full (Figur 17), tapper du av olje helt til oljenivået er ved merket Full på peilestaven. Se Skifte motorolje (side 15).

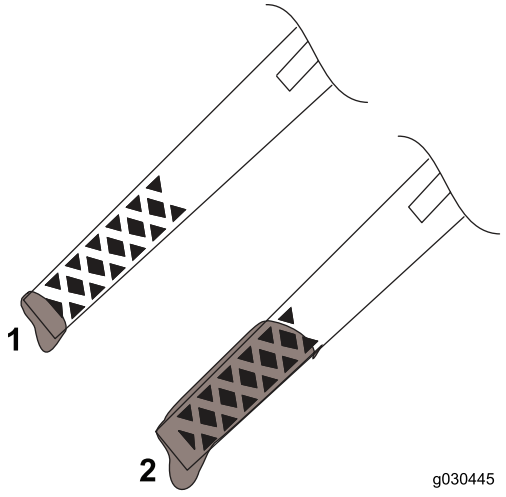

Figur 17

1. Lavt oljenivå – fyll olje.
2. Korrekt oljenivå

Kontrollere og justere støtteplatene

Serviceintervall: Årlig

Kontroller støtteplatene for å forsikre deg om at spiralbladet ikke kommer i kontakt med asfalten. Juster støtteplatene for å kompensere for slitasje (Figur 18).

1. Løsne boltene på støtteplaten.
2. Skyv et 5 mm tykt bord under skrapen.

   Merk: Bruker du et tynnere bord får du en litt mer aggressiv skrape. Et tykkere bord gir en litt mindre aggressiv skrape.
3. Senk støtteplatene ned til bakken.

   Merk: Pass på at støtteplatene ligger flatt mot bakken.
4. Fest boltene på støtteplaten.

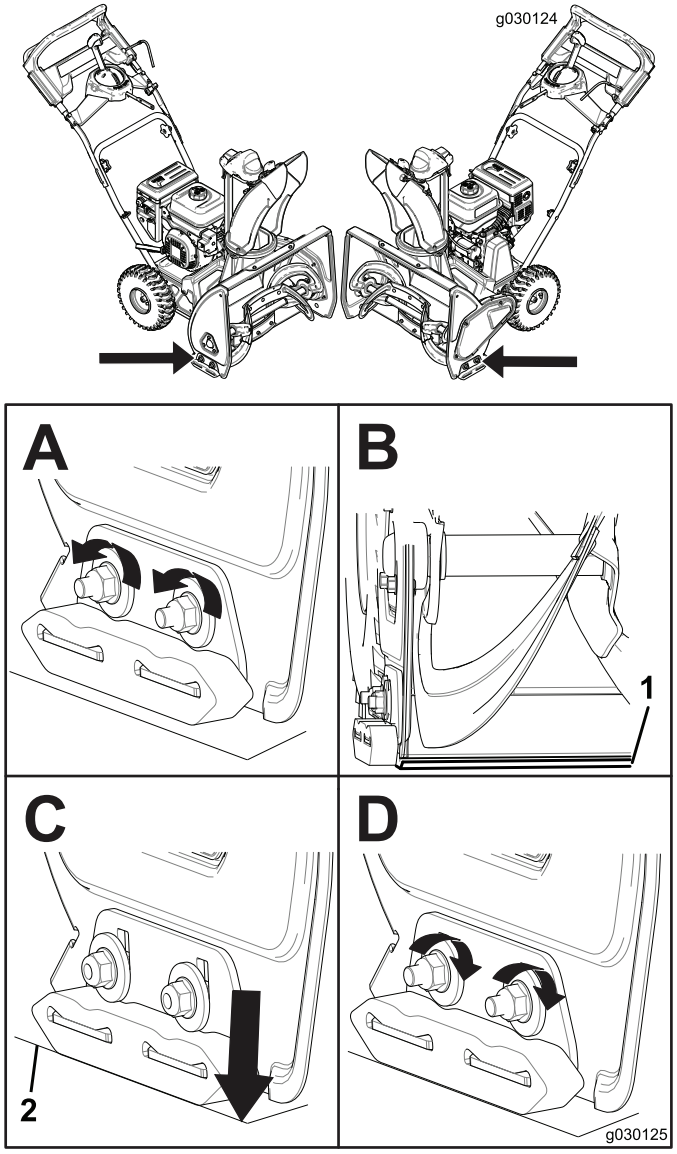

Figur 18

1. 5 mm bord
2. Jording

Kontrollere kastebladene

Serviceintervall: Årlig—Undersøk kastebladene og la et autorisert serviceverksted bytte bladene og skrapen om nødvendig.

Kontroller kastebladene for slitasje før hver økt. Når eggen på et kasteblad er slitt ned til slitasjehullet, la et autorisert serviceverksted bytte ut kastebladene (Figur 19).

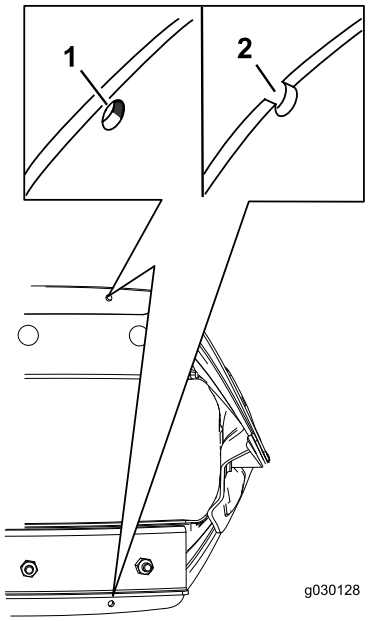

Figur 19

1. Hvis indikatorhullet som viser slitasje er intakt trenger du ikke å skifte ut kastebladene.
2. Skift ut begge kastebladene hvis indikatorhullet er slitt.

Skifte motorolje

Serviceintervall: Etter de 2 første timene

Årlig

La motoren gå i noen minutter for å varme opp oljen før du skifter den. Varm olje flyter bedre og bærer med seg flere urenheter.

1. Flytt maskinen til en jevn flate.
2. Plasser et oljetappefat under oljetappepluggen, fjern oljetappepluggen, vipp snøfreseren bakover og tapp den brukte oljen i oljetappefatet (Figur 20).

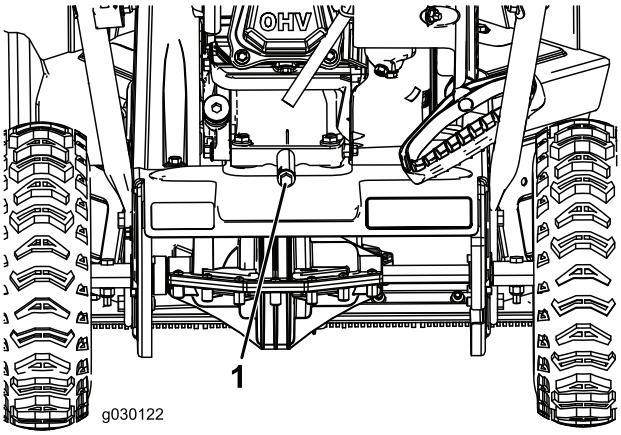

Figur 20

1. Oljetappeplugg

3. Etter at den brukte oljen er tappet, sett snøfreseren tilbake i driftsstilling.
4. Monter oljetappepluggen, og fest den godt.
5. Rengjør rundt oljelokket.
6. Bruk Figur 21 nedenfor for å velge den beste oljeviskositeten for forventet utendørstemperatur:

Modell	Maks. påfyll
38711	0,5 l
38712	0,7 l

Oljetype: Rensende bilolje med API-serviceklassifisering SJ, SL eller høyere.

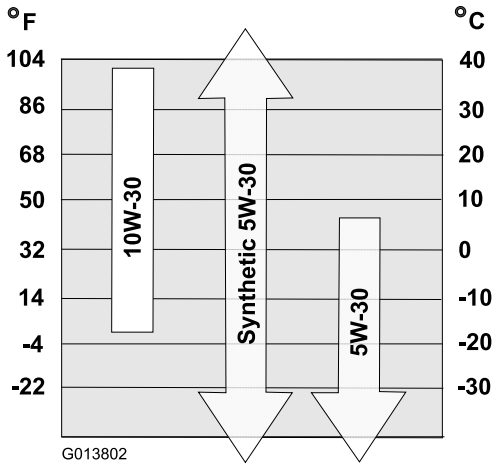

Figur 21

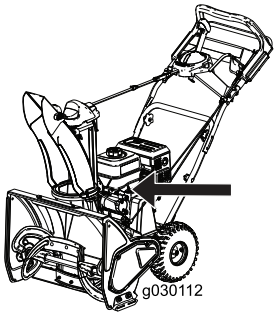

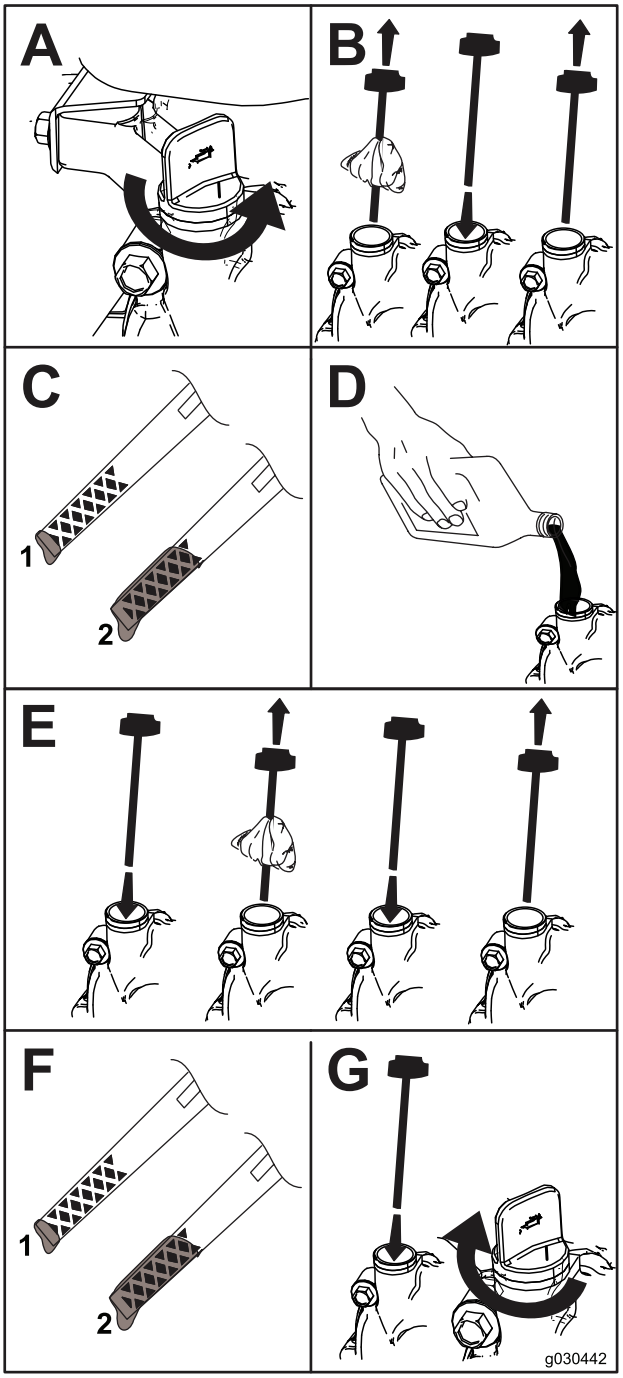

Figur 22

1. Lavt oljenivå – fyll olje.
2. Korrekt oljenivå

Bytte ut tennpluggen

Serviceintervall: Hver 100. driftstime—Bytt ut tennpluggen.

⚠ ADVARSEL

Hvis du setter tilbake tennpluggen mens motoren er varm, kan du brenne deg.

Vent til motoren er avkjølt før du setter tennpluggen på plass igjen.

Bruk en Toro-tennplugg eller en tilsvarende (Champion® RN9YC eller NGK BPR6ES).

1. Fjern hetten (Figur 23).

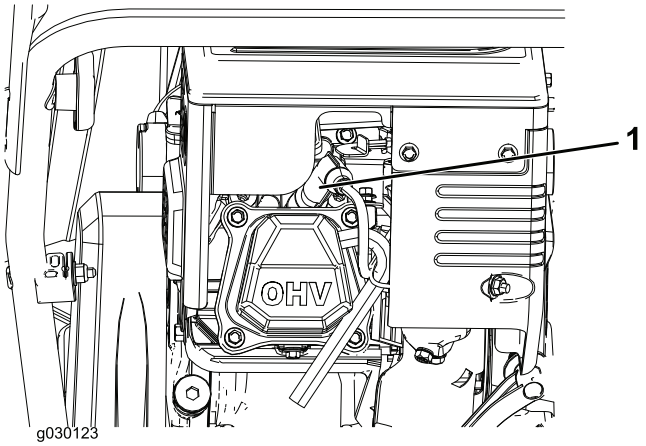

Figur 23

2. Rengjør rundt bunnen på tennpluggen.
3. Fjern og kast den gamle tennpluggen.

   Merk: Du trenger en skralleforlenger for å fjerne tennpluggen.
4. Still mellomrommet mellom elektrodene på en ny tennplugg til 0,76 mm, som vist i Figur 24.

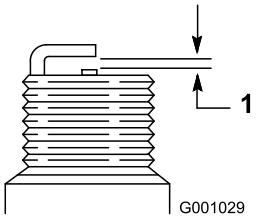

Figur 24

1. 0,76 mm

Justere spiralbladkabelen

Serviceintervall: Etter de 2 første timene

Årlig

Hvis drivremmen glipper eller kviner under belastning, må du justere spiralbladkabelen.

1. Løsne mutteren på den nedre kabelklemmen, men ikke fjern den (Figur 25).

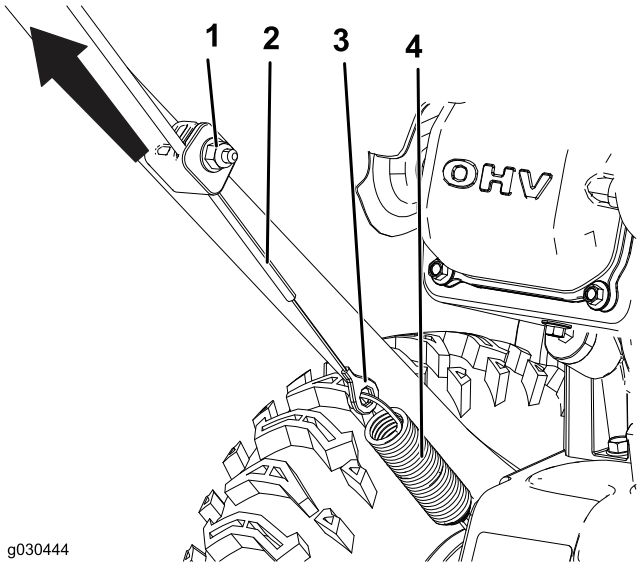

Figur 25

1. Mutter
2. Kabel
3. Kontakt
4. Fjær

2. Trekk opp kabelen for å fjerne litt slakk (Figur 25).

   Viktig: Men ikke fjern all slakken fra kabelen. Hvis all slakken fjernes fra kabelen, hindrer dette spiralbladet i stanse slik det skal.
3. Hold kabelen på plass, og stram til mutteren (Figur 25).

Justere girkabelen

Serviceintervall: Etter de 2 første timene

Årlig

Hvis hjulene lett låser seg, eller hvis hjulene går uten at du bruker selvdriftshåndtaket, må du justere girkabelen.

1. Løsne mutteren på den øvre kabelklemmen, men ikke fjern den (Figur 26).

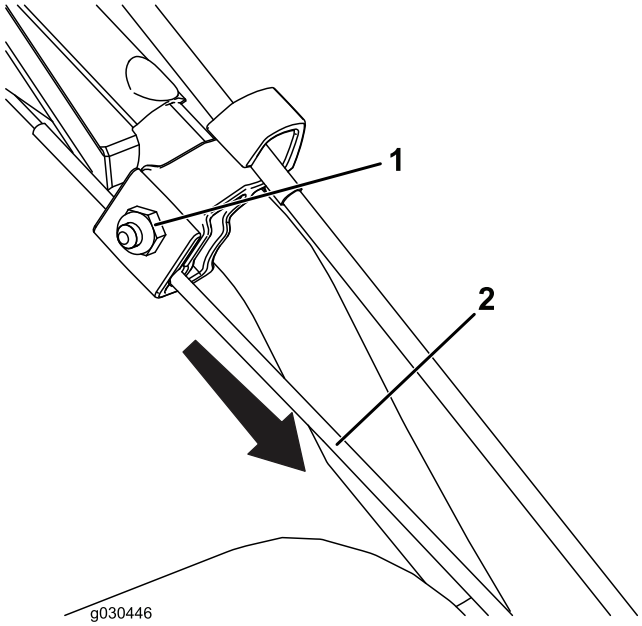

Figur 26

1. Mutter
2. Kabel

2. Trekk kabelen ned for å fjerne det meste av slakken i kabelen (Figur 26).

   Viktig: Men ikke fjern all slakken fra kabelen. Hvis all slakk fjernes fra kabelen, kan dette få hjulene til å rulle uten at selvdriftshåndtaket aktiveres.

3. Trekk til mutteren (Figur 26).

Kontrollere trykket i dekkene

Serviceintervall: Årlig

Angi dekktrykket like mye i begge dekkene til mellom 1,03 og 1,37 bar.

Lagring

Lagring av snøfreseren

⚠ ADVARSEL

- **Bensingass er meget brannfarlig, eksplosivt og farlig å innånde. Hvis produktet oppbevares i nærheten av ild, kan bensingass antennes og forårsake en eksplosjon.**
- **Snøfreseren må aldri oppbevares inne i hus (bolig), i kjeller eller på andre steder der det finnes antenningskilder, slik som varmtvannsbeholdere og varmeovner, tørketromler/-skap, fyringsanlegg og liknende.**
- **Ikke vipp maskinen bakover med drivstoff i drivstofftanken, da drivstoff kan lekke ut av maskinen.**

1. Når du fyller på drivstoff den siste gangen i året, blander du stabiliseringsmiddel i nytt drivstoff som anvist av produsenten.
2. Kjør motoren i ti minutter for å fordele bensinen med tilsettingsmidlet i drivstoffsystemet.
3. Stopp motoren, la den avkjøles, og tøm drivstofftanken eller kjør til motoren stopper av seg selv.
4. Start motoren og la den gå til den stopper av seg selv.
5. Choke eller prime motoren, start den for tredje gang og kjør motoren til den ikke vil starte.
6. Tapp drivstoffet i forgasseren gjennom forgasserens tappeskrue og opp i en godkjent bensinbeholder.
7. Avhend ubrukt drivstoff på korrekt måte. Resirkuler i samsvar med lokale forskrifter, eller bruk drivstoffet i bilen din.
8. Skift motoroljen mens motoren fortsatt er varm. Se Skifte motorolje (side 15).
9. Fjern tennpluggen.
10. Sprut to teskjeer med olje i tennplugghullet.
11. Monter tennpluggen for hånd, og trekk den til med et moment på 27 til 30 N·m.
12. Med tenningsnøkkelen i AV-stilling, dra sakte i tilbakespolingsstarteren for å fordele oljen på innsiden av sylinderen.
13. Rengjør snøfreseren.
14. Lakker avskallede overflater med lakk som er tilgjengelig fra et autorisert serviceverksted. Puss området før lakkering og bruk et rustforhindrende middel for å forhindre at metalldeler ruster.
15. Trekk til alle løse fester. Reparer eller skift ut ødelagte deler.
16. Dekk til maskinen, og oppbevar den på et rent, tørt sted som er utilgjengelig for barn. La motoren bli kald før maskinen settes på et lukket sted.

Notat:

Europeisk personvernerklæring

Informasjonen Toro samler inn
Toro Warranty Company (Toro) respekterer ditt personvern. For at vi skal kunne behandle ditt garantikrav og kontakte deg ved en eventuell produkttilbakekalling, ber vi deg om å dele enkelte personopplysninger med oss, enten direkte eller gjennom din lokale Toro-bedrift eller -forhandler.

Toros garantisystem finnes på vertsservere i USA, hvor personvernlovgivningen kanskje ikke gir samme beskyttelse som i ditt eget land.

VED Å DELE DIN PERSONLIGE INFORMASJON MED OSS, SAMTYKKER DU I BEHANDLINGEN AV DIN PERSONLIGE INFORMASJON SOM BESKREVET I DENNE PERSONVERNERKLÆRINGEN.

Måten Toro bruker informasjon på
Toro kan bruke din personlige informasjon til å behandle garantikrav, til å kontakte deg ved en eventuell produkttilbakekalling og av andre hensyn som vi vil fortelle deg om. Toro kan dele din informasjon med Toros datterselskaper, forhandlere eller andre forretningspartnere i forbindelse med disse aktivitetene. Vi vil ikke selge din personlige informasjon til andre selskaper. Vi forbeholder oss retten til å oppgi personlig informasjon for samsvar med gjeldende lovgivning og på forespørsel fra passende myndighet, for å kunne drive våre systemer korrekt eller for vår egen eller andre brukeres beskyttelse.

Oppbevaring av personlig informasjon
Vi vil opbevare din personlige informasjon så lenge vi har behov for den, av hensynene de opprinnelig ble samlet inn for eller av andre legitime hensyn (som f.eks. samsvar med regelverk), eller som påkrevd av gjeldende lovgivning.

Toros forpliktelse til din personlige informasjons sikkerhet
Vi tar rimelige forholdsregler for å beskytte sikkerheten til din personlige informasjon. Vi setter også i verk tiltak for å opprettholde nøyaktigheten til og gjeldende status for personlig informasjon.

Tilgang og korrigering av din personlige informasjon
Hvis du vil gjennomgå eller korrigere din personlige informasjon, kontakt oss per e-post på legal@toro.com.

Australsk forbrukerlov

Australske kunder vil finne opplysninger angående australsk forbrukerlov enten inni boksen eller hos din lokale Toro-forhandler.

Erklæring om utslippskontrollgaranti

For USA, California og Canada

374-0320

Dine rettigheter og forpliktelser under garantien

California Air Resources Board (CARB), U.S. Environmental Protection Agency (EPA) og Toro Company er glade for å kunne forklare garantien for utslippskontrollsystemet på små offroadmotorer / lite offroadutstyr fra 2017–2018. I California og USA må nye små offroadmotorer / nytt lite offroadutstyr designes, bygges og sertifiseres for å oppfylle strenge antismogstandarder Toro Company garanterer utslippskontrollsystemet på små offroadmotorer / lite offroadutstyr for tidsperioden som oppgis nedenfor, betinget at det ikke har forekommet misbruk, vanskjøtsel eller feil vedlikehold av motoren/utstyret.

Utslippskontrollsystemet kan inkludere deler slik som forgasser, drivstoffinnsprøytningssystem, tenningssystem, katalysator, drivstofftanker, drivstoffslanger, drivstofflokk, ventiler, bokser, filtre, dampslanger, klemmer, koblinger og andre komponenter knyttet til utslipp.

Hvis det finnes en tilstand som dekkes av garantien, vil Toro Company reparere små offroadmotorer / lite offroadutstyr uten kostnad for deg, inkludert diagnostisering, deler og arbeidskraft.

Produsentens garantidekning

Dette utslippskontrollsystemet er garantert i to år eller varigheten av Toro-garantien, avhengig av hva som er lengst. Hvis det oppstår feil på motor/utstyr som er knyttet til utslipp, blir delen reparert eller erstattet av Toro Company.

Eierens ansvar

Som eier av små offroadmotorer er du ansvarlig for nødvendig vedlikehold som er beskrevet i *brukerhåndboken*. Vi anbefaler at du tar vare på alle kvitteringer som dekker vedlikehold av små offroadmotorer / lite offroadutstyr, men vi kan ikke avslå garanti kun på grunnlag av mangel på kvitteringer.

Som eier av små offroadmotorer / lite offroadutstyr bør du imidlertid være klar over at vi kan nekte deg reklamasjon hvis motoren/utstyret eller delene ikke fungerer pga. misbruk, forsømmelse, feilaktig vedlikehold eller ikke-godkjente endringer.

Du har ansvar for å levere inn små offroadmotorer / lite offroadutstyr til et Toro-distribusjonssenter eller servicesenter så snart problemet oppstår. Garantireparasjonene må utføres innen den rimelige tidsfristen på 30 dager.

Hvis du lurer på noe angående garantidekningen, kan du kontakte oss på:

Customer Care Department, Consumer Division
Toro Warranty Company
8111 Lyndale Avenue South
Bloomington, MN 55420-1196, USA
1-888-384-9939 (kunder i USA og Canada)
Kundestøtte på e-post: www.toro.com

Generell garantidekning for utslipp

Toro Company garanterer for sluttkunden og evt. senere kjøpere at liten offroadmotor / lite offroadutstyr er:

- Utviklet, bygd og sertifisert i samsvar med alle gjeldende utslippsregler; og
- Fritt for feil i de materialer og håndverk som kan forårsake feil på garantidelen; og
- Identiske i alt materiale med hensyn til delene som beskrives i søknad for sertifisering.

Denne garantien begynner å løpe den dato som den lille offroadmotoren / det lille offroadutstyret leveres til sluttkunden. Garantiperioden er to år eller varigheten av Toro-garantien, avhengig av hva som er lengst.

Avhengig av bestemte betingelser og utelatelser som angitt under, lyder garantien på deler som er knyttet til fordampingsutslipp som følger:

1. Garantideler som ikke skal skiftes ut som en del av nødvendig vedlikehold i de skriftlige instruksjonene som medfølger, er garantert for innenfor garantiperioden som angis over. Hvis det forekommer feil på delen i løpet av garantiperioden, må delen repareres eller skiftes av Toro Company. Alle slike deler som repareres eller erstattes på garantien, er dekket av garantien for den gjenværende garantiperioden.
2. Garantideler som kun skal inspiseres med jevne mellomrom i henhold til de skriftlige instruksjonene som medfølger, er garantert for garantiperioden som angis over. Alle slike deler som repareres eller erstattes på garantien, er dekket av garantien for den gjenværende garantiperioden.
3. Garantideler som skal skiftes ut som en del av det nødvendige vedlikeholdet i de skriftlige instruksjonene som medfølger, er garantert for perioden frem til datoen for utskiftingen av delen. Hvis det oppstår feil på delen før den første oppsatte utskiftsdatoen, blir delen reparert eller erstattet av Toro Company. Slike deler som repareres eller erstattes under garantien, er dekket av garantien for den gjenværende perioden før tidspunktet for den første planlagte utskiftingen av delen.
4. Reparasjoner eller utskiftninger som er dekket av garantien, i henhold til garantien her, må utføres på et godkjent serviceverksted uten vederlag for eieren.
5. Garantitjenester eller reparasjonen leveres hos alle serviceverksteder som er godkjent for å utføre service på gjeldende motorer eller utstyr.
6. Eiere av små offroadmotorer / lite offroadutstyr må ikke betale for diagnostiseringsarbeid som er direkte knyttet til diagnose av en defekt del under garanti som er knyttet til fordampingsutslipp, gitt at slikt diagnostiseringsarbeid utføres hos et godkjent serviceverksted.
7. Toro Company er ansvarlig for skader på andre motorer/utstyrtkomponenter forårsaket av en feil under garanti på enhver del som er dekket av garantien.
8. Gjennom hele garantiperioden for små offroadmotorer / lite offroadutstyr som angis over, opprettholder Toro Company levering av deler under garanti som er tilstrekkelig til å innfri den forventede etterspørselen etter slike deler.
9. Reservedeler som er godkjente av produsenten, kan benyttes til å utføre alt garantiarbeid og alle reparasjoner, og skal gis uten vederlag for eieren. Slik bruk skal ikke redusere garantiforpliktelsene til Toro Company.
10. Tilleggsdeler eller modifiserte deler som ikke er godkjent av Toro Company kan ikke brukes. Bruk av ikke-godkjente eller endrede deler av kjøperen kan være grunn til at garantien blir ugyldig. Toro Company skal ikke være ansvarlig for feil i deler under garanti som er forårsaket av bruken av ikke-godkjente tilleggsdeler eller modifiserte deler.

Garantidekkede deler

Følgende utslippsgarantideler dekkes, i den utstrekning disse delene fulgte med Toro-motoren/-utstyret og/eller drivstoffsystemet levert av Toro:

1. Drivstoffsystemdeler
    - Forgasser og interne deler
    - Kaldstartanrikinger (primeren eller choke)
    - Drivstoffpumpe
    - Drivstoffledninger, drivstoffledningsfester og klemmer
    - Drivstofftanken, lokket og tjoring
    - Karbonsylinder
2. Luftinntakssystem
    - Luftrenser
    - Inntaksmanifold
    - Veivhusets utluftingsventil og ledning(er)
    - Tømmeledning og -nipler
3. Tenningssystem
    - Tennplugg(er) og ledning(er)
    - Tennmagnet-tenningssystem
4. Katalytisk eksossystemet
    - Katalysator
    - Eksosmanifold
    - Luftinnsprøytingssystem og ventil(er)
5. Diverse deler som brukes i utslippskontrollsystemet
    - Ventiler, bryterne og ledd
    - Kontakter, koblinger og braketter

Toro-garantien
og
Toro GTS-startgaranti

Betingelser og inkluderte produkter

Toro Company og datterselskapet Toro Warranty Company garanterer, i henhold til en avtale mellom dem, i fellesskap å reparere de oppgitte Toro-produktene hvis de er mangelfulle i materialer eller utførelse, eller hvis Toro GTS-motoren (guaranteed to start – garantert start) ikke starter på første eller andre trekk, såfremt rutinevedlikeholdet som påkrevd i *brukerhåndboken* har blitt utført.

Denne garantien dekker deler og arbeidskostnader, men du må betale transportkostnadene.

Følgende tidsperioder gjelder fra den opprinnelige kjøpedatoen:

Produkter	**Garantiperiode**
Snøfresere	
• Powerlite og CCR – ettrinns	2 år for privatbruk[2] 45 dager for kommersiell bruk
– Motor	2 års løfte om garantert start (GTS) for privatbruk[2]
• SnowMax	3 år for privatbruk[2] 45 dager for kommersiell bruk
– Sjakt, sjaktavleder og huset til viftehjulet	Livstid (kun opprinnelig eier)[1]
• PowerMax – totrinns	3 år for privatbruk[2] 45 dager for kommersiell bruk
– Sjakt, sjaktavleder og huset til viftehjulet	Livstid (kun opprinnelig eier)[1]
Elektriske snøfresere	2 år for privatbruk[2] Ingen garanti for kommersiell bruk

[1]Opprinnelig kjøper betyr personen som opprinnelig kjøpte Toro-produktet.

[2]Privat bruk betyr bruk av produktet på samme tomt som hjemmet ditt. Bruk på mer enn ett sted betraktes som kommersiell bruk, og garantien for kommersiell bruk vil dermed gjelde.

Eierens ansvar

Du må vedlikeholde Toro-produktet ved å følge vedlikeholdsprosedyrene som er beskrevet i *brukerhåndboken*. Det er du som dekker kostnadene til slikt rutinevedlikehold, enten det utføres av en forhandler eller av deg.

Instruksjoner for å innhente garantitjenester

Hvis du mener at ditt Toro-produkt inneholder en defekt i materialer eller arbeidskvalitet, følger du denne fremgangsmåten:

1. Kontakt selgeren for å avtale service på produktet. Hvis det av en eller annen grunn er umulig for deg å kontakte selgeren, kan du kontakte en Toro-autorisert forhandler for å avtale service. Gå til http://www.toro.com for å finne en Toro-leverandør i ditt område.
2. Ta med deg produktet og kjøpsbeviset (kvittering) til servicestasjonen. Hvis du av en eller annen grunn er misfornøyd med servicestasjonens analyse eller med hjelpen du får, kan du kontakte oss på:

   Toro Warranty Company
   Toro Customer Care Department, RLC Division
   8111 Lyndale Avenue South
   Bloomington, MN 55420-1196, USA USA
   001–952–948–4707

Elementer og betingelser som ikke inkluderes

Det er ikke noen annen uttrykt garanti unntatt for spesialdekning for utslippssystemet og motorgarantidekning på noen produkter. Denne uttrykkelige garantien dekker ikke følgende:

- Kostnader til regelmessig service eller slitasjedeler, for eksempel rotorblader (skovl), skrapeblader, remmer, drivstoff, smørefett, oljeskift, tennplugger og kabel- og forbindelsesjusteringer eller bremsejusteringer
- Komponenter som svikter som følge av normal slitasje
- Alle produkter eller deler som er endret, feilbrukt eller forsømt, eller som må byttes eller repareres på grunn av uhell eller manglende korrekt vedlikehold
- Gebyrer for henting og levering
- Reparasjoner eller forsøk på reparasjoner av andre enn en autorisert Toro-serviceforhandler
- Reparasjoner som er nødvendig pga. manglende overholdelse av anbefalt drivstoffprosedyre (se *brukerhåndboken* for mer informasjon)
  - Fjerning av urenheter fra drivstoffsystemet dekkes ikke
  - Bruk av gammelt drivstoff (mer enn én måned gammelt) eller drivstoff som inneholder mer enn 10 % etanol eller mer enn 15 % MTBE
  - Mangel på å tappe drivstoffsystemet før en periode på over én måned uten bruk
- Reparasjoner eller justeringer for å korrigere startproblemer på grunn av mangel på å følge korrekte vedlikeholdsprosedyrer eller anbefalt drivstoffprosedyre.
- Spesielle driftsvilkår hvor start kan kreve mer enn to trekk:
  - Første start etter en periode uten bruk på over tre måneder eller vinteropplag
  - Feil startprosedyre – hvis du har problemer med å starte enheten, kontroller *brukerhåndboken* for å påse at du bruker korrekt startprosedyre. Dette kan spare et unødig besøk til et autorisert Toro-forhandlerverksted.

Generelle betingelser

Kjøperen er dekket av nasjonal lovgivning innen hvert land. Rettighetene som kjøperen har med støtte i slike lover, er ikke begrenset av denne garantien.