Form No. 3407-122 Rev A

Odśnieżarka SnowMax 724 i 824 QXE

Model nr 38711—Numer seryjny 400010798 i wyższe

Model nr 38712—Numer seryjny 400010798 i wyższe

Podręcznik operatora

Niniejszy produkt spełnia wymagania wszystkich stosownych dyrektyw europejskich. Szczegółowe informacje można znaleźć w osobnej deklaracji zgodności (DOC) dotyczącej danego produktu.

Model nr _____

Numer seryjny _____

Wprowadzenie

Odśnieżarka jest przeznaczona dla użytkowników domowych. Maszyna służy do odśnieżania nawierzchni brukowanych, takich jak podjazdy i chodniki, a także innych nawierzchni komunikacyjnych w obiektach mieszkaniowych i handlowych. Nie należy używać maszyny do usuwania innych materiałów niż śnieg. Opisywany model nie jest przeznaczony do odśnieżania nawierzchni żwirowych.

Przeczytaj uważnie poniższe informacje, aby poznać zasady właściwej obsługi i konserwacji maszyny, nie uszkodzić jej i uniknąć obrażeń. Na Tobie spoczywa odpowiedzialność za prawidłowe i bezpieczne użytkowanie maszyny.

Bezpośredni kontakt z firmą Toro: www.Toro.com w celu uzyskania informacji na temat urządzenia i akcesoriów, pomocy w znalezieniu przedstawicieli handlowych lub w celu zarejestrowania urządzenia.

Aby skorzystać z serwisu, zakupić oryginalne części Toro lub uzyskać dodatkowe informacje, skontaktuj się z przedstawicielem autoryzowanego serwisu lub biurem obsługi klienta firmy Toro, a także przygotuj numer modelu i numer seryjny maszyny. Rysunek 1 przedstawia położenie numeru modelu i numeru seryjnego na maszynie. Zapisz je w przewidzianym na to miejscu.

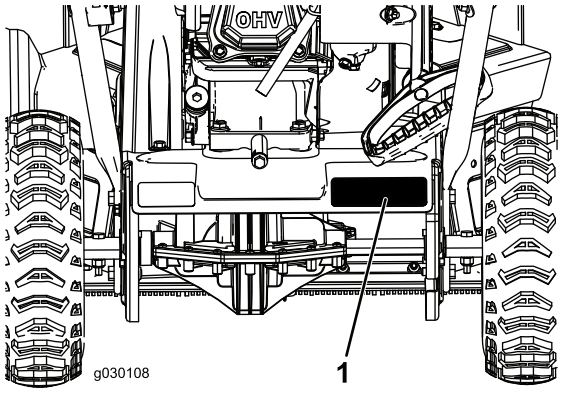

Rysunek 1

1. Położenie numeru modelu i numeru seryjnego

Niniejsza instrukcja zawiera opis potencjalnych zagrożeń, a zawarte w niej ostrzeżenia zostały oznaczone symbolem ostrzegawczym (Rysunek 2), który sygnalizuje niebezpieczeństwo mogące spowodować poważne obrażenia lub śmierć w razie zlekceważenia zalecanych środków ostrożności.

Rysunek 2

1. Symbol ostrzegawczy

W niniejszej instrukcji występują 2 słowa podkreślające wagę informacji. **Ważne** zwraca uwagę na szczególne informacje techniczne, a **Uwaga** podkreśla informacje ogólne, wymagające szczególnej uwagi.

Moc znamionowa netto dla poszczególnych modeli silników została wyznaczona przez producenta silnika na stanowisku badawczym zgodnie z wymaganiami normy SAE J1940. Rzeczywista moc silnika w odśnieżarce tej klasy będzie dużo niższa z uwagi na elementy wyposażenia zamontowane w maszynie w celu spełnienia wymagań dotyczących bezpieczeństwa, emisji oraz eksploatacji.

© 2016—The Toro® Company
8111 Lyndale Avenue South
Bloomington, MN 55420

Zarejestruj produkt pod adresem www.Toro.com.

CE

Tłumaczenie oryginału (PL)
Wydrukowano w Stanach Zjednoczonych
Wszelkie prawa zastrzeżone

3407-122 A

Ważne: **W przypadku eksploatowania tej maszyny na wysokości powyżej 1500 m przez dłuższy czas należy zainstalować zestaw na dużą wysokość n.p.m., aby silnik mógł spełniać wymagania CARB/EPA w zakresie emisji. Zestaw na dużą wysokość n.p.m. poprawia parametry pracy silnika, zapobiegając jednocześnie powstawaniu nagaru na elektrodach świec zapłonowych, trudnościom z uruchamianiem silnika i zwiększonej emisji zanieczyszczeń. Po zainstalowaniu zestawu na maszynie należy umieścić stosowną naklejkę, obok naklejki z numerem seryjnym. Aby uzyskać zestaw na dużą wysokość n.p.m. i naklejki, należy skontaktować się z autoryzowanym serwisem Toro. Adresy dealerów można znaleźć na naszej stronie internetowej www.Toro.com lub kontaktując się z Działem Obsługi Klienta Toro pod numer podany w oświadczeniu dotyczącym gwarancji na układ kontroli emisji spalin. W przypadku eksploatacji poniżej wysokości 1500 m należy zdemontować zestaw z silnika i przywrócić oryginalną konfigurację. Silnika przystosowanego do pracy na dużej wysokości n.p.m. nie należy używać na niższych wysokościach, gdyż może to doprowadzić do jego przegrzania i uszkodzenia. Jeżeli nie wiadomo, czy dana maszyna została przystosowana do eksploatacji na dużej wysokości n.p.m., należy poszukać następującej naklejki (Rysunek 3).**

NOTE: THE ENGINE ON THIS PRODUCT HAS BEEN
MODIFIED FOR USE AT ABOVE 5,000 FEET ELEVATION.
IF USING BELOW 5,000 FEET, IT MUST BE REVISED
BACK TO ORIGINAL SPECIFICATIONS.

127-9363

Rysunek 3

Zastosowany zapłon iskrowy jest zgodny z kanadyjską normą ICES-002.

Spis treści

Wprowadzenie 1
Bezpieczeństwo 3
Naklejki informacyjne i ostrzegawcze 3
Montaż 5
1 Rozkładanie uchwytu 5
2 Montaż tunelu wyrzutowego..... 6
3 Uzupełnianie oleju w silniku 6
Przegląd produktu 8
Działanie 9
Before Operation 9
Bezpieczeństwo 9
Uzupełnianie paliwa..... 9
Sprawdzanie poziomu oleju w silniku..... 9
Before Operation 9
Bezpieczeństwo 9
Uruchamianie silnika.....10
Załączanie napędu śruby śnieżnej 11
Wyłączanie napędu śruby śnieżnej 12
Włączanie trybu samobieżnego.....12
Zatrzymywanie silnika.....12
Obsługa dźwigni Quick Stick® 12
Odblokowywanie tunelu wyrzutowego 12
Rady związane z posługiwaniem się urządzeniem 13
After Operation 13
Bezpieczeństwo 13
Zapobieganie zamarzaniu po pracy 13
Konserwacja 14
Zalecany harmonogram konserwacji 14
Zasady bezpieczeństwa podczas konserwacji 14
Sprawdzanie poziomu oleju w silniku.....14
Sprawdzanie i regulacja płóz.....15
Kontrola krawędzi śruby śnieżnej 15
Wymiana oleju silnikowego 16
Wymiana świecy zapłonowej 17
Regulacja linki napędu śruby śnieżnej 18
Regulacja linki napędu jazdy 18
Sprawdzanie ciśnienia w oponach 18
Przechowywanie 19
Przechowywanie maszyny.....19

Bezpieczeństwo

Maszyna została zaprojektowana z uwzględnieniem norm obowiązujących w czasie jej produkcji.

- Przed pierwszym uruchomieniem silnika należy zapoznać się z niniejszą *instrukcją obsługi*. Każdy użytkownik niniejszego urządzenia musi być zaznajomiony ze sposobem jego obsługi i podanymi ostrzeżeniami.
- Nie zbliżać dłoni ani stóp do ruchomych części maszyny.
- Zabronione jest używanie maszyny bez założonych i działających wszystkich osłon oraz innych urządzeń ochronnych.
- Nie zbliżać się do wyrzutnika. Osoby postronne powinny zachować bezpieczną odległość od maszyny.
- Nie zezwalać dzieciom na podchodzenie w pobliże obszaru pracy. Nigdy nie pozwalaj dzieciom obsługiwać maszynę.
- Przed odblokowywaniem tunelu wyrzutowego ze śniegu, serwisowaniem lub dolewaniem paliwa należy wyłączyć silnik.

Dodatkowe informacje dotyczące bezpieczeństwa można znaleźć w stosownych rozdziałach niniejszej instrukcji.

Naklejki informacyjne i ostrzegawcze

Naklejki ostrzegawcze i instruktażowe znajdują się w pobliżu miejsc potencjalnie niebezpiecznych. Wymień uszkodzone lub brakujące naklejki.

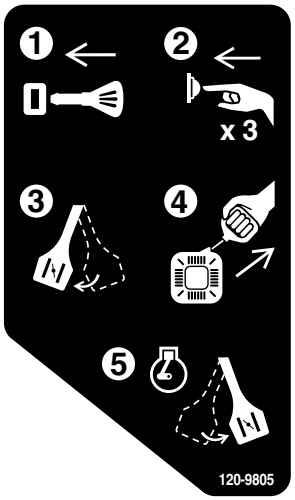

120-9805

1. Wsunąć klucz.
2. Podać paliwo do silnika (3 razy).
3. Włączyć ssanie.
4. Pociągnąć za linkę rozrusznika.
5. Po uruchomieniu silnika, odłączyć ssanie.

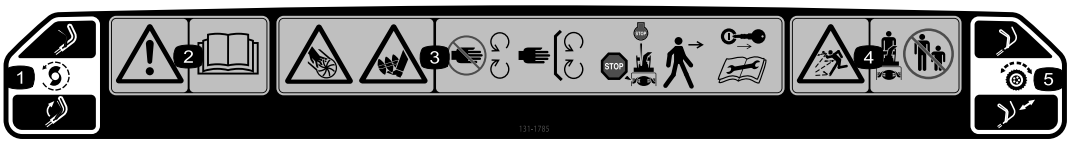

131–1785

Numer zamówieniowy części: 131–5921

1. Napęd śruby śnieżnej – naciśnij dźwignię w celu załączenia, zwolnij dźwignię w celu wyłączenia.
2. Ostrzeżenie – przeczytaj *Instrukcję obsługi*.
3. Niebezpieczeństwo skaleczenia lub utraty kończyn. Uwaga na śrubę śnieżną — nie zbliżaj się do ruchomych części; nie demontuj żadnych zabezpieczeń i osłon; przed opuszczeniem maszyny wyłącz silnik i odczekaj do zatrzymania się śruby śnieżnej; przed przystąpieniem do serwisowania lub konserwacji wyjmij kluczyk zapłonu i przeczytaj odnośne instrukcje.
4. Uwaga na wyrzucane przedmioty – osoby postronne powinny zachować bezpieczną odległość od odśnieżarki.
5. Napęd trybu samobieżnego – naciśnij dźwignię w celu załączenia napędu trybu samobieżnego.

131–5914

Numer zamówieniowy części: 131–5915

1. Niebezpieczeństwo skaleczenia lub utraty kończyn. Uwaga na śrubę śnieżną – nie wkładaj dłoni do tunelu wyrzutowego; przed przystąpieniem do serwisowania lub konserwacji wyjmij kluczyk zapłonu i przeczytaj odnośne instrukcje.

Montaż

Elementy luzem

Za pomocą poniższego zestawienia sprawdź, czy zostały dostarczone wszystkie elementy.

Procedura	Opis	Ilość	Sposób użycia
1	Nie są potrzebne żadne części	–	Rozłóż uchwyt.
2	Śruba (1/4–20 x 1–1/2 cala) Nakrętka zabezpieczająca (1/4–20”) Śruba podsadzana (1/4–20 x 1 cal) Nakrętka zabezpieczająca (1/4–20 cali) Śruba (1/4–20 x 5/8 cala)	1 1 3 3 1	Zamontuj tunel wyrzutowy.
3	Nie są potrzebne żadne części	–	Uzupełnij olej w silniku.

1

Rozkładanie uchwytu

Nie są potrzebne żadne części

Procedura

Ważne: **Przed rozłożeniem uchwytu upewnij się, że kable nie są przyciśnięte.**

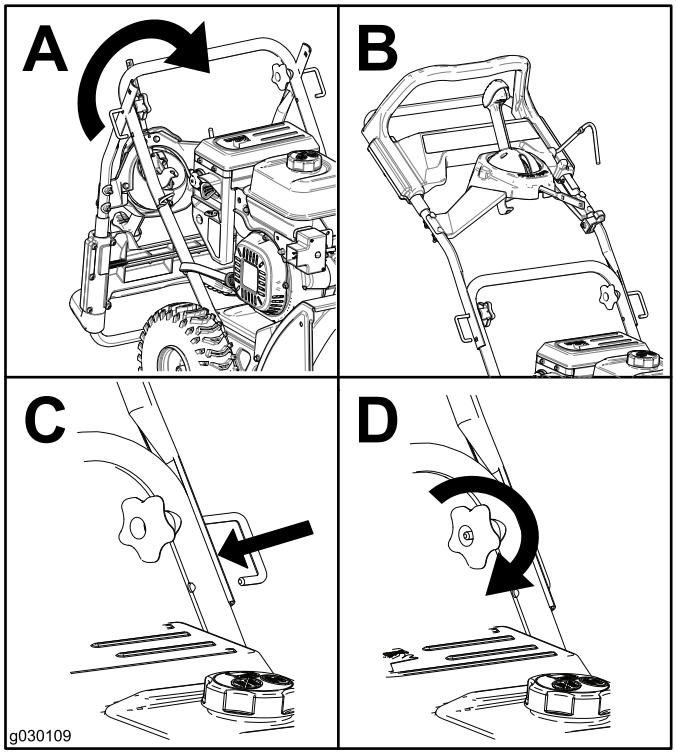

Rysunek 4

2

Montaż tunelu wyrzutowego

Części potrzebne do tej procedury:

1	Śruba (1/4–20 x 1–1/2 cala)
1	Nakrętka zabezpieczająca (1/4–20”)
3	Śruba podsadzana (1/4–20 x 1 cal)
3	Nakrętka zabezpieczająca (1/4–20 cali)
1	Śruba (1/4–20 x 5/8 cala)

Procedura

1. Wsuń korpus tunelu wyrzutowego przez wspornik w podstawie maszyny i zamocuj przy użyciu śruby i nakrętki zabezpieczającej (Rysunek 5).

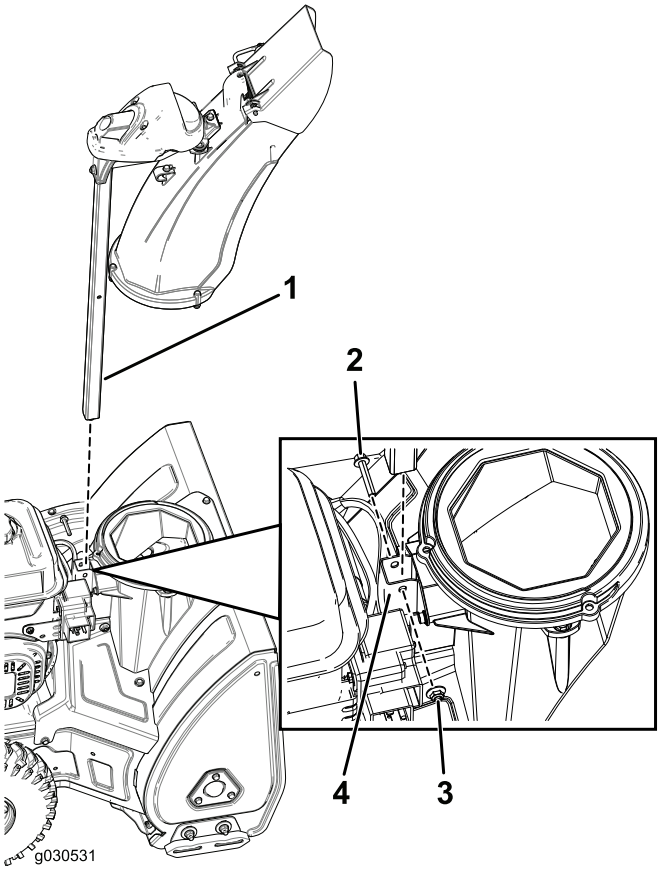

Rysunek 5

1. Korpus tunelu wyrzutowego
2. Śruba (1/4–20 x 1–1/2 cala)
3. Nakrętka zabezpieczająca (1/4–20 cali)
4. Wspornik

2. Zmontuj drążek sterujący tunelem wyrzutowym i zamocuj kable (Rysunek 6).

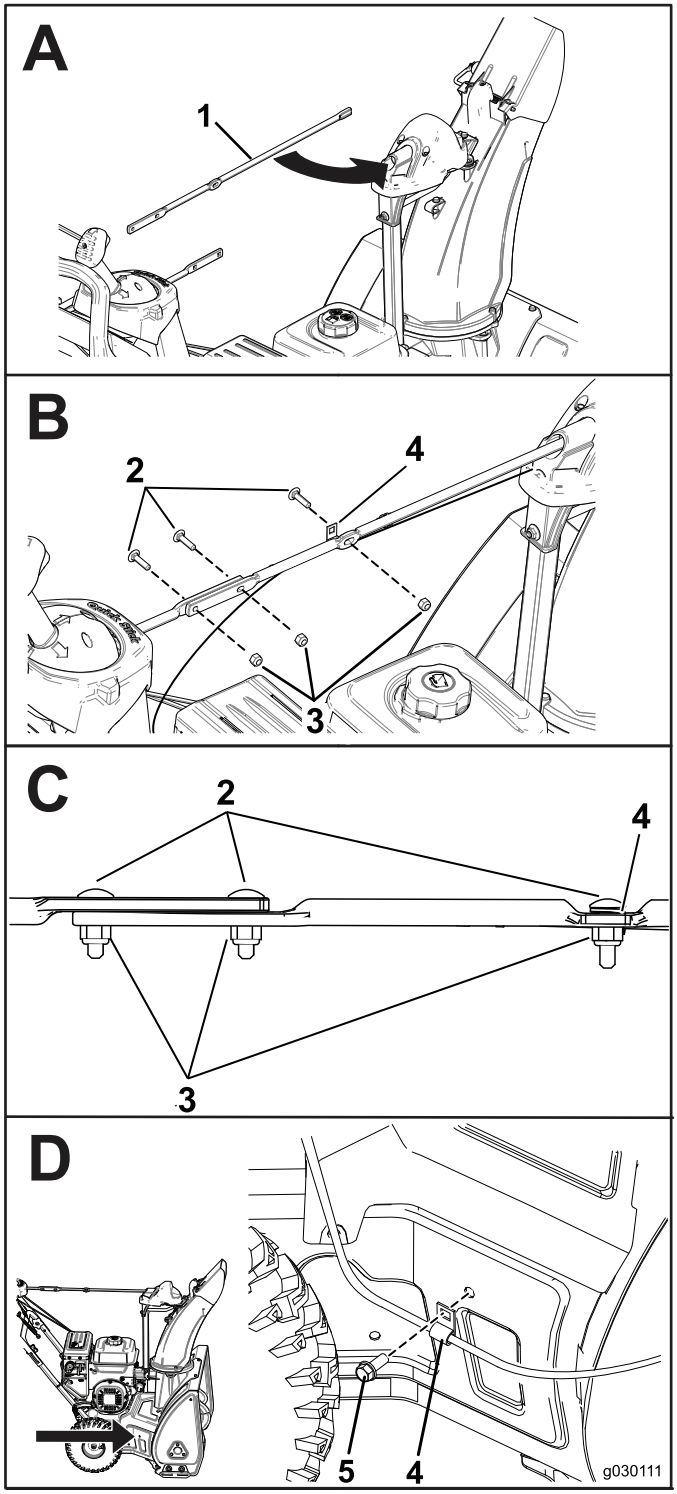

Rysunek 6

1. Rynna tunelu wyrzutowego
2. Śruba podsadzana (1/4–20 x 1 cal)
3. Nakrętka zabezpieczająca (1/4–20 cali)
4. Zacisk linki
5. Śruba (1/4–20 x 5/8 cala)

3

Uzupełnianie oleju w silniku

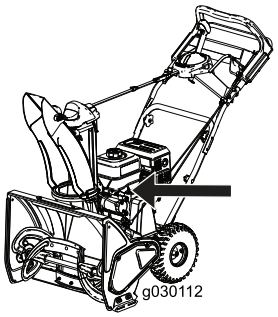

Nie są potrzebne żadne części

Procedura

Maszyna jest dostarczana z silnikiem zalanym olejem.

Model	Maks. ilość oleju
38711	0,5 litra
38712	0,7 litra

Typ oleju: samochodowy olej smarowy z detergentami o klasyfikacji API SJ, SL lub wyższej.

Wykorzystaj Rysunek 7 poniżej, aby wybrać najlepszą lepkość oleju dla spodziewanego zakresu temperatur na zewnątrz:

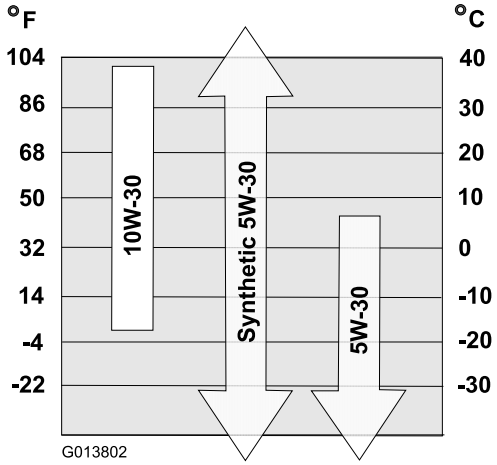

Rysunek 7

1. Ustaw maszynę na równym podłożu.
2. Wyczyść obszar wokół korka wlewu oleju.
3. Sprawdź poziom oleju i w razie potrzeby uzupełnij.

   Informacja: Podczas sprawdzania poziomu oleju nie należy mocno dociskać wskaźnika prętowego oleju.

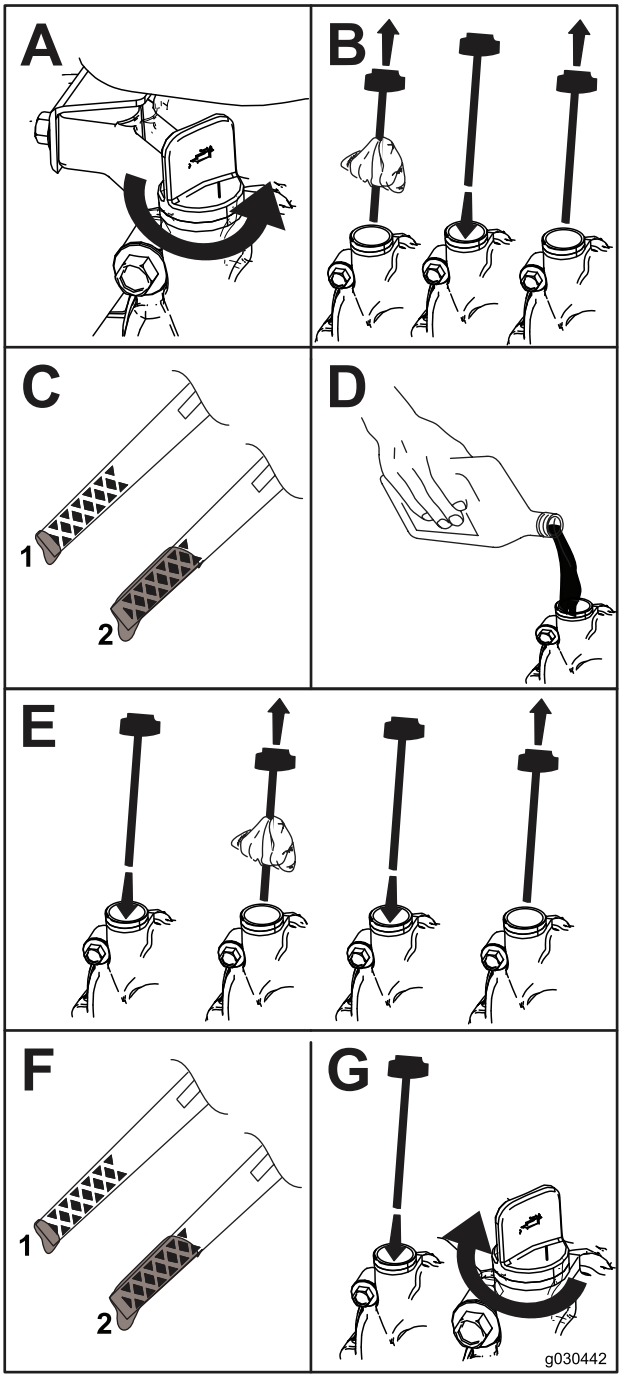

Rysunek 8

1. Niski poziom oleju – uzupełnij olej
2. Prawidłowy poziom oleju

Przegląd produktu

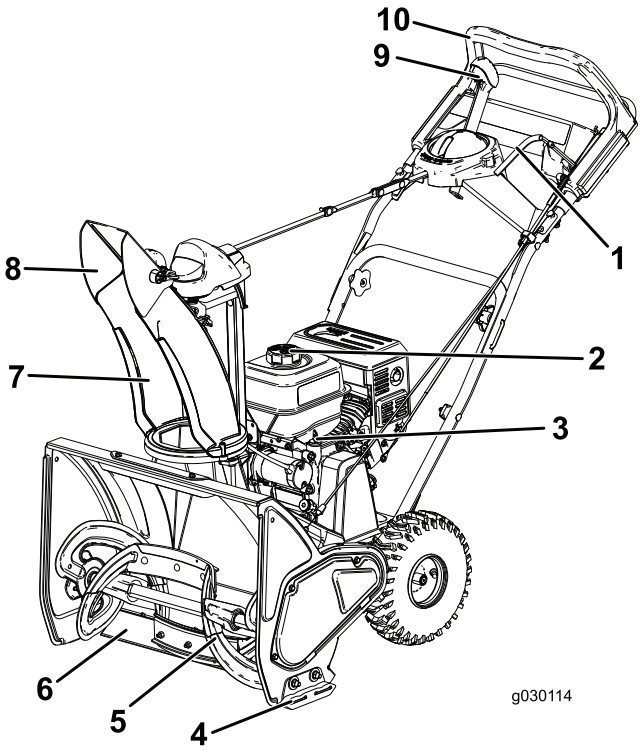

Rysunek 9

1. Dźwignia napędu śruby śnieżnej
2. Korek zbiornika paliwa
3. Prętowy wskaźnik poziomu
4. Płoza
5. Śruba śnieżna
6. Zgarniacz
7. Tunel wyrzutowy
8. Deflektor tunelu wyrzutowego
9. Sterowanie tunelu wyrzutowego Quick Stick®
10. Górny uchwyt

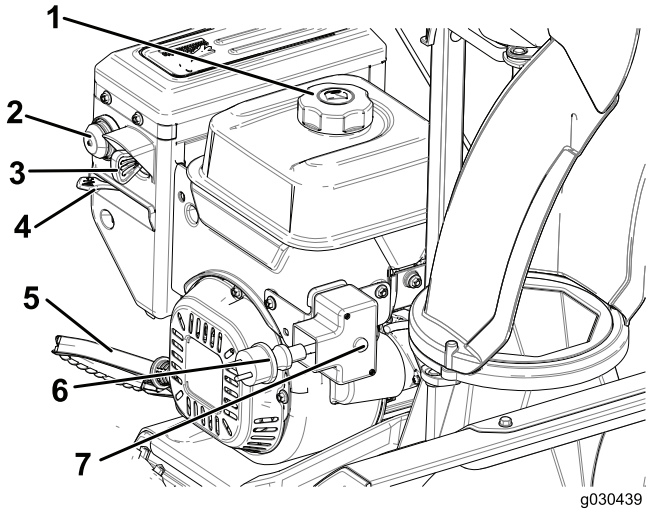

Rysunek 10

1. Korek zbiornika paliwa
2. Pompka
3. Kluczyk zapłonu
4. Ssanie
5. Uchwyt rozrusznika linkowego
6. Gniazdko rozrusznika elektrycznego
7. Przycisk rozrusznika elektrycznego

Działanie

Before Operation

Bezpieczeństwo

- Używaj przedłużaczy i gniazd zalecanych przez producenta do wszystkich maszyn wyposażonych w elektryczne silniki rozruchowe.
- Przed przystąpieniem do użytkowania maszyny załóż odpowiednią odzież zimową. Nie noś luźnej odzieży, która mogłaby zostać pochwycona przez ruchome części. Noś obuwie antypoślizgowe.
- Zawsze zakładaj okulary ochronne lub osłonę oczu na czas pracy oraz przed przystąpieniem do regulacji lub naprawy maszyny, aby chronić oczy przed przedmiotami, które mogą być przez nią wyrzucane.
- Dokładnie sprawdź obszar, na którym będziesz używać maszyny, i usuń wszystkie wycieraczki, sanki, deski, przewody i inne przedmioty.
- Jeśli osłona, zabezpieczenie lub naklejka ulegnie uszkodzeniu, stanie się nieczytelna lub zaginie, napraw ją lub wymień przed przystąpieniem do pracy. Dokręć także wszelkie poluzowane mocowania.

Uzupełnianie paliwa

Zalecane paliwo:

- Aby uzyskać najlepsze rezultaty, używaj tylko czystej, świeżej (poniżej 30 dni) benzyny bezołowiowej o liczbie oktanowej 87 lub wyższej (metoda klasyfikacji [R+M)/2]).
- **Etanol:** Można stosować benzynę zawierającą do 10% objętości etanolu (gazohol) lub 15% MTBE (eteru metylowo-tert-butylowego). Etanol i MTBE nie są takie same. Nie można stosować benzyny zawierającej 15% objętości etanolu. Nie należy używać benzyny zawierającej ponad 10% objętości etanolu, takiej jak E15 (zawiera 15% etanolu), E20 (zawiera 20% etanolu), lub E85 (zawiera 85% etanolu). Zastosowanie nieprawidłowego rodzaju benzyny może skutkować problemami z wydajnością i/lub uszkodzeniem silnika, które może nie być objęte gwarancją.
- **Nie** używaj benzyny zawierającej metanol.
- **Zabrania się** przechowywania paliwa w zbiorniku lub kanistrach przez okres zimowy, o ile nie zastosowano stabilizatora paliwa.
- **Zabrania się** dodawania oleju do benzyny.

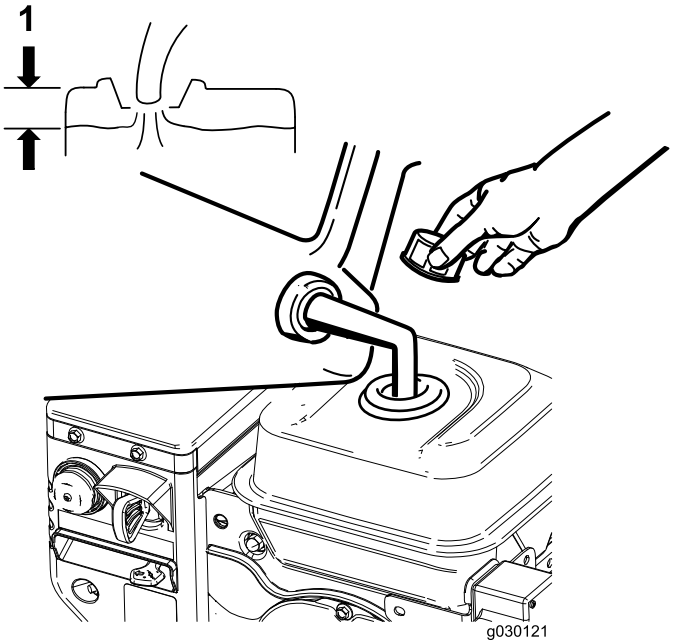

Rysunek 11

1. Nie nalewać paliwa powyżej dolnego poziomu szyjki zbiornika.

Informacja: W celu uzyskania jak najlepszych rezultatów, kupuj tylko tyle benzyny, ile zamierzasz zużyć w ciągu 30 dni. Możesz także dodać stabilizator paliwa do nowo zakupionej benzyny, aby zachowała świeżość do 6 miesięcy.

Sprawdzanie poziomu oleju w silniku

Patrz Sprawdzanie poziomu oleju w silniku (Strona 14).

Before Operation

Bezpieczeństwo

- **Obracające się ostrza śruby śnieżnej mogą skaleczyć dłonie.** W czasie użytkowania maszyny stój za uchwytami, z dala od otworu wyrzutnika. **Nie zbliżaj twarzy, dłoni, stóp ani innych części ciała ani odzieży do ruchomych lub wirujących części.**
- Nigdy nie kieruj wyrzutnika w stronę ludzi lub miejsc, gdzie może dojść do uszkodzenia mienia.
- Uważaj, aby się nie poślizgnąć lub przewrócić. Zawsze utrzymuj stabilną pozycję i mocno trzymaj uchwyty. Chodź; nie biegaj.
- Zachowaj szczególną ostrożność w czasie pracy na zboczach.
- Nigdy nie używaj maszyny nie mając dobrej widoczności lub oświetlenia.
- Spoglądaj za siebie i zachowaj ostrożność, cofając maszyną.

- W przypadku przerwy w odśnieżaniu wyłącz napęd ostrzy śruby.
- Używaj przedłużaczy i gniazd zalecanych przez producenta do wszystkich maszyn wyposażonych w elektryczne silniki rozruchowe.
- Nie próbuj odśnieżać nawierzchni żwirowej lub tłuczniowej. Produkt przeznaczony jest do użytku tylko na utwardzonych powierzchniach.
- Nie używaj maszyny na dachach.
- Nigdy nie próbuj niczego regulować przy uruchomionym silniku (chyba, że takie jest wyraźne zalecenie producenta).
- Uważaj na ukryte zagrożenia oraz ruch uliczny.
- Po kolizji z ciałem obcym wyłącz silnik, wyjmij kluczyk zapłonu, dokładnie sprawdź maszynę pod kątem uszkodzeń i napraw uszkodzenia przed jej ponownym uruchomieniem i dalszą pracą.
- Jeśli maszyna zaczyna nadmiernie drgać, natychmiast wyłącz silnik i sprawdź przyczynę.
- Nie uruchamiaj silnika w pomieszczeniu, poza przypadkami uruchamiania w celu wjechania lub wyjechania maszyną z budynku. Otwórz drzwi na zewnątrz; spaliny są niebezpieczne.
- Nie przeciążaj maszyny, usiłując odśnieżać zbyt szybko.
- Nigdy nie dotykaj gorącego silnika ani tłumika.
- Dokładnie sprawdź przewód elektryczny przed podłączeniem go do źródła zasilania. Jeśli przewód jest uszkodzony, nie używaj go do uruchamiania maszyny. Natychmiast wymień uszkodzony przewód. Zawsze, kiedy nie uruchamiasz maszyny, odłączaj przewód zasilający.

Uruchamianie silnika

Informacja: Abu uruchomić silnik, włóż kluczyk do stacyjki. Gdy kluczyk jest w pozycji środkowej, uruchomienie silnika nie będzie możliwe.

Użycie rozrusznika linkowego

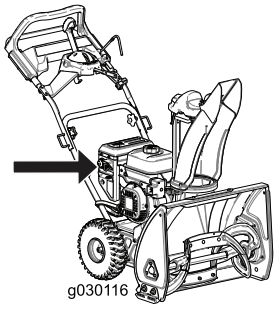

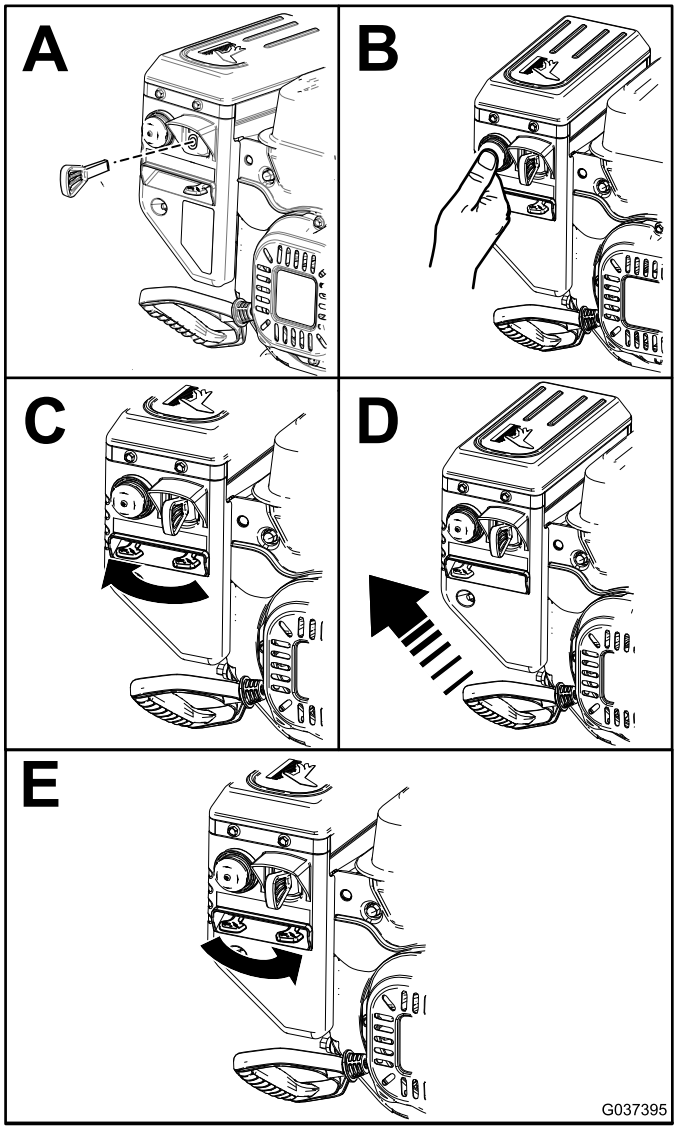

Rysunek 12

Informacja: Użyj pompki paliwa przedstawionej w części B Rysunek 12 zgodnie z informacją o sugerowanej liczbie pompowań podaną w tabeli.

Użycie rozrusznika elektrycznego

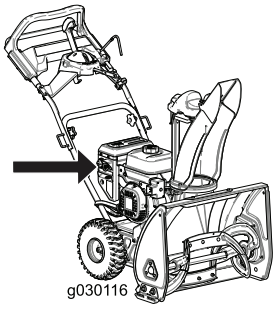

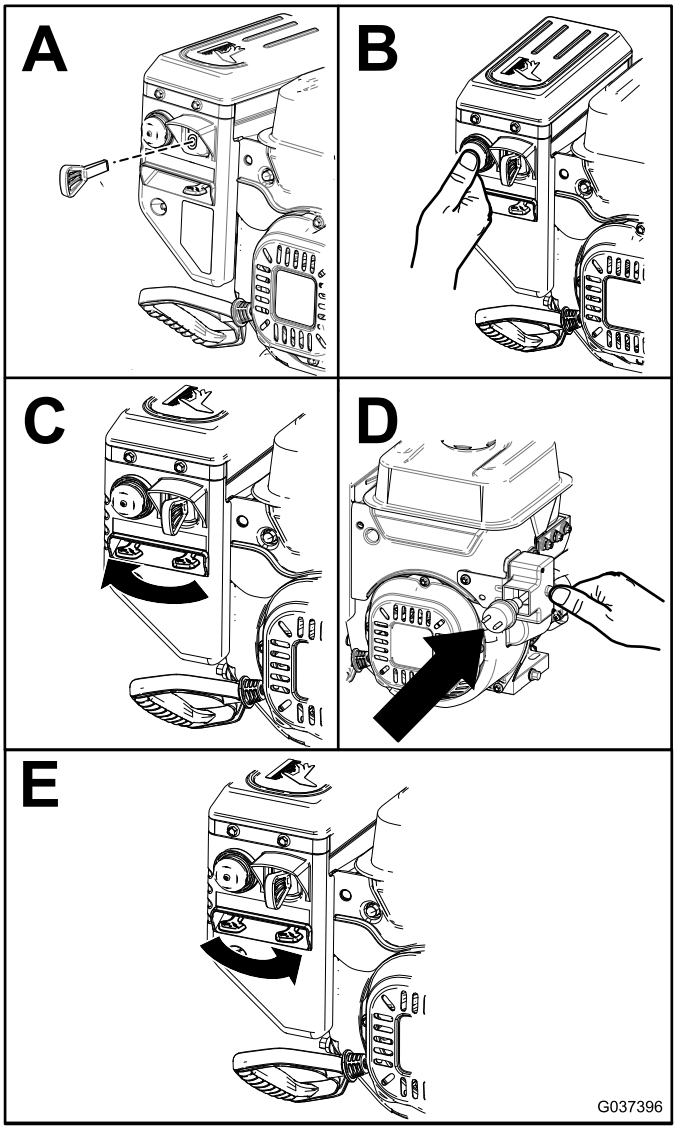

Rysunek 13

Informacja: Użyj pompki paliwa przedstawionej w części B Rysunek 13 zgodnie z informacją podaną w poniższej tabeli.

Sugerowana liczba pompowań	Temperatura
3	-23°C i wyższa
6	Poniżej -23°C

Aby skorzystać z rozrusznika elektrycznego (tylko maszyny wyposażone w rozrusznik elektryczny), najpierw podłącz przewód zasilający do gniazda rozrusznika elektrycznego, a następnie do gniazda zasilania zabezpieczonego wyłącznikiem różnicowoprądowym. Używaj tylko przewodu zasilającego H05VV-F lub H05RN-F zalecanego do użytku zewnętrznego, o długości maks. 15 m (przewody o przekroju 1,0 mm²) lub 30 m (przewody o przekroju 1,5 mm²).

Ważne: Nie używaj zużytego ani uszkodzonego przewodu zasilającego.

Ważne: Aby zapobiec uszkodzeniu rozrusznika, nie należy go uruchamiać przez zbyt długi czas (5 sekund próby uruchomienia, 5 sekund przerwy) – nie więcej niż 10 razy. Jeśli nadal nie można uruchomić silnika, należy oddać maszynę do przedstawiciela autoryzowanego serwisu celem naprawy.

⚠ OSTRZEŻENIE

Przewód elektryczny może ulec uszkodzeniu, powodując porażenie prądem lub pożar.

Zanim włączysz maszynę, dokładnie sprawdź przewód elektryczny. Jeśli przewód jest uszkodzony, nie używaj go do uruchamiania maszyny. Natychmiast wymień lub napraw uszkodzony przewód. Skontaktuj się z przedstawicielem autoryzowanego serwisu, aby uzyskać pomoc.

⚠ OSTROŻNIE

Jeśli zostawisz maszynę podłączoną do źródła zasilania, ktoś może przypadkowo ją uruchomić, powodując obrażenia i szkody.

Zawsze, kiedy nie uruchamiasz maszyny, odłączaj przewód zasilający.

Załączanie napędu śruby śnieżnej

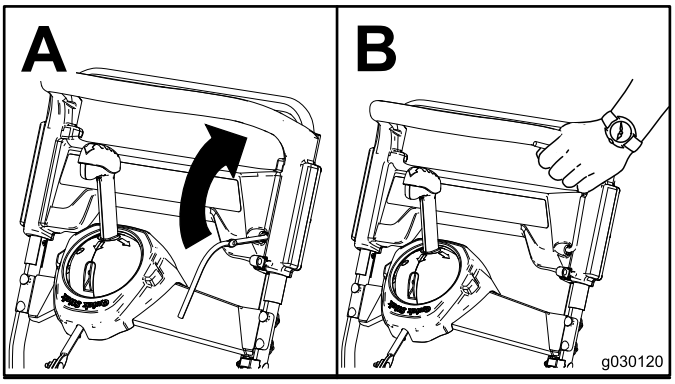

Rysunek 14

Wyłączanie napędu śruby śnieżnej

Aby wyłączyć napęd śruby śnieżnej, zwolnij jej dźwignię.

Włączanie trybu samobieżnego.

Aby użyć napędu trybu samobieżnego, wystarczy iść, z łokciami przy bokach, uchwyciwszy rękoma górny uchwyt; maszyna automatycznie dostosuje prędkość do operatora (Rysunek 15).

Informacja: Maszynę można obsługiwać w trybie samobieżnym z załączonym lub wyłączonym napędem śruby śnieżnej.

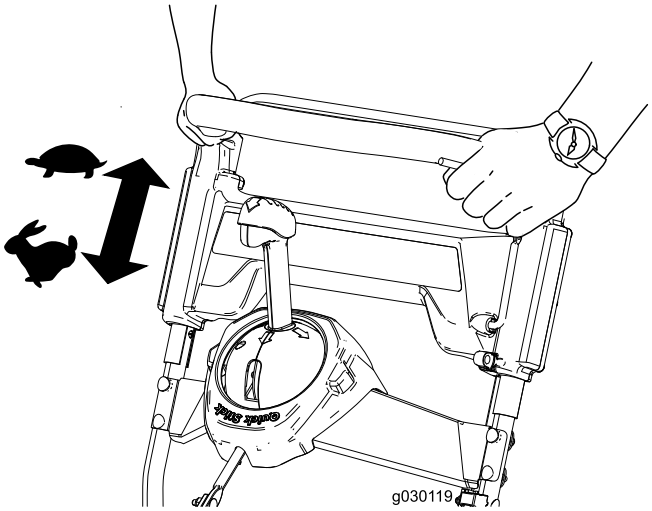

Rysunek 15

Zatrzymywanie silnika

Aby wyłączyć silnik, wyjmij kluczyk ze stacyjki lub obróć go w położenie środkowe.

Obsługa dźwigni Quick Stick®

Informacja: Aby umożliwić obsługę dźwignią Quick Stick®, należy nacisnąć do oporu niebieską gałkę dźwigni aż do zwolnienia zatrzasku.

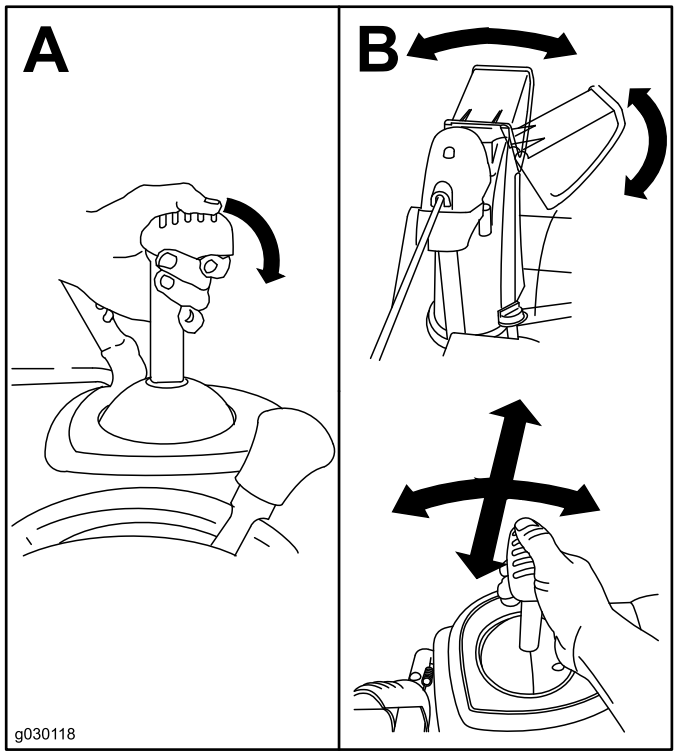

Rysunek 16

Odblokowywanie tunelu wyrzutowego

Ważne: Kontakt dłoni z obracającą się śrubą śnieżną wewnątrz tunelu wyrzutowego jest najczęstszą przyczyną urazów podczas prac z odśnieżarkami. Nigdy nie usuwaj blokady tunelu wyrzutowego dłońmi.

1. Pozostając w pozycji operatora, zwolnij dźwignię napędu jazdy.
2. Włącz napęd śruby śnieżnej.
3. Naciśnij uchwyt, aby unieść przód maszyny kilka centymetrów nad podłoże. Następnie szybko unieś uchwyty, tak aby przód maszyny uderzył o podłoże.
4. Wyłącz napęd śruby śnieżnej.
5. Powtarzaj kroki od 1 do 4, aż strumień śniegu zacznie być wyrzucany z tunelu wyrzutowego.

Informacja: Jeśli nie uda się odblokować tunelu wyrzutowego uderzając przodem maszyny o podłoże, **wyłącz silnik, zaczekaj, aż wszystkie ruchome części się zatrzymają, i użyj narzędzia do usuwania śniegu (nie stanowi wyposażenia maszyny). Nigdy nie usuwaj śniegu dłonią.**

Ważne: Odblokowanie tunelu wyrzutowego, uderzając przodem maszyny o podłoże, może spowodować przesunięcie się płóz. Skoryguj wysokość płóz i dokręć śruby płóz; patrz **Sprawdzanie i regulacja płóz (Strona 15).**

Rady związane z posługiwaniem się urządzeniem

⚠ OSTRZEŻENIE

Łopatki śruby śnieżnej mogą wyrzucać kamienie, zabawki i inne ciała obce, powodując poważne obrażeniami ciała operatora lub osób postronnych.

- **Uprzątnij z odśnieżanego obszaru wszystkie przedmioty, które łopatki wirnika mogłyby pochwycić i wyrzucić.**
- **Nie pozwalaj dzieciom ani zwierzętom przebywać na odśnieżanym obszarze.**

- Odśnieżaj, gdy tylko spadnie śnieg.
- Jeśli maszyna nie porusza się sama do przodu na śliskich nawierzchniach lub w ciężkim śniegu, popychaj uchwyt, ale pozwól jej pracować własnym tempem.
- Aby odśnieżanie było dokładne, trasy przejazdu odśnieżarki powinny nieco się nakładać.
- W miarę możliwości wyrzucaj śnieg z wiatrem.

After Operation

Bezpieczeństwo

- Nigdy nie przechowuj maszyny z paliwem w zbiorniku w budynku, gdzie występują otwarte źródła zapłonu, takie jak podgrzewacze c.w.u., wolnostojące grzejniki, suszarki do ubrań itp. Przed przechowaniem w pomieszczeniu zaczekaj, aż silnik ostygnie.
- Jeżeli maszyna ma być przechowywana przez okres dłuższy niż 30 dni, postępuj zgodnie z instrukcjami podanymi w rozdziale Przechowywanie.

Zapobieganie zamarzaniu po pracy

- Zostaw silnik uruchomiony na kilka minut, aby zapobiec zamarznięciu ruchomych części. Wyłącz silnik, zaczekaj, aż wszystkie ruchome części się zatrzymają, po czym usuń lód i śnieg z maszyny.
- Usuń cały śnieg i lód z podstawy tunelu wyrzutowego.
- Obróć tunel wyrzutowy w lewo i prawo, aby pozbyć się nagromadzonego lodu.
- Po ustawieniu kluczyka zapłonu w pozycji OFF, pociągnij kilka razy za uchwyt rozrusznika linkowego lub podłącz przewód elektryczny do źródła zasilania i maszyny, i naciśnij jeden raz przycisk rozrusznika elektrycznego, aby zapobiec zamarznięciu rozrusznika linkowego i/lub elektrycznego.
- Kiedy pada śnieg i panuje niska temperatura, niektóre elementy sterowania i ruchome części mogą zamarzać. Nie używaj nadmiernej siły, próbując poruszyć zamarznięte elementy sterowania. W razie problemów z poruszeniem dowolnego elementu sterowania lub części, uruchom silnik i zostaw uruchomiony na kilka minut.
- Gdy tunel wyrzutowy jest zamrożony, nie należy używać dźwigni sterującej kierunkiem wylotu śniegu. Naciśnij niebieską gałkę dźwigni i obróć wylot ręką.
- Transportowanie odśnieżarki na otwartej przyczepie lub pojeździe może spowodować zamarznięcie elementów sterujących i tunelu wyrzutowego.

Konserwacja

Informacja: Określ lewą i prawą stronę maszyny ze standardowego stanowiska operatora.

Zalecany harmonogram konserwacji

Częstotliwość serwisowania	Procedura konserwacji
Po pierwszej godzinie	• Sprawdź i w razie potrzeby dokręć luźne mocowania.
Po pierwszych 2 godzinach	• Wymień olej silnikowy. • Sprawdź i w razie potrzeby wyreguluj linkę napędu śruby śnieżnej. • Sprawdź i w razie potrzeby wyreguluj linkę napędu jazdy.
Przed każdym użyciem lub codziennie	• Sprawdź poziom oleju i w razie potrzeby uzupełnij.
Co 100 godzin	• Wymień świecę zapłonową.
Co rok	• Sprawdź i w razie potrzeby wyreguluj płozy. • Skontroluj krawędzie śruby śnieżnej i w razie potrzeby zleć autoryzowanemu serwisowi wymianę krawędzi śruby śnieżnej i zgarniacza. • Wymień olej silnikowy. • Sprawdź i w razie potrzeby wyreguluj linkę napędu śruby śnieżnej. • Sprawdź i w razie potrzeby wyreguluj linkę napędu jazdy. • Sprawdź ciśnienie w oponach. • Sprawdź i w razie potrzeby dokręć luźne mocowania. • Zleć przedstawicielowi autoryzowanego serwisu kontrolę i ewentualną wymianę paska napędowego.
Co rok lub przed składowaniem	• Przygotuj maszynę do przechowywania.

Zasady bezpieczeństwa podczas konserwacji

Przed przystąpieniem do wykonywania jakichkolwiek czynności konserwacyjnych w maszynie należy zapoznać się z następującymi zasadami bezpieczeństwa:

- Przed przystąpieniem do konserwacji, serwisowania lub regulacji wyłącz silnik i wyjmij kluczyk. W sprawie poważnych napraw kontaktuj się z przedstawicielem autoryzowanego serwisu.
- Często regularnie sprawdzaj odpowiednie dokręcenie wszystkich mocowań, aby zapewnić bezpieczną eksploatację maszyny.
- Konserwuj, a w razie potrzeby wymieniaj naklejki ostrzegawcze i instruktażowe.
- Nie zmieniaj ustawień regulatora silnika.
- Kupuj tylko oryginalne części zamienne i akcesoria firmy Toro.

Sprawdzanie poziomu oleju w silniku

Okres pomiędzy przeglądami: Przed każdym użyciem lub codziennie

1. Wyjmij prętowy wskaźnik poziomu oleju, wytrzyj go i włóż ponownie do końca **bez wkręcania go do środka.**
2. Następnie wyjmij wskaźnik i sprawdź poziom oleju.
   - Jeśli poziom oleju jest poniżej znaku Add na wskaźniku (Rysunek 17), dolej jego odpowiednią ilość. Patrz Wymiana oleju silnikowego (Strona 16).
   - Jeżeli poziom oleju jest powyżej znaku Full (Rysunek 17), spuść jego nadmiar aż do osiągnięcia znaku Full na wskaźniku poziomu; patrz Wymiana oleju silnikowego (Strona 16).

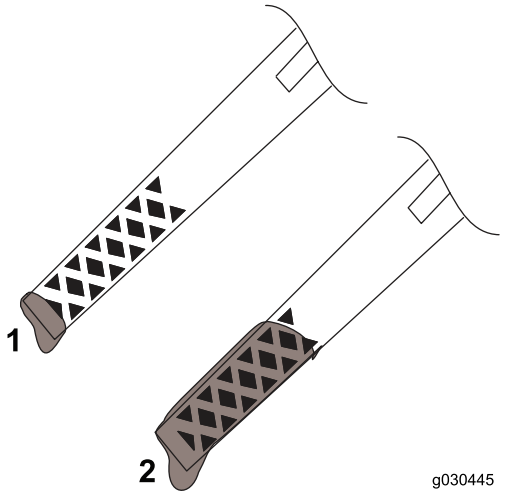

Rysunek 17

1. Niski poziom oleju – uzupełnij olej
2. Prawidłowy poziom oleju

Sprawdzanie i regulacja płóz

Okres pomiędzy przeglądami: Co rok

Sprawdź płozy, aby upewnić się, że śruba śnieżna nie dotyka utwardzonej nawierzchni. Wyreguluj płozy odpowiednio do ich zużycia (Rysunek 18).

1. Poluzuj śruby płóz.
2. Wsuń pod zgarniacz płytę o grubości 5 mm.

   Informacja: Użycie cieńszej płyty będzie powodowało zbieranie większej ilości śniegu przez zgarniacz. Użycie grubszej płyty będzie powodowało zbieranie mniejszej ilości śniegu przez zgarniacz.
3. Opuść płozy na podłoże.

   Informacja: Upewnij się, że płozy dotykają płasko podłoża.
4. Dokręć śruby płóz.

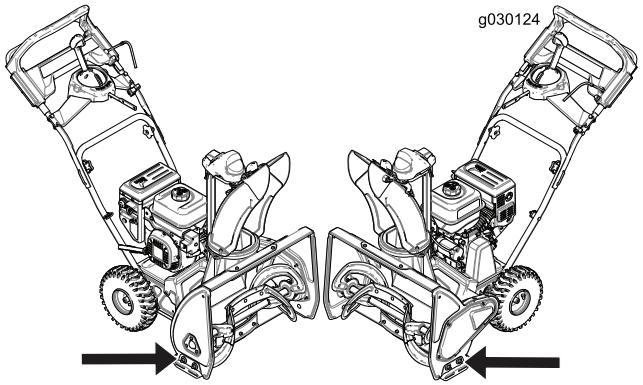

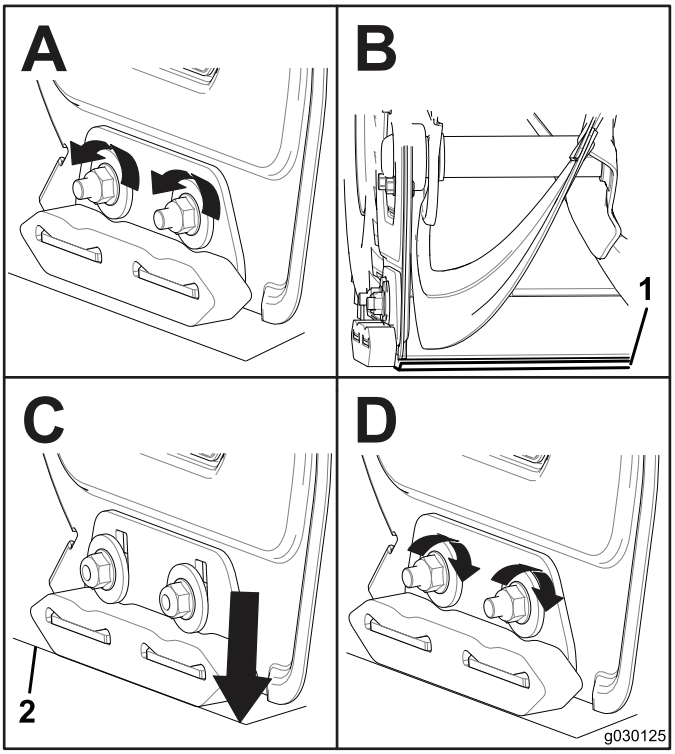

Rysunek 18

1. Płyta 5 mm.
2. Grunt

Kontrola krawędzi śruby śnieżnej

Okres pomiędzy przeglądami: Co rok—Skontroluj krawędzie śruby śnieżnej i w razie potrzeby zleć autoryzowanemu serwisowi wymianę krawędzi śruby śnieżnej i zgarniacza.

Przed każdym odśnieżaniem sprawdzaj zużycie krawędzi śruby śnieżnej. Gdy zużycie krawędzi śruby śnieżnej osiągnie otwór wskaźnika zużycia, zleć autoryzowanemu serwisowi wymianę krawędzi śruby śnieżnej (Rysunek 19).

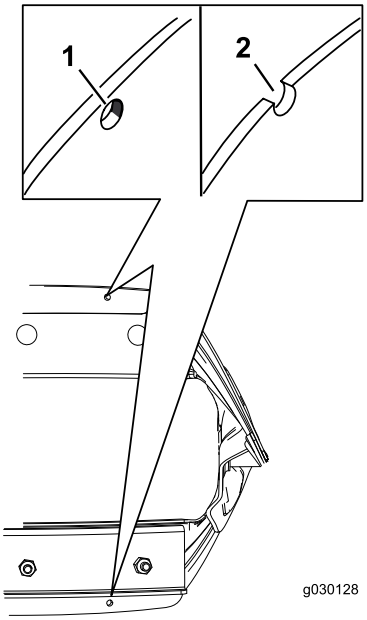

Rysunek 19

1. Otwór wskaźnika zużycia jest nienaruszony; nie trzeba wymieniać krawędzi śruby śnieżnej.
2. Otwór wskaźnika zużycia jest naruszony; należy wymienić obie krawędzie śruby śnieżnej.

Wymiana oleju silnikowego

Okres pomiędzy przeglądami: Po pierwszych 2 godzinach

Co rok

Uruchom silnik na kilka minut przed wymianą oleju, aby go rozgrzać. Rozgrzany olej łatwiej wypływa i zawiera więcej zanieczyszczeń.

1. Ustaw maszynę na równym podłożu.
2. Umieść pojemnik na zużyty olej pod korkiem spustowym; wyjmij korek spustowy oleju i przechyl maszynę do tyłu, aby spuścić zużyty olej do pojemnika (Rysunek 20).

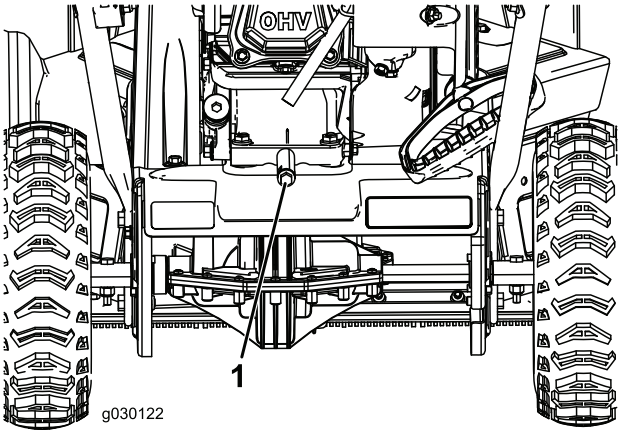

Rysunek 20

1. Korek spustowy oleju

3. Po spuszczeniu zużytego oleju ustaw maszynę w pozycji roboczej.
4. Załóż korek spustowy oleju i mocno go dokręć.
5. Wyczyść obszar wokół korka wlewu oleju.
6. Wykorzystaj Rysunek 21 poniżej, aby wybrać najlepszą lepkość oleju dla spodziewanego zakresu temperatur na zewnątrz:

Model	Maks. ilość oleju
38711	0,5 litra
38712	0,7 litra

Typ oleju: samochodowy olej smarowy z detergentami o klasyfikacji API SJ, SL lub wyższej.

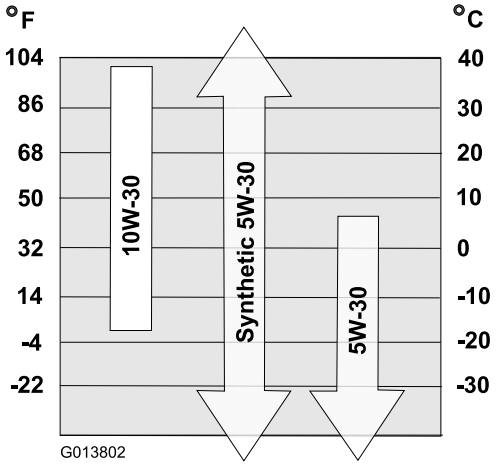

Rysunek 21

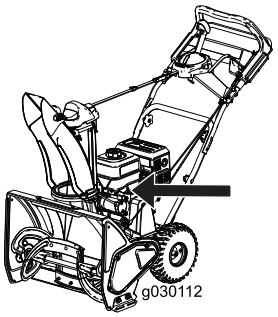

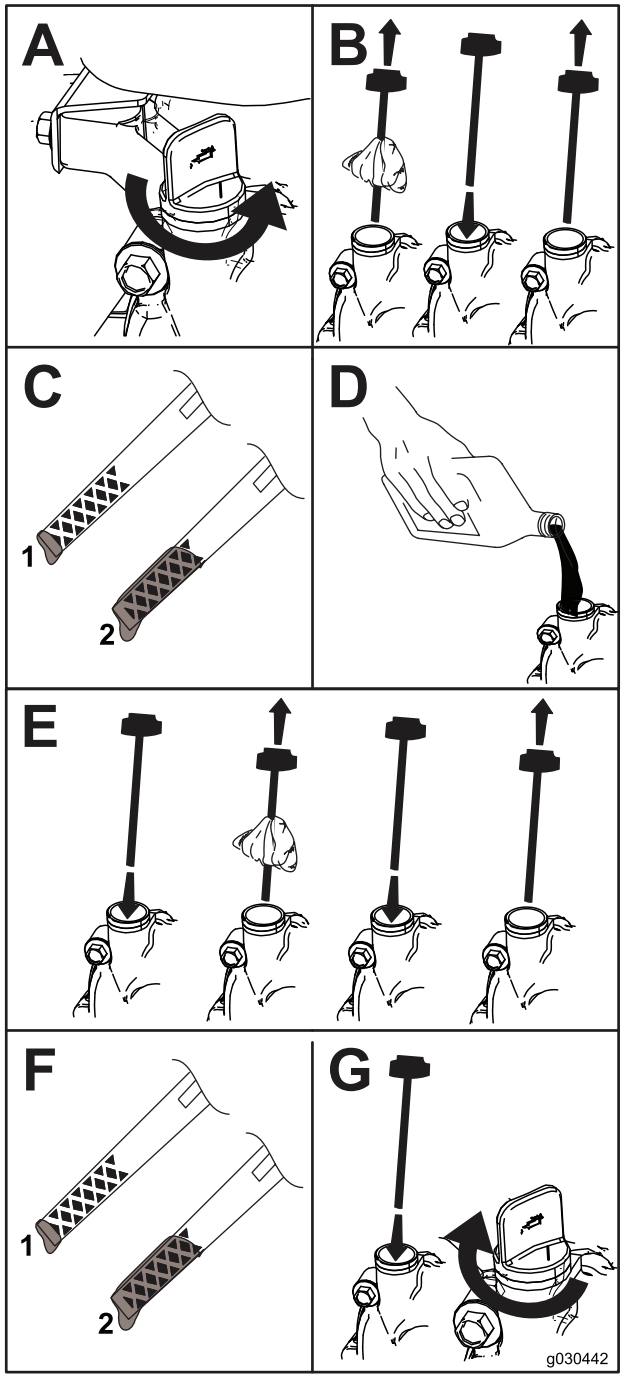

Rysunek 22

1. Niski poziom oleju – uzupełnij olej
2. Prawidłowy poziom oleju

Wymiana świecy zapłonowej

Okres pomiędzy przeglądami: Co 100 godzin—Wymień świecę zapłonową.

⚠ OSTRZEŻENIE

Wymiana świecy w momencie, gdy silnik jest rozgrzany może spowodować oparzenia.

Odczekaj, aż silnik ochłodnie, a następnie wymień świecę.

Używaj świec firmy Toro lub świec podobnych (Champion® RN9YC lub NGK BPR6ES).

1. Zdejmij osłonę (Rysunek 23).

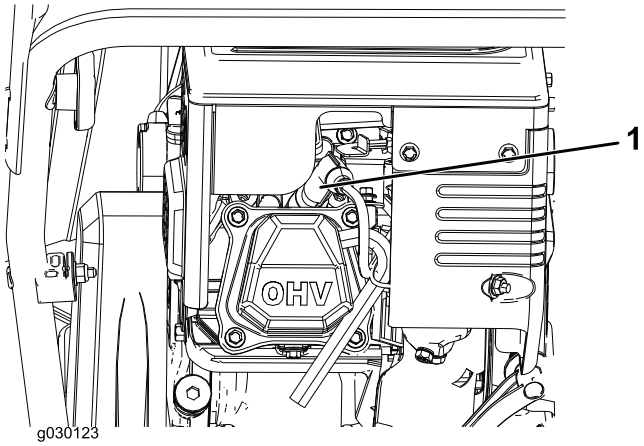

Rysunek 23

2. Wyczyść obszar wokół podstawy świecy zapłonowej.
3. Wyciągnij i usuń starą świecę.

   Informacja: Do wykręcenia świecy niezbędny jest klucz z grzechotką.

4. Odstęp między elektrodami w nowej świecy powinien wynosić 0,76 mm, zgodnie z Rysunek 24.

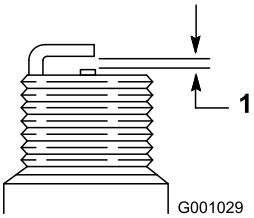

Rysunek 24

1. 0,76 mm (0,030 cala)

Regulacja linki napędu śruby śnieżnej

Okres pomiędzy przeglądami: Po pierwszych 2 godzinach

Co rok

Jeśli pasek napędowy ślizga się lub piszczy przy dużym obciążeniu, wyreguluj linkę napędu śruby śnieżnej.

1. Poluzuj nakrętkę na dolnym zacisku linki (Rysunek 25).

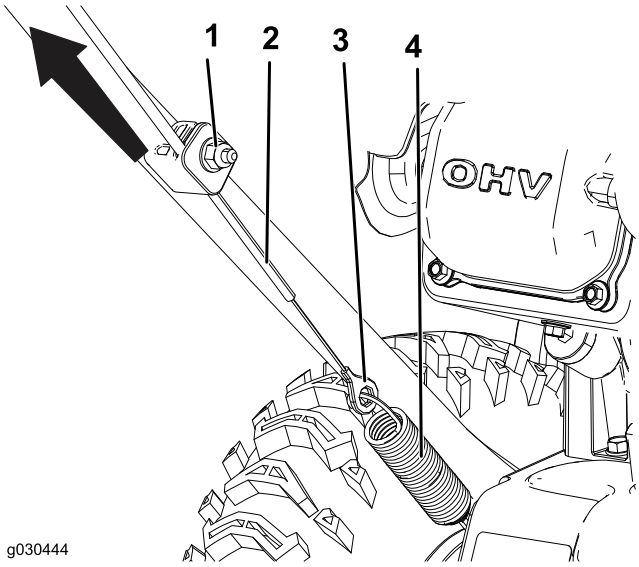

Rysunek 25

1. Nakrętka
2. Linka
3. Złącze
4. Sprężyna

2. Naciągnij linkę, aby zmniejszyć luz (Rysunek 25).

   Ważne: Nie naprężaj całkowicie linki. Całkowite naprężenie linki będzie skutkować nieprawidłowym zatrzymywaniem się śruby śnieżnej.

3. Przytrzymaj linkę w ustawionym położeniu i dokręć nakrętkę (Rysunek 25).

Regulacja linki napędu jazdy

Okres pomiędzy przeglądami: Po pierwszych 2 godzinach

Co rok

Jeżeli koła łatwo blokują się lub obracają się bez wciśniętej dźwigni napędu jazdy wyreguluj linkę napędu jazdy.

1. Poluzuj nakrętkę na górnym zacisku linki (Rysunek 26).

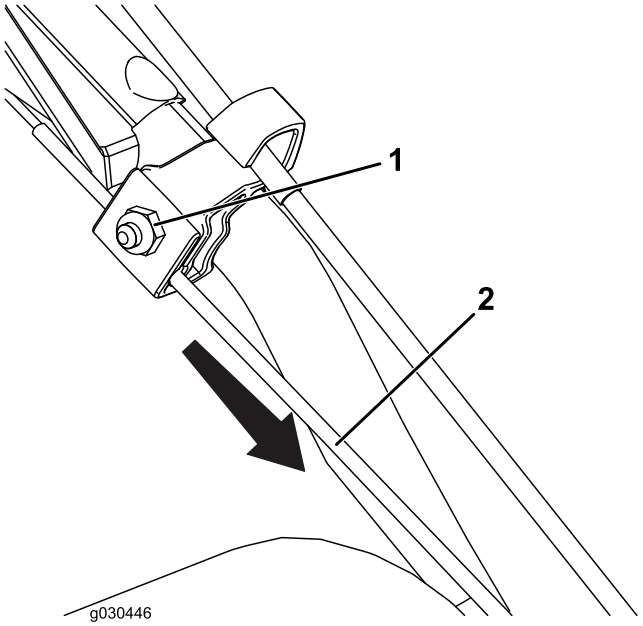

Rysunek 26

1. Nakrętka
2. Linka

2. Naciągnij linkę, aby znacznie zmniejszyć luz (Rysunek 26).

   Ważne: Nie naprężaj całkowicie linki. Całkowite naprężenie linki może skutkować obracaniem się kół bez wciśniętej dźwigni napędu jazdy.

3. Dokręć nakrętkę (Rysunek 26).

Sprawdzanie ciśnienia w oponach

Okres pomiędzy przeglądami: Co rok

Ustaw jednakowe ciśnienie w obu oponach o wartości od 103 do 137 kPa.

Przechowywanie

Przechowywanie maszyny

⚠ OSTRZEŻENIE

- **Opary benzyny są łatwopalne, wybuchowe i niebezpieczne w razie wdychania. Przechowując maszynę w miejscu, gdzie występuje otwarty płomień, może dojść do zapłonu oparów benzyny i wybuchu.**
- **Nie przechowuj maszyny w budynku (mieszkalnym), piwnicy, ani innych miejscach, gdzie mogą występować źródła zapłonu, takie jak podgrzewacze c.w.u., wolnostojące grzejniki, suszarki do ubrań, piece i podobne urządzenia.**
- **Nie przechylaj maszyny do tyłu z paliwem w zbiorniku, ponieważ paliwo może z niej wyciec.**

1. Przy ostatnim tankowaniu w sezonie dodaj stabilizator paliwa, aby je odświeżyć, zgodnie z zaleceniami producenta silnika.
2. Uruchom silnik na 10 minut, aby rozprowadzić wzbogacone paliwo w układzie paliwowym.
3. Wyłącz silnik, zaczekaj, aż ostygnie i spuść paliwo ze zbiornika lub zostaw silnik uruchomiony, aż się zatrzyma.
4. Uruchom silnik i zostaw uruchomiony, aż się zatrzyma.
5. Włącz ssanie lub podaj paliwo do silnika, uruchom go po raz trzeci i próbuj tak długo, aż nie będzie go można uruchomić.
6. Spuść paliwo z gaźnika przez śrubę spustową do atestowanego kanistra na benzynę.
7. Odpowiednio usuń niewykorzystane paliwo. Oddaj je do recyklingu zgodnie z lokalnymi przepisami lub wykorzystaj w samochodzie.
8. Kiedy silnik będzie jeszcze ciepły, wymień olej silnikowy. Patrz Wymiana oleju silnikowego (Strona 16).
9. Wyjmij świecę zapłonową.
10. Wlej 2 łyżeczki oleju do otworu po świecy zapłonowej.
11. Wkręć świecę zapłonową ręką, po czym dokręć ją momentem 27–30 N·m.
12. Po ustawieniu kluczyka zapłonu w pozycji OFF pociągnij powoli za uchwyt rozrusznika linkowego, aby rozprowadzić olej wewnątrz cylindra.
13. Wyczyść maszynę.
14. Pomaluj miejsca, w których odprysnął lakier, lakierem dostępnym u przedstawiciela autoryzowanego serwisu. Przed malowaniem przeszlifuj te miejsca papierem ściernym i zagruntuj środkiem antykorozyjnym, aby zabezpieczyć elementy metalowe przed korozją.
15. Dokręć wszelkie poluzowane mocowania. Napraw lub wymień wszystkie uszkodzone części.
16. Przykryj maszynę i przechowaj ją w czystym, suchym miejscu, poza zasięgiem dzieci. Przed przechowaniem w pomieszczeniu zaczekaj, aż silnik ostygnie.

Notatki:

Polityka ochrony prywatności (Europa)

Informacje gromadzone przez Toro
Toro Warranty Company (Toro) chroni Twoją prywatność. W celu przetwarzania Twojego zgłoszenia naprawy gwarancyjnej i kontaktowania się z Tobą w przypadku wycofania produktu z rynku, prosimy o udostępnienie nam pewnych danych osobowych, bezpośrednio lub za pośrednictwem lokalnego oddziału firmy Toro lub sprzedawcy.

System gwarancyjny Toro jest na serwerach znajdujących się w Stanach Zjednoczonych, gdzie przepisy dotyczące ochrony prywatności mogą nie zapewniać takiej samej ochrony, jaka obowiązuje w Twoim kraju.

UDOSTĘPNIAJĄC NAM SWOJE DANE OSOBOWE WYRAŻASZ ZGODĘ NA PRZETWARZANIE TYCH DANYCH, JAK TO OPISANO W NINIEJSZEJ POLITYCE OCHRONY PRYWATNOŚCI.

Sposób, w jaki Toro wykorzystuje informacje
Firma Toro może używać Twoich danych osobowych do przetwarzania zgłoszeń napraw gwarancyjnych, kontaktowania się z Tobą w przypadku wycofania produktu z rynku oraz w innych celach. Firma Toro może udostępniać te dane swoim oddziałom, sprzedawcom i innym partnerom biznesowym w związku z tymi działaniami. Nie przekażemy Twoich danych osobowych żadnej innej firmie. Zastrzegamy sobie prawo do ujawnienia danych osobowych w celu zapewnienia zgodności z obowiązującymi przepisami i żądaniami właściwych organów władzy, zapewnienia prawidłowego funkcjonowania naszych systemów oraz w celu ochrony własnych interesów lub innych użytkowników.

Przechowywanie danych osobowych
Będziemy przechowywać Twoje dane osobowe tak długo, jak długo będą potrzebne do celów, w których zostały pierwotnie zgromadzone lub do innych uzasadnionych celów (takich jak zapewnienie zgodności z przepisami) lub stosownie do wymagań obowiązujących przepisów.

Troska firmy Toro o zapewnienie ochrony danych osobowych
Podejmujemy odpowiednie środki ostrożności w celu zapewnienia bezpieczeństwa Twoich danych osobowych. Podejmujemy również działania mające na celu utrzymanie dokładności i aktualności danych osobowych.

Dostęp i poprawianie danych osobowych
Jeśli chcesz sprawdzić lub poprawić swoje dane osobowe, prosimy o kontakt drogą elektroniczną na adres: legal@toro.com.

Australijskie prawo konsumenta

Klienci z Australii mogą znaleźć szczegółowe dane, związane z Australijskim prawem konsumenta wewnątrz opakowania lub uzyskać te dane u przedstawiciela firmy Toro.

Oświadczenie dotyczące gwarancji na układ kontroli emisji spalin

dotyczy Stanów Zjednoczonych, Kalifornii i Kanady

Prawa i obowiązki użytkownika wynikające z gwarancji

Kalifornijska Rada ds. Zasobów Powietrza (CARB), Amerykańska Agencja Ochrony Środowiska (EPA) oraz firma Toro przedstawiają warunki gwarancji na układ kontroli emisji spalin w małych silnikach/sprzęcie do użytku niedrogowego z lat modelowych 2017–2018. W Kalifornii i Stanach Zjednoczonych nowe silniki/sprzęt do użytku niedrogowego muszą być zaprojektowane, zbudowane i atestowane jako zgodnie z rygorystycznymi normami antysmogowymi. Firma Toro udziela gwarancji na dany układ kontroli emisji w małym silniku/sprzęcie do użytku niedrogowego na podany niżej okres, o ile nie wystąpiło niewłaściwe użytkowanie, zaniedbanie ani nieprawidłowa konserwacja danego małego silnika/sprzętu do użytku niedrogowego.

Układ kontroli emisji spalin może zawierać takie elementy, jak gaźnik, układ wtrysku paliwa, układ zapłonowy, katalizator, zbiorniki paliwa, przewody paliwowe, korki wlewu paliwa, zawory, pochłaniacze, filtry, przewody odpowietrzające, zaciski, złącza i inne elementy związane z emisją spalin.

W razie wystąpienia roszczenia gwarancyjnego firma Toro zobowiązuje się do bezpłatnej naprawy małego silnika/sprzętu do użytku niedrogowego, która obejmie diagnostykę, części i robociznę.

Zakres gwarancji producenta

Układ kontroli emisji spalin jest objęty gwarancją przez dwa lata lub przez okres gwarancji Toro, w zależności od tego, który z tych okresów jest dłuższy. W razie usterki któregokolwiek elementu związanego emisją spalin w danym silniku/sprzęcie zostanie on naprawiony lub wymieniony przez firmę Toro.

Obowiązki właściciela

Jako właściciel małego silnika do użytku niedrogowego odpowiadasz za przeprowadzanie wymaganej konserwacji opisanej w *Instrukcji obsługi*. Zalecamy zachowanie wszystkich faktur związanych z konserwacją danego małego silnika/sprzętu niedrogowego, ale nie możemy uchylić się od uznania roszczenia gwarancyjnego wyłącznie z powodu braku takich faktur.

Jako właściciel małego silnika/sprzętu niedrogowego musisz wiedzieć, że możemy uchylić się od uznania roszczenia gwarancyjnego, jeśli dany mały silnik/sprzęt niedrogowy lub jego dowolna część uległy uszkodzeniu z powodu niewłaściwego użytkowania, zaniedbania, nieprawidłowej konserwacji lub nieautoryzowanej modyfikacji.

Twoim obowiązkiem jest przekazanie małego silnika/sprzętu niedrogowego Centrum Dystrybucyjnemu Toro lub Centrum Obsługi natychmiast po wystąpieniu problemu. Naprawy gwarancyjne powinny zostać wykonane w rozsądnym czasie, nie przekraczającym trzydziestu (30) dni.

Pytania dotyczące zakresu gwarancji należy kierować do:

Customer Care Department, Consumer Division
Toro Warranty Company
8111 Lyndale Avenue South
Bloomington, MN 55420-1196
1-888-384-9939 (klienci z USA i Kanady)
e-mail Działu Obsługi Klienta dostępny na stronie www.toro.com

Ogólny zakres gwarancji na układ kontroli emisji spalin

Firma Toro gwarantuje ostatecznemu nabywcy i każdemu kolejnemu nabywcy, że dany mały silnik/sprzęt do użytku niedrogowego:

- został zaprojektowany i zbudowany zgodnie ze wszystkimi właściwymi przepisami dotyczącymi kontroli emisji spalin oraz uzyskał stosowny atest,
- jest wolny od wad materiałowych i wykonawczych, które mogłyby spowodować usterkę części objętych gwarancją oraz
- jest identyczny pod względem wszystkich materiałów, z których wykonane są części opisane we wniosku o atest.

Okres gwarancji rozpoczyna się w dniu dostarczenia małego silnika/sprzętu niedrogowego do ostatecznego nabywcy. Gwarancja obowiązuje przez dwa lata lub przez okres Gwarancji Toro, w zależności od tego, który z tych okresów jest dłuższy.

Z zastrzeżeniem niektórych poniższych warunków i wyłączeń gwarancja na części związane z emisją oparów jest następująca:

1. Każda część objęta gwarancją, która zgodnie z dostarczoną pisemną instrukcją nie jest przewidziana do wymiany w ramach wymaganego przeglądu, jest objęta gwarancją przez podany wyżej okres. W razie awarii części w okresie gwarancji część ta zostanie naprawiona lub wymieniona przez firmę Toro. Każda taka część naprawiona lub wymieniona w ramach gwarancji zostanie objęta gwarancją na pozostały okres gwarancji.
2. Każda część objęta gwarancją, która zgodnie z dostarczoną pisemną instrukcją jest przewidziana tylko do regularnej kontroli, jest objęta gwarancją przez podany wyżej okres. Każda taka część naprawiona lub wymieniona w ramach gwarancji zostanie objęta gwarancją na pozostały okres gwarancji.
3. Każda część objęta gwarancją, która zgodnie z dostarczoną pisemną instrukcją jest przewidziana do wymiany w ramach wymaganego przeglądu, jest objęta gwarancją przez okres poprzedzający pierwszy termin planowej wymiany takiej części. W razie awarii takiej części przed pierwszym terminem planowej wymiany część ta zostanie naprawiona lub wymieniona przez firmę Toro. Każda taka część naprawiona lub wymieniona w ramach gwarancji zostanie objęta gwarancją na pozostały okres do pierwszej planowej wymiany takiej części.
4. Naprawa lub wymiana części objętej gwarancją na niniejszych warunkach musi być wykonana w autoryzowanym serwisie, bez pobierania opłaty od właściciela.
5. Usługi gwarancyjne lub naprawy będą wykonywane we wszystkich serwisach posiadających autoryzację w zakresie obsługi przedmiotowych silników lub sprzętu.
6. Właściciel małego silnika/sprzętu do użytku niedrogowego nie będzie obciążany opłatami za czynności diagnostyczne związane bezpośrednio z diagnostyką wadliwej i objętej gwarancją części związanej z emisją spalin, o ile taka diagnostyka zostanie wykonana przez autoryzowany serwis.
7. Firma Toro odpowiada za uszkodzenia innych podzespołów silnika/sprzętu spowodowane podlegającą gwarancji usterką części objętej gwarancją.
8. Przez cały podany wyżej okres gwarancji na mały silnik/sprzęt do użytku niedrogowego firma Toro będzie utrzymywać zaopatrzenie w części objęte gwarancją wystarczające do zaspokojenia oczekiwanego popytu na takie części.
9. Przy wykonywaniu jakichkolwiek przeglądów lub napraw gwarancyjnych mogą być używane części zamienne zatwierdzone przez producenta i muszą one zostać zapewnione właścicielowi bezpłatnie. Użycie takich części nie ogranicza zobowiązań firmy Toro z tytułu gwarancji.
10. Części dodatkowe lub zmodyfikowane, które nie zostały zatwierdzone przez firmę Toro, nie mogą być używane. Użycie niezatwierdzonych dodatkowych lub zmodyfikowanych części przez nabywcę może być podstawą do nieuznania roszczenia gwarancyjnego. Firma Toro nie ponosi odpowiedzialności za usterki części objętych gwarancją spowodowane użyciem niezatwierdzonych dodatkowych lub zmodyfikowanych części.

Części objęte gwarancją

Gwarancja obejmuje wymienione poniżej części związane z emisją spalin, w zakresie, w jakim te części były obecne w silniku/sprzęcie Toro lub dostarczonym przez Toro układzie paliwowym:

1. Elementy układu paliwowego
   - Gaźnik i podzespoły
   - Urządzenia wspomagające rozruch (pompka lub układ ssania)
   - Pompa paliwowa
   - Przewody paliwowe, mocowania i zaciski
   - Zbiornik paliwa, korek i mocowanie
   - Węglowy pochłaniacz oparów
2. Układ doprowadzania powietrza
   - Filtr powietrza
   - Przewód wlotowy rozgałęziony
   - Odpowietrzanie skrzyni korbowej i przewody
   - Przewody odpowietrzania skrzyni korbowej i mocowania
3. Układ zapłonowy
   - Świece i przewody zapłonowe
   - Układ zapłonowy z iskrownikiem
4. Układ katalizatora spalin
   - Katalizator
   - Przewód wylotowy rozgałęziony
   - Układ wtrysku powietrza i zawory
5. Różne elementy wykorzystane w układzie kontroli emisji
   - Zawory, przełączniki i połączenia
   - Złącza, mocowania i uchwyty

Gwarancja firmy Toro
i
Gwarancja uruchomienia Toro GTS

Produkty przeznaczone do użytku domowego (Międzynarodowa)

Warunki i produkty objęte gwarancją

Firma Toro Company oraz jej spółka zależna, Toro Warranty Company, na mocy zawartego porozumienia wspólnie obiecują naprawę wymienionych poniżej produktów Toro w razie wystąpienia w nich wad materiałowych i wykonawczych lub w przypadku, gdy silnik Toro GTS (gwarantowane uruchomienie) nie uruchomi się po pierwszym lub drugim pociągnięciu pod warunkiem wykonania rutynowych czynności konserwacyjnych, wymaganych w *Instrukcji obsługi*.

Niniejsza gwarancja obejmuje koszty dotyczące nowych części i robocizny, ale nie pokrywa kosztów transportu.

Obowiązują poniższe okresy, liczone od daty zakupu:

Produkty	**Okres gwarancji**
Odśnieżarki	
• Powerlite i CCR – jednostopniowe	2 lata (użytkowanie prywatne)[2] 45 dni (użytkowanie komercyjne)
—Silnik	2-letnia gwarancja GTS, użytkowanie prywatne[2]
• SnowMax	3 lata (użytkowanie prywatne)[2] 45 dni (użytkowanie komercyjne)
—Tunel wyrzutowy, deflektor tunelu wyrzutowego i obudowa śruby	Trwałość (tylko pierwszy właściciel)[1]
• PowerMax – dwustopniowe	3 lata (użytkowanie prywatne)[2] 45 dni (użytkowanie komercyjne)
—Tunel wyrzutowy, deflektor tunelu wyrzutowego i obudowa śruby	Trwałość (tylko pierwszy właściciel)[1]
Odśnieżarki elektryczne	2 lata (użytkowanie prywatne)[2] Brak gwarancji dotyczącej użytku komercyjnego

[1]Pierwotny nabywca oznacza osobę, która jako pierwsza kupiła produkt firmy Toro.

[2]Użytkowanie prywatne oznacza używanie produktu na tej samej działce, na której znajduje się dom użytkownika. Użytkowanie w większej liczbie miejsc traktowane jest jako użytek komercyjny; obowiązuje wtedy osobna gwarancja.

Obowiązki właściciela

Musisz konserwować posiadany produkt Toro, przestrzegając procedur konserwacji, opisanych w *Instrukcji obsługi*. Koszty takiej rutynowej konserwacji, wykonywanej przez przedstawiciela lub przez Ciebie, pokrywasz Ty.

Instrukcja korzystania z serwisu gwarancyjnego

Jeśli uważasz, że posiadany produkt firmy Toro zawiera wadę materiałową lub wykonawczą, postępuj według poniższej procedury:

1. Skontaktuj się ze sprzedawcą w celu uzgodnienia serwisowania produktu. Jeśli z dowolnego powodu nie możesz skontaktować się ze sprzedawcą, skontaktuj się z autoryzowanym przedstawicielem firmy Toro, aby uzgodnić serwisowanie. Adresy dystrybutorów Toro podano na stronie http://www.toro.com.
2. Przywieź produkt z dowodem zakupu (paragonem) do serwisu. Jeśli z dowolnego powodu nie zadowala Cię analiza lub pomoc udzielona przez serwis, skontaktuj się z nami:

   Toro Warranty Company
   Toro Customer Care Department, RLC Division
   8111 Lyndale Avenue South
   Bloomington, MN 55420-1196 USA
   001–952–948–4707

Elementy i sytuacje nie objęte gwarancją

Oprócz specjalnej gwarancji dotyczącej układu emisji spalin oraz gwarancji na silnik dla niektórych produktów nie istnieje żadna inna wyrażona gwarancja. Niniejsza wyrażona gwarancja nie obejmuje:

- Kosztów regularnego serwisu ani części eksploatacyjnych, takich jak łopatki wirnika, lemiesze, paski, paliwo, środki smarne, wymiana oleju, świece zapłonowe, regulacja linek i hamulców.
- Komponenty podlegające normalnemu zużyciu
- Wymiany ani konieczności naprawy wynikającej ze zmiany, z niewłaściwego użytkowania czy zaniedbania produktu lub części oraz napraw powypadkowych i wynikających z braku odpowiedniej konserwacji
- Opłaty dotyczące odbioru i dostawy
- Naprawy lub próby napraw podjęte przez osobę spoza autoryzowanego serwisu firmy Toro
- napraw, które są konieczne ze względu na nieprzestrzeganie zalecanej procedury tankowania (więcej szczegółów podano w *Instrukcji Obsługi*);
  - Usuwania zanieczyszczeń z układu paliwowego
  - Stosowania starego paliwa (starszego niż miesiąc) czy paliwa zawierającego ponad 10% etanolu lub ponad 15% MTBE
  - nieopróżniania układu paliwowego w okresie niekorzystania, przekraczającego miesiąc;
- Napraw ani regulacji w celu usunięcia trudności z rozruchem spowodowanych niewykonaniem prawidłowych procedur konserwacji lub zalecanych procedur dotyczących paliwa.
- Określone warunki robocze, w których uruchomienie może wymagać więcej niż dwóch pociągnięć:
  - Pierwsze uruchomienie po przerwie w eksploatacji dłuższej niż trzy miesiące lub przerwie sezonowej
  - nieprawidłowych procedur uruchamiania – jeśli masz problem z uruchomieniem maszyny, sprawdź*Instrukcję obsługi* i upewnij się, że stosujesz prawidłowe procedury uruchamiania. W ten sposób można uniknąć niepotrzebnej wizyty w autoryzowanym serwisie Toro.

Warunki ogólne

Nabywca chroniony jest przez polskie prawo. Niniejsza gwarancja w żaden sposób nie ogranicza praw, które przysługują kupującemu w ramach tego prawa.