Form No. 3407-123 Rev A

Freză de zăpadă SnowMax 724 i 824 QXE

Nr. model38711—Nr. serie400010798şi Sus

Nr. model38712—Nr. serie400010798şi Sus

Manualul utilizatorului

Acest produs respectă toate directivele europene relevante. Pentru detalii, consultai fia Declaraia de conformitate (DC) separată specifică produsului.

Introducere

Această mină este proiectată pentru a fi utilizată de proprietarii de reedine. Este proiectată pentru îndepărtarea zăpezii de pe suprafeele pavate, precum osele i trotuare i alte suprafee destinate traficului din zonele rezideniale sau comerciale. Nu este proiectată pentru îndepărtarea altor materiale în afară de zăpadă sau pentru curăarea suprafeelor cu pietri.

Citii cu atenie aceste informaii pentru a învăa modul corespunzător de utilizare i întreinere a mainii i pentru a evita rănirea i deteriorarea mainii. Avei responsabilitatea de a utiliza maina în mod corespunzător i sigur.

Putei contacta Toro direct la www.Toro.com pentru informaii despre mină i accesorii, pentru ajutor la căutarea unui distribuitor sau pentru înregistrarea mainii.

De fiecare dată când avei nevoie de service, piese originale Toro sau informaii suplimentare, contactai un furnizor de servicii autorizat sau departamentul Servicii Clieni Toro i pregătii numerele de model sau de serie ale mainii. Figura1 identifică locaia numerelor de model sau de serie pe mină. Scriei numerele în spaiul furnizat.

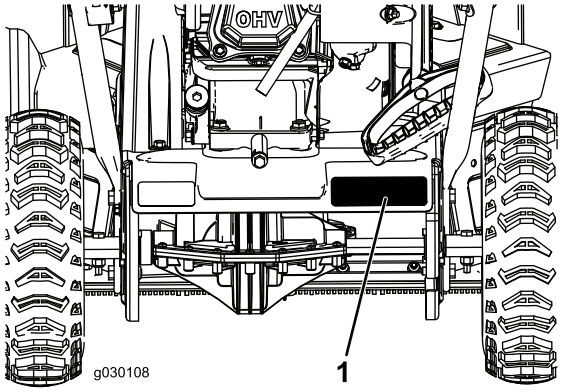

Figura1

1. Locaia numerelor de model i de serie

Nr. model_____

Nr. serie_____

Acest manual identifică potenialele pericole i conine mesaje de sigurană identificate prin simbolul de alertă de sigurană (Figura2), semnalizând un pericol care poate cauza rănirea gravă sau moartea dacă nu respectai următoarele măsuri de precauie recomandate.

Figura2

1. Simbolul de alertă de sigurană

Acest manual utilizează 2 cuvinte pentru a evidenia informaiile. **Important** atrage atenia asupra informaiilor mecanice speciale i **Notă** accentuează informaiile generale care necesită atenie specială.

Pentru modelele cu putere specificată, puterea netă a motorului a fost normalizată în laborator de către producătorul motorului în conformitate cu SAE J1940. Deoarece este configurat să respecte cerinele privind sigurana, emisiile i operarea, puterea efectivă a motorului pentru această clasă de freze de zăpadă va fi semnificativ mai mică.

© 2016—The Toro® Company
8111 Lyndale Avenue South
Bloomington, MN 55420

Înregistraţi-vă la www.Toro.com.

CE

Instrucţiuni originale (RO)
Tipărit în SUA
Toate drepturile rezervate

3407-123 A

Important: **Dacă utilizai această mană la peste 1500 m pentru o perioadă continuă, asigurai-vă că a fost instalat setul de mare altitudine astfel încât motorul să respecte reglementarea Consiliului statului California privind resursele aeriene (CARB)/Ageniei pentru protecia mediului din SUA (EPA) referitoare la emisie. Setul de mare altitudine creste performana motorului, prevenind ancrasarea bujiei, pornirea greoaie i creterea emisiilor. După instalarea setului, pe mană se va ataa eticheta pentru mare altitudine alături de autocolantul cu numărul de serie. Contactai orice furnizor de service autorizat Toro pentru a obine setul i eticheta pentru mare altitudine potrivite mainii dumneavoastră. Pentru a localiza un furnizor convenabil pentru dumneavoastră, accesai site-ul web la www.Toro.com sau contactai departamentul Servicii Clieni Toro la numărul/numerele listate în declaraia dumneavoastră de garanie pentru controlul emisiilor. Îndepărtai setul de la motor i restabilii motorul la configuraia originală din fabrică atunci când utilizai motorul la o altitudine mai mică de 1500 m. Nu utilizai la altitudini mici un motor care a fost modificat pentru altitudine mare, deoarece acest lucru poate duce la supraîncălzirea i defectarea motorului. În cazul în care nu suntei siguri dacă motorul a fost modificat pentru altitudini mari, căutai următoarea etichetă (Figura3).**

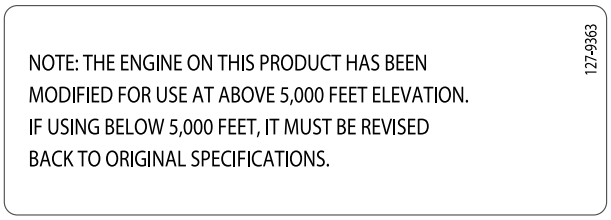

Figura3

Acest sistem de aprindere cu scânteie este conform standardului canadian ICES-002.

Cuprins

Introducere 1
Siguranţă în funcţionare 3
Decal-uri instrucţionale şi de siguranţă 3
Reglare 5
1 Desfăurarea mânerului 5
2 Montarea jgheabului de evacuare 6
3 Umplerea motorului cu ulei 6
Rezumat al produsului 8
Operare 9
Înainte de utilizare 9
Sigurană 9
Umplerea rezervorului de combustibil 9
Verificarea nivelului uleiului de motor 9
În timpul utilizării 9
Sigurană 9
Pornirea motorului 10
Cuplarea angrenajului melcat 11
Decuplarea angrenajului melcat 12
Propulsia automată a mainii 12
Oprirea motorului 12
Utilizarea dispozitivului Quick Stick® 12
Curăarea unui jgheab de evacuare înfundat 12
Indicaţii de exploatare 13
După utilizare 13
Sigurană 13
Prevenirea îngheului după utilizare 13
Întreţinere 14
Program(e) de întreţinere recomandat(e) 14
Sigurană în timpul întreinerii 14
Verificarea nivelului uleiului de motor 14
Verificarea i reglarea saboilor 15
Inspectarea marginilor de aruncare 15
Schimbarea uleiului de motor 16
Înlocuirea bujiei 17
Reglarea cablului angrenajului melcat 18
Reglarea cablului de transmisie 18
Verificarea presiunii din anvelope 18
Depozitare 19
Depozitarea frezei de zăpadă 19

Siguranţă în funcţionare

Această maină îndeplinete standardele în vigoare în momentul produciei.

- Trebuie să citii i să înelegei coninutul acestui *Manual al operatorului* înainte de a porni motorul. Asigurai-vă că toate persoanele care utilizează acest produs tiu cum să-l utilizeze i înelegi avertismentele.
- Nu punei mâinile sau picioarele lângă piesele mobile ale mainii.
- Nu utilizai maina fără toate apărătoarele i alte dispozitive de protecie de sigurană montate i funcionale pe aceasta.
- Stai la distană de orice gură de descărcare. Meninei trecătorii la o distană sigură faă de maină.
- Meninei copiii în afara zonei de utilizare. Nu lăsai niciodată copii să utilizeze maina.
- Oprii motorul înainte de desfundare, service sau alimentare cu combustibil.

Putei găsi articole adiionale cu informaii de sigurană în seciunile respective ale acestui manual.

Decal-uri instrucţionale şi de siguranţă

Autocolantele de sigurană i cu instruciuni sunt localizate lângă zonele cu potenial pericol. Înlocuii autocolantele deteriorate sau lipsă.

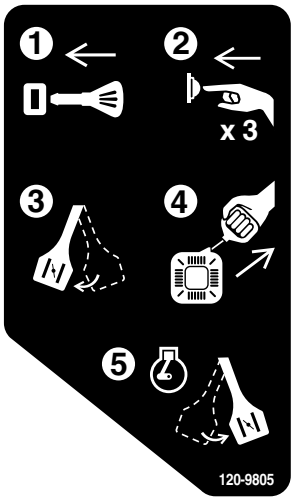

120-9805

1. Introducei cheia.
2. Aplicai 3 ocuri motorului.
3. Acionai maneta de oc.
4. Tragei de cablul demaror.
5. După ce motorul a pornit, dezactivai maneta de oc.

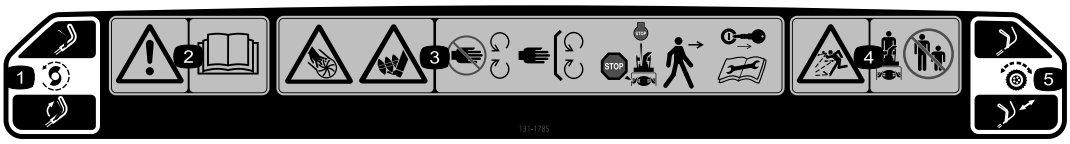

131-1785

Nr. piesă de comandă 131-5921

1. Unitate angrenaj melcat – strângei maneta pentru cuplare; eliberai maneta pentru decuplare.
2. Avertisment – citii *Manualul operatorului*.
3. Pericol de tăiere/dezmembrare pentru mâini sau picioare, angrenaj melcat – ferii-vă de componentele mobile; meninei toate apărătoarele i scuturile în poziiile corespunzătoare; oprii motorul i ateptai ca angrenajul melcat să se oprească înainte de a părăsi maina; scoatei cheia de contact i citii instruciunile înainte de a efectua operaii de service sau întreinere.
4. Pericol de obiecte proiectate – inei trecătorii la o distană sigură de freza de zăpadă.
5. Transmisie autopropulsată – împingei mânerul în jos pentru a aciona transmisia autopropulsată.

131-5914

Nr. piesă de comandă 131-5915

1. Pericol de tăiere/dezmembrare a mâinilor sau picioarelor, angrenaj melcat – nu introducei mâna în jgheab; scoatei cheia din contact i citii instruciunile înainte de efectuarea lucrărilor de service sau de întreinere.

Reglare

Părţi cu ajustaj larg

Verificaţi în tabelul de mai jos dacă toate piesele au fost trimise.

Procedură	Descriere	Cant.	Folosinţă
1	Nu s-au solicitat piese.	–	Desfăurai mânerul.
2	Şurub (1/4-20 x 1-1/2 inch) Contrapiuliă (1/4-20 inch) Şurub carcasă (1/4-20 x 1 inch) Contrapiuliă (1/4-20 inch) Şurub (1/4-20 x 5/8 inch)	1 1 3 3 1	Montai jgheabul de evacuare.
3	Nu s-au solicitat piese.	–	Umplei motorul cu ulei.

1

Desfăurarea mânerului

Nu s-au solicitat piese

Procedură

Important: **Asigurai-vă că nu ai prins cablurile atunci când ai desfăurat mânerul.**

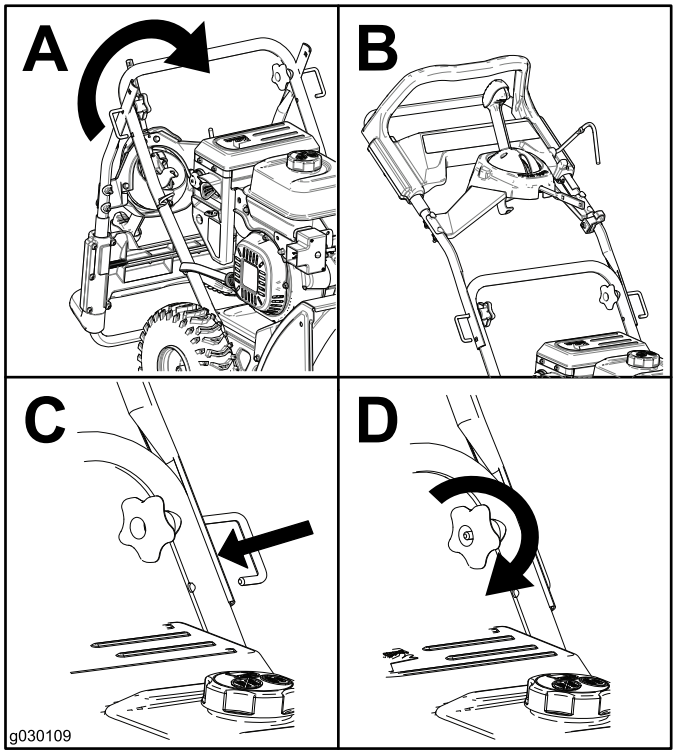

Figura4

2

Montarea jgheabului de evacuare

Piese solicitate pentru această procedură:

1	Şurub (1/4-20 x 1-1/2 inch)
1	Contrapiuliă (1/4-20 inch)
3	Şurub carcasă (1/4-20 x 1 inch)
3	Contrapiuliă (1/4-20 inch)
1	Şurub (1/4-20 x 5/8 inch)

Procedură

1. Introducei suportul jgheabului prin consola din baza mainii i fixai-o cu ajutorul unui urub i al unei contrapiulie (Figura5).

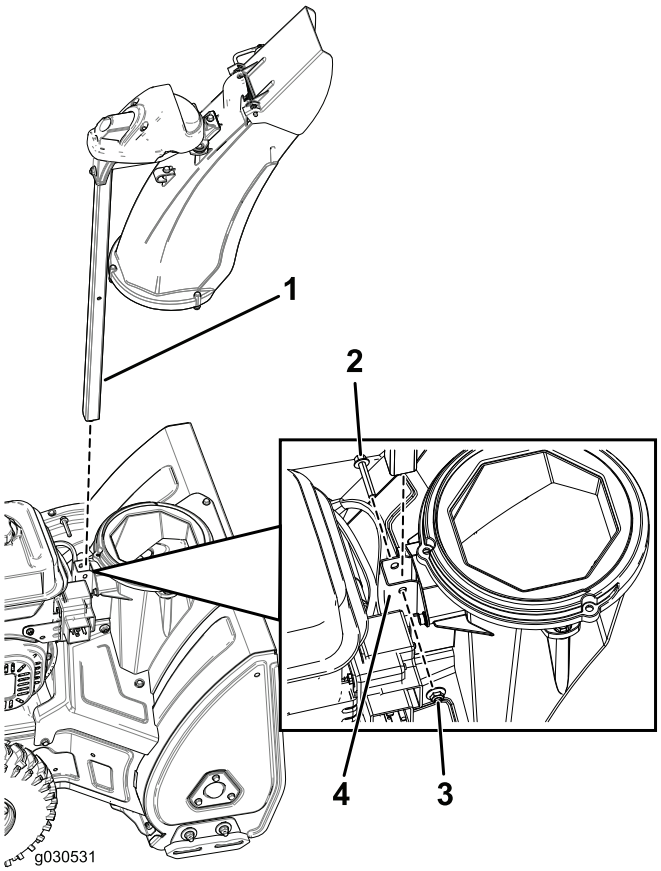

Figura5

1. Suport pentru jgheab
2. Şurub (1/4-20 x 1-1/2 inch)
3. Contrapiuliă (1/4-20 inch)
4. Consolă

2. Asamblai tija jgheabului i fixai cablurile (Figura6).

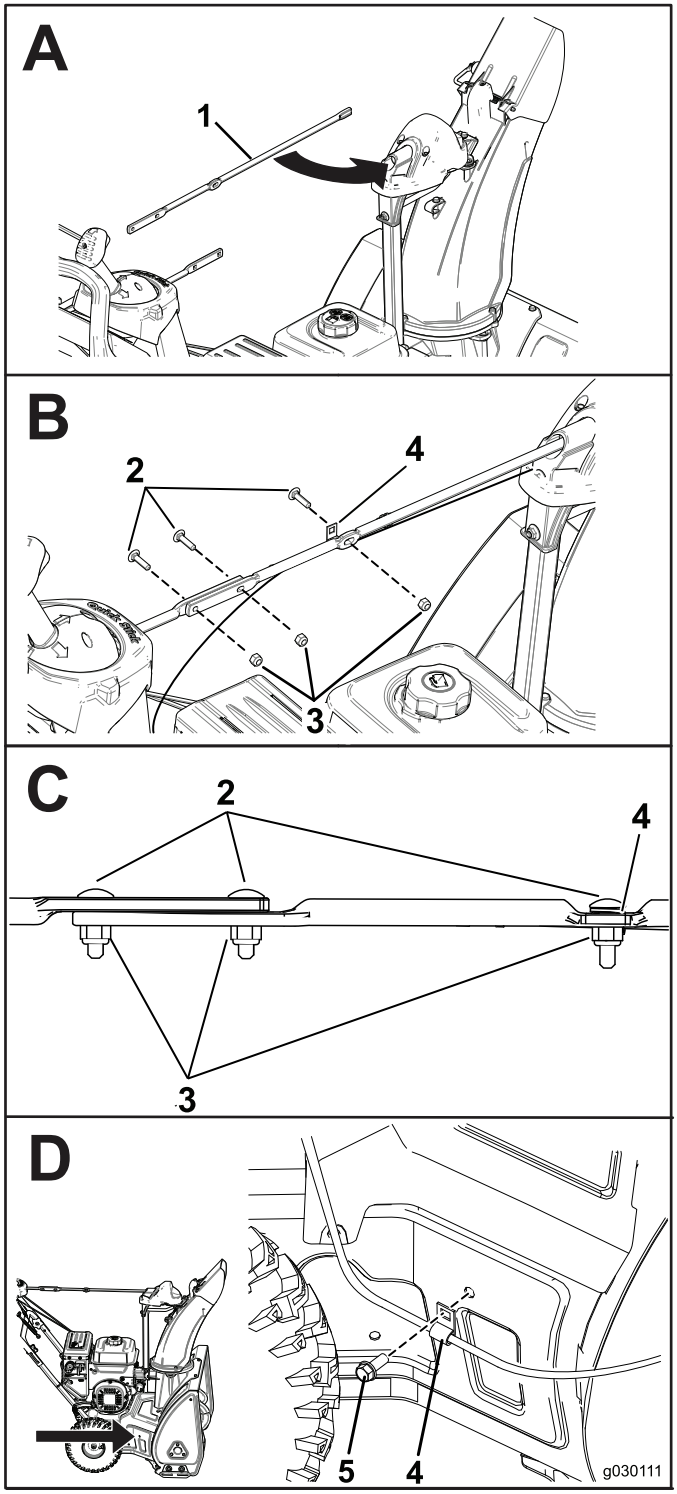

Figura6

1. Tijă jgheab
2. Şurub carcasă (1/4-20 x 1 inch)
3. Contrapiuliă (1/4-20 inch)
4. Clemă cablu
5. Şurub (1/4-20 x 5/8 inch)

3

Umplerea motorului cu ulei

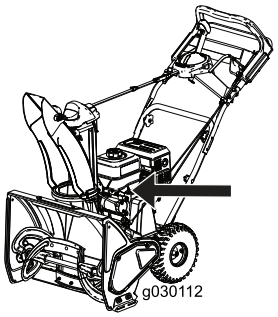

Nu s-au solicitat piese

Procedură

Maina dumneavoastră este furnizată cu ulei în motor.

Model	Nivel max. de umplere
38711	0,5 L
38712	0,7 L

Tip de ulei: ulei detergent auto cu clasificare de service API, SJ, SL sau superioară.

Utilizai Figura7 de mai jos pentru a selecta cea mai bună vâscozitate a uleiului pentru domeniul de temperatură exterioară ateptat:

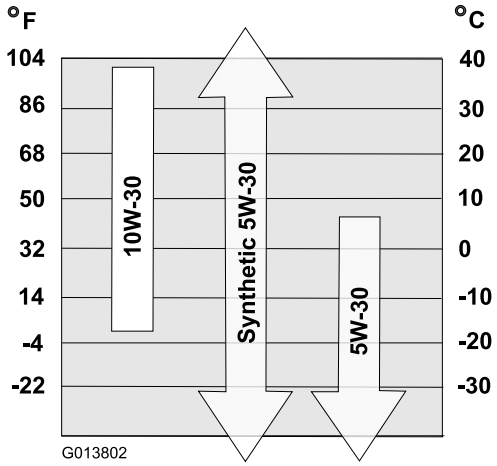

Figura7

1. Deplasai maina pe o suprafaă uniformă.
2. Curăai zona din jurul capacului de umplere cu ulei.
3. Verificai nivelul de ulei i adăugai ulei, dacă este necesar.

   Notă: Nu strângei joja de ulei atunci când verificai nivelul de ulei.

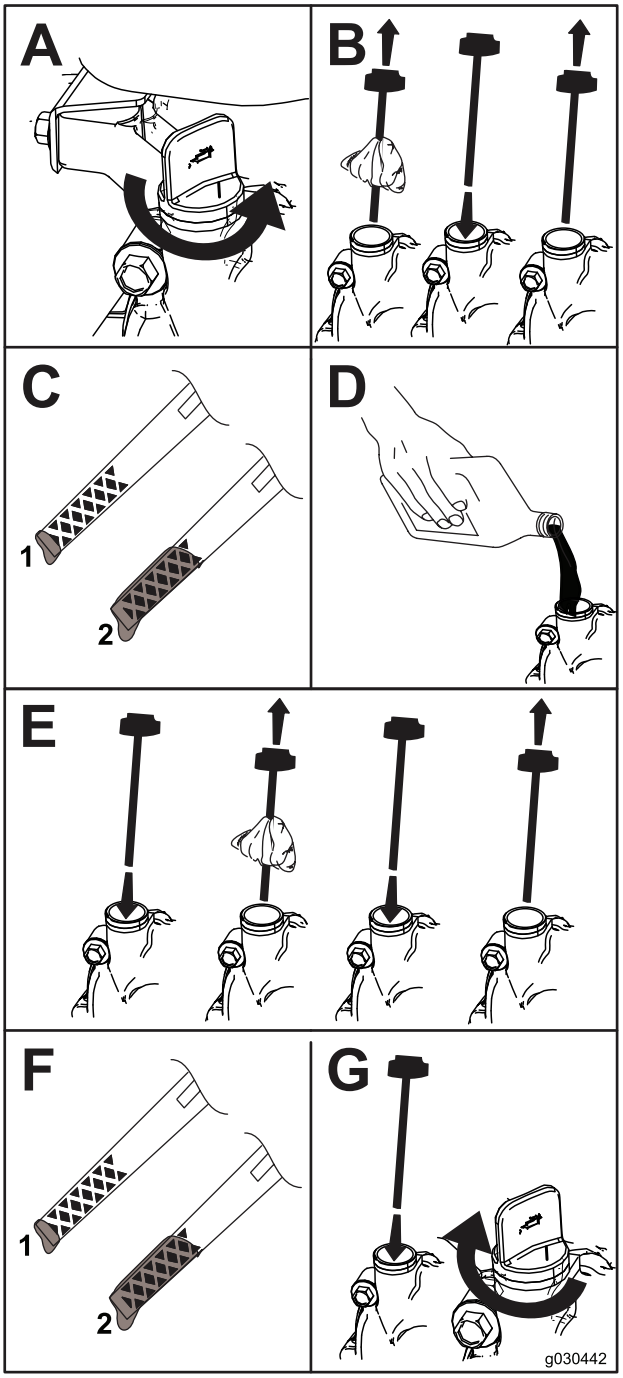

Figura8

1. Nivel redus de ulei – adăugai ulei
2. Nivel corect de ulei

Rezumat al produsului

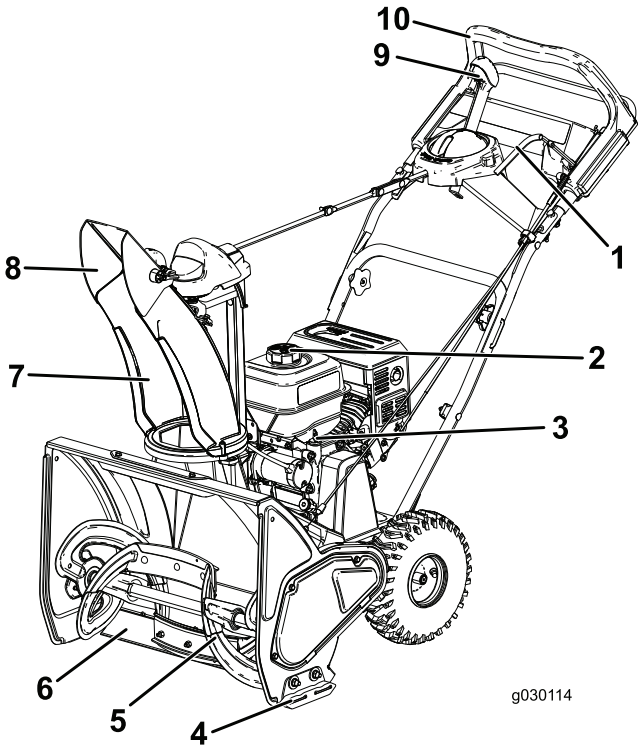

Figura9

1. Manetă angrenaj melcat
2. Capac rezervor de combustibil
3. Jojă de ulei
4. Sabot
5. Angrenaj melcat
6. Screper
7. Jgheab de evacuare
8. Deflector jgheab
9. Control jgheab de evacuare Quick Stick®
10. Mâner superior

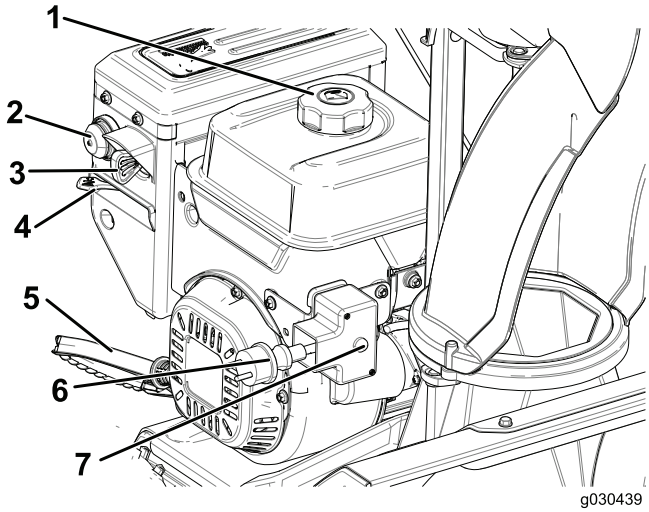

Figura10

1. Capac rezervor de combustibil
2. Piston
3. Cheie de contact
4. Şoc
5. Mâner de pornire cu recul
6. Fiă de pornire electrică
7. Buton de pornire electrică

Operare

Înainte de utilizare

Sigurană

- Utilizai cabluri prelungitoare i prize, conform specificaiilor producătorului pentru toate mainile cu motoare electrice.
- Nu utilizai maina fără a purta îmbrăcăminte de iarnă corespunzătoare. Evitai îmbrăcămintea largă care se poate prinde în piesele mobile. Purtai încălăminte antiderapantă care va îmbunătăi stabilitatea pe suprafee alunecoase.
- Purtai întotdeauna ochelari sau măti de sigurană în timpul utilizării sau în timp ce efectuai o reglare sau o reparaie pentru a proteja ochii de obiectele străine care pot fi proiectate de maină.
- Inspectai cu atenie zona în care vei utiliza maina i îndepărtai toate preurile de ters picioarele, cărucioarele, plăcile, firele i alte obiecte străine.
- Dacă un scut, dispozitiv de sigurană sau autocolant este deteriorat, ilizibil sau pierdut, reparai-l sau înlocuii-l înainte de o nouă utilizare. De asemenea, strângei orice dispozitive de fixare desprinse.

Umplerea rezervorului de combustibil

Combustibil recomandat:

- Pentru rezultate optime utilizai numai benzină curată, proaspătă (să nu fie mai veche de 30 de zile), fără plumb cu o cifră octanică de 87 sau mai mare (metodă de clasificare (R+M)/2).
- **Etanol:** Este acceptabilă benzina cu până la 10% volum de etanol (combustibil amestecat cu alcool) sau 15% volum de MTBE (metil t-butil eter). Etanolul i MTBE nu sunt acelai lucru. Benzina cu 15% volum de etanol (E15) nu este aprobată pentru utilizare. Nu utilizai **niciodată** benzină care conine peste 10% volum de etanol, precum E15 (conine 15% etanol), E20 (conine 20% etanol) sau E85 (conine 85% etanol). Utilizarea unei benzine neaprobate poate cauza probleme de performană i/sau deteriorări ale motorului care este posibil să nu fie acoperite de garanie.
- **Nu** utilizai benzină cu coninut de metanol.
- **Nu** depozitai combustibil în rezervorul de combustibil sau în recipientele de combustibil de-a lungul iernii decât dacă este utilizat un stabilizator de combustibil.
- **Nu** adăugai ulei în benzină.

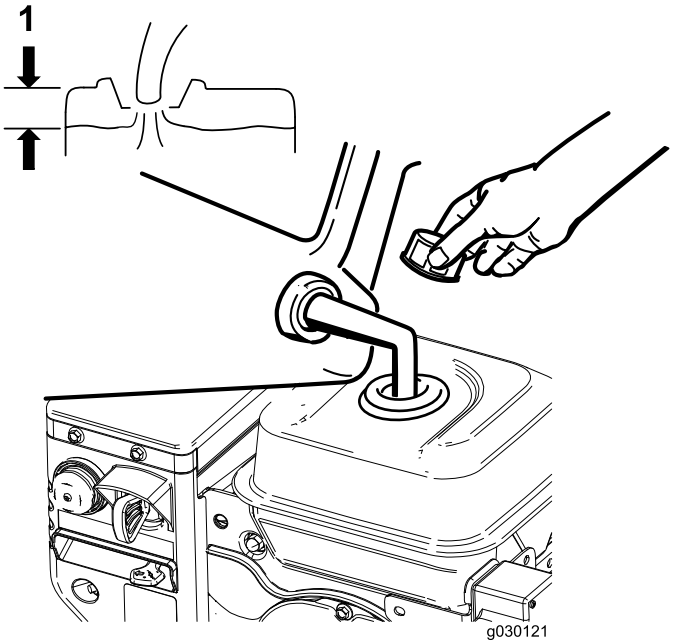

Figura11

1. Nu umplei peste partea inferioară a gâtului rezervorului de combustibil.

Notă: Pentru rezultate optime, achiziionai numai cantitatea de benzină pe care vă ateptai să o utilizai în 30 de zile. În caz contrar, putei adăuga stabilizator de combustibil la benzina nou achiziionată pentru a o menine proaspătă pentru până la 6 luni.

Verificarea nivelului uleiului de motor

Consultai Verificarea nivelului uleiului de motor (Pagină 14).

În timpul utilizării

Sigurană

- **Lamele angrenajului melcat pot răni degetele sau mâinile.** Stai în spatele mânerelor i la distană de gura de descărcare în timp ce utilizai maina. **inei faa, mâinile, picioarele i alte pări ale corpului, precum i hainele, la distană de piesele mobile sau rotative.**
- Nu orientai niciodată evacuarea către persoane sau zone în care se pot înregistra daune ale proprietăii.
- Avei grijă pentru a nu aluneca sau cădea. Avei întotdeauna grijă când păii i inei ferm de ambele mânere. Mergei; nu alergai niciodată.
- Acordai foarte mare atenie la utilizarea pe pante.
- Nu utilizai niciodată maina fără o bună vizibilitate sau lumină.
- Uitai-vă în spate i acordai atenie atunci când dai maina cu spatele.

- Atunci când nu curăai activ zăpada, întrerupei alimentarea lamelor rotorului.
- Utilizai cabluri prelungitoare i prize, conform specificaiilor producătorului pentru toate mainile cu motoare electrice.
- Nu încercai să curăai zăpada de pe o suprafaă cu pietri sau piatră zdrobită. Produsul este proiectat doar pentru utilizarea pe suprafee pavate.
- Nu utilizai maina pe un acoperi.
- Nu încercai să efectuai niciun fel de reglări cu motorul pornit (cu excepia recomandărilor specifice ale producătorului).
- Acordai atenie pericolelor ascunse sau traficului.
- Dacă ai lovit un obiect străin, oprii motorul, scoatei cheia din contact, inspectai cu atenie maina în privina oricăror deteriorări i remediai defectul înainte de a reporni i utiliza maina.
- Dacă maina începe să vibreze anormal, oprii motorul i verificai imediat cauza.
- Nu utilizai maina în interior, decât atunci când pornii motorul i când o transportai în sau din clădire. Deschidei uile exterioare; fumurile de evacuare sunt periculoase.
- Nu supraîncărcai maina încercând să curăai zăpada prea repede.
- Nu atingei niciodată un motor sau o tobă de eapament fierbinte.
- Inspectai cu atenie cablul electric înainte de a îl introduce într-o sursă de alimentare. În cazul în care cablul este deteriorat, nu îl utilizai pentru a porni maina. Înlocuii cablul deteriorat imediat. Deconectai cablul de alimentare de fiecare dată când nu pornii maina.

Pornirea motorului

Notă: Introducei complet cheia pentru a porni motorul. Poziia din mijloc nu va porni motorul.

Utilizarea demarorului cu recul

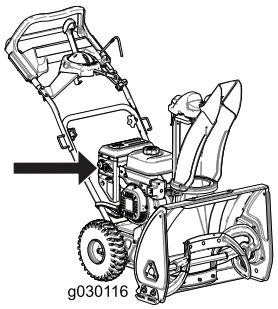

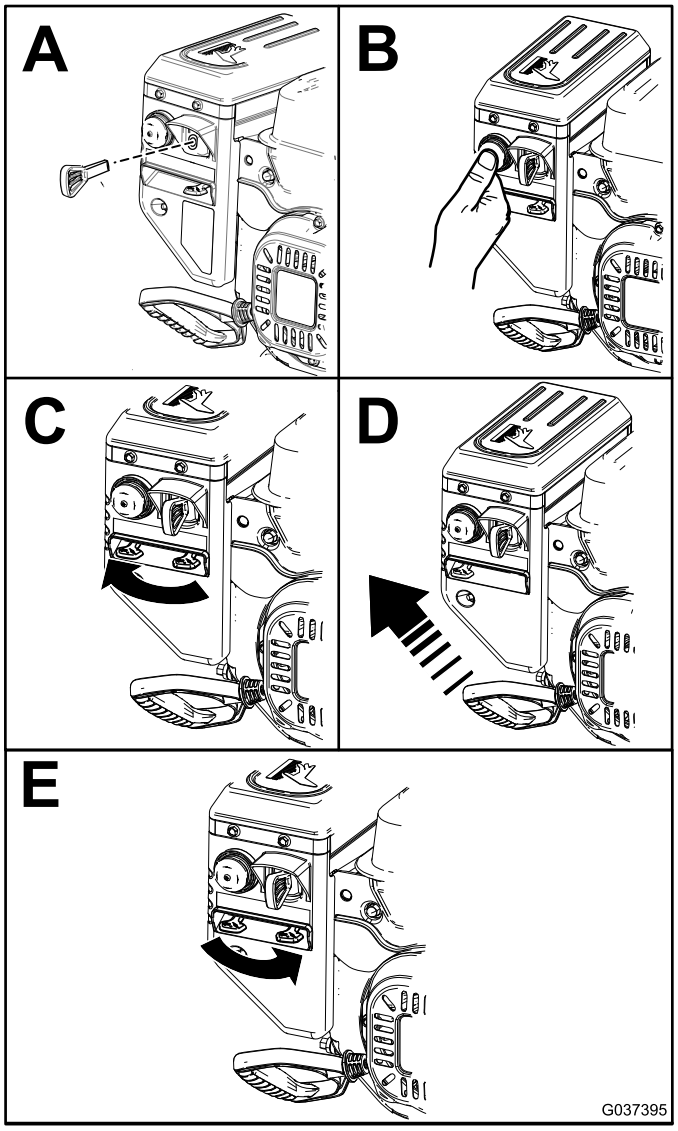

Figura12

Notă: Amorsai motorul conform punctului B din Figura12 inând seama de tabelul referitor la amorsare.

Utilizarea demarorului electric

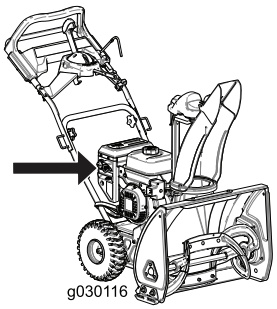

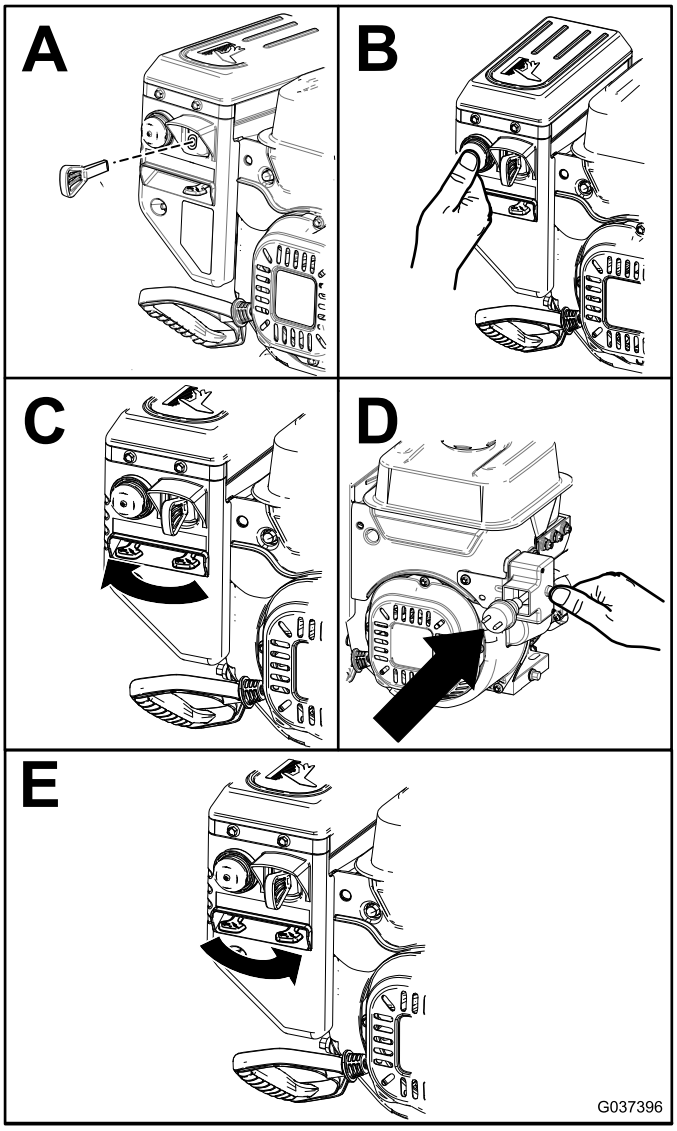

Figura13

Notă: Amorsai motorul conform punctului B din imaginea Figura13 inând seama de tabelul următor:

Număr recomandat de ocuri	Temperatură
3	-23°C i mai mare
6	Sub -23°C

Pentru a utiliza demarorul electric (doar pentru pornirea electrică), trebuie să conectai un cablu de alimentare mai întâi la bujia de pornire electrică i apoi la o sursă de alimentare cu un dispozitiv de curent rezidual (RCD). Utilizai numai un cablu prelungitor H05VV-F sau cu H05RN-F, recomandat pentru utilizarea în exterior i care nu este mai lung de 15 m (pentru un cablu cu seciunea de 1,0 mm²) sau de 30 m (pentru un cablu cu seciunea de 1,5 mm²).

Important: Nu utilizai un cablu prelungitor uzat sau deteriorat.

Important: Pentru a preveni deteriorarea demarorului electric, operai-l în cicluri scurte (5 secunde pornit, 5 secunde oprit) de cel mult 10 ori. Dacă motorul tot nu pornete, ducei maina la un centru de service autorizat pentru efectuarea service-ului.

⚠ ATENŢIE

Cablul electric se poate deteriora, cauzând oc sau incendiu.

Inspectai atent cablul electric înainte de a utiliza maina. În cazul în care cablul este deteriorat, nu utilizai maina. Înlocuii sau reparai cablul deteriorat imediat. Pentru asistenă, contactai un centru de service autorizat.

⚠ AVERTISMENT

Dacă lăsai maina conectată la o sursă de alimentare, cineva poate porni accidental maina i răni persoanele din jur sau deteriora proprietatea.

Deconectai cablul de alimentare de fiecare dată când nu pornii maina.

Cuplarea angrenajului melcat

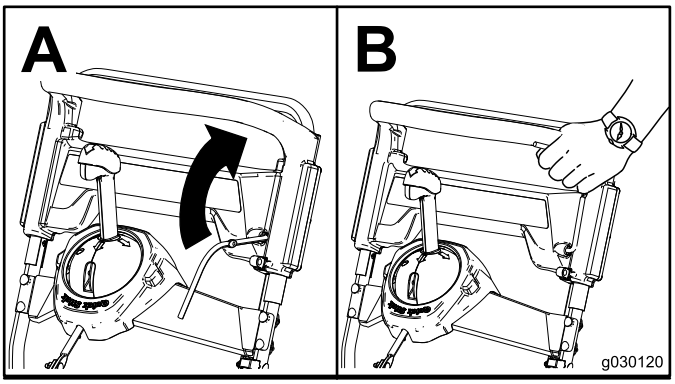

Figura14

Decuplarea angrenajului melcat

Pentru a dezactiva angrenajul melcat, eliberai maneta angrenajului melcat.

Propulsia automată a mainii

Pentru a opera transmisia cu propulsie automată, trecei pur i simplu mâinile peste mânerul superior i inei coatele pe lângă corp, iar maina va ine automat pasul cu dumneavoastră (Figura15).

Notă: Putei utiliza maina cu propulsie automată cu angrenajul melcat cuplat sau decuplat.

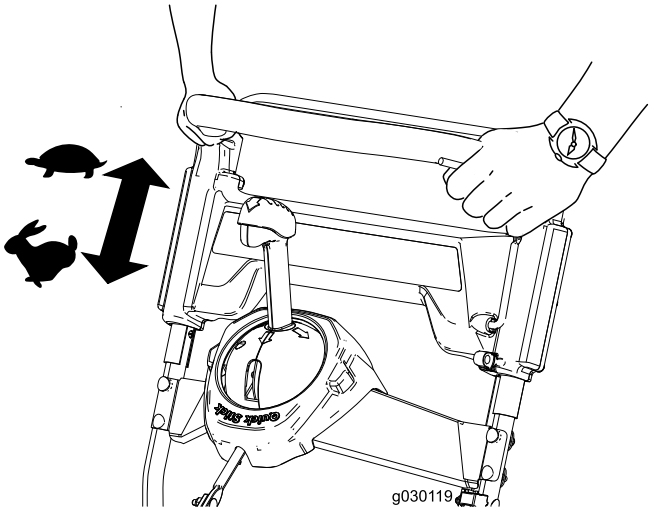

Figura15

Oprirea motorului

Pentru a opri motorul, scoatei cheia din contact sau mutai cheia în poziia de mijloc.

Utilizarea dispozitivului Quick Stick®

Notă: Butonul albastru trebuie să fie apăsat complet pentru a elibera opritorul i a opera Quick Stick®.

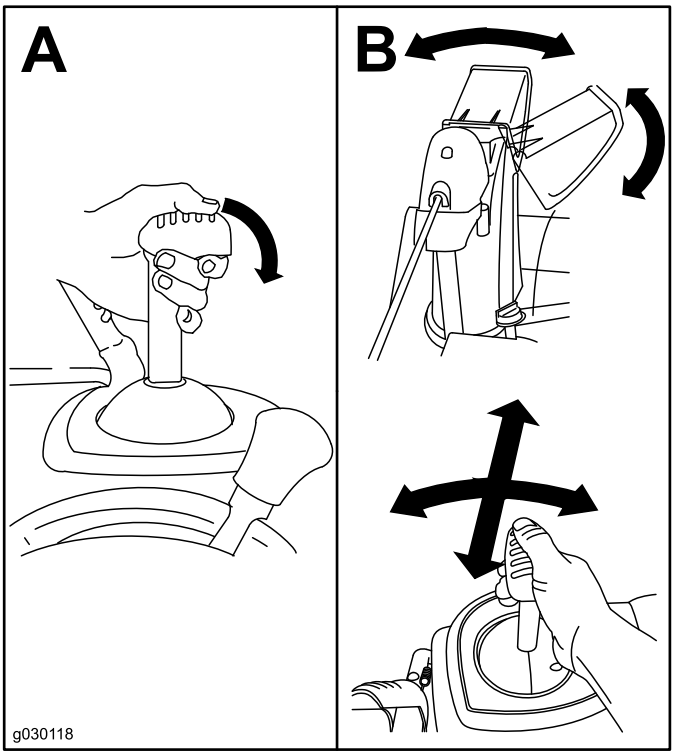

Figura16

Curăarea unui jgheab de evacuare înfundat

Important: Contactul mâinilor cu angrenajul melcat rotativ în jgheabul de evacuare reprezintă cea mai cunoscută cauză de rănire asociată cu frezele de zăpadă. Nu utilizai niciodată mâinile pentru a curăa jgheabul de evacuare.

1. În timp ce rămânei în poziie de operare, eliberai mânerul cu propulsie automată.
2. Cuplai angrenajul melcat.
3. Împingei mânerul în jos pentru a ridica de pe pavaj partea din faă a mainii cu câiva inch (centimetri), apoi ridicai mânerele rapid pentru a lovi de pavaj partea din faă a mainii.
4. Decuplai angrenajul melcat.
5. Repetai paii 1 - 4, dacă este necesar, până când zăpada este evacuată prin jgheabul de evacuare.

Notă: Dacă nu putei desfunda jgheabul de evacuare lovind partea frontală a mainii, **oprii motorul, ateptai oprirea tuturor componentelor mobile i utilizai o unealtă de curăare a zăpezii (nu este inclusă); nu folosii niciodată mâna.**

Important: Desfundarea jgheabului de evacuare prin lovirea pării frontale a mainii de pavaj poate cauza micarea saboilor. Reglai saboii i strângei ferm uruburile de saboi, consultai Verificarea i reglarea saboilor (Pagină 15).

Indicaţii de exploatare

⚠ ATENŢIE

Angrenajul melcat poate arunca pietre, jucării sau alte obiecte străine i poate cauza rănirea personală gravă a operatorului sau trecătorilor.

- **Meninei obiectele pe care lamele rotorului le pot prinde i proiecta la distană de zona care va fi curăată.**
- **inei copiii i animalele de companie la distană de zona de utilizare.**

- După ce a nins, îndepărtai zăpada cât mai repede posibil.
- Dacă maina nu se propulsează în faă pe suprafeele alunecoase sau în condiii de ninsoare abundentă, apăsai mânerul în faă, dar lăsai maina să lucreze în propriul său ritm.
- Trecei de mai multe ori pe fiecare brazdă pentru a asigura îndepărtarea completă a zăpezii.
- Descărcai zăpada în direcia opusă vântului, de fiecare dată când este posibil.

După utilizare

Sigurană

- Nu depozitai niciodată maina cu combustibil în rezervor într-o clădire în care sunt prezente surse de încălzire, precum boilere, radiatoare electrice cu convecie sau uscătoare electrice de rufe. Înainte de depozitarea în orice spaiu, lăsai motorul să se răcească.
- Când depozitai maina mai mult de 30 de zile, consultai seciunea Depozitare pentru detalii importante.

Prevenirea îngheului după utilizare

- Lăsai motorul să funcioneze timp de câteva minute pentru a preveni înghearea pieselor mobile. Oprii motorul, ateptai ca toate piesele mobile să se oprească i scoatei gheaa i zăpada din mină.
- Curăai orice urmă de zăpadă i gheaă de la baza jgheabului.
- Rotii jgheabul de evacuare la stânga i la dreapta pentru a-l curăa de orice acumulare de gheaă.
- Când cheia de contact se află în poziia OFF (Oprire), tragei de câteva ori de mânerul demarorului cu recul sau conectai cablul electric la o sursă de alimentare i la mină i apăsai butonul de pornire electrică o dată pentru a preveni înghearea demarorului cu recul i/sau a demarorului electric.
- Pe condiii de zăpadă i vreme rece, anumite comenzi i piese mobile pot înghea. Nu utilizai foră excesivă când încercai să acionai comenzile îngheate. Dacă întâmpinai dificultate la utilizarea oricăror comenzi sau piese, pornii motorul i lăsai-l să funcioneze timp de câteva minute.
- Nu utilizai comanda pentru jgheab pentru a încerca să mutai un jgheab de descărcare îngheat. inei apăsat butonul albastru i utilizai mâinile pentru a roti jgheabul.
- Transportarea mainii într-o remorcă sau un vehicul deschis poate cauza înghearea butoanelor sau a jgheabului de descărcare.

Întreţinere

Notă: Determinai partea stângă i dreaptă a mainii din poziia de operare normală.

Program(e) de întreţinere recomandat(e)

Interval de întreţinere şi service	Procedură de întreţinere
După prima oră	• Verificai dispozitivele de fixare desprinse i strângei-le, dacă este necesar.
După primele 2 ore	• Schimbai uleiul de motor. • Verificai cablul angrenajului melcat i reglai-l, dacă este necesar. • Verificai cablul de transmisie i reglai-l, dacă este necesar.
Înainte de fiecare folosinţă sau zilnic	• Verificai nivelul de ulei de motor i adăugai ulei, dacă este necesar.
La intervale de 100 de ore	• Înlocuii bujia.
Anual	• Verificai saboii i reglai-i, dacă este necesar. • Inspectai marginile de aruncare i solicitai unui furnizor de servicii autorizat să înlocuiască marginile de aruncare i screperul, dacă este necesar. • Schimbai uleiul de motor. • Verificai cablul angrenajului melcat i reglai-l, dacă este necesar. • Verificai cablul de transmisie i reglai-l, dacă este necesar. • Verificai presiunea din anvelope. • Verificai dispozitivele de fixare desprinse i strângei-le, dacă este necesar. • Solicitai unui furnizor de servicii autorizat să verifice cureaua de transmisie i înlocuii-o, dacă este necesar.
Anual sau înainte de depozitare	• Pregătii maina pentru depozitare.

Sigurană în timpul întreinerii

Citii următoarele precauii privind sigurana înainte de a efectua operaii de întreinere pe mană:

- Înainte de a efectua orice operaie de întreinere, service sau reglare, oprii motorul i scoatei cheia. Dacă sunt necesare reparaii majore, contactai un furnizor de servicii autorizat.
- Verificai toate dispozitivele de fixare la intervale frecvente pentru a vă asigura că sunt bine strânse, astfel încât maina să se afle în stare sigură de funcionare.
- Meninei sau înlocuii etichetele de sigurană i instruciuni, dacă este necesar.
- Nu modificai setările regulatorului motorului.
- Cumpărai doar piese de schimb i accesorii originale Toro.

Verificarea nivelului uleiului de motor

Interval de service: Înainte de fiecare folosinţă sau zilnic

1. Scoatei joja de ulei, curăai-o i apoi introducei-o la loc **fără a o înfileta.**
2. Scoatei joja de ulei i verificai nivelul uleiului.
   - Dacă nivelul de ulei este sub marcajul Add (Adaugă) de pe jojă (Figura17), adăugai ulei. Consultai Schimbarea uleiului de motor (Pagină 16).
   - Dacă nivelul de ulei este deasupra marcajului Full (Plin) (Figura17), scurgei excesul de ulei până când nivelul de ulei este la marcajul Full (Plin) de pe jojă; consultai Schimbarea uleiului de motor (Pagină 16).

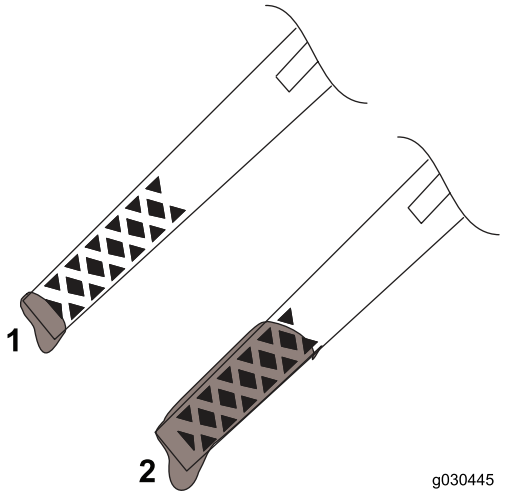

Figura17

1. Nivel redus de ulei – adăugai ulei
2. Nivel corect de ulei

Verificarea i reglarea saboilor

Interval de service: Anual

Verificai saboii pentru a vă asigura că angrenajul melcat nu intră în contact cu pavajul sau suprafaa pavată. Reglai saboii în modul necesar, pentru compensarea uzurii (Figura18).

1. Slăbii uruburile saboilor.
2. Glisai o placă de 5 mm sub screper.

   Notă: Utilizarea unei plăci mai subiri înseamnă un screper mai agresiv. Utilizarea unei plăci mai groase înseamnă un screper mai puin agresiv.
3. Coborâi saboii pe sol.

   Notă: Asigurai-vă că saboii sunt aezai pe sol.
4. Strângei uruburile saboilor.

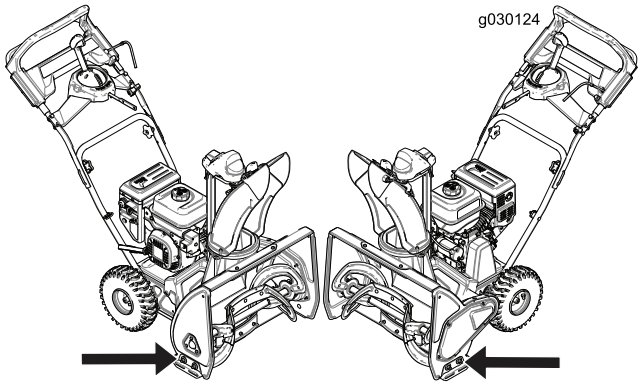

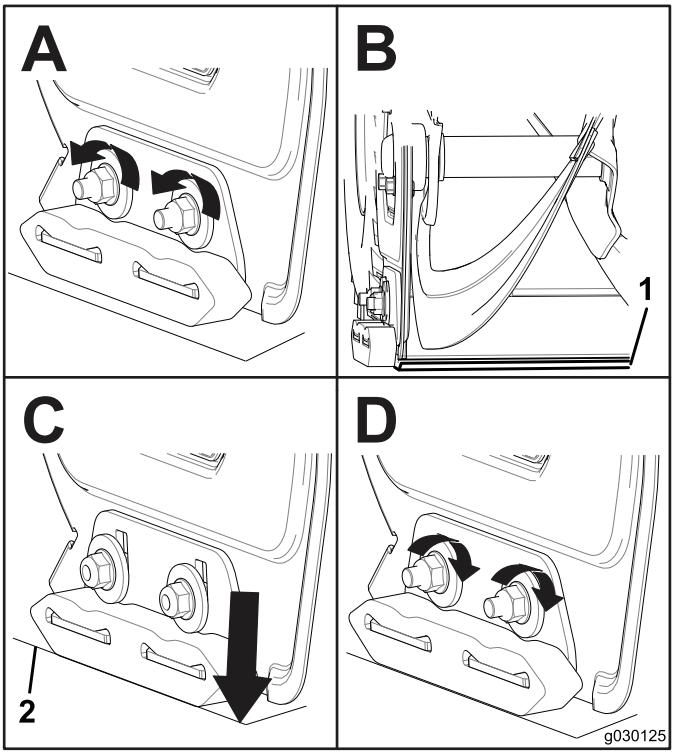

Figura18

1. Placă de 5 mm
2. Sol

Inspectarea marginilor de aruncare

Interval de service: Anual—Inspectai marginile de aruncare i solicitai unui furnizor de servicii autorizat să înlocuiască marginile de aruncare i screperul, dacă este necesar.

Înainte de fiecare sesiune, verificai marginile de aruncare în privina uzurii. Când o margine de aruncare s-a uzat până la orificiul care indică uzura, solicitai unui furnizor de servicii autorizat să înlocuiască marginile de aruncare (Figura19).

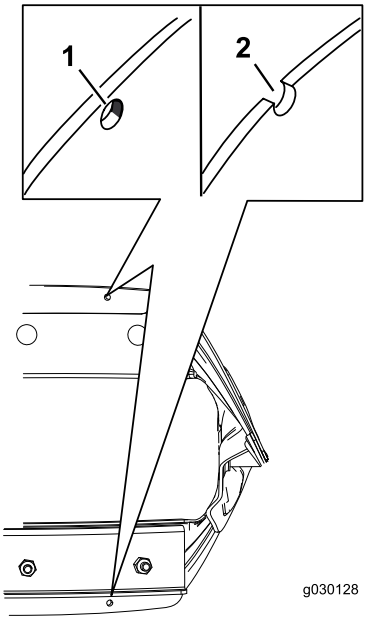

Figura19

1. Orificiul care indică uzura este intact; nu trebuie să înlocuii marginile de aruncare.
2. Orificiul care indică uzura este expus; înlocuii ambele margini de aruncare.

Schimbarea uleiului de motor

Interval de service: După primele 2 ore

Anual

Turai motorul timp de câteva minute înainte de schimba uleiul pentru a îl încălzi. Uleiul cald curge mai bine i transportă mai muli ageni de contaminare.

1. Deplasai maina pe o suprafaă uniformă.
2. Plasai o tavă de golire a uleiului sub buonul de golire a uleiului, scoatei buonul de golire a uleiului i înclinai maina în spate i scurgei uleiul uzat în tava de golire a uleiului (Figura20).

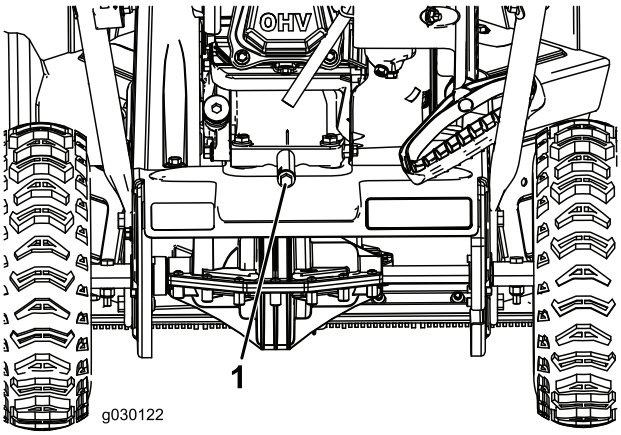

Figura20

1. Buon de golire a uleiului

3. După scurgerea uleiului uzat, readucei maina în poziie de operare.
4. Montai buonul de golire a uleiului i strângei-l bine.
5. Curăai zona din jurul capacului de umplere cu ulei.
6. Utilizai Figura21 de mai jos pentru a selecta cea mai bună vâscozitate a uleiului pentru domeniul de temperatură exterioară ateptat:

Model	Nivel max. de umplere
38711	0,5 L
38712	0,7 L

Tip de ulei: ulei detergent auto cu clasificare de service API, SJ, SL sau superioară.

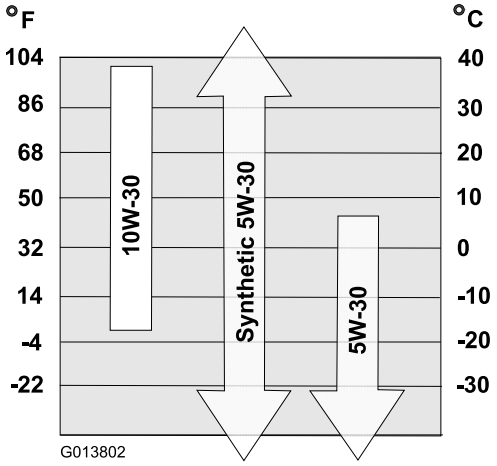

Figura21

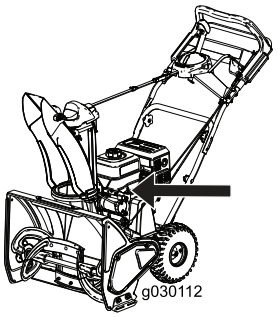

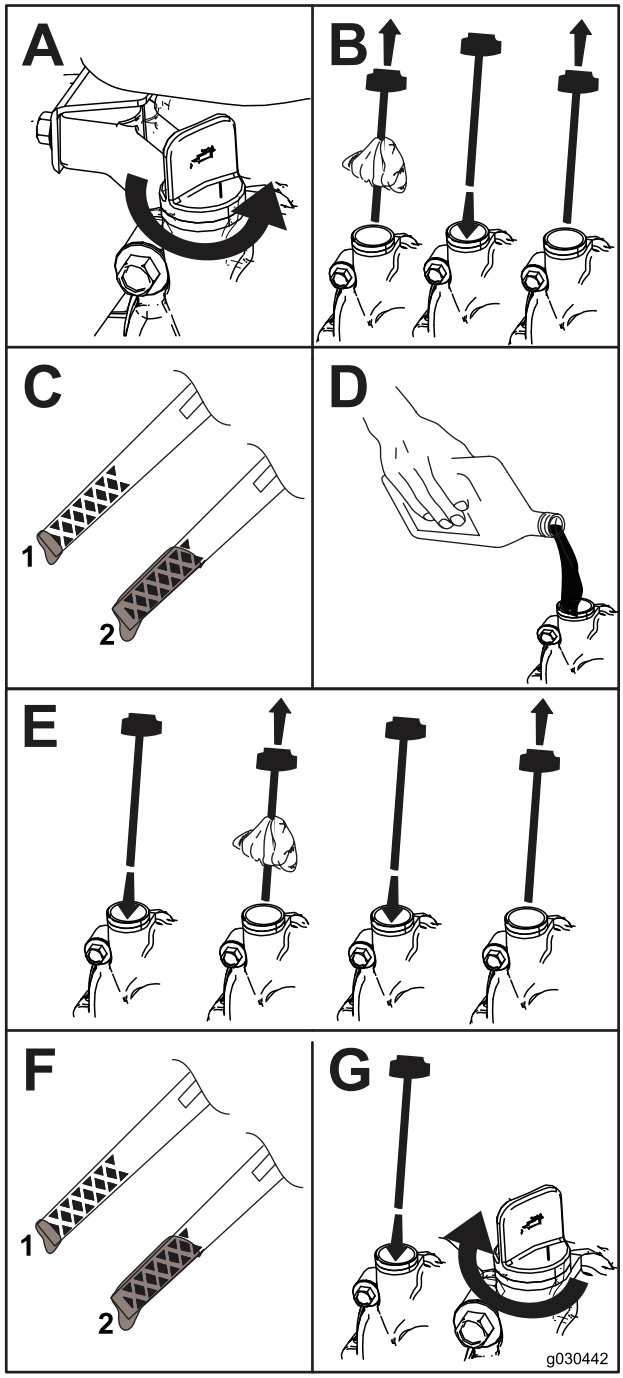

Figura22

1. Nivel redus de ulei – adăugai ulei
2. Nivel corect de ulei

Înlocuirea bujiei

Interval de service: La intervale de 100 de ore—Înlocuii bujia.

⚠ ATENŢIE

Înlocuirea bujiei cât timp motorul este fierbinte poate cauza arsuri.

Ateptai până când motorul s-a răcit pentru a înlocui bujia.

Utilizai o bujie Toro sau echivalentă (Champion® RN9YC sau NGK BPR6ES).

1. Scoatei carcasa (Figura23).

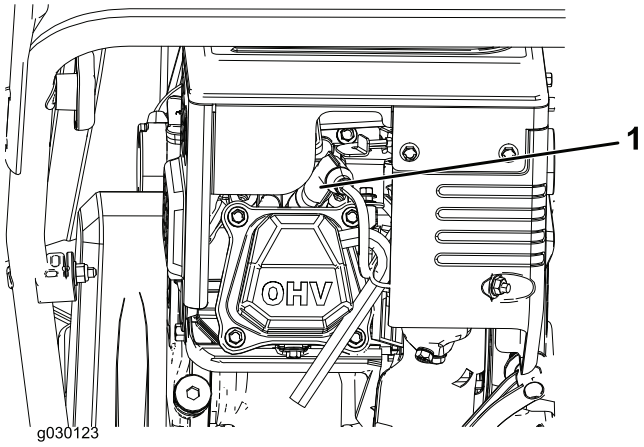

Figura23

2. Curăai în jurul bazei bujiei.
3. Înlăturai i eliminai la deeuri bujia veche.

   Notă: Vei avea nevoie de o extensie de cheie cu clichet pentru a înlătura bujia.

4. Setai spaiul dintre electrozi pe o nouă bujie la 0,76 mm conform (Figura24).

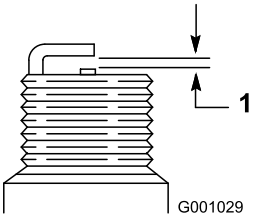

Figura24

1. 0,76 mm

Reglarea cablului angrenajului melcat

Interval de service: După primele 2 ore

Anual

În cazul în care cureaua de transmisie alunecă sau scârâie sub sarcini ridicate, reglai cablul angrenajului melcat.

1. Slăbii piulia de pe clema de cablu inferioară, însă nu o înlăturai (Figura25).

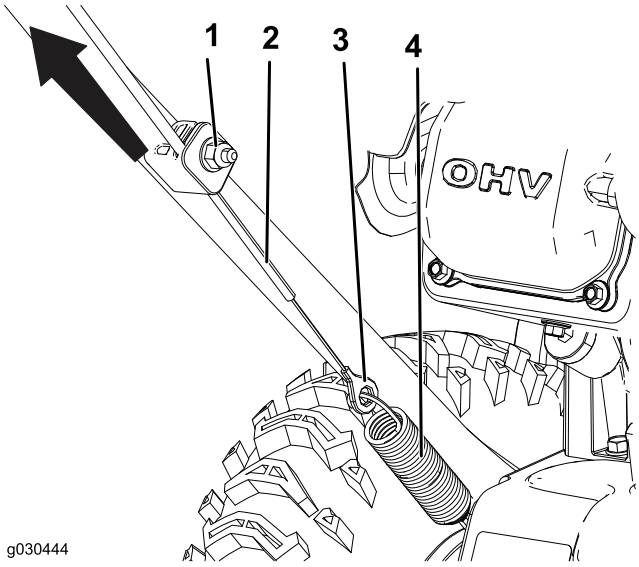

Figura25

1. Piuliă
2. Cablu
3. Conector
4. Arc

2. Tragei cablul în sus pentru a-l tensiona mai mult (Figura25).

   Important: Nu tensionai complet cablul. Tensionarea completă a cablului va împiedica funcionarea corespunzătoare a angrenajului melcat.

3. inei cablul i strângei piulia (Figura25).

Reglarea cablului de transmisie

Interval de service: După primele 2 ore

Anual

Dacă roile se blochează uor sau dacă se mică fără acionarea mânerului cu propulsie automată, reglai cablul de transmisie.

1. Slăbii piulia de pe clema de cablu superioară, însă nu o înlăturai (Figura26).

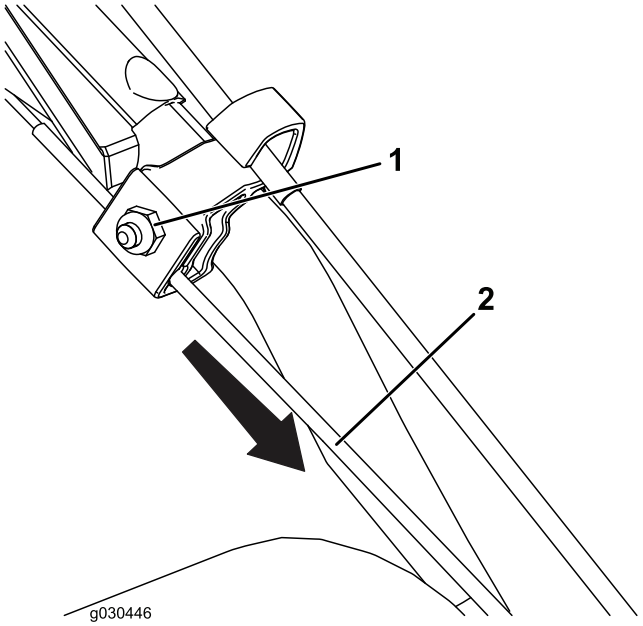

Figura26

1. Piuliă
2. Cablu

2. Tragei cablul în jos pentru a tensiona cablul (Figura26).

   Important: Nu tensionai complet cablul. Tensionarea completă a cablului poate cauza deplasarea roilor fără acionarea mânerului cu propulsie automată.

3. Strângei piulia (Figura26).

Verificarea presiunii din anvelope

Interval de service: Anual

Reglai presiunea în mod egal în ambele anvelope la un nivel cuprins între 1,03 i 1,37 bar.

Depozitare

Depozitarea frezei de zăpadă

⚠ ATENŢIE

- **Vaporii eliberai de benzină sunt foarte inflamabili, explozivi i periculoi, dacă sunt inhalai. Dacă depozitai maina într-o zonă cu o flacără deschisă, vaporii eliberai de benzină se pot aprinde i pot cauza o explozie.**
- **Nu depozitai niciodată maina într-o casă (zonă de locuit), subsol sau orice altă zonă în care pot fi prezente surse de încălzire, precum boilere i radiatoare electrice cu convecie, uscătoare electrice de rufe, cuptoare i alte echipamente asemănătoare.**
- **Nu înclinai maina în spate cu combustibil în rezervorul de combustibil deoarece combustibilul se poate scurge din mină.**

1. La ultima realimentare a sezonului, adăugai stabilizator de combustibil în combustibilul proaspăt, conform instruciunilor producătorului motorului.
2. Turai motorul timp de 10 minute pentru a distribui combustibilul condiionat prin sistemul de alimentare cu combustibil.
3. Oprii motorul, lăsai-l să se răcească i scurgei combustibilul din rezervorul de combustibil sau turai motorul până se oprete.
4. Pornii motorul i turai-l până se oprete.
5. Aplicai un oc motorului sau amorsai-l, pornii-l o a treia oară i turai motorul până când nu va mai porni.
6. Golii combustibilul din carburator prin buonul de golire al carburatorului într-un recipient de benzină aprobat.
7. Eliminai în mod corespunzător combustibilul neutilizat. Reciclai-l în funcie de codurile locale sau utilizai-l în automobil.
8. Schimbai uleiul de motor cât timp motorul este cald. Consultai Schimbarea uleiului de motor (Pagină 16).
9. Demontai bujia.
10. Introducei 2 linguri de ulei în orificiul bujiei.
11. Montai manual bujia i apoi strângei-o la un cuplu între 27 i 30 N·m.
12. Când cheia de contact se află în poziia OFF (Oprire), tragei uor de mânerul de pornire cu recul pentru a distribui uleiul în interiorul cilindrului.
13. Curăai maina.
14. Retuai suprafeele zgâriate cu vopsea disponibilă de la un furnizor de servicii autorizat. Nisipul a afectat zonele înainte de vopsire, utilizai un agent de prevenire a formării ruginii pentru a împiedica ruginirea pieselor metalice.
15. Strângei orice dispozitive de fixare desprinse. Reparai sau înlocuii orice piese deteriorate.
16. Acoperii maina i depozitai-o într-un loc curat, uscat, la distană de copii. Înainte de depozitarea în orice spaiu, lăsai motorul să se răcească.

Menţiuni:

Notă de confidenialitate europeană

Informaiile colectate de Toro
Toro Warranty Company (Toro) vă respectă confidenialitatea. Pentru a procesa revendicarea dumneavoastră de garanie i pentru a vă contacta în cazul unei retrageri a produsului, vă solicităm să ne dezvăluii anumite informaii personale, fie direct, fie prin intermediul companiei sau distribuitorului local Toro.

Sistemul de garanie Toro este găzduit pe servere localizate în Statele Unite unde este posibil ca legea confidenialităii să nu furnizeze aceeai protecie care se aplică în ara dumneavoastră.

OFERINDU-NE INFORMAIILE PERSONALE, SUNTEI DE ACORD CU PROCESAREA INFORMAIILOR PERSONALE, CONFORM DESCRIERII DIN ACEASTĂ NOTĂ DE CONFIDENIALITATE.

Modul în care Toro utilizează informaiile
Toro poate utiliza informaiile personale pentru a procesa revendicările de garanie, pentru a vă contacta în cazul unei retrageri a produsului sau în alt scop pe care vi-l menionăm. Toro poate partaja informaiile dumneavoastră cu afiliaii, distribuitorii sau ali parteneri de afaceri Toro în raport cu oricare dintre aceste activităi. Nu vom vinde informaiile dumneavoastră personale niciunei alte companii. Ne rezervăm dreptul de a dezvălui informaiile personale pentru a respecta legile aplicabile i cu solicitări din partea autorităilor corespunzătoare pentru a opera sistemele în mod corespunzător sau pentru propria protecie sau cea a celorlali utilizatori.

Păstrarea informaiilor personale
Vă vom păstra informaiile personale atât timp cât este necesar în scopurile pentru are au fost colectate iniial sau pentru alte scopuri legitime (precum conformitatea cu legea) sau dacă acest lucru este prevăzut de legea în vigoare.

Angajamentul Toro faă de securitatea informaiilor dumneavoastră personale.
Ne luăm măsuri de precauie rezonabile pentru a proteja securitatea informaiilor dumneavoastră personale. De asemenea, luăm măsuri pentru a menine precizia i starea curentă a informaiilor personale.

Accesul i corectarea informaiilor personale dumneavoastră personale
Dacă dorii să revizuii sau să corectai informaiile dumneavoastră personale, contactai-ne prin e-mail la legal@toro.com.

Legea consumatorilor australieni

Consumatorii australieni vor găsi detalii referitoare la Legea consumatorilor australieni în e-mail sau la distribuitorul Toro local.

Declaraia de garanie pentru controlul emisiilor

Pentru Statele Unite ale Americii, California i Canada

Drepturile i obligaiile dumneavoastră legate de garanie

Consiliul statului California privind resursele aeriene (CARB), Agenia pentru protecia mediului din SUA (EPA) i compania Toro sunt bucuroi să vă explice garania sistemului pentru controlul emisiilor cu privire la motorul/echipamentul dumneavoastră de dimensiuni mici utilizat pe teren accidentat din 2017–2018. În California i Statele Unite ale Americii, motoarele/echipamentele de dimensiuni mici utilizate pe teren accidentat trebuie să fie concepute, construite i certificate în vederea respectării standardelor stringente de prevenire a poluării aerului. Compania Toro garantează sistemul de control al emisiilor al motorului/echipamentului dumneavoastră de dimensiuni mici utilizate pe teren accidentat pentru perioada de timp listată mai jos, în condiiile în care motorul/echipamentul dumneavoastră de dimensiuni mici utilizate pe teren accidentat nu au fost utilizate în mod abuziv, nu au fost neglijate sau au fost întreinute necorespunzător.

Sistemul dumneavoastră de control al emisiilor poate include piese, precum carburator, sistem de injecie cu combustibil, sistem de aprindere convertor catalitic, rezervor de combustibil, conductă de combustibil, capace de combustibil, supape, canistre, furtunuri de vaporizare, cleme, conectori i alte componente care au legătură cu emisiile.

În cazul în care există o condiie de garanie, compania Toro vă va repara motorul/echipamentul de dimensiuni mici utilizat pe teren accidentat fără niciun cost, inclusiv diagnoza, piesele i manopera.

Acoperirea garaniei producătorului

Sistemul de control al emisiilor beneficiază de o garanie de doi ani sau de durata garaniei oferite de Toro, în funcie de care dintre aceste perioade este mai lungă. În cazul în care este defectă o piesă a motorului/echipamentului dumneavoastră care are legătură cu emisia, această piesă va fi reparată sau înlocuită de compania Toro.

Responsabilităile proprietarului

În calitate de proprietar al motorului/echipamentului de dimensiuni mici utilizat pe teren accidentat, suntei responsabil de efectuarea operaiilor necesare de întreinere listate în *Manualul operatorului*. Vă sfătuim să păstrai toate chitanele care dovedesc operaia de întreinere a motorului/echipamentului de dimensiuni mici utilizat pe teren accidentat, însă nu putem refuza garania doar din cauza lipsei chitanelor.

Pe de altă parte, în calitate de proprietar al motorului/echipamentului de dimensiuni mici utilizat pe teren accidentat, ar trebui să inei cont de faptul că vă putem refuza acoperirea prin garanie dacă motorul/echipamentul de dimensiuni mici sau una din piesele acestora s-a deteriorat ca urmare a abuzului, neglijenei, întreinerii necorespunzătoare sau modificărilor neaprobate.

Suntei responsabil să vă prezentai cu motorul/echipamentul de dimensiuni mici la un centru de distribuie Toro sau la un centru de service în momentul detectării unei probleme. Reparaiile efectuate în perioada de garanie ar trebui să fie finalizate într-o perioadă de timp rezonabilă, să nu depăească treizeci (30) de zile.

Dacă avei întrebări privind acoperirea prin garanie, contactai-ne la:

Departamentul Servicii Clieni, Divizia pentru consumatori
Toro Warranty Company
8111 Lyndale Avenue South
Bloomington, MN 55420-1196
1-888-384-9939 (clienii din Statele Unite ale Americii i Canada)
Asistenă pentru clieni prin e-mail la: www.toro.com

Acoperirea prin garania generală privind emisiile

Compania Toro oferă cumpărătorului final i fiecărui cumpărător ulterior garania că vehiculul de teren/echipamentul cu motor mic este:

- Conceput, construite i certificat în vederea respectării tuturor reglementărilor aplicabile legate de emisii; i
- Fără defecte de material i de manoperă care ar putea provoca deteriorarea unei piese care beneficiază de garanie; i
- Identic, sub toate aspectele semnificative, în ceea ce privete pările descrise în cererea de certificare.

Perioada de garanie începe la data livrării motorului/echipamentului de dimensiuni mici utilizat pe teren accidentat unui cumpărător final. Perioada de garanie este pe o perioadă de doi ani sau durata garaniei oferite de Toro, în funcie de care dintre aceste perioade este mai lungă.

Garania pieselor cu emisii prin evaporare este supusă anumitor condiii i excluderi în felul următor:

1. Orice piesă care beneficiază de garanie i care nu este programată pentru înlocuire aa cum este prevăzut în instruciunile scrise pentru întreinerea necesară beneficiază de perioada de garanie indicată mai sus. Dacă piesa se deteriorează în timpul perioadei de acoperire a garaniei, piesa va fi reparată sau înlocuită de compania Toro. Orice piesă reparată sau înlocuită în perioada de garanie va beneficia de garanie în perioada de garanie rămasă.
2. Orice piesă care beneficiază de garanie i care este programată doar pentru inspecia regulată în instruciunile scrise care au fost furnizate va beneficia de garanie în perioada de garanie indicată mai sus. Orice piesă reparată sau înlocuită în perioada de garanie va beneficia de garanie în perioada de garanie rămasă.
3. Orice piesă care este programată pentru înlocuire aa cum este prevăzut în instruciunile scrise pentru întreinerea necesară beneficiază de garanie în perioada de timp anterioară primei date de înlocuire a acelei piese. Dacă piesa se deteriorează în timpul perioadei de acoperire a garaniei, piesa va fi reparată sau înlocuită de compania Toro. Orice piesă reparată sau înlocuită în perioada de garanie va beneficia de garanie în perioada de garanie anterioară primului moment programat de înlocuire a acelei piese.
4. Reparaia sau înlocuirea oricărei piese care beneficiază de garanie conform clauzelor de garanie din prezentul document trebuie să fie efectuată gratuit pentru proprietar la un centru de service autorizat.
5. Garania de service sau de reparaii va fi furnizată la toate centrele de service autorizate pentru a repara motoarele i echipamentul.
6. Proprietarul motorul/echipamentul de dimensiuni mici utilizat pe teren accidentat nu va plăti pentru munca de diagnoză care este asociată direct cu diagnoza unei pări defecte care beneficiază de garanie i care are legătură cu emisiile, cu condiia ca această activitate de diagnoză să fie efectuată la un centru de service autorizat.
7. Compania Toro este responsabilă pentru daunele altor componente ale motorului/echipamentului provocate de o defeciune sub garanie a unei piese care beneficiază de garanie.

8. În timpul perioadei de garanie menionată mai sus pentru motorul/echipamentul de dimensiuni mici utilizat pe teren accidentat, compania Toro va menine aprovizionarea cu piesele sub garanie, suficient cât să facă faă cererilor de astfel de piese.
9. Piesele de schimb aprobate de producător pot fi folosite în efectuarea oricărei operaii de întreinere sau reparaii i trebuie să-i fie furnizate proprietarului fără niciun cost. Această utilizare nu va reduce obligaiile de garanie a companiei Toro.
10. Piesele adăugate sau modificate care nu sunt aprobate de compania Toro nu pot fi folosite. Folosirea unor piese suplimentare sau modificate de către cumpărător va constitui un temei pentru refuzarea unei revendicări de garanie. Compania Toro nu va fi responsabilă pentru pierderea garaniei unor piese care beneficiază de garanie din cauza utilizării unor piese suplimentare sau modificate.

Piese care beneficiază de garanie

Următoarele piese de emisie sunt acoperite de garanie, în măsura în care aceste piese au fost prezente pe motorul/echipamentul Toro i/sau sistemul de carburant Toro furnizat:

1. Piesele sistemului de alimentare cu combustibil
   - Carburatorul i piesele interne
   - Sistemul de îmbogăire a pornirii la rece (piston sau manetă de oc)
   - Pompă de combustibil
   - Conducta de combustibil, fitinguri i cleme
   - Capacul, rezervorul i limita de combustibil
   - Canistra de carbon
2. Sistemele de inducie a aerului
   - Răcitorul de aer
   - Conducta de admisie
   - Aerisirea i căile de ventilaie ale carterului
   - Conducta i fitingurile de purjare
3. Sistemul de aprindere
   - Bujia(bujiile) i cablul(cablurile)
   - Sistemul de aprindere cu magnetou
4. Sistemul de catalizare a gazelor de evacuare
   - Convertizorul catalitic
   - Conducta de evacuare
   - Sistemul i valva (valvele) de injectare a aerului
5. Diferite articole utilizate în sistemul de control al emisiilor
   - Supapele, comutatoarele i conexiunile
   - Conectorii, fitingurile i consolele

Garania Toro
i
Garania de pornire Toro GTS

Produse de înlăturare a zăpezii pentru zone rezideniale (Int'l)

Condiiile i produsele acoperite de garanie

Compania TORO i afiliaii săi, Toro Warranty Company, ca urmare a unui acord, promit împreună să remedieze pentru cumpărătorul original produsele Toro listate mai jos dacă există defecte de material sau de manoperă sau dacă motorul Toro GTS (Guaranteed to Start - Garanie de pornire) nu va porni de la prima sau a doua acionare, inând cont de faptul că a fost efectuată întreinerea de rutină necesară din *Manualul operatorului*.

Această garanie acoperă costul pieselor i manoperei, dar trebuie să plătii cheltuielile de transport.

Următoarele perioade de timp de aplică de la data iniială a achiziiei:

Produse	**Perioada de garanie**
Freze de zăpadă	
• O singură treaptă – Powerlite i CCR	Utilizare rezidenială la 2 ani[2] Utilizare comercială de 45 de zile
—Motor	2 ani de garanie GTS, utilizare rezidenială[2]
• SnowMax	Utilizare rezidenială la 3 ani[2] Utilizare comercială de 45 de zile
—Jgheab, deflector jgheab i carcasă rotor	Pe toată durata de viaă (doar proprietarul original)[1]
• Două trepte – PowerMax	Utilizare rezidenială la 3 ani[2] Utilizare comercială de 45 de zile
—Jgheab, deflector jgheab i carcasă rotor	Pe toată durata de viaă (doar proprietarul original)[1]
Freze de zăpadă electrice	Utilizare rezidenială la 2 ani[2] Nicio garanie pentru utilizarea comercială

[1]Cumpărătorul original se referă la persoana care a achiziionat iniial produsul Toro.

[2]Utilizarea rezidenială se referă la utilizarea produsului pe suprafaa de teren pe care locuii. Utilizarea în mai mult de o locaie se consideră utilizare comercială i se aplică garania de utilizare comercială.

Responsabilităile proprietarului

Trebuie să întreinei produsul Toro urmând procedurile de întreinere descrise în *Manualul operatorului*. O asemenea întreinere de rutină, indiferent dacă este efectuată de un distribuitor sau de către dumneavoastră, se face pe cheltuiala dumneavoastră.

Instruciuni pentru obinerea serviciului de garanie.

În cazul în care considerai că produsul Toro conine un defect de material sau manoperă, urmai această procedură:

1. Contactai vânzătorul pentru a aranja service-ul produsului. Dacă nu putei contacta vânzătorul din orice motiv, putei contacta un distribuitor autorizat Toro pentru a aranja service-ul. Vizitai http://www.toro.com pentru a localiza un distribuitor Toro în zona dumneavoastră.
2. Aducei produsul i dovada achiziiei (chitana de vânzare) la reprezentana de service. Dacă din orice motiv, nu suntei mulumii de analiza reprezentanei de service sau de asistena furnizată, contactai-ne la:

   Toro Warranty Company
   Toro Customer Care Department, RLC Division
   8111 Lyndale Avenue South
   Bloomington, MN 55420-1196 SUA
   001–952–948–4707

Articole i condiii neacoperite

Nu există altă garanie expresă pentru acoperire specială a sistemului de emisii i garanie pentru motor la anumite produse. Această garanie expresă nu acoperă următoarele:

- Costul de service regulat sau al pieselor uzate, precum lamele de rotor (palete), lame screper, curele, combustibil, lubrifiani, al schimburilor de ulei, bujiilor, cablului/conexiunilor sau reglarea frânelor
- Defectarea componentelor din cauza uzurii normale
- Orice produs sau piesă care a fost modificată, utilizată greit sau neglijată i care are nevoie de înlocuire sau reparaie ca urmare a accidentelor i întreinerii necorespunzătoare
- Cheltuieli de preluare i livrare
- Reparaiile sau încercările de reparaii realizate de alte persoane în afară de un furnizor de service autorizat Toro
- Reparaii necesare din cauza nerespectării procedurii de alimentare cu combustibil (consultai *manualul operatorului* pentru mai multe detalii)
  - Înlăturarea agenilor de contaminare din sistemul de alimentare cu combustibil nu este acoperită
  - Utilizarea de combustibil vechi (mai vechi de o lună) sau combustibil care conine mai mult de 10% etanol sau mai mult de 15% MTBE
  - Dacă sistemul de alimentare cu combustibil nu este golit înainte de o perioadă de repaus de peste o lună
- Reparaiile sau reglajele pentru corectarea dificultăilor de pornire din cauza nerespectării procedurilor de întreinere adecvate sau a procedurii de alimentare cu combustibil recomandată.
- Condiii de operare speciale, în care pornirea ar putea necesita mai mult de două ocuri:
  - Pornirea pentru prima dată după o perioadă prelungită de repaus de peste trei luni sau depozitarea sezonieră
  - Proceduri de pornire incorecte – dacă avei dificultăi la pornirea aparatului, consultai *manualul operatorului* pentru a vă asigura că utilizai procedurile corecte de pornire. Astfel putei evita o vizită inutilă la un furnizor de service autorizat Toro.

Condiii generale

Cumpărătorul este protejat de legile naionale specifice fiecărei ări. Drepturile cumpărătorului în sfera acestor legi nu sunt restricionate de prezenta garanie.