Form No. 3407-124 Rev A

Снегоочиститель SnowMax 724 и 824 QXE

Номер модели 38711—Заводской номер 400010798 и до

Номер модели 38712—Заводской номер 400010798 и до

Руководство оператора

Данное изделие отвечает требованиям всех соответствующих директив, действующих в Европе. Дополнительные сведения можно найти в Декларации соответствия (DOC) конкретного изделия, выпущенной в виде отдельного документа.

Введение

Данная машина предназначена для непрофессионального использования. Она рассчитана на уборку снега с поверхностей с твердым покрытием, таких как проезжая часть и тротуары, и других открытых поверхностей жилых или коммерческих объектов. Она предназначена исключительно для уборки снега, и не используется для очистки гравийных поверхностей.

Прочитайте внимательно данное руководство для того, чтобы научиться правильно использовать и обслуживать устройство, не допуская его повреждения и предотвращения травмирования. Пользователь несет ответственность за правильное и безопасное использование машины.

Вы можете связаться с компанией Toro непосредственно через веб-сайт www.Toro.com для получения информации по машине и принадлежностям, чтобы найти дилера или зарегистрировать свою машину.

При возникновении потребности в техническом обслуживании, запасных частях, выпущенных компанией Toro, или в дополнительной информации обратитесь к официальному дилеру по техническому обслуживанию или в отдел технического обслуживания компании Toro. Не забудьте при этом указать модель и заводской номер изделия. Рисунок 1 указывает место на машине, где обозначена ее модель и заводской номер. Запишите номера в предусмотренном для этого месте.

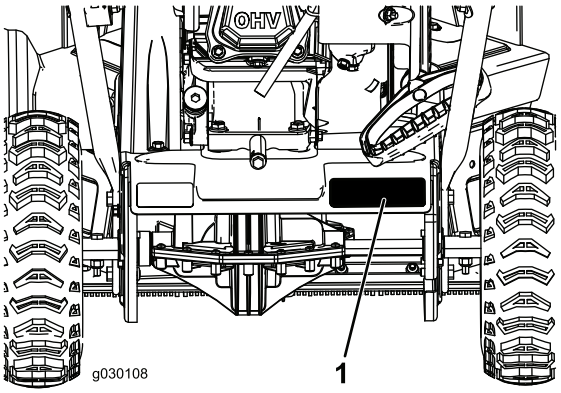

Рисунок 1

1. Место указания названия модели и заводского номера

Номер модели _____

Заводской номер _____

В настоящем руководстве определены потенциальные факторы опасности и рекомендации по их предупреждению, обозначенные символом предупреждения об опасности (Рисунок 2). Данный символ предупреждает об опасности, которая может стать причиной серьезной травмы, в том числе с летальным исходом, в случае несоблюдения пользователем рекомендуемых мер предосторожности.



Рисунок 2

1. Символ, предупреждающий об опасности

Для выделения информации в данном руководстве используются два слова. **Внимание** – привлекает внимание к специальной информации, относящейся к механической части машины, и **Примечание** – выделяет общую информацию, требующую специального внимания.

У моделей с указанной мощностью полезная мощность двигателя была установлена на основании лабораторных испытаний, проведенных изготовителем двигателя в соответствии с SAE J1940. В связи с внесением в конструкцию двигателя изменений для соответствия требованиям по безопасности, выбросам в атмосферу

© 2016—The Toro® Company
8111 Lyndale Avenue South
Bloomington, MN 55420

Регистрация в www.Toro.com.

Перевод исходного документа (RU)
Отпечатано в США
Все права защищены

3407-124 A

и эксплуатации, фактическая мощность двигателя снегоочистителя этого класса будет значительно ниже.

Внимание: В случае эксплуатации данной машины на высоте более 1500 м в течение длительного времени, убедитесь, что на ней установлен высотный комплект, обеспечивающий соответствие двигателя требованиям директив по токсичности отработавших газов CARB/EPA. Высотный комплект увеличивает производительность двигателя, предотвращая засорение свечи зажигания, трудности с запуском и высокий уровень токсичных выбросов. После установки комплекта прикрепите наклейку о наличие высотного комплекта рядом с табличкой с заводским номером на машине. Свяжитесь с официальным дилером компании Toro по техобслуживанию для приобретения подходящего высотного комплекта и предупреждающей наклейки о наличие высотного комплекта для данной машины. Чтобы найти ближайшего дилера, посетите веб-сайт www.Toro.com или свяжитесь с отделом обслуживания заказчиков компании Toro по телефону (телефонам), указанному в «Гарантийных обязательствах на системы снижения токсичности отработавших газов». При последующей работе двигателя на высоте ниже 1500 м снимите комплект с двигателя и восстановите его исходную заводскую конфигурацию. Запрещается эксплуатация на малых высотах двигателя, переоборудованного для работы на большой высоте; в противном случае возможен перегрев и повреждение двигателя. В случае сомнений в том, переоборудована ли ваша машина для работы на высоте, посмотрите следующую наклейку (Рисунок 3).

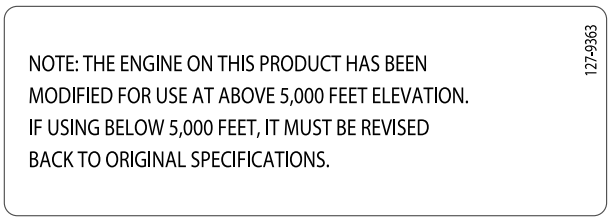

Рисунок 3

Данная система зажигания отвечает канадскому стандарту ICES-002.

Содержание

Введение 1
Техника безопасности 3
Наклейки с правилами техники безопасности и инструкциями 3
Сборка 5
1 Разворачивание рукоятки 5
2 Перемещение желоба для выброса 6
3 Заправка двигателя маслом 6
Знакомство с изделием 8
Эксплуатация 9
До эксплуатации 9
Техника безопасности 9
Заправка топливного бака 9
Проверка уровня масла в двигателе 9
В процессе эксплуатации 9
Техника безопасности 9
Запуск двигателя 10
Подключение шнека 12
Отключение шнека 12
Самоходное движение машины 12
Останов двигателя 12
Использование рукоятки Quick Stick® 12
Освобождение желоба от снега 12
Советы по эксплуатации 13
После эксплуатации 13
Техника безопасности 13
Защита от воздействия низких температур по окончании использования 13
Техническое обслуживание 14
Рекомендуемый график(и) технического обслуживания 14
Техника безопасности при обслуживании 14
Проверка уровня масла в двигателе 14
Проверка и регулировка полозьев 15
Осмотр рабочих кромок шнека 15
Замена масла в двигателе 16
Замена свечи зажигания 17
Регулировка тросика управления шнеком 18
Регулировка тросика управления трансмиссией 18
Проверка давления в шинах 18
Хранение 19
Хранение снегоочистителя 19

Техника безопасности

Данная машина спроектирована с учетом стандартов, действующих в период ее изготовления.

- Перед пуском двигателя внимательно прочитайте и усвойте содержание настоящего *Руководства оператора*. Убедитесь, что все лица, использующие данное изделие, знают, как его применять, и понимают все предупреждения.
- Держите руки и ноги на расстоянии от движущихся частей машины.
- Не эксплуатируйте данную машину, если на ней не установлены все ограждения и другие защитные устройства, которые должны быть в рабочем состоянии.
- Держитесь на достаточном расстоянии от всех отверстий выброса снега. Следите, чтобы посторонние лица находились на безопасном расстоянии от машины.
- Не допускайте детей в рабочую зону. Не позволяйте детям пользоваться снегоочистителем.
- Перед удалением засорений, техническим обслуживанием или заправкой машины топливом выключите двигатель.

Дополнительная информация по технике безопасности приведена в соответствующих разделах настоящего руководства.

Наклейки с правилами техники безопасности и инструкциями

Таблички с указаниями и инструкциями по технике безопасности располагаются вблизи всех мест повышенной опасности. Замените поврежденные или утерянные таблички.

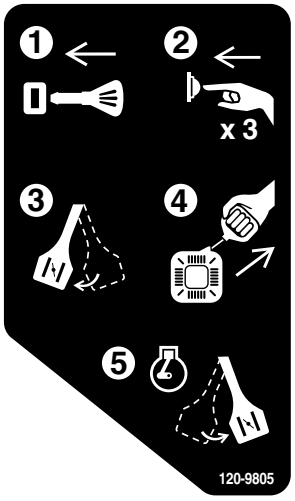

120-9805

1. Вставьте ключ.
2. Выполните прокачку топливной системы двигателя 3 раза.
3. Откройте воздушную заслонку.
4. Потяните трос стартера.
5. После запуска двигателя закройте воздушную заслонку.

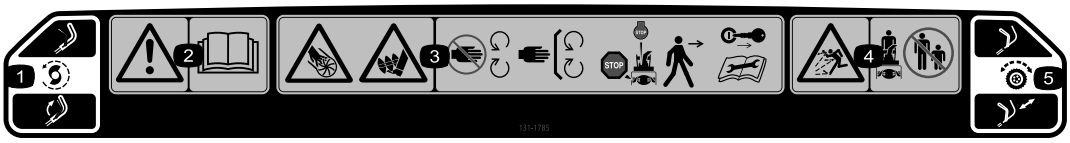

131-1785

№ по каталогу 131-5921 для заказа

1. Привод шнека – нажмите на рычаг для включения; отпустите рычаг для выключения.
2. Предупреждение – изучите *руководство по эксплуатации*.
3. Опасность рассечения и травматической ампутации рук или ног шнеком – не приближайтесь к движущимся частям, сохраняйте на своих местах все кожухи и щитки; заглушите двигатель и дождитесь остановки шнека, прежде чем покидать машину; извлеките ключ зажигания и изучите инструкции, прежде чем приступить к ремонту или выполнению технического обслуживания.
4. Опасность выброса предметов! Посторонние лица должны находиться на безопасном расстоянии от снегоочистителя.
5. Самоходный привод – нажмите вниз рукоятку для включения самохода.



131-5914

№ по каталогу 131-5915 для заказа

1. Опасность ранения или травматической ампутации руки или ноги шнеком – не кладите руку на желоб; извлеките ключ зажигания из замка и внимательно прочитайте инструкции перед выполнением ремонта или технического обслуживания.

Сборка

Незакреплённые детали

Используя таблицу, представленную ниже, убедитесь в том, что все детали отгружены

Процедура	Наименование	Количество	Использование
1	Детали не требуются	–	Разверните рукоятку.
2	Болт (1/4-20 x 1-1/2 дюйма) Контргайка (1/4-20 дюймов) Каретный болт (1/4-20 x 1 дюйм) Контргайка (1/4-20 дюймов) Винт (1/4-20 x 5/8 дюйма)	1 1 3 3 1	Произведите чистку желоба для выброса снега.
3	Детали не требуются	–	Заправьте двигатель маслом.

1

Разворачивание рукоятки

Детали не требуются

Процедура

Внимание: Следите за тем, чтобы кабели не были зажаты при развороте рукоятки.

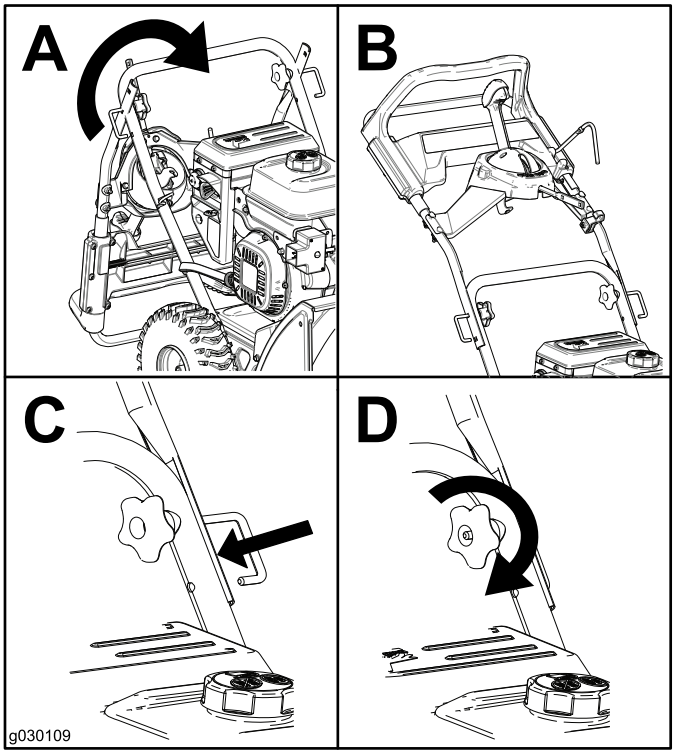

Рисунок 4

2

Перемещение желоба для выброса

Детали, требуемые для этой процедуры:

1	Болт (1/4-20 x 1-1/2 дюйма)
1	Контргайка (1/4-20 дюймов)
3	Каретный болт (1/4-20 x 1 дюйм)
3	Контргайка (1/4-20 дюймов)
1	Винт (1/4-20 x 5/8 дюйма)

Процедура

1. Вставьте стойку желоба в кронштейн в основании машины и закрепите его болтом и контргайкой (Рисунок 5).

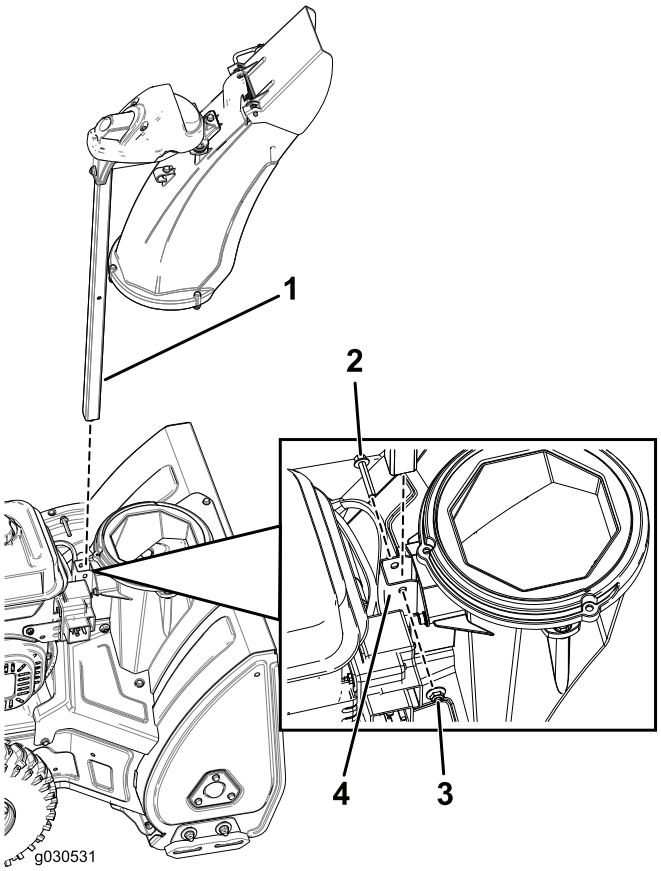

Рисунок 5

1. Стойка желоба
2. Болт (1/4-20 x 1-1/2 дюйма)
3. Контргайка (1/4-20 дюймов)
4. Хомут

2. Установите стержень желоба и закрепите тросики (Рисунок 6).

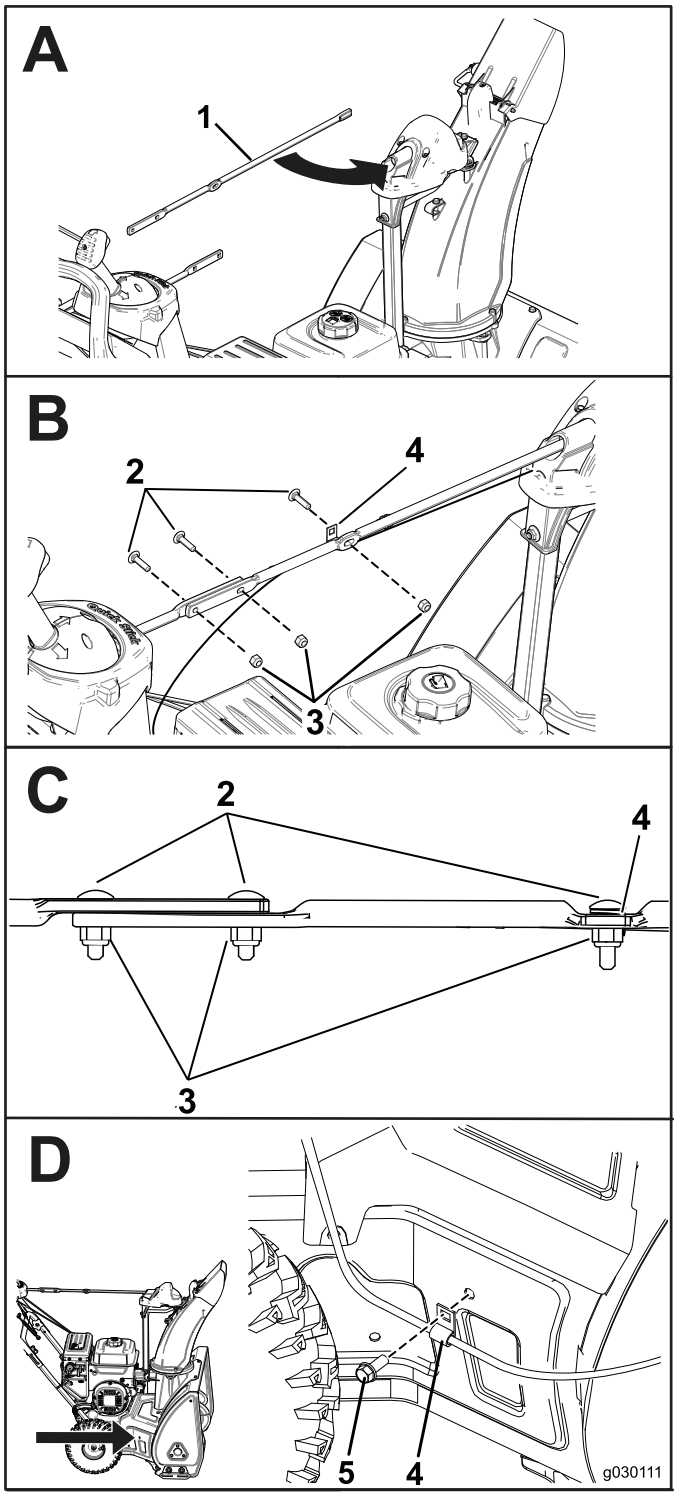

Рисунок 6

1. Стержень желоба
2. Каретный болт (1/4-20 x 1 дюйм)
3. Контргайка (1/4-20 дюймов)
4. Зажим для кабеля
5. Винт (1/4-20 x 5/8 дюйма)

3

Заправка двигателя маслом

Детали не требуются

Процедура

Машина поставляется с заправленным маслом в двигателе.

Модель	Максимальный объем заправки
38711	0,5 л
38712	0,7 л

Тип масла: автомобильное моющее масло, имеющее классификацию API: SJ, SL или выше.

Используйте Рисунок 7 приведенный ниже для выбора оптимальной вязкости масла для ожидаемого диапазона наружных температур:

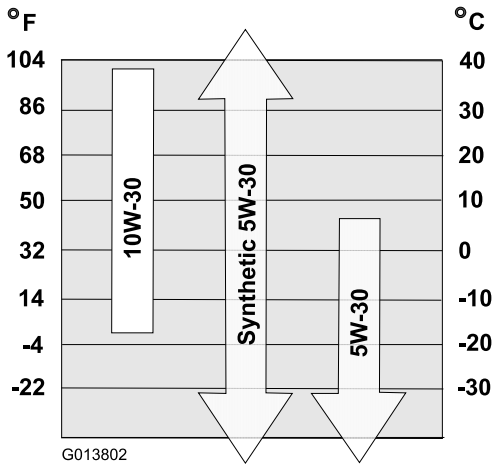

Рисунок 7

1. Установите снегоочиститель на ровную поверхность.
2. Очистите поверхность вокруг крышки маслозаливной горловины.
3. Проверьте уровень масла и в случае необходимости произведите дозаправку.

   Примечание: Не затягивайте щуп при проверке уровня масла.

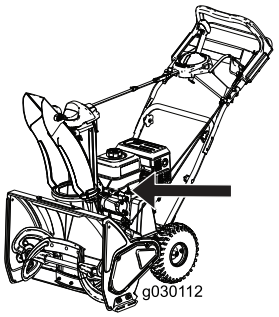

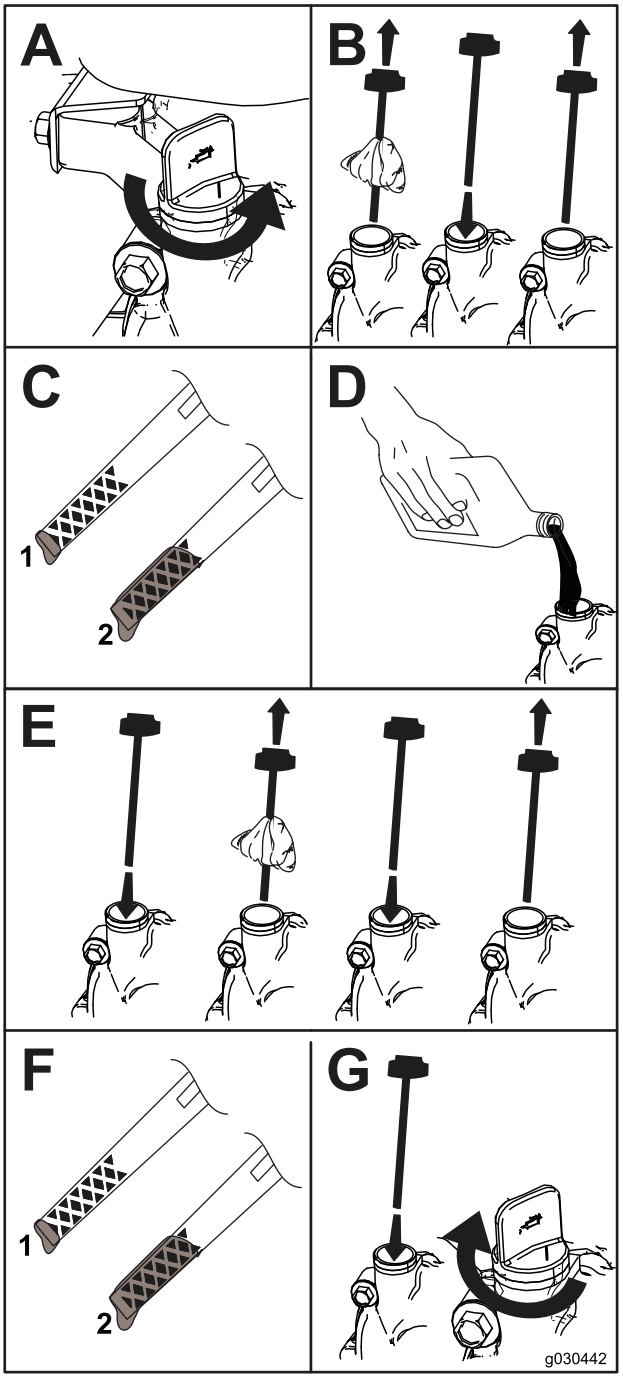

Рисунок 8

1. Низкий уровень масла – дозаправьте
2. Правильный уровень масла

Знакомство с изделием

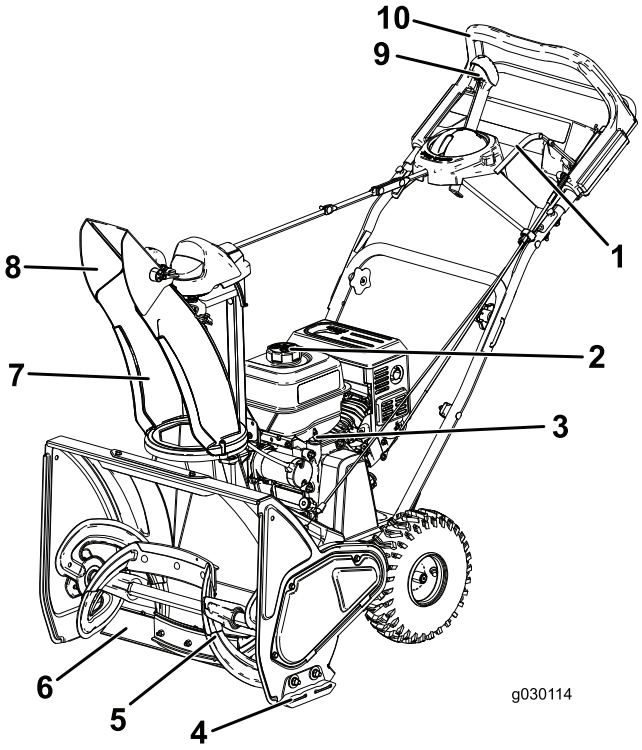

Рисунок 9

1. Рычаг шнека
2. Крышка топливного бака
3. Измерительный щуп
4. Полозья
5. Шнек
6. Скребок
7. Желоб для выброса снега
8. Дефлектор желоба
9. Управление желобом выброса снега Quick Stick®
10. Верхняя рукоятка

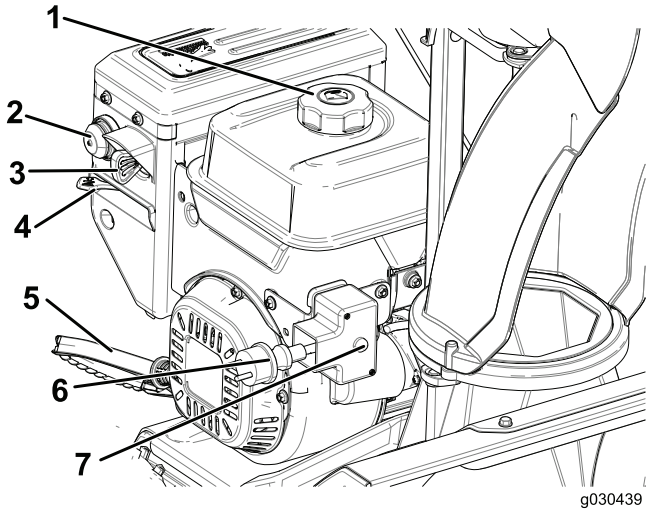

Рисунок 10

1. Крышка топливного бака
2. Заливочный насос
3. Ключ зажигания
4. Заслонка
5. Ручка механического стартера
6. Штекер электрического стартера
7. Кнопка электрического стартера

Эксплуатация

До эксплуатации

Техника безопасности

- Для всех машин с электрическими стартерами используйте удлинители и розетки, рекомендованные изготовителем.
- Не работайте на машине без надлежащей зимней одежды. Оператору запрещено носить свободную одежду во избежание попадания частей одежды в движущиеся части оборудования. Надевайте нескользящую обувь, которая обеспечивает устойчивое положение на скользкой поверхности.
- Во время работы и при выполнении операций регулировки или ремонта всегда используйте средства для защиты глаз от попадания посторонних предметов, которые могут быть отброшены машиной.
- Тщательно осмотрите площадку, на которой будет использоваться машина, и удалите с нее все коврики для ног, санки, доски, провода и другие посторонние предметы.
- Если щиток, предохранительное устройство или табличка повреждены, утеряны или стали неразборчивыми, произведите их ремонт или замену до начала работы. Кроме того, подтяните все незатянутые крепежные детали.

Заправка топливного бака

Рекомендуемое топливо:

- Для получения наилучших результатов используйте только чистый, свежий (полученный не позднее последних 30 дней), неэтилированный бензин с октановым числом не ниже 87 (метод оценки (R+M)/2).
- **Этанол:** приемлемым считается бензин, в состав которого входит до 10% объемной доли этанола или 15% MTBE (метил-трет-бутилового эфира). Этанол и MTBE – это не одно и то же. Не допускается использование бензина с 15% объемной долей этанола (E15). **Запрещается использовать** бензин, содержащий более 10% объемной доли этанола, например E15 (содержит 15% этанола), E20 (содержит 20% этанола) или E85 (содержит 85% этанола). Снижению эксплуатационных характеристик и/или повреждение двигателя из-за использования неразрешенного к применению бензина не входит в перечень гарантийных случаев.
- **Запрещается** использовать бензин, содержащий метанол.
- **Запрещается** хранить топливо в топливных баках или контейнерах на протяжении всей зимы, если только не используется стабилизирующая присадка в топливе.
- **Не** добавляйте масла в бензин.

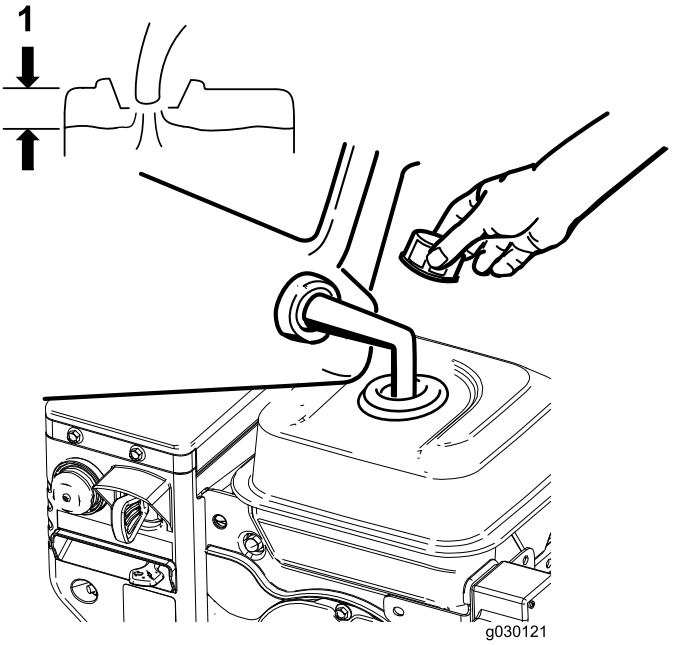

Рисунок 11

1. Не заполняйте выше нижнего уровня заправочной горловины топливного бака.

Примечание: Для получения наилучших результатов закупайте только такое количество бензина, которое, по вашим расчетам, может быть использовано в течение 30 дней. В противном случае можно добавить стабилизатор топлива в свежее топливо, чтобы сохранить его качество до 6 месяцев.

Проверка уровня масла в двигателе

См. Проверка уровня масла в двигателе (страница 14)

В процессе эксплуатации

Техника безопасности

- **Вращающийся шнек может стать причиной травм пальцев и рук.** При работе снегоочистителя находитесь за рукоятками и держитесь подальше от отверстия желоба выброса снега. **Лицо, руки, ноги и другие части тела оператора или одежда должны находиться на безопасном расстоянии от движущихся или вращающихся частей машины.**
- Никогда не направляйте желоб в сторону людей или предметов, которым может быть нанесен ущерб.

- Соблюдайте осторожность, чтобы не поскользнуться и не упасть. Обеспечьте надежную опору для ног и крепко держитесь за рукоятки. Двигайтесь шагом; никогда не переходите на бег.
- Соблюдайте осторожность при работе на склонах.
- Никогда не используйте снегоочиститель в условиях слабой видимости или при низкой освещенности.
- Смотрите назад и соблюдайте осторожность при движении снегоочистителя задним ходом.
- В периоды, когда уборка снега не производится, отсоедините кабель электропитания ротора.
- Для всех машин с электрическими стартерами используйте удлинители и розетки, рекомендованные изготовителем.
- Не пытайтесь убирать снег с поверхностей, покрытых щебнем или гравием. Данное изделие предназначено для использования только на мощеных поверхностях.
- Не используйте снегоочиститель на крыше.
- Никогда не пытайтесь производить какие-либо регулировки при работающем двигателе (за исключением тех, которые специально рекомендованы разработчиком).
- Остерегайтесь скрытых опасностей и будьте внимательны по отношению к дорожному движению.
- После удара о посторонний предмет выключите двигатель, извлеките ключ из замка зажигания, тщательно осмотрите машину с целью выявления повреждений и устраните повреждения перед повторным запуском и продолжением работы.
- При появлении аномальной вибрации машины выключите двигатель и незамедлительно произведите проверку с целью выявления причины вибрации.
- Продолжительная работа двигателя в закрытом помещении запрещена. Допускается запуск двигателя в помещении для последующего использования машины за его пределами, а также с целью заезда в помещение и выезда из него. Открывайте наружные двери, так как выхлопные газы представляют опасность.
- Не перегружайте машину, пытаясь увеличить скорость уборки снега.
- Никогда не прикасайтесь к прогретому двигателю и глушителю.
- Тщательно проверьте шнур питания перед подключением его к источнику питания. Эксплуатация машины с поврежденным шнуром питания запрещена. Поврежденный шнур следует сразу заменить. Отсоедините провод, если не собираетесь запускать снегоочиститель.

Запуск двигателя

Примечание: Вставьте ключ до упора и запустите двигатель. В среднем положении ключа запуска двигателя не происходит.

Использование ручного стартера

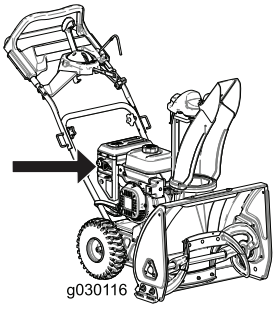

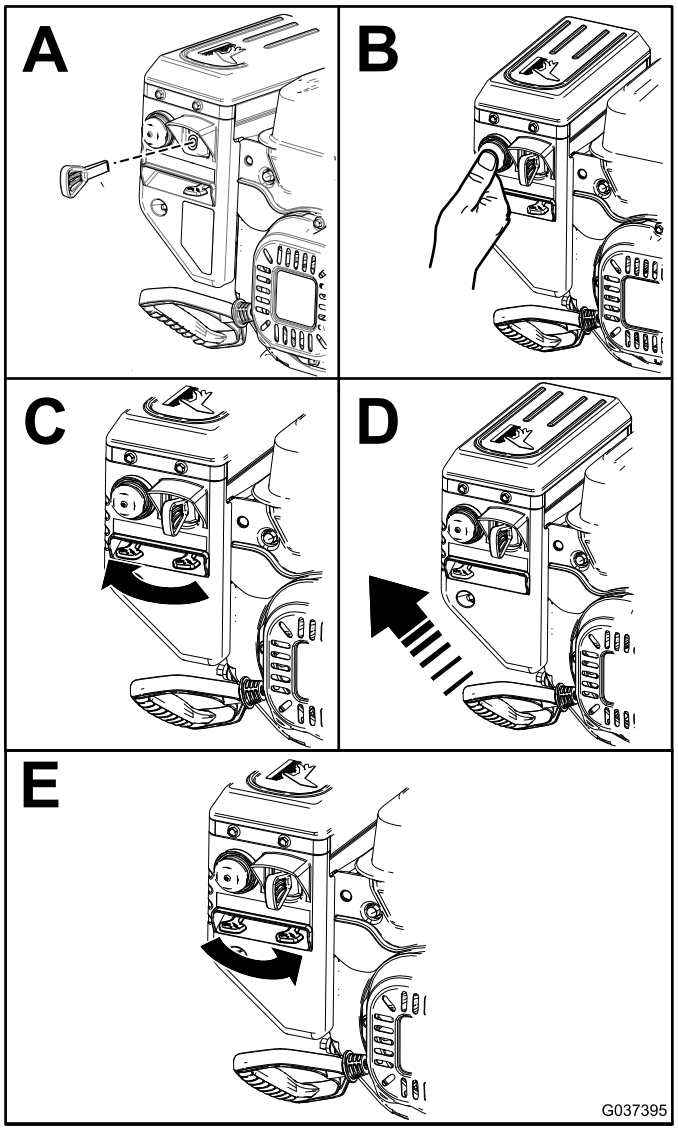

Рисунок 12

Примечание: Прокачайте топливную систему двигателя, как показано на виде B на Рисунок 12, в соответствии с таблицей прокачки.

Использование электрического стартера

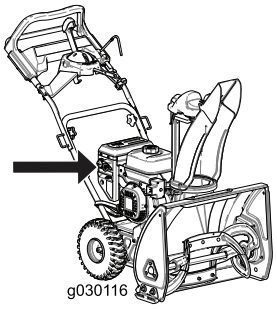

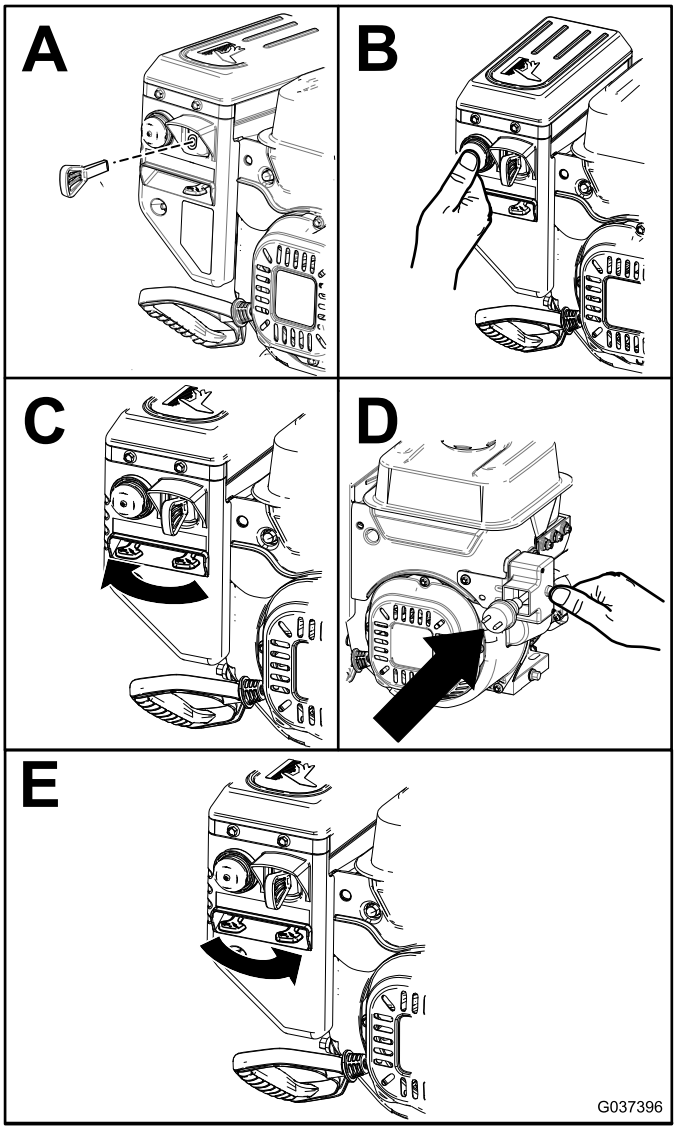

Рисунок 13

Примечание: Прокачайте топливную систему двигателя, как показано на виде B на Рисунок 13, в соответствии со следующей таблицей:

Предполагаемое количество прокачек	Температура
3	-23 °C или выше
6	Ниже -23 °C

Чтобы использовать электрический стартер (только для машин с электрическим пуском), сначала подсоедините шнур питания к штекеру электрического стартера, а затем к источнику питания с устройством защиты от остаточных токов (RCD). Используйте только шнур питания H05VV-F или H05RN-F, рекомендованный для наружного применения и имеющий длину не более 15 м (для шнура с площадью поперечного сечения 1,0 мм) или 30 м (для шнура с площадью поперечного сечения 1,5 мм).

Внимание: Не используйте изношенный или поврежденный шнур питания.

Внимание: Во избежание повреждения электрического стартера запускайте его короткими циклами (на 5 секунд с интервалом в 5 секунд) не более 10 раз. Если двигатель все-таки не запускается, отправьте изделие на ремонт в официальный дилерский центр технического обслуживания.

⚠ ПРЕДУПРЕЖДЕНИЕ

Повреждение шнура питания может привести к поражению электрическим током или возгоранию.

Перед использованием снегоочистителя внимательно проверьте состояние шнура питания. Эксплуатация снегоочистителя с поврежденным шнуром питания запрещена. Поврежденный шнур питания следует немедленно заменить или отремонтировать. Для получения технической помощи обратитесь в авторизованный техцентр.

⚠ ПРЕДОСТЕРЕЖЕНИЕ

Если вы оставите кабель электрического запуска соединенным с розеткой сети, любой посторонний человек может непреднамеренно запустить снегоочиститель, вызвав травмы у окружающих или материальный ущерб.

Отсоединяйте силовой кабель, если вы не собираетесь запускать снегоочиститель.

Подключение шнека

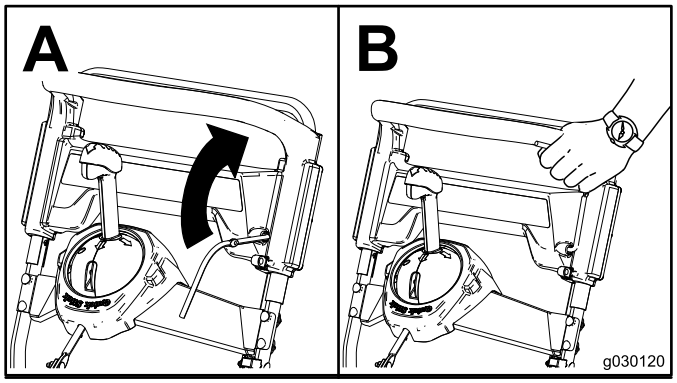

Рисунок 14

Отключение шнека

Для отключения шнека отпустите рычаг шнека.

Самоходное движение машины

Для включения самоходного привода достаточно идти, положив руки на верхнюю рукоятку прижав локти к бокам, и машина автоматически будет двигаться с вашей скоростью перемещения (Рисунок 15).

Примечание: Вы можете использовать машину с включенным самоходным режимом как с подключенным, так и отключенным шнеком.

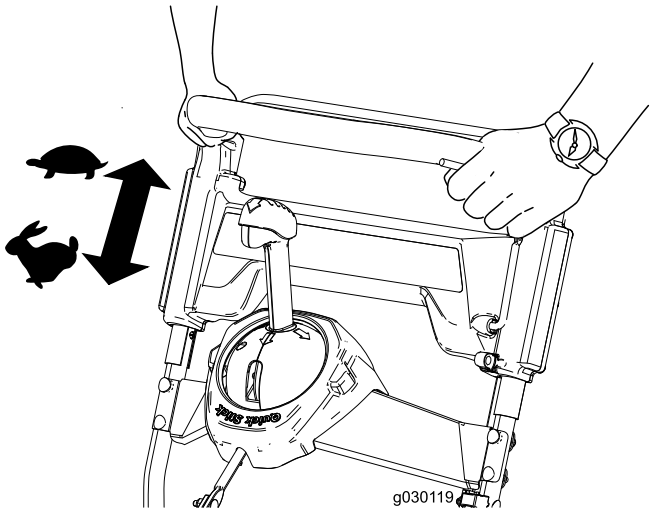

Рисунок 15

Останов двигателя

Чтобы заглушить двигатель, извлеките ключ из замка зажигания или поверните его в среднее положение.

Использование рукоятки Quick Stick®

Примечание: Чтобы отпустить защелку и привести в действие рукоятку Quick Stick®, необходимо нажать до отказа синюю ручку.

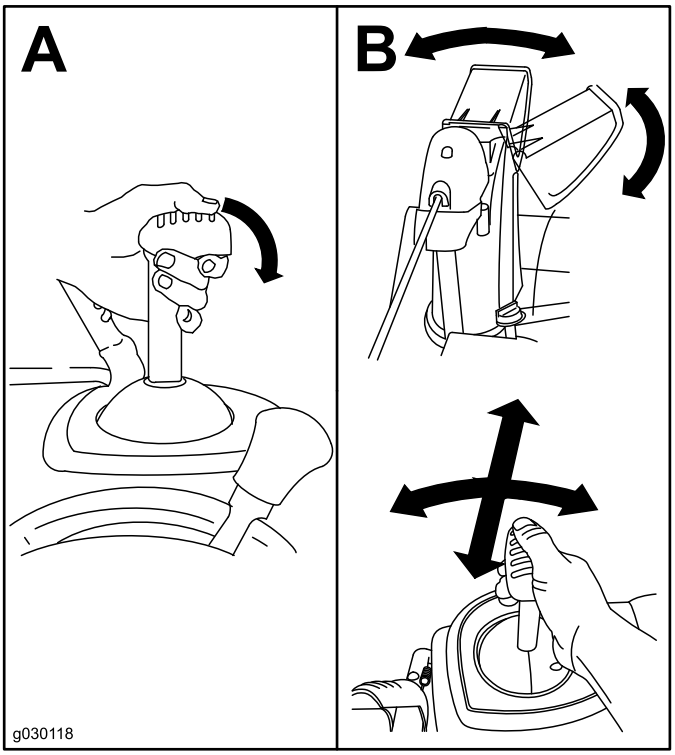

Рисунок 16

Освобождение желоба от снега

Внимание: Касание рукой вращающегося шнека внутри желоба для выброса снега является наиболее частой причиной травмирования пользователей снегоочистителей. Никогда не удаляйте снег из желоба рукой.

1. Находясь на рабочем месте оператора, отпустите рукоятку самоходного привода.
2. Подключите шнек.
3. Нажмите вниз рукоятку, чтобы поднять переднюю часть машины на несколько дюймов (сантиметров) над поверхностью мостовой, затем быстро поднимите ручки, чтобы передняя часть машины ударилась о землю.
4. Отключите шнек.
5. В случае необходимости повторяйте действия, указанные в пунктах с 1 по 4, до тех пор, пока желоб для выброса не освободится от снега.

Примечание: Если не удается освободить желоб от снега ударом передней части машины о землю,

заглушите двигатель, дождитесь остановки всех движущихся частей и используйте специальный инструмент для очистки желоба (не входит в комплект), никогда не производите очистку руками.

Внимание: При очистке желоба ударом передней части снегоочистителя о землю могут сдвинуться полозья. Отрегулируйте положение полозьев и надежно затяните их болты; см. Проверка и регулировка полозьев. (страница 15).

Советы по эксплуатации

⚠ ПРЕДУПРЕЖДЕНИЕ

Выброс камней, неубранных игрушек и других предметов шнеком может стать причиной нанесения серьезных травм оператору и находящимся рядом людям.

- **Очищайте участок, намеченный для уборки снега, от объектов, которые могут захвачены и выброшены лопастями ротора.**
- **Не допускайте детей и домашних животных в зону работы снегоочистителя.**
- По возможности, убирайте снег сразу после того, как он выпал.
- Если снегоочиститель не может на скользкой поверхности двигаться вперед самостоятельно, толкайте его с помощью рукоятки, но давайте ему возможность работать в собственном темпе.
- Выполняйте проходы с перекрытием для полной уборки снега.
- По возможности, производите выброс снега по ветру.

После эксплуатации

Техника безопасности

- Никогда не храните машину с заполненным топливным баком в здании, где имеются такие источники воспламенения, как водонагреватели, электронагреватели или сушилки для одежды. Дайте двигателю остыть перед постановкой его на хранение в каком-либо помещении.
- При размещении машины на хранение более чем на 30 дней см. важную информацию в разделе «Хранение».

Защита от воздействия низких температур по окончании использования

- Дайте возможность двигателю поработать в течение нескольких минут для предотвращения примерзания движущихся частей. Заглушите двигатель, дождитесь остановки всех движущихся частей и удалите лед и снег с машины.
- Очищайте от снега и льда основание желоба.
- Поворачивайте желоб налево и направо для предупреждения нарастания льда.
- Установив ключ зажигания в положение «ВЫКЛ.» (OFF), несколько раз потяните за трос механического стартера или подсоедините сетевой шнур к источнику питания и машине и один раз нажмите на кнопку электрического пуска для предотвращения примерзания механического и/или электрического стартеров.
- В условиях обильного снегопада и низких температур возможно примерзание органов управления и движущихся частей. В случае примерзания органов управления не прилагайте чрезмерных усилий. Если возникают трудности при использовании некоторых органов управления или частей машины, запустите двигатель и дайте ему поработать в течение нескольких минут.
- Не используйте управление положения желоба для перемещения замерзшего желоба. Удерживайте нажатой вниз синюю ручку и руками поверните желоб.
- При транспортировке машины в открытом прицепе или автомобиле управление положения или сам желоб для выброса снега могут замерзнуть.

Техническое обслуживание

Примечание: Левая и правая сторона машины определяются с места оператора.

Рекомендуемый график(и) технического обслуживания

Периодичность технического обслуживания	Порядок технического обслуживания
Через первый час	• Проверьте затяжку крепежных элементов и, в случае необходимости, подтяните их.
Через первые 2 часа	• Замените масло в двигателе. • Осмотрите тросик управления шнеком и в случае необходимости произведите его регулировку. • Осмотрите тросик управления трансмиссией и в случае необходимости произведите его регулировку.
Перед каждым использованием или ежедневно	• Проверьте уровень масла в двигателе и в случае необходимости произведите дозаправку.
Через каждые 100 часов	• Замените свечу зажигания.
Ежегодно	• Проверьте полозья и в случае необходимости произведите их регулировку. • Осмотрите рабочие кромки шнека и, если необходимо, пригласите официального дилера по техническому обслуживанию для замены рабочих кромок и подрезного ножа. • Замените масло в двигателе. • Осмотрите тросик управления шнеком и в случае необходимости произведите его регулировку. • Осмотрите тросик управления трансмиссией и в случае необходимости произведите его регулировку. • Проверьте давление в шинах. • Проверьте затяжку крепежных элементов и, в случае необходимости, подтяните их. • Пригласите лицензированного дилера по техническому обслуживанию для осмотра ремня привода и, в случае необходимости, его замены.
Ежегодно, или до помещения на хранение	• Подготовка снегоочистителя к установке на хранение

Техника безопасности при обслуживании

Прочитайте приведенные ниже предостережения по технике безопасности, прежде чем выполнять техническое обслуживание машины:

- Перед выполнением операций технического обслуживания, ухода или регулировки выключите двигатель и извлеките ключ зажигания. При необходимости выполнения капитального ремонта обращайтесь к уполномоченному дилеру по техническому обслуживанию.
- Как можно чаще проверяйте затяжку всех крепежных деталей для поддержания оборудования в безопасном рабочем состоянии.
- Сохраняйте или заменяйте, в случае необходимости, таблички с правилами техники безопасности и инструкциями.
- Не изменяйте настройки регулятора оборотов двигателя.
- Приобретайте запасные детали и вспомогательные приспособления, выпускаемые только компанией Toro.

Проверка уровня масла в двигателе

Интервал обслуживания: Перед каждым использованием или ежедневно

1. Извлеките щуп, протрите его начисто, затем вставьте щуп **до упора, не заворачивая.**

2. Извлеките щуп и проверьте уровень масла.
   - Если уровень масла находится ниже отметки Add (Добавить) на щупе (Рисунок 17), долейте масло. См. Замена масла в двигателе (страница 16)
   - Если уровень масла находится выше отметки Full (Полный) (Рисунок 17), слейте излишек масла, чтобы довести его уровень до метки Full (Полный) на щупе; см. Замена масла в двигателе (страница 16).

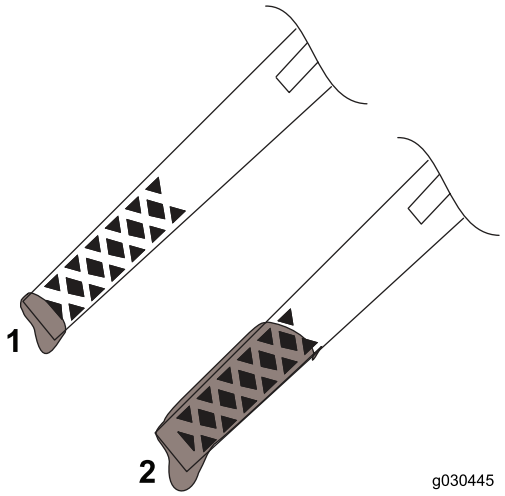

Рисунок 17

1. Низкий уровень масла – дозаправьте
2. Правильный уровень масла

Проверка и регулировка полозьев.

Интервал обслуживания: Ежегодно

Проверьте положение полозьев, чтобы шнек не касался мостовой. Кроме того, произведите регулировку полозьев с учетом компенсации износа (Рисунок 18).

1. Ослабьте крепление полозьев.
2. Поместите доску толщиной 5 мм под подрезной нож.

   Примечание: При использовании более тонкой доски износ подрезного ножа будет происходить более интенсивно. При использовании более толстой доски износ подрезного ножа будет происходить менее интенсивно.
3. Опустите полозья на землю.

   Примечание: Убедитесь, что полозья всей опорной плоскостью прижаты к земле.
4. Затяните болты полозьев.

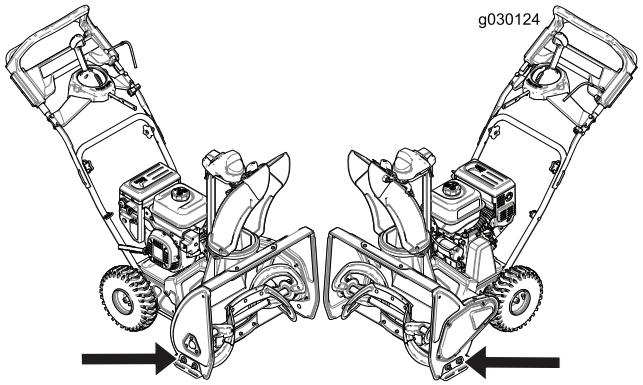

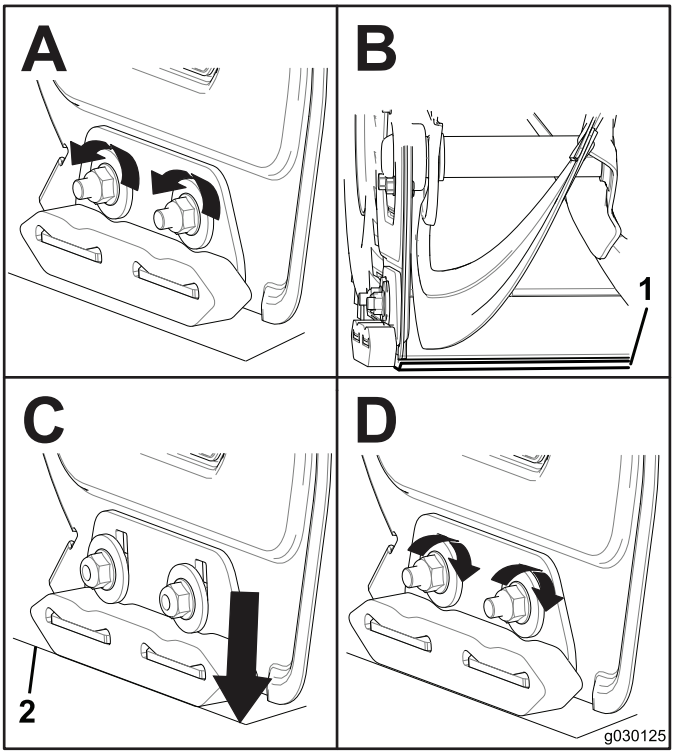

Рисунок 18

1. Доска толщиной 5 мм
2. Земля

Осмотр рабочих кромок шнека

Интервал обслуживания: Ежегодно—Осмотрите рабочие кромки шнека и, если необходимо, пригласите официального дилера по техническому обслуживанию для замены рабочих кромок и подрезного ножа.

Перед началом работы убедитесь в отсутствии износа рабочих кромок. Если износ рабочих кромок достиг отверстия индикации износа, пригласите официального дилера по техническому обслуживанию для замены рабочих кромок (Рисунок 19).

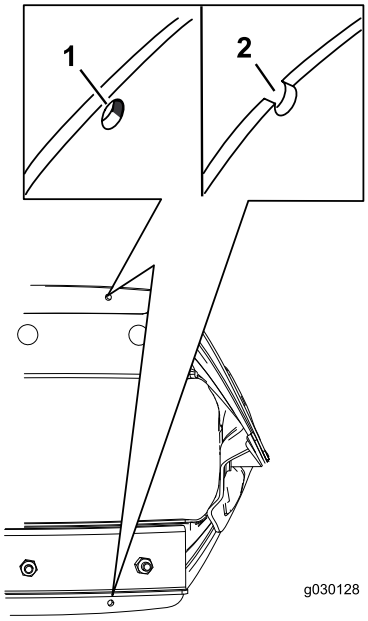

Рисунок 19

1. Отверстие индикации износа не затронуто; заменять отбрасывающие кромки не требуется.
2. Износ достиг отверстия индикации; замените рабочие кромки.

Замена масла в двигателе

Интервал обслуживания: Через первые 2 часа

Ежегодно

Перед заменой масла включите двигатель на несколько минут для прогрева. Разогретое масло обладает повышенной текучестью, что позволяет удалить большее количество загрязняющих частиц.

1. Установите снегоочиститель на ровную поверхность.
2. Поместите сливной поддон под пробку отверстия слива масла, выверните пробку, наклоните машину назад и слейте отработанное масло в поддон (Рисунок 20).

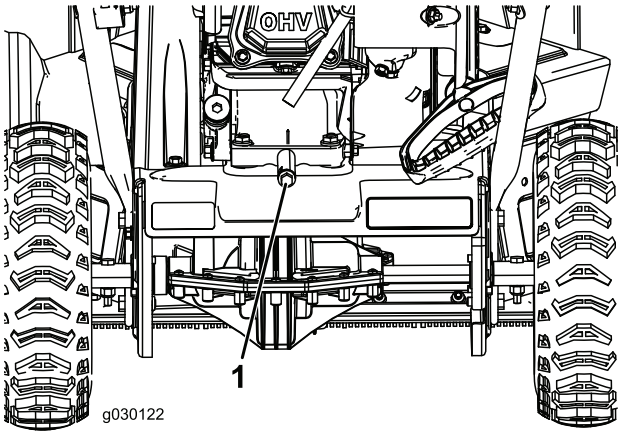

Рисунок 20

1. Пробка отверстия слива масла

3. После слива использованного масла возвратите снегоочиститель в рабочее положение.
4. Установите пробку отверстия слива масла и надежно затяните ее.
5. Очистите поверхность вокруг крышки маслозаливной горловины.
6. Используйте Рисунок 21 (см. ниже) для выбора оптимальной вязкости масла для ожидаемого диапазона наружных температур:

Модель	Максимальный объем заправки
38711	0,5 л
38712	0,7 л

Тип масла: автомобильное моющее масло, имеющее классификацию API: SJ, SL или выше.

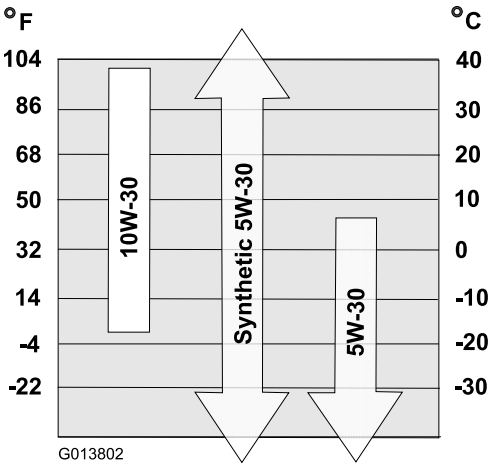

Рисунок 21

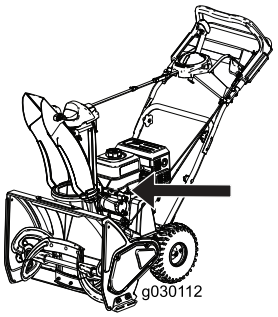

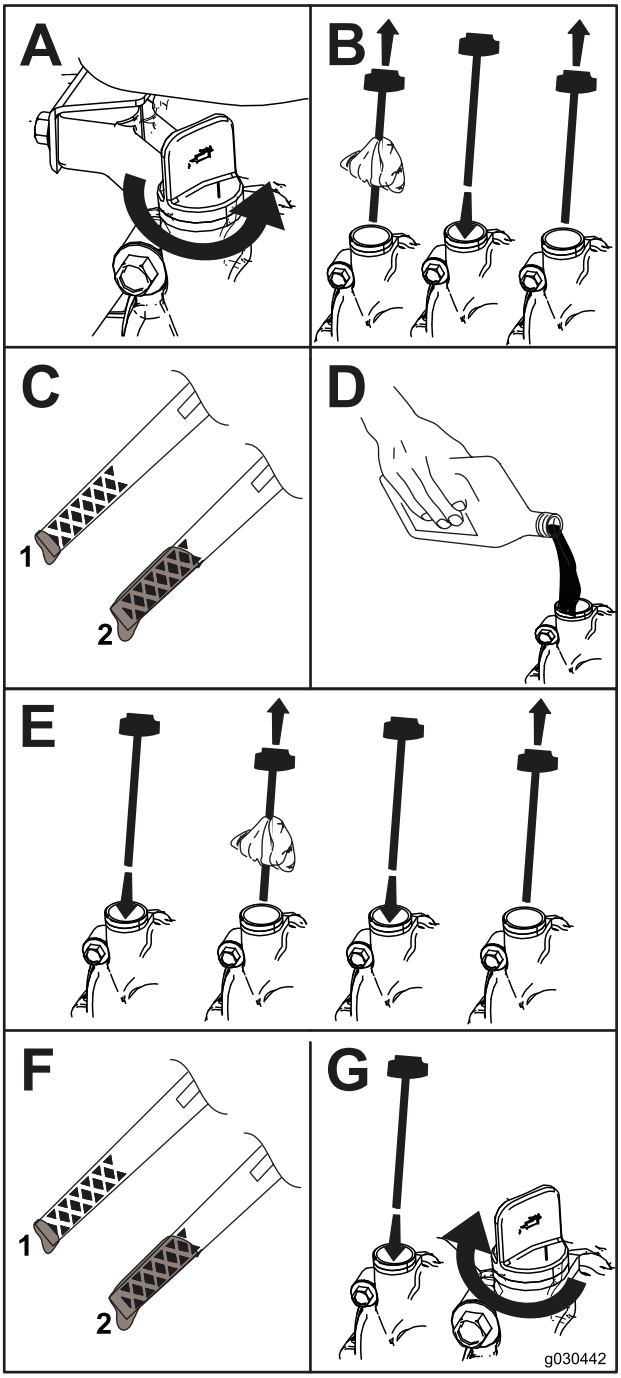

Рисунок 22

1. Низкий уровень масла – дозаправьте
2. Правильный уровень масла

Замена свечи зажигания

Интервал обслуживания: Через каждые 100 часов—Замените свечу зажигания.

⚠ ПРЕДУПРЕЖДЕНИЕ

Замена свечи зажигания на горячем двигателе может привести к ожогам.

Чтобы заменить свечу зажигания, подождите, пока двигатель остынет.

Используйте свечу Toro или эквивалентную (Champion® RN9YC или NGK BPR6ES).

1. Снимите изоляционный колпачок (Рисунок 23).

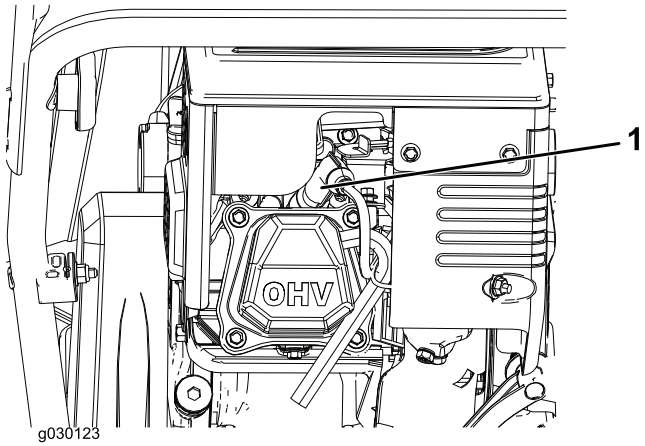

Рисунок 23

2. Произведите чистку поверхности вокруг гнезда для свечи зажигания.
3. Выверните и утилизируйте старую свечу зажигания.

   Примечание: Для удаления свечи зажигания потребуется гаечный ключ с трещоткой и удлиненной рукояткой.
4. На новой свече установите зазор между электродами, равный 0,76 мм, как показано на Рисунок 24.

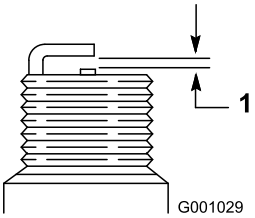

Рисунок 24

1. 0,76 мм

Регулировка тросика управления шнеком

Интервал обслуживания: Через первые 2 часа

Ежегодно

Если приводной ремень проскальзывает или издает пронзительный звук при тяжелых нагрузках, отрегулируйте тросик управления шнеком.

1. Ослабьте затяжку гайки нижнего зажима тросика, но не отворачивайте ее полностью (Рисунок 25).

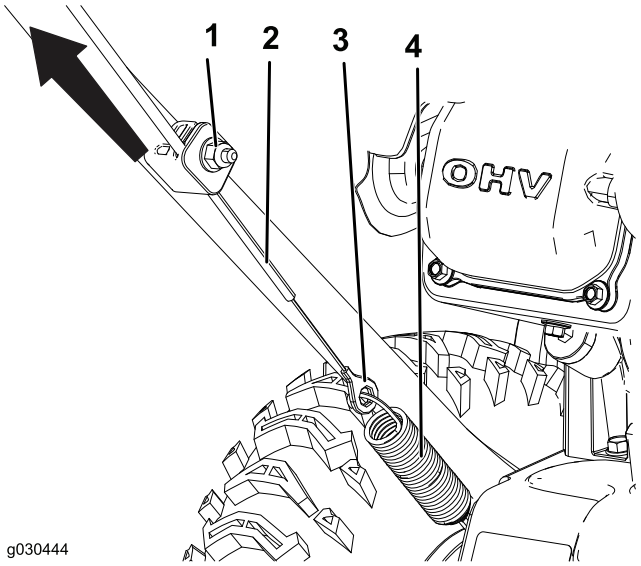

Рисунок 25

1. Гайка
2. Тросик
3. Соединитель
4. Пружина

2. Потяните тросик вверх, чтобы частично выбрать провисание тросика (Рисунок 25).

   Внимание: Не устраняйте полностью провисание тросика. Если полностью натянуть тросик, шнек не будет правильно останавливаться.

3. Удерживайте тросик на месте и затяните гайку (Рисунок 25).

Регулировка тросика управления трансмиссией

Интервал обслуживания: Через первые 2 часа

Ежегодно

Если колеса могут легко остановиться или двигаются без включения рукоятки самоходного привода, отрегулируйте тросик управления трансмиссией.

1. Ослабьте затяжку гайки верхнего зажима тросика, но не отворачивайте ее полностью (Рисунок 26).

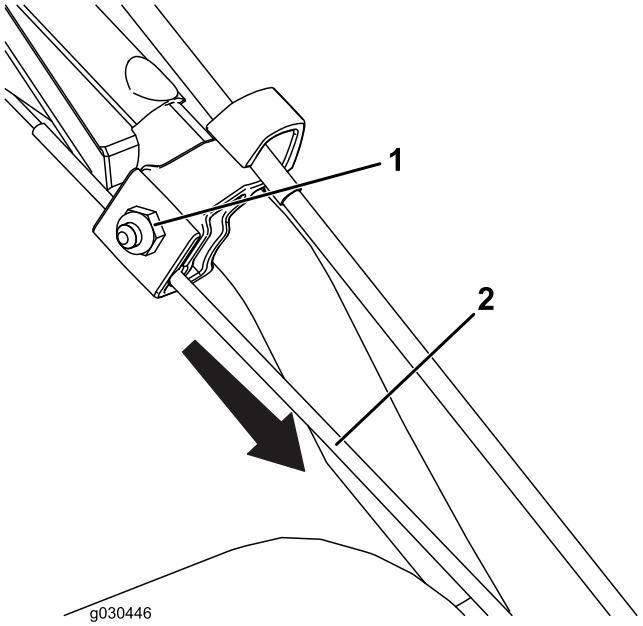

Рисунок 26

1. Гайка
2. Тросик

2. Потяните тросик вниз, чтобы в значительной степени выбрать провисание тросика (Рисунок 26).

   Внимание: Не натягивайте тросик полностью. Если полностью натянуть тросик, колеса могут включаться без включения рукоятки самоходного привода.

3. Затяните гайку (Рисунок 26).

Проверка давления в шинах

Интервал обслуживания: Ежегодно

Установите одинаковое давление в обеих шинах, равное 103-137 бар.

Хранение

Хранение снегоочистителя

⚠ ПРЕДУПРЕЖДЕНИЕ

- **Пары бензина легко воспламеняются, взрывоопасны и вредны для здоровья при их вдыхании. Если вы храните снегоочиститель в месте, где имеются открытые источники пламени, пары бензина могут воспламениться и вызвать взрыв.**
- **Не храните снегоочиститель в подвале дома (жилого помещения) или другом месте, где могут находиться такие источники воспламенения, как водонагреватели, комнатные электрообогреватели, сушилки для одежды, печи и другие подобные устройства.**
- **Не допускайте наклона снегоочистителя назад при наличии топлива в топливном баке, т. к. в этом случае топливо может вытечь из снегоочистителя.**

1. Согласно рекомендации изготовителя двигателя, перед последней в году заправкой двигателя добавьте в свежее топливо стабилизатор топлива.
2. Дайте двигателю поработать в течение 10 минут для того, чтобы обработанное топливо могло распространиться по топливной системе.
3. Заглушите двигатель, дайте возможность ему остыть и слейте топливо из бака или продолжайте работу двигателя, пока он не остановится.
4. Включите двигатель и продолжайте работу до тех пор, пока двигатель не остановится.
5. Запустите двигатель в третий раз, используя воздушную заслонку или насос пускового топлива, и продолжайте его работу до тех пор, пока он не перестанет запускаться.
6. Слейте находящееся в карбюраторе топливо через болт для слива карбюратора в аттестованную емкость для бензина.
7. Удалите в отходы надлежащим образом все неиспользованное топливо. Произведите его утилизацию согласно местным правилам или используйте в автомобиле.
8. Пока двигатель еще не остыл, смените масло в двигателе. См. Замена масла в двигателе (страница 16)
9. Замените свечу зажигания.
10. Введите шприцом 2 чайных ложки масла в отверстие для свечи зажигания.
11. Установите свечу зажигания вручную, затем затяните ее с моментом 37-30 Н·м.
12. Установив ключ зажигания в положение «ВЫКЛ.» (OFF), плавно потяните рукоятку механического стартера для распределения масла внутри цилиндра.
13. Произведите очистку машины.
14. Подкрасьте поврежденные поверхности краской, приобретенной у официального дилера. Зачистите наждачной бумагой поврежденные участки перед покраской, используя также антикоррозийные средства для защиты металлических частей от коррозии.
15. Кроме того, подтяните все крепежные детали, затяжка которых ослабла. Произведите ремонт или замену всех поврежденных частей.
16. Закройте снегоочиститель чехлом и храните его в чистом сухом месте, недоступном для детей. Дайте двигателю остыть перед постановкой его на хранение в каком-либо помещении.

Примечания:

Уведомление о правилах соблюдения конфиденциальности для стран Европы

Информация, которую собирает компания Toro
Warranty Company (Toro), обеспечивает конфиденциальность ваших данных. Чтобы обработать вашу заявку на гарантийный ремонт и связаться с вами в случае отзыва изделий, мы просим вас предоставить нам некоторую личную информацию – непосредственно в нашу компанию или через ваше местное отделение или дилера компании Toro.

Гарантийная система Toro размещена на серверах, находящихся на территории Соединенных Штатов, где закон о соблюдении конфиденциальности может не дать такую же защиту, которая применяется в вашей стране.

ПРЕДОСТАВЛЯЯ НАМ СВОЮ ЛИЧНУЮ ИНФОРМАЦИЮ, ВЫ СОГЛАШАЕТЕСЬ НА ЕЕ ОБРАБОТКУ В СООТВЕТСТВИИ С ОПИСАНИЕМ В НАСТОЯЩЕМ УВЕДОМЛЕНИИ О СОБЛЮДЕНИИ КОНФИДЕНЦИАЛЬНОСТИ.

Способ использования информации компанией Toro
Компания Toro может использовать вашу личную информацию, чтобы обрабатывать гарантийные заявки и связываться с вами в случае отзыва изделия или для каких-либо иных целей, о которых мы вам сообщим. Компания Toro может предоставлять вашу информацию в свои филиалы, дилерам или другим деловым партнерам в связи с любыми из указанных видов деятельности. Мы не будем продавать вашу личную информацию никаким посторонним компаниям. Мы оставляем за собой право раскрыть личную информацию, чтобы выполнить требования применимых законов и по запросу соответствующих органов власти, с целью обеспечения правильной работы наших систем или для нашей собственной защиты или защиты пользователей.

Хранение вашей личной информации
Мы будем хранить вашу личную информацию, пока она будет нужна нам для осуществления целей, с которыми она была первоначально собрана, для других законных целей (например, соблюдение установленных норм) или в соответствии с требованием применимого закона.

Приверженность компании Toro к обеспечению безопасности вашей личной информации
Мы принимаем все обоснованные меры, чтобы защитить вашу личную информацию. Мы также предпринимаем действия для поддержания точности и актуального состояния личной информации.

Доступ к вашей личной информации и ее исправление
Если вы захотите просмотреть или исправить свою личную информацию, просим связаться с нами по электронной почте legal@toro.com.

Закон о защите прав потребителей Австралии

Клиенты в Австралии могут найти информацию, относящуюся к Закону о защите прав потребителей Австралии, внутри упаковки или у своего местного дилера компании Toro.

Гарантийные обязательства на системы снижения токсичности отработавших газов (ОГ)

Для США, Калифорнии и Канады

374-0320

Ваши права и обязанности по гарантии

Совет по охране воздушных ресурсов Калифорнии (CARB), Агентство по охране окружающей среды США (EPA) и компания Toro доводят до вас сведения о гарантии на систему снижения токсичности ОГ на вашем маломощном внедорожном двигателе (оборудовании), выпущенном в 2017-2018 г. В Калифорнии и США новые маломощные внедорожные двигатели (оборудование) должны быть спроектированы, изготовлены и сертифицированы таким образом, чтобы соответствовать самым строгим стандартам по предотвращению смога. Гарантия компании Toro распространяется на систему снижения токсичности ОГ на вашем маломощном внедорожном двигателе (оборудовании) в течение нижеуказанного срока при условии отсутствия неправильной эксплуатации, небрежного обращения или ненадлежащего технического обслуживания вашего маломощного внедорожного двигателя (оборудования).

В систему снижения токсичности ОГ могут входить такие части, как карбюратор, система впрыска топлива, система зажигания, каталитический нейтрализатор, топливные баки, топливные трубопроводы, топливные крышки, клапаны, стаканы, фильтры, шланги паров, зажимы, разъемы и другие компоненты, относящиеся к системе выпуска отработавших газов.

При наличии гарантийного случая компания Toro произведет ремонт вашего маломощного внедорожного двигателя (оборудования) за свой счет, включая диагностику, запасные детали и трудозатраты.

Действие гарантии изготовителя

На систему снижения токсичности ОГ дается гарантия на два года или на срок действия гарантии Toro, в зависимости от того, что больше. Если какая-либо связанная с системой выпуска отработавших газов деталь двигателя (оборудования) имеет дефект, компания Toro отремонтирует или заменит данную деталь.

Обязанности владельца

Являясь владельцем маломощного двигателя для внедорожного оборудования вы несете ответственность за выполнение необходимого технического обслуживания, указанного в *Руководстве оператора*. Мы рекомендуем хранить все документы, связанные с техническим обслуживанием вашего маломощного внедорожного двигателя (оборудования), однако мы не можем аннулировать вашу гарантию только из-за отсутствия документов.

Являясь владельцем маломощного внедорожного двигателя (оборудования), вы должны быть осведомлены о том, что мы можем аннулировать вашу гарантию, если ваш маломощный внедорожный двигатель (оборудование) или его деталь вышли из строя из-за неправильной эксплуатации, небрежного обращения, ненадлежащего технического обслуживания или несанкционированных модификаций.

Как только возникнет проблема, вы обязаны представить ваш маломощный внедорожный двигатель (оборудование) в официальный центр поставки оборудования или центр техобслуживания компании Toro. Гарантийный ремонт должен быть выполнен в разумный срок, не превышающий 30 (тридцати) дней.

Если у вас есть какие-либо вопросы относительно гарантийного обеспечения, обращайтесь к нам по адресу:

Customer Care Department, Consumer Division
Toro Warranty Company
8111 Lyndale Avenue South
Bloomington, MN 55420-1196
1-888-384-9939 (клиенты в США и Канаде)
Свяжитесь по электронной почте с Отделом клиентской поддержки, посетив веб-сайт www.toro.com

Общие гарантийные обязательства на системы снижения токсичности отработавших газов

Компания Toro дает гарантию первоначальному покупателю и всем последующим покупателям, что маломощный внедорожный двигатель (оборудование):

- Спроектированы, изготовлены и сертифицированы так, чтобы соответствовать всем действующим директивам по токсичности ОГ; и
- Не имеют дефектов материалов и производственных дефектов, которые могли бы вызвать отказ детали, на которую дается гарантия; и
- Идентичны во всех существенных отношениях деталям, описанным в заявке на сертификацию.

Гарантийный период начинается со дня доставки маломощного внедорожного двигателя (оборудования) конечному покупателю. Гарантия дается на два года или на срок действия гарантии Toro, в зависимости от того, что больше.

При наличии определенных условий и исключений, описанных ниже, дается следующая гарантия на детали системы отведения паров топлива, относящиеся к системе выпуска отработавших газов:

1. Любая деталь, на которую распространяется гарантия и замена которой не запланирована как необходимая в ходе технического обслуживания в прилагаемой письменной инструкции, имеет гарантию на период, указанный выше. Если произойдет отказ такой детали в период действия гарантийного обеспечения, компания Toro отремонтирует или заменит данную деталь. На любую такую деталь, отремонтированную или замененную по гарантии, будет дана гарантия на оставшуюся часть гарантийного периода.
2. Любая деталь, на которую распространяется гарантия и для которой запланированы только регулярные проверки в прилагаемой письменной инструкции, имеет гарантию на период, указанный выше. На любую такую деталь, отремонтированную или замененную по гарантии, будет дана гарантия на оставшуюся часть гарантийного периода.
3. Любая деталь, на которую распространяется гарантия и замена которой запланирована как необходимая в ходе технического обслуживания в прилагаемой письменной инструкции, имеет гарантию на период до первого планового срока замены этой детали. Если произойдет отказ такой детали в период до наступления первого планового срока замены, компания Toro отремонтирует или заменит данную деталь. На любую такую деталь, отремонтированную или замененную по гарантии, будет дана гарантия на оставшуюся часть периода до первого планового срока замены такой детали.
4. Ремонт или замена любой имеющей гарантию детали, на которую распространяется действие гарантийных положений, приведенных в настоящем документе, должны быть выполнены в сервис-центре официального дилера по техобслуживанию компании Toro бесплатно для владельца.

5. Обслуживание или ремонты по гарантии будут осуществляться у всех дилеров по техобслуживанию, уполномоченных на выполнение технического обслуживания соответствующих двигателей или оборудования.
6. Владелец маломощного внедорожного двигателя (оборудования) не будет нести расходы за работы по диагностике, непосредственно связанные с диагностикой дефектной детали, относящейся к системе выпуска отработавших газов и имеющей гарантию, при условии, что такие работы по диагностике производятся у официального дилера по техобслуживанию.
7. Компания Toro несет ответственность за повреждения других компонентов двигателя (оборудования), вызванные отказом гарантийных деталей в период действия гарантии.
8. В течение всего указанного выше гарантийного периода на маломощный внедорожный двигатель (оборудование) компания Toro обеспечит поставку гарантийных деталей, необходимых для удовлетворения спроса в отношении таких деталей.
9. Для выполнения любого гарантийного техобслуживания или ремонта могут использоваться сменные детали, утвержденные к применению изготовителем, которые должны быть предоставлены владельцу бесплатно. Использование таких запчастей не снижает гарантийных обязательств компании Toro.
10. Запрещается использовать дополнительные или переделанные детали, не утвержденные к применению компанией Toro. Использование покупателем дополнительных или переделанных деталей, не утвержденных к применению, будет являться основанием для отказа в выполнении заявки на гарантийное обслуживание. Компания Toro не будет нести ответственность за отказы гарантийных деталей в период гарантии, если они вызваны применением дополнительных или переделанных деталей.

Гарантийные запчасти

Действие настоящей гарантии распространяется только на нижеперечисленные гарантийные детали для системы выпуска отработавших газов и в той степени, в какой эти детали представлены в двигателе (оборудовании) компании Toro и (или) в топливной системе, поставленной компанией Toro.

1. Детали топливной системы
   - Карбюратор и внутренние части
   - Система обогащения при холодном пуске (заливной насос или воздушная заслонка)
   - Топливный насос
   - Топливопроводы, штуцеры и зажимы
   - Топливный бак, крышка и привязной трос
   - Угольный фильтр
2. Система подачи воздуха
   - Воздухоочиститель
   - Впускной коллектор
   - Вентиляционное отверстие и трубка (трубки) картера двигателя
   - Линия продувки и штуцеры
3. Система зажигания
   - Свеча (свечи) зажигания и ее провод (провода)
   - Система зажигания от магнето
4. Система выпуска ОГ с каталитической очисткой
   - Каталитический нейтрализатор
   - Выпускной коллектор
   - Система впуска воздуха и клапан(ы)
5. Различные детали, используемые в системе снижения токсичности ОГ
   - Клапаны, переключатели и рычажные механизмы
   - Разъемы, штуцеры и кронштейны

Гарантия компании Toro
и
Гарантия запуска (GTS) компании Toro

Снегоуборочное оборудование для непрофессионального использования (Для других стран)

Условия гарантии и товары, на которые она распространяется

Компания Toro Company и ее филиал – компания Toro Warranty, в соответствии с заключенным ими соглашением, совместно гарантируют ремонт изделия компании Toro, указанного ниже, в случае обнаружения дефектов материалов или производственных дефектов, если двигатель, на который распространяется гарантия Toro GTS (гарантированный пуск), не запустился с первой или второй попытки при условии проведения планового технического обслуживания в соответствии с требованиями, изложенными в *Руководстве оператора*.

Настоящая гарантия включает стоимость деталей и трудозатраты, но вы должны оплатить транспортные расходы.

Действуют следующие гарантийные периоды, начиная с первоначальной даты приобретения:

Товары	**Гарантийный период**
Снегоочистители	
• Powerlite и CCR – одноступенчатый	2 года при бытовом использовании[2] 45 дней при использовании в коммерческих целях
—Двигатель	Гарантия двигателя GTS на 2 года при бытовом использовании[2]
• SnowMax	3 года при бытовом использовании[2] 45 дней при использовании в коммерческих целях
—Желоб, дефлектор желоба и корпус крыльчатки	Срок службы (только первоначальные пользователи)[1]
• PowerMax – двухступенчатый	3 года при бытовом использовании[2] 45 дней при использовании в коммерческих целях
—Желоб, дефлектор желоба и корпус крыльчатки	Срок службы (только для первоначальных владельцев)[1]
Электрические снегоочистители	2 года при бытовом использовании[2] Гарантия не предоставляется при коммерческом использовании

[1]Первичный покупатель - лицо, которое первоначально приобрело изделие компании Toro.

[2]Бытовое использование означает использование изделия на том же участке земли, где стоит ваш дом. Использование в нескольких местах рассматривается как коммерческое использование, и применяется гарантия на коммерческое использование.

Обязанности владельца

Вы обязаны обслуживать изделие компании Toro с соблюдением процедур технического обслуживания, описанных в *Руководстве оператора*. Такое плановое техническое обслуживание, проводимое как дилером, так и вами лично, осуществляется за ваш счет.

Порядок подачи заявки на гарантийное обслуживание

Если вы считаете, что ваше изделие Toro содержит дефект материала или изготовления, выполните следующую процедуру.

1. Свяжитесь со своим продавцом, чтобы организовать техническое обслуживание изделия. Если по какой-либо причине вам не удается связаться со своим продавцом, то вы можете обратиться к любому официальному дистрибьютору компании Toro, чтобы организовать техобслуживание. Чтобы найти ближайшего к вам дистрибьютора Toro, посетите веб-сайт www.Toro.com.
2. Привезите изделие и документы, подтверждающие факт покупки (товарный чек), в сервисный центр дилера. Если по какой-либо причине вы не согласны с мнением сотрудников сервисного центра дилера или имеете замечания в связи с оказанной вам технической помощью, обратитесь к нам по адресу:

   Toro Warranty Company
   Отдел управления отношений с клиентами "Toro" (Toro Customer Care Department, RLC Division)
   8111 Lyndale Avenue South
   Bloomington, MN 55420-1196 США
   001–952–948–4707

Случаи нераспространения гарантий

На некоторые изделия не существует другой прямой гарантии, кроме специальной гарантии в отношении систем с вредными выбросами и гарантии на двигатель. Действие этой прямой гарантии не распространяется на следующее:

- Стоимость регулярного технического обслуживания или расходных частей, таких как ножи (лопасти), лопасти скребков, ремни, топливо, смазочные материалы, замена масла, свечи зажигания, регулировки тросов/рычагов или тормозов
- Отказ компонентов по причине нормального износа
- Любое изделие или часть, которые были переделаны, использовались неправильно или небрежно или требуют замены/ремонта вследствие аварии или отсутствия надлежащего технического обслуживания
- Расходы на приезд к клиенту и доставку
- Ремонты или попытки ремонта иными лицами, помимо сервис-центра официального дилера Toro
- Ремонты, необходимые из-за несоблюдения рекомендуемых правил использования топлива (более подробную информацию см. в *Руководстве оператора*)
  - Удаление загрязнений из топливной системы не покрывается гарантией
  - Использование старого топлива (полученного более одного месяца назад) или топлива, содержащего более 10% этилового спирта или более 15% MTBE
  - Невыполнение слива топливной системы перед любым периодом простоя свыше одного месяца
- Ремонты или регулировки для устранения затруднений при пуске, возникших из-за несоблюдения установленных регламентов технического обслуживания или рекомендуемых правил использования топлива.
- Особые условия эксплуатации, когда для запуска может потребоваться больше двух рывков:
  - Первый запуск после продолжительного периода простоя (свыше одного месяца) или сезонного хранения
  - Неправильный порядок запуска – если вы испытываете трудности с запуском устройства, сверьтесь с *Руководством оператора*, чтобы убедиться в том, что вы соблюдаете правильный порядок действий при запуске. Это может избавить вас от ненужного посещения официального сервис-центра дилера Toro.

Общие условия

Интересы покупателя находятся под защитой законодательства соответствующей страны. Права, которые имеет покупатель в результате действия этих законов, не ограничиваются настоящей гарантией.